ТИПОВЫЕ КОНСТРУКЦИИ ИЗДЕЛИЯ И УЗЛЫ ЗДАНИЙ И СООРУЖЕНИЙ

СЕРИЯ 5.904-10

УЗЛЫ ПРОХОДА ВЕНТИЛЯЦИОННЫХ ВЫТЯЖНЫХ ШАХТ ЧЕРЕЗ ПОКРЫТИЯ ПРОМЫШЛЕННЫХ ЗДАНИЙ

УЗЛЫ ПРОХОДА ОБЩЕГО НАЗНАЧЕНИЯ

РАБОЧИЕ ЧЕРТЕЖИ

Разработаны
ЦИПроектпромвентиляция
главный инженер института
П.А.Овчинников
главный конструктор института
Л.И.Каган
главный специалист
О.В.Демьянов

Утверждены
и введены в действие
с 15.01.1982 г.
Главпромстройпроектом
Госстроя СССР
приказ № 93 от 31.12.1981 г

gost.e-ecolog.ru

Серия 5 904-10

Содержание

Обозначение	Наименование	Стр
	Титульный лист	1
	Содержание	2
УП.Д	Указания по монтажу	2
УПД1	Технические требования	5
УП1	Узел прохода Спецификация	6
УП1 01	Кронштейн Спецификация	8
УП1 СБ	Узел прохода Сборочный чертеж	9
УП1 01 СБ	Кронштейн Сборочный чертеж	10
УП1 01 00 01	Тяга Деталь	
УП1 01 01 00 03	Штырь Деталь	
УП1 01 00 04	Плита Деталь	11
УП1 01 00 06	Косынка Деталь	
УП1.01 00 05	Шайба Деталь	
УП1 01 01 00 02	Труба Деталь	
УП1 02	Патрубок Спецификация	12
УП1 02 СБ	Патрубок Сборочный чертеж	13
УП1 02 01	Патрубок Деталь	14
УП1 02 02	Ребро. Деталь	
УП1 02 03	Кольцо Деталь	
УП1 03 01	Тяга Деталь	
УП1 03	Хомут Спецификация	15
УП1 03 СБ	Хомут Сборочный чертеж	
УП1 03 02	Серьга Деталь	16
УП1. 03 03	Ухо Деталь	
УП1 03.04	Полухомут Деталь	
УП2	Узел прохода Спецификация	17
УП1 00.01	Шайба Деталь	22
УП1 00 02	Прокладка Деталь	
УП2. СБ	Узел прохода Сборочный чертеж	23
УП2 01	Патрубок Спецификация	24
УП2.01.01	Труба Деталь	26
УП2.01.02	Пластина Деталь	
УП2.01 СБ	Патрубок Сборочный чертеж	27
УП2.01 СБ	Патрубок Сборочный чертеж	28
УП2.01 03	Кольцо Деталь	
УП2.01.04	Ребро Деталь	
УП2.02	Клапан Спецификация	29
УП2 02.СБ	Клапан Сборочный чертеж	30
УП2.01.05	Кольцо. Деталь	31
УП2.02.01	Ручка Спецификация	
УП2 02 01 СБ	Ручка Сборочный чертеж	
УП2 02 01 01	Ручка. Деталь	
УП2 02 01 02	Втулка. Деталь	32
УП2 02.01.03	Труба Деталь	
УП2 02 02	Тяга Спецификация	
УП2.02.02 01	Штырь Деталь	
УП2 02 03	Рычаг Спецификация	33
УП2 02 03 СБ	Рычаг Сборочный чертеж	
УП2 02 03 01	Рычаг Деталь	
УП2.02 03 02	Ось Деталь	
УП2 02 00 01	Ось Деталь	34 35
УП2 02 00 02	Втулка Деталь	
УП2 02 00 04	Корпус Спецификация	
УП2 02 04 СБ	Корпус Сборочный чертеж	35
УП2 02 04 01	Пластина Деталь	36
УП2 02 04 02	Упор Деталь	
УП2 02 04 03	Фланец Деталь	
УП2 02 00 04	Прокладка Деталь	
УП2 02 05	Клапан Спецификация	37
УП2 02 05 СБ	Клапан Сборочный чертеж	38
УП2 02.05 02	Диск Деталь	39
УП2 02 05 03	Обечайка Деталь	
УП2.02 05 04	Ребро Деталь	
УП2 02 05 01	Втулка Деталь	
УП3	Узел прохода Спецификация	40
УП3,01	Клапан Спецификация	45
УП3 01.01	Кронштейн Спецификация	46
УП3 01 01 СБ	Кронштейн Сборочный чертеж	
УП3 СБ	Узел прохода Сборочный чертеж	47
УП3 01 СБ	Клапан Сборочный чертеж	48
УП3 01 01 02	Труба Деталь	49
УП3 01 01 03	Пластина Деталь	
УП3 01 02	Корпус Спецификация	
УП3 01 02 СБ	Корпус Сборочный чертеж	50
УП3 01 00 01	Втулка Деталь	51
УП3 01 02 02	Косынка Деталь	
УП3 02	Патрубок Спецификация	
УП3.01 01 01	Крышка Деталь	52
УП3 02 СБ	Патрубок Сборочный чертеж	53
УП4	Узел прохода Спецификация	54
УП4 СБ	Узел прохода. Сборочный чертеж	56
УП5 СБ	Узел прохода. Сборочный чертеж	57
УП5	Узел прохода Спецификация	58

Указания по монтажу

Узлы прохода общего назначения предназначены для установки на них стальных шахт круглого сечения в системах механической и естественной вентиляции.

Узлы прохода общего назначения устанавливаются на железобетонные стаканы по серии 1-494-24, выпуск 1 и крепятся к последним гайками, навернутыми на закладные детали, предусмотренные в стаканах

Выбор стаканов для установки узлов прохода производится в соответствии с таблицей 1

Таблица 1

Обозначение узла прохода	УП1- УП1-03, УП2, УП2-12, УП3- УП3-03 УП3-12-УП3-15, УП4, УП4-12, УП5- УП5-03, УП5-12-УП3-15	УП1-04- УП1-06; УП2-01- УП2-06; УП2-13- УП2-18 УП3-04- УП3-06; УП3-16- УП3-18; УП4-01- УП4-06 УП4-13- УП4-18; УП5-04- УП5-06; УП5-16- УП5-18;	УП1-07- УП1-09; УП2-07- УП2-09; УП2-19- УП2-21; УП3-07- УП3-09; УП3-19- УП3-21; УП4-07- УП4-09; УП4-19- УП4-21; УП5-07- УП5-09; УП5-19- УП5-21;	УП1-10; УП-11; УП2-10, УП2-11; УП1-22; УП2-23; УП3-10, УП3-11; УП3-22, УП3-23; УП4-10; УП4-11; УП4-22, УП4-23; УП5-10; УП5-11; УП5-22; УП5-23
Обозначение железобетонного стакана (марка) по серии 1 494-24 Вып 1	СБ 4А-1, СБ 4А-2, СБ 4А-3; СБ 4Б-1; СБ 4Б-2, СБ 4Б-3	СБ 7А-1; СБ 7А-2; СБ 7А-3; СБ 7Б-1; СБ 7Б-2; СБ 7Б-3;	СБ 10А-1; СБ 10А-2; СБ 10А-3; СБ 10Б-1; СБ 10Б-2; СБ 10Б-3;	СБ 14А-1; СБ 14А-2; СБ 14А-3; СБ 14Б-1, СБ 14Б-2; СБ 11Б-3

Изм	Лист	N докум	Подп	Дата
Разраб		Щеглова		
Пров		Пронский		
Н контр		Пронский		
Утв		Демьянов		

УП.Д

Узлы прохода общего назначения
Указания по монтажу

Лит	Лист	Листов
	1	3

ММСС СССР
Главпромвентиляция
ГПИ Проектпромвентиляция

Инв N подл | Подп и дата | Взам инв N | Инв N дубл | Подп и дата

Копировал

Формат 22

Серия 5.904-10

а)

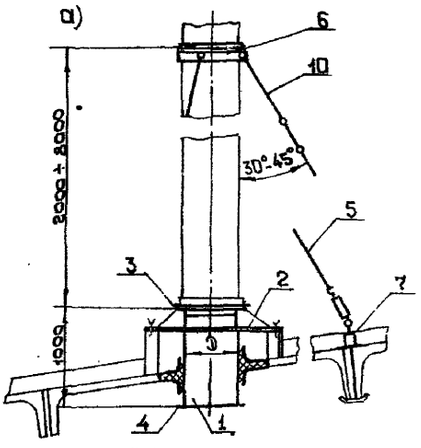

Таблица 2

Исполнение	Обозначение	D, мм	Масса, кг
Узел прохода без клапана	УП1	200	75
	-01	250	78,5
	-02	280	78,5
	-03	315	80
	-04	400	108
	-05	450	110
	-06	500	111
	-07	630	144
	-08	710	145
	-09	800	146
	-10	1000	205
	-11	1250	208

б)

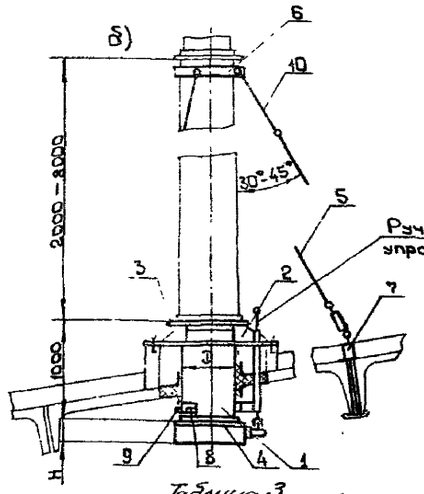

Таблица 3

Исполнение		Обозначение	D, мм	H, мм	Масса, кг
Узел прохода с клапаном, с ручным управлением	без кольца для сбора конденсата	УП2	200	50	83,0
		-01	250	50	95,0
		-02	280	50	96,5
		-03	315	50	98,5
		-04	400	50	121,5
		-05	450	50	124,0
		-06	500	50	127,0
		-07	630	50	165,0
		-08	710	50	169,0
		-09	800	50	236,5
		-10	1000	64	246,5
		-11	1250	72	261,5
	с кольцом для сбора конденсата	-12	200	50	84,5
		-13	250	50	95,5
		-14	280	50	97,5
		-15	315	50	99,5
		-16	400	50	123,0
		-17	450	50	125,5
		-18	500	50	128,5
		-19	630	50	166,5
		-20	710	50	171,0
		-21	800	50	238,5
		-22	1000	64	249,0
		-23	1250	72	265,0

в)

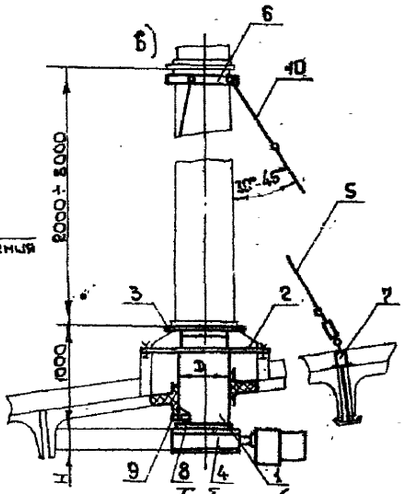

Таблица 4

Исполнение		Обозначение	D, мм	H, мм	Масса, кг
Узел прохода с клапаном, управляемым исполнительным механизмом	без кольца для сбора конденсата	УП3	200	50	74,5
		-01	250	50	77,9
		-02	280	50	78,6
		-03	315	50	82,6
		-04	400	50	113,5
		-05	450	50	116,2
		-06	500	50	119,3
		-07	630	50	157,4
		-08	710	50	161,0
		-09	800	50	165,2
		-10	1000	64	238,5
		-11	1250	72	253,5
	с кольцом для сбора конденсата	-12	200	50	75,0
		-13	250	50	78,6
		-14	280	50	80,3
		-15	315	50	83,5
		-16	400	50	114,6
		-17	450	50	117,6
		-18	500	50	120,7
		-19	630	50	158,9
		-20	710	50	164,0
		-21	800	50	167,0
		-22	1000	64	241,3
		-23	1250	72	257,2

г)

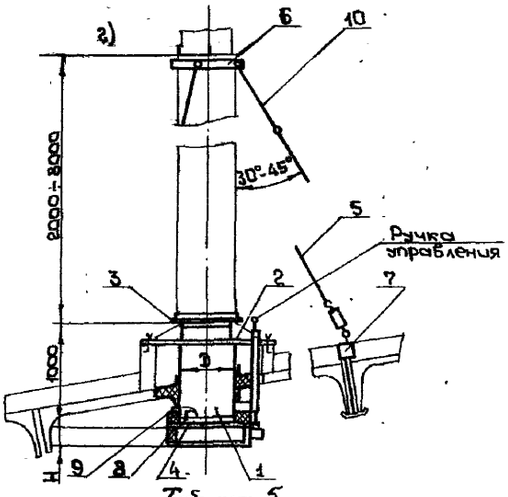

Таблица 5

Исполнение		Обозначение	D, мм	H, мм	Масса, кг
Узел прохода с клапаном, с ручным управлением, утепленный	без кольца для сбора конденсата	УП4	200	50	83,8
		-01	250	50	96,0
		-02	280	50	97,6
		-03	315	50	98,7
		-04	400	50	123,0
		-05	450	50	125,6
		-06	500	50	128,7
		-07	630	50	167,1
		-08	710	50	171,4
		-09	800	50	239,2
		-10	1000	64	249,8
		-11	1250	72	265,5
	с кольцом для сбора конденсата	-12	200	50	86,3
		-13	250	50	96,5
		-14	280	50	98,6
		-15	315	50	100,7
		-16	400	50	124,4
		-17	450	50	127,1
		-18	500	50	130,2
		-19	630	50	168,6
		-20	710	50	173,4
		-21	800	50	241,2
		-22	1000	64	252,3
		-23	1250	72	269

д)

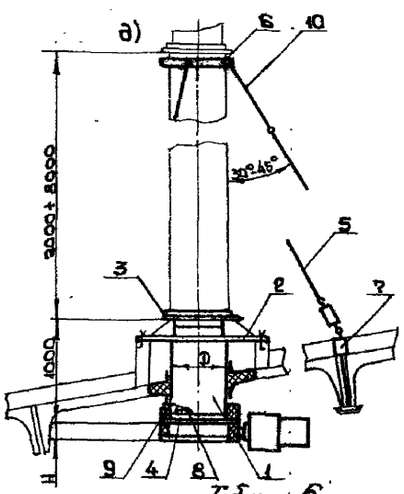

Таблица 6

Исполнение		Обозначение	D, мм	H, мм	Масса, кг
Узел прохода с клапаном, управляемый исполнительным механизмом утепленный	без кольца для сбора конденсата	УП5	200	50	75,3
		-01	250	50	72,9
		-02	280	50	80,7
		-03	315	50	83,8
		-04	400	50	115,0
		-05	450	50	117,8
		-06	500	50	121,0
		-07	630	50	159,2
		-08	710	50	164,4
		-09	800	50	168,3
		-10	1000	64	241,5
		-11	1250	72	257,5
	с кольцом для сбора конденсата	-12	200	50	75,8
		-13	250	50	79,6
		-14	280	50	81,4
		-15	315	50	84,7
		-16	400	50	116,1
		-17	450	50	119,2
		-18	500	50	122,4
		-19	630	50	161,0
		-20	710	50	166,4
		-21	800	50	170,6
		-22	1000	64	244,5
		-23	1250	72	261,2

Рис 1

Инв.№ подл. | Подп. и дата | Взам. инв.№ | Инв.№ подл. | Подп. и дата

Изм.	Лист	№ докум.	Подп.	Дата	УП.Э	Лист 2

На рис. 1 изображены узлы прохода следующих исполнений:

1. Узел прохода без клапана, рис. 1а (УП1÷УП1-11), табл. 2.
2. Узел прохода с клапаном, с ручным управлением рис 1б (УП2÷УП2-11), табл. 3.
3. Узел прохода с клапаном, ручным управлением и кольцом для сбора конденсата, рис. 1б (УП2-12÷УП2-23), табл. 3.
4. Узел прохода с клапаном, управляемым исполнительным механизмом, рис. 1б (УП3÷УП3-11), табл. 4.
5. Узел прохода с клапаном, управляемым исполнительным механизмом и кольцом для сбора конденсата, рис. 1б (УП3-12÷УП3-23), табл. 4.
6. Узел прохода с клапаном, ручным управлением, утепленный, рис. 1г (УП4÷УП4-11), табл. 5.
7. Узел прохода с клапаном, ручным управлением, с кольцом для сбора конденсата, утепленный рис. 1г (УП4-12÷УП4-23), табл. 5.
8. Узел прохода с клапаном, управляемым исполнительным механизмом, утепленный, рис. 1д (УП5÷УП5-11), табл. 6.
9. Узел прохода с клапаном, управляемый исполнительным механизмом и кольцом для сбора конденсата, утепленный, рис. 1д (УП5-12÷УП5-23), табл. 6.

То или иное исполнение выбирается проектировщиком в зависимости от расчетных температур, влажности воздуха и других конкретных условий.

Узел прохода состоит из патрубка 1, приваренного к кольцу 2, которым узел прохода крепится к железобетонному стакану, установленному на покрытии здания.

Концевые фланцы патрубка предназначены: верхний 3 для крепления шахты круглого сечения, а нижний 4 для присоединения клапана или воздуховода.

В случаях, когда возможно выпадание влаги из проходящего через шахту воздуха, к внутренней поверхности патрубков приварены, изготовленные из уголковой стали кольца 8, образующие желоб для сбора стекающей по стенкам патрубка влаги. Отвод её из желоба осуществляется по трубе, присоединяемой к муфте 9, с трубной резьбой 1/2", приваренной к патрубку.

Применение исполнений с кольцом для сбора конденсата УП4-12÷УП4-23, УП5-12÷УП5-23 производится только в отдельных случаях по проекту ОВ.

Расчалки 5 крепятся к шахте с помощью хомутов 6, а к покрытию здания кронштейнами 7.

Кронштейны устанавливаются на покрытие и притягиваются к нему гайками, навернутыми на пропущенную через зазор между плитами тягу.

Для предупреждения поворота к тяге приварен поперечный штырь, упирающийся в ребро плит.

При установке кронштейнов на покрытия необходимо соблюдать следующие условия:

1. Расчалки устанавливаются на шахты высотой более 2 м., но не более 8 м.

Количество тяг 10 в расчалках уточняется проектировщиком в зависимости от высоты шахты над покрытием.

2. Угол между образующей шахты и расчалкой должен быть не менее 30° и не более 45°.

3. Угол между проекцией расчалки на плоскость покрытия и кромкой плиты должен быть не менее 75° (Рис. 2).

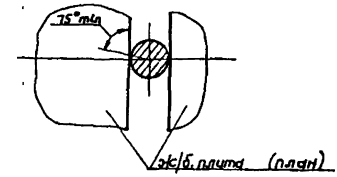

Рис. 2.

В узлах прохода принят клапан дроссельного типа, выполненный в виде самостоятельного узла, который крепится болтами к нижнему фланцу патрубка. Полотно клапана имеет коробчатую форму. Внутренняя полость полотна заполнена утеплителем из минераловатной плиты, что предотвращает выпадение влаги на обращенной в сторону помещения поверхности клапана при температуре воздуха в помещении (около клапана) + 20°С и относительной влажности $\varphi = 60\%$ и температуре наружного воздуха − 36°С.

При договоренности с заказчиком полотно клапана может поставляться без утеплителя.

Полотно клапана имеет два фиксируемых положения „Открыто" и „Закрыто". Привод клапана в зависимости от исполнения может осуществляться вручную или однооборотным электрическим исполнительным механизмом МЭО-16/25-0,63 ГОСТ 7192-74.

Исполнение с ручным приводом рекомендуется применять в случаях стабильного режима работы, не требующего частого переключения.

При ручном приводе управление производится с покрытия путем поднятия в верхнее положение (клапан закрыт) и опускания в нижнее положение (клапан открыт) ручки управления. В остальных случаях рекомендуется устанавливать клапаны с исполнительным механизмом и дистанционным или автоматическим управлением. Электрическая схема включения МЭО решается проектировщиком в зависимости от конкретных условий эксплуатации.

В тех случаях, когда на наружной поверхности, расположенного ниже покрытия участка патрубка, возможно образование конденсата, этот участок, включая корпус клапана следует теплоизолировать.

Если по расчетным условиям материалы теплоизоляции и его толщина отличается от предусмотренного в рабочих чертежах, то проектировщик сам выбирает необходимый по расчету материал и его толщину.

После установки узла прохода на покрытие окрасить его в соответствии с указаниями проекта ОВ.

С введением настоящих рабочих чертежей серия 5.494-1. „Узлы прохода вентиляционных вытяжных шахт через покрытия промышленных зданий" аннулируется.

Технические требования

1. Детали и сборочные единицы должны изготавливаться в соответствии с требованиями рабочих чертежей и настоящих технических требований.

2. Неуказанные предельные отклонения размеров деталей и сборочных единиц: отверстий по H14, валов по h14, остальных $\pm \frac{IT14}{2}$.

3. Поверхность деталей не должна иметь пороков (трещин, забоин, отслоений и т.д.). Поверхность деталей из стального проката должна быть очищена от окалины и ржавчины.

4. На механически обработанных деталях не должно быть заусенцев, задиров и забоин, а в местах переходов трещин и надрывов.

5. Метрическая резьба должна выполняться согласно требованиям ГОСТ 16093-70, СТ СЭВ 180-75 и СТ СЭВ 182-75. Поле допуска на винте-8g, на гайке-7H.

6. На резьбе не должно быть сорванных ниток и искаженного профиля.

7. На патрубке и полотне клапана вмятины и забоины не допускаются.

8. Поворот клапана относительно корпуса должен осуществляться легко, без заеданий.

9. На поверхность резины не допускается попадание масел и растворителей.

10. Сварочные работы должны производиться в соответствии с утвержденной технологией завода-изготовителя.

11. Свариваемые детали должны быть перед сваркой выправлены. Места наложения сварных швов должны быть предварительно тщательно очищены от ржавчины, окалины, масел, краски и прочих загрязнений.

12. Сборочные единицы сваривать ручной электродуговой сваркой электродом марки Э-42; Э-42А и Э-46 по ГОСТ 9467-75, при этом швы сварных соединений должны соответствовать ГОСТ 5264-80 и полуавтоматической в среде углекислого газа с применением сварочной проволоки СВ-08, СВ-08А по ГОСТ 2246-70, при этом швы сварных соединений должны соответствовать ГОСТ 14771-76

13. Коробление и поводка сварных деталей не должны превышать 2 мм на 1м длины.

14. Контроль качества сварных швов производить до грунтовки и окраски узлов прохода по ГОСТ 3242-79 внешним осмотром и измерением.

15. Внутренние и наружные поверхности узлов прохода должны быть покрыты грунтовкой ГФ-021 ТУ6-10-1642-77 или другим покрытием обладающим хорошей адгезией к металлу.

16 Класс покрытия VI по ГОСТ 9.032-74.

17. Покрытие должно наноситься ровным слоем по всей поверхности.

Подтеки, пятна, морщины и приставшие загрязнения не допускаются.

18. Незагрунтованные и неокрашенные металлические поверхности должны быть покрыты антикоррозийной смазкой К-17 по ГОСТ 10877-76.

19. Способ нанесения и место расположения маркировки устанавливается заводом-изготовителем, но должны быть одинаковыми для всех изделий.

Допускается маркировку проставлять на бирке.

Изм.	Лист	N докум.	Подп.	Дата	УП. Д1		
Разраб.		Куглова			Узлы прохода общего назначения. Технические требования	Лит.	Лист	Листов
Пров.		Пронских					1	
Н.контр.		Пронских				МНСС СССР Павлопромвентиляция ГПИ Проектпромвентиляция		
Утв.		Демьянов						

Копировал:

Инв.№ подл. | Подп. и дата | Взам.инв.№ | Инв.№ дубл. | Подп. и дата

Серия 5.904-10

Формат	Зона	Поз.	Обозначение	Наименование	Кол.	Примечание
				Документация		
22			УП1. СБ	Сборочный чертеж		
22			УП.Д	Технические требования		
				Сборочные единицы		
11		1	УП1. 01	Кронштейн	3	
			Переменные данные для исполнений			
				УП1		
				Сборочные единицы		
11		2	УП1. 02	Патрубок	1	
11		3	УП1. 03	Хомут	1	
				Детали		
11		4	УП1. 00. 01	Шайба	4	
11		5	УП1. 00. 02	Прокладка	1	
				Стандартные изделия		
		6		Болт М6. 20.36		
				ГОСТ 7798-70	6	
		7		Гайка М6.4		
				ГОСТ 5915-70	6	
		8		Гайка М12.4		
				ГОСТ 5915-70	4	
		9		Шайба 6		
				ГОСТ 11371-78	6	
				Материалы		поставляются по проекту ОВ
		10		Стеклоткань		
				ТСТ6 ТУ6-II-118-75	0,05кг	13×0,6м
		11		Проволока К02		
				ГОСТ 792-67	0,3кг	12м
		12		Плита минераловатная		

УП1

Изм.	Лист	N докум.	Подп.	Дата
Разраб.	Шеглова			
Пров.	Пронский			
Н.контр.	Пронский			
Утв.	Демьянов			

Узел прохода

Лит.	Лист	Листов
	1	11

ММСС СССР Главпромвентиляция ГПИ Проектпромвентиляция

Подп. и дата | Инв. N дубл. | Взам. инв. N | Подп. и дата | Инв. N подл.

Копировал: В. Формат: 11

Формат	Зона	Поз.	Обозначение	Наименование	Кол.	Примечание
				ная ПМ75		
				1000×500×60 ГОСТ 9573-72	2,2	кг
		13		Рубероид РКМ-350Б		
				ГОСТ 10923-76	18кг	6,7м²
		14		Битум ГОСТ 9548-74	3	кг
				УП1-01		
				Сборочные единицы		
11		2	УП1. 02-01	Патрубок	1	
11		3	УП1. 03-01	Хомут	1	
				Детали		
11		4	УП1. 00. 01	Шайба	4	
11		5	УП1. 00. 02-01	Прокладка	1	
				Стандартные изделия		
		6		Болт М6×20. 36		
				ГОСТ 7798-70	6	
		7		Гайка М6.4		
				ГОСТ 5915-70	6	
		8		Гайка М12.4		
				ГОСТ 5915-70	4	
		9		Шайба 6		
				ГОСТ 11371-78	6	
				Материалы		поставляются по проекту ОВ
		10		Стеклоткань		
				ТСТ6 ТУ6-II-118-75	0,041кг	13×0,5м
		11		Проволока К02		
				ГОСТ 792-67	0,32кг	13м
		12		Плита минераловатная ПМ75		
				1000×500×60 ГОСТ 9573-72	2,2	кг
		13		Рубероид РКМ-350Б		
				ГОСТ 10923-76	18кг	6,7м²

УП1 Лист 2

Изм. | Лист | N докум. | Подп. | Дата

Копировал: В. Формат 11

Формат	Зона	Поз.	Обозначение	Наименование	Кол.	Примечание
		14		Битум ГОСТ 9548-74	3	кг
				УП1-02		
				Сборочные единицы		
11		2	УП1. 02-02	Патрубок	1	
11		3	УП1. 03-02	Хомут	1	
				Детали		
11		4	УП1. 00 01	Шайба	4	
11		5	УП1. 00. 02-02	Прокладка	1	
				Стандартные изделия		
		6		Болт М6×20.36		
				ГОСТ 7798-70	8	
		7		Гайка М6.4		
				ГОСТ 5915-70	8	
		8		Гайка М12.4		
				ГОСТ 5915-70	4	
		9		Шайба 6		
				ГОСТ 11371-78	8	
				Материалы		поставляются по проекту ОВ
		10		Стеклоткань		
				ТСТ6 ТУ6-II-118-75	0,03кг	13×0,4м
		11		Проволока К02		
				ГОСТ 792-67	0,34кг	14м
		12		Плита минераловатная ПМ75		
				1000×500×60 ГОСТ 9573-72	2,2	кг
		13		Рубероид РКМ-350Б		
				ГОСТ 10923-76	18кг	6,7м²
		14		Битум ГОСТ 9548-74	3	кг
				УП1-03		

УП1 Лист 3

Изм. | Лист | N докум. | Подп. | Дата

Копировал: В. Формат 11

Формат	Зона	Поз.	Обозначение	Наименование	Кол.	Примечание
				Сборочные единицы		
11		2	УП1. 02-03	Патрубок	1	
11		3	УП1. 03-03	Хомут	1	
				Детали		
11		4	УП1. 00. 01	Шайба	4	
11		5	УП1. 00. 02-03	Прокладка	1	
				Стандартные изделия		
		6		Болт М6×20.36		
				ГОСТ 7798-70	8	
		7		Гайка М6.4		
				ГОСТ 5915-70	8	
		8		Гайка М12.4		
				ГОСТ 5915-70	4	
		9		Шайба 6		
				ГОСТ 11371-78	8	
				Материалы		поставляются по проекту ОВ
		10		Стеклоткань		
				ТСТ6 ТУ6-II-118-75	0,03кг	1,3×0,4м
		11		Проволока К02		
				ГОСТ 792-67	0,36кг	15м
		12		Плита минераловатная ПМ75		
				1000×500×60 ГОСТ 9573-72	2,2	кг
		13		Рубероид РКМ-350Б		
				ГОСТ 10923-76	18кг	6,7м²
		14		Битум ГОСТ 9548-74	3	кг
				УП1-04		
				Сборочные единицы		
11		2	УП1. 02-04	Патрубок	1	
11		2	УП1. 03-04	Хомут	1	

УП1 Лист 4

Изм. | Лист | N докум. | Подп. | Дата

Копировал: В. Формат 11

Формат	Зона	Поз.	Обозначение	Наименование	Кол.	Примечание
				Детали		
11		4	УП1.00.01	Шайба	8	
11		5	УП1.00.02-01	Прокладка	1	
				Стандартные изделия		
		6		Болт М6х20.36		
				ГОСТ 7798-70	10	
		7		Гайка М6.4		
				ГОСТ 5915-70	10	
		8		Гайка М12.4		
				ГОСТ 5915-70	8	
		9		Шайба 6		
				ГОСТ 11371-78	10	
				Материалы		Поставляются по проекту 08
		10		Стеклоткань		
				ТСТ6 ТУ6-11-118-75	0,11кг	2,3х0,6м
		11		Проволока К02		
				ГОСТ 792-67	0,42кг	20м
		12		Плита минерало-		
				ватная ПМ75		
				1000х500х60 ГОСТ 9573-72	4,4	кг
		13		Рубероид РКМ-350Б		
				ГОСТ 10923-76	227кг	8,4м²
		14		Битум ГОСТ 9548-74	5	кг
				УП1-05		
				Сборочные единицы		
11		2	УП1.02-05	Патрубок	1	
11		3	УП1.03-05	Хомут	1	
				Детали		
11		4	УП1.00.01	Шайба	8	
11		5	УП1.00.02-05	Прокладка	1	

Инв.№подл. | Подп. и дата | Взам.инв.№ | Инв.№дубл. | Подп. и дата

Изм. Лист N докум. Подп. Дата

УП1

Лист 5

Копировал: Формат А1

Формат	Зона	Поз.	Обозначение	Наименование	Кол.	Примечание
				Стандартные изделия		
		6		Болт М6х20.36		
				ГОСТ 7798-70	10	
		7		Гайка М6.4		
				ГОСТ 5915-70	10	
		8		Гайка М12.4		
				ГОСТ 5915-70	8	
		9		Шайба 6		
				ГОСТ 11371-78	10	
				Материалы		Поставляются по проекту 08
		10		Стеклоткань		
				ТСТ6 ТУ6-11-118-75	0,09кг	2,3х0,55м
		11		Проволока К02		
				ГОСТ 792-67	0,5кг	21м
		12		Плита минерало-		
				ватная ПМ75		
				1000х500х60 ГОСТ 9573-72	4,4	кг
		13		Рубероид РКМ-350Б		
				ГОСТ 10923-76	227кг	8,4м²
		14		Битум ГОСТ 9548-74	5	кг
				УП1-06		
				Сборочные единицы		
11		2	УП1.02-06	Патрубок	1	
11		3	УП1.03-06	Хомут	1	
				Детали		
11		4	УП1.00.01	Шайба	8	
11		5	УП1.00.02-06	Прокладка	1	
				Стандартные изделия		
		6		Болт М6х20.36		
				ГОСТ 7798-70	10	
		7		Гайка М6.4		
				ГОСТ 5915-70	10	

Инв.№подл. | Подп. и дата | Взам.инв.№ | Инв.№дубл. | Подп. и дата

Изм. Лист N докум. Подп. Дата

УП1

Лист 6

Копировал: Формат А1

Формат	Зона	Поз.	Обозначение	Наименование	Кол.	Примечание
		8		Гайка М12.4		
				ГОСТ 5915-70	8	
		9		Шайба 6		
				ГОСТ 11371-78	10	
				Материалы		Поставляются по проекту 08
		10		Стеклоткань		
				ТСТ6 ТУ6-11-118-75	0,09кг	2,3х0,5м
		11		Проволока К02		
				ГОСТ 792-67	0,51кг	22м
		12		Плита минерало-		
				ватная ПМ75		
				1000х500х60 ГОСТ 9573-72	4,4	кг
		13		Рубероид РКМ-350Б		
				ГОСТ 10923-76	227кг	8,4м²
		14		Битум ГОСТ 9548-74	5	кг
				УП1-07		
				Сборочные единицы		
11		2	УП1.02-07	Патрубок	1	
11		3	УП1.03-07	Хомут	1	
				Детали		
11		4	УП1.00.01	Шайба	8	
11		5	УП1.00.02-07	Прокладка	1	
				Стандартные изделия		
		6		Болт М8х20.36		
				ГОСТ 7798-70	12	
		7		Гайка М8.4		
				ГОСТ 5915-70	12	
		8		Гайка М12.4		
				ГОСТ 5915-70	8	
		9		Шайба 6		
				ГОСТ 11371-78	12	

Инв.№подл. | Подп. и дата | Взам.инв.№ | Инв.№дубл. | Подп. и дата

Изм. Лист N докум. Подп. Дата

УП1

Лист 7

Копировал: Формат А1

Формат	Зона	Поз.	Обозначение	Наименование	Кол.	Примечание
				Материалы		Поставляются по проекту 08
		10		Стеклоткань		
				ТСТ6 ТУ6-11-118-75	0,1кг	8,5х0,7м
		11		Проволока К02		
				ГОСТ 792-67	0,7кг	28м
		12		Плита минерало-		
				ватная ПМ75		
				1000х500х60 ГОСТ 9573-72	4,4	кг
		13		Рубероид РКМ-350Б		
				ГОСТ 10923-76	218кг	10м²
		14		Битум ГОСТ 9548-74	7	кг
				УП1-08		
				Сборочные единицы		
11		2	УП1.02-08	Патрубок	1	
11		3	УП1.03-08	Хомут	1	
				Детали		
11		4	УП1.00.01	Шайба	8	
11		5	УП1.00.02-08	Прокладка	1	
				Стандартные изделия		
		6		Болт М8х20.36		
				ГОСТ 7798-70	12	
		7		Гайка М8.4		
				ГОСТ 5915-70	12	
		8		Гайка М12.4		
				ГОСТ 5915-70	8	
		9		Шайба 6		
				ГОСТ 11371-78	12	
				Материалы		Поставляются по проекту 08
		10		Стеклоткань		
				ТСТ6 ТУ6-11-118-75	0,4кг	3,5х0,6м²
		11		Проволока К02		

Инв.№подл. | Подп. и дата | Взам.инв.№ | Инв.№дубл. | Подп. и дата

Изм. Лист N докум. Подп. Дата

УП1

Лист 8

Копировал: Формат А1

Формат	Зона	Поз.	Обозначение	Наименование	Кол.	Примечание
				ГОСТ 792-67	0,81кг	33м
		12		Плита минераловатная ПМ75		
				1000×500×60 ГОСТ 9573-72	4,4кг	
		13		Рубероид РКМ 350-Б		
				ГОСТ 10923-76	27,8кг	10м²
		14		Битум ГОСТ 9548-74	7	кг
				УП1-09		
				Сборочные единицы		
11		2	УП1.02-09	Патрубок	1	
11		3	УП1.03-09	Хомут	1	
				Детали		
11		4	УП1.00.01	Шайба	8	
11		5	УП1.00.02-09	Прокладка	1	
				Стандартные изделия		
		6		Болт М8×20.36		
				ГОСТ 7798-70	12	
		7		Гайка М8.4		
				ГОСТ 5915-70	12	
		8		Гайка М12.4		
				ГОСТ 5915-70	8	
		9		Шайба 8		
				ГОСТ 11371-78	12	
				Материалы		Поставляются по проекту 08
		10		Стеклоткань		
				ТСТБ ТУБ-II-118-75	0,15кг	3,5×0,5м
		11		Проволока К02		
				ГОСТ 792-67	0,91кг	37м
		12		Плита минераловатная ПМ75		

Изм | Лист | № докум. | Подп. | Дата

УП1

Лист 9

Копировал: [illegible] Формат 11

Формат	Зона	Поз.	Обозначение	Наименование	Кол.	Примечание
				1000×500×60 ГОСТ 9573-72	4,4	кг
		13		Рубероид РКМ-350Б		
				ГОСТ 10923-76	0,78кг	10м²
		14		Битум ГОСТ 9548-74	7	кг
				УП1-10		
				Сборочные единицы		
11		2	УП1.02-10	Патрубок	1	
11		3	УП1.03-10	Хомут	1	
				Детали		
11		4	УП1.00.01	Шайба	8	
11		5	УП1.00.02-10	Прокладка	1	
				Стандартные изделия		
		6		Болт М8-20.36		
				ГОСТ 7798-70	16	
		7		Гайка М8.4		
				ГОСТ 5915-70	16	
		8		Гайка М12.4		
				ГОСТ 5915-70	8	
		9		Шайба 8		
				ГОСТ 11371-78	16	
				Материалы		Поставляются по проекту 08
		10		Стеклоткань		
				ТСТБ ТУБ-II-118-75	0,23кг	4,6×0,75м
		11		Проволока К02		
				ГОСТ 792-67	1,01кг	41м
		12		Плита минераловатная ПМ75		
				1000×500×60 ГОСТ 9573-72	6,6	кг
		13		Рубероид РКМ-350Б		
				ГОСТ 10923-76	3,5кг	13м²

Изм | Лист | № докум. | Подп. | Дата

УП1

Лист 10

Копировал: [illegible] Формат: 11

Формат	Зона	Поз.	Обозначение	Наименование	Кол.	Примечание
		14		Битум ГОСТ 9548-74	9	кг
				УП1-11		
				Сборочные единицы		
11		2	УП1.02.-11	Патрубок	1	
11		3	УП1.03-11	Хомут	1	
				Детали		
11		4	УП1.00.01	Шайба	8	
11		5	УП1.00.02-11	Прокладка	1	
				Стандартные изделия		
		6		Болт М10×20.36		
				ГОСТ 7798-70	18	
		7		Гайка М10.4		
				ГОСТ 5915-70	18	
		8		Гайка М12.4		
				ГОСТ 5915-70	8	
		9		Шайба 10		
				ГОСТ 11371-78	18	
				Материалы		Поставляются по проекту 08
		10		Стеклоткань		
				ТСТБ ТУБ-II-118-75	0,15кг	4,6×0,5м
		11		Проволока К02		
				ГОСТ 792-67	1,1кг	45м
		12		Плита минераловатная ПМ75		
				1000×500×60 ГОСТ 9573-72	5,6	кг
		13		Рубероид РКМ-350Б		
				ГОСТ 10923-76	3,5кг	13м²
		14		Битум ГОСТ 9548-74	9	кг

Изм | Лист | № докум. | Подп. | Дата

УП1

Лист 11

Копировал: [illegible] Формат: 11

Формат	Зона	Поз.	Обозначение	Наименование	Кол.	Примечание
				Документация		
12			УП1.01.СБ	Сборочный чертеж		
				Детали		
11		1	УП1.01.00.01	Тяга	1	
11		2	УП1.01.00.02	Труба	1	
11		3	УП1.01.00.03	Штырь	1	
11		4	УП1.01.00.04	Плита	1	
11		5	УП1.01.00.05	Шайба	1	
11		6	УП1.01.00.06	Косынка	3	
				Стандартные изделия		
		7		Гайка М12.4		
				ГОСТ 5915-70	3	

Изм | Лист | № докум. | Подп. | Дата

УП1.01

Разраб. Балабина

Пров. Пронский

Н.контр. Пронский

Утв. Демьянов

Кронштейн

Лит. | Лист | Листов 1

ММСС СССР Главпромвентиляция ГПИ Проектпромвентиляция

Копировал: [illegible] Формат: 11

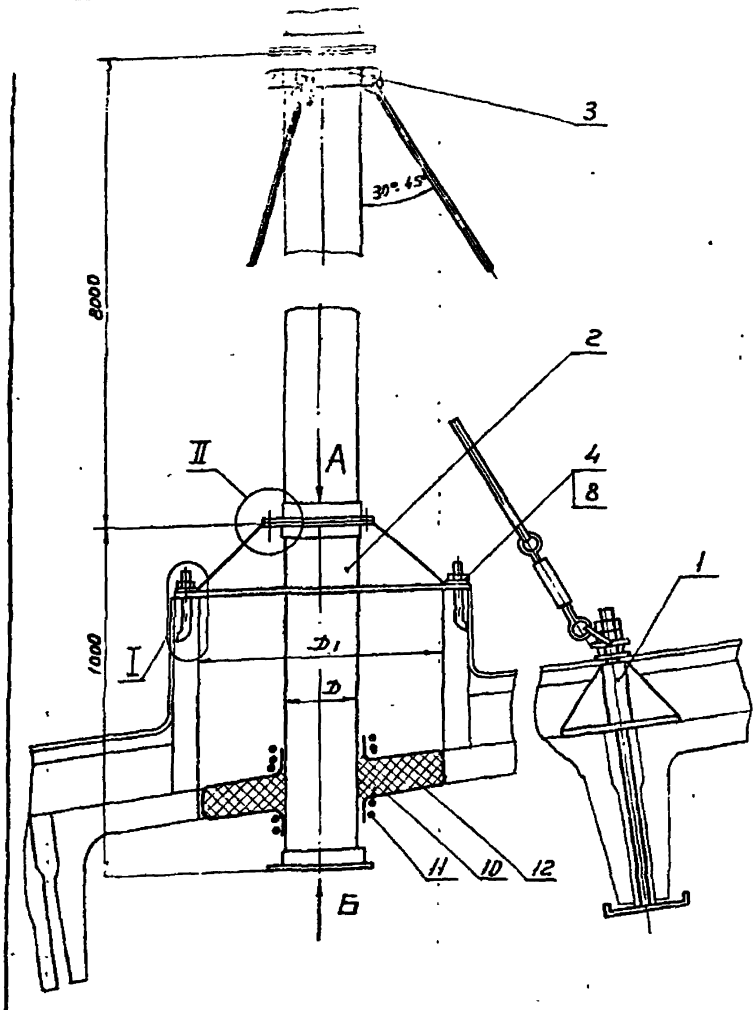

Вид А

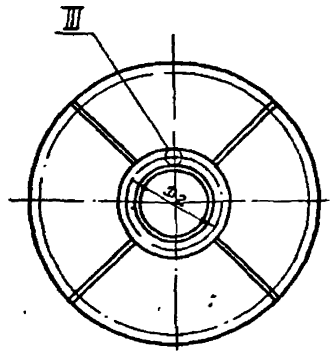

Вид Б

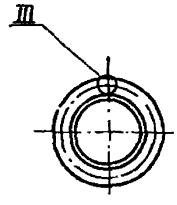

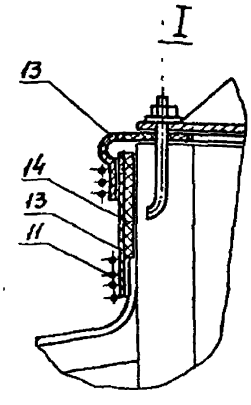

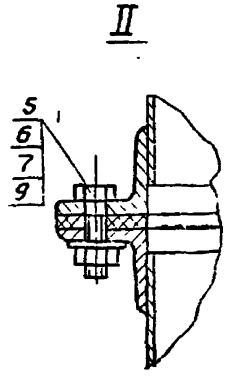

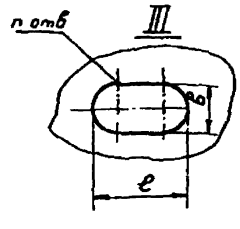

Размеры в мм

Обозначение	Д	Д1	Д2	n	в×е	Масса кг
УП1	200	400	230	6	7×10	75
01	250		280			76,5
02	280		310	8		78,5
03	315		345			80
04	400	700	430	10		109
05	450		480			110
06	500		530			111
07	630	1000	660	12	10×16	144
08	710		740			145
09	800		830			146
10	1000	1450	1040	16		205
11	1250		1295	18	12×18	203

1. Гидроизоляция (поз 11, 13, 14) от атмосферных осадков и теплоизоляция (поз 10, 11, 12) от образования конденсата производится при монтаже по проекту 08
2. Размеры для справок.

Изм.	Лист	№ докум.	Подп.	Дата	УП1 СБ				
Разраб.	Шегтова				Узел прохода сборочный чертеж		Лит.	Масса	Масштаб
Пров.	Прокушев							Ст. табл.	—
Н. контр.	Сальников						Лист	Листов 1	
Нач. отд.	Зубов						Минсельстрой СССР ГПИ Проектпромстальконструкция		
Гл. контр.	Зубов								

Копировал

Инв. № подл. | Подп. и дата | Взам. инв. № | Инв. № дубл. | Подп. и дата

УП1.01.СБ

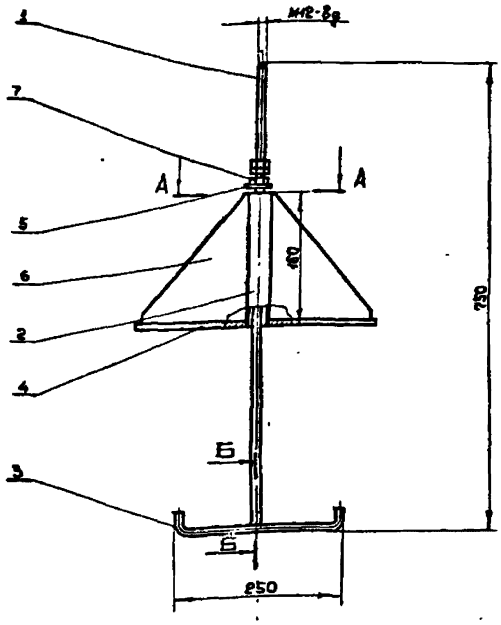

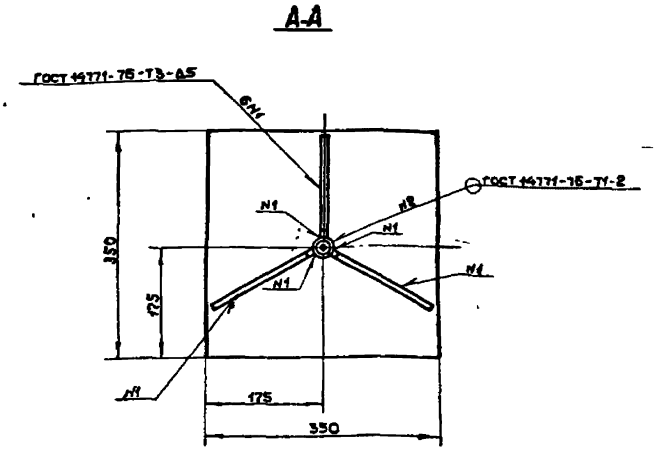

Размеры для справок

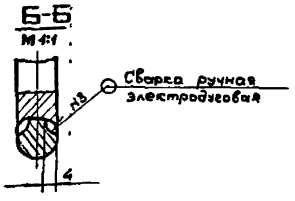

Изм.	Лист	N докум.	Подп.	Дата
Разраб.	Самойлина			
Пров.	Пронский			
Т.контр.	Шевалдов			
Гл.спец.	Демьянов			
Н.контр.	Пронский			
Утв.	Кавун			

УП1. 01. СБ

Кронштейн
Сборочный чертеж

Лит.	Масса	Масштаб
	7,5	1:5
Лист	Листов 1	

ммсс СССР
Главпромвентиляция
ГПИпроектпромвентиляция

Копировал:

Формат А4

УП1.01.00.01

12,5 √(√)

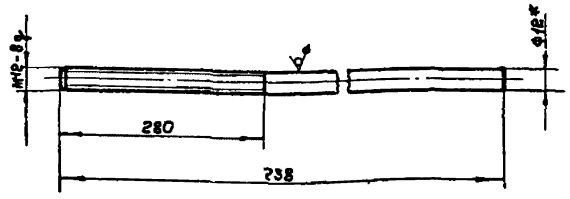

1 *Размер для справок.
2 Предельные отклонения размеров: валов по h14, остальные $\pm \frac{IT14}{2}$.

Изм.	Лист	N докум.	Подп.	Дата
Разраб.	Самойлина			
Пров.	Пронский			
Т.контр.	Шевалдов			
Н.контр.	Пронский			
Утв.	Демьянов			

УП1.01.00.01

Тяга

Лит.	Масса	Масштаб
	0,65	1:2
Лист	Листов 1	

Круг В1Р ГОСТ 8550-71
Ст3 ГОСТ 535-79

ммсс СССР
Главпромвентиляция
ГПИпроектпромвентиляция

Копировал:

Формат А4

УП1.01.00.03

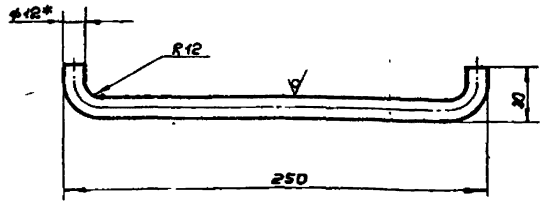

1 *Размер для справок.
2 Длина развернутой детали 270мм.
3 Предельные отклонения размеров: валов по h14, остальные $\pm \frac{IT14}{2}$.

Изм.	Лист	N докум.	Подп.	Дата
Разраб.	Самойлина			
Пров.	Пронский			
Т.контр.	Шевалдов			
Н.контр.	Пронский			
Утв.	Демьянов			

УП1. 01. 00. 03

Штырь

Лит.	Масса	Масштаб
	0,24	1:2
Лист	Листов 1	

Круг В1Г ГОСТ 2590-71
Ст3 ГОСТ 535-79

ммсс СССР
Главпромвентиляция
ГПИпроектпромвентиляция

Копировал:

Формат А4

Сверена:

Серия 5.904-10

УП1.01.00.04

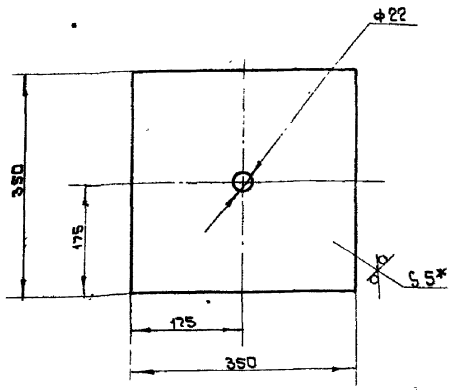

1 Предельные отклонения размеров: отверстий по H14, валов по h14.

2. *Размер для справок

Изм	Лист	N докум.	Подп.	Дата
Разраб.		Балабина		
Пров.		Пронский		
Т.контр.		Щеглова		
Н.контр.		Пронский		
Утв.		Демьянов		

УП1.01.00.04

Плита

Лит.	Масса	Масштаб
	4,8	1:5

Лист | Листов 1

Лист Б-ПН-5.0 ГОСТ 19903-74 Ст.3 Кп ГОСТ 14637-69

ММСС СССР Главпромвентиляция ПИПроектпромвентиляция

Копировал: Формат: 11

УП1.01.00.06

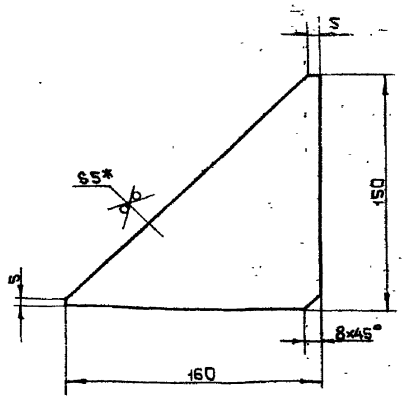

1 Предельные отклонения размеров $\pm \frac{JT14}{2}$

2. *Размер для справок

Изм	Лист	N докум.	Подп.	Дата
Разраб.		Балабина		
Пров.		Пронский		
Т.контр.		Щеглова		
Н.контр.		Пронский		
Утв.		Демьянов		

УП1.01.00.06

Косынка

Лит.	Масса	Масштаб
	0,5	1:2

Лист | Листов 1

Лист Б-ПН-5.0 ГОСТ 19903-74 Ст.3 Кп ГОСТ 14637-69

ММСС СССР Главпромвентиляция ПИПроектпромвентиляция

Копировал: Формат: 11

УП1.01.00.05

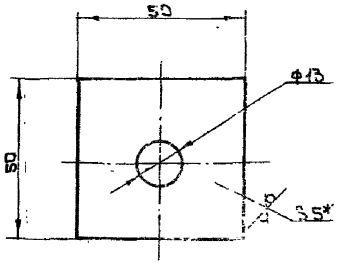

1 Предельные отклонения размеров: отверстий по H14, валов по h14.

2. *Размер для справок.

Изм	Лист	N докум.	Подп.	Дата
Разраб.		Балабина		
Пров.		Пронский		
Т.контр.		Щеглова		
Н.контр.		Пронский		
Утв.		Демьянов		

УП1.01.00.05

Шайба

Лит.	Масса	Масштаб
	0,09	1:1

Лист | Листов 1

Лист Б-ПН-5.0 ГОСТ 19903-74 Ст.3 Кп ГОСТ 14637-69

ММСС СССР Главпромвентиляция ПИПроектпромвентиляция

Копировал: Формат: 11

УП1.01.00.02

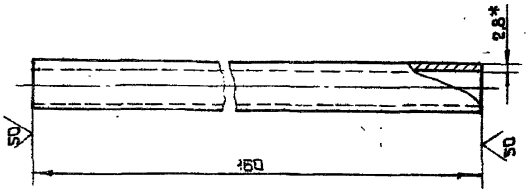

1 Предельные отклонения размеров: валов по h14.

2 *Размер для справок

Изм	Лист	N докум.	Подп.	Дата
Разраб.		Балабина		
Пров.		Пронский		
Т.контр.		Щеглова		
Н.контр.		Пронский		
Утв.		Демьянов		

УП1.01.00.02

Труба

Лит.	Масса	Масштаб
	0,2	1:1

Лист | Листов 1

Труба 15×2,8 ГОСТ 3262-75

ММСС СССР Главпромвентиляция ПИПроектпромвентиляция

Копировал: Формат: 11

Серия 5.902-10

Формат	Зона	Поз.	Обозначение	Наименование	Кол.	Примечание
				Документация		
А2			УП1.02.СБ	Сборочный чертеж		
			Переменные данные для исполнений			
				УП1.02		
				Детали		
А4		1	УП1.02.01	Патрубок	1	
А4		2	УП1.02.02	Ребро	4	
А4		3	УП1.02.03	Кольцо	1	
				Прочие изделия		
		4		Фланец СТД 201.00.000-06 ТУ36-1508-75	2	0,55кг
				УП1.02-01		
				Детали		
А4		1	УП1.02.01-01	Патрубок	1	
А4		2	УП1.02.02-01	Ребро	4	
А4		3	УП1.02.03-01	Кольцо	1	
				Прочие изделия		
		4		Фланец СТД 201.00.000-08 ТУ36-1508-75	2	0,57кг
				УП1.02-02		
				Детали		
А4		1	УП1.02-01-02	Патрубок	1	
А4		2	УП1.02.02-02	Ребро	4	
А4		3	УП1.02.03-02	Кольцо	1	
				Прочие изделия		

Инв.№ подл. | Подп. и дата | Взам.инв.№ | Инв.№ дубл. | Подп. и дата

Изм. Лист № докум. Подп. Дата
Разраб. Шеремет
Пров. Пронякин
Н.контр. Пронякин
Утв. Земляной

УП1.02
Патрубок
Лит. | Масса | Масштаб
Лист 4 Листов
ГИПроектромонтажспецмонтаж

Копировал: Ко | Формат А4

Формат	Зона	Поз.	Обозначение	Наименование	Кол.	Примечание
				Фланец СТД 201.00.000-09 ТУ36-1508-75	2	0,78кг
				УП1.02-03		
				Детали		
А4		1	УП1.02.01-03	Патрубок	1	
А4		2	УП1.02.02-03	Ребро	4	
А4		3	УП1.02.03-03	Кольцо	1	
				Прочие изделия		
				Фланец СТД 201.00.000-10 ТУ36-1508-75	2	0,83кг
				УП1.02-04		
				Детали		
А4		1	УП1.02.01-04	Патрубок	1	
А4		2	УП1.02.02-04	Ребро	6	
А4		3	УП1.02.03-04	Кольцо	1	
				Прочие изделия		
				Фланец СТД 201.00.000-12 ТУ36-1508-75	2	1,48кг
				УП1.02-05		
				Детали		
А4		1	УП1.02.01-05	Патрубок	1	
А4		2	УП1.02.02-05	Ребро	6	
А4		3	УП1.02.03-05	Кольцо	1	
				Прочие изделия		
				Фланец СТА		

Инв.№ подл. | Подп. и дата | Взам.инв.№ | Инв.№ дубл. | Подп. и дата

Изм. Лист № докум. Подп. Дата

УП1.02

Лист 2

Копировал: Ко | Формат А4

Формат	Зона	Поз.	Обозначение	Наименование	Кол.	Примечание
				201.00.000-13 ТУ36-1508-75	2	1,53кг.
				УП1.02-06		
				Детали		
А4		1	УП1.02.01-06	Патрубок	1	
А4		2	УП1.02.02-06	Ребро	6	
А4		3	УП1.02.03-06	Кольцо	1	
				Прочие изделия		
		4		Фланец СТД 201.00.000-14 ТУ36-1508-75	2	1,84кг
				УП1.02-07		
				Детали		
А4		1	УП1.02.01-07	Патрубок	1	
А4		2	УП1.02.02-07	Ребро	6	
А4		3	УП1.02.03-07	Кольцо	1	
				Прочие изделия		
		4		Фланец СТД 201.00.000-16 ТУ36-1508-75	2	2,94кг
				УП1.02-08		
				Детали		
А4		1	УП1.02.01-08	Патрубок	1	
А4		2	УП1.02.02-08	Ребро	6	
А4		3	УП1.02.03-08	Кольцо	1	
				Прочие изделия		
		4		Фланец СТД 201.00.000-17		

Инв.№ подл. | Подп. и дата | Взам.инв.№ | Инв.№ дубл. | Подп. и дата

Изм. Лист № докум. Подп. Дата

УП1.02

Лист 3

Копировал: Ко | Формат А4

Формат	Зона	Поз.	Обозначение	Наименование	Кол.	Примечание
				ТУ36-1508-75	2	3,31кг
				УП1.02-09		
				Детали		
А4		1	УП1.02.01-09	Патрубок	1	
А4		2	УП1.02.02-06	Ребро	6	
А4		3	УП1.02.03-09	Кольцо	1	
				Прочие изделия		
		4		Фланец СТД 201.00.000-18 ТУ36-1508-75	2	3,74кг
				УП1.02-10		
				Детали		
А4		1	УП1.02.01-10	Патрубок	1	
А4		2	УП1.02.02-09	Ребро	6	
А4		3	УП1.02.03-10	Кольцо	1	
				Прочие изделия		
				Фланец СТД 201.00.000-20 ТУ36-1508-75	2	6,08кг
				УП1.02-11		
				Детали		
А4		1	УП1.02.01-11	Патрубок	1	
А4		2	УП1.02.02-10	Ребро	8	
А4		3	УП1.02.03-11	Кольцо	1	
				Прочие изделия		
		4а		Фланец СТА 201.00.000-22 ТУ31-1508-75	2	8,58кг

Инв.№ подл. | Подп. и дата | Взам.инв.№ | Инв.№ дубл. | Подп. и дата

Изм. Лист № докум. Подп. Дата

УП1.02

Лист 4

Копировал: Ко | Формат А4

УП1.02 СБ

Серия 5.904-10

Рис.1

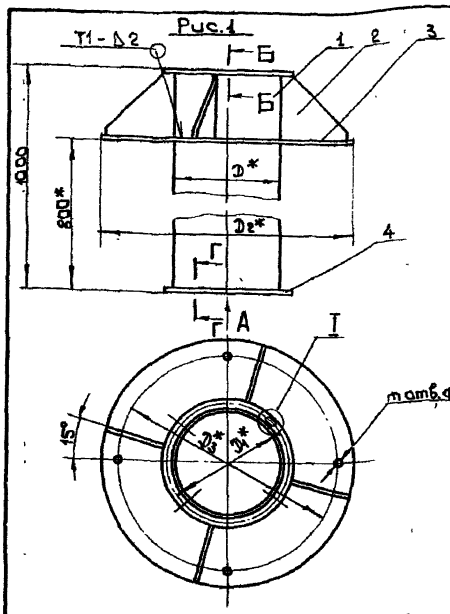

Рис.2

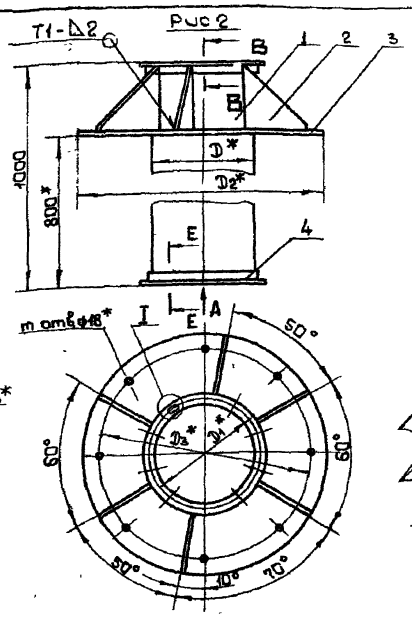

Вид А

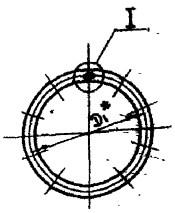

Б-Б

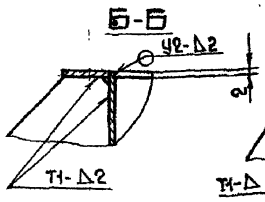

В-В

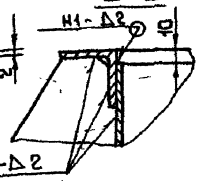

Г-Г

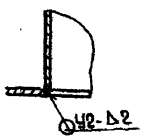

Е-Е

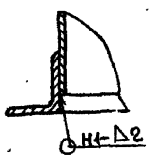

Рис.3

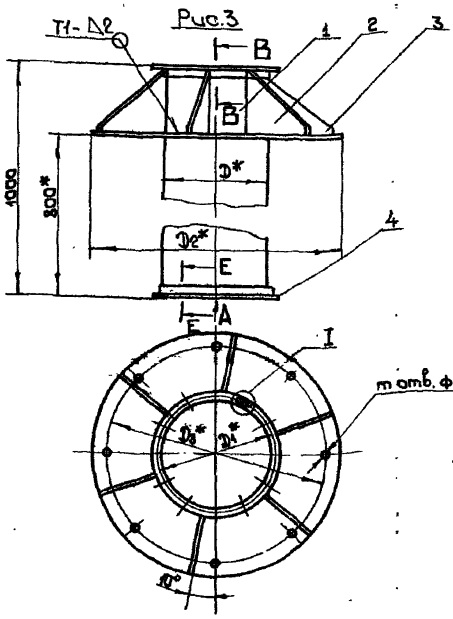

Рис.4

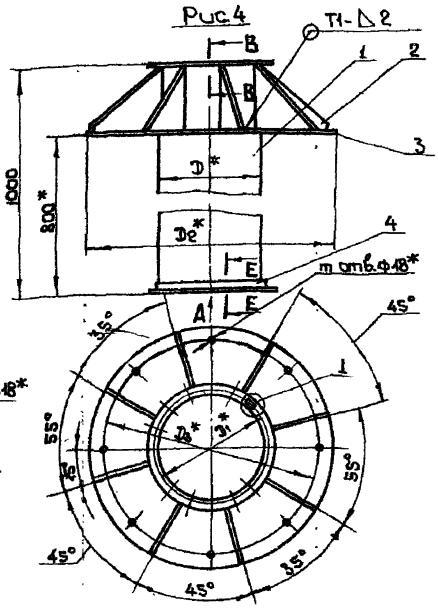

I

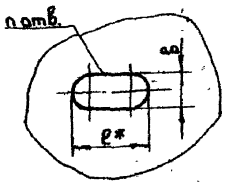

Размеры в мм

Обозначение	Рис.	D	D1	n	b×l	D2	D3	n1	Масса, кг
УП1.02	1	200	230	6	7×10	540	472	4	21,55
-01		250	280						23,18
-02		280	310	8					24,05
-03		315	345						25,09
-04	2	400	430	10		840	772	8	44,54
-05		450	480						45,38
-06		500	530						46,28
-07	3	630	660	12	10×16	1140	1072		70,45
-08		710	740						70,68
-09		800	830						70,75
-10	4	1000	1040	16	12×18	1590	1522		117,38
-11		1250	1295	18					143,4

1 Сварку производить по ГОСТ 14771-76

2 Предельные отклонения размеров:
валов по h16, остальных $\pm\frac{IT16}{2}$

3*Размеры для справок.

				УП1.02 СБ	
Изм.	Лист	№докум.	Подп.	Дата	
Разраб.		Шеглова			Патрубок
Пров.		Пронский			Сборочный чертеж
Н.контр.		Пронский			
Гл.спец.		Земьянов			
Гл.контр.		Пронский			
Утв.		Коган			

Лит. | Масса | Масштаб
| | | см. тобл. | —

Лист | Листов 1

ЦИТП Госстроя СССР Гипропромвентиляция Гипроспецпромвентиляция

Копировал: | Формат А2

Инв.№подл. | Подп. и дата | Взам.инв.№ | Инв.№дубл. | Подп. и дата

Серия 5.904-10

УП1.02.01

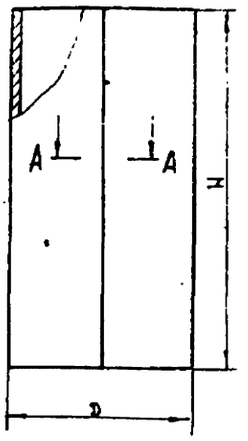

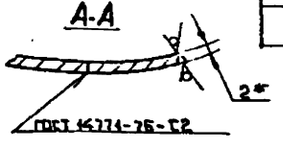

Размеры в мм

Обозначение	H	D	L	Масса кг
УП1.02.01	995	200	622	9,73
-01		250	779	12,18
-02		280	873	13,65
-03		315	983	15,37
-04	990	400	1250	19,23
-05		450	1407	21,65
-06		500	1564	24,22
-07		630	1972	30,34
-08		710	2225	34,2
-09		800	2506	38,56
-10		1000	3134	48,22
-11		1250	3419	60,3

1 Предельные отклонения размеров: валов по h16
2 *Размер для справок
3 L-длина развернутой детали

Изм.	Лист	N докум.	Подп.	Дата
Разраб.		Гвин		
Провер.		Пронский		
Т.контр.		Щеглова		
Н.контр.		Пронский		
Утв.		Демьянов		

УП1.02.01

Патрубок

Лит. | Масса: См. табл. | Масштаб: —

Лист | Листов 1

Лист Б-ПН-2 ГОСТ 19903-74 III-3 Ст3 Кп ГОСТ 16523-70

ММСС СССР Главпромвентиляция ГПИ Проектпромвентиляция

Копировал: Формат: 11

УП1.02.02

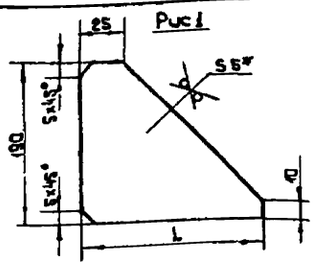

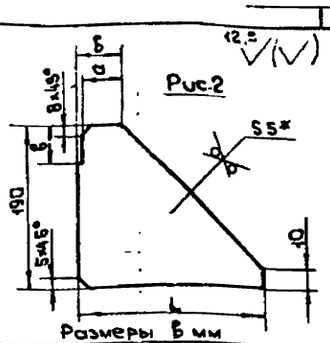

Размеры в мм

Обозначение	Рис.	L	d	b	Масса, кг
УП1.02-02	1	165	—	—	0,74
-01		140			0,66
-02		125			0,6
-03		107			0,54
-04	2	215	18	22	0,94
-05		190			0,84
-06		165			0,74
-07		250			1,08
-08		210			0,91
-09		250	23	27	1,25
-10		165	27	31	0,78
-11	1	295	—	—	1,19
-12		180			1,14
-13		262			1,07

1 Предельные отклонения размеров $\pm\frac{JT14}{2}$
2 *Размер для справок

Изм.	Лист	N докум.	Подп.	Дата
Разраб.		Гвин		
Пров.		Пронский		
Т.контр.		Щеглова		
Н.контр.		Пронский		
Утв.		Демьянов		

УП1.02.02

Ребро

Лит. | Масса: см. табл. | Масштаб: -

Лист | Листов 1

Лист Б-ПН-5 ГОСТ 19903-74 Ст.3 Кп ГОСТ 14637-69

ММСС СССР Главпромвентиляция ГПИ Проектпромвентиляция

Копировал: Формат

УП1.02.03

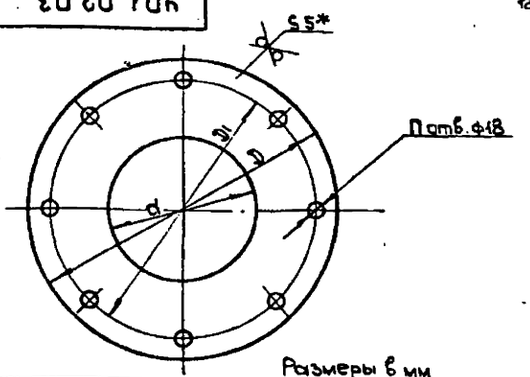

Размеры в мм

Обозначение	d	D	D_1	П	Масса, кг.
УП1.02.03	200	540	472	4	7,76
-01	250				7,02
-02	280				6,5
-03	315				5,9
-04	400	840	772	8	16,75
-05	450				15,43
-06	500				14,6
-07	630	1140	1072		27,75
-08	710				24,4
-09	800				20,25
-10	1000	1590	1522		47,0
-11	1250				29,7

1 Предельные отклонения размеров, отверстий по H14, валов по h14
2 *Размер для справок

Изм.	Лист	N докум.	Подп.	Дата
Разраб.		Гвин		
Пров.		Пронский		
Т.контр.		Щеглова		
Н.контр.		Пронский		
Утв.		Демьянов		

УП1.02.03

Кольцо

Лит. | Масса: См. табл. | Масштаб: -

Лист | Листов 1

Лист Б-ПН-5 ГОСТ 19903-74 Ст3 Кп ГОСТ 14637-69

ММСС СССР Главпромвентиляция ГПИ Проектпромвентиляция

Копировал: Формат

УП1.03.01

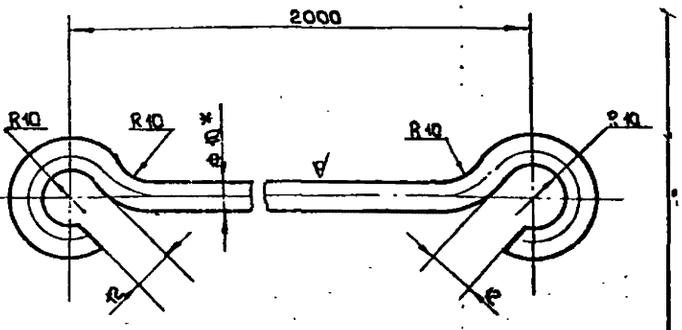

1 Предельные отклонения размеров: валов по h14, остальных $\pm\frac{JT14}{2}$
2 Длина развернутой детали - 2128 мм.
3 *Размер для справок.

Изм.	Лист	N докум.	Подп.	Дата
Разраб.		Гвин		
Пров.		Пронский		
Т.контр.		Щеглова		
Н.контр.		Пронский		
Утв.		Демьянов		

УП1.03.01

Тяга

Лит. | Масса: 0,8 | Масштаб: 1:1

Лист | Листов 1

Круг Б10 ГОСТ 2590-71 Ст3 Кп ГОСТ 535-75

ММСС СССР Главпромвентиляция ГПИ Проектпромвентиляция

Копировал: Формат

Серия 5.904-10

Формат	Зона	Поз.	Обозначение	Наименование	Кол.	Примечание
				Документация		
12			УП1.03	Сборочный чертеж		
				Детали		
11		1	УП1. 03.01	Тяга	15	
11		2	УП1. 03. 02	Серьга	3	
11		3	УП1. 01. 00.05	Шайба	3	
11		4	УП1. 03. 03	Ухо	2	
				Стандартные изделия		
		5		Болт М12×35.36		
				ГОСТ 7798-70	2	
		6		Гайка М12.4		
				ГОСТ 5915-70	2	
		7		Талреп 2.0 УУ-3С		
				ГОСТ 9690-71	3	
			Переменные данные для исполнений			
				УП1. 03		
11		8	УП1. 03. 04	Полухомут	2	
				УП1. 03-01		
11		8	УП1. 03. 04-01	Полухомут	2	
				УП1. 03-02		
11		8	УП1. 03. 04-02	Полухомут	2	
				УП1. 03-03		
11		8	УП1. 03. 04-03	Полухомут	2	

УП1. 03

Изм	Лист	N докум.	Подп.	Дата
Разраб.		Гвин		
Пров.		Пронский		
Н.контр.		Пронский		
Утв.		[illegible]		

Хомут

Лит	Лист	Листов
	1	2

МИСС СССР Главпромвентиляция [illegible]

Копировал: В. — Формат 11

Формат	Зона	Поз.	Обозначение	Наименование	Кол.	Примечание
				УП1. 03-04		
11		8	УП1. 03.04-04	Полухомут	2	
				УП1. 03-05		
11		8	УП1. 03. 04-05	Полухомут	2	
				УП1. 03-06		
11		8	УП1. 03. 04-06	Полухомут	2	
				УП1. 03-07		
11		8	УП1. 03. 04-07	Полухомут	2	
				УП1. 03-08		
11		8	УП1. 03. 04-08	Полухомут	2	
				УП1. 03-09		
11		8	УП1. 03. 04-09	Полухомут	2	
				УП1. 03-10		
11		8	УП1. 03. 04-10	Полухомут	2	
				УП1. 03-11		
11		8	УП1. 03. 04-11	Полухомут	2	

УП1. 03

Лист 2

Копировал: В. — Формат 11

УП1. 03. СБ

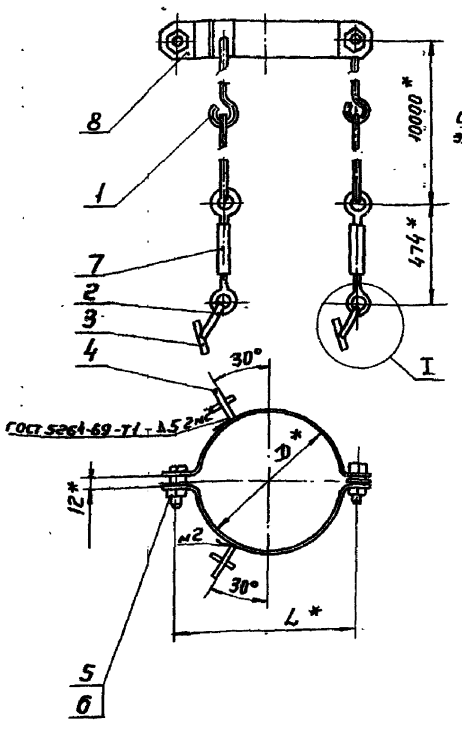

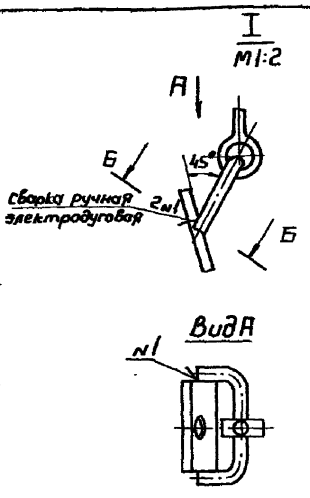

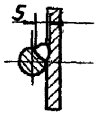

Размеры в мм

Обозначение	D	L	Масса кг
УП1 03	200	250	7,1
-01	250	300	7,4
-02	280	330	7,6
-03	315	365	7,8
-04	400	450	8,4
-05	450	500	8,7
-06	500	550	9,0
-07	630	680	9,8
-08	710	760	10,3
-09	800	850	10,8
-10	1000	1050	12,0
-11	1250	1300	13,6

1. Ушки тяг после установки подогнуть и заварить.
2. Предельные отклонения размеров $\pm \frac{УТ14}{2}$
3. * Размеры для справок.

УП1. 03 СБ

Изм	Лист	N докум.	Подп.	Дата
Разраб.		Гвин		
Пров.		Пронский		
Т.контр.		Шеглова		
Гл.спец.		Демьянов		
Н.контр.		Пронский		
Утв.		Каган		

Хомут Сборочный чертеж

Лит	Масса	Масштаб
	См. табл.	—

Лист | Листов 1

МИСС СССР Главпромвентиляция ГПИ Проектпромвентиляция

Копировал: В. — Формат 12

Серия 5.904-10

УП1.03.02

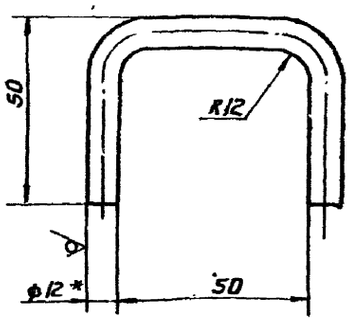

1. Предельные отклонения размеров: валов по h14, остальных $\pm \frac{IT14}{2}$
2. Длина развернутой детали - 135 мм
3. * Размер для справок

Изм.	Лист	N док.	Подп.	Дата
Разраб.		Гвин		
Пров.		Пронский		
Т.контр.		Щеглова		
Н.контр.		Пронский		
Утв.		Демьянов		

УП1.03.02 Серьга

Лит	Масса	Масштаб
	0,055	1:1
Лист	Листов 1	

Круг $\frac{B12\ ГОСТ\ 2590-71}{Ст3\ кп\ ГОСТ\ 535-79}$

МИСС СССР Главпромвентиляция ГПИ Проектпромвентиляция

Копировал: В. Формат: А4

УП1.03.03

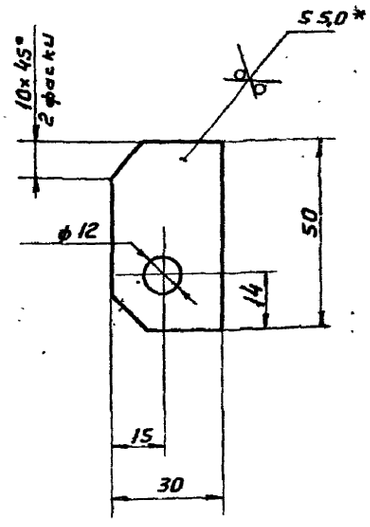

1. Предельные отклонения размеров: отверстий по H14, валов по h14, остальных $\pm \frac{IT14}{2}$
2. * Размер для справок

Изм.	Лист	N док.	Подп.	Дата
Разраб.		Гвин		
Пров.		Пронский		
Т.контр.		Щеглова		
Н.контр.		Пронский		
Утв.		Демьянов		

УП1.03.03 Ухо

Лит	Масса	Масштаб
	0,058	1:1
Лист	Листов 1	

Лист Б-ПН-50 ГОСТ 19903-74 / Ст3 кп ГОСТ 14637-69

МИСС СССР Главпромвентиляция ГПИ Проектпромвентиляция

Копировал: В. Формат: А4

УП1.03.04

Размеры в мм

Обозначение	R	L_1	L_2	L	Масса, кг
УП1.03.04	100	250	280	375	0,74
-01	125	300	330	454	0,89
-02	140	330	360	500	1,00
-03	157,5	365	395	556	1,09
-04	200	450	480	688	1,35
-05	225	500	530	766	1,5
-06	250	550	580	845	1,66
-07	315	680	710	1048	2,06
-08	355	760	790	1175	2,31
-09	400	850	880	1315	2,58
-10	500	1050	1080	1625	3,19
-11	625	1300	1330	2020	3,97

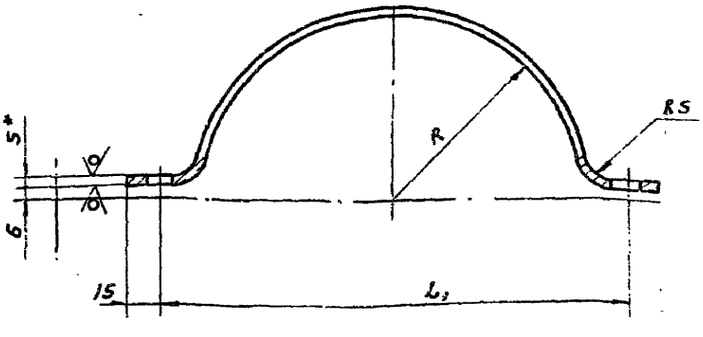

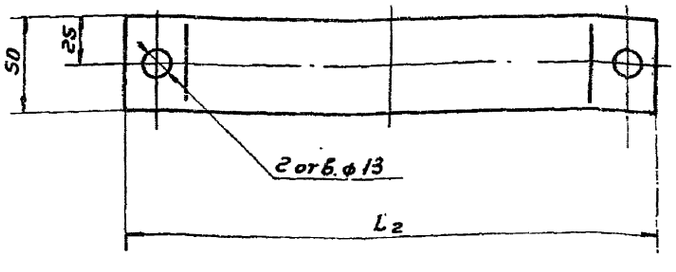

1. Предельные отклонения размеров: отверстий по H14, валов по h14, остальных $\pm \frac{IT14}{2}$
2. * Размер для справок
3. L - длина развернутой детали

Изм.	Лист	N док.	Подп.	Дата
Разраб.		Гвин		
Пров.		Пронский		
Т.контр.		Щеглова		
Н.контр.		Пронский		
Утв.		Демьянов		

УП1.03.04 Полухомут

Лит	Масса	Масштаб
	См. табл.	—
Лист	Листов 1	

Лист Б-ПН-50 ГОСТ 19904-74 / Ст3 кп ГОСТ 14637-69

МИСС СССР Главпромвентиляция ГПИ Проектпромвентиляция

Копировал: В. Формат: А4

Инв.№ подл. | Подп. и дата | Взам.инв.№ | Инв.№ дубл. | Подп. и дата

Серия 5.904-10

Формат	Зона	Поз.	Обозначение	Наименование	Кол.	Примечание
				Документация		
22			УП2. СБ	Сборочный чертеж		
22			УП2	Технические требования		
				Сборочные единицы		
11		1	УП1.01	Кронштейн	3	
			Переменные данные для исполнений			
				УП2		
				Сборочные единицы		
11		2	УП2.01	Патрубок	1	
11		3	УП1.03	Хомут	1	
11		4	УП2.02	Клапан	1	
				Детали		
11		5	УП1.00.01	Шайба	4	
11		6	УП1.00.02	Прокладка	1	
				Стандартные изделия		
		7		Болт М6×20.36		
				ГОСТ 7798-70	6	
		8		Гайка М6.4		
				ГОСТ 5915-70	6	
		9		Гайка М12.4		
				ГОСТ 5915-70	4	
		10		Шайба 6		
				ГОСТ 11371-78	6	
				Материалы		Поставляются по проекту 08
		11		Стеклоткань		
				ТСТ6 ТУ6-II-118-75	0,005 кг	1,3×0,6м
		12		Проволока К02		
				ГОСТ 792-67	0,3кг	12м
		13		Плита минерало-		

Изм	Лист	N докум.	Подп.	Дата
Разраб.	Щеглова			
Пров.	Пронский			
Т.контр.	Пронский			
Утв.	Демьянов			

УП2

Узел прохода

Лит	Лист	Листов
	1	22

ММСС СССР Главпромвентиляция ТИПроектпромвентиляция

Подп. и дата | Инв. N дубл. | Взам. инв. N | Подп. и дата | Инв. N подл.

Копировал: Формат 11

Формат	Зона	Поз.	Обозначение	Наименование	Кол.	Примечание
				ватная ПМ75		
				1000×500×60 ГОСТ 9573-72	2,2	кг
		14		Рубероид РКМ-350Б		
				ГОСТ 10923-76	18кг	6,7м²
		15		Битум ГОСТ 9548-71	3	кг
				УП2-01		
				Сборочные единицы		
11		2	УП2.01-01	Патрубок	1	
11		3	УП1.03-01	Хомут	1	
11		4	УП2.02-01	Клапан	1	
				Детали		
11		5	УП1.00.01	Шайба	8	
11		6	УП1.00.02-01	Прокладка	1	
				Стандартные изделия		
		7		Болт М6×20.36		
				ГОСТ 7798-70	6	
		8		Гайка М6.4		
				ГОСТ 5915-70	6	
		9		Гайка М12.4		
				ГОСТ 5915-70	8	
		10		Шайба 6		
				ГОСТ 11371-78	6	
				Материалы		Поставляются по проекту 08
		11		Стеклоткань		
				ТСТ6 ТУ6-II-118-75	0,04кг	1,3×0,5м
		12		Проволока К02		
				ГОСТ 792-67	0,38кг	13м
		13		Плита минерало-		
				ватная ПМ75		
				1000×500×60 ГОСТ 9573-72	2,2	кг
		14		Рубероид РКМ350Б		

Изм	Лист	N докум.	Подп.	Дата

УП2

Лист 2

Подп. и дата | Инв. N дубл. | Взам. инв. N | Подп. и дата | Инв. N подл.

Копировал: Формат 11

Формат	Зона	Поз.	Обозначение	Наименование	Кол.	Примечание
				ГОСТ 10923-76	22,7кг	8,4м²
		15		Битум ГОСТ 9548-74	5	кг
				УП2-02		
				Сборочные единицы		
11		2	УП2.01-02	Патрубок	1	
11		3	УП1.03-02	Хомут	1	
11		4	УП2.02-02	Клапан	1	
				Детали		
11		5	УП1.00.01	Шайба	8	
11		6	УП1.00.02-02	Прокладка	1	
				Стандартные изделия		
		7		Болт М6×20.36		
				ГОСТ 7798-70	8	
		8		Гайка М6.4		
				ГОСТ 5915-70	8	
		9		Гайка М12.4		
				ГОСТ 5915-70	8	
		10		Шайба 6		
				ГОСТ 11371-78	8	
				Материалы		Поставляются по проекту 08
		11		Стеклоткань		
				ТСТ6 ТУ6-II-118-75	0,03кг	1,3×0,4м
		12		Проволока К02		
				ГОСТ 792-67	0,34кг	14м
		13		Плита минерало-		
				ватная ПМ75		
				1000×500×60 ГОСТ 9573-72	2,2	кг
		14		Рубероид РКМ-350Б		
				ГОСТ 10923-76	22,7кг	8,4м²
		15		Битум ГОСТ 9548-74	5	кг

Изм	Лист	N докум.	Подп.	Дата

УП2

Лист 3

Подп. и дата | Инв. N дубл. | Взам. инв. N | Подп. и дата | Инв. N подл.

Копировал: Формат 11

Формат	Зона	Поз.	Обозначение	Наименование	Кол.	Примечание
				УП2-03		
				Сборочные единицы		
11		2	УП2.01-03	Патрубок	1	
11		3	УП1.03-03	Хомут	1	
11		4	УП2.02-03	Клапан	1	
				Детали		
11		5	УП1.00.01	Шайба	8	
11		6	УП1.00.02-03	Прокладка	1	
				Стандартные изделия		
		7		Болт М6×20.36		
				ГОСТ 7798-70	8	
		8		Гайка М6.4		
				ГОСТ 5915-70	8	
		9		Гайка М12.4		
				ГОСТ 5915-70	8	
		10		Шайба 6		
				ГОСТ 11371-78	8	
				Материалы		Поставляются по проекту 08
		11		Стеклоткань		
				ТСТ6 ТУ6-II-118-75	0,03кг	1,3×0,4м
		12		Проволока К02		
				ГОСТ 792-67	0,38кг	15м
		13		Плита минерало-		
				ватная ПМ75		
				1000×500×60 ГОСТ 9573-72	2,2	кг
		14		Рубероид РКМ-350Б		
				ГОСТ 10923-76	22,7кг	8,4м²
		15		Битум ГОСТ 9548-74	5	кг
				УП2-04		
				Сборочные единицы		
11		2	УП2.01-04	Патрубок	1	

Изм	Лист	N докум.	Подп.	Дата

УП.2

Лист 4

Подп. и дата | Инв. N дубл. | Взам. инв. N | Подп. и дата | Инв. N подл.

Копировал: Формат 11

Серия 5.904-10

Формат	Зона	Поз.	Обозначение	Наименование	Кол.	Примечание
		3	УП1.05-04	Хомут	1	
		4	УП2.02-04	Клапан	1	
				Детали		
		5	УП1.00.01	Шайба	8	
		6	УП1.00.02-04	Прокладка	1	
				Стандартные изделия		
		7		Болт М6×20.36		
				ГОСТ 7798-70	10	
		8		Гайка М6.4		
				ГОСТ 5915-70	10	
		9		Гайка М12.4		
				ГОСТ 5915-70	8	
		10		Шайба 6		
				ГОСТ 11371-78	10	
				Материалы		
		11		Стеклоткань		Поставляются по проекту ОВ
				ТСТБ ТУ6-11-118-75	0,11кг	2,3×0,6м
		12		Проволока К02		
				ГОСТ 792-67	0,49кг	20м
		13		Плита минерало-ватная ПМ75		
				1000×500×60 ГОСТ 9573-72	4,4кг	
		14		Рубероид РКМ-350Б		
				ГОСТ 10923-76	22,7кг	8,4м²
		15		Битум ГОСТ 9548-74	5	кг
				УП2-05		
				Сборочные единицы		
И		2	УП2.01-05	Патрубок	1	
И		3	УП1.03-05	Хомут	1	
И		4	УП2.02-05	Клапан	1	
				Детали		

Инв.№подл. | Подп. и дата | Взам.инв.№ | Инв.№дубл. | Подп. и дата

Изм.	Лист	№ докум.	Подп.	Дата	УП2	Лист 5

Копировал: | Формат: А1

Формат	Зона	Поз.	Обозначение	Наименование	Кол.	Примечание
		5	УП1.00.01	Шайба	8	
		6	УП1.00.02-05	Прокладка	1	
				Стандартные изделия		
		7		Болт М6×20.36		
				ГОСТ 7798-70	10	
		8		Гайка М6.4		
				ГОСТ 5915-70	10	
		9		Гайка М12.4		
				ГОСТ 5915-70	8	
		10		Шайба 6		
				ГОСТ 11371-78	10	
				Материалы		Поставляются по проекту ОВ
		11		Стеклоткань		
				ТСТБ ТУ6-11-118-75	0,09кг	2,3×0,5м
		12		Проволока К02		
				ГОСТ 792-67	0,5кг	21м
		13		Плита минерало-ватная ПМ75		
				1000×500×60 ГОСТ 9573-72	4,4	кг
		14		Рубероид РКМ-350Б		
				ГОСТ 10923-76	22,7кг	8,4м²
		15		Битум ГОСТ 9548-74	5	кг
				УП2-06		
				Сборочные единицы		
И		2	УП2.01-06	Патрубок	1	
И		3	УП1.03-06	Хомут	1	
И		4	УП2.02-06	Клапан	1	
				Детали		
И		5	УП1.00.01	Шайба	8	
И		6	УП1.00.02-06	Прокладка	1	
				Стандартные изделия		

Инв.№подл. | Подп. и дата | Взам.инв.№ | Инв.№дубл. | Подп. и дата

Изм.	Лист	№ докум.	Подп.	Дата	УП2	Лист 6

Копировал: | Формат: А1

Формат	Зона	Поз.	Обозначение	Наименование	Кол.	Примечание
		7		Болт М6×20.36		
				ГОСТ 7798-70	10	
		8		Гайка М6.4		
				ГОСТ 5915-70	10	
		9		Гайка М12.4		
				ГОСТ 5915-70	8	
		10		Шайба 6		
				ГОСТ 11371-78	10	
				Материалы		Поставляются по проекту ОВ
		11		Стеклоткань		
				ТСТБ ТУ6-11-118-75	0,09кг	2,3×0,5м
		12		Проволока К02		
				ГОСТ 792-67	0,51кг	22м
		13		Плита минерало-ватная ПМ75		
				1000×500×60 ГОСТ 9573-72	4,4	кг
		14		Рубероид РКМ-350Б		
				ГОСТ 10923-76	22,7кг	8,4м²
		15		Битум ГОСТ 9548-74	5	кг
				УП2-07		
				Сборочные единицы		
И		2	УП2.01-07	Патрубок	1	
И		3	УП1.03-07	Хомут	1	
И		4	УП2.02-07	Клапан	1	
				Детали		
И		5	УП1.00.01	Шайба	8	
И		6	УП1.00.02-07	Прокладка	1	
				Стандартные изделия		
		7		Болт М8×20.36		
				ГОСТ 7798-70	12	
		8		Гайка М8.4		

Инв.№подл. | Подп. и дата | Взам.инв.№ | Инв.№дубл. | Подп. и дата

Изм.	Лист	№ докум.	Подп.	Дата	УП2	Лист 7

Копировал: | Формат: А1

Формат	Зона	Поз.	Обозначение	Наименование	Кол.	Примечание
				ГОСТ 5915-70	12	
		9		Гайка М12.4		
				ГОСТ 5915-70	8	
		10		Шайба 8		
				ГОСТ 11371-78	12	
				Материалы		Поставляются по проекту ОВ
		11		Стеклоткань		
				ТСТБ ТУ6-11-118-75	0,11кг	3,5кг/м
		12		Проволока К02		
				ГОСТ 792-67	0,7кг	28м
		13		Плита минерало-ватная ПМ75		
				1000×500×60 ГОСТ 9573-72	4,4	кг
		14		Рубероид РКМ-350Б		
				ГОСТ 10923-76	29,6кг	10м²
		15		Битум ГОСТ 9548-74	7	кг
				УП2-08		
				Сборочные единицы		
И		2	УП2.01-08	Патрубок	1	
И		3	УП1.03-08	Хомут	1	
И		4	УП2.02-08	Клапан	1	
				Детали		
И		5	УП1.00.01	Шайба	8	
И		6	УП1.00.02-08	Прокладка	1	
				Стандартные изделия		
		7		Болт М8×20.36		
				ГОСТ 7798-70	12	
		8		Гайка М8.4		
		9		ГОСТ 5915-70	12	
				Гайка М12.4		
				ГОСТ 5915-70	8	

Инв.№подл. | Подп. и дата | Взам.инв.№ | Инв.№дубл. | Подп. и дата

Изм.	Лист	№ докум.	Подп.	Дата	УП2	Лист 8

Копировал: | Формат: А1

Серия 5.904-10

Формат	Зона	Поз.	Обозначение	Наименование	Кол.	Примечание
		10		Шайба 8		
				ГОСТ 11371-78	12	
				Материалы		
		11		Стеклоткань		Поставляются по проекту ОВ
				ТСТ6 ТУ6-II-118-75	0,16кг	3,5×0,6м
		12		Проволока К02		
				ГОСТ 792-67	0,81кг	33м
		13		Плита минерало-		
				ватная ПМ-75		
				1000×500×60 ГОСТ 9573-72	4,4	кг
		14		Рубероид РКМ-350Б		
				ГОСТ 10923-76	27,8кг	10м²
		15		Битум 9548-74	7	кг
				УП2-09		
				Сборочные единицы		
11		2	УП2.01-09	Патрубок	1	
11		3	УП1.03-09	Хомут	1	
11		4	УП2.02-09	Клапан	1	
				Детали		
11		5	УП1.00.01	Шайба	8	
11		6	УП1.00.02-09	Прокладка	1	
				Стандартные изделия		
		7		Болт М8×20.36		
				ГОСТ 7798-70	12	
		8		Гайка М8.4		
				ГОСТ 5915-70	12	
		9		Гайка М12.4		
				ГОСТ 5915-70	8	
		10		Шайба 8		
				ГОСТ 11371-78	12	
				Материалы		Поставляются по проекту ОВ

Подп. и дата | Инв. N дубл. | Взам. инв. N | Подп. и дата | Инв. N подл.

Изм. | Лист | N докум. | Подп. | Дата

УП2

Лист 9

Копировал: Вл Формат 11

Формат	Зона	Поз.	Обозначение	Наименование	Кол.	Примечание
		11		Стеклоткань		
				ТСТ6 ТУ6-II-118-75	0,15кг	3,5×0,5м
		12		Проволока К02		
				ГОСТ 792-67	0,91кг	37м
		13		Плита минерало-		
				ватная ПМ75		
				1000×500×60 ГОСТ 9573-72	4,4	кг
		14		Рубероид РКМ-350Б		
				ГОСТ 10923-76	27,8кг	10м²
		15		Битум ГОСТ 9548-74	7	кг
				УП2-10		
				Сборочные единицы		
11		2	УП2.01-10	Патрубок	1	
11		3	УП1.03-10	Хомут	1	
11		4	УП2.02-10	Клапан	1	
				Детали		
11		5	УП1.00.01	Шайба	8	
11		6	УП1.00.02-10	Прокладка	1	
				Стандартные изделия		
		7		Болт М8×20.36		
				ГОСТ 7798-70	16	
		8		Гайка М8.4		
				ГОСТ 5915-70	16	
		9		Гайка М12.4		
				ГОСТ 5915-70	8	
		10		Шайба 8		
				ГОСТ 11371-78	16	
				Материалы		Поставляются по проекту ОВ
		11		Стеклоткань		
				ТСТ6 ТУ6-II-118-75	0,23кг	4,6×0,75м
		12		Проволока К02		

Подп. и дата | Инв. N дубл. | Взам. инв. N | Подп. и дата | Инв. N подл.

Изм. | Лист | N докум. | Подп. | Дата

УП2

Лист 10

Копировал: Вл Формат 11

Формат	Зона	Поз.	Обозначение	Наименование	Кол.	Примечание
				ГОСТ 792-67	1,01кг	41м
		13		Плита минерало-		
				ватная ПМ75		
				1000×500×60 ГОСТ 9573-72	6,6	кг
		14		Рубероид РКМ-350Б		
				ГОСТ 10923-76	35	кг 13м²
		15		Битум ГОСТ 9548-74	9	кг
				УП2-11		
				Сборочные единицы		
11		2	УП2.01-11	Патрубок	1	
11		3	УП1.03-11	Хомут	1	
11		4	УП2.02-11	Клапан	1	
				Детали		
11		5	УП1.00.01	Шайба	8	
11		6	УП1.00.02-11	Прокладка	1	
				Стандартные изделия		
		7		Болт М10×20.36		
				ГОСТ 7798-70	18	
		8		Гайка М10.4		
				ГОСТ 5915-70	18	
		9		Гайка М12.4		
				ГОСТ 5915-70	8	
		10		Шайба 8		
				ГОСТ 11371-78	18	
				Материалы		Поставляются по проекту ОВ
		11		Стеклоткань		
				ТСТ6 ТУ6-II-118-75	0,15кг	4,6×0,5м
		12		Проволока К02		
				ГОСТ 792-67	1,1кг	45м
		13		Плита минераловат-		
				ная ПМ-75		

Подп. и дата | Инв. N дубл. | Взам. инв. N | Подп. и дата | Инв. N подл.

Изм. | Лист | N докум. | Подп. | Дата

УП2

Лист 11

Копировал: Вл Формат 11

Формат	Зона	Поз.	Обозначение	Наименование	Кол.	Примечание
				1000×500×60 ГОСТ 9573-72	6,6	кг
		14		Рубероид РКМ-350Б		
				ГОСТ 10923-76	35кг	13м²
		15		Битум ГОСТ 9548-74	9	кг
				УП2-12		
				Сборочные единицы		
11		2	УП2.01-12	Патрубок	1	
11		3	УП1.03	Хомут	1	
11		4	УП2.02	Клапан	1	
				Детали		
11		5	УП1.00.01	Шайба	4	
11		6	УП1.00.02	Прокладка	1	
				Стандартные изделия		
		7		Болт М6×20.36		
				ГОСТ 7798-70	6	
		8		Гайка М6.4		
				ГОСТ 5915-70	6	
		9		Гайка М12.4		
				ГОСТ 5915-70	4	
		10		Шайба 6		
				ГОСТ 11371-78	6	
				Материалы		Поставляются по проекту ОВ
		11		Стеклоткань		
				ТСТ6 ТУ6-II-118-75	0,05кг	1,3×0,6м
				Проволока К02		
				ГОСТ 792-67	0,3кг	12м
		13		Плита минерало-		
				ватная ПМ-75		
				1000×500×60 ГОСТ 9573-72	2,2	кг
		14		Рубероид РКМ-350Б		
				ГОСТ 10923-76	18кг	6,7м²

Подп. и дата | Инв. N дубл. | Взам. инв. N | Подп. и дата | Инв. N подл.

Изм. | Лист | N докум. | Подп. | Дата

УП2

Лист 12

Копировал: Вл Формат 11

Серия 5.904-10

Формат	Зона	Поз.	Обозначение	Наименование	Кол.	Примечание
		15		Битум ГОСТ 9548-71	5	кг
				УП2-13		
				Сборочные единицы		
II		2	УП2 01-13	Патрубок	1	
II		3	УП1 03-01	Хомут	1	
II		4	УП2 02-01	Клапан	1	
				Детали		
II		5	УП1. 00. 01	Шайба	8	
II		6	УП1. 00. 02-01	Прокладка	1	
				Стандартные изделия		
		7		Болт М6×20.36		
				ГОСТ 7798-70	6	
		8		Гайка М6.4		
				ГОСТ 5915-70	6	
		9		Гайка М12.4		
				ГОСТ 5915-70	8	
		10		Шайба 6		
				ГОСТ 11371-78	6	
				Материалы		Поставляется по проекту ОВ
		11		Стеклоткань		
				ТСТ6 ТУ6-11-118-75	0,04кг	1,3×0,5м
		12		Проволока К02		
				ГОСТ 792-67	0,02кг	13м
		13		Плита минерало-		
				ватная ПМ75		
				1000×500×60 ГОСТ 9573-72	22	кг
		14		Рубероид РКМ-350Б		
				ГОСТ 10923-76	22,7кг	8,4м²
		15		Битум ГОСТ 9548-74	5	кг
				УП2-14		

Инв. N подл. | Подп. и дата | Взам. инв. N | Инв. N дубл. | Подп. и дата

Изм. | Лист | N докум. | Подп. | Дата

УП.2 Лист 13

Копировал: [illegible] Формат А1

Формат	Зона	Поз.	Обозначение	Наименование	Кол.	Примечание
				Сборочные единицы		
II		2	УП2 01-14	Патрубок	1	
II		3	УП1. 03-02	Хомут	1	
II		4	УП2 02-02	Клапан	1	
				Детали		
II		5	УП1 00 01	Шайба	8	
II		6	УП1 00. 02-02	Прокладка	1	
				Стандартные изделия		
		7		Болт М6×20.36		
				ГОСТ 7798-70	8	
		8		Гайка М6.4		
				ГОСТ 5915-70	8	
		9		Гайка М12.4		
				ГОСТ 5915-70	8	
		10		Шайба 6		
				ГОСТ 11371-78	8	
				Материалы		Поставляется по проекту ОВ
		11		Стеклоткань		
				ТСТ6 ТУ6-11-118-75	0,03кг	1,3×0,4м
		12		Проволока К02		
				ГОСТ 792-67	0,01кг	14м
		13		Плита минерало-		
				ватная ПМ75		
				1000×500×60 ГОСТ 9573-72	22	кг
		14		Рубероид РКМ-350Б		
				ГОСТ 10923-76	22,7кг	8,4м²
		15		Битум ГОСТ 9548-74	5	кг
				УП2-15		
				Сборочные единицы		
II		2	УП2 01-15	Патрубок	1	
II		3	УП1. 03-03	Хомут	1	

Инв. N подл. | Подп. и дата | Взам. инв. N | Инв. N дубл. | Подп. и дата

Изм. | Лист | N докум. | Подп. | Дата

УП2 Лист 14

Копировал: [illegible] Формат А1

Формат	Зона	Поз.	Обозначение	Наименование	Кол.	Примечание
II		4	УП2 02-03	Клапан	1	
				Детали		
II		5	УП1. 00. 01	Шайба	8	
II		6	УП1. 00. 02-03	Прокладка	1	
				Стандартные изделия		
		7		Болт М6×20.36		
				ГОСТ 7798-70	8	
		8		Гайка М6.4		
				ГОСТ 5915-70	8	
		9		Гайка М12.4		
				ГОСТ 5915-70	8	
		10		Шайба 6		
				ГОСТ 11371-78	8	
				Материалы		Поставляется по проекту ОВ
		11		Стеклоткань		
				ТСТ6 ТУ6-11-118-75	0,03кг	1,3×0,4м
		12		Проволока К02		
				ГОСТ 792-67	0,03кг	15м
		13		Плита минерало-		
				ватная ПМ75		
				1000×500×60 ГОСТ 9573-72	22	кг
		14		Рубероид РКМ-350Б		
				ГОСТ 10923-76	22,7кг	8,4м²
		15		Битум ГОСТ 9548-74	5	кг
				УП2-16		
				Сборочные единицы		
II		2	УП2.01-16	Патрубок	1	
II		3	УП1. 03-04	Хомут	1	
II		4	УП2. 02-04	Клапан	1	
				Детали		
II		5	УП1 00 01	Шайба	4	

Инв. N подл. | Подп. и дата | Взам. инв. N | Инв. N дубл. | Подп. и дата

Изм. | Лист | N докум. | Подп. | Дата

УП2 Лист 15

Копировал: [illegible] Формат А1

Формат	Зона	Поз.	Обозначение	Наименование	Кол.	Примечание
II		6	УП1. 00. 02-04	Прокладка	1	
				Стандартные изделия		
		7		Болт М6×20.36		
				ГОСТ 7798-70	10	
		8		Гайка М6.4		
				ГОСТ 5915-70	10	
		9		Гайка М12.4		
				ГОСТ 5915-70	4	
		10		Шайба 6		
				ГОСТ 11371-78	10	
				Материалы		Поставляется по проекту ОВ
		11		Стеклоткань		
				ТСТ6 ТУ6-11-118-75	0,11кг	2,3×0,6м
		12		Проволока К02		
				ГОСТ 792-67	0,09кг	15м
		13		Плита минерало-		
				ватная ПМ75		
				1000×500×60 ГОСТ 9573-72	44	кг
		14		Рубероид РКМ-350Б		
				ГОСТ 10923-76	22,7кг	8,4м²
		15		Битум ГОСТ 9548-74	5	кг
				УП2-17		
				Сборочные единицы		
II		2	УП2 01-17	Патрубок	1	
II		3	УП1. 03-05	Хомут	1	
II		4	УП2. 02-05	Клапан	1	
				Детали		
II		5	УП1. 00 01	Шайба	8	
II		6	УП1. 00. 02-05	Прокладка	1	
				Стандартные изделия		
		7		Болт М6×20.36		

Инв. N подл. | Подп. и дата | Взам. инв. N | Инв. N дубл. | Подп. и дата

Изм. | Лист | N докум. | Подп. | Дата

УП2 Лист 15

Копировал: [illegible] Формат А1

Серия 5.904-10

Формат	Зона	Поз.	Обозначение	Наименование	Кол.	Примечание
				ГОСТ 7798-70	10	
		8		Гайка М6.4		
				ГОСТ 5915-70	10	
		9		Гайка М12.4		
				ГОСТ 5915-70	8	
		10		Шайба		
				ГОСТ 11371-78	10	
				Материалы		поставляются по проекту ОВ
		11		Стеклоткань		
				ТСТ6 ТУ6-II-118-75	0,09кг	2,3×0,55м
		12		Проволока К02		
				ГОСТ 792-67	0,5кг	21м
		13		Плита минерало-		
				ватная ПМ75		
				1000×500×60 ГОСТ 9573-72	4,4кг	
		14		Рубероид РКМ-350Б		
				ГОСТ 10923-76	22,7кг	8,4м²
		15		Битум ГОСТ 9548-74	5	кг
				УП2-18		
				Сборочные единицы		
11		2	УП2.01-18	Патрубок	1	
11		3	УП1.03-06	Хомут	1	
11		4	УП2.02-06	Клапан	1	
				Детали		
11		5	УП1.00.01	Шайба	8	
11		6	УП1.00.02-06	Прокладка	1	
				Стандартные изделия		
		7		Болт М6×20.36		
				ГОСТ 7798-70	10	
		8		Гайка М6.4		
				ГОСТ 5915-70	10	

Подп. и дата | Взам. инв. № | Инв. № дубл. | Подп. и дата | Инв. № подл.

Изм. | Лист | № докум. | Подп. | Дата

УП2

Лист 17

Копировал Сер- Формат 11

Формат	Зона	Поз.	Обозначение	Наименование	Кол.	Примечание
		9		Гайка М12.4		
				ГОСТ 5915-70	8	
		10		Шайба 6		
				ГОСТ 11371-78	10	
				Материалы		поставляются по проекту ОВ
		11		Стеклоткань		
				ТСТ6 ТУ6-II-118-75	0,09кг	2,3×0,5м
		12		Проволока К02		
				ГОСТ 792-67	0,5кг	22м
		13		Плита минерало-		
				ватная ПМ75		
				1000×500×60 ГОСТ 9573-72	4,4	кг
		14		Рубероид РКМ-350Б		
				ГОСТ 10923-76	22,7кг	8,7м²
		15		Битум ГОСТ 9548-74	5	кг
				УП2-19		
				Сборочные единицы		
11		2	УП2.01-19	Патрубок	1	
11		3	УП1.03-07	Хомут	1	
11		4	УП2.02-07	Клапан	1	
				Детали		
11		5	УП1.00.01	Шайба	8	
11		6	УП.00.02-07	Прокладка	1	
				Стандартные изделия		
		7		Болт М8×20.36		
				ГОСТ 7798-70	12	
		8		Гайка М8.4		
				ГОСТ 5915-70	12	
		9		Гайка М12.4		
				ГОСТ 5915-70	8	
		10		Шайба 8		

Подп. и дата | Взам. инв. № | Инв. № дубл. | Подп. и дата | Инв. № подл.

Изм. | Лист | № докум. | Подп. | Дата

УП2

Лист 18

Копировал Сер- Формат 11

Формат	Зона	Поз.	Обозначение	Наименование	Кол.	Примечание
				ГОСТ 11371-78	12	
				Материалы		поставляются по проекту ОВ
		11		Стеклоткань		
				ТСТ6 ТУ6-II-112-75	0,17кг	3,5×0,7кг
		12		Проволока К02		
				ГОСТ 792-67	0,7кг	2,3м
		13		Плита минерало-		
				ватная ПМ-75		
				1000×500×60 ГОСТ 9573-72	4,4	кг
		14		Рубероид РКМ-350Б		
				ГОСТ 10923-76	27,8кг	10м²
		15		Битум 9548-74	7	кг
				УП2-20		
				Сборочные единицы		
11		2	УП2.01-20	Патрубок	1	
11		3	УП2.03-08	Хомут	1	
11		4	УП2.02-08	Клапан	1	
				Детали		
11		5	УП1.00.01	Шайба	8	
11		6	УП1.00.02-08	Прокладка	1	
				Стандартные изделия		
		7		Болт М8×20.36		
				ГОСТ 7798-70	12	
		8		Гайка М8.4		
				ГОСТ 5915-70	12	
		9		Гайка М12.4		
				ГОСТ 5915-70	8	
		10		Шайба 8		
				ГОСТ 11371-78	12	
				Материалы		поставляются по проекту ОВ
		11		Стеклоткань		

Подп. и дата | Взам. инв. № | Инв. № дубл. | Подп. и дата | Инв. № подл.

Изм. | Лист | № докум. | Подп. | Дата

УП2

Лист 19

Копировал Сер- Формат 11

Формат	Зона	Поз.	Обозначение	Наименование	Кол.	Примечание
				ТСТ6 ТУ6-II-118-75	0,15кг	3,5×0,5м
		12		Проволока К02		
				ГОСТ 792-67	0,8кг	33кг
		13		Плита минерало-		
				ватная ПМ75		
				1000×500×60 ГОСТ 9573-72	4,4	кг
		14		Рубероид РКМ-350Б		
				ГОСТ 10923-76	27,8кг	10м²
		15		Битум 9548-74	7	кг
				УП2-21		
				Сборочные единицы		
11		2	УП2.01-21	Патрубок	1	
11		3	УП1.03-09	Хомут	1	
11		4	УП2.02-09	Клапан	1	
				Детали		
11		5	УП1.00.01	Шайба	8	
11		6	УП1.00.02-09	Прокладка	1	
				Стандартные изделия		
		7		Болт М8×20.36		
				ГОСТ 7798-70	12	
		8		Гайка М8.4		
				ГОСТ 5915-70	12	
		9		Гайка М12.4		
				ГОСТ 5915-70	8	
		10		Шайба 8		
				ГОСТ 11371-78	12	
				Материалы		
		11		Стеклоткань		
				ТСТ6 ТУ6-II-118-75	0,15кг	3,5×0,5м
		12		Проволока К02		
				ГОСТ 792-67	0,8кг	37м

Подп. и дата | Взам. инв. № | Инв. № дубл. | Подп. и дата | Инв. № подл.

Изм. | Лист | № докум. | Подп. | Дата

УП2

Лист 20

Копировал Сер- Формат 11

Серия 5.904-10

Форм	Зона	Поз	Обозначение	Наименование	Кол	Примечание
		13		Плита минерало-		
				ватная ПМ75		
				1000×500×50 ГОСТ 9573-72	4,4кг	
		14		Рубероид РКМ-350Б		
				ГОСТ 10923-76	27,9кг	10м²
		15		Битум ГОСТ 9548-74	7	кг
				УП2-22		
				Сборочные единицы		
11		2	УП2.01-22	Патрубок	1	
11		3	УП1.03-10	Хомут	1	
11		4	УП2.02-10	Клапан	1	
				Детали		
11		5	УП1.00.01	Шайба	8	
11		6	УП1.00.02-10	Прокладка	1	
				Стандартные изделия		
		7		Болт М8×20.36		
				ГОСТ 7798-70	16	
		8		Гайка М8.4		
				ГОСТ 5915-70	16	
		9		Гайка М12.4		
				ГОСТ 5915-70	8	
		10		Шайба 8		
				ГОСТ 11371-78	16	
				Материалы		
		11		Стеклоткань		
				ТСТБ ТУ6-II-118-75	0,23кг	4,6×0,75м
		12		Проволока К02		
				ГОСТ 792-67	1,01кг	41м
		13		Плита минерало-		
				ватная ПМ75		
				1000×500×60 9573-72	66 кг	

Изм. Лист N докум. Подп. Дата

УП2

Лист 21

Копировал: Вл Формат 11

Форм	Зона	Поз	Обозначение	Наименование	Кол	Примечание
		14		Рубероид РКМ-350Б		
				ГОСТ 10923-76	35кг	13м²
		15		Битум ГОСТ 9548-74	9	кг
				УП2-23		
				Сборочные единицы		
11		2	УП2.01-23	Патрубок	1	
11		3	УП1.03-11	Хомут	1	
11		4	УП2.02-11	Клапан	1	
				Детали		
11		5	УП1.00.01	Шайба	8	
11		6	УП1.00.02-11	Прокладка	1	
				Стандартные изделия		
		7		Болт М10×20.36		
				ГОСТ 7798-70	18	
		8		Гайка М10.4		
				ГОСТ 5915-70	18	
		9		Гайка М12.4		
				ГОСТ 5915-70	8	
		10		Шайба 8		
				ГОСТ 11371-78	18	
				Материалы		
		11		Стеклоткань		
				ТСТБ ТУ6-II-118-75	0,15кг	4,6×0,5м
		12		Проволока К02		
				ГОСТ 792-67	1,1кг	45м
		13		Плита минерало-		
				ватная ПМ75		
				1000×500×60 ГОСТ 9573-72	6,6 кг	
		14		Рубероид РКМ350-Б		
				ГОСТ 10923-76	35кг	13м²
		15		Битум ГОСТ 9548-74	9	кг

Изм. Лист N докум. Подп. Дата

УП2

Лист 22

Копировал Вл Формат 11

10.00 ГИБ

12,5 √ (√)

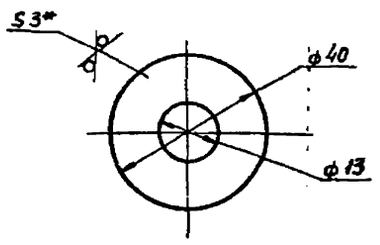

1. Предельные отклонения размеров отверстий по Н14, валов по h14.
2. * Размер для справок.

УП1.00.01

Шайба

Изм	Лист	N докум	Подп	Дата
Разраб		Гвин		
Пров		Пронский		
Т контр		Шеглова		
Н контр		Пронский		
Утв		Демьянов		

Лит | Масса 0028 | Масштаб 1:1

Лист | Листов 1

Лист Б ПН-3 ГОСТ 19903-74 3-10-Ст3 кп ГОСТ 16523-70

ММСС СССР Главпромвентиляция ГПИ Проектпромвентиляция

Копировал Вл Формат 11

20.00 ГИБ

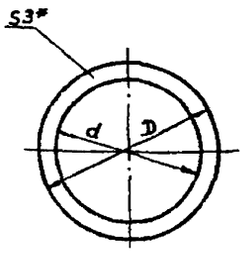

Размеры в мм

Обозначение	d	D	Масса, кг
УП1.00.02	200	250	0,08
-01	250	300	0,10
-02	280	330	0,11
-03	315	365	0,12
-04	400	450	0,16
-05	450	500	0,17
-06	500	550	0,20
-07	630	680	0,24
-08	710	760	0,27
-09	800	850	0,30
-10	1000	1064	0,46
-11	1250	1322	0,66

* Размер для справок

УП1.00.02

Прокладка

Изм	Лист	N докум	Подп	Дата
Разраб		Гвин		
Пров		Пронский		
Т контр		Шеглова		
Н контр		Пронский		
Утв		Демьянов		

Лит | Масса См табл. | Масштаб

Лист | Листов 1

Пластина 1 лист ТМКШ-С-3-85 ГОСТ 9338-77

ММСС СССР Главпромвентиляция ГПИ Проектпромвентиляция

Копировал Вл Формат 11

Рис 1

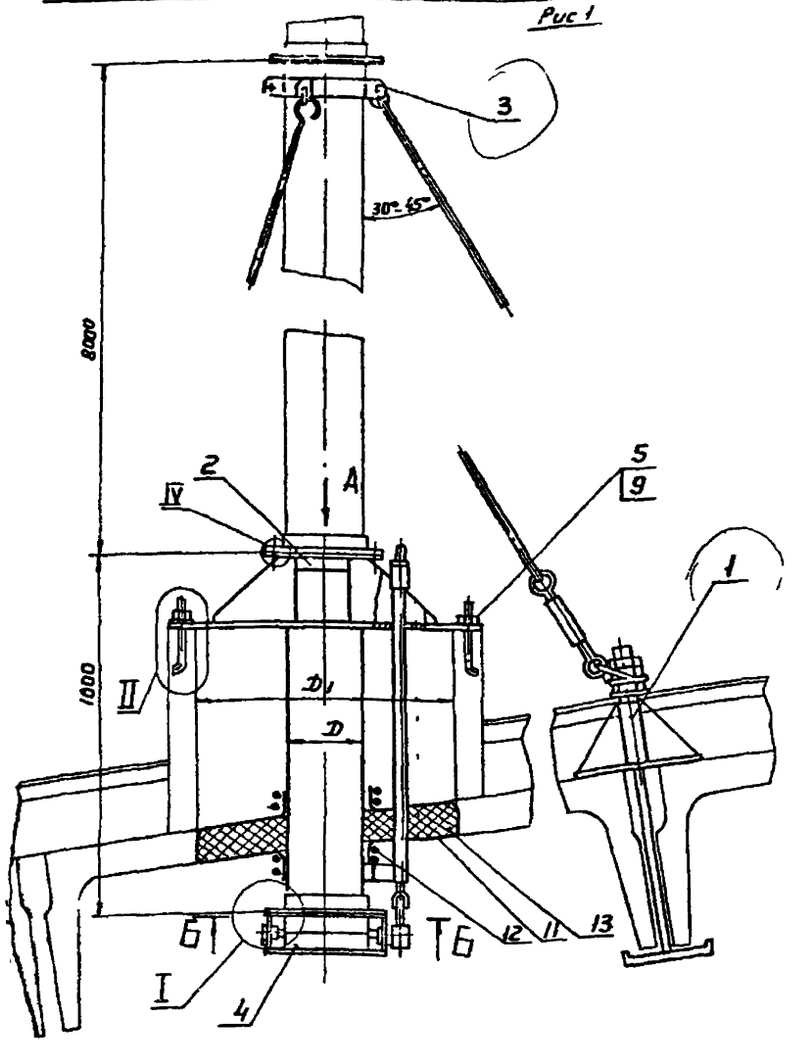

Вид А

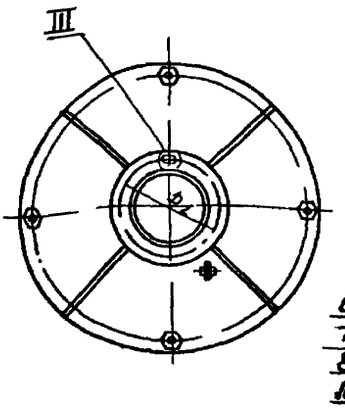

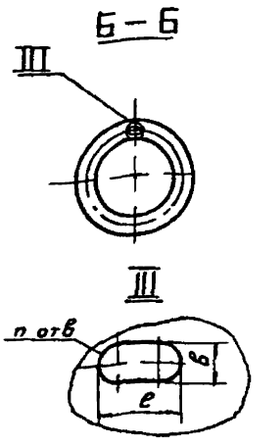

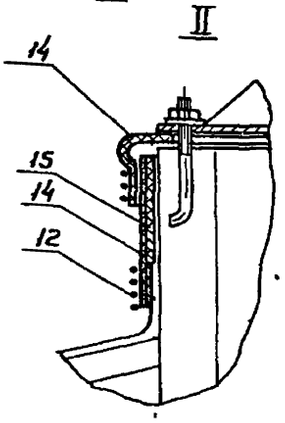

Рис 2

Остальное - см рис 1

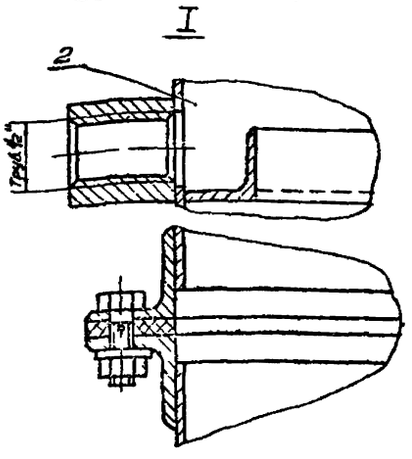

Размеры в мм

Обозначение	Рис	D	D_1	D_2	n	b×e	Масса, кг
УП2	1	200	400	230	6	7×10	83,0
-01		250	700	280			95,0
-02		280		310	8		96,5
-03		315		345			98,5
-04		400		430	10		121,5
-05		450		480			124,0
-06		500		530			127,0
-07		630	1000	660	12	10×16	165,0
-08		710		740			169,0
-09		800		830			236,5
-10		1000	1450	1040	16		246,5
-11		1250		1295	18	12×18	261,5
-12	2	200	400	230	6	7×10	84,5
-13		250	700	280			95,5
-14		280		310	8		97,5
-15		315		345			99,5
-16		400		430	10		123,0
-17		450		480			125,5
-18		500		530			128,5
-19		630	1000	660	12	10×16	166,5
-20		710		740			171,0
-21		800		830			238,5
-22		1000	1450	1040	16		249,0
-23		1250		1298	18	12×18	265,0

1 Гидроизоляция (поз 12, 14, 15) от атмосферных осадков и теплоизоляция (поз 12, 11, 13) от образования конденсата производится при монтаже по проектам

2 Размеры для справок

Изм.	Лист	N докум.	Подп.	Дата	УП2 СБ		
Разраб.	Шагров				Узел прохода Сборочный чертеж	Лит.	Масса	Масштаб
Пров.	Грашкин						См. табл.	—
Н. контр.	Каган					Лист	Листов 1	
Нач. отд.	Юсберин					Минсельстрой СССР Гипрокоммунстрой ЦНИИЭП инженерного оборудования		
Гл. констр.	Мозгин							
Утв.	Обычников							

Копировал

Формат А2

Инв. № подл. | Подп. и дата | Взам. инв. № | Инв. № дубл. | Подп. и дата

Серия 5 904-10

Форма	Зона	Поз	Обозначение	Наименование	Кол	Примечание
				Документация		
22			УП2.01 СБ	Сборочный чертеж		
				Детали		
11		4	УП2 01 01	Труба	1	
11		5	УП2 01 02	Пластина	1	
			Переменные данные для исполнений			
				УП2 01		
				Детали		
11		1	УП1 02.01	Патрубок	1	
11		2	УП1 02.02	Ребро	4	
11		3	УП2. 01 03	Кольцо	1	
11		6	УП2. 01 04	Ребро	1	
				Прочие изделия		
		7		Фланец СТД		
				201 00 000-06		
				ТУ36 - 1508-75	2	0,55 кг
				УП2. 01-01		
				Детали		
11		1	УП1 02 01-01	Патрубок	1	
11		2	УП1. 02. 02-11	Ребро	4	
11		3	УП2 01 03-01	Кольцо	1	
11		6	УП2. 01. 04-01	Ребро	1	
				Прочие изделия		
		7		Фланец СТД		
				201. 00 000-08		
				ТУ 36 - 1508-75	2	0,67 кг

УП2. 01

Изм	Лист	N докум	Подп	Дата
Разраб	Щеглова			
Пров	Пронский			
Н контр	Пронский			
Утв	Демьянов			

Патрубок

Лит	Лист	Листов
	1	10

ММСС СССР Главпромвентиляция ГПИ Проектпромвентиляция

Копировал Формат 11

Подп и дата | Инв N дубл | Взам инв N | Подп и дата | Инв N подл

Форма	Зона	Поз	Обозначение	Наименование	Кол	Примечание
				УП2 01-02		
				Детали		
11		1	УП1 02 01-02	Патрубок	1	
11		2	УП1. 02. 02-12	Ребро	4	
11		3	УП2 01 03-02	Кольцо	1	
11		6	УП2. 01 04-02	Ребро	1	
				Прочие изделия		
		7		Фланец СТД		
				201. 00. 000-09		
				ТУ 36 - 1508-75	2	0,75 кг
				УП2. 01-03		
				Детали		
11		1	УП1. 02. 01-03	Патрубок	1	
11		2	УП1. 02. 02-13	Ребро	4	
11		3	УП2. 01. 03-03	Кольцо	1	
11		6	УП2. 01. 04-03	Ребро	1	
				Прочие изделия		
		7		Фланец СТД		
				201 00 000-10		
				ТУ 36 - 1508-75	2	0,83 кг
				УП2 01-04		
				Детали		
11		1	УП1. 02 01-04	Патрубок	1	
11		2	УП1. 02. 02-04	Ребро	6	
11		3	УП2 01. 03-04	Кольцо	1	
11		6	УП2. 01. 04-04	Ребро	1	
				Прочие изделия		
		7		Фланец СТД		
				201 00 000-12		
				ТУ 36 - 1508-75	2	1,46 кг

УП2. 01

Лист 2

Изм | Лист | N докум | Подп | Дата

Копировал Формат: 11

Подп и дата | Инв N дубл | Взам инв N | Подп и дата | Инв N подл

Форма	Зона	Поз	Обозначение	Наименование	Кол	Примечание
				УП2 01-05		
				Детали		
11		1	УП1. 02. 01-05	Патрубок	1	
11		2	УП1. 02. 02-05	Ребро	6	
11		3	УП2. 01. 03-05	Кольцо	1	
11		6	УП2. 01. 04-05	Ребро	1	
				Прочие изделия		
		7		Фланец СТД		
				201. 00. 000-13		
				ТУ36-1508-75	2	1,63 кг
				УП2. 01-06		
				Детали		
11		1	УП1. 02. 01-06	Патрубок	1	
11		2	УП1 02 02-06	Ребро	6	
11		3	УП2. 01. 03-06	Кольцо	1	
11		6	УП2. 01. 04-06	Ребро	1	
				Прочие изделия		
		7		Фланец СТД		
				201 00. 000-14		
				ТУ 36- 1508-75	2	1,81 кг
				УП2 01-07		
				Детали		
11		1	УП1 02. 01-07	Патрубок	1	
11		2	УП1 02. 02-07	Ребро	6	
11		3	УП2 01. 03-07	Кольцо	1	
11		6	УП2. 01 04-07	Ребро	1	
				Прочие изделия		
		7		Фланец СТД		
				201 00 000-16		

УП2 01

Лист 3

Изм | Лист | N докум | Подп | Дата

Копировал Формат 11

Подп и дата | Инв N дубл | Взам инв N | Подп и дата | Инв N подл

Форма	Зона	Поз	Обозначение	Наименование	Кол	Примечание
				ТУ 36- 1508-75	2	2,94 кг
				УП2. 01-08		
				Детали		
11		1	УП1. 02 01-08	Патрубок	1	
11		2	УП1. 02. 02-08	Ребро	6	
11		3	УП2. 01. 03-08	Кольцо	1	
11		6	УП2. 01. 04-08	Ребро	1	
				Прочие изделия		
		7		Фланец СТД		
				201. 00. 000-17		
				ТУ 36- 1508-75	2	3,31 кг
				УП2.01-09		
				Детали		
11		1	УП1. 02 01-09	Патрубок	1	
11		2	УП1. 02. 02 06	Ребро	6	
11		3	УП2. 01 03-09	Кольцо	1	
11		6	УП2. 01. 04-09	Ребро	1	
				Прочие изделия		
		7		Фланец СТД		
				201. 00. 000-18		
				ТУ 36- 1508-75	2	3,74 кг
				УП2.01-10		
				Детали		
11		1	УП1. 02. 01-10	Патрубок	1	
11		2	УП1. 02. 02-09	Ребро	8	
11		3	УП2 01. 03-10	Кольцо	1	
11		6	УП2 01. 04-10	Ребро	1	
				Прочие изделия		
		7		Фланец СТД		

УП2 01

Лист 4

Изм | Лист | N докум | Подп | Дата

Копировал Формат 11

Подп и дата | Инв N дубл | Взам инв N | Подп и дата | Инв N подл

Формат	Зона	Поз.	Обозначение	Наименование	Кол.	Примечание
				201.03.000-20		
				ТУ36-1508-75	2	5,08кг
				УП2.01-11		
				Детали		
Н		1	УП1.02.01-11	Патрубок	1	
Н		2	УП1.02.02-10	Ребро	8	
Н		3	УП2.01.03-11	Кольцо	1	
Н		6	УП2.01.04-11	Ребро	1	
				Прочие изделия		
		7		Фланец СТД		
				201.00.000-22		
				ТУ36-1508-75	2	8,58кг
				УП2.01-12		
				Детали		
Н		1	УП1.02.01	Патрубок	1	
Н		2	УП1.02.02	Ребро	4	
Н		3	УП2.01.03	Кольцо	1	
Н		6	УП2.01.04	Ребро	1	
Н		8	УП2.01.05	Кольцо	1	
				Стандартные изделия		
		9		Муфта 15		
				ГОСТ 8966-75	1	
				Прочие изделия		
		7		Фланец СТД		
				201.00.000-05		
				ТУ36-1508-75	2	0,55кг
				УП2.01-13		
				Детали		
Н		1	УП1.02.01-01	Патрубок	1	

Инв.№подл. | Подп. и дата | Взам.инв.№ | Инв.№дубл. | Подп. и дата

Изм. Лист № докум. Подп. Дата

УП2.01

Лист 5

Копировал: Формат А4

Формат	Зона	Поз.	Обозначение	Наименование	Кол.	Примечание
Н		2	УП1.02.02-11	Ребро	4	
Н		3	УП2.01.03-01	Кольцо	1	
Н		6	УП2.01.04-01	Ребро	1	
Н		8	УП2.01.05-01	Кольцо	1	
				Стандартные изделия		
		9		Муфта 15		
				ГОСТ 8966-75	1	
				Прочие изделия		
		7		Фланец СТД		
				201.00.000-08		
				ТУ36-1508-75	2	0,67кг
				УП2.01-14		
				Детали		
Н		1	УП1.02.01.02	Патрубок	1	
Н		2	УП1.02.02-12	Ребро	4	
Н		3	УП2.01.03-02	Кольцо	1	
Н		6	УП2.01.04-02	Ребро	1	
Н		8	УП2.01.05-02	Кольцо	1	
				Стандартные изделия		
		9		Муфта 15		
				ГОСТ 8966-75	1	
				Прочие изделия		
		7		Фланец СТД		
				201.00.000-09		
				ТУ36-1508-75	2	0,75кг
				УП2.01-15		
				Детали		
Н		1	УП1.02.01-03	Патрубок	1	
Н		2	УП1.02.02-13	Ребро	4	
Н		3	УП2.01.03-03	Кольцо	1	

Инв.№подл. | Подп. и дата | Взам.инв.№ | Инв.№дубл. | Подп. и дата

Изм. Лист № докум. Подп. Дата

УП2.01

Лист 6

Копировал: Формат А4

Формат	Зона	Поз.	Обозначение	Наименование	Кол.	Примечание
Н		6	УП2.01.04-03	Ребро	1	
Н		8	УП2.01.05-03	Кольцо	1	
				Стандартные изделия		
		9		Муфта 15		
				ГОСТ 8966-75	1	
				Прочие изделия		
		7		Фланец СТД		
				201.00.000-10		
				ТУ36-1508-75	2	0,83кг
				УП2.01-16		
				Детали		
Н		1	УП1.02.01-04	Патрубок	1	
Н		2	УП1.02.02-04	Ребро	6	
Н		3	УП2.01.03-04	Кольцо	1	
Н		6	УП2.01.04-04	Ребро	1	
Н		8	УП2.01.05-04	Кольцо	1	
				Стандартные изделия		
		9		Муфта 15		
				ГОСТ 8966-75	1	
				Прочие изделия		
		7		Фланец СТД		
				201.00.000-12		
				ТУ36-1508-75	2	1,41кг
				УП2.01-17		
				Детали		
Н		1	УП1.02.01-05	Патрубок	1	
Н		2	УП1.02.02-05	Ребро	6	
Н		3	УП2.01.03-05	Кольцо	1	
Н		6	УП2.01.04-05	Ребро	1	
Н		8	УП2.01.05-05	Кольцо	1	

Инв.№подл. | Подп. и дата | Взам.инв.№ | Инв.№дубл. | Подп. и дата

Изм. Лист № докум. Подп. Дата

УП2.01

Лист 7

Копировал: Формат А4

Формат	Зона	Поз.	Обозначение	Наименование	Кол.	Примечание
				Стандартные изделия		
		9		Муфта 15		
				ГОСТ 8966-75	1	
				Прочие изделия		
		7		Фланец СТД		
				201.00.000-13		
				ТУ36-1508-75	2	1,63кг
				УП2.01-18		
				Детали		
Н		1	УП1.02.01-06	Патрубок	1	
Н		2	УП1.02.02-06	Ребро	6	
Н		3	УП2.01.03-06	Кольцо	1	
Н		6	УП2.01.04-06	Ребро	1	
Н		8	УП2.01.05-06	Кольцо	1	
				Стандартные изделия		
		9		Муфта 15		
				ГОСТ 8966-75	1	
				Прочие изделия		
		7		Фланец СТД		
				201.00.000-14		
				ТУ36-1508-75	2	1,81кг
				УП2.01-19		
				Детали		
Н		1	УП1.02.01-07	Патрубок	1	
Н		2	УП1.02.02-07	Ребро	6	
Н		3	УП2.01.03-07	Кольцо	1	
Н		6	УП2.01.04-07	Ребро	1	
Н		8	УП2.01.05-07	Кольцо	1	
				Стандартные изделия		
		9		Муфта		

Инв.№подл. | Подп. и дата | Взам.инв.№ | Инв.№дубл. | Подп. и дата

Изм. Лист № докум. Подп. Дата

УП2.01

Лист 8

Копировал: Формат А4

Серия 5904-10

Формат	Зона	Поз	Обозначение	Наименование	Кол	Примечание
				ГОСТ 8966-75	1	
				Прочие изделия		
		7		Фланец СТД		
				2 0100 000-16		
				ТУ36-1508-75	2	2,94 кг
				УП2 01-20		
				Детали		
II		1	УП1 02 01-08	Патрубок	1	
II		2	УП1 02 02-08	Ребро	6	
II		3	УП2 01 03-08	Кольцо	1	
II		6	УП2 01 04-08	Ребро	1	
II		8	УП2 01 05-08	Кольцо	1	
				Стандартные изделия		
		9		Муфта 15		
				ГОСТ 8966-75	1	
				Прочие изделия		
		7		Фланец СТД		
				201 00.000-18		
				ТУ36-1508 75	2	3,74 кг
				УП2 01-21		
				Детали		
II		1	УП1 02 01-09	Патрубок	1	
II		2	УП1 02 02-06	Ребро	6	
II		3	УП2 01 03-09	Кольцо	1	
II		6	УП2 01 04-09	Ребро	1	
II		8	УП2 01 05-09	Кольцо	1	
				Стандартные изделия		
		9		Муфта 15		
				ГОСТ 8966-75	1	
				Прочие изделия		

Инв. N подл. | Подп. и дата | Взам. инв. N | Инв. N дубл. | Подп. и дата

Изм. Лист N докум. Подп. Дата

УП2 01

Лист 9

Копировал Формат А4

Формат	Зона	Поз	Обозначение	Наименование	Кол	Примечание
				Фланец СТД		
				201 00.000-18		
				ТУ36-1508 75	2	3,74 кг
				УП2 01-22		
				Детали		
II		1	УП1 02 01-10	Патрубок	1	
II		2	УП1 02 02-09	Ребро	8	
II		3	УП2 01 03-10	Кольцо	1	
II		6	УП2 01 04-10	Ребро	1	
II		8	УП2 01 05-10	Кольцо	1	
				Стандартные изделия		
		9		Муфта 15		
				ГОСТ 8966-75	1	
				Прочие изделия		
		7		Фланец СТД		
				201 00.000-20		
				ТУ36-1508-75	2	6,08 кг
				УП2 01-23		
				Детали		
II		1	УП1 02 01-11	Патрубок	1	
II		2	УП1 02 02-10	Ребро	8	
II		3	УП2 01 03-11	Кольцо	1	
II		6	УП2 01 04-11	Ребро	1	
II		8	УП2 01 05-11	Кольцо	1	
				Стандартные изделия		
		9		Муфта 15		
				ГОСТ 8966-75	1	
				Прочие изделия		
		7		Фланец СТД 201 00.000-22		
				ТУ36-1508 75	2	8,58 кг

Инв. N подл. | Подп. и дата | Взам. инв. N | Инв. N дубл. | Подп. и дата

Изм. Лист N докум. Подп. Дата

УП2 01

Лист 10

Копировал Формат А4

10 10 2УП

50 $\sqrt{}$ ($\sqrt{}$)

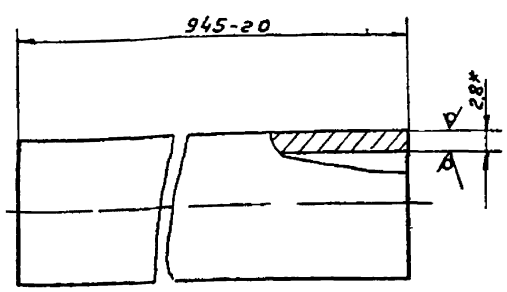

* Размер для справок

Инв. N подл. | Подп. и дата | Взам. инв. N | Инв. N дубл. | Подп. и дата

Изм. Лист N докум. Подп. Дата

УП2 01 01

Труба

Лит	Масса	Масштаб
	122	2:1

Лист Листов 1

ММСС СССР

Госпромвентиляция

Труба 15х2,8 ГОСТ 3262-75

Копировал Формат А4

20 10 2УП

50 $\sqrt{}$ ($\sqrt{}$)

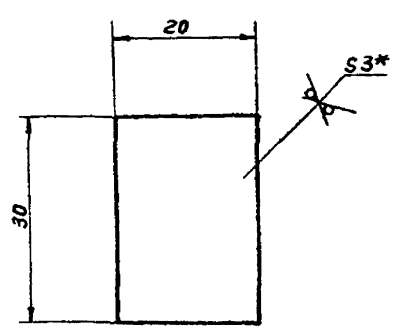

1 Предельные отклонения размеров $\pm \frac{IT14}{2}$

2* Размер для справок

Инв. N подл. | Подп. и дата | Взам. инв. N | Инв. N дубл. | Подп. и дата

Изм. Лист N докум. Подп. Дата

УП2 01 02

Пластина

Лит	Масса	Масштаб
	0,014	2:1

Лист Листов 1

ГПСС СССР

Производственное объединение электропромышленной аппаратуры

Пластина 5 Н 20 ГОСТ 19903-74

Сталь 3 ГОСТ 14637-79

Копировал Формат А4

УП2. 01 СБ

Серия 5.904.10

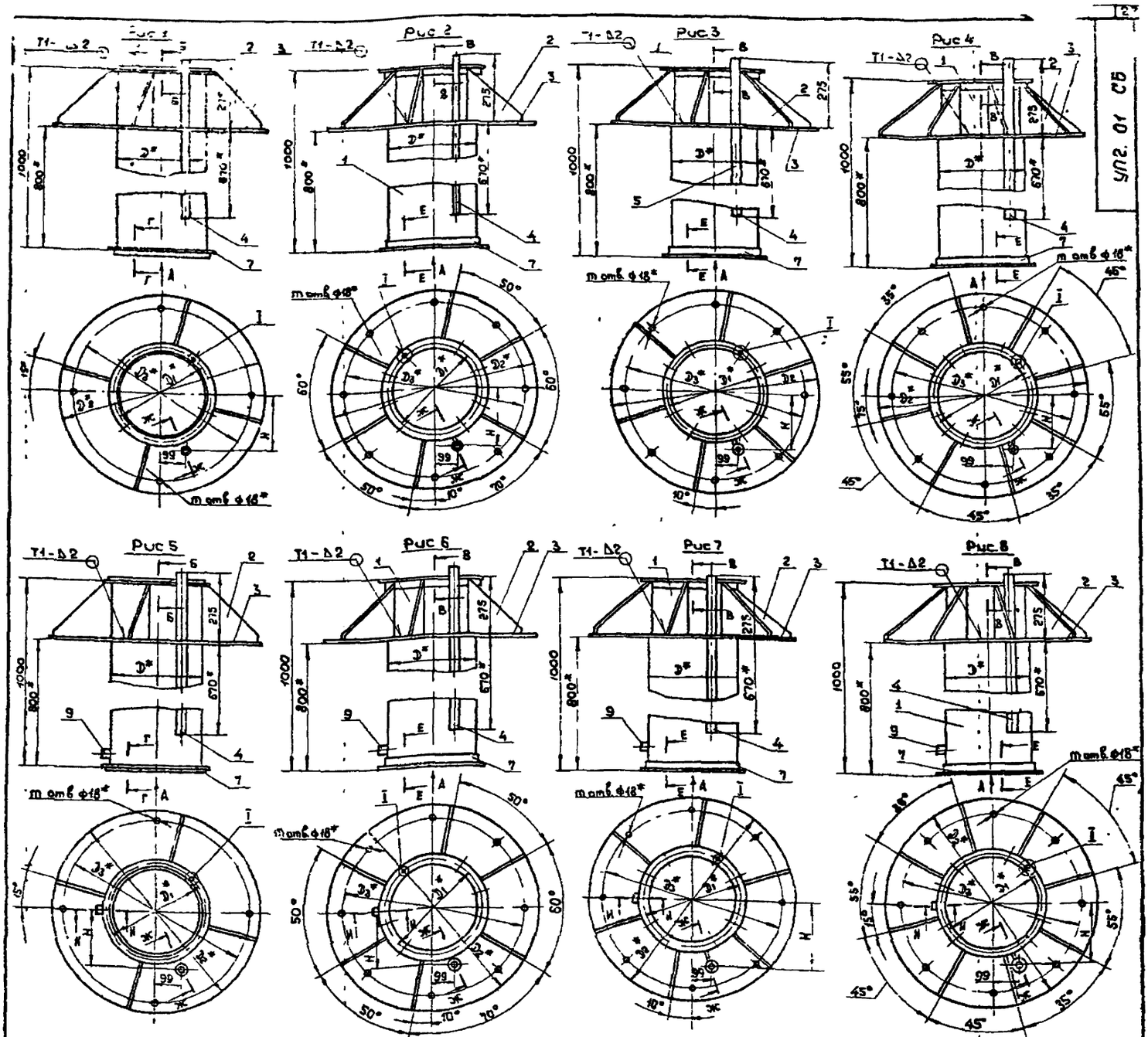

Размеры в мм

Обозначение	Рис	D	D1	n	в×l	D2	D3	m	H	Масса кг
УП2 01	1	200	230	6	7×10	540	472	4	140	22.8
-01		250	280			840	772	8	165	26.6
-02		280	310	8					180	27.4
-03		315	345						197.5	28.4
-04	2	400	430	10					240	45.8
-05		450	430						265	46.6
-06		500	530						290	47.5
-07	3	630	650	12	10×16	1140	1072		355	71.7
-08		710	740						395	71.9
-09		800	830						440	72.0
-10	4	1000	1040	16	12×18	1590	1522		540	118.6
-11		1250	1295	18					665	114.6
-12	5	200	230	6	7×10	540	472	4	140	24.3
-13		250	280			840	772	8	165	27.2
-14		280	310	8					180	28.2
-15		315	345						197.5	29.3
-16	6	400	430	10					240	46.9
-17		450	430						265	48.0
-18		500	530						290	49.0
-19	7	630	650	12	10×16	1140	1072		355	73.4
-20		710	740						395	73.9
-21		800	830						440	74.2
-22	8	1000	1040	16	12×18	1590	1528		540	121.4
-23		1250	1295	18					655	118.1

1 Сварку производить по ГОСТ 14771-76

2 Предельные отклонения размеров: валов по h 16, остальных $\pm \frac{Jт16}{2}$

3 *Размеры для справок

Изм	Лист	N докум	Подп	Дата
Разраб		Щеглова		
Пров		Пронский		
Т.контр		Пронский		
Н.спец		Демьянов		
Н.контр		Пронский		
Утв		Карин		

УП2 01 СБ

Патрубок

Сборочный чертеж

Лит.	Масса	Масштаб
	См табл	—

Лист 1 Листов 2

Гидропромвентиляция

Гидропромвентиляция

Копировал

Формат 22

Инв. № подл. | Подп. и дата | Взам. инв. № | Инв. № дубл. | Подп. и дата

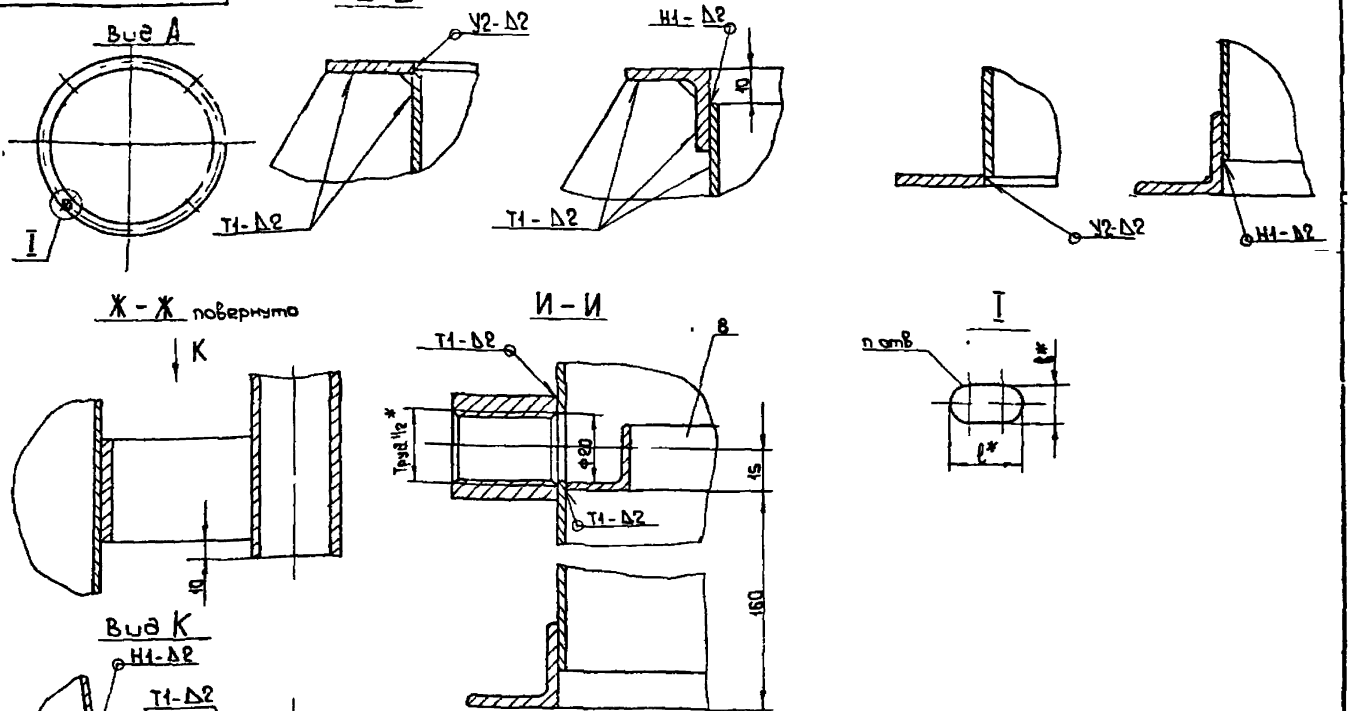

УП2 01 СБ

Патрубок

Сборочный чертеж

Изм.	Лист	№ докум.	Подп.	Дата
Разраб.		Шергалов		
Пров.		Пронькин		
Н. контр.		Ерзикьян		
Гл. спец.		Демьянов		
Т. контр.		Ерзикьян		
Утв.		Коган		

Лит.	Масса	Масштаб
	см	-
	табл.	

Лист 2 Листов 2

ЦМИИЭМЗ им. Губкина СССР

Госпромстроя РСФСР

Копировал К Формат А2

УП2 01 03

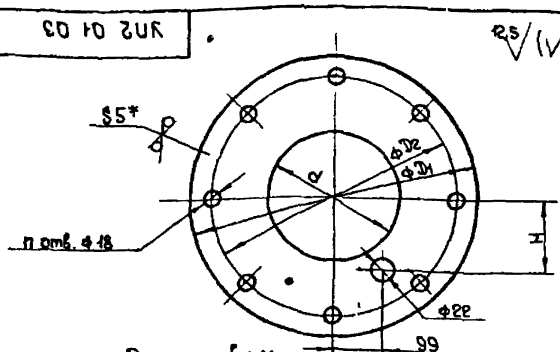

Размеры в мм

Обозначение	d	D1	D2	n	H	Масса, кг
УП2 01 03	200	540	412	4	140	7,2
-01	250	840	772	8	165	7,00
-02	280				180	6,45
-03	315				191,5	5,85
-04	400				240	16,1
-05	450				265	15,4
-06	500				290	13,95
-07	630	1140	1072		355	27,1
-08	710				395	24,35
-09	800				440	20,2
-10	1000	1590	1522		540	4 ,95
-11	1250				665	29,65

1 Предельные отклонения размеров отверстий по H14, валов по h14, остальных $\pm \frac{IT14}{2}$

2 *Размер для справок

УП2 01 03

Кольцо

Лит.	Масса	Масштаб
	см	-
	табл.	

Копировал К Формат А2

УП2 01 04

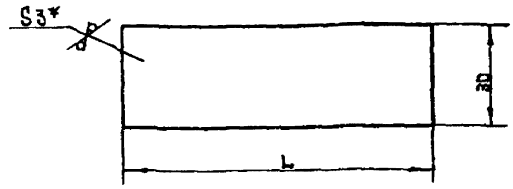

Обозначение	L, мм	Масса, кг
УП2 01 04	57,5	0,04
-01	53,5	0,038
-02	51,5	0,036
-03	49,5	0,035
-04	46,0	0,032
-05	44,0	0,031
-06	41,0	0,03
-07	40,0	0,028
-08	39,0	0,027
-09	37,0	0,026
-10	35,0	0,025
-11	34,0	0,024

1 Предельные отклонения размеров $\pm \frac{IT14}{2}$

2 *Размеры для справок

УП2 01 04

Ребро

Лит.	Масса	Масштаб
	см	-
	табл.	

Копировал К Формат А2

Формат	Зона	Поз.	Обозначение	Наименование	Кол.	Примечание
				Документация		
А2			УП2 02 СБ	Сборочный чертеж		
				Сборочные единицы		
11		1	УП2-02 01	Ручка	1	
11		2	УП2 02 02	Тяга	1	
11		3	УП2 02 03	Рычаг	1	
				Детали		
11		6	УП2 02.00 01	Ось	1	
11		7	УП2 02.00.02	Втулка	2	
				Стандартные изделия		
		9		Кольцо 1А20		
				ГОСТ 13940-68	2	
		10		Штифт цилиндрический 4h8×36		
				ГОСТ 3128-70	2	
			Переменные	данные для исполнений		
				УП2 02		
				Сборочные единицы		
11		4	УП2 02.04	Корпус	1	
11		5	УП2 02.05	Клапан	1	
				Детали		
11		8	УП2 02 00 04	Прокладка	2	

Изм. Лист N докум. Подп. Дата
Разраб. Шестова
Пров. Прянишн
Т.контр. Новикова
Утв. Демьянов

УП2 02
Клапан
Лит. Масс. Масштаб
Листов 4
Госпромстройпроект ГПИ Проектэлектромонтаж СССР

Копировал Формат А4

Формат	Зона	Поз.	Обозначение	Наименование	Кол.	Примечание
				УП2 02-01		
				Сборочные единицы		
11		4	УП2 02 04-01	Корпус	1	
11		5	УП2 02 05-01	Клапан	1	
				Детали		
11		8	УП2 02 00 04-01	Прокладка	2	
				УП2 02-02		
				Сборочные единицы		
11		4	УП2 02 04-02	Корпус	1	
11		5	УП2 02 05-02	Клапан	1	
				Детали		
11		8	УП2 02 00 04-02	Прокладка	2	
				УП2 02-03		
				Сборочные единицы		
11		4	УП2 02 04-03	Корпус	1	
11		5	УП2 02 05-03	Клапан	1	
				Детали		
11		8	УП2 02 00 04-03	Прокладка	2	
				УП2 02-04		
				Сборочные единицы		
11		4	УП2 02 04-04	Корпус	1	
11		5	УП2 02 05-04	Клапан	1	
				Детали		
11		8	УП2 02 00 04-04	Прокладка	2	
				УП2 02-05		
				Сборочные единицы		
11		4	УП2 02 04-05	Корпус	1	
11		5	УП2 02 05-05	Клапан	1	

Изм. Лист N докум. Подп. Дата
УП2 02
Лист 2
Копировал Формат А4

Формат	Зона	Поз.	Обозначение	Наименование	Кол.	Примечание
				Детали		
11		8	УП2 02 00 04-05	Прокладка	2	
				УП2 02-06		
				Сборочные единицы		
11		4	УП2 02 04-06	Корпус	1	
11		5	УП2 02 05-06	Клапан	1	
				Детали		
11		8	УП2 02.00 04-06	Прокладка	2	
				УП2 02-07		
				Сборочные единицы		
11		4	УП2 02.04-07	Корпус	1	
11		5	УП2 02.05-07	Клапан	1	
				Детали		
11		8	УП2 02.00 04-07	Прокладка	2	
				УП2 02-08		
				Сборочные единицы		
11		4	УП2 02.04-08	Корпус	1	
11		5	УП2 02 05-08	Клапан	1	
				Детали		
11		8	УП2 02 00 04-08	Прокладка	2	
				УП2 02-09		
				Сборочные единицы		
11		4	УП2 02.04-09	Корпус	1	
11		5	УП2 02 05-09	Клапан	1	
				Детали		
11		8	УП2 02 00 04-09	Прокладка	2	
				УП2 02-10		

Изм. Лист N докум. Подп. Дата
УП2 02
Лист 3
Копировал Формат А4

Формат	Зона	Поз.	Обозначение	Наименование	Кол.	Примечание
11		4	УП2 02 04-10	Корпус	1	
11		5	УП2 02 05-10	Клапан	1	
				Детали		
11		8	УП2 02 00 04-10	Прокладка	2	
				УП2 02-11		
				Сборочные единицы		
11		4	УП2 02 04-11	Корпус	1	
11		5	УП2 02 05-11	Клапан	1	
				Детали		
11		8	УП2 02 00 04-11	Прокладка	2	

Изм. Лист N докум. Подп. Дата
УП2 02
Лист 4
Копировал Формат А4

УП2 02 СБ

Серия 3.904-10

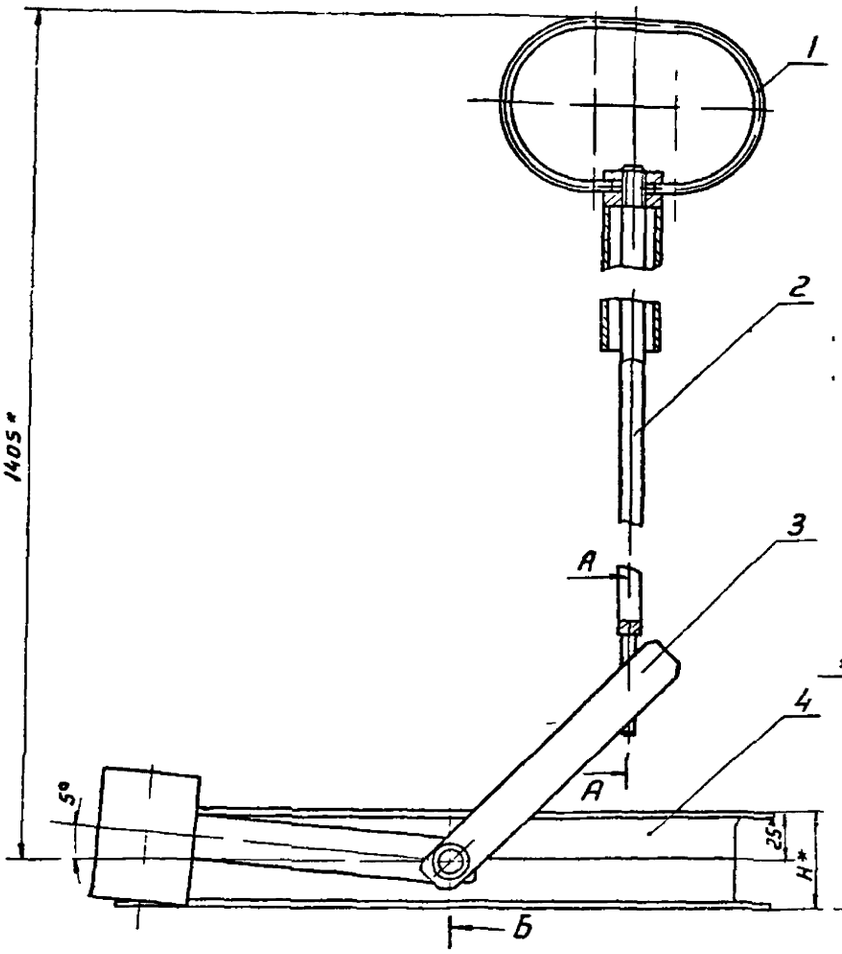

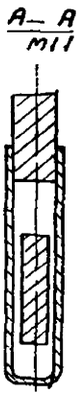

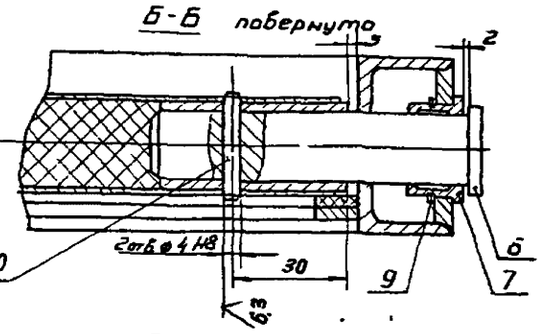

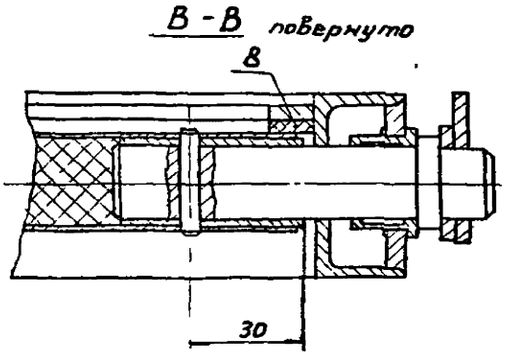

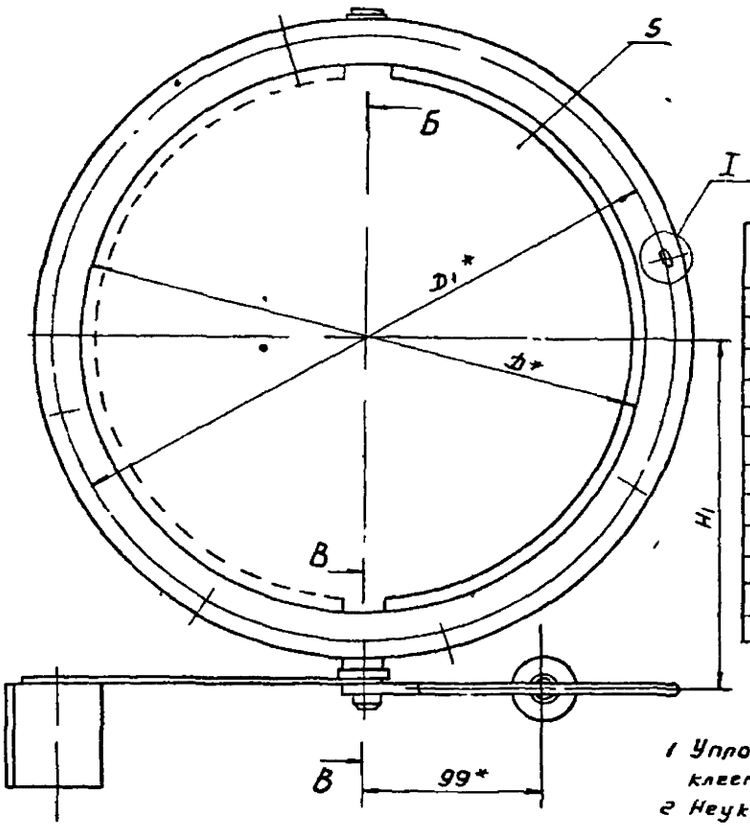

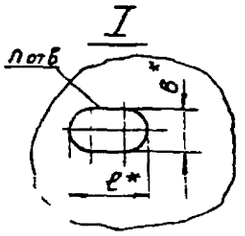

Размеры в мм

Обозначение	D	D1	n	б×ℓ	H	H1	Масса кг
УП2 02	200	230	6	7×10	50	140	6,45
-01	250	280	6			165	7,76
-02	280	310	8			180	8,34
-03	315	345	8			197,5	9,06
-04	400	430	10			240	11,64
-05	450	480	10			265	13,03
-06	500	530	10			290	14,39
-07	630	660	12	10×16		355	20,0
-08	710	740	12			395	23,17
-09	800	830	12			440	28,95
-10	1000	1040	16		64	540	40,12
-11	1250	1295	18	12×18	72	665	57,37

1 Уплотнение поз 8 клеить к корпусу поз 4 клеем 88-Н ТУ 38-105 1061-76

2 Неуказанные предельные отклонения размеров $\pm \frac{IT14}{2}$

3* Размеры для справок

Изм.	Лист	№ докум.	Подп.	Дата	УП2 02 СБ		
Разраб.					Клапан	Лит.	Масса	Масштаб
Пров.					Сборочный чертеж			—
Н. контр.						Лист	Листов 1	
Гл. специалист						Минсельхозпищепром СССР Главспецмонтажавтоматика		
Нач. отд.						Инв. № подл.	Подп. и дата	Взам. инв. №
Гл. конструктор						Инв. № дубл.		

Копировал

Формат А2

Серия 5.904-10

50 10 2ИА

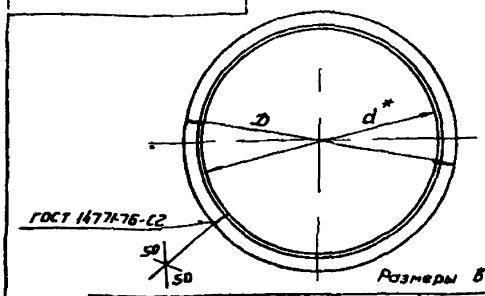

Размеры в мм

Обозначение	D	d*	L	Масса, кг
УП2 01 05	195	155	524	0,466
-01	245	205	681	0,606
-02	275	235	775	0,69
-03	310	270	885	0,788
-04	395	355	1152	1,025
-05	445	405	1434	1,276
-06	495	455	1591	1,416
-07	625	585	1874	1,668
-08	705	665	2125	1,891
-09	795	755	2408	2,143
-10	995	955	3036	2,702
-11	1245	1205	3821	3,4

1 Предельные отклонения размеров валов по h14
2 L- длина развернутой детали
3 * Размер для справок

УП2 01 05

Кольцо

Уголок Б-20х20х3 ГОСТ 8509-72 / Ст3 ГОСТ 535-79

Лит | Масса | Масштаб: Ст табл | —

Лист | Листов 1

ММСС СССР Главпромвентиляция ГПИ Проектпромвентиляция

Изм | Лист | № докум | Подп | Дата
Разраб | Евин
Пров | Щеглова
Т контр | Пронский
Н контр | Демьянов | XI/80
Утв | Демьянов

Копировал | Формат 11

Обозначение / Наименование

Изм	Лист	Поз	Обозначение	Наименование	Кол	Примечание
				Сборочный чертеж		
11			УП2 02 01	Ручка		
				Детали		
11		1	УП2 02 01 01	Ручка	1	
11		2	УП2 02 01 02	Втулка	1	
11		3	УП2 02 01 03	Труба	1	

УП2. 02 01

Ручка

Лит | Лист | Листов 1

ММСС СССР Главпромвентиляция ГПИ Проектпромвентиляция

Изм | Лист | N докум | Подп | Дата
Разраб | Балабина
Пров | Пронский
Н контр | Пронский
Утв | Демьянов | XI/80

Копировал | Формат 11

93 10 20 2ИА

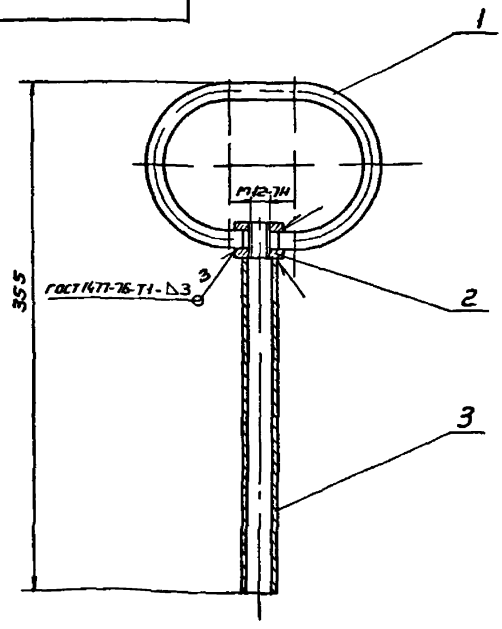

Размеры для справок

УП2 02 01 СБ

Ручка
Сборочный чертеж

Лит | Масса | Масштаб: 0,66 | 1:2

Лист | Листов 1

ММСС СССР Главпромвентиляция ГПИ Проектпромвентиляция

Изм | Лист | N докум | Подп | Дата
Разраб | Балабина
Пров | Пронский
Т контр | Щеглова
Н контр | Пронский
Утв | Копан

Копировал | Формат 11

10 10 20 2ИА

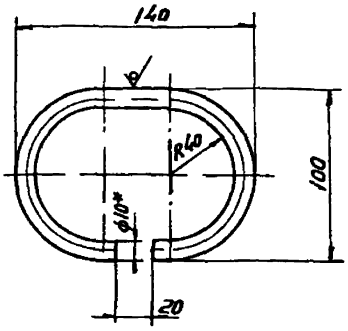

1 Предельные отклонения размеров валов по h14, остальных $\pm \frac{\pi T14}{2}$
2 * Размер для справок
3 Длина развернутой детали 343 мм

УП2 02 01 01

Ручка

Лит | Масса | Масштаб: 021 | 1:2

Лист 1 | Листов 1

ММСС СССР Главпромвентиляция ГПИ Проектпромвентиляция

Круг 810 ГОСТ 2590-71 / Ст3 ГОСТ 535-79

Изм | Лист | N докум | Подп | Дата
Разраб | Балабина
Пров | Пронский
Т контр | Щеглова
Н контр | Пронский
Утв | Демьянов | XI/80

Копировал

Серия 5.904-10

УП2.02.01.02

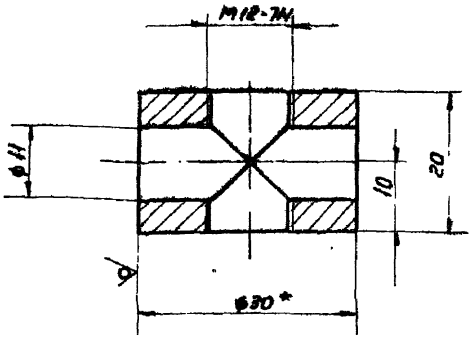

1. Предельные отклонения размеров:
   отверстий по H14.
   валов по h14,
   остальных $\pm \frac{IT14}{2}$
2.* Размер для справок

Изм	Лист	N докум.	Подп.	Дата	УП2.02.01.02	Лит.	Масса	Масштаб
Разраб.		Балабина			Втулка		0,075	2:1
Пров.		Пронский				Лист	Листов 1	
Н.контр.		Щеглова			Круг В30 ГОСТ 2590-71 Ст.3 ГОСТ 535-79	ММСС СССР Главпромвентиляция ГПИ Проектпромвентиляция		
Т.контр.		Пронский						
Утв.		Демьянов						

Копировал: Вз Формат: 11

УП2.02.01.03

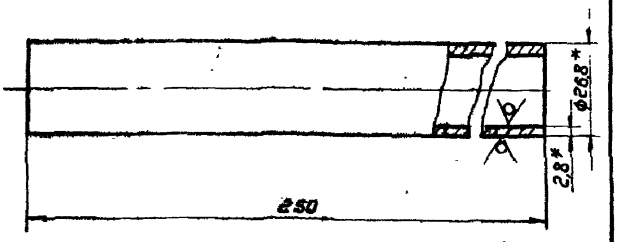

1. Предельные отклонения размеров:
   валов по h14.
2.* Размеры для справок.

Изм	Лист	N докум.	Подп.	Дата	УП2.02.01.03	Лит.	Масса	Масштаб
Разраб.		Балабина			Труба		0,375	1:1
Пров.		Пронский				Лист	Листов 1	
Т.контр.		Щеглова			Труба 20×2,8 ГОСТ 3262-75	ММСС СССР Главпромвентиляция ГПИ Проектпромвентиляция		
Н.контр.		Пронский						
Утв.		Демьянов						

Копировал: Вз Формат: 11

УП2.02.02

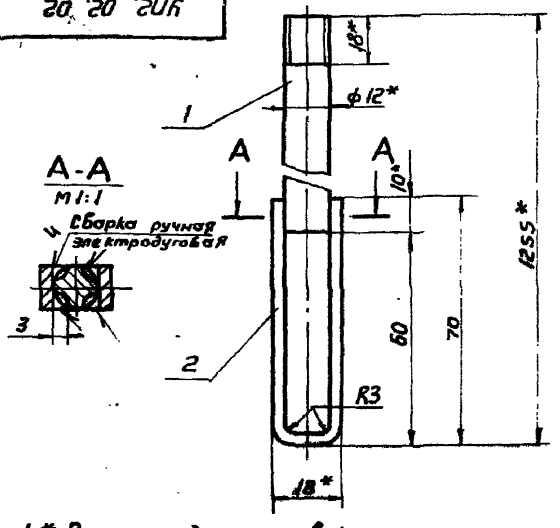

А-А
М1:1

1.* Размеры для справок
2. Предельные отклонения размеров:
   валов по h14, остальных $\pm \frac{IT14}{2}$

Формат	Зона	Поз.	Обозначение	Наименование	Кол.	Примечание
				Детали		
11			УП2.02.02.01	Штырь	1	
Б4			УП2.02.02.02	Петля		
				Лента 0,8 кп-М-НТ-2-0-3×12 ГОСТ 503-71, Е=148 h14	1	0,028 кг

Изм	Лист	N докум.	Подп.	Дата	УП2.02.02	Лит.	Масса	Масштаб
Разраб.		Балабина			Тяга		1,07	1:1
Пров.		Пронский				Лист	Листов 1	
Н.контр.		Щеглова				ММСС СССР Главпромвентиляция ГПИ Проектпромвентиляция		
Т.контр.		Пронский						
Утв.		Демьянов						

Копировал: Вз Формат: 11

УП2.02.02.01

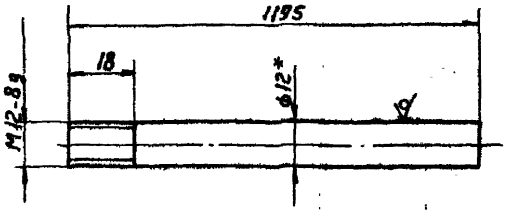

1* Размеры для справок
2. Предельные отклонения размеров:
   валов по h14,
   остальных $\pm \frac{IT14}{2}$

Изм	Лист	N докум.	Подп.	Дата	УП2.02.02.01	Лит.	Масса	Масштаб
Разраб.		Балабина			Штырь		1,04	1:1
Пров.		Пронский				Лист	Листов 1	
Н.контр.		Щеглова			Круг В12 ГОСТ 2590-71 Ст3 ГОСТ 535-79	ММСС СССР Главпромвентиляция ГПИ Проектпромвентиляция		
Т.контр.		Пронский						
Утв.		Демьянов						

Копировал: Вз Формат: 11

Серия 5 904-10

Формат	Зона	Поз	Обозначение	Наименование	Кол	Примечание
				Документация		
11			УП2 02 03 СБ	Сборочный чертеж		
				Детали		
11		1	УП2 02 03 01	Рычаг	2	
11		2	УП2 02 03 02	Ось	1	
64		3	УП2 02 03 03	Груз		
				Квадрат В53 ГОСТ 2591-71 / Ст 3 ГОСТ 535-79		
				l=75	1	1,65 кг

УП2 02 03

Рычаг

Изм	Лист	N докум	Подп	Дата
Разраб	Балабина			
Пров	Пронский			
Н контр	Пронский			
Утв	Демьянов			

Лит | Лист | Листов 1

ММСС СССР Главпромвентиляция ГПИ Проектпромвентиляция

Копировал Бер. Формат 11

УП2 02 03 СБ

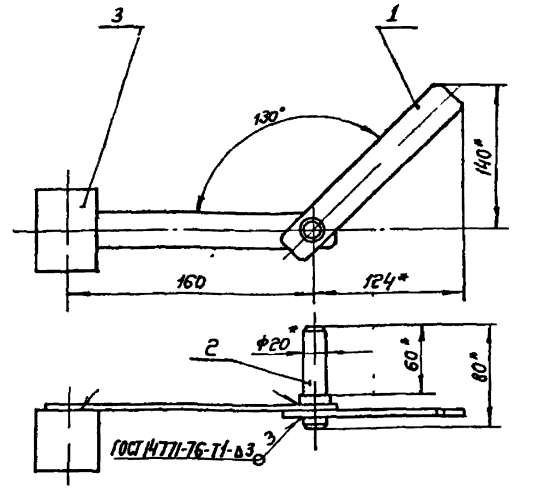

1 Предельные отклонения размеров $\pm \frac{JT14}{2}$

2* Размеры для справок

УП2 02 03 СБ

Рычаг Сборочный чертеж

Изм	Лист	N докум	Подп	Дата
Разраб	Балабина			
Пров	Пронский			
Н контр	Щеглова			
Гл спец	Демьянов			
Т контр	Пронский			
Утв	Каган			

Лит | Масса 2,08 | Масштаб 1 2,5

Лист | Листов 1

ММСС СССР Главпромвентиляция ГПИ Проектпромвентиляция

Копировал Бер. Формат 11

УП2 02 03 01

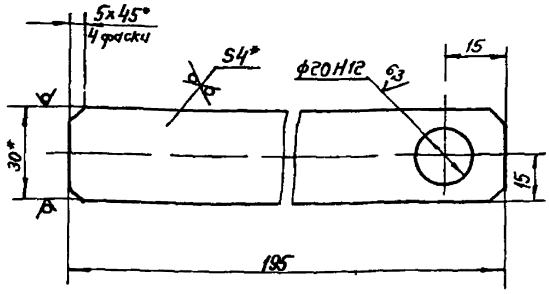

1 Неуказанные предельные отклонения размеров валов по h 14, остальных $\pm \frac{JT14}{2}$

2* Размеры для справок

УП2 02 03 01

Рычаг

Изм	Лист	N докум	Подп	Дата
Разраб	Балабина			
Пров	Пронский			
Н контр	Щеглова			
Утв	Демьянов			

Лит | Масса 0,18 | Масштаб 1 1

Лист | Листов 1

Полоса 5 2 4x20 ГОСТ 0x75 / Ст 5 ... ССР ... Главпромвентиляция

Копировал Бер. Формат 11

УП2 02 03 02

Рис 1

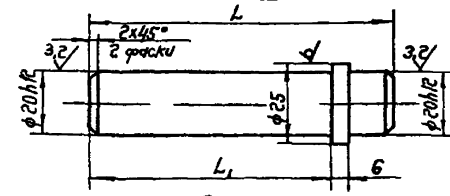

Рис 2

остальное см. рис 1

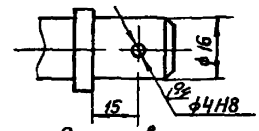

Размеры в мм

Обозначение	Рис	L	L1	Масса, кг
УП2 02 03 02	1	100	80	0,25
-01	2	145	114	0,32

1 Неуказанные предельные отклонения размеров валов по h 14, остальных $\pm \frac{JT14}{2}$

2* Размер для справок

УП2 02 03 02

Ось

Изм	Лист	N докум	Подп	Дата
Разраб	Балабина			
Пров	Пронский			
Н контр	Щеглова			
Утв	Каган			

Лит | Масса Ст табл | Масштаб 1 1

Лист | Листов 1

Груз 325 ГОСТ 2590-71 / Ст ... ММСС СССР Главпромвентиляция ГПИ Проектпромвентиляция

Копировал Бер. Формат 11

Серия 5.904-10

УП2 02 00 01

12,5 (√)

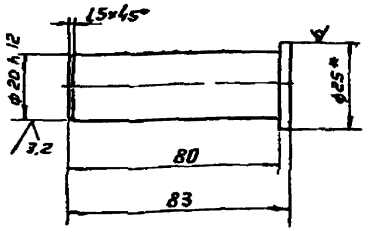

1 Неуказанные предельные отклонения размеров. валов по h14, остальных $\pm \frac{IT14}{2}$

2 * Размер для справок

Изм	Лист	N докум.	Подп.	Дата
Разраб		Тукинкина		
Пров		Пронский		
Т контр		Щеглова		
Н контр		Пронский		
Утв		Демьянов		

УП2 02 00 01

Ось

Лит	Масса	Масштаб
	02	11

Лист 1 Листов 1

Круг В25 ГОСТ 2590-71 / Ст3 ГОСТ 535-79

МНСС СССР Главпромвентиляция ГПИ Проектпромвентиляция

Копировал Формат 11

УП2 02 00 02

12,5 √ √

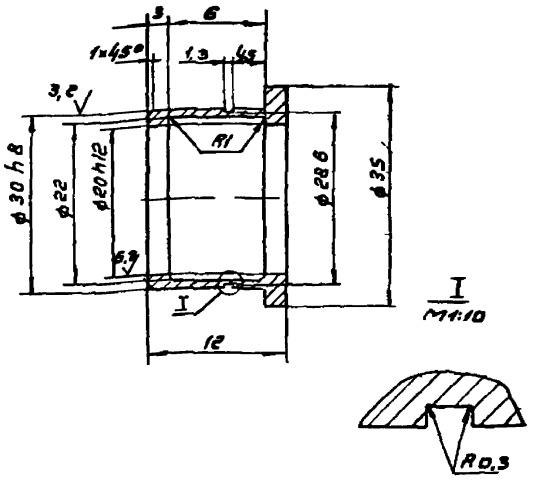

Неуказанные предельные отклонения размеров отверстий по H14, валов по h14, остальных $\pm \frac{IT14}{2}$

Изм	Лист	N докум.	Подп.	Дата
Разраб		Тукинкина		
Провер		Пронский		
Т контр		Щеглова		
Н контр		Пронский		
Утв		Демьянов		

УП2 02.000 2

Втулка

Лит	Масса	Масштаб
	0,06	1:2

Лист 1 Листов 1

С 4 18-36 ГОСТ 1412-70

МНСС СССР Главпромвентиляция ГПИ Проектпромвентиляция

Копировал Формат 11

Формат	Зона	Поз	Обозначение	Наименование		Примечание
				Документация		
12			УП2 02 04 СБ	Сборочный чертеж		
			Переменные данные для исполнений			
				УП2 02.04		
				Детали		
11		1	УП2 02 04 01	Пластина	2	
11		2	УП2 02 04 02	Упор	2	
11		3	УП2 02 04 03	Фланец	2	
				УП2 02 04-01		
				Детали		
11		1	УП2 02 04 01	Пластина	2	
11		2	УП2 02 04 02-01	Упор	2	
11		3	УП2 02 04 03-01	Фланец	2	
				УП2 02 04-02		
				Детали		
11		1	УП2 02 04 01	Пластина	2	
11		2	УП2 02 04 02-02	Упор	2	
11		3	УП2 02 04 03-02	Фланец	2	
				УП2 02 04-03		
				Детали		
11		1	УП2 02 04 01	Пластина	2	
11		2	УП2 02 04 02-03	Упор	2	
11		3	УП2 02 04 03-03	Фланец	2	

УП2 02 04

Корпус

Лит	Лист	Листов
	1	2

МНСС СССР Главпромвентиляция ГПИ Проектпромвентиляция

Формат	Зона	Поз	Обозначение	Наименование	Кол	Примечание
				УП2 02.04-04		
				Детали		
11		1	УП2 02 04 01	Пластина	2	
11		2	УП2 02 04 02-04	Упор	2	
				Прочие изделия		
		3		Фланец		
				СТД 201 00 000-12		
				ТУ36-1508-75	2	1,46кг
				УП2.02 04-05		
				Детали		
11		1	УП2 02 04	Пластина	2	
11		2	УП2 02.04 02-05	Упор	2	
				Прочие изделия		
		3		Фланец		
				СТД 201 00 000-13		
				ТУ36-1508-75	2	1,63кг
				УП2 02 04-06		
				Детали		
11		1	УП2 02 04.01	Пластина	2	
11		2	УП2 02 04 02-06	Упор	2	
				Прочие изделия		
		3		Фланец		
				СТД 201 00 000-14		
				ТУ36-1508-75	2	1,81кг
				УП2 02 04-07		
				Детали		
11		1	УП2 02 04 01	Пластина	2	
11		2	УП2 02 04.02-07	Упор	2	

УП2 02 04

Копировал

Серия 3.503.4-10

Позиция	Зона	Поз.	Обозначение	Наименование	Кол.	Примечание
				Прочие изделия		
		3		Фланец		
				СТД 201.00.000-16		
				ТУ36-1508-75	2	2,94 кг
				УПГ.02.04-08		
				Детали		
11	1		УПГ.02.04.01	Пластина	2	
11	2		УПГ.02.04.02-08	Упор	2	
				Прочие изделия		
		3		Фланец		
				СТД 201.00.000-17		
				ТУ36-1508-75	2	3,31 кг
				УПГ.02.04-09		
				Детали		
11	1		УПГ.02.04-01	Пластина	2	
11	2		УПГ.02.04.02-09	Упор	2	
				Прочие изделия		
		3		Фланец		
				СТД 201.00.000-18		
				ТУ36-1508-75	2	3,74 кг
				УПГ.02.04-10		
				Детали		
11	1		УПГ.02.04.01-01	Пластина	2	
11	2		УПГ.02.04.02-10	Упор	2	
				Прочие изделия		
		3		Фланец		
				СТД 201.00.000-20		
				ТУ36-1508-75	2	6,08 кг

Инв.№ подл. | Подп. и дата | Взам. инв.№ | Инв.№ дубл. | Подп. и дата

Изм. Лист № докум. Подп. Дата

УПГ.02.04

Лист 3

Копировал: СБ - Формат А4

Позиция	Зона	Поз.	Обозначение	Наименование	Кол.	Примечание
				УПГ.02.04-11		
				Детали		
11	1		УПГ.02.04.01-02	Пластина	2	
11	2		УПГ.02.04.02-11	Упор	2	
				Прочие изделия		
		3		Фланец		
				СТД 201.00.000-22		
				ТУ36-1508-75	2	8,58 кг

Инв.№ подл. | Подп. и дата | Взам. инв.№ | Инв.№ дубл. | Подп. и дата

Изм. Лист № докум. Подп. Дата

УПГ.02.04

Лист 4

Копировал: СБ - Формат А4

УПГ.02.04СБ

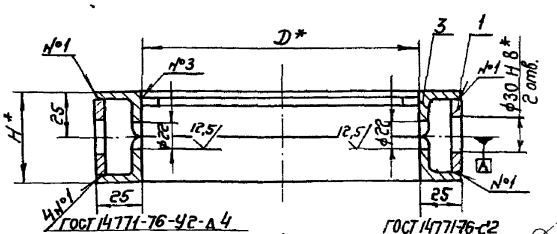

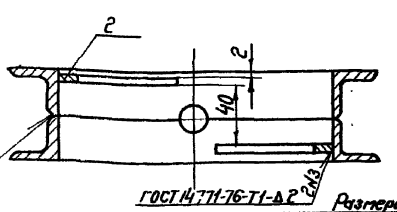

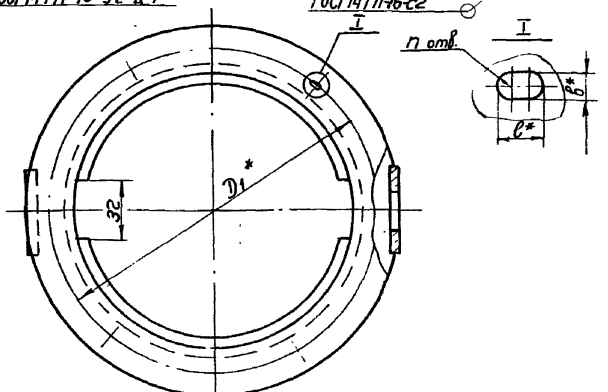

Размеры в мм

Обозначение	D	D1	H	n	b×ℓ	Масса, кг
УПГ.02.04	200	230	50	6	7×10	1,25
-01	250	280				2,08
-02	280	310				2,32
-03	315	345		8		2,59
-04	400	430		10		3,25
-05	450	480				3,62
-06	500	530				4,03
-07	630	660		12		6,37
-08	710	740				7,17
-09	800	830			10×16	8,1
-10	1000	1040	64	16		12,9
-11	1250	1295	72	18	12×18	18,1

1. Отклонение от соосности отверстий φ22 и φ30 H8 относительно общей оси А не более φ 0,1 мм.
2. Предельные отклонения размеров: отверстий по H14, валов по h14, остальных ± IT14/2.
3. * Размеры для справок.

Нач.отд.	Подокум.	Подп.	Дата
Разраб.	Гарькавый		
Провер.	Яронский		
Н.контр.	Чегломова		
Гл.спец.	Демьянов		
Т.контр.	Яронский		
Утв.	Казаев		

УПГ.02.04 СБ

Корпус

Сборочный чертеж

Лит.	Масса	Масштаб
	Сп. табл.	—
Лист 1	Листов 1	

Госстроя СССР Оргтрансэлектромонтаж Подпроектмонтажа

Копировал: СБ - Формат А2

УП2.02.04.01

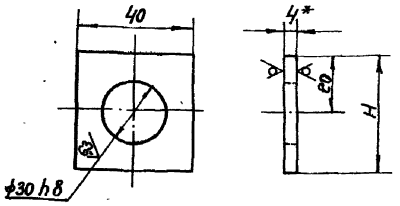

Обозначение	H, мм	Масса, кг
УП2.02.04.01	41	0,035
-01	54	0,051
-02	62	0,061

1. Неуказанные предельные отклонения размеров: валов по h 14, остальных $\pm \frac{IT14}{2}$

2* Размер для справок.

УП2.02.04.01 — Пластина

Лит. | Масса | Масштаб

Лист 1 | Листов 1

Лист Б-ПН-4 ГОСТ 19903-74 Ст.3 кп. ГОСТ 14687-69

ГПКСС СССР Главпромвентиляция ГПИ Проектпромвентиляция

Копировал: Сер- формат 11

УП2.02.04.02

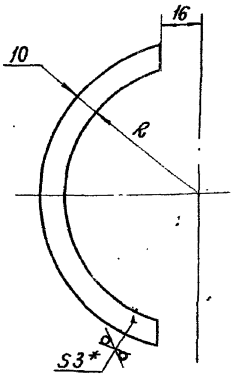

Обозначение	R, мм	Масса, кг
УП2.02.04.02	90	0,059
-01	115	0,077
-02	130	0,088
-03	147,5	0,103
-04	190	0,132
-05	215	0,147
-06	240	0,169
-07	305	0,214
-08	345	0,243
-09	390	0,280
-10	490	0,354
-11	615	0,443

1. Предельные отклонения размеров: валов по h 14, остальных $\pm \frac{IT14}{2}$.

2* Размер для справок.

УП2.02.04.02 — Упор

Лит. | Масса | Масштаб

Лист 1 | Листов 1

Лист Б-ПН-3 ГОСТ 19903-74 3-III-С3 кл ГОСТ 16523-70

ГПКСС СССР Главпромвентиляция ГПИ Проектпромвентиляция

Копировал: Сер- формат 11

УП2.02.04.03

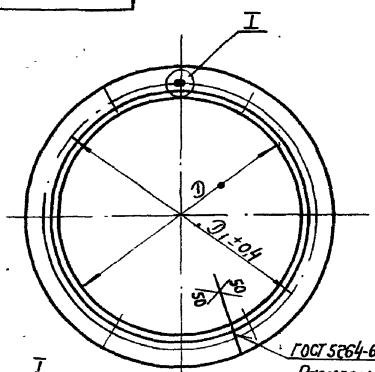

Размеры в мм

Обозначение	D	D1	n	L	Масса, кг
УП2.02.04.03	200	230	6	674	0,75
-01	250	280		831	0,93
-02	280	310		925	1,04
-03	315	345	8	1035	1,16

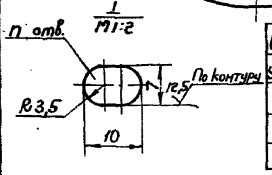

L - длина развернутой детали.

УГ2.02.04.03 — Фланец

Лит. | Масса | Масштаб

Лист 1 | Листов 1

Уголок Б 2,5×25×3 ГОСТ 8509-72 Ст.3 ГОСТ 535-79

ГПКСС СССР Главпромвентиляция ГПИ Проектпромвентиляция

Копировал: Сер- формат 11

УП2.02.00.04

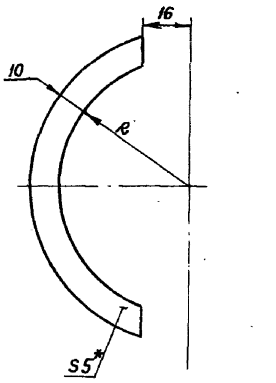

Обозначение	R, мм	Масса, кг
УП2.02.00.04	90	0,018
-01	115	0,024
-02	130	0,028
-03	147,5	0,032
-04	190	0,042
-05	215	0,048
-06	240	0,054
-07	305	0,069
-08	345	0,078
-09	390	0,089
-10	490	0,112
-11	615	0,142

1. Предельные отклонения размеров: валов по h 14, остальных $\pm \frac{IT14}{2}$.

2* Размер для справок.

УП2.02.00.04 — Прокладка

Лит. | Масса | Масштаб

Лист 1 | Листов 1

Пластина 1 - лист ТМКЦ-С-5-3,9 ГОСТ 7338-77

ГПКСС СССР Главпромвентиляция ГПИ Проектпромвентиляция

Копировал: Сер- формат 11

Серия 5.904-10

Формат	Зона	Поз.	Обозначение	Наименование	Кол.	Примечание
				Документация		
22			УП2.02.05 СБ	Сборочный чертеж		
				Детали		
11		1	УП2.02.05.01	Втулка	2	
			Переменные данные для исполнений			
				УП2.02.05		
				Детали		
11		2	УП2.02.05.02	Диск	2	
11		3	УП2.02.05.03	Обечайка	1	
				Материалы		
		4		Плита минераловатная ПМ75 ГОСТ 9573-72	0,05	кг
				УП2.02.05-01		
				Детали		
11		2	УП2.02.05.02-01	Диск	2	
11		3	УП2.02.05.03-01	Обечайка	1	
				Материалы		
		4		Плита минераловатная ПМ75 ГОСТ 9573-72	0,07	кг
				УП2.02.05-02		
				Детали		
11		2	УП2.02.05.02-02	Диск	2	
11		3	УП2.02.05.03-02	Обечайка	1	
				Материалы		
		4		Плита минераловат-		

УП2.02.05

Изм.	Лист	№ докум.	Подп.	Дата
Разраб.	Щеглова			
Пров.	Пронский			
Н.контр.	Пронский			
Утв.	Демьянов			XI/80

Клапан

Лит.	Лист	Листов
	1	4

МГСС СССР Главпромвентиляция Гипроектпромвентиляция

Копировал Бер Формат 11

Формат	Зона	Поз.	Обозначение	Наименование	Кол.	Примечание
				ная ПМ75 ГОСТ 9573-72	0,09	кг
				УП2.02.05-03		
				Детали		
11		2	УП2.02.05.02-03	Диск	2	
11		3	УП2.02.05.03-03	Обечайка	1	
				Материалы		
		4		Плита минераловатная ПМ75 ГОСТ 9573-72	0,12	кг
				УП2.02.05-04		
				Детали		
11		2	УП2.02.05.02-04	Диск	2	
11		3	УП2.02.05.03.04	Обечайка	1	
11		4	УП2.02.05.04	Ребро	4	
				Материалы		
		5		Плита минераловатная ПМ75 ГОСТ 9573-72	0,21	кг
				УП2.02.05-05		
				Детали		
11		2	УП2.02.05.02-05	Диск	2	
11		3	УП2.02.05.03-05	Обечайка	1	
11		4	УП2.02.05.04-01	Ребро	4	
				Материалы		
		5		Плита минераловатная ПМ75 ГОСТ 9573-72	0,24	кг
				УП2.02.05-06		
				Детали		
11		2	УП2.02.05.02-06	Диск	2	
11		3	УП2.02.05.03-06	Обечайка	1	

УП2.02.05 Лист 2

Формат	Зона	Поз.	Обозначение	Наименование	Кол.	Примечание
11		4	УП2.02.05.04-02	Ребро	4	
				Материалы		
		5		Плита минераловатная ПМ75 ГОСТ 9573-72	0,3	кг
				УП2.02.05-07		
				Детали		
11		2	УП2.02.05.02-07	Диск	2	
11		3	УП2.02.05.03-07	Обечайка	1	
11		4	УП2.02.05.04-03	Ребро	4	
				Материалы		
		5		Плита минераловатная ПМ75 ГОСТ 9573-72	0,48	кг
				УП2.02.05-08		
				Детали		
11		2	УП2.02.05.02-08	Диск	2	
11		3	УП2.02.05.03-08	Обечайка	1	
11		4	УП2.02.05.04-04	Ребро	4	
				Материалы		
		5		Плита минераловатная ПМ-75 ГОСТ 9573-72	0,61	кг
				УП2.02.05-09		
				Детали		
11		2	УП2.02.05.02-09	Диск	2	
11		3	УП2.02.05.03-09	Обечайка	1	
11		4	УП2.02.05.04-05	Ребро	4	
				Материалы		
		5		Плита минераловатная ПМ75 ГОСТ 9573-72	0,79	кг

УП2.02.05 Лист 3

Копировал Бер Формат 11

Формат	Зона	Поз.	Обозначение	Наименование	Кол.	Примечание
				УП2.02.05-10		
				Детали		
11		2	УП2.02.05.02-10	Диск	2	
11		3	УП2.02.05.03-10	Обечайка	1	
11		4	УП.02.05.04-06	Ребро	6	
				Материалы		
		5		Плита минераловатная ПМ75 ГОСТ 9573-72	1,24	кг
				УП2.02.05-11		
				Детали		
11		2	УП2.02.05.02-11	Диск	2	
11		3	УП2.02.05.03-11	Обечайка	1	
11		4	УП2.02.05.04-07	Ребро	6	
				Материалы		
		5		Плита минераловатная ПМ75 ГОСТ 9573-72	1,96	кг

УП2.02.05 Лист 4

Копировал Бер Формат 11

Серия 5.904-10

Рис 1

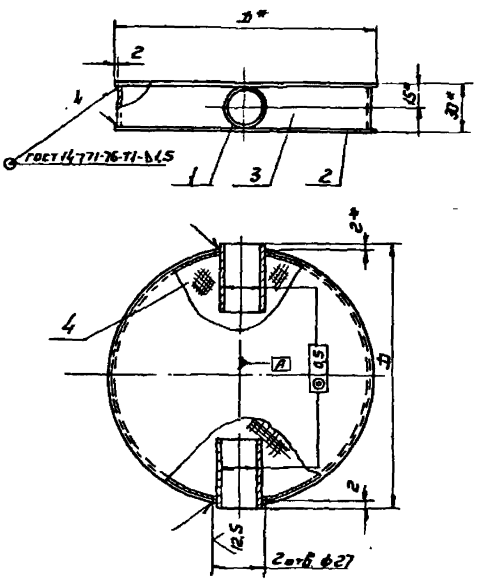

Рис.2

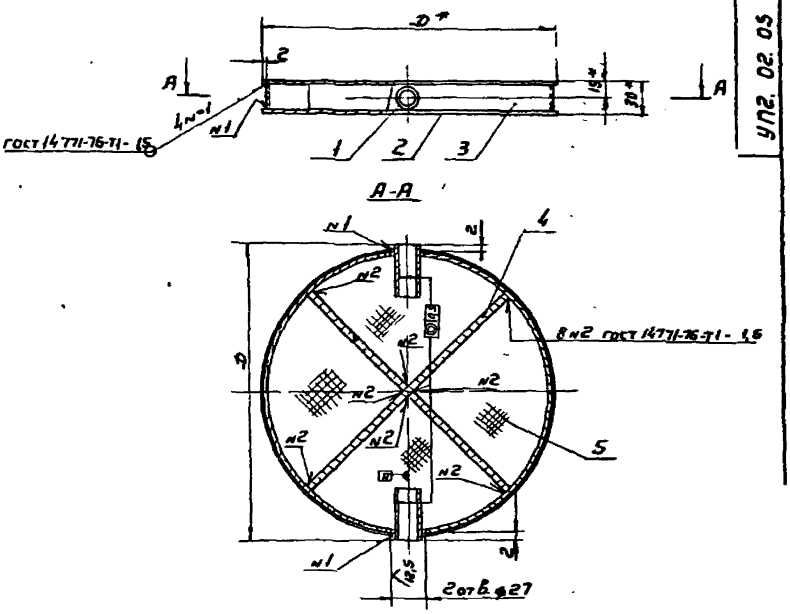

Рис.3

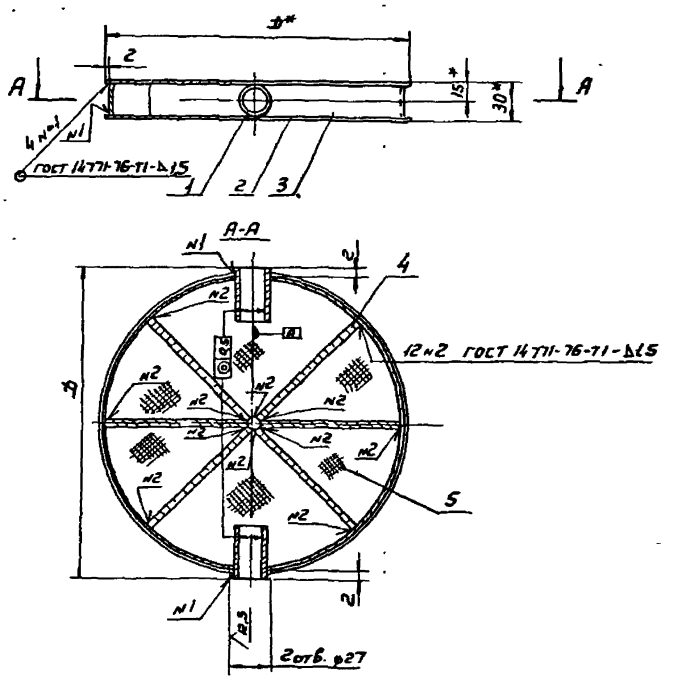

Обозначение	Рис	D, мм	Масса, кг
УП2 02. 05	1	190	1,02
-01		240	1,49
-02		270	1,82
-03		305	2,27
-04	2	390	4,17
-05		440	5,17
-06		490	6,11
-07		620	9,36
-08		700	11,7
-09		790	14,52
-10	3	990	22,85
-11		1240	34,84

1 Предельные отклонения размеров:
отверстий по H14, валов по h14, остальных $\pm \frac{IT14}{2}$

2.* Размеры для справок.

3. По проекту 08 клапан допускается изготавливать без утеплителя рис 1 поз.4 и рис.2 и 3 поз.5

Изм	Лист	N докум.	Подп.	Дата	УП2. 02. 05 СБ		
Разраб	Тужилкина				Клапан	Лит	Масса	Масштаб
Пров	Пронский				Сборочный чертеж		См. табл.	—
Н контр	Шеглова					Лист	Листов 1
Гл спец	Зенкевич					ММСС СССР	
Т контр	Пронский					Гл Проектпроектмонтаж	
Утв	Коган						

Копировал

Формат

Инв № подл. | Подп. и дата | Взам. инв № | Инв № дубл. | Подп. и дата

УП2.02.05.02

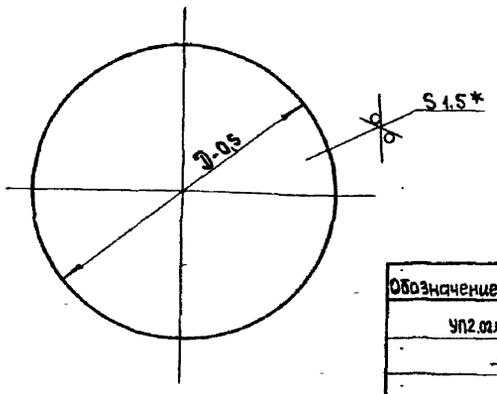

Обозначение	D, мм	Масса, кг
УП2.02.05.02	190	0,33
-01	240	0,53
-02	270	0,67
-03	305	0,85
-04	390	1,4
-05	440	1,76
-06	490	2,2
-07	620	3,55
-08	700	4,55
-09	790	5,75
-10	990	9,05
-11	1240	14,2

* Размер для справок

Изм.	Лист	№ докум.	Подп.	Дата
Разраб.		Тужилкина		
Провер.		Пронский		
Т.контр.		Шеглова		
Н.контр.		Пронский		
Утв.		Демьянов		

УП2.02.05.02

Диск

Лит.	Масса	Масштаб
	см. табл.	–

Лист | Листов 1

Лист Б-ПН-1,5 ГОСТ 19903-74
Ш-3-Ст3 кп. ГОСТ 16523-70

ММСС СССР
Главпромвентиляция
ГИПРОВЕСТПРОМВЕНТИЛЯЦИЯ

Копировал: Формат: А4

Инв.№ подл. | Подп. и дата | Взам.инв.№ | Инв.№ дубл. | Подп. и дата

УП2.02.05.03

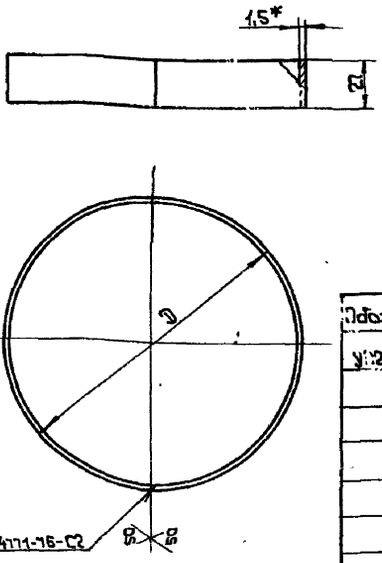

Размеры в мм

Обозначение	D	L	Масса, кг
УП2.02.05.03	185	579	0,18
-01	236	736	0,23
-02	266	830	0,26
-03	301	940	0,3
-04	366	1204	0,38
-05	436	1364	0,43
-06	486	1521	0,48
-07	616	1929	0,61
-08	696	2181	0,69
-09	786	2464	0,78
-10	986	3092	0,98
-11	1236	3876	1,23

1. Предельные отклонения размеров: валов по h14
2. L – длина развернутой детали
3* Размер для справок.

Изм.	Лист	№ докум.	Подп.	Дата
Разраб.		Тужилкина		
Провер.		Пронский		
Т.контр.		Шеглова		
Н.контр.		Пронский		
Утв.		Демьянов		

УП2.02.05.03

Обечайка

Лит.	Масса	Масштаб
	см. табл.	–

Лист | Листов 1

Лист Б-ПН-1,5 ГОСТ 19903-74
Ш-3-Ст3 кп ГОСТ 16523-70

ММСС СССР
Главпромвентиляция
ГИПРОВЕСТПРОМВЕНТИЛЯЦИЯ

Копировал: Формат: А4

Инв.№ подл. | Подп. и дата | Взам.инв.№ | Инв.№ дубл. | Подп. и дата

УП2.02.05.04

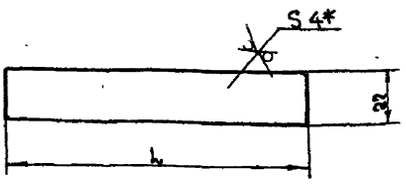

Обозначение	L, мм	Масса, кг
УП2.02.05.04	189	0,16
-01	214	0,18
-02	239	0,2
-03	304	0,26
-04	344	0,29
-05	389	0,33
-06	489	0,4
-07	614	0,528

1. Предельные отклонения размеров: валов по h14
2* Размер для справок

Изм.	Лист	№ докум.	Подп.	Дата
Разраб.		Тужилкина		
Провер.		Пронский		
Т.контр.		Шеглова		
Н.контр.		Пронский		
Утв.		Демьянов		

УП2.02.05.04

Ребро

Лит.	Масса	Масштаб
	см. табл.	–

Лист | Листов 1

Лист Б-ПН-4 ГОСТ 19903-74
Ст3 кп ГОСТ 14637-69

ММСС СССР
Главпромвентиляция
ГИПРОВЕСТПРОМВЕНТИЛЯЦИЯ

Копировал: Формат: А4

Инв.№ подл. | Подп. и дата | Взам.инв.№ | Инв.№ дубл. | Подп. и дата

УП2.02.05.01

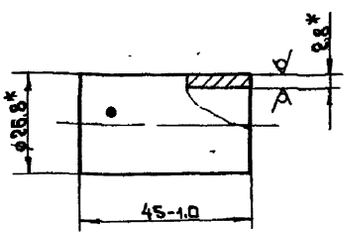

* Размеры для справок

Изм.	Лист	№ докум.	Подп.	Дата
Разраб.		Тужилкина		
Провер.		Пронский		
Т.контр.		Шеглова		
Н.контр.		Пронский		
Утв.		Демьянов		

УП2.02.05.01

Втулка

Лит.	Масса	Масштаб
	0,065	1:1

Лист 1 | Листов 1

Труба 20×2,8 ГОСТ 8732-78

ММСС СССР
Главпромвентиляция
ГИПРОВЕСТПРОМВЕНТИЛЯЦИЯ

Копировал: Формат: А4

Инв.№ подл. | Подп. и дата | Взам.инв.№ | Инв.№ дубл. | Подп. и дата

Формат	Зона	Поз	Обозначение	Наименование	Кол.	Примечание
				Документация		
А2			УП3 СБ	Сборочный чертеж		
А2			УП3 ТО	Технические требования		
				Сборочные единицы		
11		1	УП1 01	Кронштейн	3	
				Переменные данные для исполнений		
				УП3		
				Сборочные единицы		
11		2	УП1 02	Патрубок	1	
11		3	УП1 03	Хомут	1	
11		4	УП3 01	Клапан	1	
				Детали		
11		5	УП1 00 01	Шайба	4	
11		6	УП1 00 02	Прокладка	1	
				Стандартные изделия		
		7		Болт М6х20.36 ГОСТ 7798-70	6	
		8		Гайка М6.4 ГОСТ 5915-70	6	
		9		Гайка М12.4 ГОСТ 5915-70	4	
		10		Шайба 6 ГОСТ 11371-78	6	
				Материалы		Поставляется по проекту ОВ
		11		Стеклоткань ТСТ6 ТУ6-11-118-75	0,05 кг	1,3х0,6 м
		12		Проволока К02 ГОСТ 792-67	0,3 кг	12 м

УП3

Узел прохода

Изм. Лист № докум. Подп. Дата

Разраб. Щеглова

Пров. Прокоски

Т.контр. Прокоски

Утв. Остьянов

Лит. | Лист 1 | Листов 12

ММСС СССР Газоаэродинамическая ГПИпроектпромвентиляция

Копировал Сафр- Формат А2

Формат	Зона	Поз	Обозначение	Наименование	Кол.	Примечание
		13		Плита минерало-ватная ПМ75 1000х500х60 ГОСТ 9573-72	2,2 кг	
		14		Рубероид ГОСТ 10923-76	18 кг	6,7 м²
		15		Битум ГОСТ 9548-71	3 кг	
				УП3-01		
				Сборочные единицы		
11		2	УП1 02-01	Патрубок	1	
11		3	УП1 03-01	Хомут	1	
11		4	УП3.01-01	Клапан	1	
				Детали		
11		5	УП1 00 01	Шайба	4	
11		6	УП1 00.02-01	Прокладка	1	
				Стандартные изделия		
		7		Болт М6х20.36 ГОСТ 7798-70	6	
		8		Гайка М6.4 ГОСТ 5915-70	6	
		9		Гайка М12.4 ГОСТ 5915-70	4	
		10		Шайба 6 ГОСТ 11371-78	6	
				Материалы		Поставляется по проекту ОВ
		11		Стеклоткань ТСТ6 ТУ6-11-118-75	0,04 кг	1,3х0,5 м
		12		Проволока К02 ГОСТ 792-67	0,15 кг	13 м
		13		Плита минерало-ватная ПМ75 1000х500х60 ГОСТ 9573-72	2,2 кг	

УП3

Изм. Лист № докум. Подп. Дата

Копировал: Сафр- Формат А2

Лист 2

Формат	Зона	Поз	Обозначение	Наименование	Кол.	Примечание
		14		Рубероид РКМ-350Б ГОСТ 10923-76	18 кг	6,7 м²
		15		Битум ГОСТ 9548-74	3 кг	
				УП3-02		
				Сборочные единицы		
11		2	УП1 02-02	Патрубок	1	
11		3	УП1 03-02	Хомут	1	
11		4	УП3 01-02	Клапан	1	
				Детали		
11		5	УП1.00.01	Шайба	4	
11		6	УП1.00.02-02	Прокладка	1	
				Стандартные изделия		
		7		Болт М6х20.36 ГОСТ 7798-70	6	
		8		Гайка М6.4 ГОСТ 5915-70	6	
		9		Гайка М12.4 ГОСТ 5915-70	4	
		10		Шайба 6 ГОСТ 11371-78	6	
				Материалы		Поставляется по проекту ОВ
		11		Стеклоткань ТСТ6 ТУ6-11-118-75	0,03 кг	1,3х0,4 м
		12		Проволока К02 ГОСТ 792-67	0,3 кг	14 м
		13		Плита минерало-ватная ПМ75 1000х500х60 ГОСТ 9573-72	2,2 кг	
		14		Рубероид РКМ-350Б ГОСТ 10923-76	18 кг	6,7 м²
		15		Битум ГОСТ 9548-74	3 кг	

УП3

Изм. Лист № докум. Подп. Дата

Копировал Сафр- Формат А2

Лист 3

Формат	Зона	Поз	Обозначение	Наименование	Кол.	Примечание
				УП3-03		
				Сборочные единицы		
11		2	УП1.02.-03	Патрубок	1	
11		3	УП1.03-03	Хомут	1	
11		4	УП3 01-03	Клапан	1	
				Детали		
11		5	УП1.00.01	Шайба	4	
11		6	УП1.00.02-03	Прокладка	1	
				Стандартные изделия		
		7		Болт М6х20.36 ГОСТ 7798-70	8	
		8		Гайка М6.4 ГОСТ 5915-70	8	
		9		Гайка М12 ГОСТ 7798-70	4	
		10		Шайба 6 ГОСТ 11371-78	8	
				Материалы		Поставляется по проекту ОВ
		11		Стеклоткань ТСТ6 ТУ6-11-118-75	0,03 кг	1,3х0,4 м
		12		Проволока К02 ГОСТ 792-67	0,36 кг	1,5 м
		13		Плита минерало-ватная ПМ75 1000х500х60 ГОСТ 9573-72	2,2 кг	
		14		Рубероид РКМ-350Б ГОСТ 10923-76	18 кг	6,7 м²
		15		Битум ГОСТ 9548-74	3 кг	
				УП3-04		
				Сборочные единицы		
11		2	УП1 02-04	Патрубок	1	

УП3

Изм. Лист № докум. Подп. Дата

Копировал Сафр- Формат А2

Лист 4

Серия 5.904-10

Формат	Зона	Поз.	Обозначение	Наименование	Кол.	Примечание
11		3	УП1. 03-04	Хомут	1	
11		4	УП3. 01-04	Клапан	1	
				Детали		
11		5	УП1. 00 01	Шайба	4	
11		6	УП1. 00 02-04	Прокладка	1	
				Стандартные изделия		
		7		Болт М6×20.36		
				ГОСТ 7798-70	10	
		8		Гайка М6.4		
				ГОСТ 5915-70	10	
		9		Гайка М12.4		
				ГОСТ 5915-70	4	
		10		Шайба 6		
				ГОСТ 11371-78	10	
				Материалы		
		11		Стеклоткань		Поставляется по проекту 08
				ТСТ6 ТУ6-II-118-75	0,11кг	2,3×0,6м
		12		Проволока К02		
				ГОСТ 792-67	0,49кг	20м
		13		Плита минерало-		
				ватная ПМ75		
				1000×500×60 ГОСТ 9573-72	4,4кг	
		14		Рубероид РКМ-350Б		
				ГОСТ 10923-76	22,7кг	8,4м
		15		Битум ГОСТ 9548-74	5	кг
				УП3-05		
				Сборочные единицы		
11		2	УП1. 02-05	Патрубок	1	
11		3	УП1. 03-05	Хомут	1	
11		4	УП3. 01-05	Клапан	1	
				Детали		

Инв. N подл. | Подп. и дата | Взам. инв. N | Инв. N дубл. | Подп. и дата

Изм. | Лист | N докум. | Подп. | Дата

УП3

Лист 5

Копировал: Вл. Формат: 11

Формат	Зона	Поз.	Обозначение	Наименование	Кол.	Примечание
11		5	УП1. 00 01	Шайба	8	
11		6	УП1. 00 02-05	Прокладка	1	
				Стандартные изделия		
		7		Болт М6×20.36		
				ГОСТ 7798-70	10	
		8		Гайка М6.4		
				ГОСТ 5915-70	10	
		9		Гайка М12.4		
				ГОСТ 5915-70	8	
		10		Шайба 6		
				ГОСТ 11371-78	10	
				Материалы		Поставляются по проекту 08
		11		Стеклоткань		
				ТСТ6 ТУ6-II-118-75	0,09кг	2,3×0,55м
		12		Проволока К02		
				ГОСТ 792-67	0,5кг	21м
		13		Плита минерало-		
				ватная ПМ75		
				1000×500×60 ГОСТ 9573-72	4,4кг	
		14		Рубероид РКМ-350Б		
				ГОСТ 10923-76	22,7кг	8,4м²
		15		Битум ГОСТ 9548-74	5	кг
				УП3-06		
				Сборочные единицы		
11		2	УП1. 02-06	Патрубок	1	
11		3	УП1. 03-06	Хомут	1	
11		4	УП3. 01-06	Клапан	1	
				Детали		
11		5	УП1. 00 01	Шайба	8	
11		6	УП1. 00 02-06	Прокладка	1	
				Стандартные изделия		

Инв. N подл. | Подп. и дата | Взам. инв. N | Инв. N дубл. | Подп. и дата

Изм. | Лист | N докум. | Подп. | Дата

УП3

Лист 6

Копировал: Вл. Формат: 11

Формат	Зона	Поз.	Обозначение	Наименование	Кол.	Примечание
		7		Болт М6×20.36		
				ГОСТ 7798-70	10	
		8		Гайка М6.4		
				ГОСТ 5915-70	10	
		9		Гайка М12.4		
				ГОСТ 5915-70	8	
		10		Шайба 6		
				ГОСТ 11371-78	10	
				Материалы		Поставляются по проекту 08
		11		Стеклоткань		
				ТСТ6 ТУ6-II-118-75	0,09кг	2,3×0,5м
		12		Проволока К02		
				ГОСТ 792-67	0,5кг	22м
		13		Плита минерало-		
				ватная ПМ75		
				1000×500×60 ГОСТ 9573-72	4,4	кг
		14		Рубероид РКМ-350Б		
				ГОСТ 10923-76	22,7кг	8,4м²
		15		Битум ГОСТ 9548-74	5	кг
				УП3-07		
				Сборочные единицы		
11		2	УП1. 02-07	Патрубок	1	
11		3	УП1. 03-07	Хомут	1	
11		4	УП3. 01-07	Клапан	1	
				Детали		
11		5	УП1. 00 01	Шайба	8	
11		6	УП1. 00 02-07	Прокладка	1	
				Стандартные изделия		
		7		Болт М8×20.36		
				ГОСТ 7798-70	12	
		8		Гайка М8.4		

Инв. N подл. | Подп. и дата | Взам. инв. N | Инв. N дубл. | Подп. и дата

Изм. | Лист | N докум. | Подп. | Дата

УП3

Лист 7

Копировал: Вл. Формат: 11

Формат	Зона	Поз.	Обозначение	Наименование	Кол.	Примечание
				ГОСТ 5915-70	12	
		9		Гайка М12.4		
				ГОСТ 5915-70	8	
		10		Шайба 8		
				ГОСТ 11371-78	12	
				Материалы		Поставляются по проекту 08
		11		Стеклоткань		
				ТСТ6 ТУ6-II-118-75	0,17кг	3,5×0,7м
		12		Проволока К02		
				ГОСТ 792-67	0,7кг	0,8м
		13		Плита минерало-		
				ватная ПМ75		
				1000×500×60 ГОСТ 9573-72	4,4	кг
		14		Рубероид РКМ-350Б		
				ГОСТ 10923-76	27,8кг	10м²
		15		Битум 9548-74	7	кг
				УП3-08		
				Сборочные единицы		
11		2	УП1. 02-08	Патрубок	1	
11		3	УП1. 03-08	Хомут	1	
11		4	УП3. 01-08	Клапан	1	
				Детали		
11		5	УП1. 00 01	Шайба	8	
11		6	УП1. 00 02-08	Прокладка	1	
				Стандартные изделия		
		7		Болт М8×20.36		
				ГОСТ 7798-70	12	
		8		Гайка М8.4		
				ГОСТ 5915-70	12	
		9		Гайка М12.4		
				ГОСТ 5915-70	8	

Инв. N подл. | Подп. и дата | Взам. инв. N | Инв. N дубл. | Подп. и дата

Изм. | Лист | N док. | Подп. | Дата

УП3

Лист

Копировал: Вл. Формат:

Серия 5.904-10

Формат	Зона	Поз.	Обозначение	Наименование	Кол.	Примечание
		10		Шайба 8		
				ГОСТ 11371-78	12	
				Материалы		Поставляется по проекту ОВ
		11		Стеклоткань		
				ТСТБ ТУ6-II-118-75	0,16кг	3,5×0,6м
		12		Проволока К02		
				ГОСТ 792-67	0,8кг	33м
		13		Плита минерало-		
				ватная ПМ75		
				1000×500×60 ГОСТ 9573-72	4,4кг	
		14		Рубероид РКМ-350Б		
				ГОСТ 10923-76	27,8кг	10м²
		15		Битум ГОСТ 9548-74	7	кг
				УПЗ-09		
				Сборочные единицы		
11		2	УП1.02-09	Патрубок	1	
11		3	УП1.03-09	Хомут	1	
11		4	УП3.01-09	Клапан		
				Детали		
11		5	УП1.00.01	Шайба	8	
11		6	УП1.00.02-09	Прокладка	1	
				Стандартные изделия		
		7		Болт М8×20.36		
				ГОСТ 7798-70	12	
		8		Гайка М8.4		
				ГОСТ 5915-70	12	
		9		Гайка М12.4		
				ГОСТ 5915-70	8	
		10		Шайба 8		
				ГОСТ 11371-78	12	
				Материалы		Поставляется по проекту ОВ

Подп. и дата | Инв. N дубл. | Взам. инв. N | Подп. и дата | Инв. N подл.

Изм. | Лист | N докум. | Подп. | Дата

УПЗ

Лист 9

Копировал: В. Формат: 11

Формат	Зона	Поз.	Обозначение	Наименование	Кол.	Примечание
		11		Стеклоткань		
				ТСТБ ТУ6-II-118-75	0,15кг	3,5×0,5м
		12		Проволока К02		
				ГОСТ 792-67	0,9кг	3,7м
		13		Плита минерало-		
				ватная ПМ75		
				1000×500×60 ГОСТ 9573-72	4,4кг	
		14		Рубероид РКМ 350 Б		
				ГОСТ 10923-76	27,8кг	10м²
		15		Битум ГОСТ 9548-74	7	кг
				УПЗ-10		
				Сборочные единицы		
11		2	УП1.02-10	Патрубок	1	
11		3	УП1.03-10	Хомут	1	
11		4	УП3.01-10	Клапан	1	
				Детали		
11		5	УП1.00.01	Шайба	8	
11		6	УП1.00.02-10	Прокладка	1	
				Стандартные изделия		
		7		Болт М8×20.36		
				ГОСТ 7798-70	16	
		8		Гайка М8.4		
				ГОСТ 5915-70	16	
		9		Гайка М12.4		
				ГОСТ 5915-70		
		10		Шайба 8		
				ГОСТ 11371-78	16	
				Материалы		Поставляется по проекту ОВ
		11		Стеклоткань		
				ТСТБ ТУ6-II-118-75	0,23кг	4,6×0,75м
		12		Проволока К02		

Подп. и дата | Инв. N дубл. | Взам. инв. N | Подп. и дата | Инв. N подл.

Изм. | Лист | N докум. | Подп. | Дата

УПЗ

Лист 10

Копировал: В. Формат: 11

Формат	Зона	Поз.	Обозначение	Наименование	Кол.	Примечание
				ГОСТ 792-67	1,01кг	41м
		13		Плита минерало-		
				ватная ПМ75		
				1000×500×60 ГОСТ 9573-72	6,6 кг	
		14		Рубероид РКМ-350Б		
				ГОСТ 10923-76	3,5кг	13м²
		15		Битум ГОСТ 9548-74	9	кг
				УПЗ-11		
				Сборочные единицы		
11		2	УП1.02-11	Патрубок	1	
11		3	УП1.03-11	Хомут	1	
11		4	УП3.01-11	Клапан	1	
				Детали		
11		5	УП1.00.01	Шайба	8	
11		6	УП1.00.02-11	Прокладка	1	
				Стандартные изделия		
		7		Болт М10×20.36		
				ГОСТ 7798-70	18	
		8		Гайка М10.4		
				ГОСТ 5915-70	18	
		9		Гайка М12.4		
				ГОСТ 5915-70	8	
		10		Шайба 8		
				ГОСТ 11371-78	18	
				Материалы		Поставляется по проекту ОВ
		11		Стеклоткань		
				ТСТБ ТУ6-II-118-75	0,15кг	4,6×0,5м
		12		Проволока К02		
				ГОСТ 192-67	1,1кг	45м
		13		Плита минерало-		
				ватная ПМ-75		

Подп. и дата | Инв. N дубл. | Взам. инв. N | Подп. и дата | Инв. N подл.

Изм. | Лист | N докум. | Подп. | Дата

УПЗ

Лист 11

Копировал: В. Формат: 11

Формат	Зона	Поз.	Обозначение	Наименование	Кол.	Примечание
				1000×500×60 ГОСТ 9573-72	6,6 кг	
		14		Рубероид РКМ 350 Б		
				ГОСТ 10923-76	3,5кг	13м²
		15		Битум ГОСТ 9548-74	9	кг
				УПЗ-12		
				Сборочные единицы		
11		2	УП3.02	Патрубок	1	
11		3	УП1.03	Хомут	1	
11		4	УП3.01	Клапан	1	
				Детали		
11		5	УП1.00.01	Шайба	4	
11		6	УП1.00.02	Прокладка	1	
				Стандартные изделия		
		7		Болт М6×20.36		
				ГОСТ 779[illegible]-70	6	
		8		Гайка М6.4		
				ГОСТ 5915-70	6	
		9		Гайка М12.4		
				ГОСТ 5915-70	4	
		10		Шайба 6		
				ГОСТ 11371-78	6	
				Материалы		Поставляется по проекту ОВ
		11		Стеклоткань		
				ТСТБ ТУ6-II-118-75	0,05кг	1,3×0,6м
		12		Проволока К02		
				ГОСТ 792-67	0,3кг	12м
		13		Плита минерало-		
				ватная ПМ75		
				1000×500×60 ГОСТ 9573-72	2,2кг	
		14		Рубероид РКМ-350 Б		
				ГОСТ 10903-76	1,8кг	[illegible]7м²

Подп. и дата | Инв. N дубл. | Взам. инв. N | Подп. и дата | Инв. N подл.

Изм. | Лист | N док. | Подп. | Дата

УПЗ

Лист 12

Копировал: В. Формат: 11

Формат	Зона	Поз.	Обозначение	Наименование	Кол.	Примечание
		15		Битум ГОСТ 9548-74	3	кг
				УП3-13		
				Сборочные единицы		
II		2	УП3 02-01	Патрубок	1	
II		3	УП1 03-01	Хомут	1	
II		4	УП3 01-01	Клапан	1	
				Детали		
II		5	УП1 00 01	Шайба	4	
II		6	УП1 00 02-01	Прокладка	1	
				Стандартные изделия		
		7		Болт М6х20.36 ГОСТ 7798-70	6	
		8		Гайка М6.4 ГОСТ 5915-70	6	
		9		Гайка М12.4 ГОСТ 5915-70	4	
		10		Шайба 6 ГОСТ 11371-78	6	
				Материалы		Поставляется с п.п. 1 прил. 4 гру. ДВ
		11		Стеклоткань ТСТ6 ТУ6-11-118-75	0,04т	13х05м
		12		Проволока К02 ГОСТ 792-67	0,02т	13м
		13		Плита минерало-ватная ПМ75 1000х500х60 ГОСТ 9573-72	22 кг	
		14		Рубероид РКМ-350Б ГОСТ 10923-76	18кг	6,7м²
		15		Битум ГОСТ 9548-74	3	кг
				УП3-14		

Инв.№ подл. | Подп. и дата | Взам. инв.№ | Инв.№ дубл. | Подп. и дата

Изм. Лист N докум. Подп. Дата

УП3

Лист 13

Копировал Формат А4

Формат	Зона	Поз.	Обозначение	Наименование	Кол.	Примечание
				Сборочные единицы		
II		2	УП3 02-02	Патрубок	1	
II		3	УП1 03-02	Хомут	1	
II		4	УП3 01-02	Клапан	1	
				Детали		
II		5	УП1 00 01	Шайба	4	
II		6	УП1 00 02-02	Прокладка	1	
				Стандартные изделия		
		7		Болт М6х20.36 ГОСТ 7798-70	8	
		8		Гайка М6.4 ГОСТ 5915-70	8	
		9		Гайка М12.4 ГОСТ 5915-70	4	
		10		Шайба 6 ГОСТ 11371-78	8	
				Материалы		Поставляется по п.п. 1 прил. 4 гру. ДВ
		11		Стеклоткань ТСТ6 ТУ6-11-118-75	0,08т	13х04м
		12		Проволока К02 ГОСТ 792-67	0,04т	14м
		13		Плита минерало-ватная ПМ75 1000х500х60 ГОСТ 9573-72	22 кг	
		14		Рубероид РКМ-350Б ГОСТ 10923-76	18кг	6,7м²
		15		Битум ГОСТ 9548-74	3	кг
				УП3-15		
				Сборочные единицы		
II		2	УП3 02-03	Патрубок	1	
II		3	УП1 03-03	Хомут	1	

Инв.№ подл. | Подп. и дата | Взам. инв.№ | Инв.№ дубл. | Подп. и дата

Изм. Лист N докум. Подп. Дата

УП3

Лист 14

Копировал Формат А4

Формат	Зона	Поз.	Обозначение	Наименование	Кол.	Примечание
II		4	УП3 01-03	Клапан	1	
				Детали		
II		5	УП1 00 01	Шайба	4	
II		6	УП1 00 02-03	Прокладка	1	
				Стандартные изделия		
		7		Болт М6х20.36 ГОСТ 7798-70	8	
		8		Гайка М6.4 ГОСТ 5915-70	8	
		9		Гайка М12.4 ГОСТ 5915-70	4	
		10		Шайба 6 ГОСТ 11371-78	8	
				Материалы		Поставляется с п.п. 1 прил. 4
		11		Стеклоткань ТСТ6 ТУ6-11-118-75	0,03т	13х04м
		12		Проволока К02 ГОСТ 792-67	0,02т	15м
		13		Плита минерало-ватная ПМ75 1000х500х60 ГОСТ 9573-72	22 кг	
		14		Рубероид РКМ-350Б ГОСТ 10923-76	22т	м
		15		Битум ГОСТ 9548-74	30	кг
				УП3-16		
				Сборочные единицы		
II		2	УП3-02-04	Патрубок	1	
II		3	УП1 03-04	Хомут	1	
II		4	УП3 01-04	Клапан	1	
				Детали		
II		5	УП1 00 01	Шайба	4	

Инв.№ подл. | Подп. и дата | Взам. инв.№ | Инв.№ дубл. | Подп. и дата

Изм. Лист N докум. Подп. Дата

УП3

Лист 15

Копировал Формат А4

Формат	Зона	Поз.	Обозначение	Наименование	Кол.	Примечание
II		6	УП1 00 02-04	Прокладка	1	
				Стандартные изделия		
		7		Болт М6х20.36 ГОСТ 7798-70	10	
		8		Гайка М6.4 ГОСТ 5915-70	10	
		9		Гайка М12.4 ГОСТ 5915-70	4	
		10		Шайба 6 ГОСТ 11371-78	10	
				Материалы		Поставляется с п.п. 1 прил. 4
		11		Стеклоткань ТСТ6 ТУ6-11-118-75	0,11т	23х06м
		12		Проволока К02 ГОСТ 792-67	0,04т	15м
		13		Плита минерало-ватная ПМ75 1000х500х60 ГОСТ 9573-72	44 кг	
		14		Рубероид РКМ-350Б ГОСТ 10923-76	32,8т	8,4м²
		15		Битум ГОСТ 9548-74	6	кг
				УП3-17		
				Сборочные единицы		
II		2	УП3 02-05	Патрубок	1	
II		3	УП1 03-05	Хомут	1	
II		4	УП3 01-05	Клапан	1	
				Детали		
II		5	УП1 00 01	Шайба	8	
II		6	УП1 00 02-05	Прокладка	1	
				Стандартные изделия		
		7		Болт М6х20.36		

Инв.№ подл. | Подп. и дата | Взам. инв.№ | Инв.№ дубл. | Подп. и дата

Изм. Лист N докум. Подп. Дата

УП3

Лист 16

Копировал Формат А4

Серия 5.904-10

Формат	Зона	Поз.	Обозначение	Наименование	Кол.	Примечание
				ГОСТ 7798-70	10	
		8		Гайка М6.4		
				ГОСТ 5915-70	10	
		9		Гайка М12.4		
				ГОСТ 5915-70	8	
		10		Шайба 6		
				ГОСТ 11371-78	10	
				Материалы		Потребность см. лист 18
		11		Стеклоткань		
				ТСТБ ТУ6-11-118-75	0,03т	2,3×0,5м
		12		Проволока К02		
				ГОСТ 792-67	0,5кг	21м
		13		Плита минерало-		
				ватная ПМ75		
				1000×500×60 ГОСТ 9573-72	4,4м²	
		14		Рубероид РКМ-350Б		
				ГОСТ 10923-76	22,1кг	8,4м²
		15		Битум ГОСТ 9548-74	1,5кг	
				УП3-18		
				Сборочные единицы		
11		2	УП3.02-06	Патрубок	1	
11		3	УП1.03-06	Хомут	1	
11		4	УП3.01-06	Клапан	1	
				Детали		
11		5	УП1.00.01	Шайба	8	
11		6	УП1.00.02-06	Прокладка	1	
				Стандартные изделия		
		7		Болт М6×20.36		
				ГОСТ 7798-70	10	
		8		Гайка М6.4		
				ГОСТ 5915-70	10	

Инв.№ подл. | Подп. и дата | Взам. инв.№ | Инв.№ дубл. | Подп. и дата

Изм. Лист N докум. Подп. Дата

УП3

Лист 17

Копировал А4 Формат А1

Формат	Зона	Поз.	Обозначение	Наименование	Кол.	Примечание
		9		Гайка М12.4		
				ГОСТ 5915-70	8	
		10		Шайба 6		
				ГОСТ 11371-78	10	
				Материалы		Потребность см. лист 17
		11		Стеклоткань		
				ТСТБ ТУ6-11-118-75	0,03т	2,3×0,5м
		12		Проволока К02		
				ГОСТ 792-67	0,5кг	21м
		13		Плита минерало-		
				ватная ПМ75		
				1000×500×60 ГОСТ 9573-72	4,4м²	
		14		Рубероид РКМ-350Б		
				ГОСТ 10923-76	22,1кг	8,4м²
		15		Битум ГОСТ 9548-74	1,5кг	
				УП3-19		
				Сборочные единицы		
11		2	УП3.02-07	Патрубок	1	
11		3	УП1.03-07	Хомут	1	
11		4	УП3.01-07	Клапан	1	
				Детали		
11		5	УП1.00.01	Шайба	8	
11		6	УП.00.02-07	Прокладка	1	
				Стандартные изделия		
		7		Болт М8×20.36		
				ГОСТ 7798-70	12	
		8		Гайка М8.4		
				ГОСТ 5915-70	12	
		9		Гайка М12.4		
				ГОСТ 5915-70	8	
		10		Шайба 8		

Инв.№ подл. | Подп. и дата | Взам. инв.№ | Инв.№ дубл. | Подп. и дата

Изм. Лист N док. Подп. Дата

УП3

Лист 18

Копировал А4 Формат А1

Формат	Зона	Поз.	Обозначение	Наименование	Кол.	Примечание
				ГОСТ 11371-78	12	
				Материалы		Потребность см. лист 18
		11		Стеклоткань		
				ТСТБ ТУ6-11-118-75	0,07т	3,5×0,7м
		12		Проволока К0.2		
				ГОСТ 792-67	0,7кг	28м
		13		Плита минерало-		
				ватная ПМ75		
				1000×500×60 ГОСТ 9573-72	4,4м²	
		14		Рубероид РКМ-350Б		
				ГОСТ 10923-76	27,8кг	10м²
		15		Битум 9548-74	7кг	
				УП3-20		
				Сборочные единицы		
11		2	УП3.02-08	Патрубок	1	
11		3	УП2.03-08	Хомут	1	
11		4	УП3.01-08	Клапан	1	
				Детали		
11		5	УП1.00.01	Шайба	8	
11		6	УП1.00.02-08	Прокладка	1	
				Стандартные изделия		
		7		Болт М8×20.36		
				ГОСТ 7798-70	12	
		8		Гайка М8.4		
				ГОСТ 5915-70	12	
		9		Гайка М12.4		
				ГОСТ 5915-70	8	
		10		Шайба 8		
				ГОСТ 11371-78	12	
				Материалы		Потребность см. лист 18
		11		Стеклоткань		

Инв.№ подл. | Подп. и дата | Взам. инв.№ | Инв.№ дубл. | Подп. и дата

Изм. Лист N докум. Подп. Дата

УП3

Лист 19

Копировал А4 Формат А1

Формат	Зона	Поз.	Обозначение	Наименование	Кол.	Примечание
				ТСТБ ТУ6-11-118-75	0,05т	3,5×0,6м
		12		Проволока К02		
				ГОСТ 792-67	0,8кг	33м
		13		Плита минерало-		
				ватная ПМ75		
				1000×500×60 ГОСТ 9573-72	4,4м²	
		14		Рубероид РКМ-350Б		
				ГОСТ 10923-76	27,8кг	10м²
		15		Битум ГОСТ 9548-74	7	кг
				УП3-21		
				Сборочные единицы		
11		2	УП3.02-09	Патрубок	1	
11		3	УП1.03-09	Хомут	1	
11		4	УП3.01-09	Клапан	1	
				Детали		
11		5	УП1.00.01	Шайба	8	
11		6	УП1.00.02-09	Прокладка	1	
				Стандартные изделия		
		7		Болт М8×20.36		
				ГОСТ 7798-70	12	
		8		Гайка М8.4		
				ГОСТ 5915-70	12	
		9		Гайка М12.4		
				ГОСТ 5915-70	8	
		10		Шайба 8		
				ГОСТ 11371-78	12	
				Материалы		Потребность см. лист 18
		11		Стеклоткань		
				ТСТБ ТУ6-11-118-75	0,05т	3,5×0,6м
		12		Проволока К02		
				ГОСТ 792-67	0,9кг	37м

Инв.№ подл. | Подп. и дата | Взам. инв.№ | Инв.№ дубл. | Подп. и дата

Изм. Лист N докум. Подп. Дата

УП3

Лист 20

Копировал А4 Формат А1

Серия 5.904-10

Формат	Зона	Поз.	Обозначение	Наименование	Кол.	Примечание
		13		Плита минерало-ватная ПМ75 1000×500×60 ГОСТ 9573-72	4 кг	
		14		Рубероид РКМ 350Б ГОСТ 10923-76	2,78 кг	10 м²
		15		Битум ГОСТ 9548-74	7	кг
				УП3-22		
				Сборочные единицы		
11		2	УП3.02-10	Патрубок	1	
11		3	УП1.03-10	Хомут	1	
11		4	УП3.01-10	Клапан	1	
				Детали		
11		5	УП1.00.01	Шайба	8	
11		6	УП1.00.02-10	Прокладка	1	
				Стандартные изделия		
		7		Болт М8×20.36 ГОСТ 7798-70	16	
		8		Гайка М8.4 ГОСТ 5915-70	16	
		9		Гайка М12.4 ГОСТ 5915-70	8	
		10		Шайба 8 ГОСТ 11371-78	16	
				Материалы		Поставляют ср по проекту УП
		11		Стеклоткань ТСТБ ТУ6-11-118-75	0,23 м²	46×0,5 м
		12		Проволока К02 ГОСТ 792-67	1,01 кг	41 м
		13		Плита минерало-ватная ПМ75 1000×500×60 ГОСТ 9573-72	6,6 кг	

Инв.№ подл. | Подп. и дата | Взам. инв.№ | Инв.№ дубл. | Подп. и дата

Изм. Лист N докум. Подп. Дата

УП3

Лист 21

Копировал: Формат: 11

Формат	Зона	Поз.	Обозначение	Наименование	Кол.	Примечание
		14		Рубероид РКМ-350Б ГОСТ 10923-76	3,5 кг	13 м²
		15		Битум ГОСТ 9548-74	9	кг
				УП3-23		
				Сборочные единицы		
11		2	УП3.02-11	Патрубок	1	
11		3	УП1.03-11	Хомут	1	
11		4	УП3.01-11	Клапан	1	
				Детали		
11		5	УП1.00.01	Шайба	8	
11		6	УП1.00.02-11	Прокладка	1	
				Стандартные изделия		
		7		Болт М10×20.36 ГОСТ 7798-70	18	
		8		Гайка М10.4 ГОСТ 5915-70	18	
		9		Гайка М12.4 ГОСТ 5915-70	8	
		10		Шайба 8 ГОСТ 11371-78	18	
				Материалы		Поставляют ср по проекту УП
		11		Стеклоткань ТСТБ ТУ6-11-118-75	0,5 м²	46×0,5 м
		12		Проволока К02 ГОСТ 792-67	1,1 кг	45 м
		13		Плита минера-ловатная ПМ75 1000×500×60 ГОСТ 9573-72	6,6 кг	
		14		Рубероид ГОСТ 10923-76	3,5 м²	13 м²
		15		Битум ГОСТ 9548-79	9	кг

Инв.№ подл. | Подп. и дата | Взам. инв.№ | Инв.№ дубл. | Подп. и дата

Изм. Лист N докум. Подп. Дата

УП3

Лист 22

Копировал: Формат: 11

Формат	Зона	Поз.	Обозначение	Наименование	Кол.	Примечание
				Документация		
			УП3.01 СБ	Сборочный чертеж		
				Сборочные единицы		
11		1	УП3.01.01	Кронштейн	1	
				Детали		
11		2	УП3.01.00.01	Втулка	1	
11		3	УП2.02.00.02	Втулка	2	
11		4	УП2.02.03.02-01	Ось	1	
11		6	УП2.02.00.01	Ось	1	
				Стандартные изделия		
		9		Болт М10×16.36 ГОСТ 7798-70	4	
		10		Болт М10×20.36 ГОСТ 7798-70	4	
		11		Гайка М10.4 ГОСТ 5915-70	4	
		12		Шайба 10.65Г ГОСТ 6402-70	8	
		13		Штифт 4 h 8×28 ГОСТ 3128-70	3	
		14		Механизм М30-16/25-0,63 ГОСТ 7192-74	1	
				Переменные данные для исполнений		
				УП3.01		
				Сборочные единицы		
11		7	УП2.02.05	Клапан	1	
11		8	УП3.01.02	Корпус		
				Детали		

Инв.№ подл. | Подп. и дата | Взам. инв.№ | Инв.№ дубл. | Подп. и дата

Изм. Лист N докум. Подп. Дата

Разраб. Шестакова

Пров. Данилкин

Н. контр. Пронский

Утв. Петрищев

УП3.01

Клапан

Лит. | Лист 1 | Листов 4

МНИИ Госстроя СССР Сантехпроект

Копировал: Формат: 11

Формат	Зона	Поз.	Обозначение	Наименование	Кол.	Примечание
11		5	УП2.02.00.01	Прокладка	2	
				УП3.01-01		
				Сборочные единицы		
11		7	УП2.02.05-01	Клапан	1	
11		8	УП3.01.02-01	Корпус	1	
				Детали		
11		5	УП2.02.00.04-01	Прокладка	2	
				УП3.01-02		
				Сборочные единицы		
11		7	УП2.02.05-02	Клапан	1	
11		8	УП3.01.02-02	Корпус	1	
				Детали		
11		5	УП2.02.00.04-02	Прокладка	2	
				УП3.01-03		
				Сборочные единицы		
11		7	УП2.02.05-03	Клапан	1	
11		8	УП3.01.02-03	Корпус	1	
				Детали		
11		5	УП2.02.00.04-03	Прокладка	2	
				УП3.01-04		
				Сборочные единицы		
11		7	УП2.02.05-04	Клапан	1	
11		8	УП3.01.02-04	Корпус	1	
				Детали		
11		5	УП2.02.00.04-04	Прокладка	2	
				УП3.01-05		
				Сборочные единицы		
11		7	УП2.02.05-05	Клапан	1	
11		8	УП3.01.02-05	Корпус	1	
				Детали		
11		5	УП2.02.00.04-05	Прокладка	2	
				УП3.01-06		

Инв.№ подл. | Подп. и дата | Взам. инв.№ | Инв.№ дубл. | Подп. и дата

Изм. Лист N докум. Подп. Дата

УП3.01

Лист 2

Копировал:

Позиция	Зона	Поз.	Обозначение	Наименование	Кол.	Примечание
				Сборочные единицы		
11		7	УП2.02.05-06	Клапан	1	
11		8	УП3.01.02-06	Корпус	1	
				Детали		
11		5	УП2.02.00.04-06	Прокладка	2	
				УП3.01-07		
				Сборочные единицы		
11		7	УП2.02.05-07	Клапан	1	
11		8	УП3.01.02-07	Корпус	1	
				Детали		
11		5	УП2.02.00.04-07	Прокладка	2	
				УП3.01-08		
				Сборочные единицы		
11		7	УП2.02.05-08	Клапан	1	
11		8	УП3.01.02-08	Корпус	1	
				Детали		
11		5	УП2.02.00.04-08	Прокладка	2	
				УП3.01-09		
				Сборочные единицы		
11		7	УП2.02.05-09	Клапан	1	
11		8	УП3.01.02-09	Корпус	1	
				Детали		
11		5	УП2.02.00.04-09	Прокладка	2	
				УП3.01-10		
				Сборочные единицы		
11		7	УП2.02.05-10	Клапан	1	
11		8	УП3.01.02-10	Корпус	1	
				Детали		
11		5	УП2.02.00.04-10	Прокладка	2	
				УП3.01-11		
				Сборочные единицы		
11		7	УП2.02.05-11	Клапан	1	

Изм. Лист № докум. Подп. Дата — УП3.01 — Лист 3

Копировал: СБР — Формат: 11

Позиция	Зона	Поз.	Обозначение	Наименование	Кол.	Примечание
11		8	УП3.01.02-11	Корпус	1	
				Детали		
11		5	УП2.02.00.04-11	Прокладка	2	

Изм. Лист № докум. Подп. Дата — УП3.01 — Лист 4

Копировал: СБР — Формат: 11

Позиция	Зона	Поз.	Обозначение	Наименование	Кол.	Примечание
				Документация		
11			УП3.01.01	Сборочный чертеж		
				Детали		
11		1	УП3.01.01.01	Крышка	1	
11		2	УП3.01.01.02	Труба	1	
11		3	УП3.01.01.03	Пластина	1	

Изм. Лист № докум. Подп. Дата — УП3.01.01 — Кронштейн — Лит. — Лист — Листов 1 — МПСС СССР Специализированный

Разраб. Квин — Пров. Плаченский — Т. контр. Пронина — Н. контр. Деньгина — Утв.

Копировал: СБР — Формат: 11

УП3.01.01 СБ

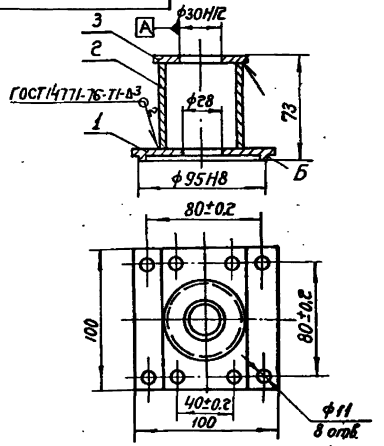

1. Допуск биения поверхности Б относительно оси отверстия 0,1 мм.
2. Размеры для справок.

Изм. Лист № докум. Подп. Дата — Кронштейн Сборочный чертеж — Лит. — Масса 0,81 — Масштаб 1:2 — Лист — Листов 1 — МПСС СССР Специализированный

Разраб. Квин — Пров. Плаченский — Т. контр. Пронина — Н. контр. Деньгина — Утв. Кедан

Копировал: СБР — Формат:

Рис 1

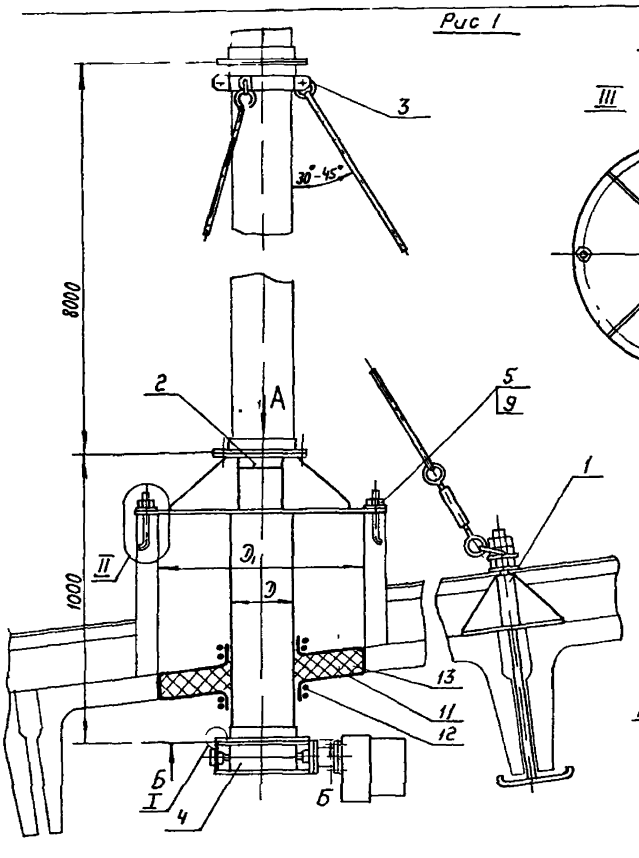

Размеры в мм

Обозначение	Рис	Д	Д1	Дг	n	b x ℓ	Масса, кг
УП3	1	200	400	230	6	7x10	74,5
-01		250		280			77,9
-02		280		310	8		79,6
-03		315		345			82,6
-04		400	700	430	10		113,5
-05		450		480			116,2
-06		500		530			119,3
-07		630	1000	660	12	10x16	157,1
-08		710		740			162,0
-09		800		830			165,6
-10		1000	1450	1040	16		238,3
-11		1250		1295	18	12x18	253,5
-12	г	200	400	230	6	7x10	75,0
-13		250		280			78,6
-14		280		310	8		80,3
-15		315		345			83,5
-16		400	700	430	10		114,6
-17		450		480			117,6
-18		500		530			120,7
-19		630	1000	660	12	10x16	158,9
-20		710		740			164,0
-21		800		830			167,9
-22		1000	1450	1040	16		241,3
-23		1250		1295	18	12x18	257,2

Рис 2

Остальное см рис 1

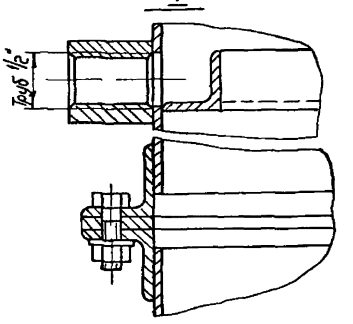

1 Гидроизоляция (поз 12,14,15) от атмосферных осадков и теплоизоляция (поз 12, 11, 13) от образования конденсата производится при монтаже по проекту ОВ

г Размеры для справок

УП3СБ

Узел прохода

Сборочный чертеж

Лит | Масса | Масштаб

См таб | -

Лист

Н.контр. Калуровский

ГПИИС Госстроя СССР Гидропроект 1134-ТМ

Инв. № подл. | Подп. и дата | Взам. инв. № | Инв. № дубл. | Подп. и дата

Серия 5 904-10

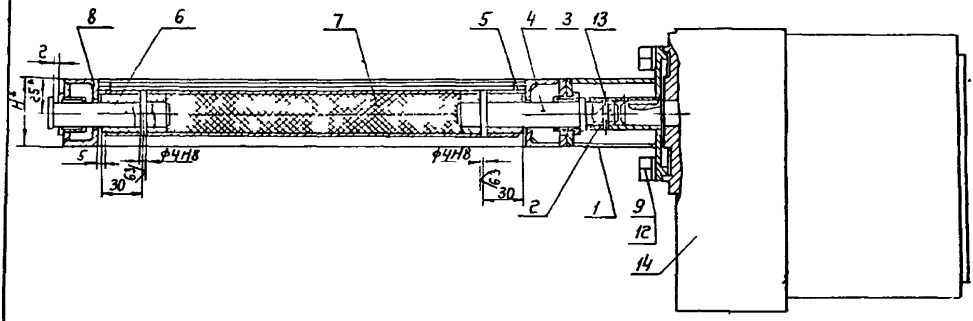

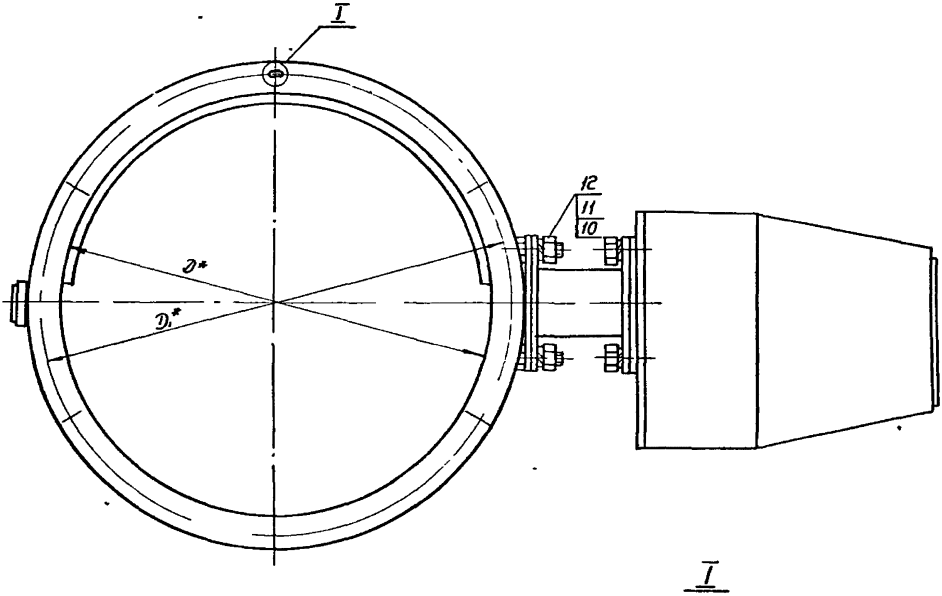

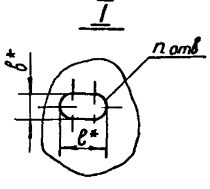

Размеры в мм

Обозначение	D	D_1	n	b×l	H	Масса, кг
УПЗ 01	200	230	6	7×10	50	14,6
-01	250	280				15,9
-02	280	310	8			16,5
-03	315	345				17,3
-04	400	430	10			19,8
-05	450	480				21,5
-06	500	530				23,0
-07	630	660	12	10×16		28,5
-08	710	740				32,5
-09	800	830				35,5
-10	1000	1040	16		64	48,5
-11	1250	1295	18	12×18	72	66,0

1 Прокладку поз 5 клеить к корпусу поз 8 клеем 88-Н ТУ38-1051061-76

2 Неуказанные предельные отклонения размеров $\pm \frac{T_{14}}{2}$

3* Размеры для справок

Изм.	Лист	№ докум.	Подп.	Дата	УПЗ 01 СБ		
Разраб.		Щеглова			Клапан Сборочный чертеж	Лит.	Масса	Масштаб
Пров.		Пронский					См табл.	—
Н. контр.		Пронский				Лист	Листов 1
Гл. спец.						ММСС СССР Главпроизводственная ГПИ Проектпрофтехнастроя	
Т. контр.		Пронский					
Утв.							

Инв. № подл. | Подп. и дата | Взам. инв. № | Инв. № дубл. | Подп. и дата

Серия 5 904-10

УП3 01 01 02

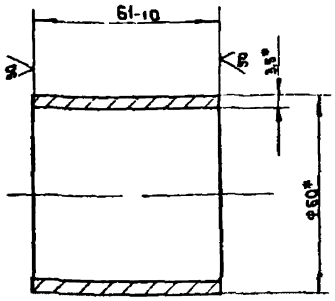

* Размеры для справок

Изм.	Лист	Н.докум.	Подпись	Дата	УП3 01 01 02			
Разраб.		Гвин			Труба	Лит.	Масса 0,3	Масшт. 1:1
Пров.		Пронский				Лист	Листов 1	
Н.контр.		Щеглова				МИСС Главпромвентиляция СССР		
Т.контр.		Пронский			Труба 50×3,5 ГОСТ 3262-75	ПИПроектпромвентиляция		
Утв.		Демьянов						

Копировал Формат 11

Формат	Зона	Поз.	Обозначение	Наименование	Кол.	Примечание
				Документация		
			УП3.01.02 СБ	Сборочный чертеж		
				Детали		
11		1	УП3 01.01 03-01	Пластина	1	
			Переменные данные для исполнений			
				УП3 01 02		
				Детали		
11		2	УП2 02 04 02	Упор	2	
11		3	УП2 02 04 03	Фланец	2	
11		4	УП2 02 04 01	Пластина	1	
11		5	УП3 01 02 02	Косынка	2	
				УП3 01 02-01		
				Детали		
11		2	УП2 02 04 02 01	Упор	2	
11		3	УП2 02 04 03-01	Фланец	2	
11		4	УП2 02 04 01	Пластина	1	
11		5	УП3 01.02 02	Косынка	2	
				УП3 01 02-02		
				Детали		
11		2	УП2 02 04 02 02	Упор	2	
11		3	УП2 02 04 03 02	Фланец	2	
11		4	УП2 02 04 01	Пластина	1	
11		5	УП3 01 02 02	Косынка	2	
				УП3 01 02-03		
				Детали		
11		2	УП2 02 04 02 03	Упор	2	

УП3 01 02

Корпус

Копировал Формат

УП3 01 01 03

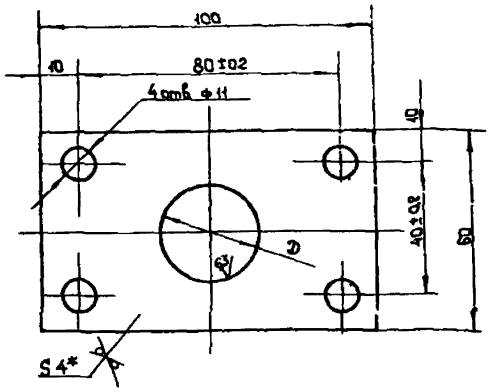

Обозначение	D, мм
УП3.01 01 03	30Н8
-01	32

1 Неуказанные предельные отклонения размеров отверстий по Н14, валов по h14, остальных $\pm \frac{IT14}{2}$

2 *Размер для справок

Изм.	Лист	Н.докум.	Подп.	Дата	УП3 01 01 03			
Разраб.		Гвин			Пластина	Лит.	Масса 0,155	Масштаб 1:1
Пров.		Пронский				Лист	Листов 1	
Н.контр.		Щеглова				МИСС Главпромвентиляция СССР		
Т.контр.		Пронский			Лист Б-ПН4 ГОСТ 19903-74	ПИПроектпромвентиляция		
Утв.		Демьянов			Ст 3 кп ГОСТ 14637-69			

Копировал Формат 11

Формат	Зона	Поз.	Обозначение	Наименование	Кол.	Примечание
11		3	УП2.02 04 03-03	Фланец	2	
11		4	УП2.02 04 01	Пластина	1	
11		5	УП3 01 02.02	Косынка	2	
				УП3.01.02-04		
				Детали		
11		2	УП2 02.04 02-04	Упор	2	
11		4	УП2 02 04 01	Пластина	1	
11		5	УП3.01.02.02	Косынка	2	
				Прочие изделия		
		3		Фланец		
				СТЭ 201 00 000-12		
				ТУ36-1508-75	2	1,46 кг
				УП3 01 02-05		
				Детали		
11		2	УП2 02 04 02-05	Упор	2	
11		4	УП2 02 04 01	Пластина	1	
11		5	УП3 01 02 02	Косынка	2	
				Прочие изделия		
		3		Фланец		
				СТЭ 201 00 000-13		
				ТУ 36-1508-75	2	1,63 кг
				УП3 01.02-06		
				Детали		
11		2	УП2 02 04 02 06	Упор	2	
11		4	УП2 02.04 01	Пластина	1	
11		5	[illegible] 02 02	Косынка	2	
				Прочие изделия		
		3		Фланец		
				СТЭ 201 00 000-14		

УП3 01 02

Лист 2

Серия 5.904-10

Формат	Зона	Поз.	Обозначение	Наименование	Кол.	Примечание
				ТУ 36-1508-75	2	1,81 кг
				УП3.01.02-07		
				Детали		
11		2	УП2.02.04.02-07	Упор	2	
11		4	УП2.02.04.01	Пластина	1	
11		5	УП3.01.02.02	Косынка	2	
				Прочие изделия		
		3		Фланец		
				СТД 201.00.000-16		
				ТУ 36-1508-75	2	2,94 кг
				УП3.01.02-08		
				Детали		
11		2	УП2.02.04.02-08	Упор	2	
11		4	УП2.02.04.01	Пластина	1	
11		5	УП3.01.02.02	Косынка	2	
				Прочие изделия		
		3		Фланец		
				СТД 201.00.000-17		
				ТУ 36-1508-75	2	3,31 кг
				УП3.01.02-09		
				Детали		
11		2	УП2.02.04.02-09	Упор	2	
11		4	УП2.02.04.01	Пластина	1	
11		5	УП3.01.02.02	Косынка	2	
				Прочие изделия		
		3		Фланец		
				СТД 201.00.000-18		
				ТУ 36-1508-75	2	3,74 кг

Изм. Лист № докум. Подп. Дата — УП3.01.02 — Лист 3

Копировал: Сер- Формат: 11

Подп. и дата | Инв. № дубл. | Взам. инв. № | Подп. и дата | Инв. № подл.

Формат	Зона	Поз.	Обозначение	Наименование	Кол.	Примечание
				УП3.01.02-10		
				Детали		
11		2	УП2.02.04.02-10	Упор	2	
11		4	УП2.02.04.01-01	Пластина	1	
11		5	УП3.01.02.02-01	Косынка	2	
				Прочие изделия		
		3		Фланец		
				СТД 201.00.000-20		
				ТУ 36-1508-75	2	6,08 кг
				УП3.01.02-11		
				Детали		
11		2	УП2.02.04.02-11	Упор	2	
11		4	УП2.02.04.01-02	Пластина	1	
11		5	УП3.01.02.02-02	Косынка	2	
				Прочие изделия		
		3		Фланец		
				СТД 201.00.000-22		
				ТУ 31-1508-75	2	8,58 кг

Изм. Лист № докум. Подп. Дата — УП3.01.02 — Лист 4

Копировал: Сер-

УП3.01.02 СБ

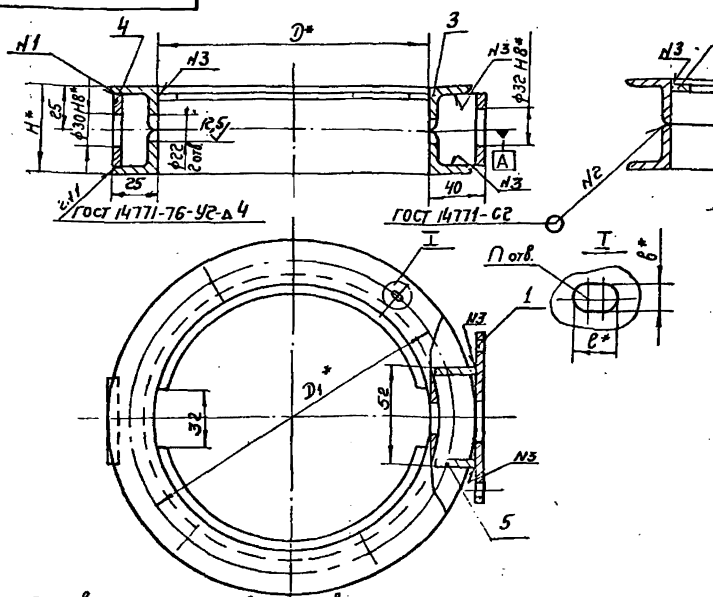

Размеры в мм

Обозначение	D	D1	H	n	в×l	Масса, кг
УП3.01.02	200	230	50	6	7×10	1,43
-01	250	280				2,26
-02	280	310		8		2,5
-03	315	345				2,77
-04	400	430		10		3,33
-05	450	480				3,8
-06	500	530				4,21
-07	630	660		12	10×16	6,55
-08	710	740				7,35
-09	800	830				8,23
-10	1000	1040	64	16		13,15
-11	1250	1295	72	18	12×18	18,35

1. При сварке корпуса отверстия во фланцах не должны находиться между косынками поз. 5.
2. Отклонение от соосности отверстий ф22, ф30 H8 и ф32 H8 относительно общей оси А не более ф0,1 мм.
3. Предельные отклонения размеров: отверстий по H14, валов по h14, остальных $\pm \frac{IT14}{2}$
4.* Размеры для справок

Изм.	Лист	№ докум.	Подп.	Дата
Разраб.	Гвин			
Пров.	Уронский			
Т. контр.	Щеглова			
Гл. спец.	Демьянов			
Н. контр.	Уронский			
Утв.	Кадан			

УП3.01.02.СБ

Корпус

Сборочный чертеж

Лит.	Масса	Масштаб
	См. табл.	—

Лист | Листов 1

ММСС

Главпромвентиляция

УПИ Проектпром

Инв. № подл. | Подп. и дата | Взам. инв. № | Инв. № дубл. | Подп. и дата

Копировал

Серия 5904-10

УП3.01.00.01

12,5

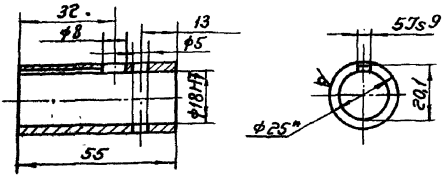

1. Неуказанные предельные отклонения размеров:
   отверстий по Н12,
   валов по h 12,
   остальных $\pm \frac{УТ14}{2}$.
2.* Размер для справок.

Изм.	Лист	№ докум.	Подп.	Дата	УП3.01.00.01	Лит.	Масса	Масштаб
Разраб.	Щеглова				Втулка		0,1	1:1
Провер.	Пронский					Лист 1	Листов: 1	
Н.контр.	Пронский				Труба 80х3,5 ГОСТ 8732-78 / Ст.4 сп ГОСТ 8731-74	ММСС СССР Главпромвентиляция ГПИ Проектпромвентиляция		
Т.контр.	Пронский							
Утв.	Демьянов							

Копировал: Бер- Формат 11

Формат	Зона	Поз.	Обозначение	Наименование	Кол.	Примечание
				Документация		
22			УП3.02 СБ	Сборочный чертеж		
				Стандартные изделия		
		5		Муфта 15		
				ГОСТ 8966-75	1	
			Переменные данные для исполнения.			
				УП3.02		
				Детали		
11		1	УП1.02.01	Патрубок	1	
11		2	УП1.02.02	Ребро	4	
11		3	УП1.02.03	Кольцо	1	
11		4	УП2.01.05	Кольцо	1	
				Прочие изделия		
		6		Фланец СТД		
				201.00.000-06		
				ТУ36-1508-75	2	0,55 кг
				УП3.02-01		
				Детали		
11		1	УП1.02.01-01	Патрубок	1	
11		2	УП1.02.02-01	Ребро	4	
11		3	УП1.02.03-01	Кольцо	1	
11		4	УП2.01.05-01	Кольцо	1	

Изм.	Лист	№ докум.	Подп.	Дата	УП3.02	Лит.	Лист	Листов
Разраб.	Гвин				Патрубок		1	5
Пров.	Пронский					ММСС СССР Главпромвентиляция ГПИ Проектпромвентиляция		
Т.контр.	Пронский							
Утв.	Демьянов							

Копировал: Бер- Формат: 11

УП3.01.02.02

12,5

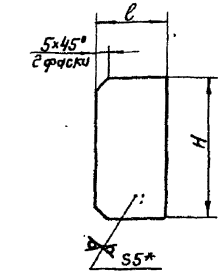

Обозначение	l, мм	H, мм	Масса, кг
УП3.01.02.02	35	41	0,03
-01	40	55	0,05
-02	45	64	0,075

* Размер для справок.

Изм.	Лист	№ докум.	Подп.	Дата	УП3.01.02.02	Лит.	Масса	Масштаб
Разраб.	Тужилкин				Косынка		См. табл.	—
Провер.	Пронский					Лист 1	Листов 1	
Н.контр.	Щеглова				Лист Б-ПН-5 ГОСТ 19903-74 / Ст.3 кп ГОСТ 14637-69	ММСС СССР Главпромвентиляция ГПИ Проектпромвентиляция		
Т.контр.	Пронский							
Утв.	Демьянов							

Копировал: Бер- Формат: 11

Формат	Зона	Поз.	Обозначение	Наименование	Кол.	Примечание
				Прочие изделия		
		6		Фланец СТД		
				201.00.000-08		
				ТУ36-1508-75	2	0,67 кг
				УП3.02-02		
				Детали		
11		1	УП1.02.01-02	Патрубок	1	
11		2	УП1.02.02-02	Ребро	4	
11		3	УП1.02.03-02	Кольцо	1	
11		4	УП2.01.05-02	Кольцо	1	
				Прочие изделия		
		6		Фланец СТД		
				201.00.000-09		
				ТУ36-1508-75	2	0,75 кг
				УП3.02-03		
				Детали		
11		1	УП1.02.01-03	Патрубок	1	
11		2	УП1.02.02-03	Ребро	4	
11		3	УП1.02.03-03	Кольцо	1	
11		4	УП2.01.05-03	Кольцо	1	
				Прочие изделия.		
		6		Фланец СТД		
				201.00.000-10		
				ТУ36-1508-75	2	0,83 кг
				УП3.02-04		
				Детали		
11		1	УП1.02.01-04	Патрубок	1	
11		2	УП1.02.02-04	Ребро	6	

Изм.	Лист	№ докум.	Подп.	Дата	УП3.02	Лист 2

Копировал: Бер- Формат: 11

Серия 5.904-10

Формат	Зона	Поз	Обозначение	Наименование	Кол	Примечание
11		3	УП1 02 03-04	Кольцо	1	
11		4	УП2 01 05-04	Кольцо	1	
				Прочие изделия		
				Фланец СТД		
				201 00 000-12		
				ТУ36-1508-75	2	1,46кг
				УП3 02-05		
				Детали		
11		1	УП1 02 01-05	Патрубок	1	
11		2	УП1 02 02-05	Ребро	6	
11		3	УП1 02 03-05	Кольцо	1	
11		4	УП2 01 05-05	Кольцо	1	
				Прочие изделия		
		6		Фланец СТД		
				201 00 000-13		
				ТУ36-1508-75	2	1,63кг
				УП3 02-06		
				Детали		
11		1	УП1 02 01-06	Патрубок	1	
11		2	УП1 02 02-06	Ребро	6	
11		3	УП1 02 03-06	Кольцо	1	
11		4	УП2 01 05-06	Кольцо	1	
				Прочие изделия		
		6		Фланец СТД		
				201 00 000-14		
				ТУ36-1508-75	2	1,81кг
				УП3 02-07		
				Детали		
11		1	УП1 02 01-07	Патрубок	1	

Подп. и дата | Инв. N дубл. | Взам. инв. N | Подп. и дата | Инв. N подл.

УП3 02 — Лист 3

Изм. | Лист | N докум. | Подп. | Дата

Копировал Вл. — Формат 11

Формат	Зона	Поз	Обозначение	Наименование	Кол	Примечание
11		2	УП1 02 02-07	Ребро	6	
11		3	УП1 02 03-07	Кольцо	1	
11		4	УП2 01 05-07	Кольцо	1	
				Прочие изделия		
		6		Фланец СТД		
				201 00 000-16		
				ТУ36-1508-75	2	2,94кг
				УП3 02-08		
				Детали		
11		1	УП1 02 01-08	Патрубок	1	
11		2	УП1 02 02-08	Ребро	6	
11		3	УП1 02 03-08	Кольцо	1	
11		4	УП2 01 05-08	Кольцо	1	
				Прочие изделия		
		6		Фланец СТД		
				201 00 000-17		
				ТУ36-1508-75	2	3,31кг
				УП3 02-09		
				Детали		
11		1	УП1 02 01-09	Патрубок	1	
11		2	УП1 02 02-06	Ребро	6	
11		3	УП1 02 03-09	Кольцо	1	
11		4	УП2 01 05-09	Кольцо	1	
				Прочие изделия		
				Фланец СТД		
		6		201 00 000-18		
				ТУ36-1508-75	2	3,74кг
				УП3 02-10		
				Детали		

Подп. и дата | Инв. N дубл. | Взам. инв. N | Подп. и дата | Инв. N подл.

УП3 02 — Лист 4

Изм. | Лист | N докум. | Подп. | Дата

Копировал Вл. — Формат 11

Формат	Зона	Поз	Обозначение	Наименование	Кол	Примечание
				УП3 02-10		
				Детали		
11		1	УП1 02 01-10	Патрубок	1	
11		2	УП1 02 02-09	Ребро	8	
11		3	УП1 02 03-10	Кольцо	1	
11		4	УП2 01 05-10	Кольцо	1	
				Прочие изделия		
		6		Фланец СТД		
				201 00 000-20		
				ТУ36-1508-75	2	6,08кг
				УП3 02-11		
				Детали		
11		1	УП1 02 01-11	Патрубок	1	
11		2	УП1 02 02-10	Ребро	8	
11		3	УП1 02 03-11	Кольцо	1	
11		4	УП2 01 05-11	Кольцо	1	
				Прочие изделия		
		6		Фланец СТД		
				201 00 000-22		
				ТУ36-1508-75	2	8,58кг

Подп. и дата | Инв. N дубл. | Взам. инв. N | Подп. и дата | Инв. N подл.

УП3 02 — Лист 5

Изм. | Лист | N докум. | Подп. | Дата

Копировал Вл. — Формат 11

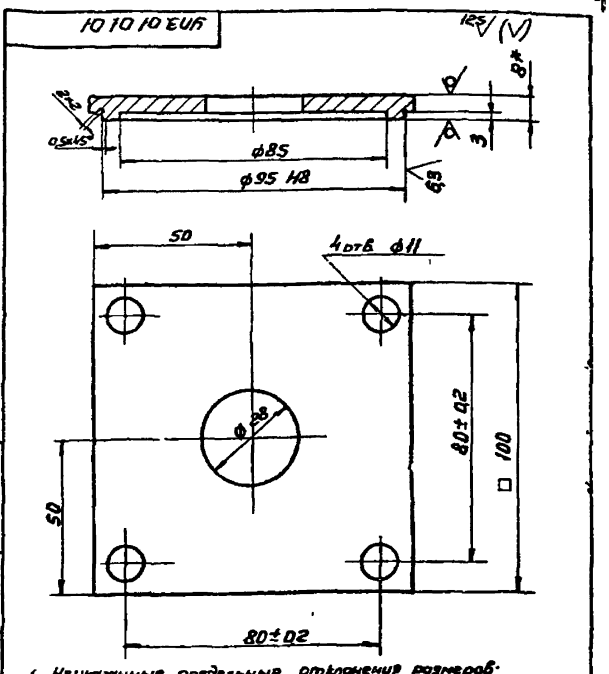

1 Неуказанные предельные отклонения размеров: отверстий по H14, валов по h14, остальных $\pm \frac{IT14}{2}$

2* Размер для справок

Изм.	Лист	N докум.	Подп.	Дата
Разраб.	Гвин			
Пров.	Пронский			
Н. контр.	Щеглова			
Н. контр.	Пронский			
Утв.	Демьян			

УП3. 01.01.01

Крышка

Лит. | Масса | Масштаб: 0,39 | 1:1

Лист 1 | Листов 1

Б-ПН-8 ГОСТ 19903-74

Лист ст3 кп ГОСТ 14637-69

Гипроприсвантиляция ГПИ Проектмонтажстроя

Копировал Вл. — Формат

Серия 5.904-10

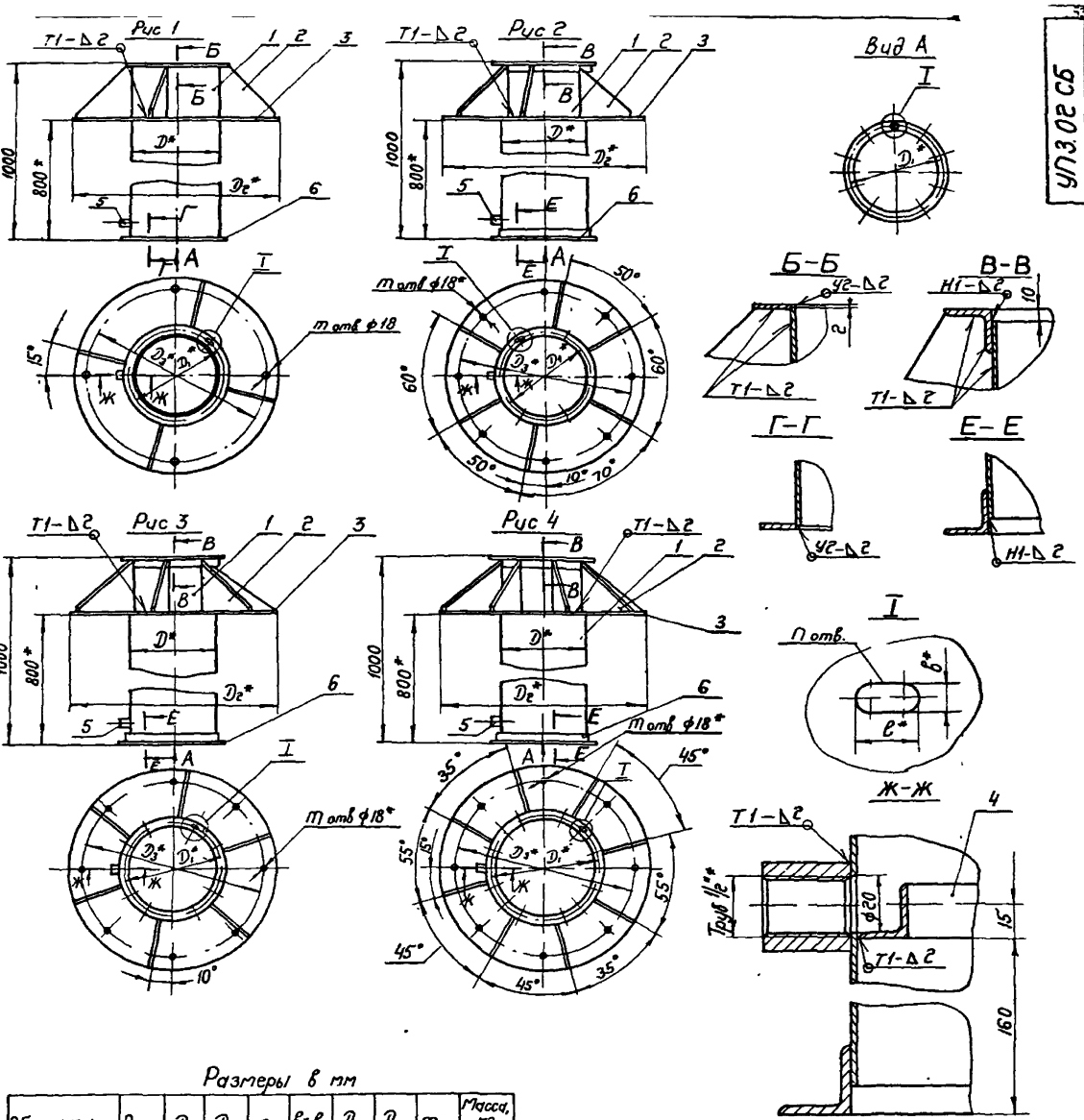

Размеры в мм

Обозначение	Рис	D	D_1	n	в×l	D_2	D_3	m	Масса, кг
УП3 02	1	200	230	6	7×10	540	472	4	22,09
-01		250	280						23.86
-02		280	310	8					24,81
-03		315	345						25,95
-04	2	400	430	10		840	772	8	45,64
-05		450	480						46,73
-06		500	530						47,77
-07	3	630	660	12	10×16	1140	1072		72,19
-08		710	740						72,64
-09		800	830						72,95
-10	4	1000	1040	16		1590	1522		120,15
-11		1250	1295	18	12×18				116,87

1 Сварку производить по ГОСТ 14771-76

2 Предельные отклонения размеров: валов по h 16; остальных $\pm \frac{JT16}{2}$.

3.* Размеры для справок.

Изм	Лист	№ докум	Подп	Дата
Разраб		Щегловы		
Пров		Пронский		
Н контр		Пронский		
Гл спец		Демьянов		
Т контр		Пронский		
Утв		Кадан		

УП3.02.СБ

Патрубок. Сборочный чертеж

Лит. | Масса | Масштаб | Ст. утв. | —

Лист | Листов 1

Мгсс СССР Главпроизвед. ГПИ Проектпром

Копировал Бер-

Формат 22

Инв № подл | Подп и дата | Взам инв № | Инв № дубл | Подп и дата

Серия 5.904-10

Формат	Зона	Поз	Обозначение	Наименование	Кол	Примечание
				Документация		
24			УП4 СБ	Сборочный чертеж		
22			УП.Д	Технические требования		
			Переменные	данные для исполнений		
				УП4		
11		1	УП2	Узел прохода	1	
				Материалы		Поставляется по проекту ОВ
		2		Плита минераловатная ПМ75		
				ГОСТ 9573-72	0,4	кг
		3		Стеклоткань		
				ТСТ6 ТУ6-II-118-75	0,31 кг	0,92×0,5 м²
		4		Проволока К02		
				ГОСТ 792-67	0,08 кг	3,5 м
				УП4-01		
11		1	УП2-01	Узел прохода	1	
				Материалы		Поставляется по проекту ОВ
		2		Плита минераловатная ПМ75		
				ГОСТ 9573-72	0,48	кг
		3		Стеклоткань		
				ТСТ6 ТУ6-II-118-75	0,36 кг	1,04×0,5 м²
		4		Проволока К02		
				ГОСТ 792-67	0,102 кг	4 м
				УП4-02		
11		1	УП2-02	Узел прохода	1	

Подп. и дата | Инв. N дубл. | Взам. инв. N | Подп. и дата | Инв. N подл.

Изм	Лист	N докум	Подп	Дата
Разраб.	Тужилкина			
Пров.	Пронский			
Т. контр.	Пронский			
Утв.	Демьянов			

УП4

Узел прохода

Лит	Лист	Листов
	1	9

МИСС СССР
Главпромвентиляция
ГПИ Проектпромвентиляция

Копировал

Формат 11

Формат	Зона	Поз	Обозначение	Наименование	Кол	Примечание
				Материалы		Поставляется по проекту ОВ
		2		Плита минераловатная ПМ75		
				ГОСТ 9573-72	0,54	кг
		3		Стеклоткань		
				ТСТ6 ТУ6-II-118-75	0,39 кг	1,17×0,5 м²
		4		Проволока К02		
				ГОСТ 792-67	0,11 кг	4,5 м
				УП4-03		
11		1	УП2-03	Узел прохода	1	
				Материалы		Поставляется по проекту ОВ
		2		Плита минераловатная ПМ75		
				ГОСТ 9573-72	0,53	кг
		3		Стеклоткань		
				ТСТ6 ТУ6-II-118-75	0,43 кг	1,28×0,5 м²
		4		Проволока К02		
				ГОСТ 792-67	0,122 кг	5 м
				УП4-04		
11		1	УП2-04	Узел прохода	1	
				Материалы		Поставляется по проекту ОВ
		2		Плита минераловатная ПМ75		
				ГОСТ 9573-72	0,74	кг
		3		Стеклоткань		
				ТСТ6 ТУ6-II-118-75	0,53 кг	1,55×0,5 м²
		4		Проволока К02		
				ГОСТ 792-67	0,15 кг	6 м
				УП4-05		

Подп. и дата | Инв. N дубл. | Взам. инв. N | Подп. и дата | Инв. N подл.

Изм	Лист	N докум	Подп	Дата

УП4

Копировал

Формат 11

Формат	Зона	Поз	Обозначение	Наименование	Кол	Примечание
11		1	УП2-05	Узел прохода		
				Материалы		Поставляется по проекту ОВ
		2		Плита минераловатная ПМ75		
				ГОСТ 9573-72	0,83	кг
		3		Стеклоткань		
				ТСТ6 ТУ6-II-118-75	0,58 кг	1,7×0,5 м²
		4		Проволока К02		
				ГОСТ 792-67	0,165 кг	6,6 м
				УП4-06		
11		1	УП2-06	Узел прохода	1	
				Материалы		Поставляется по проекту ОВ
		2		Плита минераловатная ПМ75		
				ГОСТ 9573-72	0,91	кг
		3		Стеклоткань		
				ТСТ6 ТУ6-II-118-75	0,63 кг	1,86×0,5 м²
		4		Проволока К02		
				ГОСТ 792-67	0,18 кг	7 м
				УП4-07		
11		1	УП2-07	Узел прохода	1	
				Материалы		Поставляется по проекту ОВ
		2		Плита минераловатная ПМ75		
				ГОСТ 9573-72	1,14	кг
		3		Стеклоткань		
				ТСТ6 ТУ6-II-118-75	0,77 кг	2,23×0,5 м²
		4		Проволока К02		
				ГОСТ 792-67	0,22 кг	9 м
				УП4-08		

Подп. и дата | Инв. N дубл. | Взам. инв. N | Подп. и дата | Инв. N подл.

Изм	Лист	N док	Подп	Дата

УП4

Лист 3

Копировал

Формат 11

Формат	Зона	Поз	Обозначение	Наименование	Кол	Примечание
11		1	УП2-08	Узел прохода	1	
				Материалы		Поставляется по проекту ОВ
		2		Плита минераловатная ПМ75		
				ГОСТ 9573-72	1,27	кг
		3		Стеклоткань		
				ТСТ6 ТУ6-II-118-75	0,86 кг	2,5×0,5 м²
		4		Проволока К02		
				ГОСТ 792-67	0,25 кг	10 м
				УП4-09		
11		1	УП2-09	Узел прохода	1	
				Материалы		Поставляется по проекту ОВ
		2		Плита минераловатная ПМ75		
				ГОСТ 9573-72	1,43	кг
		3		Стеклоткань		
				ТСТ6 ТУ6-II-118-75	0,95 кг	2,8×0,5 м²
		4		Проволока К02		
				ГОСТ 792-67	0,27 кг	11 м
				УП4-10		
11		1	УП2-10	Узел прохода	1	
				Материалы		Поставляется по проекту ОВ
		2		Плита минераловатная ПМ75		
				ГОСТ 9573-72	1,79	кг
		3		Стеклоткань		
				ТСТ6 ТУ6-II-118-75	1,16 кг	3,4×0,5 м²
		4		Проволока К02		
				ГОСТ 792-67	0,34 кг	13,5 м

Подп. и дата | Инв. N дубл. | Взам. инв. N | Подп. и дата | Инв. N подл.

Изм	Лист	N докум	Подп	Дата

УП4

Лист 4

Копировал

Серия 5.904-10

Формат	Зона	Поз.	Обозначение	Наименование	Кол.	Примечание
				УП4-11		
11	1		УП2-11	Узел прохода	1	Поставляется по проекту 08
				Материалы		
	2			Плита минерало-ватная ПМ75 ГОСТ 9573-72	2,2	кг
	3			Стеклоткань ТСТБ ТУ6-11-118-75	1,4	кг 4,1×0,5 м²
	4			Проволока К02 ГОСТ 792-67	0,41	кг 164 м
				УП4-12		
11	1		УП2-12	Узел прохода	1	Поставляется по проекту 08
				Материалы		
	2			Плита минерало-ватная ПМ-75 ГОСТ 9573-72	04	кг
	3			Стеклоткань ТСТБ ТУ6-11-118-75	031	кг 0,92×0,5 м²
	4			Проволока К02 ГОСТ 792-67	008	кг 3,5 м
				УП4-13		
11	1		УП2-13	Узел прохода	1	Поставляется по проекту 08
				Материалы		
	2			Плита минерало-ватная ПМ75 ГОСТ 9573-72	0,48	кг
	3			Стеклоткань ТСТБ ТУ6-11-118-75	036	кг 1,04×0,5 м²
	4			Проволока К02 ГОСТ 792-67	0103	кг 4 м

Инв.№ подл. | Подп. и дата | Взам. инв.№ | Инв.№ дубл. | Подп. и дата

Изм. Лист N докум. Подп. Дата

УП4

Лист 5

Копировал: В... Формат: 11

Формат	Зона	Поз.	Обозначение	Наименование	Кол.	Примечание
				УП4-14		
11	1		УП2-14	Узел прохода	1	Поставляется по проекту 08
				Материалы		
	2			Плита минераловатная ПМ75 ГОСТ 9573-72	054	кг
	3			Стеклоткань ТСТБ ТУ6-11-118-75	039	кг 1,1×0,5
	4			Проволока К02 ГОСТ 792-67	011	кг 45 м
				УП4-15		
11	1		УП2-15	Узел прохода	1	Поставляется по проекту 08
				Материалы		
	2			Плита минерало-ватная ПМ75 ГОСТ 9573-72	059	кг
	3			Стеклоткань ТСТБ ТУ6-11-118-75	043	кг 1,2×0,5
	4			Проволока К02 ГОСТ 792-67	002	кг 5 м
				УП4-16		
11	1		УП2-16	Узел прохода	1	Поставляется по проекту 08
				Материалы		
	2			Плита минерало-ватная ПМ-75 ГОСТ 9573-72	074	кг
	3			Стеклоткань ТСТБ ТУ6-11-118-75	053	кг 1,55×0,5
	4			Проволока К02 ГОСТ 792-67	015	кг 6 м

Инв.№ подл. | Подп. и дата | Взам. инв.№ | Инв.№ дубл. | Подп. и дата

Изм. Лист N докум. Подп. Дата

УП4

Лист 6

Копировал: В... Формат: 11

Формат	Зона	Поз.	Обозначение	Наименование	Кол.	Примечание
				УП4-17		
11	1		УП2-17	Узел прохода	1	Поставляется по проекту 08
				Материалы		
	2			Плита минерало-ватная ПМ15 ГОСТ 9573-72	083	кг
	3			Стеклоткань ТСТБ ТУ6-11-118-75	058	кг 1,1×0,5 м²
	4			Проволока К02 ГОСТ 792-67	0165	кг 6,6 м
				УП4-18		
11	1		УП2-18	Узел прохода	1	Поставляется по проекту 08
				Материалы		
	2			Плита минерало-ватная ПМ75 ГОСТ 9573-72	091	кг
	3			Стеклоткань ТСТБ ТУ6-11-118-75	063	кг 1,85×0,5 м²
	4			Проволока К02 ГОСТ 792-67	018	кг 7 м
				УП4-19		
11	1		УП2-19	Узел прохода	1	Поставляется по проекту 08
				Материалы		
	2			Плита минерало-ватная ПМ75 ГОСТ 9573-72	1,14	кг
	3			Стеклоткань ТСТБ ТУ6-11-118-75	077	кг 2,23×0,5 м²
	4			Проволока К02 ГОСТ 792-67	022	кг 9 м

Инв.№ подл. | Подп. и дата | Взам. инв.№ | Инв.№ дубл. | Подп. и дата

Изм. Лист N докум. Подп. Дата

УП4

Лист 7

Копировал: В... Формат: 11

Формат	Зона	Поз.	Обозначение	Наименование	Кол.	Примечание
				УП4-20		
11	1		УП2-20	Узел прохода	1	Поставляется по проекту 08
				Материалы		
	2			Плита минерало-ватная ПМ75 ГОСТ 9573-72	127	кг
	3			Стеклоткань ТСТБ ТУ6-11-118-75	081	кг 2,5×0,5 м²
	4			Проволока К02 ГОСТ 792-67	025	кг 10 м
				УП4-21		
11	1		УП2-21	Узел прохода	1	Поставляется по проекту 08
				Материалы		
	2			Плита минерало-ватная ПМ75 ГОСТ 9573-72	1,43	кг
	3			Стеклоткань ТСТБ ТУ6-11-118-75	095	кг 2,8×0,5 м²
	4			Проволока К02 ГОСТ 792-67	027	кг 11 м
				УП4-22		
11	1		УП2-22	Узел прохода	1	Поставляется по проекту 08
				Материалы		
	2			Плита минерало-ватная ПМ75 ГОСТ 9573-72	179	кг
	3			Стеклоткань ТСТБ ТУ6-11-118-72	116	кг 3,7×0,5 м²
	4			Проволока К02 ГОСТ 792-67	034	кг 13,5 м

Инв.№ подл. | Подп. и дата | Взам. инв.№ | Инв.№ дубл. | Подп. и дата

Изм. Лист N докум. Подп. Дата

УП4

Лист 8

Копировал: В... Формат: 11

Серия 5904-10

Рис 1

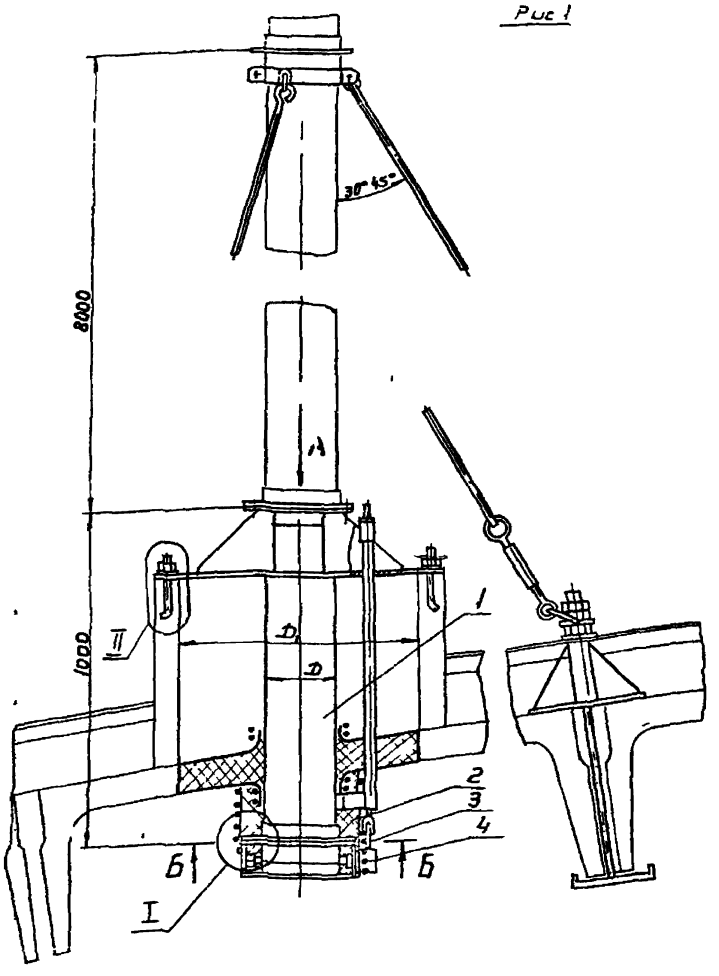

Вид А

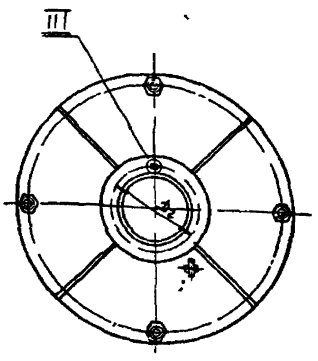

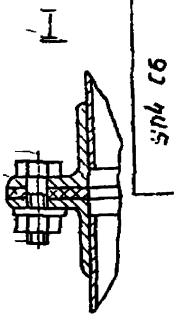

Б - Б

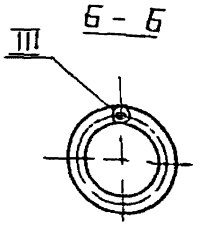

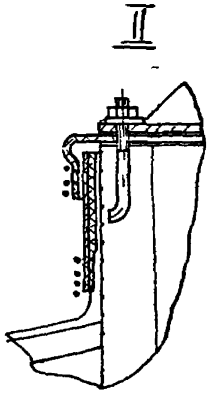

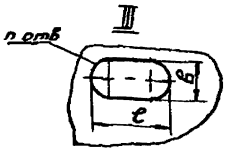

Размеры в мм

Обозначение	Рис	D	D_1	D_2	n	в×l	Масса, кг
УП4	1	200	400	230	6	7×10	83,8
-01		250	700	280			96,0
-02		280		310	8		97,6
-03		315		345			99,7
-04		400		430	10		123,0
-05		450		480			125,6
-06		500		530			128,7
-07		630	1000	660	12	10×16	167,1
-08		710		740			171,4
-09		800		830			239,2
-10		1000	1450	1040	16		249,8
-11		1250		1295	18	12×18	265,5
-12	2	200	400	230	6	7×10	85,3
-13		250	700	280			96,5
-14		280		310	8		98,6
-15		315		345			100,7
-16		400		430	10		124,4
-17		450		480			127,1
-18		500		530			130,2
-19		630	1000	660	12	10×16	168,6
-20		710		740			173,4
-21		800		830			241,2
-22		1000	1450	1040	16		252,3
-23		1250		1295	18	12×18	269

Рис 2
Остальное см. рис 1

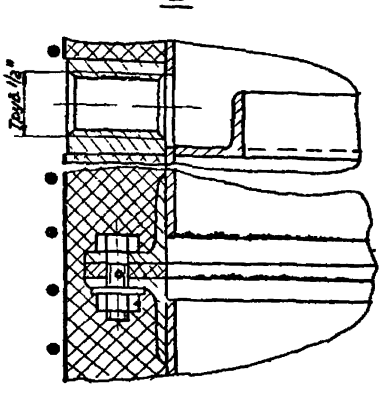

1 Теплоизоляция (поз. 2, 3, 4) от образования конденсата производится при монтаже по проекту ОВ

2 Размеры для справок

Изм	Лист	N докум	Подп	Дата	УП4 СБ	Лит	Масса	Масштаб
Разраб					Узел прохода		См табл	-
Пров					Сборочный чертеж	Лист	Листов	
Н контр						РМСС		
Нач отд								
Т контр								
Утв								

Инв № подл | Подп и дата | Взам инв № | Инв № дубл | Подп и дата

Рис 1

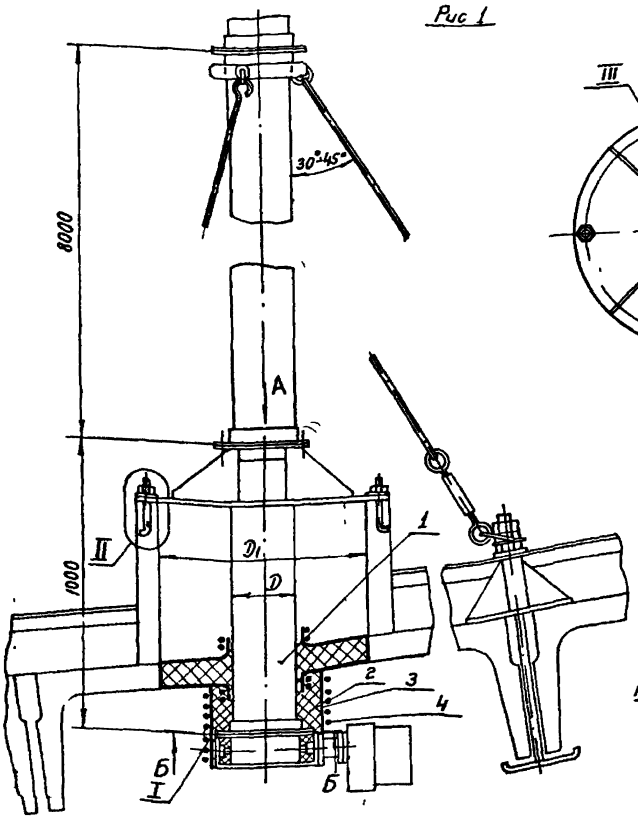

Вид А

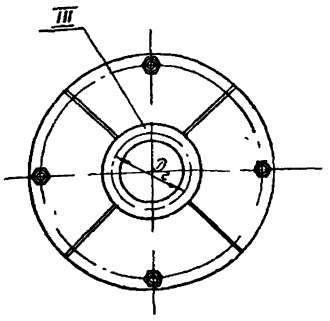

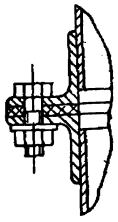

Б-Б

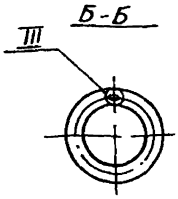

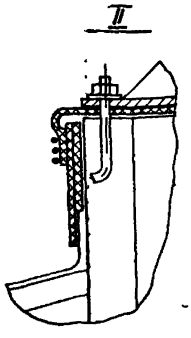

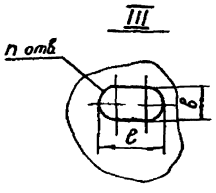

Размеры в мм

Обозначение	Рис.	Д	Д1	Дг	h	в×ℓ	Масса, кг
УП5	1	200	400	230	6	7×10	75,3
-01		250		280			78,9
-02		280		310	8		80,7
-03		315		345			83,8
-04		400	700	430	10		115,0
-05		450		480			117,8
-06		500		530			121,0
-07		630	1000	660	12	10×16	159,2
-08		710		740			164,4
-09		800		830			168,3
-10		1000	1450	1040	16		241,6
-11		1250		1295	18	12×18	257,5
-12	2	200	400	230	6	7×10	75,8
-13		250		280			79,6
-14		280		310	8		81,4
-15		315		345			84,7
-16		400	700	430	10		116,1
-17		450		480			119,2
-18		500		530			122,4
-19		630	1000	660	12	10×16	161,0
-20		710		740			166,4
-21		800		830			170,6
-22		1000	1450	1040	16		244,6
-23		1250		1295	18	12×18	261,2

Рис 2

Остальное см рис.1

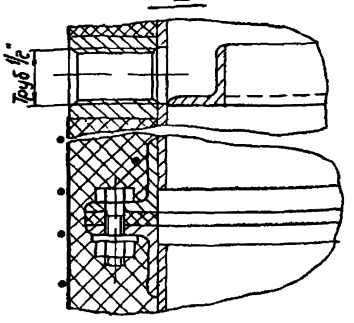

1 Теплоизоляция (поз 2,3,4) от образования конденсата производится при монтаже по проекту ОВ.

2 Размеры для справок.

Инд. № подл.	Подп. и дата	Взам. инв. №	Инв. № дубл.	Подп. и дата			

Гип	Листов	Лист	Масса	Масштаб
Разраб.	Чуфистов			Стр. ТКБ	—
Пров.	Пронский				
Н. контр.	Обрывачев			Лист	Листов 1
Нач. отд.	Безденеж			ГПКСС	СССР
Т. контр.	Кадаш			Госпроектмонтажспецстрой	
Утв.	Ефимкин				

УП5 СБ

Узел прохода

Сборочный чертеж

Копировал Бер

Сверено Чес

Серия 5.904-10

Формат	Зона	Поз.	Обозначение	Наименование	Кол.	Примечание
				УП4-23		
11		1	УП2-23	Узел прохода	1	
				Материалы		Поставляются по проекту ОВ
		2		Плита минераловатная ПМ75 ГОСТ 9573-72	2,2	кг
		3		Стеклоткань ТСТБ ТУ6-II-118-75	1,41 кг	4,1×0,5 м²
		4		Проволока К02 ГОСТ 792-67	0,41 кг	16,4 м

Подп. и дата | Инв. N дубл. | Взам. инв. N | Подп. и дата | Инв. N подл.

УП4 — Лист 9

Изм. | Лист | N докум. | Подп. | Дата

Копировал: [illegible] Формат: 11

Формат	Зона	Поз.	Обозначение	Наименование	Кол.	Примечание
				Документация		
22			УП5 СБ	Сборочный чертеж		
22			УП.Д	Технические требования		
				Переменные данные для исполнений		
				УП5		
11		1	УП3	Узел прохода	1	
				Материалы		Поставляются по проекту ОВ
		2		Плита минераловатная ПМ75 ГОСТ 9573-72	0,4	кг
		3		Стеклоткань ТСТБ ТУ6-II-118-75	0,31 кг	0,92×0,5 м²
		4		Проволока К02 ГОСТ 792-67	0,08 кг	3,5 м
				УП5-01		
11		1	УП3-01	Узел прохода	1	
				Материалы		Поставляются по проекту ОВ
		2		Плита минераловатная ПМ75 ГОСТ 9573-72	0,48	кг
		3		Стеклоткань ТСТБ ТУ6-II-118-75	0,36 кг	1,04×0,5 м²
		4		Проволока К02 ГОСТ 792-67	0,102 кг	4 м
				УП5-02		
11		1	УП3-02	Узел прохода	1	

Подп. и дата | Инв. N дубл. | Взам. инв. N | Подп. и дата | Инв. N подл.

УП5

Изм. | Лист | N докум. | Подп. | Дата

Разраб. Тур Кирилина [illegible]
Пров. Пронский [illegible]
Т. контр. Пронский [illegible]
Утв. Демьянов [illegible]

Узел прохода

Лит. | Лист 1 | Листов 9

ММСС СССР Главпромвентиляция ТП Проектпромвентиляция

Копировал: [illegible] Формат 11

Формат	Зона	Поз.	Обозначение	Наименование	Кол.	Примечание
				Материалы		Поставляются по проекту ОВ
		2		Плита минераловатная ПМ75 ГОСТ 9573-72	0,54	кг
		3		Стеклоткань ТСТБ ТУ6-II-118-75	0,39 кг	1,17×0,5 м²
		4		Проволока К02 ГОСТ 792-67	0,11 кг	4,5 м
				УП5-03		
11		1	УП3-03	Узел прохода	1	
				Материалы		Поставляются по проекту ОВ
		2		Плита минераловатная ПМ75 ГОСТ 9573-72	0,59	кг
		3		Стеклоткань ТСТБ ТУ6-II-118-75	0,43 кг	1,28×0,5 м²
		4		Проволока К02 ГОСТ 792-67	0,122 кг	5 м
				УП5-04		
11		1	УП3-04	Узел прохода	1	
				Материалы		Поставляются по проекту ОВ
		2		Плита минераловатная ПМ75 ГОСТ 9573-72	0,74	кг
		3		Стеклоткань ТСТБ ТУ6-II-118-72	0,53 кг	1,55×0,5 м²
		4		Проволока К02 ГОСТ 792-67	0,15 кг	6 м
				УП5-05		

Подп. и дата | Инв. N дубл. | Взам. инв. N | Подп. и дата | Инв. N подл.

УП5 — Лист 2

Изм. | Лист | N докум. | Подп. | Дата

Копировал: [illegible] Формат 11

Формат	Зона	Поз.	Обозначение	Наименование	Кол.	Примечание
11		1	УП3-05	Узел прохода	1	
				Материалы		Поставляются по проекту ОВ
		2		Плита минераловатная ПМ75 ГОСТ 9573-72	0,83	кг
		3		Стеклоткань ТСТБ ТУ6-II-118-76	0,58 кг	1,7×0,5 м²
		4		Проволока К02 ГОСТ 792-67	0,165 кг	6,6 м
				УП2-06		
11		1	УП3-06	Узел прохода	1	
				Материалы		Поставляются по проекту ОВ
		2		Плита минераловатная ПМ75 ГОСТ 9573-72	0,91	кг
		3		Стеклоткань ТСТБ ТУ6-II-118-75	0,63 кг	1,80×0,5 м²
		4		Проволока К02 ГОСТ 792-67	0,18 кг	7 м
				УП5-07		
11		1	УП3-07	Узел прохода	1	
				Материалы		Поставляются по проекту ОВ
		2		Плита минераловатная ПМ75 ГОСТ 9573-72	1,14	кг
		3		Стеклоткань ТСТБ ТУ6-II-118-75	0,77 кг	2,23×0,5 м²
		4		Проволока К02 ГОСТ 792-67	0,22 кг	9 м

Подп. и дата | Инв. N дубл. | Взам. инв. N | Подп. и дата | Инв. N подл.

УП5 — Лист 3

Изм. | Лист | N докум. | Подп. | Дата

Копировал: [illegible] Формат 11

Серия 5904-10

Формат	Зона	Поз	Обозначение	Наименование	Кол	Примечание
				УП5-08		
11		1	УП3-08	Узел прохода	1	
				Материалы		Поставляются по проекту 08
		2		Плита минерало-ватная ПМ75		
				ГОСТ 9573-72	1,27	кг
		3		Стеклоткань		
				ТСТБ ТУБ-II-118-75	0,86кг	2,5×0,5м²
		4		Проволока КО2		
				ГОСТ 792-67	0,25кг	10м
				УП5-09		
11		1	УП3-09	Узел прохода	1	
				Материалы		Поставляются по проекту 09
		2		Плита минерало-ватная ПМ75		
				ГОСТ 9573-72	1,43	кг
		3		Стеклоткань		
				ТСТБ ТУБ-II-118-75	0,95кг	2,8×0,5м²
		4		Проволока КО2		
				ГОСТ 792-67	0,27кг	11м
				УП5-10		
11		1	УП3-10	Узел прохода	1	
				Материалы		Поставляются по проекту 10
		2		Плита минерало-ватная ПМ75		
				ГОСТ 9573-72	1,79	кг
		3		Стеклоткань		
				ТСТБ ТУБ-II-118-75	1,16кг	3,4×0,5м²
		4		Проволока КО2		
				ГОСТ 792-67	0,34кг	13,5м

Подп. и дата | Инв. № дубл. | Взам. инв. № | Подп. и дата | Инв. № подл.

Изм. | Лист | № докум. | Подп. | Дата

УП5

Лист 4

Копировал [illegible] Формат 11

Формат	Зона	Поз	Обозначение	Наименование	Кол	Примечание
				УП5-11		
11		1	УП3-11	Узел прохода	1	
				Материалы		Поставляются по проекту 11
		2		Плита минерало-ватная ПМ75		
				ГОСТ 9573-72	2,2	кг
		3		Стеклоткань		
				ТСТБ ТУБ-II-118-75	1,4кг	4,1×0,5м²
		4		Проволока КО2		
				ГОСТ 792-67	0,41кг	16,4м
				УП5-12		
11		1	УП3-12	Узел прохода	1	
				Материалы		Поставляются по проекту 12
		2		Плита минерало-ватная ПМ75		
				ГОСТ 9573-72	0,4	кг
		3		Стеклоткань		
				ТСТБ ТУБ-II-118-75	0,31кг	0,92×0,5м²
		4		Проволока КО2		
				ГОСТ 792-67	0,08кг	3,5м
				УП5-13		
11		1	УП3-13	Узел прохода	1	
				Материалы		Поставляются по проекту 13
		2		Плита минерало-ватная ПМ75		
				ГОСТ 9573-72	0,48	кг
		3		Стеклоткань		
				ТСТБ ТУБ-II-118-75	0,36кг	1,04×0,5м²
		4		Проволока КО2		
				ГОСТ 792-67	0,102кг	4м

Подп. и дата | Инв. № дубл. | Взам. инв. № | Подп. и дата | Инв. № подл.

Изм. | Лист | № докум. | Подп. | Дата

УП5

Лист 5

Копировал [illegible] Формат 11

Формат	Зона	Поз	Обозначение	Наименование	Кол	Примечание
				УП5-14		
11		1	УП3-14	Узел прохода	1	
				Материалы		Поставляются по проекту 14
		2		Плита минерало-ватная ПМ75		
				ГОСТ 9573-72	0,54	кг
		3		Стеклоткань		
				ТСТБ ТУБ-II-118-75	0,39кг	1,17×0,5м²
		4		Проволока КО2		
				ГОСТ 792-67	0,11кг	4,5м
				УП5-15		
11		1	УП3-15	Узел прохода	1	
				Материалы		Поставляются по проекту 15
		2		Плита минерало-ватная ПМ75		
				ГОСТ 9573-72	0,59	кг
		3		Стеклоткань		
				ТСТБ ТУБ-II-118-75	0,43кг	1,28×0,5м²
		4		Проволока КО2		
				ГОСТ 792-67	0,122кг	5м
				УП5-16		
11		1	УП3-16	Узел прохода	1	
				Материалы		Поставляются по проекту 16
		2		Плита минерало-ватная ПМ75		
				ГОСТ 9573-72	0,74кг	
		3		Стеклоткань		
				ТСТБ ТУБ-II-118-75	0,53кг	1,95×0,5м²
		3		Проволока КО2		
				ГОСТ 792-67	0,15кг	6м

Подп. и дата | Инв. № дубл. | Взам. инв. № | Подп. и дата | Инв. № подл.

Изм. | Лист | № докум. | Подп. | Дата

УП5

Лист 6

Копировал [illegible] Формат 11

Формат	Зона	Поз	Обозначение	Наименование	Кол	Примечание
				УП5-17		
11		1	УП3-17	Узел прохода	1	
				Материалы		Поставляются по проекту 17
		2		Плита минерало-ватная ПМ75		
				ГОСТ 9573-72	0,83	кг
		3		Стеклоткань		
				ТСТБ ТУБ-II-118-75	0,58кг	1,7×0,5м²
		4		Проволока КО2		
				ГОСТ 792-67	0,165кг	6,6м
				УП5-18		
11		1	УП3-18	Узел прохода	1	
				Материалы		Поставляются по проекту 18
		2		Плита минерало-ватная ПМ75		
				ГОСТ 9573-72	0,91	кг
		3		Стеклоткань		
				ТСТБ ТУБ-II-118-75	0,63кг	1,86×0,5м²
		4		Проволока КО2		
				ГОСТ 792-67	0,18кг	7м
				УП5-19		
11		1	УП3-19	Узел прохода	1	
				Материалы		Поставляются по проекту 19
		2		Плита минерало-ватная ПМ75		
				ГОСТ 9573-72	1,14	кг
		3		Стеклоткань		
				ТСТБ ТУБ-II-118-75	0,77кг	2,28×0,5м²
		4		Проволока КО2		
				ГОСТ 792-67	0,22кг	9м

Подп. и дата | Инв. № дубл. | Взам. инв. № | Подп. и дата | Инв. № подл.

Изм. | Лист | № докум. | Подп. | Дата

УП5

Лист 7

Копировал [illegible]

Формат	Зона	Поз.	Обозначение	Наименование	Кол.	Примечание
				УП5-20		
11		1	УП3-20	Узел прохода	1	
				Материалы		Поставляются по проекту 08
		2		Плита минерало-ватная ПМ-75		
				ГОСТ 9573-72	1,27	кг
		3		Стеклоткань		
				ТС ТБ ТУ6-11-118-75	0,86кг	2,5×0,5м²
		4		Проволока К02		
				ГОСТ 792-67	0,85кг	10м
				УП5-21		
11		1	УП3-21	Узел прохода	1	
				Материалы		Поставляются по проекту 08
		2		Плита минерало-ватная ПМ75		
				ГОСТ 9573-72	1,48кг	
		3		Стеклоткань		
				ТС ТБ ТУ6-11-118-75	0,95кг	2,8×0,5м²
		4		Проволока К02		
				ГОСТ 792-67	0,27кг	11м
				УП5-22		
11		1	УП3-22	Узел прохода	1	
				Материалы		Поставляются по проекту 08
		2		Плита минерало-ватная ПМ75		
				ГОСТ 9573-72	1,79	кг
		3		Стеклоткань		
				ТС ТБ ТУ6-11-118-75	1,16кг	3,4×0,5м²
		4		Проволока К02		
				ГОСТ 792-67		

Инв.№подл. | Подп. и дата | Взам.инв.№ | Инв.№дубл. | Подп. и дата

Изм. Лист № докум. Подп. Дата

УП5

Лист 8

Копировал: Формат: 11

Формат	Зона	Поз.	Обозначение	Наименование	Кол.	Примечание
				УП5-23		
11		1	УП3-23	Узел прохода	1	
				Материалы		Поставляются по проекту 08
		2		Плита минерало-ватная ПМ-75		
				ГОСТ 9573-72	2,2	кг
		3		Стеклоткань		
				ТС ТБ ТУ6-11-118-75	1,4кг	4,1×0,5м²
		4		Проволока К02		
				ГОСТ 792-67	0,41кг	16,4м

Инв.№подл. | Подп. и дата | Взам.инв.№ | Инв.№дубл. | Подп. и дата

Изм. Лист № докум. Подп. Дата

УП5

Лист 9

Копировал: Формат: 11

gost.e-ecolog.ru