ТИПОВОЙ ПРОЕКТ

408-32-5.87

ПРАЧЕЧНАЯ-ХИМЧИСТКА СПЕЦОДЕЖДЫ МОЩНОСТЬЮ 500 КГ В СМЕНУ ДЛЯ РАБОЧИХ МАШИНОСТРОИТЕЛЬНЫХ ПРЕДПРИЯТИЙ /С ПОМЕЩЕНИЯМИ П-1/

АЛЬБОМ IV

ЧЕРТЕЖИ - ЗАДАНИЯ ЗАВОДУ - ИЗГОТОВИТЕЛЮ

22033-04

gost.e-ecolog.ru

ТИПОВОЙ ПРОЕКТ

408-32-5.87

ПРАЧЕЧНАЯ-ХИМЧИСТКА СПЕЦОДЕЖДЫ МОЩНОСТЬЮ 500 КГ В СМЕНУ ДЛЯ РАБОЧИХ МАШИНОСТРОИТЕЛЬНЫХ ПРЕДПРИЯТИЙ /С ПОМЕЩЕНИЯМИ П-1/

АЛЬБОМ IV

22033-04

Разработан:
государственным проектным институтом "Гипробытпром"
Главный инженер института /В. Федосенко/
Главный инженер проекта /Р. Шарова/

Утвержден Минбытом РСФСР
приказ N 477 от 27.10.1986 г.
введён в действие "Гипробытпромом"
приказ N 111 от 31.10.1986 г.

Альбом III

Типовой проект 408-32-5.87

Содержание альбома

Марка	Наименование	NN страниц
А-ОО0	Содержание альбома	2
АОВ-ОО1	Приточная система П1. Щит управления	3
	Технические данные аппаратов.	
АОВ.ОО1-ВР	Приточная система П1. Щит управления.	4
	Чертеж общего вида.	
АОВ-ОО1Э4	Приточная система П1. Щит управления.	5,6
	Схема электрическая соединений.	
АОВ-ОО1ТБ	Приточная система П1. Щит управления.	7
	Таблица перечня надписей.	
АОВ-ОО2	Щит управления приточной системы П2.	8...11
	Общий вид.	
АОВ-ОО3	Щит управления приточной системы П2.	12..14
	Таблица соединений.	
АОВ-ОО4	Щит управления приточной системы П2.	15,16
	Таблица подключения.	
АОВ-ОО5	Пост управления ПКУ 15-21-121-4ОУ3	17
	Чертеж общего вида.	
АОВ.ОО6	Пост управления ПКУ 15-21-231-4ОУ3	18
	Чертеж общего вида.	
АВК-ОО1	Насосы оборотного водоснабжения. Щит управления	19
	Технические данные аппаратов.	

Марка	Наименование	NN страниц
АВК-ОО1-ВР	Насосы оборотного водоснабжения. Щит управления. Чертеж общего вида.	20
АВК-ОО1Э4	Насосы оборотного водоснабжения. Щит управления.	21,22
	Схема электрическая соединений.	
АВК-ОО1ТБ	Насосы оборотного водоснабжения. Щит управления.	23
	Таблица перечня надписей.	24
АВК-ОО2	Пост управления кнопочный ПКУ 15-21-231-4ОУ3	
	Чертеж общего вида.	25,27
АТС-ОО1	Щит КИП теплового пункта.	
	Общий вид.	28,29
АТС-ОО2	Щит КИП теплового пункта.	
	Таблица соединений.	30
АТС-ОО3	Щит КИП теплового пункта	
	Таблица подключения.	31...33
АОВ-С02	Спецификация щитов и пультов.	34,35
АВК-С02	Спецификация щитов и пультов.	36,37
АТС-С02	Спецификация щитов и пультов.	

Инв.№ подл. | Подп. и дата | Взам.инв.№

Альбом III

Типовой проект 408-32-5.87

Форм.	Зона	Поз	Обозначение	Наименование	Кол	Примечание
				Кнопки КЕ-011У3		
				ТУ 16.526.407-79:		
		07		исп.1, толкатель чер-		SB1Q
				ный	01	
		08		исп.3 толкатель		SB1R
				красный	01	
		09		исп.2, толкатель		SB3B
				черный	02	SB4B
		10		исп.2, толкатель		SB3R
				красный	02	SB4R
				Табло ТСМ		лампа Ц-220-10
				ТУ 16.535.424-79:		ГОСТ 5011-69
		11		стекло зеленое	01	HL1
		12		стекло красное	01	HL2
		13		Колодка на 15 зажимов		X1, X2
				на ток 16А НБ(КБ)	03	

Инв.№ подл. | Подп. и дата | Взам.инв.№

ТП 408-32-5.87	АОВ-ОО1	Лист 2	

Альбом IV

Типовой проект 408-32-5.87

Форм	Зона	Поз	Обозначение	Наименование	Кол	Примечание
				Документация		
22			АОВ-ОО1 ВО	Чертеж общего вида		
22			АОВ-ОО1 Э4	Схема электрическая		
				соединений		
11			АОВ-ОО1.ТБ	Таблица перечня		
				надписей		
				Сборочные единицы		
		01		Ящик ЯУЗ-1063		
				ОСТ 160-684.116-74	01	
		02		Выключатель А63-М		SF
				Iн=5А, отсечка 1,3 Iн		
				ТУ 16.522-110-74	01	
		03		Реле РВП72-3121-ООУ4-		KT1, KT2
				220/50 ТУ16-529.472-79	02	
		04		Реле РПУ-2-364203 ~220В		K1-K6
				50 Гц ТУ 16.523-331-78	06	
				Переключатели		
				ТУ 16-524.074-75:		
		05		УП 5312.И43	01	SA1
		06		УП 5312-С86	01	SA2

Инв.№ подл. | Подп. и дата | Взам.инв.№

ГИП	Шарова		ТП 408-32-5.87 АОВ-ОО1
Нач.отд	Штуйлович		
Гл.спец.	Малевич		Приточная система П-1. Щит управления
Вед.инж.	Протенко		Технические данные аппаратов
Н.контр.			Стадия: РП; Лист: 1; Листов: 2

ГИПРОБЫТПРОМ Москва

Альбом II

Типовой проект 408-32-5.87

Инв.№ подл. | Подп. и дата | Взам.инв.№

Вид спереди
Дверь не показана

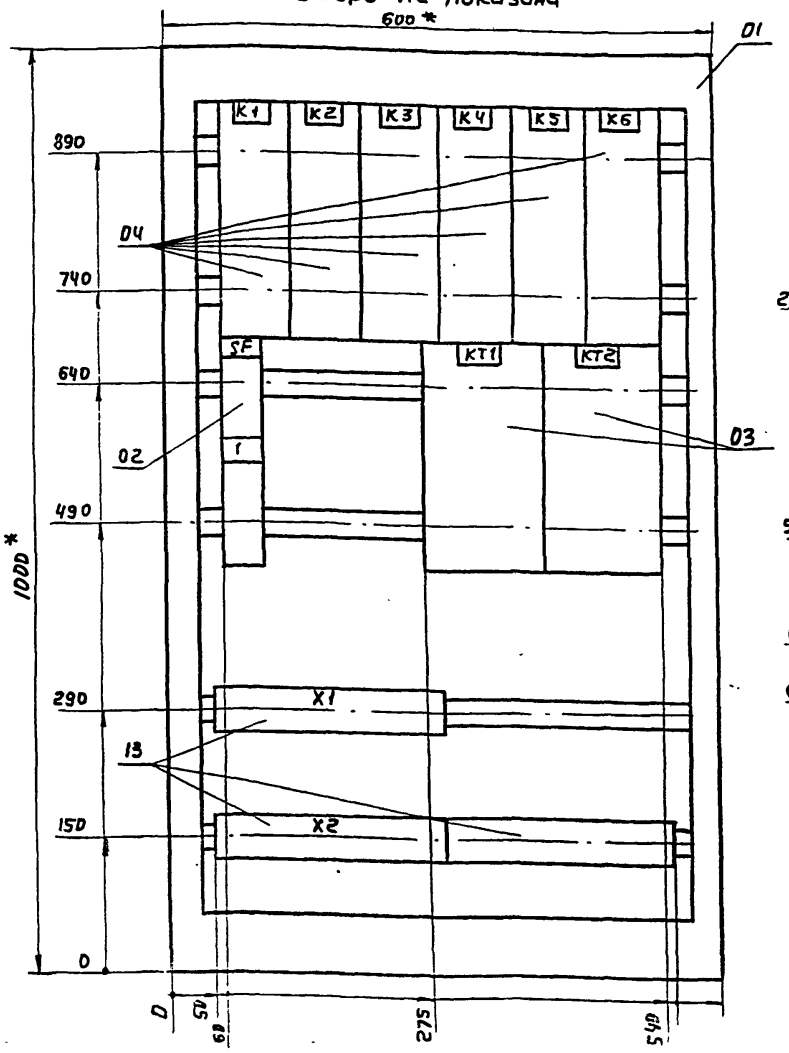

Дверь ящика
Вид спереди

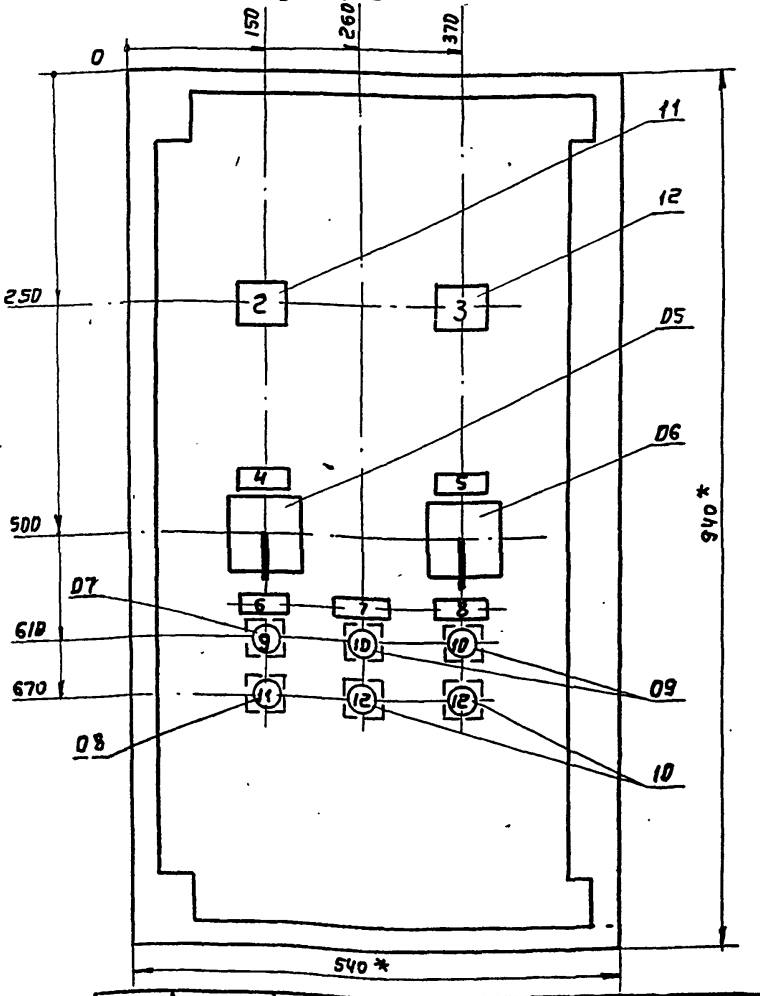

1. * Размеры для справок
2. В контурах табличек и аппаратов указаны номера надписей по перечню надписей.
3. Глубина ящика 350 мм
4. По данному чертежу изготовить 1 шт

ГИП	Шарова		ТП 408-32-5.87 АОВ-001 ВО
Нач.отд	Шпуйловин		Прачечная-химчистка спецодежды мощностью 500 кг в смену для рабочих машиностроительных предприятий
Гл.спец	Маловин		Стадия: РП; Лист: ; Листов: 1
Вед.инж	Протенко		
Н.контр	Малевич		Приточная система П-1 Щит управления. Чертеж общего вида.

ГИПРОБЫТПРОМ Москва

Альбом IV

Типовой проект 408-32-5.87

Вид спереди

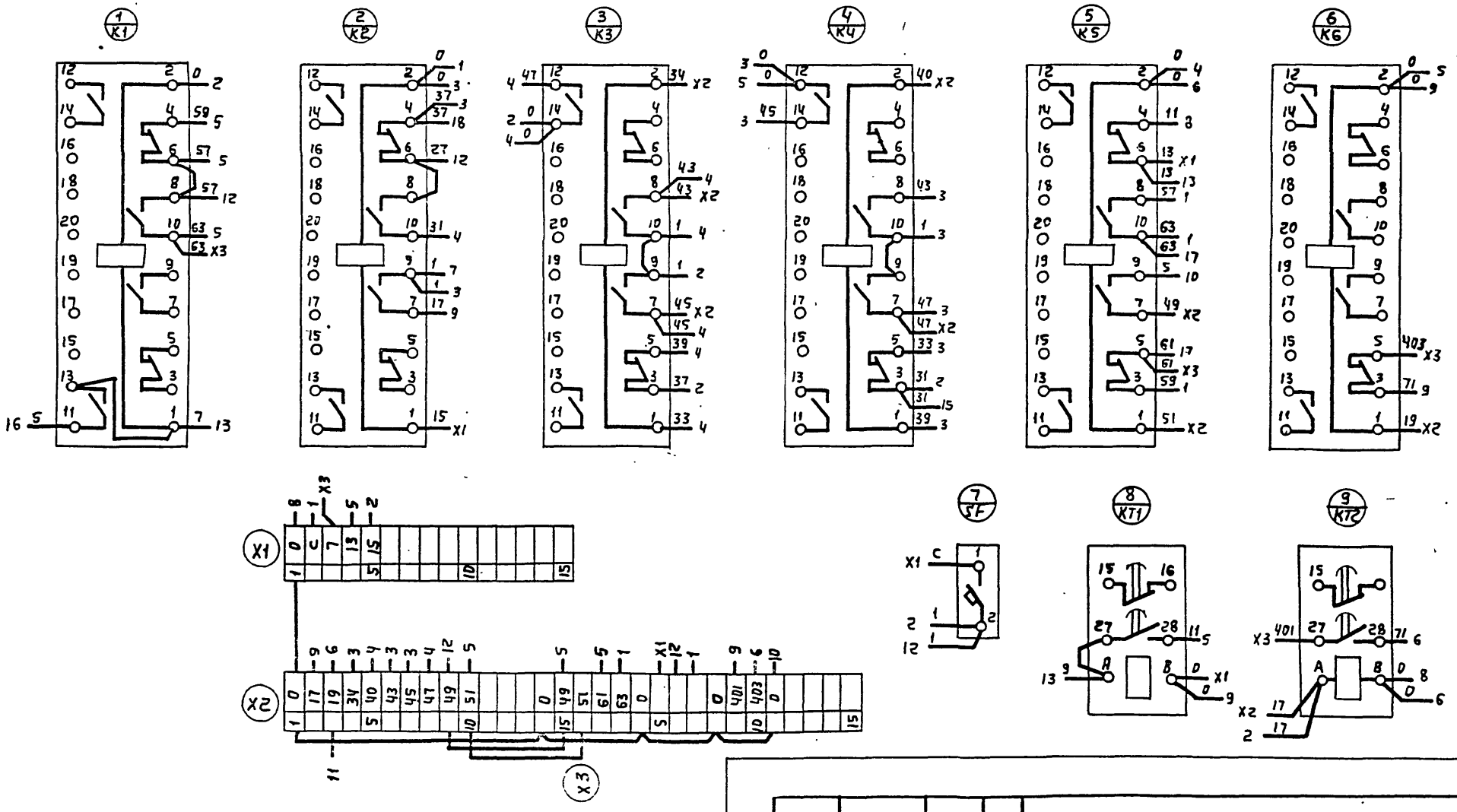

ГИП	Шарова		
Нач.отд	Шмуйлович		
Гл.спец	Малевич		
Вед.инж.	Протенко		
Н.контр	Малевич		

ТП 408-32-5.87 АОВ-00134

Прачечная-химчистка спецодежды мощностью 500 кг в смену для рабочих машиностроительных предприятий

Стадия	Лист	Листов
РП	1	2

Приточная система П-1
Щит управления.
Схема электрическая соединений

ГИПРОБЫТПРОМ
МОСКВА

Инв.№ подл. | Подп. и дата | Взам.инв.№

Дверь

(Вид со стороны монтажа)

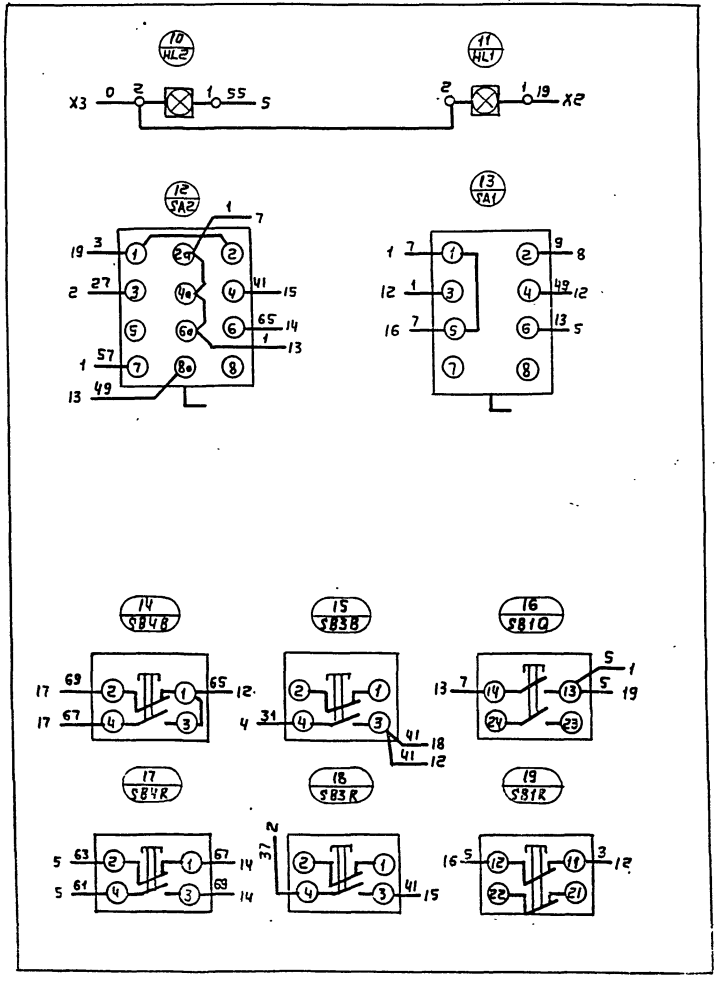

1. Схема выполнена на основании схемы электрической принципиальной А08-2, А08-3 Альбом III
2. Контуры аппаратов на чертеже условно смещены.

Альбом IV

Типовой проект 408-32-5.87

Панель	Строка	Надпись	Поз обозначение	Место надписи	Текст	Кол	Вид шрифта	Заготовка
		1	SF	Табличка	Ввод ~ 220В	1		
		2	HL1	Табло ТСМ	Работа	1		
		3	HL2	то же	t° теплоносителя	1		
		4	SA1	Табличка	Сезон	1		
		5	SA2	"	Режим управления	1		
		6	SB1Q SB1R	"	Вентилятор	1		
		7	SB3B SB3R	"	Заслонка	1		
		8	SB4B SB4R	"	Клапан теплоносителя	1		
		9	SB1Q	Толкатель	Пуск	1		
		10	SB3B SB4B	"	Откр	2		
		11	SB1R	"	Стоп	1		
		12	SB3R SB4R	"	Закр	2		
					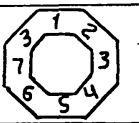			
					1 В 2			
			SA2	Розетка	„Откл - Авт - Руч"	1		
					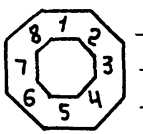			
			SA1	Розетка				
					1 2			
					„Зима - Лето"			

ГИП	Шарова		
Нач.отд	Шмуйлович		
Гл.спец	Малевич		
Вед.инж	Дротенко		
Н.контр	Малевич		

ТП 408-32-5.87 А08.001-ТБ

Приточная система П-1. Щит управления. Таблица перечня надписей.

Стадия	Лист	Листов
РП		1

ГИПРОБЫТПРОМ Москва

Инв.№ подл. | Подп. и дата | Вз.инв.№

22033-04

Поз.	Обозначение	Наименование	Кол	Прим.
		Кнопки КЕ-011:		
7	SB3B	Исп.2, черный, „Откр"	1	
8	SB3R	Исп.2, черный, „Закр"	1	
9	SB1Q	Исп.1, черный, „Пуск"	1	
10	SB1R	Исп.3, красный, „Стоп"	1	
		Автоматы 220В, крепление на		ТМ4.
		панели А63-М:		1176-73
11	SF1	Iн=5А, отсечка 1,3 Iн	1	
12	SF2	Iн=2А, отсечка 1,3 Iн	1	
		Табло ТСМ:		
13	HL2	Стекло зеленое	1	
14	HL1	Стекло красное	1	
15		Лампа Ц220-10	2	
16	KT1, KT2	Реле РВЛ72-3221~ 220В	2	ТКУ 1741-72
17	K1-K6	Реле РПЧ-2-364 203 ~ 220В	6	ТМ3-28-77
18		Блок Б3-10	5	
19		Упор	4	
20		Перемычка П	1	
21		Рамка РПМ 66-26	5	
		Материалы:		
22		Провод ПВ1-1х1,0 ~ 380	50м	
		ГОСТ 6323-79		
23		Провод ПВ3-1х0,75 ~ 380		
		ГОСТ 6323-79	20м	

Поз	Обозначение	Наименование	Кол	Примеч.
		Документация		
	А08-003	Таблица соединений		
	А08-004	Таблица подключения		
		Стандартные изделия		
1		Шкаф щита		
		Щшм-1000х600-II-У4 1р30		
		ОСТ 36.13-76	1	
2		Рейка Р600 ТК3-100-81	2	
3		Скоба С600 ТК3-126-81	5	
		Прочие изделия		
4	АТ	Регулятор температуры		
		микроэлектронный ТМ8	1	
		Переключатели универсальные		
5	SA2	УП5314-К276	1	
6	SA1	УП5312-Н86	1	

ГИП	Шарова	
Нач.отд	Шпуловский	
Гл.спец	Малевич	
Ст.инж.	Фомин	
Н.контр	Малевич	

ТП 408-32-5.87 А08-002

Прачечная-химчистка спецодежды мощностью 500 кг в смену для рабочих машиностроительных предприятий

Стадия	Лист	Листов
РП	1	6

Щит управления приточной системы П2. Общий вид.

ГИПРОБЫТПРОМ Москва

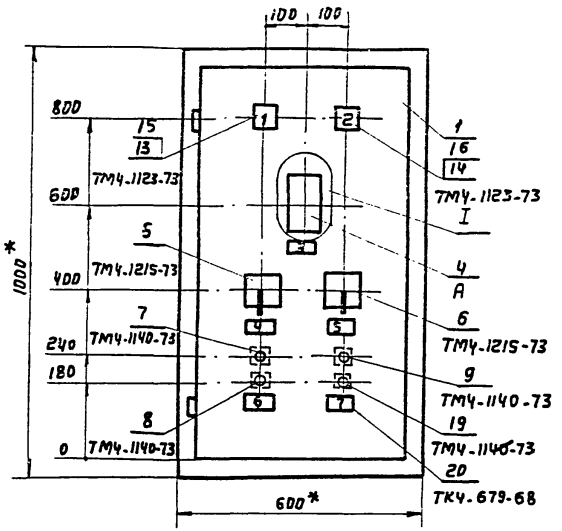

1. * Размеры для справок.
2. Покрытие - вариант 2 ОСТ 36.13-76
3. Разметку панели под крепление прибора поз. 4 и номера надписей на розетках переключателей поз. 5 и 6 по таблице надписей см. на листе 4.

I

(Вырез в панели под крепление прибора)

М 1:1

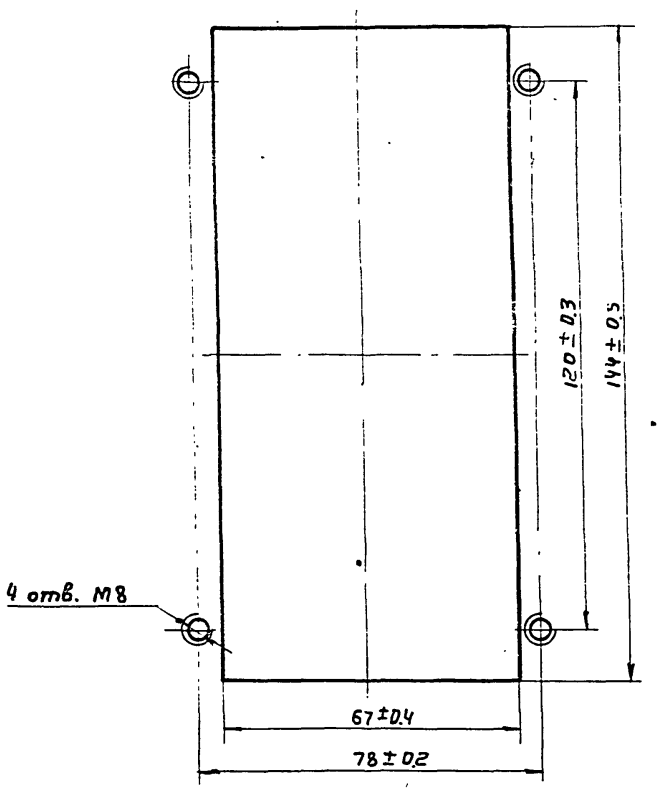

Розетки переключателей.

поз. 5 УП 5314-К276 поз. 6 УП 5314-С109

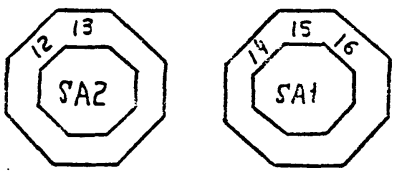

Таблица 1

Надписи на табло и в рамках

N надписи	Надпись	Кол
	Табло ТСМ	
1	Норма	1
2	Защита	1
	Рамка 66х26	
3	Регулятор темпера-	
	туры	1
4	Режим регулирования	1
5	Режим управления	1
6	Заслонка наружного	
	воздуха	1
7	Вентилятор	1
	Упор	
8	Ввод 1 ~ 220В	1
9	Ввод 2 ~ 220В	1

Продолжение табл.

N надписи	Надпись	Кол
	Розетки переключателей	
	Поз. 5 УП 5314-К276	
	12 13	
	"Зима - Лето"	1
	Поз. 6 УП 5314-С109	
	14 15 16	
	Руч Откл Авт	

4 2033-04

Вид на внутренние плоскости (развернуто)

Дверь | Левая стенка | Задняя стенка | Правая стенка

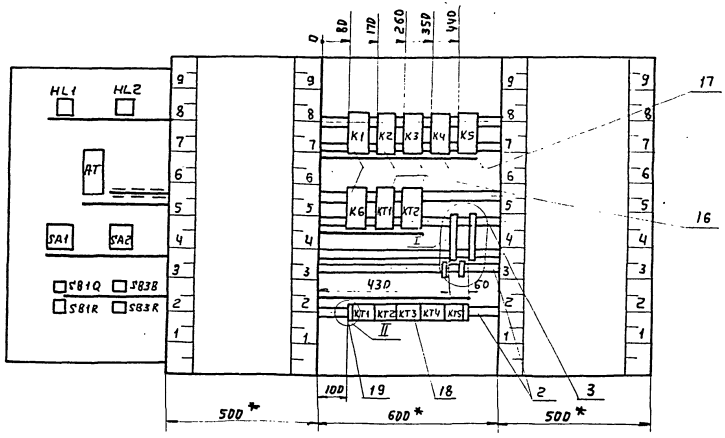

I
M1:5

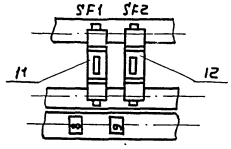

II
M1:2

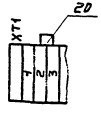

Альбом IV

Проводник	Откуда идет	Куда поступает	Данные провода	Примечание
16	XT1:10	XT2:7	ПВ1:1х1.0	
17	K1:3	K2:5	то же	
17	K2:5	K2:7	"	П
19	K2:3	XT2:8	"	
21	KT1:15	K1:9	"	
23	K2:9	KT1:16	"	
23	KT1:16	KT2:9	"	
25	XT4:4	K6:11	"	
26	XT4:5	K6:13	"	
27	XT2:10	K2:1	"	
29	K2:13	XT4:6	"	
33	K6:14	KT2:A	"	
35	K3:1	XT3:3	"	
37	XT4:8	K3:9	"	
39	XT4:9	K6:5	"	
39	K6:5	K6:7	"	П
41	K6:9	XT4:10	"	
41	K6:9	K4:1	"	
42	K4:2	XT2:1	"	
43	XT5:1	K6:3	"	
43	K6:3	K5:1	"	
44	K5:2	XT2:2	"	
51	XT2:3	K4:12	"	
51	K4:12	K5:12	"	
53	K4:11	K5:7	"	
53	K4:11	XT2:4	"	
55	XT2:5	K4:7	"	
55	K4:7	K5:11	"	
61	SF2:2	XT1:5	"	

Типовой проект 408-32-5.87

Инв.N подл. | Подп. и дата | Взам. инв.N

ТП 408-32-5.87 АОВ-003 Лист 2

Альбом IV

Проводник	Откуда идет	Куда поступает	Данные провода	Примечание
	Технические требования			
	Таблица соединений выполнена на основании схем АОВ-6 и АОВ-7 Альбом III			
C1	XT1:1	SF1:1	ПВ1-1х1.0	
1	SF1:2	XT3:2	то же	
1	SF1:2	K3:7	"	
1	K3:7	K4:13	"	
1	K4:13	K4:14	"	П
1	K4:14	K5:13	"	
1	K5:13	K5:14	"	П
3	XT5:4	K6:12	"	
5	K1:11	XT4:2	"	
7	K1:1	XT5:5	"	П
7	K1:1	K1:13	"	П
9	KT1:A	XT4:3	"	
15	K1:7	K2:11	"	
15	K1:7	K1:5	"	
15	K1:5	XT1:9	"	П

Типовой проект 408-32-5.87

Инв.N подл. | Подп. и дата | Взам. инв.N

ГИП	Шарова	
Нач.отд	Шнуйлович	
Гл.спец	Малевич	
Ст.инж.	Фомин	
Н.контр	Малевич	

ТП 408-32-5.87 АОВ-003

Прачечная-химчистка специализированная мощностью 500 кг в смену для рабочих машиностроительных предприятий

Стадия	Лист	Листов
РП	1	5

Щит управления приточной системы П-2. Таблица соединений.

ГИПРОБЫТПРОМ Москва

Проводник	Откуда идет	Куда поступает	Данные провода	Приме-
		Дверь		
1	XT3:2	SA2:5	ПВ3-1х0,75	
1	SA2:5	SA1:2A	ПВ1-1х1.0	
1	SA1:2A	SA1:4A	То же	
3	SA1:1	XT5:4	ПВ3-1х0,75	
3	SA1:1	SA1:2	ПВ1-1х1.0	
3	SA1:2	SB1R:11	то же	
5	SB1R:12	SB1Q:13	"	
5	SB1R:12	XT4:2	ПВ3-1х0,75	
7	XT5:5	SA2:3	то же	
7	SA2:3	SB1Q:14	ПВ1-1х1.0	
9	SA2:4	XT4:3	ПВ3-1х0,75	
11	XT3:6	SA1:12	то же	
15	XT1:9	SA2:6	"	
15	SA2:6	SA1:6	ПВ1-1х1.0	
15	SA1:6	AT:12	то же	
19	XT2:8	AT:13	ПВ3-1х0,75	
23	XT2:9	AT:21	то же	
25	XT4:4	SA1:6A	"	
26	AT:5	XT4:5	"	
29	XT4:6	HL1:1	"	
31	XT4:7	SA1:10	"	
31	SA1:10	SA1:8	ПВ1-1х1.0	п
37	HL2:1	XT4:8	ПВ3-1х0,75	
39	XT4:9	SA1:4	"	
41	XT4:10	SB3B:4	"	
43	XT5:1	SB3B:2	"	
45	SB3R:3	SB3R:1	ПВ1-1х1.0	п

Инв.№подл. | Подп. и дата | Вз. инв. №

Проводник	Откуда идет	Куда поступает	Данные провода	Приме- чание
63	XT5:2	KT1:27	ПВ1-1х1.0	
65	KT1:28	K2:4	То же	
67	K2:6	K1:10	"	
67	K1:10	KT1:6	"	
69	XT5:3	K1:8	"	
71	XT1:7	K6:1	"	
73	KT2:27	K3:6	"	
401	XT3:5	K3:4	"	
403	XT3:6	KT2:28	"	
C2	XT1:4	SR2:1	"	
0	XT3:3	XT1:8	"	п
0	XT1:8	XT2:6	"	
0	XT2:6	XT3:1	"	
0	XT3:1	XT3:4	"	п
0	XT4:1	XT1:2	"	
0	XT1:2	K1:2	"	
0	K1:2	K2:2	"	
0	K2:2	K3:2	"	
0	K3:2	K4:9	"	
0	K4:9	K5:9	"	
0	K5:9	KT2:8	"	
0	KT2:8	KT1:8	"	
0	KT1:8	K6:2	"	
0	K6:2	XT3:8	"	
0	XT1:3	Рейки для установки аппаратов: ⏚		
Земля	Рейки для устиновки аппаратов: ⏚	Стойки: ⏚		

Инв.№подл. | Подп. и дата | Вз. инв. №

Альбом III

Типовой проект 408-32-5.87

Проводник	Откуда идет	Куда поступает	Данные провода	Примечание
45	SB3R:1	SA1:3	ПВ1-1х1.0	
47	SB3R:2	SB3B:3	то же	
49	SB3R:4	SB3B:1	"	
61	SA2:13	XT1:5	ПВ3-1х0,75	
63	XT5:2	SA2:8	То же	
69	XT5:3	SA2:14	"	
0	XT4:1	HL2:2	"	
0	HL2:2	HL1:2	ПВ1-1х1.0	
0	HL1:2	AT:16	то же	
Земля	AT: ⏚	Стойки: ⏚		

Инв.N подл. | Подп. и дата | Взам.инв.N

ТП 408-32-5.87 АОВ-003 Лист 5

Альбом IV

Типовой проект 408-32-5.87

6 / SA1

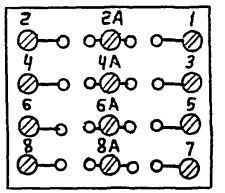

7.8 / SB3B, SB3R

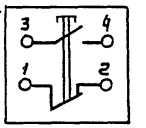

9 / SB1Q

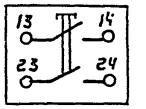

10 / SB1R

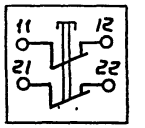

12 / KT1, KT2

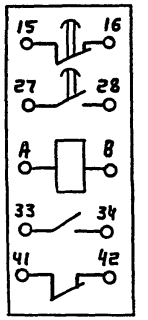

Инв.N подл. | Подп. и дата | Взам.инв.N

ТП 408-32-5.87 АОВ-004 Лист 5

Альбом III

Типовой проект 408-32-5.87

Проводник	Вывод	Вид контакта	Вывод	Проводник	Проводник	Вывод	Вид контакта	Вывод	Проводник
		КЧ					КТ2		
53*	11	3	п 13	1*	73	27	3	28	403
1*	14 п	3	12	51*	33	А	К	6	0*
41	1	К	2	42	63	33	3	34	65
	3	Р	5						
55*	7	3	3	0*			SF1		
	10	3	8		С1	1		2	1*
	6	Р	4						
							SF2		
		К5			С2	1		2	61
55	11	3	п 13	1*					
	14 п	3	12	51			XT1		
43	1	К	2	44	С1	1			
	3	Р	5		0*	2	п	п 3	0*
53	7	3	9	0*	С2	4		5	61*
	10	3	8		67	6		7	71
	6	Р	4		0*	8 п		9	15*
					27	10			
		К6							
25	11	3	13	26			XT2		
33	14	3	12	3	42	1		2	44
71	1	К	2	0*	51	3		4	53
43*	3	Р	п 5	39*	55	5		6	0*
39	7 п	3	9	44*	15*	7		8	19*
	10	3	8		23*	9		10	27*
	6	Р	4						
							XT3		
		КТ1			0*	1 п		2	1*
21	15	Р	16	23*	35	3		п 4	1*
63	27	3	28	63	401	5		6	403
9	А	К	В	0*		7		п 8	
						9		10	

Инв. N подл. | Подп. и дата | Взам. инв. N

ТП 408-32-5.87 АОВ-004 Лист 2

Альбом III

Типовой проект 408-32-5.87

Проводник	Вывод	Вид контакта	Вывод	Проводник	Проводник	Вывод	Вид контакта	Вывод	Проводник
		Технические			требования				
	Таблица подключения				выполнена на основа-				
	нии схемы АОВ-6; АОВ-7				и таблицы соединений				
	АОВ-003								
Задняя стенка					27	1	К	2	0*
					19	3	Р	п 5	17*
		К1			17	7 п	3	9	23
5	11	3	п 13	7*		10	3	8	
	14 п	3	12		67	6	Р	4	65
7*	1 п	К	п 2	0*					
17	3	Р	п 5	15*			К3		
15*	7 п	3	9	21		11	3	13	
67*	10	3	8	69		14	3	12	
	6	Р	4		35	1	К	2	0*
						3	Р	5	
		К2			1*	7	3	9	37
15	11	3	13	29		10	3	8	
	14	3	12		73	6	Р	4	401

Инв. N подл. | Подп. и дата | Взам. инв. N

ГИП	Шаройа		ТП 408-32-5.87 АОВ-004
Нач. отд	Шнуйлович		Прачечная-химчистка спецодежды мощностью 500кг в смену для рабочих машиностроительных предприятий
Гл. спец	Малевич		
Ст. инж.	Фомин		
			Стадия: РП; Лист: 1; Листов: 5
Н. контр	Малевич		Щит управления приточной системы П-2. Таблица подключения.

ГИПРОСЕЛЬПРОМ Москва

Альбом III

Типовой проект 408-32-5.87

Проводник	Вывод	Вид контакта	Вывод	Проводник
		Дверь		
		HL1		
29	1		2	0
		HL2		
37	1		2	0*
		AT		
	1		2	
	3		4	
26	5		6	
	7		8	
	9		10	
	11		12	15
19	13		14	
	15		16	0
	17		18	
	19		20	
23	21		22	
	23		24	
	25		26	
	27		28	
		SA1		
3*	1 п		П 2	3*
			2А	1*
45	3		4	39
			4А	1
15*	6		6А	25

Проводник	Вывод	Вид контакта	Вывод	Проводник
1*	13 п		12	11
1*	13 п		14	39
25	15		16	15
		SA2		
	1		2	
7*	3		4	9
1*	5		6	15*
61	7 п		8	63
	9		10	
	11		12	
61*	13 п		14	69
	15		16	
		SB1Q		
5	13	3	14	7
	23	3	24	
		SB1R		
3	11	Р	12	5*
	21	Р	22	
		SB3R		
47	3	3	4	41
49	1	Р	2	43
		SB3R		
45	3 п		4	49
46*	1 п		2	47

Инв. N подл. | Подп. и дата | Взам. инв. N:

ТП 408-32-5.87 АОВ-ООЧ Лист 4

Альбом III

Типовой проект 408-32-5.87

Проводник	Вывод	Вид контакта	Вывод	Проводник
		XT4		
0*	1		2	5*
9*	3		4	25*
26*	5		6	29*
	7		8	37*
39*	9		10	41*
		XT5		
43*	1		2	63*
69*	3		4	3*
7*	5		6	
	7		8	
	9		10	

Проводник	Вывод	Вид контакта	Вывод	Проводник

Инв. N подл. | Подп. и дата | Взам. инв. N:

ТП 408-32-5.87 АОВ-ООЧ Лист 3

77053-04

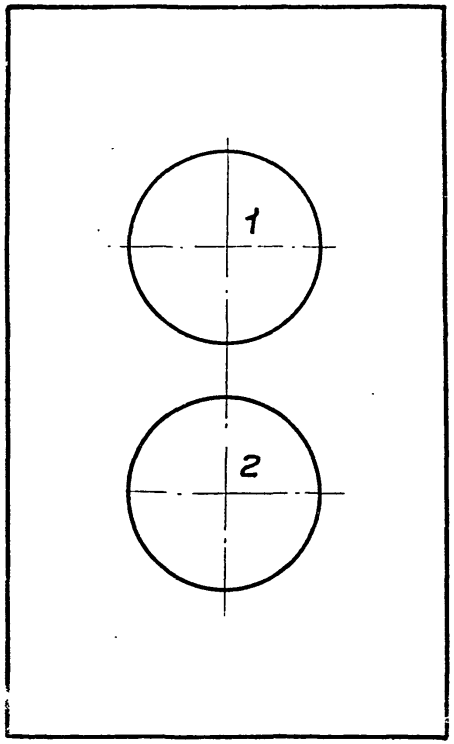

Поз.	Наименование	Кол	Примечание
1	КЕ-011, исп.1 „Пуск"	1	
2	КЕ-011, исп.3 „Стоп"	1	

По данному чертежу изготовить один пост.

ГИП	Шарова	
Нач. отд	Шмуйлович	
Гл. спец	Малевич	
Ст. инж.	Фомин	
Н. контр	Малевич	

ТП 408-32-5.87 А08-005

Прачечная-химчистка спецодежды мощностью 500 кг в смену для рабочих машиностроительных предприятий

Стадия	Лист	Листов
РП		1

Пост управления ПКУ15-21-121-4043
Чертеж общего вида

ГИПРОБЫТПРОМ
Москва

Альбом IV

Типовой проект 408-32-5.87

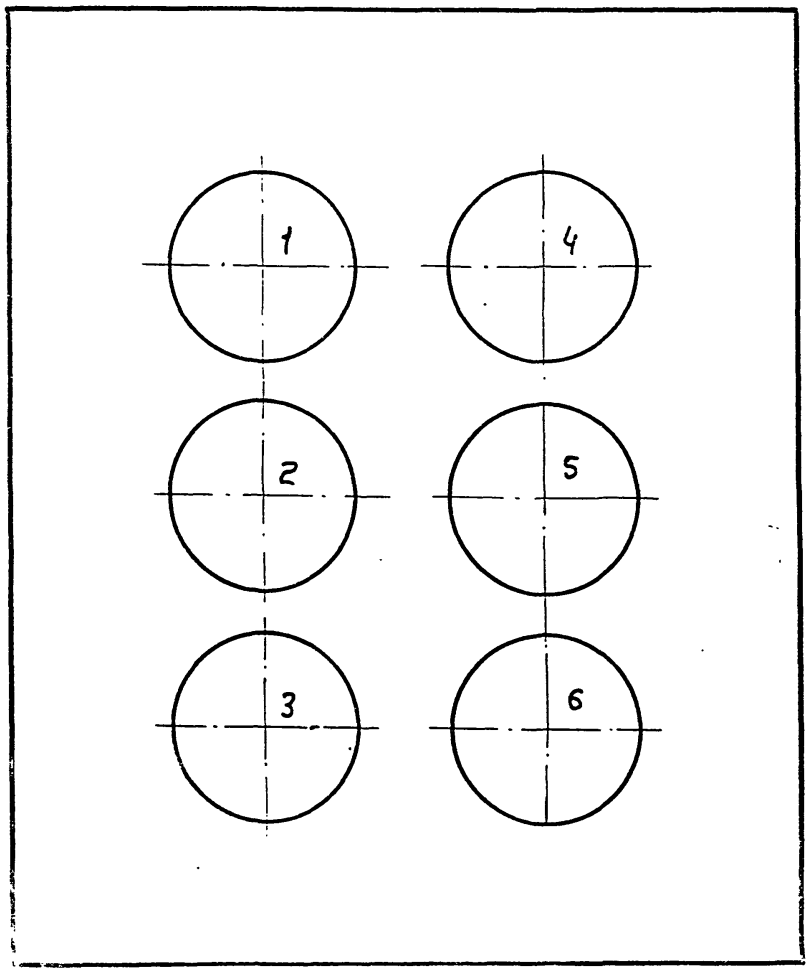

Поз	Наименование	Кол	Примечание
1	АСТК, 220В, „Звонок-Откл"	1	
2	АСТК, 220В, „Неисправность П1"	1	
3	АСТК, 220В, „Неисправность П2"	1	
4	ПЕ-011, „Откл. Вкл"	1	
5	ПЕ-011, „Звонок-Лампа"	1	
6	Заглушка	1	

По данному чертежу изготовить один пост

ГИП	Шарова		ТП 408-32-5.87 АОВ-006
Нач.отд	Шмуйлович		Прачечная-химчистка спецодежды мощностью 500 кг в смену для рабочих машиностроительных предприятий
Гл.спец	Малевич		
Ст.инж.	Фомин		Стадия: РП; Лист; Листов: 1
Н.контр	Малевич		Пост управления ПКУ15-21-231-4093 Чертеж общего вида

ГИПРОБЫТПРОМ МОСКВА

Инв.N: подл. | Подп. и дата | Вз.инв.N:

Альбом IV

Типовой проект 408-32-5.87

форм	зона	поз	Обозначение	Наименование	Кол	Примечание
				Кнопки КЕ-011		S81R...S8
		07		исп. 1, черный	3	
		08		исп. 3, красный	3	
				Табло ТСМ		
		09		стекло красное-	2	HL1, HL2
		10		стекло зеленое	3	
		11		Колодка на 15 зажи-	3	X1, X2
				мов на ток 16А,		
				НБ (КБ)		

Вз. инв. №

Подп. и дата

Инв. № подл.

ТП 408-32-5.87 АВК 001

Лист 2

Альбом IV

Типовой проект 408-32-5.87

форм	зона	поз	Обозначение	Наименование	Кол	Примечание
				Документация		
12			АВК-001 ВД	Чертеж общего вида		
12			АВК-001 ЭЧ	Схема электрических		
				соединений		
11			АВК-001 ТБ	Таблица перечня		
				надписей		
				Сборочные единицы		
		01		Ящик ЯУЭ-1063		
				ОСТ 16.0.684.116-74	1	
		02		Выключатель А-63-М		SF1-SF4
				Iн=2А, Отсечка 1,3 Iн		
				ТУ 16.522.110-74	4	
		03		Реле РВП 72-3221	3	KT1...KT3
		04		Реле РПУ-2-364403	3	
		05		Прерыватель РИП-2	1	UF
		06		Переключатель		SA1-SA3
				УП5314-С109	3	

Вз. инв. №

Подп. и дата

Инв. № подл.

ГИП	Шарова	
Нач. отд	Шмуйлович	
Гл. спец	Малевич	
Вед. инж.	Дротенко	
Н. контр	Малевич	

ТП 408-32-5.87 АВК-001

Насосы оборотного водоснабжения. Щит управления. Технические данные аппаратов.

Стадия	Лист	Листов
РП	1	2

ПИПРОВЫТПРОМ МОСКВА

Альбом III

Типовой проект 408-32-5.87

Инв. № подл. | Подп. и дата | Взам. инв. №

Вид спереди
Дверь не показана

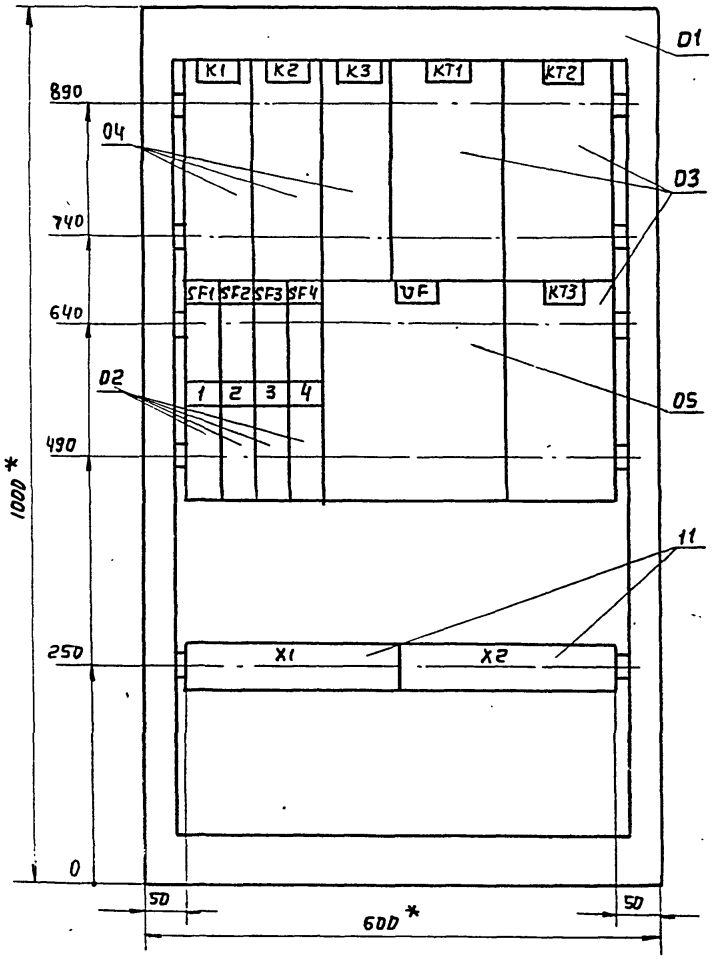

Дверь ящика
Вид спереди

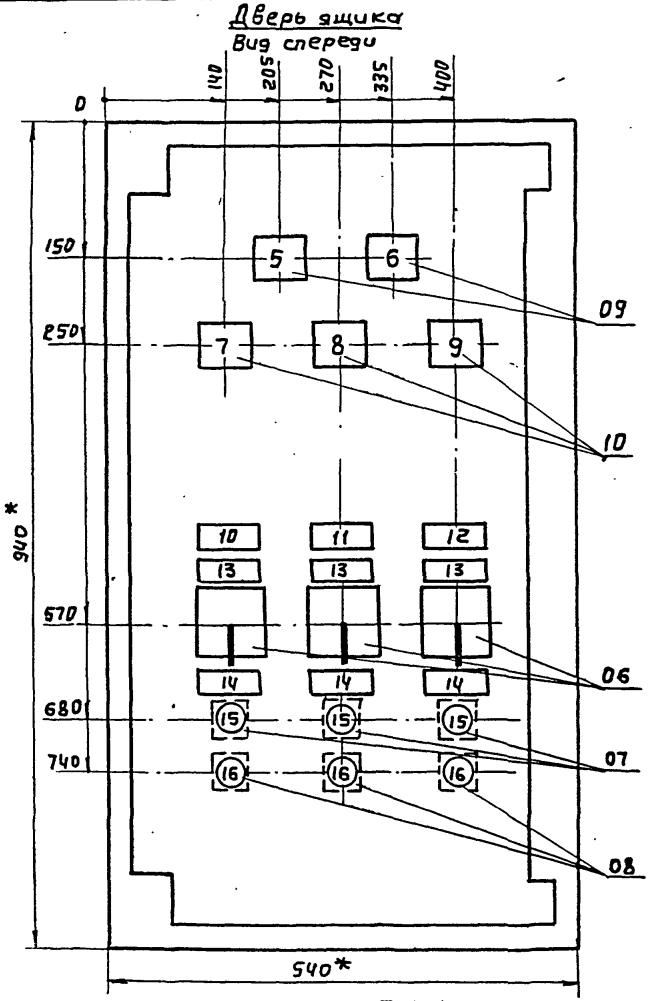

1.* Размеры для справок.

2. В контурах табличек и аппаратов указаны номера надписей по перечню надписей.

3. Глубина ящика 350 мм.

ГИП	Шарова		ТП 408-32-5.87 АВК-001ВО	
Нач. отд	Шмыгалович		Прачечная-химчистка спецодежды мощностью 500 кг в смену для рабочих машиностроительных предприятий	
Гл. спец	Малевич			
Вед. инж	Дротенко			
			Стадия: Р	Лист:	Листов: 1
Н. контр	Малевич		Насосы оборотного водоснабжения. Щит управления. Чертеж общего вида	ГИПРОБЫТПРОМ Москва

Альбом IV

Типовой проект 408-32-5.87

Вид спереди

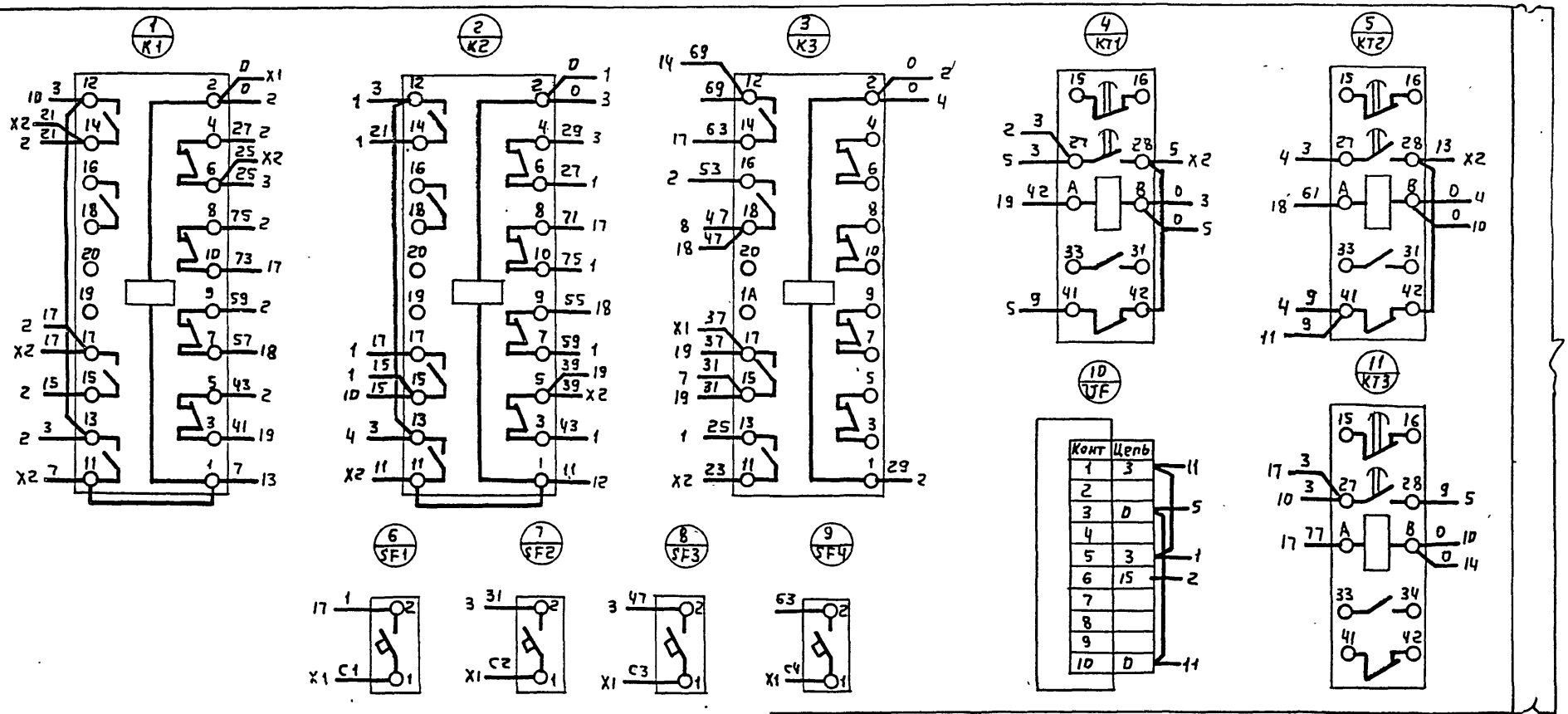

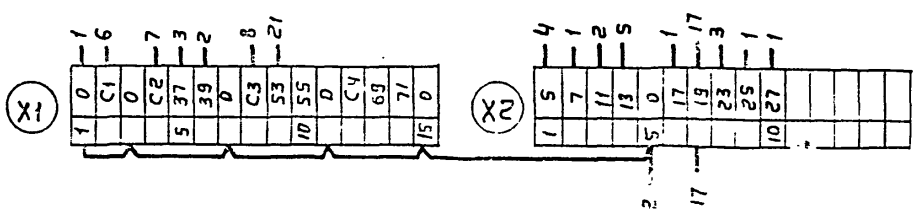

1. Схема соединений разработана на основании схемы электрической принципиальной АВК-2 и схемы подключения АВК-3
2. Контуры аппаратов на чертеже условно смещены.

ГИП	Шарова		ТП 408-32-5.87 АВК-001.ЭЧ
Нач.отд	Шмуйлович		Прачечная-химчистка спецодежды мощностью 500 кг в смену для рабочих машиностроительных предприятий
Гл.спец	Малевич		
Вед.инж.	Дротенко		Стадия: РП; Лист: 1; Листов: 2
Н.контр	Малевич		Насосы оборотного водоснабжения. Щит управления. Схема электрическая соединений. ГИПРОБЫТПРОМ Москва

Инв.№ подл | Подп. и дата | Вз.инв.№

Дверь
Вид со стороны монтажа

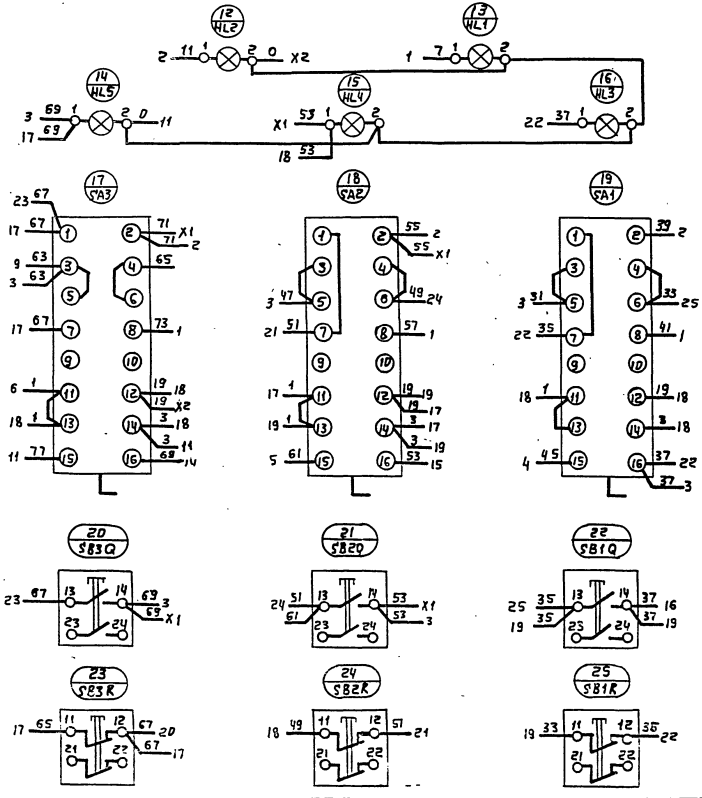

Альбом III

Типовой проект 408-32-5.87

Панель	Строка	Надпись	Поз обозначение	Место надписи	Текст	Кол	Вид шрифта	Заготовка
		1	SF1	Табличка	~ 220В Ввод	1		
		2	SF2	то же	~ 220В Насос N1	1		
		3	SF3	"	~ 220В Насос N2	1		
		4	SF4	"	~ 220В Насос N3	1		
		5	HL1	Табло ТСМ	Теплая вода (падение давл)	1		
		6	HL2	то же	Хол. Вода (Падение давления)	1		
		7	HL3	"	Насос 1	1		
		8	HL4	"	Насос 2	1		
		9	HL5	"	Насос 3	1		
		10	SA1	Табличка	Насос N1 Рабочий	1		
		11	SA2	То же	Насос N2 Рабочий	1		
		12	SA3	"	Насос N3 Резервный	1		
		13	SA1... SA3	"	Режим управления	3		
		14	SB		Управление	3		
		15	SBQ	Толкатель	пуск	3		
		16	SBR	то же	Стоп	3		
			SA1 SA3	Розетка	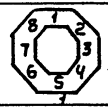			
					в г			
					Дист. – Щу Руч – Щу Авт			

Инв. № подл. | Подп. и дата | Взам. инв. №

ГИП	Шарова		ТП 408-32-5.87 АВК-001ТБ
Нач. отд	Шпуйлевич		
Гл. спец	Малевич		Насосы оборотного водоснабжения. Щит управления. Таблица пересчет надписей
Вед. инж.	Дротенко		Стадия: РП; Лист: ; Листов: 1
Н. контр	Малевич		ГИПРОБЫТПРОМ Москва

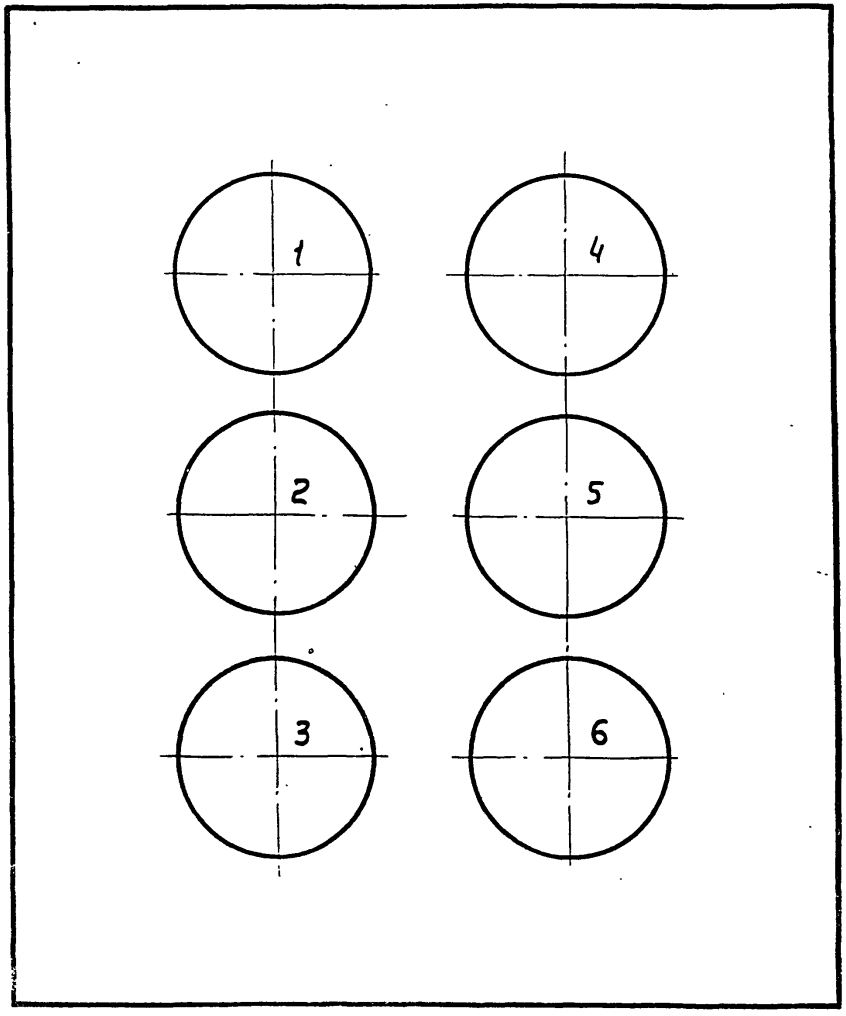

Поз	Наименование	Кол	Примечание
1	АСТЗ-220 Включено	1	
2	КЕ-011, исп.1; Пуск	1	
3	КЕ-011, исп.3, Стоп	1	
4	АСТК: 220, Звонок - отключен	1	
5	ПЕ-011 исп.2, Звонок - Лампа	1	
6	Заглушка	1	

По данному чертежу изготовить один пост

ГИП	Шарова		ТП 408-32-5.87 АВК-002
Нач. отд	Шпуйлович		Прачечная-химчистка спецодежды мощностью 500 кг в смену для рабочих машиностроительных предприятий
Гл.спец	Малевич		
Ст.инж.	Фомин		
			Стадия: РП; Лист: ; Листов: 1
Н.контр	Малевич		Пост управления кнопочный ПКУ15-21-231-4093 Чертеж общего вида
			ГИПРОБЫТПРОМ МОСКВА

Инв.№ подл. | Подп. и дата | Взам.инв.№

Поз	Обозначение	Наименование	Кол	Прим.
		Выключатель автомати-		
		ческий А63-М		
8	SF2, SF3, SF4	Iн=1.6А, отсечка 1.3 Iн	3	
9	SF1	Iн=4А, отсечка 1.3 Iн	1	
10	TV	Трансформатор ОСМ-0.25	1	
11	EL	Патрон потолочный Е-27	1	
12	XA	Розетка штепсельная	1	
		РШ-Ц-02		
13	XT	Рейка зажимов Р3-16	1	
14		Зажим нормальный набор-	13	
		ный ЗН-И		
15		Колодка маркировочная	3	
		КМЧ		
		Рамка для надписи		
16		РПМ 66х26	4	
17		РПМ 30х16	4	
		Материалы		
		Провод ЗВО		
18		ПВ1х1.0	10м	
19		МКЭШ 1х0.75	10м	

Поз.	Обозначение	Наименование	Кол	Прим.
		Документация		
	АТС-ОО2	Таблица соединений		
	АТС-ОО3	Таблица подключения		
		Стандартные изделия		
1		Шкаф щита щш-3Д-I-	1	
		600х600 УХП4 IP30 ОСТ 36.13-76		
2		Рейка Р600 ТК3-101-83		ТМ3.1-83
3		Скоба С3600 ТК3-125-83		ТМ3-26-83
4		Кронштейн К51 ТК3-108-83		ТМ3-148-83
		Прочие изделия		
5	PS1, PS2	Прибор дифференциально-	2	ТМ3-
		трансформаторный самопи-		141-83
		шущий КСДГ-054		
6	HL1	Табло световое ТСМ	1	
		линза зеленая		
7	HL2, HL3	Арматура светосигнальная	2	
		АМЕ-220, линза желтая		

ГИП	Шарова		ТП 408-32-5.87 АТС-001
Нач.отд	Шмуйлович		Прачечная-химчистка спецодежды мощностью 500кг
Гл.спец	Малевич		в смену для рабочих машиностроительных предприятий
Ст.инж.	Фомин		Стадия Р Лист 1 Листов 5
Н.контр	Малевич		Щит КИП теплового пункта. Общий вид

ГИПРОСЕЛЬПРОМ Москва

Инв.№ подл. | Подп. и дата | Взам.инв.№

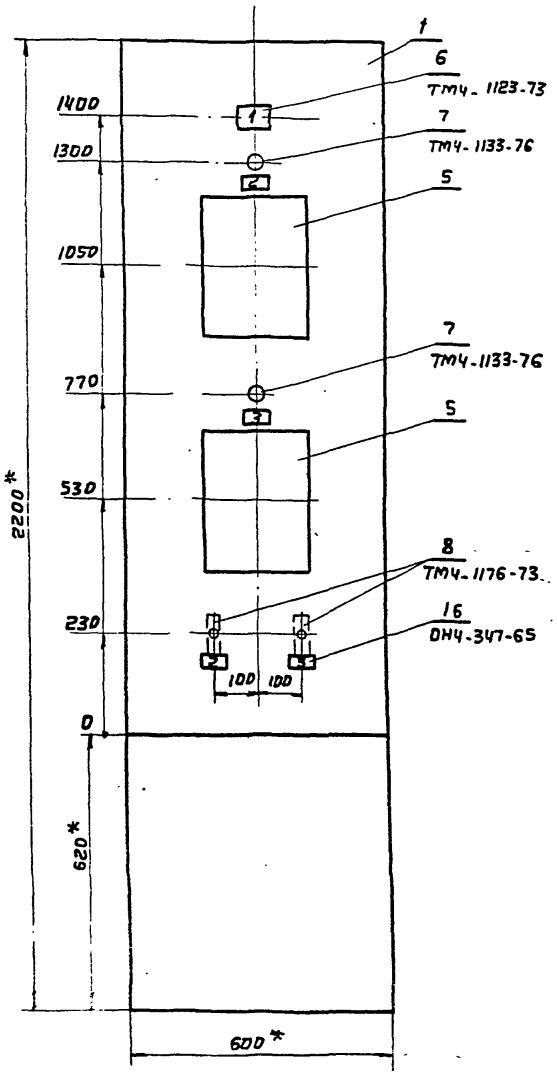

1* Размеры для справок.

2. Приборы поз.5 закрепить на каркасе щита по чертежу ТМ3-141-83.

3. Покрытие - вариант 1. ОСТ 36.13-76.

Инв.№ подл. | Подп. и дата | Взам.инв.№

Альбом IV

Типовой проект 408-32-5.87

Вид на внутренние плоскости (развернуто)

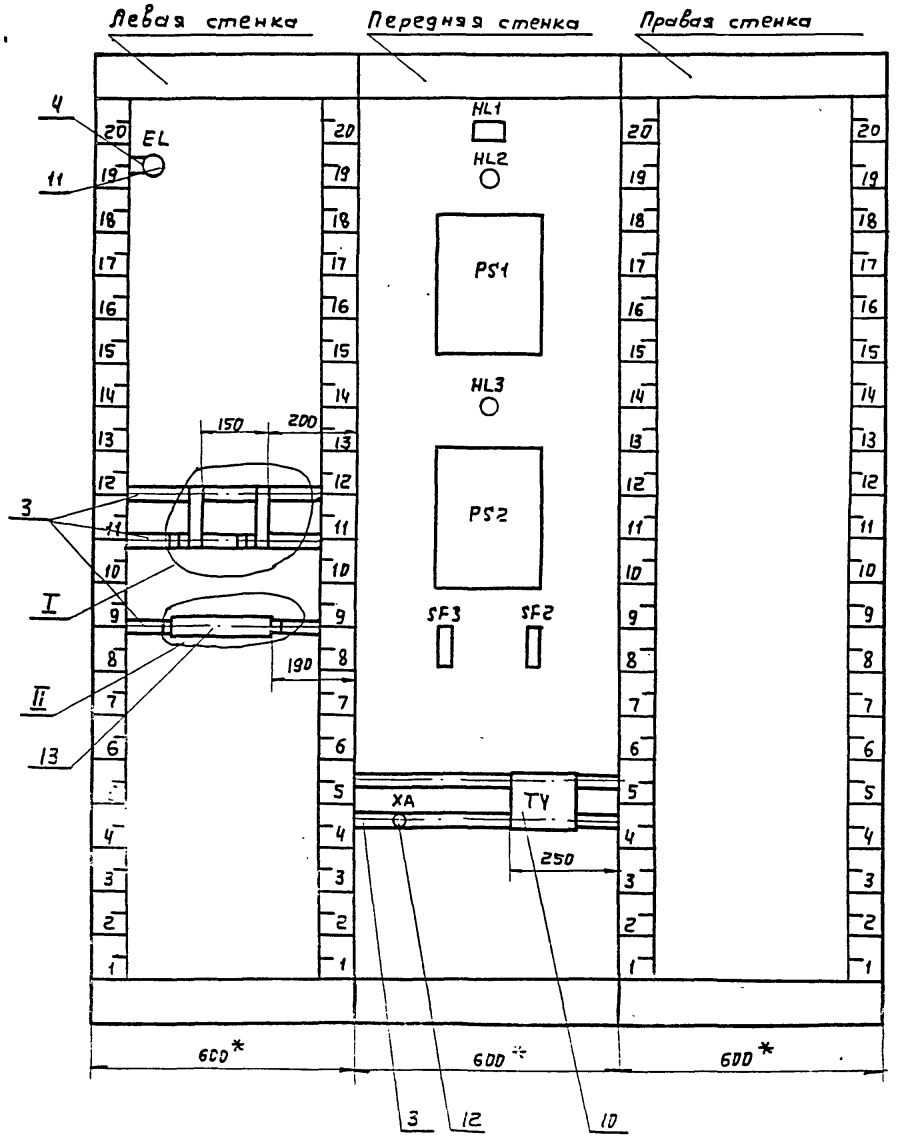

I
M1:2

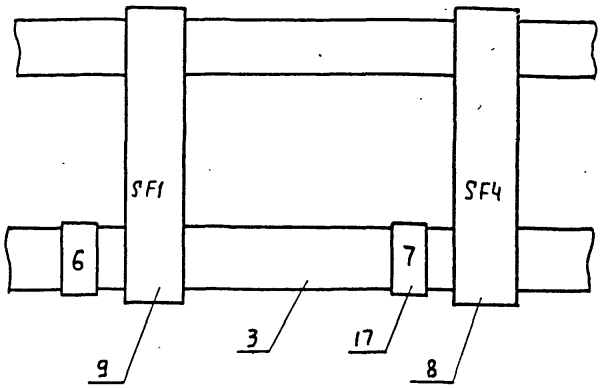

II
M1:5

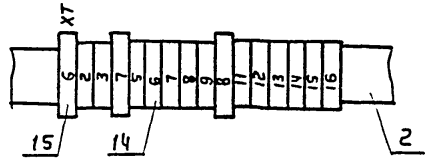

Инв. N: подл.	Подп. и дата	Вз. инв. N:

ТП 408-32-5.87 АТС-С01 Лист 4

Проводник	Откуда идет	Куда поступает	Данные провода	Примечание
15	SF4:2	TV:1	ПВ1х1.0	
17	TV:5	XA:1	то же	
17	XA:1	EL:1		
0				
0	XT:3	XT:5	ПВ1х1.0	П
0	XT:5	XT:11	то же	П
0	XT:11	TV:2	"	
0	TV:2	TV:3	"	П
0	TV:3	XA:2	"	
0	XT:5	PS2÷K1:N	"	
0	PS2-K1:N	HL3:2	"	
0	HL3:2	PS1-K1:N	"	
0	PS1-K1:N	HL2:2	"	
0	HL2:2	HL1:2	"	
0	HL1:2	EL:2	"	
Земля	PS1: ⏚	Рейка для уста-		
		новки аппаратов: ⏚		
земля	PS2: ⏚	Рейка для установки		
		аппаратов: ⏚		
земля	Рейка для установ-	Стойки : ⏚		
	ки аппаратов: ⏚			

Проводник	Откуда идет	Куда поступает	Данные провода	Примечание
	Технические	требования		
	Таблица соединений выполнены		на	
	основании схемы	АТС-1 (Альбом III)		
C	XT:2	SF1:1	ПВ1х1.0	
C	SF1:1	SF4:1	то же	
1	SF1:2	SF2:1	"	
1	SF2:1	SF3:1	"	
1	SF3:1	HL1:1	"	
3	SF2:2	HL2:1	"	
3	HL2:1	PS1-K1	"	
5	PS1-K2:61	XT:6	МГШВЭ 1х0,75	
6	PS1-K2:62	XT:7	то же	
7	PS1-K2:A3	XT:8	"	
8	PS1-K2:63	XT:9	"	
9	SF3:2	HL3:1	ПВ1х1.0	
9	HL3:1	PS2:K1	то же	
11	PS2-K2:61	XT:12	МГШВЭ 1х0,75	
12	PS2-K2:62	XT:13	то же	
13	PS2-K2:A3	XT:14	"	
14	PS2-K2:63	XT:15	"	

ГИП	Шарова		ТП 408-32-5.87 АТС-002
Нач.отд	Шкуйлович		Прачечная-химчистка спецодежды мощностью 500 кг в смену для рабочих машиностроительных предприятий
Гл.спец	Малевич		
Ст.инж.	Фомин		Стадия: РП; Лист: 1; Листов: 2
Н.контр	Малевич		Щит КИП теплового пункта. Таблица соединений.

ГИПРОБЫТПРОМ Москва

Инв.№ подл. | Подп. и дата | Взам.инв.№

Альбом III

Типовой проект 408-32-5.87

Надписи на табло и в рамках

N: надписи	Текст надписи	Кол
	Табло ТСМ	
1	~ 220В	1
	Рамка 66х26	
2	Расход пара	2
3	Расход конденсата	2
	Рамка 30х15	
4	Ввод ~ 220В	1
5	Освещение шкафа	1
	Колодка маркировочная	
6	~ 220	1
7	Каб N1	1
8	Каб N2	1

N: надписи	Текст надписи	Кол

Инв. N: подл. | Подп. и дата | Вз. инв. N:

Альбом III

Типовой проект 408-32-5.87

Проводник	Вывод	Вид контакта	Вывод	Проводник
Передняя стенка				
		HL1		
1	1		2	0*
		HL2		
3*	1		2	0*
		AS1		
3	K1		K1-N	0*
5	K2-61		K2-62	6
7	K2-A3		K2-63	8
		HL3		
9*	1		2	0*
		PS2		
9	K1		K1-N	0*
11	K2-61		K2-62	12
13	K2-A3		K2-63	14
		SF8		
1*	1		2	9
		SF2		
1*	1		2	3
		XA		
17*	1		2	0

Проводник	Вывод	Вид контакта	Вывод	Проводник
		TV		
15	1		2	0*
0*	3		4	⏚
17*	5			

Альбом III

Типовой проект 408-32-5.87

Проводник	Вывод	Вид контакта	Вывод	Проводник
Технические				
Таблица подключения				
основании схемы				
и таблицы соединений				
Левая стенка				
		SF1		
C*	1		2	1
		SF4		
C	1		2	15
		X1		
	1		2	C*
0*	3 п		4	
0*	5 п		6	5*
6*	7		8	7*
8*	9		10	
0*	11 п		12	11*
12*	13		14	13*

Проводник	Вывод	Вид контакта	Вывод	Проводник
требования				
Выполнена на				
АТС-1 (Альбом III)				
АТС-002				
		XT		
14*	15		16	

Инв.№ подл. | Подп. и дата | Взам.инв.№

ГИП	Шарова	
Нач.отд	Шпуйлевич	
Гл.спец	Малевич	
Ст.инж.	Фомин	
Н.контр	Малевич	

ТП 408-32-5.87 АТС-003

Прочечная химчистка спецодежды мощностью 500кг в смену для рабочих машиностроительных предприятий

Стадия	Лист	Листов
РП	1	2

Щит КИП теплового пункта. Таблица подключения

ГИПРОБЫТПРОМ Москва

Альбом IV

Типовой проект 408-32-5.87

Позиция	Наименование и техническая характеристика оборудования и материалов. Завод-изготовитель (для импортного оборудования – страна, фирма)	Тип, марка оборудования, обозначение документа и номер опросного листа	Единица измерения: Наименование	Единица измерения: Код	Код завода-изготовителя	Код оборудования, материала	Цена единицы оборудования, тыс. руб.	Количество	Масса единицы оборудования, кг
1	2	3	4	5	6	7	8	9	10
	1. Щиты								
	1. Щит управления приточной системой П1, состоящий из ящика управления электроприводами ЯУЭ-1063 ОСТ 16.0.684.116-74.	А0В-001	шт.	796				1/1	
	2. Щит управления приточной системой П2, состоящий из щита шкафного малогабаритного ЩШМ-1000×600-II У41 Р30 ОСТ 36.13-76	А0В-002...	шт.	796				1/1	
		А0В-004							

Привязан:

Инв. №

ГИП	Шарова	
Нач. отд.	Шмуйлович	
Гл. спец.	Малевич	
Ст. инж.	Фомин	
Н. контр.	Малевич	

ТП 408-32-5.87 А0В.СО

Спецификация щитов и пультов

Стадия	Лист	Листов
РП	1	3

ГИПРОБЫТПРОМ г. Москва

Инв. № подл. | Подп. и дата | Взам. инв. №

Позиция	Наименование и техническая характеристика оборудования и материалов. Завод-изготовитель (для импортного оборудования - страна, фирма)	Тип, марка оборудования, обозначение документа и номер опросного листа	Единица измерения		Код завода-изготовителя	Код оборудования, материал	Цена единицы оборудования тыс. руб.	Количество	Масса единицы оборудования
			Наименование	Код					
1	2	3	4	5	6	7	8	9	10
	2. Аппаратура и приборы, поставляемые								
	комплектно со щитами								
	Переключатели универсальные								
	1.	УП 5312-И43	шт.	796				1	
	2.	УП 5312-С86	шт.	796				1	
	3.	УП 5312-Ж-86	шт.	796				1	
	4.	УП 5314-К276	шт.	796				1	
	Кнопки управления								
	5. Исполнение 1, толкатель черный	КЕ-011 УЗ	шт.	796				2	
	6. Исполнение 2, толкатель черный	КЕ-011 УЗ	шт.	796				3	
	7. Исполнение 2, толкатель красный	КЕ-011 УЗ	шт.	796				3	
	8. Исполнение 3, толкатель красный	КЕ-011 УЗ	шт.	796				2	
	Табло световое								
	9. Стекло зелёное	ТСМ-Ш-УЗ-01	шт.	796				2	
	10. Стекло красное	ТСМ-Ш-УЗ-01	шт.	796				2	
	11. Лампа	Ц-220-10	шт.	796				4	
	Запас то же		шт.	796				1	

Позиция	Наименование и техническая характеристика оборудования и материалов. Завод-изготовитель (для импортного оборудования - страна, фирма)	Тип, марка оборудования, обозначение документа и номер опросного листа	Единица измерения: Наименование	Единица измерения: Код	Код завода-изготовителя	Код оборудования, материал	Цена единицы оборудования тыс. руб.	Количество	Масса единицы оборудования, кг
1	2	3	4	5	6	7	8	9	10
	Реле времени пневматическое ~220В, 50 Гц								
	12.	РВП-72-3121-	шт.	796					
		-00УЧ						1	
	13.	РВП-72-3221-	шт.	796					
		-00УЧ						1	
	Реле промежуточные ~220В, 50 Гц								
	14.	РПУ2-364203	шт.	796				12	
	Выключатели автоматические								
	15. $I_н$ = 2А, отсечка 1,3$I_н$	А63-М	шт.	796				1	
	16. $I_н$ = 5А, отсечка 1.3$I_н$	А-63-М	шт.	796				2	
	17. Колодка из 15 зажимов на ток 16А	Н6 (К6)	шт.	796				3	
	18. Блок зажимов	Б3-10	шт.	796				5	

Альбом IV

Типовой проект 408-32-5.87

Инв. № подл. | Подп. и дата | Взам. инв. №

Альбом IV

Типовой проект 408-32-5.87

Позиция	Наименование и техническая характеристика оборудования и материалов. Завод-изготовитель (для) импортного оборудования – страна, фирма)	Тип, марка оборудования, обозначение документа и номер опросного листа	Единица измерения		Код завода-изготовителя	Код оборудования, материала	Цена единицы оборудования, тыс. руб.	Количество	Масса единицы оборудования, кг
			Наименование	Кол.					
1	2	3	4	5	6	7	8	9	10
	1. Щиты								
	Щит управления насосами оборотного водоснабжения, состоящий из ящика управления электроприводами ЯУЭ-1063 ОСТ 16.0.684.116-74		шт.	796				1/1	

Инв. № подл. | Подп. и дата | Взам. инв. №

Инв. №

ГИП	Шарова	
Нач. отд.	Штуйлович	
Гл. спец.	Малевич	
Ст. инж.	Фомин	
Н. контр.	Малевич	

Привязан:

ТП 408-32-5.87 АВК.СО

Спецификация щитов и пультов

Стадия	Лист	Листов
РП	1	2

ГИПРОБЫТПРОМ г. Москва

Копиров. Битанова 22033-04 Формат А3

Альбом IV

Типовой проект 408-32-5.87

Позиции	Наименование и техническая характеристика оборудования и материалов. Завод-изготовитель (для импортного оборудования – страна, фирма)	Тип, марка оборудования. Обозначение документа и номер опросного листа	Единица изменения: Наименование	Единица изменения: Код	Код завода-изготовителя	Код оборудования, материал	Цена единицы оборудования тыс. руб.	Количество	Масса единицы оборудования
1	2	3	4	5	6	7	8	9	10
	2. Аппаратура, поставляемая комплектно со щитами и пультами								
	1. Переключатель универсальный	УП5314-С109	шт.	796				3	
	Кнопки управления								
	2. Исполнение 1, толкатель черный	КБ-011У3	шт.	796				3	
	3. Исполнение 3, толкатель красный	КЕ-011У3	шт.	796				3	
	4. Прерыватель	РИП-2	шт.	796				1	
	Табло световое								
	5. Стекло зеленое	ТСМ-Ш-У3-01	шт.	796				3	
	6. Стекло красное	ТСМ-Ш-У3-01	шт.	796				3	
	7. Реле времени пневматическое ~ 220В, 50 Гц	РВП72-3221-00У4	шт.	796				3	
	8. Реле промежуточное универсальное ~ 220В, 50 Гц	РПУ2-364403	шт.	796				3	
	9. Выключатель автоматический $I_н = 2А$ отсечка $1.3 I_н$	А63-М	шт.	796				4	
	10. Колодка из 15 зажимов на ток 16А	НБ (КБ)	шт.	796				3	

Инв. № подл. | Подпись и дата | Взам. инв. №

Альбом IV

Позиция	Наименование и техническая характеристика оборудования и материалов. Завод-изготовитель (для импортного оборудования – страна, фирма)	Тип, марка оборудования, обозначение документа и номер опросного листа	Единица измерения: Наименование	Единица измерения: Код	Код завода-изготовителя	Код оборудования, материала	Цена единицы оборудования, тыс. руб.	Количество	Масса единицы оборудования, кг
1	2	3	4	5	6	7	8	9	10
	1. Щиты								
	Щит КИП теплового пункта, состоящий	АТС-001...	шт.	796				1/1	
	из щита шкафного с задней дверью	АТС-003							
	ЩШ-3Д-I-600×600 УХЛ4 IP30 ОСТ 36.13-76								

Типовой проект 408-32-5.87

Инв. № подл. | Подп. и дата | Взам. инв. №

Привязан:

Инв. №

ГИП	Шарова	
Нач. отд.	Шмулевич	
Гл. спец.	Малевич	
Ст. инж.	Фомин	
Н. контр.	Малевич	

ТП 408-32-5.87 АТС.СО

Спецификация щитов и пультов

Стадия	Лист	Листов
РП	1	2

ГИПРОБЫТПРОМ г. Москва

Копиров. Бутакова

Формат А3

Альбом IV

Позиция	Наименование и техническая характеристика оборудования и материалов. Завод-изготовитель (для импортного оборудования – страна фирма)	Тип, марка оборудования, обозначение документа и номер опросного листа	Единица измерения: Наименование	Единица измерения: Код	Код завода-изготовителя	Код оборудования, материала	Цена единицы оборудования, тыс. руб.	Количество	Масса единицы оборудования, кг
1	2	3	4	5	6	7	8	9	10
	2. Аппаратура, поставляемая комплектно со щитами								
	1. Табло световое, стекло зелёное	ТСМ-Ш-УЗ-01	шт.	796				1	
	2. Арматура светосигнальная ~220В, 50 Гц линза желтая	АМЕ	шт.	796				2	
	3. Лампа	Ц-220-10	шт.	796				1	
	4. Лампа коммутаторная	КМ-24-90	шт.	796				1	
	Выключатель автоматический								
	5. $I_н$ = 1,6А, отсечка 1,3$I_н$	А63М	шт.	796				3	
	6. $I_н$ = 4А, отсечка 1,3$I_н$	А63М	шт.	796				1	
	7. Трансформатор ~220/24 В, 50 Гц	ОСМ-0,25	шт.	796				1	
	8. Патрон потолочный	Е-27	шт.	796				1	
	9. Розетка штепсельная	РШ-Ц-02	шт.	796				1	
	10. Рейка зажимов	РЗ-16	шт.	796				1	
	11. Зажим нормальный набо,рный	ЗН-Н	шт.	796				13	

Типовой проект 408-32-5.87

Инв. № подл. | Подп. и дата | Взам. инв. №

.gost.e-ecolog.ru