Типовой проект

408-32-5.87

Прачечная-химчистка спецодежды мощностью 500 кг в смену для рабочих машиностроительных предприятий

/с помещениями П-1/

Альбом II

Строительные изделия

gost.e-ecolog.ru

ТИПОВОЙ ПРОЕКТ

408-32-5.87

ПРАЧЕЧНАЯ-ХИМЧИСТКА СПЕЦОДЕЖДЫ МОЩНОСТЬЮ 500 КГ В СМЕНУ ДЛЯ РАБОЧИХ МАШИНОСТРОИТЕЛЬНЫХ ПРЕДПРИЯТИЙ /С ПОМЕЩЕНИЯМИ П-1/

АЛЬБОМ II

Разработан:
государственным проектным институтом "Гипробытпром"
Главный инженер института /В. Федосенко/
Главный инженер проекта /Р. Шарова/

Утверждён Минбытом РСФСР
приказ № 477 от 27.10.86 г.
введён в действие
"Гипробытпромом"
приказ № 111 от 31.10.86 г.

Типовой проект 408-32-5.87 Альбом III

Содержание альбома

Обозначение	Наименование	Стр.
	Содержание альбома	2
ТП -КЖИ		
ТТ	Технические требования	3
1БСП12-4АтУ-1	Балка 1БСП12-4АтУ-1	4
К36-2-1	Колонна К36-2-1	5
К36-2-2	Колонна К36-2-2	6
К36-8-1	Колонна К36-8-1	7
К36-8-2	Колонна К36-8-2	8
1Кф43-1-1	Колонна 1Кф43-1-1	9
КБ2-1	Колонна КБ2-1	10
КБ4-1	Колонна КБ4-1	11
1	Плиты 1ПГ-3АIIIвТ-а-пя-400м; 1ПГ-3АIIIвТ-б-пя-400м	12
ПГ-3АIIIвТ-в-пя-400м	Плита 1ПГ3АIIIвТ-в-пя-400м	13
ПВ4-3АIIIвТ-а-пя-400м	Плита 1ПВ4-3АIIIвТ-а-пя-400м	14
ПВ7-3АIIIвТ-б	Плита 1ПВ7-3АIIIвТ-б-пя-400м	15
2	Панель стеновая ПС30.12.2.5-6.л-А; ПС30.12.3.0-6.л-А; ПС30.12.3.5-6.л-А.	16
3	Панель стеновая ПС30.12.2.5-6.л-Б; ПС30.12.3.0-6.л-Б; ПС30.12.3.0-6.л-Б.	17
4	Панель стеновая ПС30.18.2.5-6.л-В; ПС30.18.3.0-6.л-В; ПС30.18.3.5-6.л-В.	18
5	Панель стеновая ПС30.18.2.5-6.л-Г; ПС30.18.3.0-6.л-Г; ПС30.18.3.5-6.л-Г	19
ПГ50.15-1-Т-1	Панель перегородки ПГ50.15-1-Т-1	20
СФ1	Стойка СФ1	21
КР1	Каркас плоский КР1	22
КР2	Каркас плоский КР2	
КР3	Каркас плоский КР3	23
КР4	Каркас плоский КР4	
КЛ1	Крышка металлическая КЛ1	24
КЛ2	Крышка металлическая КЛ2	
КЛ3	Крышка металлическая КЛ3	25
КЛ4	Крышка металлическая КЛ4	

Обозначение	Наименование	Стр.
МР1	Рама МР1	26
МР2	Рама МР2	
МР3	Рама МР3	27
МР4	Рама МР4	
МР5	Рама МР5	28
МР2	Решётка жалюзийная ЖР2	
А1	Анкер А1	29
А2	Анкер А2	
А3	Анкер А3	30
А4	Анкер А4	
Оп1	Опора Оп1	31
Оп2	Опора Оп2	32
Оп3	Опора Оп3	33
СВ1	Связь СВ1	34
СВ2	Связь СВ2	
СВ3	Связь СВ3	35
ЖР1	Решетка жалюзийная ЖР1	
МС1	Изделие соединительное МС1	36
МС2	Изделие соединительное МС2	
КЛ5	Крышка металлическая КЛ5	37

Взам. инв. № | Подпись и дата | Инв. № подл.

Копировал: Бухарова Формат А3

22033-02

Типовой проект 408-32-5.87 Альбом II

Технические требования к изготовлению железобетонных изделий.

1. На опалубочных чертежах показаны только дополнительные закладные изделия.
2. Установку дополнительных закладных изделий производить согласно требованиям серии типовых конструкций.
3. На балке масляной краской нанести знак Ⓐ ориентации балки.

Взам. инв. №

Подпись и дата

Инв. № подл.

Привязан:

Инв. №

ГИП	Шарова		
Н.контр.	Георгала		
Нач. АСО-1	Прошин		
Гл. инж. отд.	Лесовой		
Гл. спец.	Георгала		
Рук. гр.	Значко		
Исполн.	Мисёмин		
Проверил	Значко		

ТП 408-32-5.87 КЖИ. ТТ

Технические требования

Стадия	Лист	Листов
Р	1	2

ГИПРОБЫТПРОМ г. Москва

Коп. Буканова

Формат А4

Типовой проект Альбом II

Технические требования к изготовлению арматурных, закладных и металлических изделий.

1. Сварку сеток и каркасов производить при помощи контактной точечной сварки в соответствии с требованиями ГОСТ 14098-68 „Соединения сварные арматуры железобетонных изделий и конструкций. Контактная и ванная сварка. Основные типы и конструктивные элементы.
2. Сварку закладных изделий производить в соответствии с требованиями ГОСТ 5264-80„ Ручная дуговая сварка„ „Соединения сварные" ГОСТ 19292-73„ Соединения сварные элементов закладных деталей сборных железобетонных конструкций. Контактная и автоматическая сварка плавлением„ СН393-78".
3. Арматурные и закладные изделия должны отвечать требованиям ГОСТ 10922-75„ Арматурные изделия и закладные детали сварные для железобетонных конструкций. Технические требования и методы испытаний".
4. Материал проката закладных изделий – сталь марки Вст3кп2 по ТУ 14-1-3023-80, ГОСТ 380-71.*
5. Сварку закладных изделий производить электродами типа Э42 по ГОСТ 9467-75.

Взам. инв. №

Подпись и дата

Инв. № подл.

Привязан:

Инв. №

ТП 408-32-5.87 КЖИ. ТТ

Лист 2

Коп. Буканова

Формат А4

Типовой проект 408-32-5.87 Альбом II

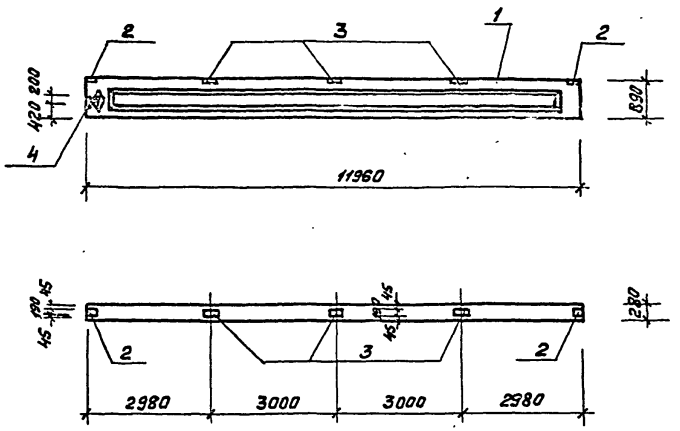

Формат	Зона	Поз.	Обозначение	Наименование	Кол.	Примечание
				Документация		
А4			-КЖИ.ТТ	Технические требования		
				Сборочные единицы		
А3		1	1.462 1-1/81	Балка 1БСП12-4АтV	1	
А4		2	1.400-6/76	Изделие закладное М4-1	2	
А4		3	"	" М4-3	3	
А4		4	"	" М4-10-3	1	

Ведомость расхода стали на дополнительные изделия закладные, кг

Марка элемента	Изделия закладные									Всего	Общий расход
	Арматура класса AIII ГОСТ 5781-82*				Прокат марки ВСт3пс6 ГОСТ 103-76				ГОСТ 8509-72		
	ф8	ф10		Итого	-6х110	-6х130	Итого	L 80х7	Итого		
1БСП12-4АтV-1	1.2	0.3		1.5	2.6	6.6	9.2	3.4	3.4	14.1	14.1

ГИП	Шарова		ТП 408-32-5.87 КЖИ.1БСП12-4АтV-1
Н.контр.	Георгала		
Нач.ОА-1	Прошин		Балка 1БСП12-4АтV-1
Гл.инж.	Лесовой		Стадия: РП; Масса: 4500кг; Масштаб: 1:100; Лист 1; Листов 1
Гл.спец.	Георгала		
Исполн.	Значко		ГИПРОВЫТПРОМ г. Москва
Провер.	Георгала		

Инв.№ подл. | Подпись и дата | Взам. инв.№

Коп. Гизвин

Типовой проект 408-32-5.87 Альбом II

Формат	Зона	Поз.	Обозначение	Наименование	Кол.	Примечание
				Документация		
А4			КНИ.ТТ	Технические требования		
			1.423-3 вып.1	Узлы опалубочные		
				Сборочные единицы		
А3		1	1.423-3 вып.1	Колонна К36-2-1		
				Изделия закладные		
		2	1.423-3 вып.2	Изделие закладное М1-13	2	

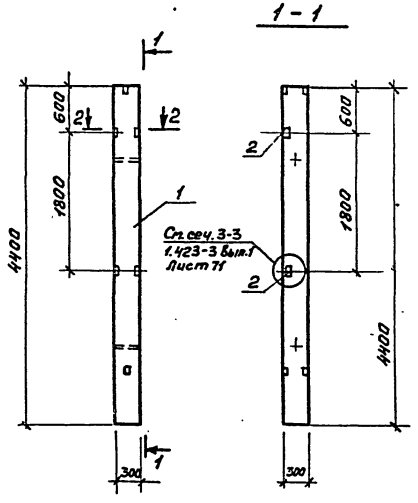

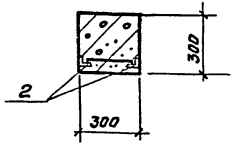

Ведомость расхода стали на дополнительные закладные детали, кг

Марка элемента	Изделия закладные										Всего	Общий расход
	Арматура класса AIII ГОСТ 5781-82*					Прокат марки ВСт3 пс6 ГОСТ 8509-72*						
	ф12				Итого	L63×5				Итого		
К36-2-1	0.5				0.5	3.0				3.0	3.5	3.5

ГИП	Шарова		ТП 408-32-5.87 КЖИ.К36-2-1
Н.контр.	Георгала		
Нач.АСО-1	Прошин		
Гл.инж.	Лесовой		
Гл.спец.	Георгала		Колонна К36-2-1
Рук.гр.	Значко		
Исполн.	Значко		
Провер.	Георгала		

Привязан

Инв.№

Стадия	Масса	Масштаб
РП	3.5	1:50
Л.	Листов	

ГИПРОБЫТПРОМ г. Москва

Инв.№ подл. | Подпись и дата | Взам.инв.№

Кол. Ризван

Формат А3

22033-02

Типовой проект 408-32-5.87 Альбом II

Формат	Зона	Поз.	Обозначение	Наименование	Кол.	Примечание
				Документация		
			КЖИ.ТТ	Технические требования		
			1.423-3 вып.1	Узлы опалубочные		
				Сборочные единицы		
		1	1.423-3 Вып.1	Колонна КЗЕ-2-2		
				Изделия закладные		
		2	1.423-3 Вып.2	Изделие закладное М1-12	4	

1-1

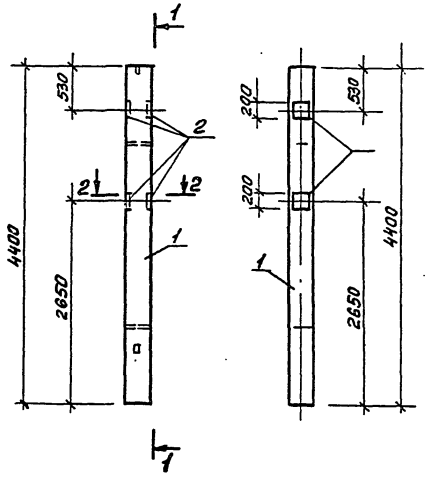

2-2
М1:20

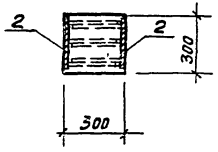

Ведомость расхода стали на дополнительные закладные детали, кг

Марка элемента	Изделия закладные										Всего	Общий расход
	Арматура класса AIII ГОСТ 5781-82*					Прокат марки ВСт3кп2 ГОСТ 103-76						
	ф12				Итого	-10кгд.				Итого		
К36-2-2	5.6				5.6	18.4				18.4	24.0	24.0

ГИП	Шарова		ТП 408-32-5.87 КЖИ.К36-2-2
Н.контр.	Георгала		
Нач.АСО-1	Прошин		
Гл.инж.	Лесовой		
Гл.спец.	Георгала		Колонна К36-2-2
Рук.гр.	Значко		
Исполн.	Значко		
Провер.	Георгала		

Стадия	Масса	Масштаб
Р.П.	24.0	1:50
Лист 1	Листов 1	

ГИПРОБЫТПРОМ г. Москва

Привязан

Инв. №

Инв. № подл. | Подпись и дата | Взам. инв. №

Типовой проект 408-32-5.87 Альбом III

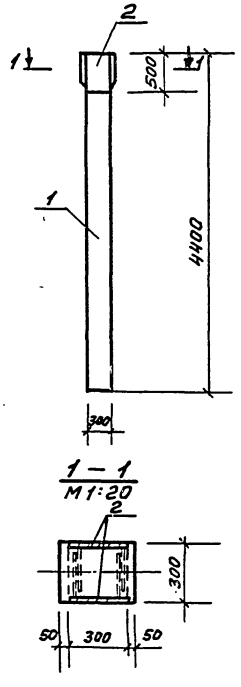

Формат	Зона	Поз.	Обозначение	Наименование	Кол.	Примечание
				Документация		
			КЖИ.ТТ	Технические требования		
			1.423.-3 вып.1	Узлы опалубочные		
				Сборочные единицы		
		1	1.423-3 вып.1	Колонна К36-8		
				Изделия закладные		
		2	1.030.9-2 вып.7 ч.2	Изделие закладное МН 9	2	21,3кг

Ведомость расхода стали на дополнительные закладные детали, кг

Марка элемента	Изделия закладные										Всего	Общий расход
	Арматура класса AIII ГОСТ 5781-82*					Прокат марки Вст3кп2 ГОСТ 19903-74*						
	ф16				Итого	б=12				Итого		
К36-3-1	10,4				10,4	32,2				32,2	42,6	42,6

ГИП	Шарова		ТП 408-32-5.87 КЖИ.К36-8-1
Н.контр.	Георгала		
Нач.АСО-1	Прошин		
Гл.кон.	Песовой		
Гл.спец.	Георгала		Колонна К36-8-1
Рук.гр.	Значко		
Исполн.	Значко		
Провер.	Георгала		

Стадия	Масса	Масштаб
Р.П.	—	1:50
Лист 1	Листов 1	

ГИПРОСЕЛЬТЯЖПРОМ г. Москва

Привязан

Инв.№

Инв.№ подл. | Подпись и дата | Взам. инв.№

Коп. Ризван

Формат А3

22033-02

Типовой проект 408-32-5.87 Альбом III

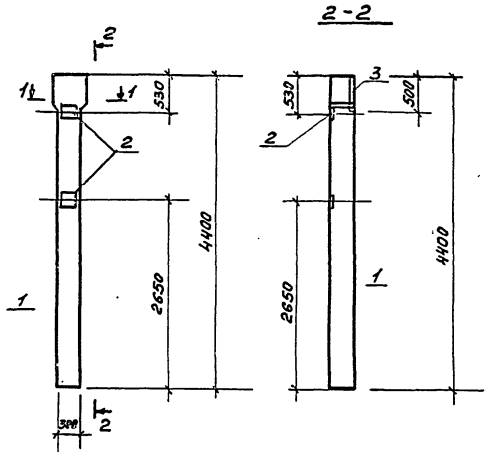

Формат	Зона	Поз.	Обозначение	Наименование	Кол.	Примечание
				Документация		
			кни.тт	Технические требования		
			1.423-3 вып.1	Узлы заглубочные		
				Сборочные единицы		
		1	1.423-3 вып.1	Колонна К36-8		
				Изделия закладные		
		2	1.423-3 вып.2	Изделие закладное М1-12	2	6.0кг
		3	1.030.9-2 вып.7 ч.2	" МН9	1	21.3кг

Ведомость расхода стали на дополнительные закладные детали, кг

Марка элемента	Изделия закладные										Общий расход
	Арматура класса					Прокат марки				Всего	
	A III					В Ст3 кп2					
	ГОСТ 5781-82*					ГОСТ 103-76		ГОСТ 19903-74*			
	ф12	ф16			Итого	-10×200		δ=12	Итого		
К36-8-2	2,8	5,2			8.0	9.2		16.1	25.3	33.3	33.3

ГИП	Шарова		ТП 408-32-5.87 КЖИ.К36-8-1
Н. контр.	Георгиев		
Нач. АСО-1	Прошин		
Гл. хсн.	Песавой		
Гл. спец.	Георгиев		Колонна К36-8-2
Рук. гр.	Значко		Стадия: Р.П. | Масса: - | Масштаб: 1:50
Исполн.	Значко		Лист 1 | Листов 1
Провер.	Георгиев		ГИПРОСЕЛЬТЕПРОМ г. Москва

Привязан

Инв. №

Инв. № подл. | Подпись и дата | Взам. инв. №

Копировал

Формат А3

Типовой проект 408-32-5.87 Альбом III

Формат	Зона	Поз.	Обозначение	Наименование	Кол.	Примечание
				Документация		
			КЖИ.ТТ	Технические требования		
			1.427.1-3.1-0.08	Узлы опалубочные		
				Сборочные единицы		
		1	1.427.1-3.1-1.004	Колонна 1КФ43-1-1		
				Изделия закладные		
		2	1.427.1-3.2-0.060	МН1	1	
		3	1.427.1-3.2-0.070	МН2	1	
		4	1.427.1-3.2-0.120	МН7	1	
		5	1.427.1-3.2-0.200	МН28	2	

1 - 1

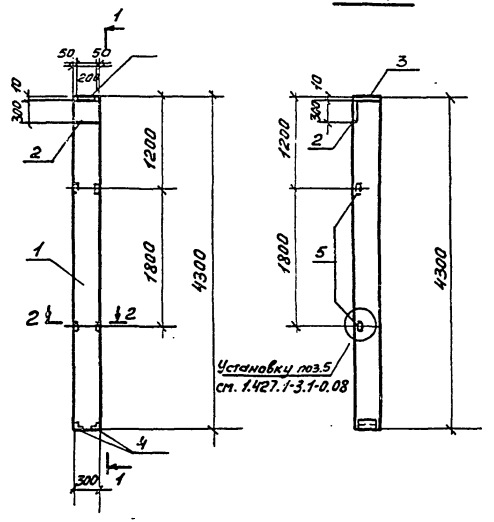

2 - 2
М 1:20

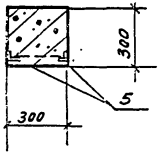

Ведомость расхода стали на дополнительные закладные детали, кг

Марка элемента	Изделия закладные										Всего	Общий расход
	Арматура класса AIII				Прокат марки ВСт3кп2							
	ГОСТ 5781-82*				ГОСТ 19903-74*			ГОСТ 8509-72*				
	ф10	ф12	ф14	Итого	-300х8	-300х10	Итого	L63х5	L90х6	Итого		
1КФ43-1-1	3,26	0,4	2,08	5,74	5,7	4,7	10,4	2,8	4,2	7,0	17,4	23,14

Привязан

ГИП	Шарова	
Н.контр.	Георгала	
Нач.КЖО-1	Прошин	
Гл.кон.	Весовой	
Гл.спец.	Георгала	
Рук.гр.	Значко	
Исполн.	Значко	
Провер.	Георгала	

ТП 408-32-5.87 КЖИ.1КФ43-1-1

Колонна 1КФ43-1-1

Стадия	Масса	Масштаб
Р.П.	1274кг	1:50
Лист 1	Листов 1	

ГИПРОСЫТПРОМ г.Москва

Инв.№ подл. | Подпись и дата | Взам. инв.№

Коп. Разван

Формат А3

Типовой проект 408-32 Альбом II

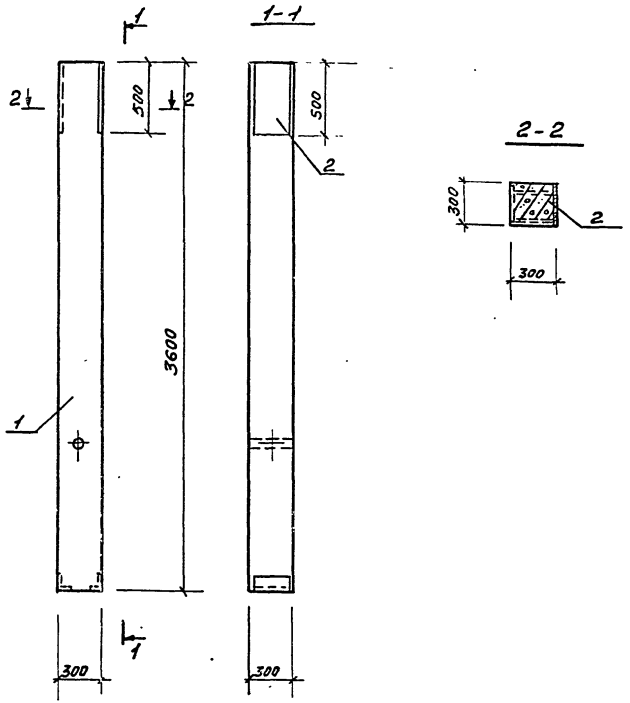

Формат	Зона	Поз.	Обозначение	Наименование	Кол.	Примечание
				Документация		
А4			-КЖИ.ТТ	Технические требования		
				Сборочные единицы		
А3		1	1.030.9-2 вып. 5	Колонна КБ2-1		
				Изделие закладное		
А4		2	1.030.9-2 вып. 742	МН 9	1	

Ведомость расхода стали на дополнительные изделия закладные, кг

Марка элемента	Изделия закладные								Всего	Общий расход
	Арматура класса				Прокат марки					
	AIII				Вст3кп2					
	ГОСТ 5781-82*				ГОСТ 19903-74*					
	ф16			Итого	δ=12			Итого		
КБ2-1	5,2			5.2	16.1			16.1	21.3	21.3

Привязан

Инв.№

ГИП	Шарова	
Н. контр.	Георгала	
Нач. АСО-1	Прошин	
Гл. инж.	Лесовой	
Гл. спец.	Георгала	
Рук. гр.	Значко	
Исполн.	Значко	
Провер.	Георгала	

ТП 408-32-5.87 КЖИ.КБ2-1

Колонна КБ2-1

Стадия	Масса	Масштаб
Р.П.	-	1:25
Лист 1	Листов 1	

ГИПРОБЫТПРОМ г. Москва

Инв.№ подл. | Подпись и дата | Взам. инв.№

К - 0 - Р...

Формат А3

Типовой проект 408-32-5.87 Альбом III

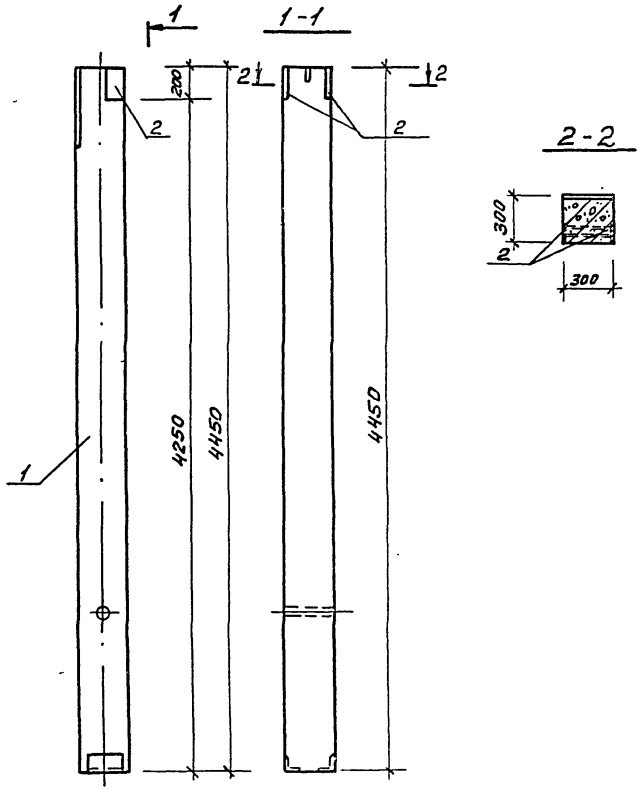

Формат	Зона	Поз.	Обозначение	Наименование	Кол.	Примечание
				Документация		
А4			-КЖИ.ТТ	Технические требования		
				Сборочные единицы		
А3		1	1.030.9-2 Вып.5	Колонна КБ2-2	1	
				Изделия закладные		
А4		2	1.030.9-2 Вып.7 ч.2	МН 18	2	

Ведомость расхода стали на дополнительные изделия закладные, кг

Марка элемента	Изделия закладные								Всего	Общий расход
	Арматура класса AIII ГОСТ 5781-82*				Прокат марки ВСт.3кп2 ГОСТ 103-76					
	ф10			Итого	-8×100			Итого		
КБ2-2	1,6			1,6	2,6			2,6	4,2	4,2

Привязан

Инв. №

ГИП	Шарова		
Н. контр.	Георгала		
Нач. АСО-1	Прошин		
Гл. инж.	Лесовой		
Гл. спец.	Георгала		
Рук. гр.	Значко		
Исполн.	Милёхин		
Провер.	Значко		

ТП 408-32-5.87 КЖИ.КБ4-1

Колонна КБ4-1

Стадия	Масса	Масштаб
Р.П.	–	1:25
Лист 1	Листов 1	

ГИПРОСЫТПРОМ г. Москва

Инв. № подл. | Подпись и дата | Взам. инв. №

Коп. Ризван

Формат А3

22033-02

Типовой проект 408-32-5.87 Альбом II

Рис. 1

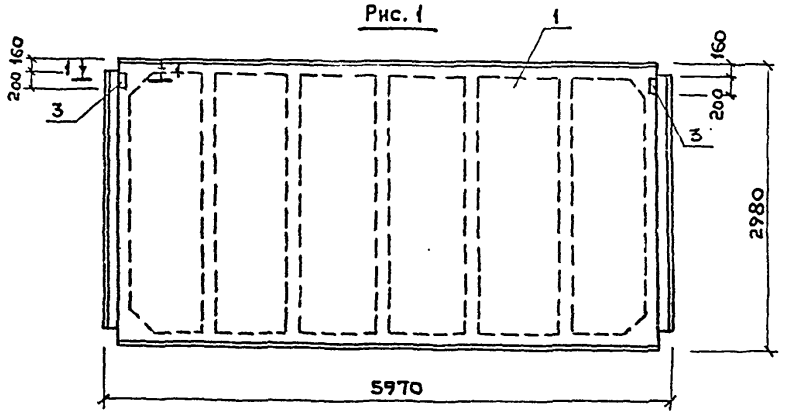

1 – 1
М1:10

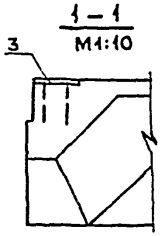

Рис. 2

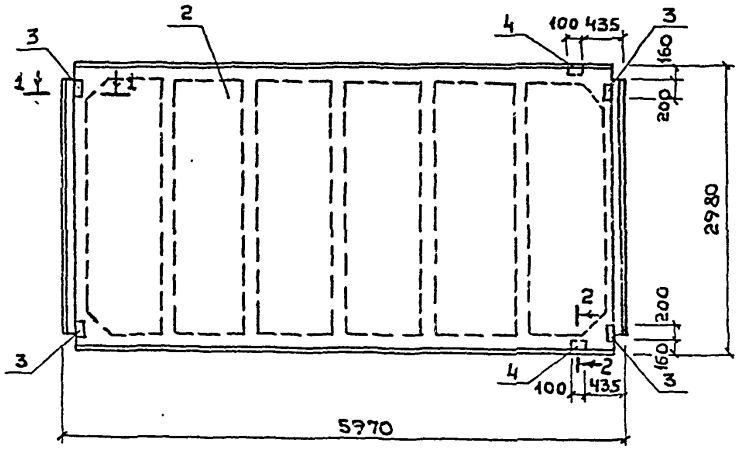

2 – 2

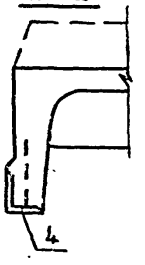

Формат	Зона	Поз.	Обозначение	Наименование	Кол.	Примечание
				Документация.		
А4			-КЖИ.ТТ	Технические требования		
				Сборочные единицы.		
А3		1	ГОСТ 22701.1-77*	Плита ПГ-3АIIIвТ		рис. 1
А4		3	ГОСТ 22701.5-77*	Изделие закладное М8	2	
				Документация		
А4			-КЖИ.ТТ	Технические требования		
				Сборочные единицы.		
А3		2	ГОСТ 22701.1-77*	Плита ПГ-3АIIIвТ		рис. 2
А4		3	ГОСТ 22701.5-77*	Изделие закладное М8	4	
А4		4	"	" М9	2	

Ведомость расхода стали на дополнительные изделия закладные, кг.

Марка элемента	Изделия закладные										Общий расход
	Арматура класса				Прокат марки					Всего	
	АIII				Вст3 кп2						
	ГОСТ 5781-82*				ГОСТ 103-76			ГОСТ 8509-72*			
	Ф10		Ф14	Итого	δ=8	δ=10	Итого	L70×70×8	Итого		
ПГ-3АIIIвТ-а	0.8			0.8	2.6		2.6			3.4	3.4
ПГ-3АIIIвТ-б	2.22		0.2	2.42	5.2			1.68	1.68	9.3	9.3

Слой теплоизоляции и нижний слой водоизоляционного ковра выполнить по серии 1.465.1-10/82 вып. 1 и таблице 1 на КЖ14

Обозначение	Марка	Рис.
КЖИ. 1	ПГ-3АIIIвТ-а	1
01	ПГ-3АIIIвТ-б	2

Инв. № подл. | Подпись и дата | Взам. инв. №

Привязан:

Инв. №

ГИП	Шарова	
Н.контр.	Георгала	
Нач. АСО-1	Прошин	
Гл. инж.	Лесовой	
Гл. спец.	Георгала	
Исполн.	Значко	
Провер.	Георгала	

ТП 408-32-5.87 КЖИ.1

Плиты 1ПГ-3АIIIвТ-а-пя-400м
1ПГ-3АIIIвТ-б-пя-400м

Стадия	Масса	Масштаб
РП		1:50

Лист 1 | Листов 1

ГИПРОБЫТПРОМ г. Москва

Кол. Буканова

Формат А-3

22033-02

Типовой проект 408-32-5.87 Альбом II

Плита ПГ-3АIIIвТ-8

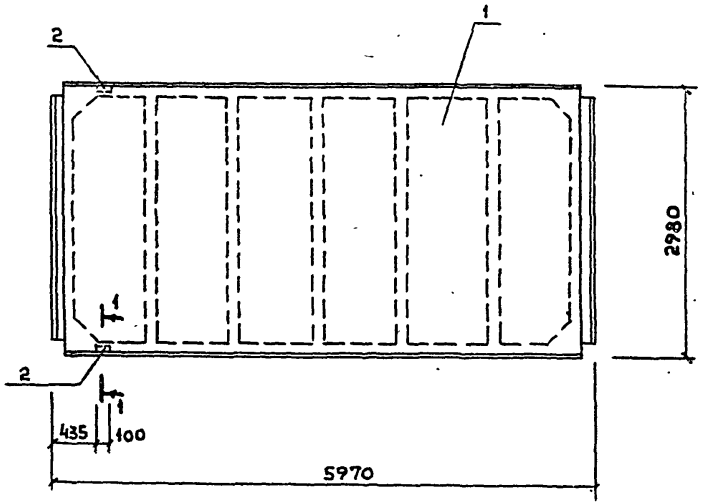

1-1
М 1:10

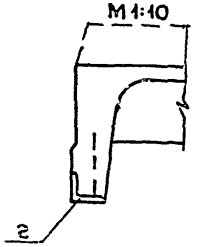

Формат	Зона	Поз	Обозначение	Наименование	Кол.	Примечание
				Документация		
А4			-КЖИ.ТТ	Технические требования		
				Сборочные единицы		
А3		1	ГОСТ 22701.1-77*	Плита ПГ-3АIII в Т	1	
А4		2	ГОСТ 22701.5-77*	Изделие закладное М9	2	

Ведомость расхода стали на дополнительные изделия закладные, кг

Марка элемента	Изделия закладные							Общий расход
	Арматура класса AIII ГОСТ 5781-82*				Прокат марки Вст3кп2 ГОСТ 8509-72*			
	ф10	ф14		Итого	Итого			
ПГ-3АIIIвТ-8	0,62	0,2		0,82	1,68		1,68	2,5

Слой теплоизоляции и нижний слой водоизоляционного ковра выполнить по серии 1.465.1-10/82 вып. 1 и таблице 1 на КЖ14

ГИП	Шарова	
Н.контр.	Георгала	
Нач.АСО-1	Прошин	
Гл.инж.	Лесовой	
Гл.спец.	Георгала	
Исполн.	Значко	
Провер.	Георгала	

ТП 408-32-5.87 КЖИ ПГ-3АIIIвТ-8-пя-400м

Плита ПГ-3АIIIвТ-8-пя-400м

Стадия	Масса	Масштаб
РП		1:50
Лист 1	Листов 1	

ГИПРОБЫТПРОМ г. Москва

Привязан:

Инв.№

Взам.инв.№ | Подпись и дата | Инв.№ подл.

Коп. Буканова

Формат А3

12033-02

Альбом III

Типовой проект 408-32-5.87

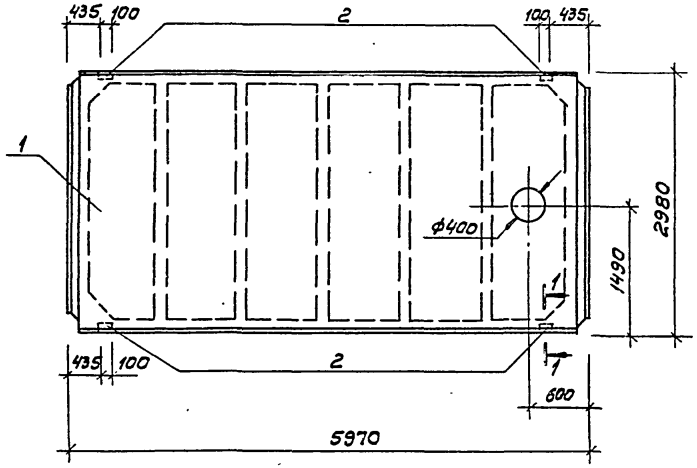

Формат	Зона	Поз.	Обозначение	Наименование	Кол.	Примечание
				Документация		
А4			-КЖИ.ТТ	Технические требования		
				Сборочные единицы		
А3		1	ГОСТ 22701.2-77*	Плита ПВ4-3АIIIВТ	1	
А4		2	ГОСТ 22701.5-77*	Изделие закладное М9	4	

Ведомость расхода стали на дополнительные изделия закладные, кг

Марка элемента	Изделия закладные									Всего	Общий расход
	Арматура класса AIII ГОСТ 5781-82				Прокат марки Вст3КП2 ГОСТ 8509-72*						
	ф10			Итого	170×70×4				Итого		
ПВ4-3АIIIВТ-а	1.24			1.24	3.76				3.76	5.0	5.0

Слой теплоизоляции и нижний слой водоизоляционного ковра выполнить по серии 1.465.1-10/82 вып. 1 и таблице 1 на КЖ14.

1-1
М1:10

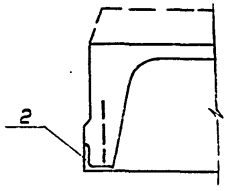

ГИП	Шарова	
Нач. АСО	Прошин	
Гл. инж.	Лесовой	
Гл. спец.	Георгала	
Исполн.	Значко	
Провер.	Георгала	
Н. контр.	Георгала	

Привязан:

Инв. №

ТП 408-32-5.87 КЖ.И.1ПВ4-3АIIIВТ-а-ПЯ-400м

Плита 1ПВ4-3АIIIВТ-а-ПЯ-400м

Стадия	Масса	Масштаб
Р.П.		1:50
Лист 1	Листов 1	

ГИПРОБЫТПРОМ г. Москва

Копиров. Батанова

Формат А3

Инв. № подл. | Подпись и дата | Взам. инв. №

92033-02

Типовой проект 408-32-5.87 Альбом III

Формат	Зона	Поз	Обозначение	Наименование	Кол.	Примечание
				Документация		
А4			-КЖИ.ТТ	Технические требования		
				Сборочные единицы		
А3		1	ГОСТ 22701.2-77*	Плита ПВ7-3А III ВТ	1	
А4		2	ГОСТ 22701.5-77*	Изделие закладное М8	2	
А4		3	ГОСТ 22701.5-77*	" М9	2	

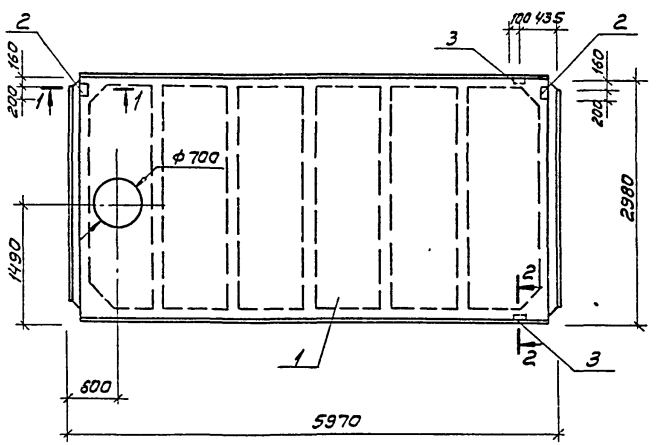

1—1
М1:10

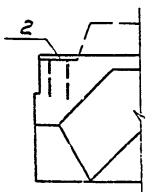

2—2
М1:10

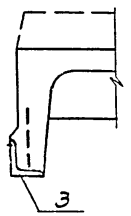

Ведомость расхода стали на дополнительные изделия закладные, кг

Марка элемента	Изделия закладные									Всего	Общий расход
	Арматура класса AIII ГОСТ 5781-82				Прокат марки Вст3кп2 ГОСТ 103-76		ГОСТ 8509-72*				
	ф10	ф14		Итого	δ>8	Итого	L70×70×8		Итого		
ПВ7-3А III ВТ-δ	1.42	0.2		1.62	2.6	2.6	1.68		1.68	5.9	5.9

Слой теплоизоляции и нижний слой водоизоляционного ковра выполнить по серии 1.465.1-10/82 и таблице 1 на КЖ 14.

ГИП	Шарова		ТП 406-32-5.87КЖИ.1ПВ7-3А III ВТ-δ-ПА-400м
Нач. АСО-1	Прошин		
Гл. инж.	Лесовой		Плита ПВ7-3А III ВТ-δ-ПА-400т
Гл. спец.	Георгала		
Исполн.	Значко		
Провер.	Георгала		
Н. контр.	Георгала		

Стадия	Масса	Масштаб
Р.П.		1:50
Лист 1	Листов 1	

ГИПРОСЫТПРОМ г. МОСКВА

Пр. привязан:

Инв. № подл. | Подпись и дата | Взам. инв. №

Копиров. Батманов Формат А3

42033-02

Типовой проект 408-32-5.87 Альбом II

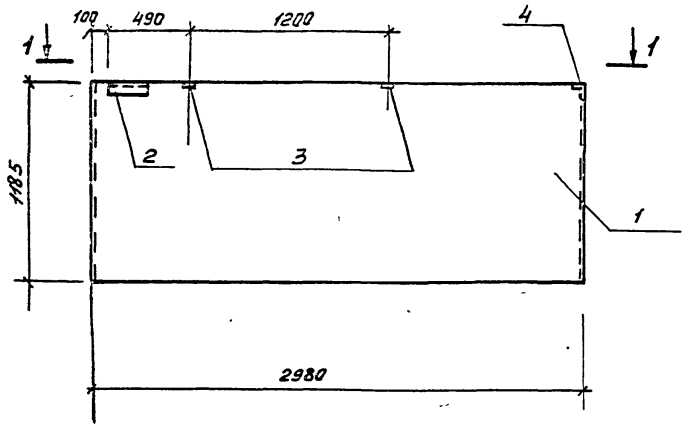

1-1

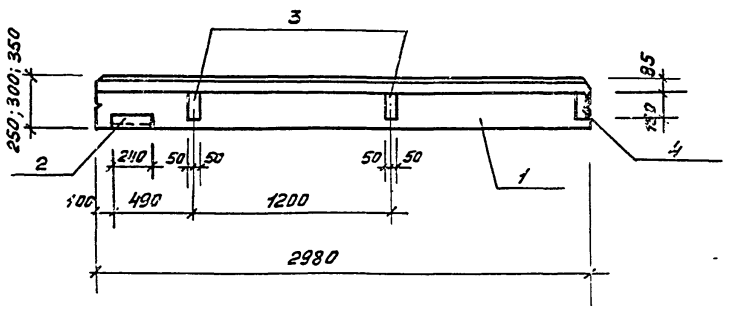

Формат	Зона	Поз.	Обозначение	Наименование	Кол.	Примечание
				Документация		
А4			-КЖИ.ТТ	Технические требования		
				Сборочные единицы		
		1	1.030.1-1.1-1 01-10	Стеновая панель ПС30,12,0.5-6.л	1	
			1.030.1-1, 1-1 01-11, 01-12	ПС30,12,3.0-6,л; ПС30,12,3.5-6л		
				Изделия закладные		
		2	1.030.1-1.1-3-30-01	М2	1	
		3	1.030.1-1.1-3-36	М9	2	
		4	1.030 1-1.1-3-35-01	М11	1	

Ведомость расхода стали на дополнительные закладные детали, кг

Марка элемента	Изделия закладные											Всего	Общий расход
	Арматура класса					Прокат марки							
	AIII					Вст3 пс 6			Вст3 кп2				
	ГОСТ 5781-82*					ГОСТ 19903-74*			ГОСТ 8509-72*				
	ф10				итого	6×60	8×100	итого	L63×6	итого			
ПС30,12,2,5-6,л-А ПС30,12,3.0-6,л-А ПС30,12,3,5-6,л-А	1,4				1,4	0.56	2.0	2,56	2,29	2,29		6,25	6,25

Привязан

Инв. №

ГИП	Шарова	
Н.контр.	Георгала	
Нач.АСО-1	Прошин	
Гл.инж.	Лесовой	
Гл.спец.	Георгала	
Рук.гр.	Значко	
Исполн.	Милёхин	
Провер.	Значко	

ТП 408-32-5.87 КЖИ.2

Панель стеновая ПС30,12,2,5-6,л-А; ПС30,12,3.0-6,л-А, ПС30,12,3,5-6,л-А

Стадия	Масса	Масштаб
Р.П.		1:25
Лист 1	Листов 1	

ГИПРООБЫТПРОМ г. Москва

Инв.№ подл. | Подпись и дата | Взам.инв.№

Кол. Ризбан

Формат А3

22033-02

Типовой проект 408-32-5.87 Альбом III

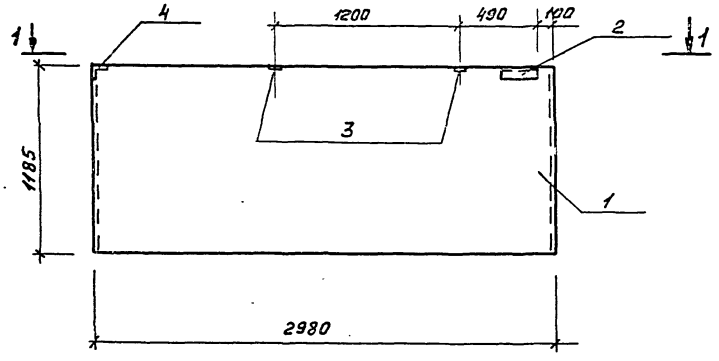

1-1

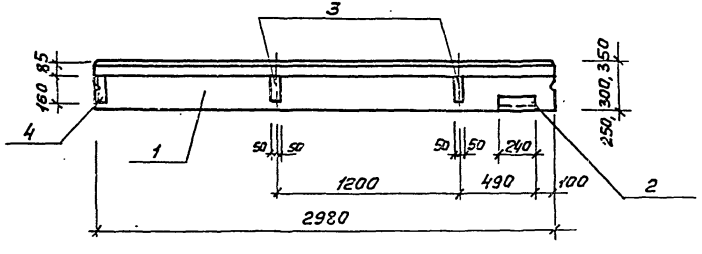

Формат	Зона	Поз.	Обозначение	Наименование	Кол.	Примечание
				Документация		
А4			-КЖИ.ТТ	Технические требования		
				Сборочные единицы		
		1	1.030.1-1, 1-1 01-10	Стеновая панель ПС30.12.2.5-6, л;	1	
			1.030.1-1, 1-1 01-11, 01-12	ПС30.12.3.0-6, л; ПС30.12.3.5-6, л		
				Изделия закладные		
		2	1.030.1-1, 1-3-30-01	М2	1	
		3	1.030.1-1, 1-3-36	М9	2	
		4	1.030.1-1, 1-3-35-01	М11	1	

Ведомость расхода стали на дополнительные закладные детали, кг

Марка элемента	Изделия закладные										Всего	Общий расход
	Арматура класса AIII ГОСТ 5781-82*					Прокат марки ВСт.3пс6 ГОСТ 19903-74*			ВСт.3кп2 ГОСТ 8509-72*			
	ф10				итого	-6×60	-6×100	итого	L63×6	итого		
ПС30.12.2.5-6, л-б ПС30.12.3.0-6, л-б ПС30.12.3.0-6, л-б	1.40				1.40	0.56	2.0	2.56	2.29	2.29	6.25	6.25

ГИП	Шорова	
Н.контр.	Георгала	
Нач.АСО-1	Прошин	
Гл.инж.	Лесовой	
Гл.спец.	Георгала	
Рук.гр.	Значко	
Исполн.	Милёхин	
Провер.	Значко	

Привязан

ТП 408-32-5.87 КЖИ.3

Панель стеновая ПС30.12.2.5-6, л-б, ПС30.12.3.0-6, л-б; ПС30.12.3.0-6, л-б

Стадия	Масса	Масштаб
РП		1:25
Лист 1	Листов 1	

ГИПРОСПЕЦТЯЖПРОМ г. Москва

Инв.№ подл. | Подпись и дата | Взам.инв.№

Кап. Ремонт

Формат А3

Типовой проект 408-32-5.87 Альбом II

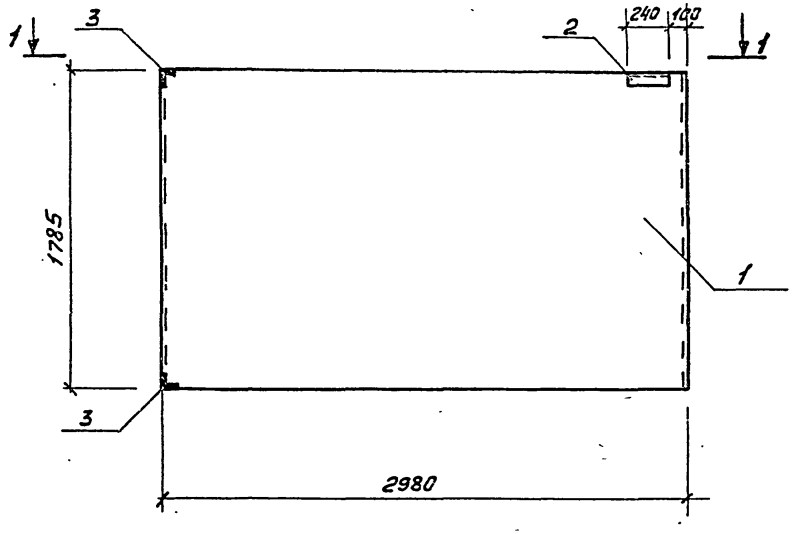

1 - 1

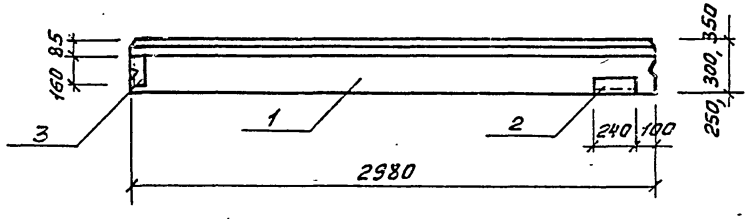

Формат	Зона	Поз.	Обозначение	Наименование	Кол.	Примечание
				Документация		
А4			-КЖИ.ТТ	Технические требования		
				Сборочные единицы		
		1	1.030.1-1.1-1 03-05;	Панель стеновая ПС30.18.2.5-6.л	1	
			1.030.1-1.1-1 03-06; 03-07	ПС30.18.3.0-6.л; ПС30.18.3.5-6.л		
				Изделия закладные		
		2	1.030.1-1.1-3-30-01	М2	1	
		3	1.030.1-1.1-3-35-01	М11	2	

Ведомость расхода стали на дополнительные закладные детали, кг

Марка элемента	Изделия закладные											Общий расход
	Арматура класса					Прокат марки					Всего	
	А III					ВСт.3пс6			ВСт3кп2			
	ГОСТ 5781-82*					ГОСТ 19903-74*			ГОСТ 8509-72*			
	ф10				итого	-6×60		итого	L63×6	итого		
ПС30.18.2.5-6.л-в ПС30.18.3.0-6.л-в ПС30.18.3.5-6.л-в	1.08				1,08	0.56		0,56	3.21	3,21	4.85	4.85

ГИП	Шарова	
Н. контр.	Георгала	
Нач. АСО-1	Прошин	
Гл. инж.	Лесовой	
Гл. спец.	Георгала	
Рук. гр.	Значко	
Исполн.	Милёхин	
Провер.	Значко	

Привязан

Инв. №

ТП 408-32-5.87 КЖИ.4

Панель стеновая ПС30.18.2.5-6.л-в; ПС30.18.3.0-6.л-в; ПС30.18.3.5-6.л-в

Стадия	Масса	Масштаб
Р.П.	—	1:25

Лист 1 | Листов 1

ГИПРОБЫТПРОМ г. Москва

Инв. № подл. | Подпись и дата | Взам. инв. №

Кор. Ризвин

Формат А3

Типовой проект 408-32-5.87 Альбом II

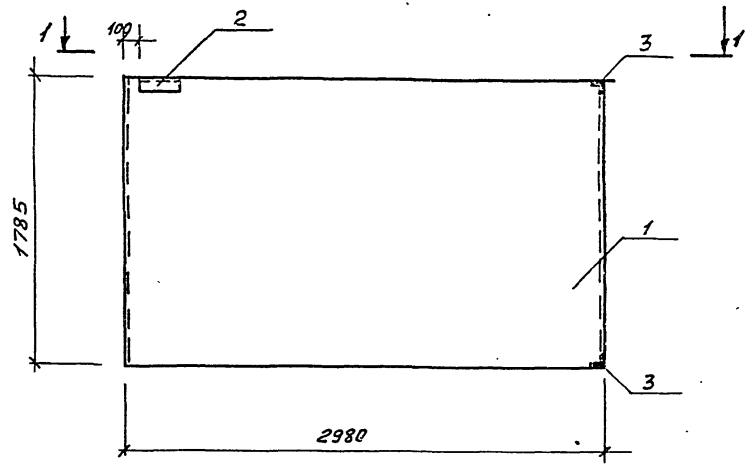

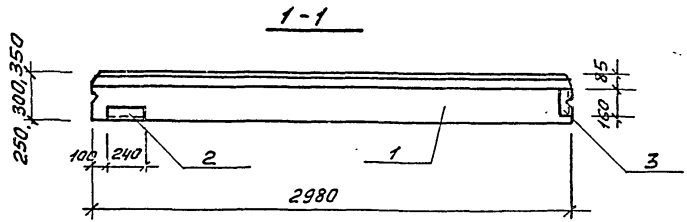

Формат	Зона	Поз.	Обозначение	Наименование	Кол.	Примечание
				Документация		
А4			-КЖИ,ТТ	Технические требования		
				Сборочные единицы		
		1	1.030.1-1.1-1 03-05	Стеновая панель ПС30.18.2.5-6.л	1	
			1.030.1-1.1-1 03-06; 03-07	ПС30.18.3.0-6.л; ПС30.18.3.5-6.л		
				Изделия закладные		
		2	1.030.1-1.1-3-30-01	М2	1	
		3	1.030.1-1.1-3-35-01	М11	2	

Ведомость расхода стали на дополнительные закладные детали, кг

Марка элемента	Изделия закладные											Всего	Общий расход
	Арматура класса					Прокат марки							
	AIII					ВСт.3пс8				ВСт.3кп2			
	ГОСТ 5781-82*					ГОСТ 19903-74*				ГОСТ 8509-72*			
	ф10				итого	-6×60			итого	L63×4	итого		
ПС30.18.2.5-6.л-Г ПС30.18.3.0-6.л-Г ПС30.18.3.5-6.л-Г	1.08				1.08	0.56			0.56	3.21	3.21	4.85	4.85

ГИП	Шарова		ТП 408-32-5.87 КЖИ.5
Н.контр.	Георгала		
Нач.АСО-1	Прошин		Панель стеновая ПС30.18.2.5-6.л-Г ПС30.18.3.0-6.л-Г; ПС30.18.3.5-6л-Г
Гл.инж.	Лесовой		Стадия: Р.П. | Масса: - | Масштаб: 1:25
Гл.спец.	Георгала		Лист 1 | Листов 1
Рук.гр.	Значко		ГИПРОСЫТПРОМ г.Москва
Исполн.	Милёхин		
Провер.	Значко		

Привязан

Инв.№ подл. | Подпись и дата | Взам.инв.№

Копировал

Формат А3

22033-02

Типовой проект 408-32-5.87 Альбом III

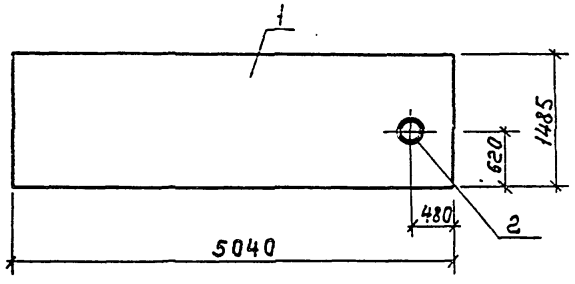

Формат	Зона	Поз.	Обозначение	Наименование	Кол.	Примечание
				Документация		
			-КЖИ.ТТ	Технические требования		
				Сборочные единицы		
		1	1.030.9-2 вып.1	Панель ПГ50.15-1-Т		
		2		Труба Дн=299×8 ГОСТ8732-78; ℓ=80мм	1	4.6 кг

Марка элемента	Изделия закладные				
	Прокат марки ВСт3кп2 ГОСТ 8732-78			Всего	Общий расход
	Труба 299×8	-	Итого		
ПГ50.15-1-Т-1	4.6		4.6	4.6	4.6

ГИП	Шарова		
Н.контр.	Георгала		
Нач.АСО-1	Прошин		
Гл.инж.	Лесовой		
Гл.спец.	Георгала		
Рук.гр.	Значко		
Исполн.	Значко		
Провер.	Георгала		

Привязан

Инв.№

ТП 408-32-5.87 КЖИ.ПГ50.15-1-Т-1

Панель перегородки ПГ50.15-1-Т-1

Стадия	Масса	Масштаб
Р.П.	1510кг	1:50
Лист 1	Листов 1	

ГИПРОБЫТПРОМ г. Москва

Инв.№ подл. | Подпись и дата | Взам.инв.№

Альбом II

Типовой проект 408-32-5.87

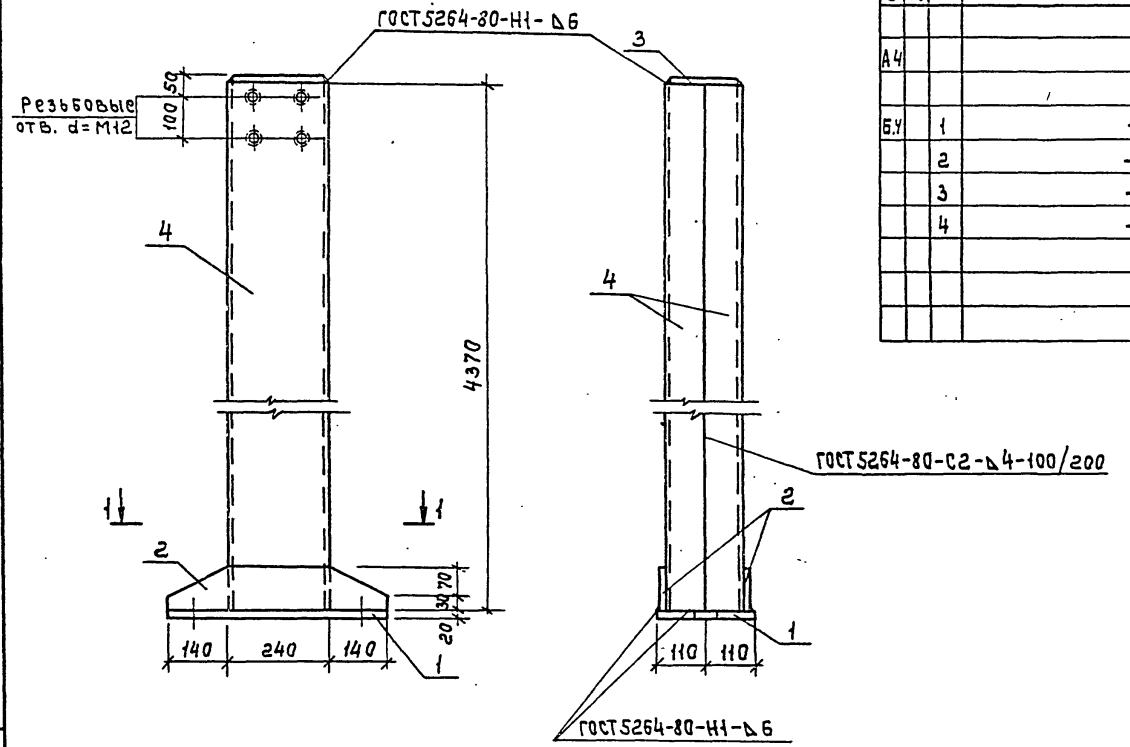

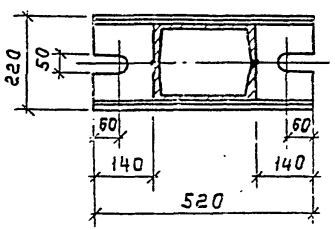

Формат	Зона	Поз.	Обозначение	Наименование	Кол.	Примечание
				Документация		
А4			-КЖИ.ТТ	Технические требования		
				Детали		
Б.Ч		1	-КЖИ.СФ1.1	Лист 20×220×520 ГОСТ19903-74*	1	18.0 кг
		2	-КЖИ.СФ1.2	Лист 8×100×520 ГОСТ19903-74*	2	3.3 кг
		3	-КЖИ.СФ1.3	Лист 8×170×230 ГОСТ19903-74*	1	2.5 кг
		4	-КЖИ.СФ1.4	Швеллер 24 ГОСТ 8240-72; ℓ=4370	2	104.9 кг
				Наплавленный металл 2%		

Привязан

Инв.№

ГИП	Шарова		ТП 408-32-5.87 КЖИ.СФ1
Н.контр.	Георгала		
Нач.ДСО-1	Прошин		Стойка СФ1
Гл.инж.	Лесовой		
Гл.спец.	Георгала		
Рук.гр.	Значко		
Исполн.	Значко		
Провер.	Георгала		

Стадия	Масса	Масштаб
РП	241.64кг	1:10
Лист 1	Листов 1	

ГИПРОБЫТПРОМ г. Москва

Инв.№ подл. | Подпись и дата | Взам.инв.№

Копировал

Формат А3 22033-02

Типовой проект 408-32-5.87 Альбом II

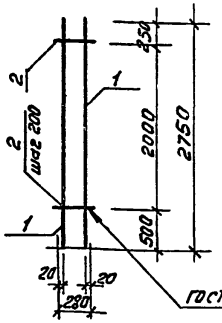

Формат	Зона	Поз.	Обозначение	Наименование	Кол.	Примечание
				Документация		
			-КЖИ, ТТ	Технические требования		
				Детали		
				Стержни отд. ГОСТ 5781-82*		
		1		ф 10 А III L = 2750	2	1.71 кг
		2		ф 8 А I L = 280	11	0,112 кг

Привязан

Инв. № подл. | Подпись и дата | Взам. инв. №

Инв. №

ГИП	Шарова	
Н. контр.	Георгиад	
Нач. КЖИ	Прошин	
Гл. инж.	Лесовой	
Гл. спец.	Георгиад	
Рук. гр.	Значко	
Исполн.	Милехин	
Пров.	Значко	

ТП 408-32-5.87 КЖИ.КР1

Каркас плоский КР1

Стадия	Масса	Масштаб
Р.П.	4.65	1:50
Лист 1	Листов 1	

ГИПРОБЫТПРОМ г. Москва

Копировал

Формат А4

Типовой проект 408-32-5.87 Альбом II

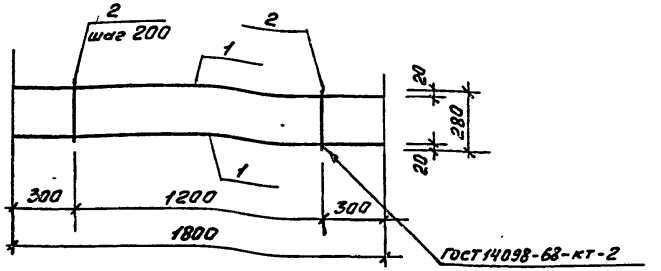

Формат	Зона	Поз.	Обозначение	Наименование	Кол.	Примечание
				Документация		
			-КЖИ. ТТ	Технические требования		
				Детали		
				Стержни отд. ГОСТ 5781-82*		
		1		ф 10 А III L = 1800	2	1.12 кг
		2		ф 8 А I L = 280	7	0,112 кг

Привязан

Инв. № подл. | Подпись и дата | Взам. инв. №

Инв. №

ГИП	Шарова	
Н. контр.	Георгиад	
Нач. КЖИ	Прошин	
Гл. инж.	Лесовой	
Гл. спец.	Георгиад	
Рук. гр.	Значко	
Исполн.	Милехин	
Пров.	Значко	

ТП 408-32-5.87 КЖИ.КР2

Каркас плоский КР2

Стадия	Масса	Масштаб
Р.П.	3.02	1:20
Лист 1	Листов 1	

ГИПРОБЫТПРОМ г. Москва

Копировал

Формат А4

Типовой проект 408-32-5.87 Альбом IV

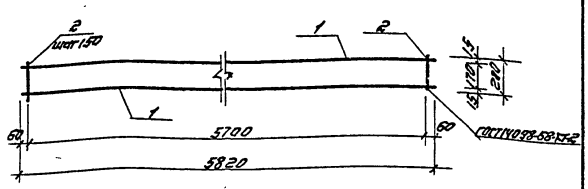

Поз.	Обозначение	Наименование	Кол.	Примечание
		Документация		
	КЖИ. ТТ	Технические требования		
		Детали		
		Стержни отд. ГОСТ 5781-82*		
1		ф 16 А III L = 5820	2	9,18
2		ф 8 А I L = 200	39	0,08

Привязан

Инв. №

Инв. № подл. | Подпись и дата | Взам. инв. №

ГИП	Шарова	
Н. контр.	Георгала	
Нач. ПКО	Прошин	
Гл. конс.	Песовой	
Гл. спец.	Георгала	
Рук. гр.	Значко	
Исполн.	Значко	
Провер.	Георгала	

ТП 408-32-5.87 КЖИ. КР 3

Каркас плоский КР 3

Стадия	Масса	Масштаб
Р.П.	21,48	1:25

Лист 1 Листов 1

ГИПРОБЫТПРОМ г. Москва

Копировал: Филоченко Формат А4

Типовой проект 408-32-5.87 Альбом IV

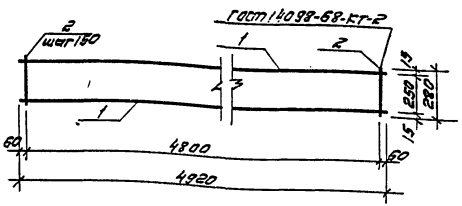

Поз.	Обозначение	Наименование	Кол.	Примечание
		Документация		
	КЖИ. ТТ	Технические требования		
		Детали		
		Стержни отд. ГОСТ 5781-82*		
1		ф 16 А III L = 4920	2	7,76
2		ф 8 А I L = 280	33	0,11

Привязан

Инв. №

Инв. № подл. | Подпись и дата | Взам. инв. №

ГИП	Шарова	
Н. контр.	Георгала	
Нач. ПКО	Прошин	
Гл. конс.	Песовой	
Гл. спец.	Георгала	
Рук. гр.	Значко	
Исполн.	Значко	
Провер.	Георгала	

ТП 408-32-5.87 КЖИ. КР 4

Каркас плоский КР 4

Стадия	Масса	Масштаб
Р.П.	19,15	1:25

Лист 1 Листов 1

ГИПРОБЫТПРОМ г. Москва

Копировал: Филоченко Формат А4

Альбом II

Типовой проект 408-32-5.87

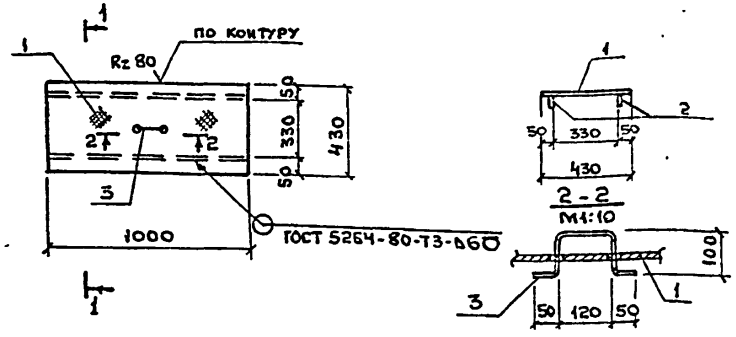

Формат	Зона	Поз.	Обозначение	Наименование	Кол.	Примечание
А4				Документация.		
			- КЖИ.ТТ	Технические требования.		
				Детали.		
Б4		1	- КЖИ.КЛ1.1	Лист ромб-О-ПН-5.0х430х1000	1	18.19
				Бст 3 кп2 гост 8568-77*		
		2	- КЖИ.КЛ1.2	Полоса $\frac{Б-6х60\ гост\ 103-76}{Ст3кп\ гост\ 380-71*}$ ℓ=1000	2	2.83
		3	- КЖИ.КЛ1.3	Ф10АI гост 5781-82*, ℓ=420	1	0.26

Привязан:

Инв.№

ГИП	Шарова	
Н.контр.	Георгала	
Нач.АСО-1	Прошин	
Гл.инж.	Лесовой	
Гл.спец.	Георгала	
Рук.гр.	Значко	
Исполн.	Значко	
Провер.	Георгала	

ТП 408-32-5.87 КЖИ.КЛ1

Крышка металлическая КЛ1

Стадия	Масса	Масштаб
РП	24.92	1:25
Лит.	Листов	

ГИПРОСЕЛЬПРОМ г. Москва

Взам.инв.№ | Подпись и дата | Инв.№ подл.

Коп. Бухтиева

Формат А4

Альбом II

Типовой проект 408-32-5.87

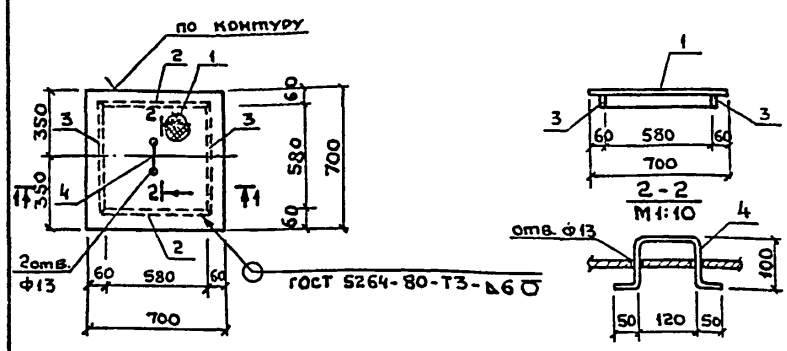

Формат	Зона	Поз.	Обозначение	Наименование	Кол.	Примечание
А4				Документация.		
			- КЖИ.ТТ	Технические требования.		
				Детали.		
Б4		1	- КЖИ.КЛ2.1	Лист ромб-О-ПН-5.0х700х700	1	20.73
				Бст 3кп2 гост 8568-77*		
				Полосы $\frac{Б-6х60\ гост\ 103-76}{Ст3кп\ гост\ 380-71*}$		
		2	- КЖИ.КЛ2.2	L=592	2	1.675
		3	- КЖИ.КЛ2.3	L=580	2	1.64
		4	- КЖИ.КЛ2.4	Ф10АI гост 5781-82* ℓ=420	1	0.26

Привязан:

Инв.№

ГИП	Шарова	
Н.контр	Георгала	
Нач.АСО-1	Прошин	
Гл.инж.АСО-1	Лесовой	
Гл.спец.	Георгала	
Исполн.	Значко	
Провер.	Георгала	

ТП 408-32-5.87 КЖИ.КЛ2

Крышка металлическая КЛ2

Стадия	Масса	Масштаб
РП	27.62	1:25
Лист	Листов 1	

ГИПРОСЕЛЬПРОМ г. Москва

Взам.инв.№ | Подпись и дата | Инв.№ подл.

Коп. Бухтиева

Формат А4

Типовой проект 408-32-5.87 Альбом II

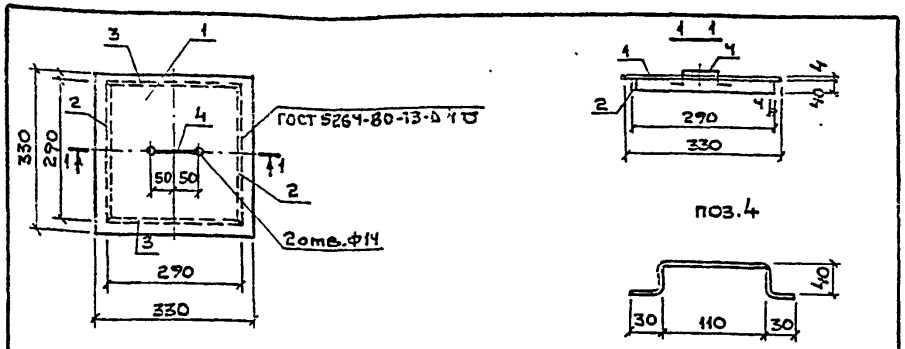

Формат	Зона	Поз.	Обозначение	Наименование	Кол.	Примечан.
				Документация.		
А4			-КЖИ.ТТ	Технические требования.		
				Детали.		
Б4		1	КЖИ.КЛ3.1	Лист Б-4х330 ГОСТ 19903-74* / Ст3кп2 ГОСТ 380-71* L=330	1	3.42
				Полосы Б-4х40 ГОСТ 103-76 / Ст3кп2 ГОСТ 380-71*		
		2	-КЖИ.КЛ3.2	L=282	2	0,36
		3	-КЖИ.КЛ3.3	L=290	2	0,37
		4	-КЖИ.КЛ3.4	Ф10АI ГОСТ 5781-82* L=250	1	0.15

Привязан:

Инв.№

Взам.инв.№ | Подпись и дата | Инв.№ подл.

ГИП	Шарова	
Н.контр.	Георгала	
Нач.АСО-1	Прошин	
Гл.инж.	Лесовой	
Гл.спец.	Георгала	
Рук.гр.	Значко	
Исполн.	Значко	
Провер.	Георгала	

ТП 408-32-5.87 КЖИ.КЛ3

Крышка металлическая КЛ3

Стадия	Масса	Масштаб
РП	5.03	1:10

Лист 1 Листов 1

ГИПРОСЫТПРОМ г. Москва

Коп. Буханова Формат А4

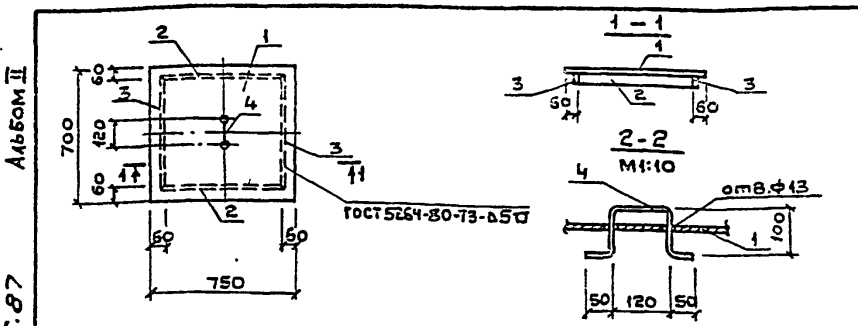

Формат	Зона	Поз.	Обозначение	Наименование	Кол.	Примеч.
				Документация.		
А4			-КЖИ.ТТ	Технические требования		
				Детали.		
Б4		1	-КЖИ.КЛ4.1	Лист РомБ-О-ПН-5,0х700х750 / БСт3кп2 ГОСТ 8568-77*	1	29.61кг
				Полосы Б-6х60 ГОСТ 103-76 / Ст3кп2 ГОСТ 380-71*		
Б4		2	-КЖИ.КЛ4.2	L=642	2	1.82кг
Б4		3	-КЖИ.КЛ4.3	L=580	2	1.64кг
Б4		4	-КЖИ.КЛ4.4	Ф10АI ГОСТ 5781-82* L=420	1	0,26кг

Привязан:

Инв.№

Взам.инв.№ | Подпись и дата | Инв.№ подл.

ГИП	Шарова	
Н.контр.	Георгала	
Нач.АСО-1	Прошин	
Гл.инж.	Лесовой	
Гл.спец.	Георгала	
Рук.гр.	Значко	
Исполн.	Значко	
Провер.	Георгала	

ТП 408-32-5.87 КЖИ.КЛ4

Крышка металлическая КЛ4

Стадия	Масса	Масштаб
РП	36,53	1:25

Лист 1 Листов 1

ГИПРОСЫТПРОМ г. Москва

Коп. Буханова Формат А4

22033-02

Типовой проект 408-32.87 Альбом II

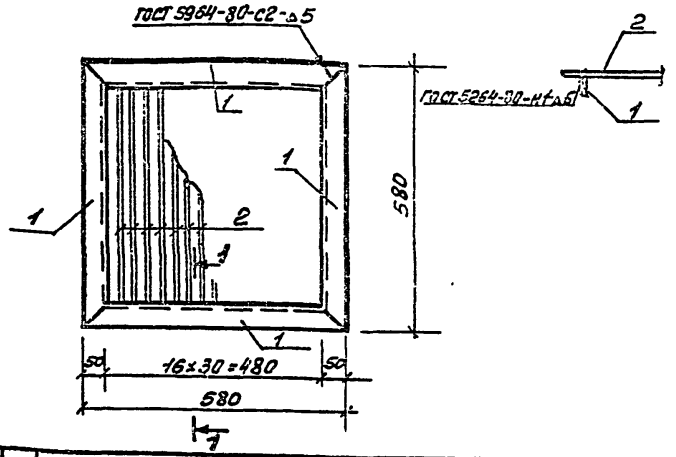

Формат	Зона	Поз.	Обозначение	Наименование	Кол.	Примечание
				Документация		
А4			-КЖИ.ТТ	Технические требования		
				Детали		
Б4		1	-КЖИ..МР1.1	Уголок 5-50×50×5 ГОСТ 8509-72* ℓ=580 Ст3кп2 ГОСТ 380-71*	4	2,19
Б4		2	-КЖИ.МР1.2	ф8АI ГОСТ 5781-82* ℓ=480	17	0,21

Привязан

Инв. №

Взам. инв. №

Подпись и дата

Инв. № подл.

ГИП	Шарова		ТП 408-32-5.87 КЖИ.МР1
Н. контр.	Георгала		
Нач.АОП	Прошин		Рама МР1
Гл.инж.	Лесовой		Стадия Масса Масштаб
Гл.спец.	Георгала		Р.П. 12.32 1:10
Рук.гр.	Значко		Лист 1 Листов 1
Конс.	Значко		ГИПРОСЕЛЬПРОМ г. Москва
Нач.сект.	Георгала		

Копировал

Формат А4

Типовой проект 408-32.87 Альбом II

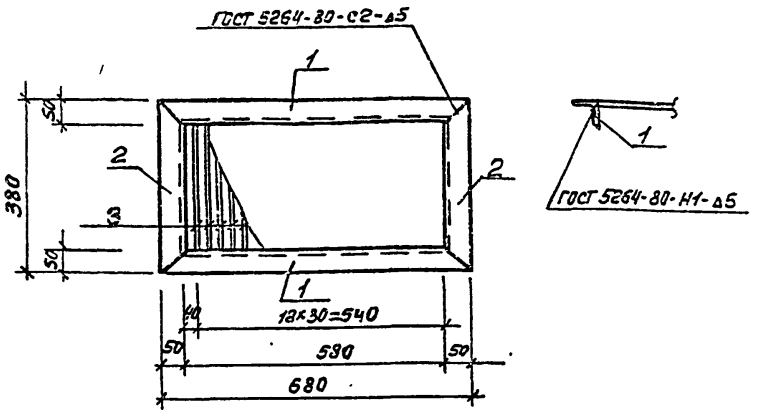

Формат	Зона	Поз.	Обозначение	Наименование	Кол.	Примечание
				Документация		
А4			-КЖИ.ТТ	Технические требования		
				Детали		
				Уголок 6-50×50×5 ГОСТ 8509-72* Ст3кп2 ГОСТ 380-71*		
Б4		1	-КЖИ.МР2.1	L=680	2	2,56кг
Б4		2	-КЖИ.МР2.2	L=380	2	1.43кг
Б4		3	-КЖИ.МР2.3	ф8АI ГОСТ 5781-82* L=280	20	0.13кг

Привязан

Инв. №

Взам. инв. №

Подпись и дата

Инв. № подл.

ГИП	Шарова		ТП 408-32-5.87 КЖИ.МР2
Н. контр.	Георгала		
Нач.АОП	Прошин		Рама МР2
Гл.инж.	Лесовой		Стадия Масса Масштаб
Гл.спец.	Лесовой		Р.П. 10.3 1:10
Рук.гр.	Значко		Лист 1 Листов 1
Конс.	Значко		ГИПРОСЕЛЬПРОМ г. Москва
Нач.сект.	Георгала		

Копировал

Формат А4

Типовой проект 408-32-5.87 Альбом II

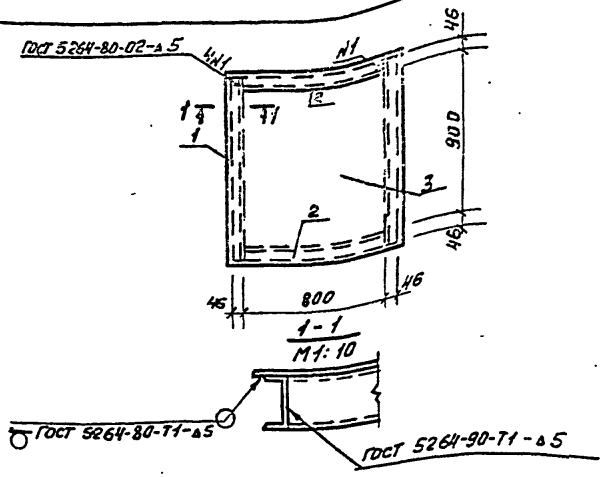

Формат	Зона	Поз.	Обозначение	Наименование	Кол.	Примечание
				Документация		
А4			-КЖИ.ТТ	Технические требования		
				Детали		
				Швеллер 10 ГОСТ 8240-72 / Ст.3 ГОСТ 380-71*		
		1	-КЖИ.МР3.1	L=992	2	3.52кг
		2	-КЖИ.МР3.2	L=800	2	6.87кг
		3	-КЖИ.МР3.3	лист 6-5х1000 ГОСТ 19903-74* / Ст.3 кп2 ГОСТ 380-71* l=1100	1	43.23кг

Привязан

Инв.№

Взам.инв.№ | Подпись и дата | Инв.№подл.

ГИП	Шарова	
Н.контр.	Георгала	
Нач.КСО-1	Прошин	
Гл.инж.	Лесовой	
Гл.спец.	Георгала	
Рук.гр.	Значко	
Исполн.	Значко	
Провер.	Георгала	

ТП 408-32-5.87 КЖИ.МР3

Рама МР3

Стадия	Масса	Масштаб
Р.П.	740кг	1:25

Лист 2 Листов 7

ГИПРОБЫТПРОМ г. Москва

Копировал

Формат А4

Типовой проект 408-32-5.87 Альбом II

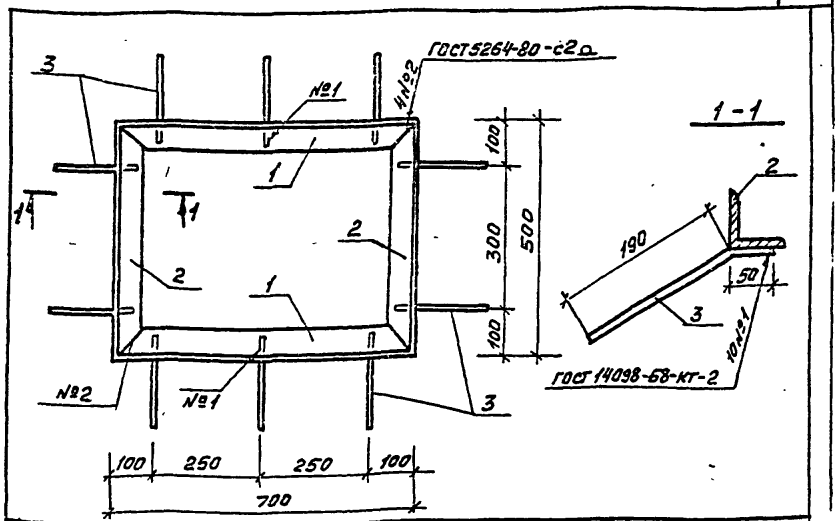

Формат	Зона	Поз.	Обозначение	Наименование	Кол.	Примечание
				Документация		
А4			-КЖИ.ТТ	Технические требования		
				Детали		
				Уголок Б-63х63х5 ГОСТ 8509-72* / Ст.3 кп2 ГОСТ 380-71*		
Б4	1		-КЖИ.МР4.1	L=700	2	3.37кг
Б4	2		-КЖИ.МР4.2	L=500	2	2.41кг
Б4	3		-КЖИ.МР4.3	ф8 AIII ГОСТ 5781-82* l=240	10	0.1кг

Привязан

Инв.№

Взам.инв.№ | Подпись и дата | Инв.№подл.

ГИП	Шарова	
Н.контр.	Георгала	
Нач.КСО-1	Прошин	
Гл.инж.	Лесовой	
Гл.спец.	Георгала	
Рук.гр.	Значко	
Исполн.	Милёхин	
Провер.	Значко	

ТП 408-32-5.87 КЖИ.МР4

Рама МР4

Стадия	Масса	Масштаб
Р.П.	12.56	1:10

Лист 1 Листов 1

ГИПРОБЫТПРОМ г. Москва

Копировал

Формат А4

Типовой проект 408-32-5.87 Альбом II

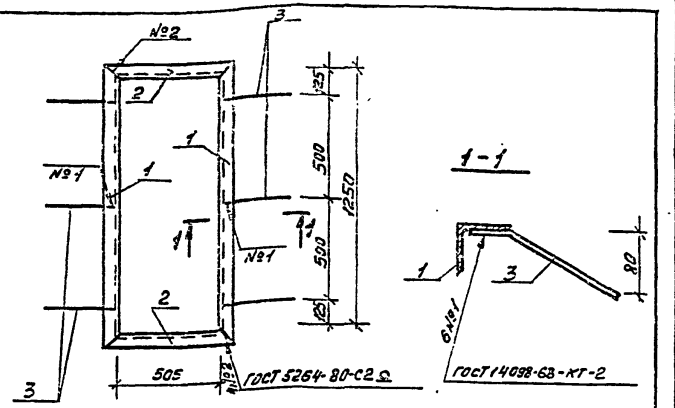

Формат	Зона	Поз.	Обозначение	Наименование	Кол.	Примечание
				Документация		
А4			-КЖИ.ТТ	Технические требования		
				Детали		
				Уголок Б-63×63×5 ГОСТ 8509-72* Ст.3кп ГОСТ 535-79*		
Б4		1	-КЖИ.МР5.1	L=1250	2	6.01кг
Б4		2	-КЖИ.МР5.2	L=630	2	3.03кг
Б4		3	-КЖИ.МР 5.3	ф8АI ГОСТ 5781-82* L=200	6	0.08кг

Привязан

Инв.№

ГИП	Шарова	
Н.контр.	Георгала	
Нач.КБ-1	Прошин	
Гл.инж.	Лесовой	
Гл.спец.	Георгала	
Рук.гр.	Значко	
Исполн.	Милёхин	
Провер.	Значко	

ТП 408-32-5.87 КЖИ.МР5

Рама МР5

Стадия	Масса	Масштаб
Р.П.	18.56кг	1:27
Лист 1	Листов 1	

ГИПРОВЫТПРОМ г. Москва

Инв.№ подл. | Подпись и дата | Взам.инв.№

Копировал

Формат А4

Типовой проект 408-32-5.87 Альбом II

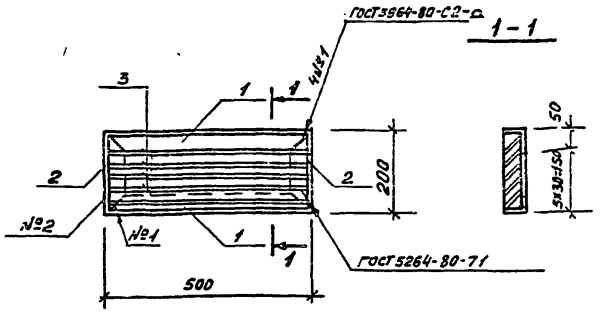

Формат	Зона	Поз.	Обозначение	Наименование	Кол.	Примечание
				Документация		
А4			-КЖИ.ТТ	Технические требования		
				Детали		
				Уголок Б-50×50×5 ГОСТ 8509-72* Ст.3кп ГОСТ 535-79*		
Б4		1	-КЖИ.ЖР2.1	L=500	2	1.89кг
Б4		2	-КЖИ.ЖР2.2	L=200	2	0.75кг
Б4		3	-КЖИ.ЖР2.3	Полоса Б-4×50 ГОСТ 103-76 Ст.3кп 535-79* L=490	5	0.77кг

Привязан

Инв.№

ГИП	Шарова	
Н.контр.	Георгала	
Нач.КБ-1	Прошин	
Гл.инж.	Лесовой	
Гл.спец.	Георгала	
Рук.гр.	Значко	
Исполн.	Милёхин	
Провер.	Значко	

ТП 408-32-5.87 КЖИ.ЖР2

Решётка жалюзийная №№2

Стадия	Масса	Масштаб
Р.П.	9.13кг	1:10
Лист 1	Листов 1	

ГИПРОВЫТПРОМ г. Москва

Инв.№ подл. | Подпись и дата | Взам.инв.№

Копировал

Формат А4

Типовой проект 408-32-5.87 Альбом II

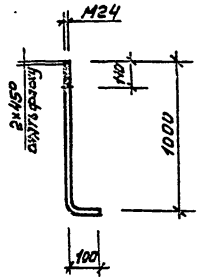

Привязан

Инв. №

ГИП	Шарова	
Н. контр.	Георгала	
Нач. АСО-1	Прошин	
Гл. инж.	Лесовой	
Гл. спец.	Георгала	
Рук. гр.	Значко	
Исполн.	Значко	
Провер.	Георгала	

ТП 408-32-5.87 КЖИ. А1

Анкер А1

Стадия	Масса	Масштаб
Р.П.	3.90	1:20

Лист 1 Листов 1

Круг 82и ГОСТ 2590-74* / 35 ГОСТ 1050-74** ℓ=1400

ГИПРОБЫТПРОМ г. Москва

Коп. Ризван Формат А4

Взам. инв. №

Инв. № подл. Подпись и дата

Типовой проект 408-32-5.87 Альбом II

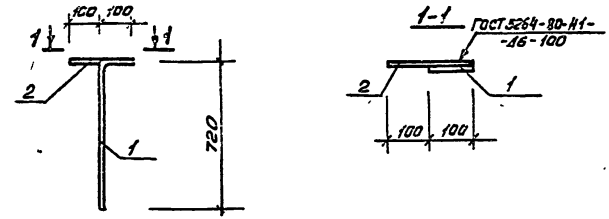

Формат	Зона	Поз.	Обозначение	Наименование	Кол.	Примечание
				Документация		
А4			-КЖИ.ТТ	Технические требования		
				Детали		
Б4		1	-КЖИ.А2.1	ф10АI ГОСТ 5781-82* ℓ=820	1	0.51кг
Б4		2	-КЖИ.А2.2	ф10АI ГОСТ 5781-82* ℓ=200	1	0.12кг

Привязан

Инв. №

ГИП	Шарова	
Н. контр.	Георгала	
Нач. АСО-1	Прошин	
Гл. инж.	Лесовой	
Гл. спец.	Георгала	
Рук. гр.	Значко	
Исполн.	Значко	
Провер.	Георгала	

ТП 408-32-5.87 КЖИ. А2

Анкер А2

Стадия	Масса	Масштаб
Р.П.	0.63кг	1:20

Лист 1 Листов 1

ГИПРОБЫТПРОМ г. Москва

Коп. Ризван Формат А4

Взам. инв. №

Инв. № подл. Подпись и дата

Типовой проект 408-32-5.87 Альбом II

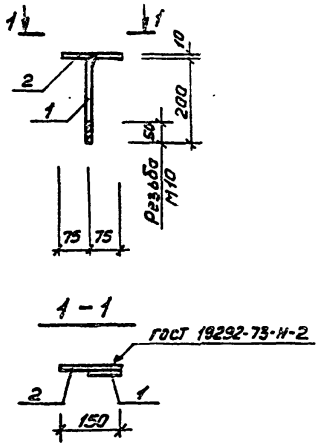

Формат	Зона	Поз.	Обозначение	Наименование	Кол.	Примечание
				Документация		
А4			-КЖИ.ТТ	Технические требования		
				Детали		
Б4		1	-КЖИ.А3.1	Круг В10 ГОСТ 2590-71* ℓ=280	1	0,17кг
Б4		2	-КЖИ.А3.2	ф10 АI ГОСТ 5781-82* ℓ=150	1	0,09кг

Привязан

Инв.№

ГИП	Шарова	
Н.контр.	Георгала	
Нач.АСО-1	Прошин	
Гл.инж.	Лесовой	
Гл.спец.	Георгала	
Рук.гр.	Значко	
Исполн.	Милёхин	
Провер.	Значко	

ТП 408-32-5.87 КЖИ.А3

Анкер А3

Стадия	Масса	Масштаб
Р.П.	0,25кг	1:10

Лист 1 Листов 1

ГИПРОБЫТПРОМ г. Москва

Взам. инв.№ | Подпись и дата | Инв.№ подл.

Кол. Ризван Формат А4

Типовой проект 408-32-5.87 Альбом II

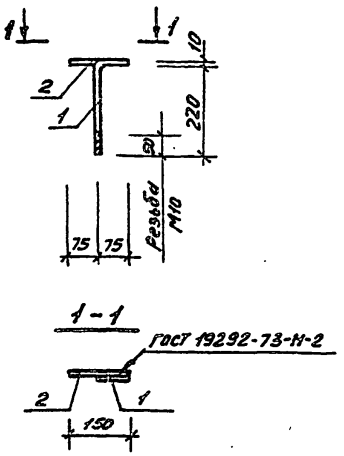

Формат	Зона	Поз	Обозначение	Наименование	Кол.	Примечание
				Документация		
А4			-КЖИ.ТТ	Технические требования		
				Детали		
Б4		1	-КЖИ.А4.1	Круг В10 ГОСТ 2590-71* ℓ=300	1	0,19кг
Б4		2	-КЖИ.А4.2	ф10 АI ГОСТ 5781-82* ℓ=150	1	0,09кг

Привязан

Инв.№

ГИП	Шарова	
Н.контр.	Георгала	
Нач.АСО-1	Прошин	
Гл.инж.	Лесовой	
Гл.спец.	Георгала	
Рук.гр.	Значко	
Исполн.	Милёхин	
Провер.	Значко	

ТП 408-32-5.87 КЖИ.А4

Анкер А4

Стадия	Масса	Масштаб
Р.П.	0,28кг	1:10

Лист 1 Листов 1

ГИПРОБЫТПРОМ г. Москва

Взам. инв.№ | Подпись и дата | Инв.№ подл.

Кол. Ризван Формат А4

Типовой проект 408-32-5.87 Альбом II

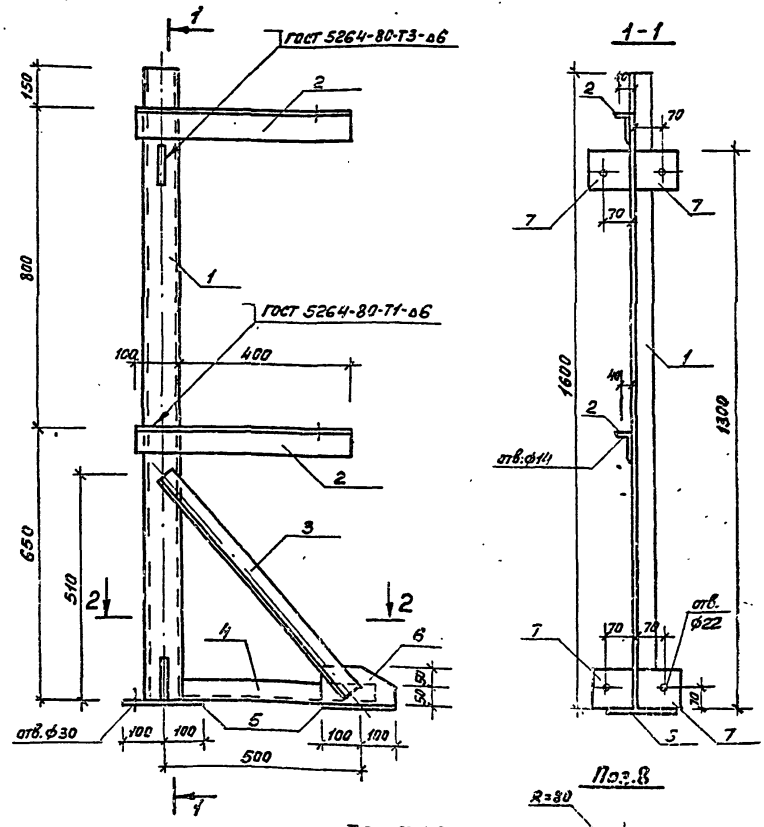

Формат	Зона	Поз.	Обозначение	Наименование	Кол.	Примечание
				Документация		
А4			-КЖИ.ТТ	Технические требования		
				Детали		
Б4		1	-КЖИ.Оп 1.1	Швеллер 8 ГОСТ 8240-72 / L=1600 Ст.3кп2 ГОСТ 380-71*	1	11,3 кг
Б4		2	-КЖИ.Оп 1.2	Уголок Б-75×50×5 ГОСТ 8510-72* / L=500 Ст.3кп2 ГОСТ 380-71*	2	2,4 кг
				Уголок Б-50×50×5 ГОСТ 8510-72* / Ст.3кп2 ГОСТ 380-71*		
Б4		3	-КЖИ.Оп 1.3	L=670	1	2,52 кг
Б4		4	-КЖИ.Оп 1.4	L=500	1	1,9 кг
Б4		5	-КЖИ.Оп 1.5	Полоса Б-12×200 ГОСТ 103-76 / L=200 Ст.3кп2 ГОСТ 380-71*	2	3,8 кг
Б4		6	-КЖИ.Оп 1.6	Полоса Б-8×100 ГОСТ 103-76 / L=200 Ст.3кп2 ГОСТ 380-71*	1	1,5 кг
Б4		7	-КЖИ.Оп 1.7	Полоса Б-8×120 ГОСТ 103-76 / L=130 Ст.3кп2 ГОСТ 380-71*	4	1,05 кг
Б4		8	-КЖИ.Оп 1.8	Полоса Б-4×40 ГОСТ 103-76 / L=570 Ст.3кп2 ГОСТ 380-71*	2	0,72 кг
Б4		9	-КЖИ.Оп 1.9	Полоса Б-16×50 ГОСТ 103-76 / L=80 Ст.3кп2 ГОСТ 380-71*	2	0,5 кг
				Болт М12 С>30 ГОСТ 7798-70*.	4	–
				Гайка М12 ГОСТ 5915-70*	4	–

ГИП	Шарова	
Н.контр.	Георгала	
Нач.АСО-1	Прошин	
Гл.инж.	Лесовой	
Гл.спец.	Георгала	
Рук.гр.	Значко	
Исполн.	Милёхин	
Провер.	Значко	

ТП 408-32-5.87 КЖИ.Оп1

Опора Оп 1

Стадия	Масса	Масштаб
Р.П.	36,26кг	1:10
Лист 1	Листов 1	

ГИПРОСЫТПРОМ г. Москва

Инв.№ подл. | Подпись и дата | Взам.инв.№

Копировал

Формат А3

2203-02

Типовой проект 408-32-5.87 Альбом II

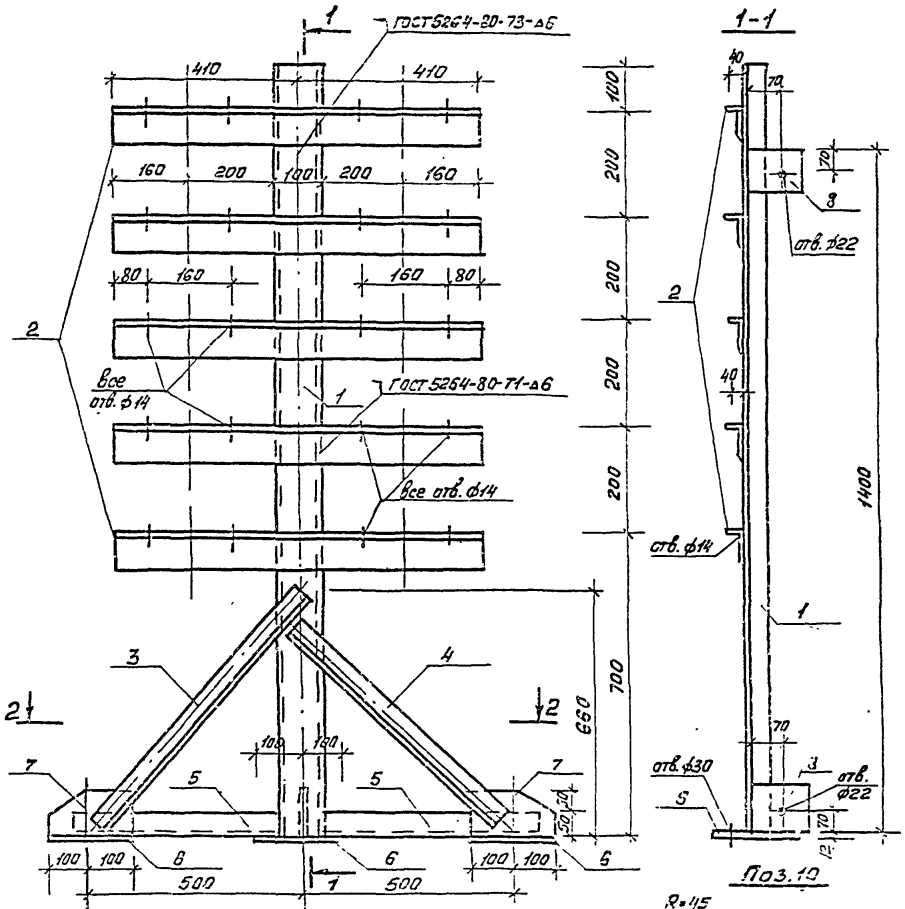

Формат	Зона	Поз.	Обозначение	Наименование	Кол.	Примечание
				Документация		
А4			-КЖИ.ТТ	Технические требования		
				Детали		
Б4		1	-КЖИ. Оп 2.1	Швеллер 10 ГОСТ 8240-72 / Ст3кп2 ГОСТ 380-71* L=1600	1	13.7кг
Б4		2	-КЖИ. Оп 2.2	Уголок Б-90×56×6 ГОСТ 8510-72* / Ст.3кп2 ГОСТ 380-71* L=820	5	5.5кг
				Уголок Б-50×50×5 ГОСТ 8509-72* / Ст.3кп2 ГОСТ 380-71*		
Б4		3	-КЖИ. Оп 2.3	L=720	1	2.7кг
Б4		4	-КЖИ. Оп 2.4	L=650	1	2,5кг
Б4		5	-КЖИ. Оп 2.5	L=500	2	1.9кг
Б4		6	-КЖИ. Оп 2.6	Полоса Б-12×200 ГОСТ 103-76 / Ст3кп2 ГОСТ 380-71* L=200	3	3.3кг
Б4		7	-КЖИ. Оп 2.7	Полоса Б-8×100 ГОСТ 103-76 / Ст3кп2 ГОСТ 380-71* L=200	2	1.5кг
Б4		8	-КЖИ. Оп 2.8	Полоса Б-8×120 ГОСТ 103-76 / Ст3кп2 ГОСТ 380-71* L=150	2	1.05кг
Б4		9	-КЖИ. Оп 2.9	Полоса Б-16×50 ГОСТ 103-76 / Ст.3кп2 ГОСТ 380-71* L=80	3	0,5кг
Б4		10	-КЖИ. Оп 2.10	Полоса Б-4×80 ГОСТ 103-76 / Ст3кп2 ГОСТ 380-71* L=400	10	0,5кг
				Болт М12 В.30 ГОСТ 7798-70*	20	-
				Гайка М12 ГОСТ 5915-70*	20	-

ГИП	Шарова	
Н. контр.	Георгала	
Нач. АСО-1	Прошин	
Гл. инж.	Лесовой	
Гл. спец.	Георгала	
Рук. гр.	Значко	
Исполн.	Милёхин	
Провер.	Значко	

Привязан:

Инв. N подл. | Подпись и дата | Взам. инв. N

ТП 408-32-5.87 КЖИ. Оп 2

Опора Оп 2

Стадия	Масса	Масштаб
Р.П.	69.4	1:10

Лист 1 Листов 1

ГИПРОБЫТПРОМ г. Москва

Кол. Ризбан

Формат А3

21033-02

Типовой проект 408-32-5.87 Альбом II

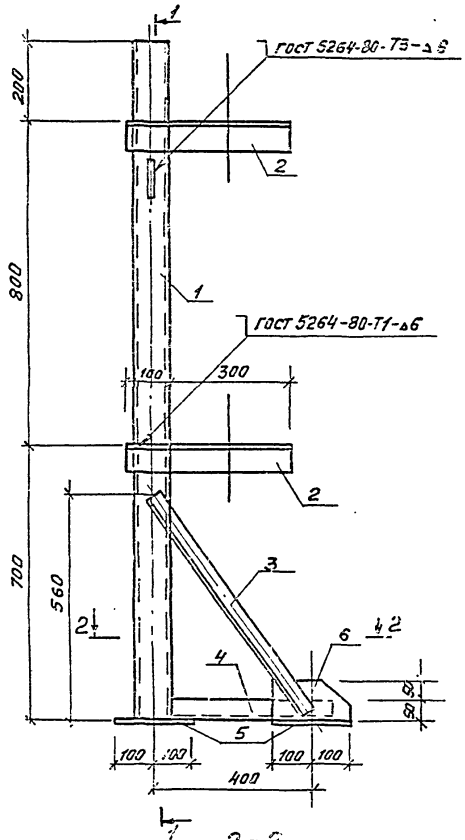

2-2

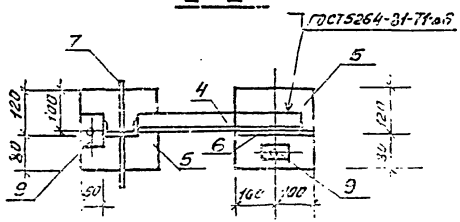

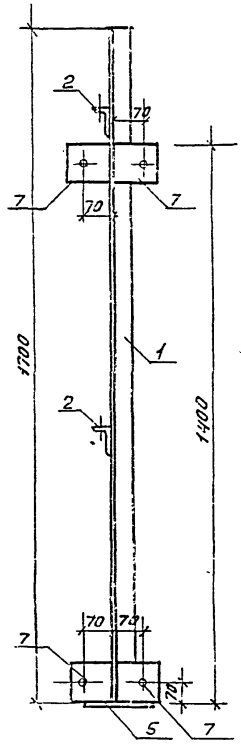

Поз. 8

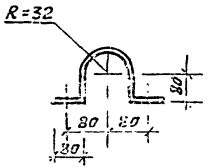

Формат	Зона	Поз.	Обозначение	Наименование	Кол.	Примечание
				Документация		
А4			-КЖИ.ТТ	Технические требования		
				Детали		
Б4		1	-КЖИ. Оп 3.1	Швеллер 8 ГОСТ 8240-72		
				L=1700 Ст3кп2 ГОСТ 380-71*	1	12.0кг
Б4		2	-КЖИ. Оп 3.2	Уголок Б-75×50×5 ГОСТ 8510-72*		
				L=400 Ст3кп2 ГОСТ 380-71*	2	1,92кг
				Уголок Б-50×50×5 ГОСТ 8509-72*		
				Ст.3кп 2 ГОСТ 380-71*		
Б4		3	-КЖИ. Оп 3.3	L=660	1	2,49кг
Б4		4	-КЖИ Оп 3.4	L=400	1	0,51кг
Б4		5	-КЖИ. Оп 3.5	Полоса Б-12×200 ГОСТ 103-76	2	3.8кг
				L=200 Ст.3кп2 ГОСТ 380-71*		
Б4		6	-КЖИ. Оп 3.6	Полоса Б-8×100 ГОСТ 103-76		
				L=200 Ст.3кп2 ГОСТ 380-71*	1	1.5кг
Б4		7	-КЖИ. Оп 3.7	Полоса Б-8×120 ГОСТ 103-76		
				L=130 Ст.3кп2 ГОСТ 380-71*	4	1,05кг
Б4		8	-КЖИ. Оп 3.8	Полоса Б-4×40 ГОСТ 103-76	2	0.53кг
				L=420 Ст.3кп2 ГОСТ 380-71*		
Б4		9	-КЖИ. Оп 3,9	Полоса Б-16×50 ГОСТ 103-76	2	0,5кг
				L=80 Ст.3кп2 ГОСТ 380-71*		
				Болт М12, l=30 ГОСТ 7798-70*	4	–
				Гайка М12 ГОСТ 5915-70*	4	–

ГИП	Шарова	
Н.контр.	Георгала	
Нач.БСП-1	Прошин	
Гл.инж.	Лесовой	
Гл.спец.	Георгала	
Рук.гр.	Значко	
Исполн.	Значко	
Провер.	Георгала	

Привязан

Инв. №

ТП 408-32-5.87 КЖИ. Оп 3

Опора Оп 3

Стадия	Масса	Масштаб
Р.П.	34.20кг	1:10

Лист 1 Листов 1

ГИПРОБЫТПРОМ г. Москва

Инв. № подл. | Подпись и дата | Взам. инв. №

Кол. Развал

Формат А3

12033-02

Типовой проект 408-32-5.87 Альбом II

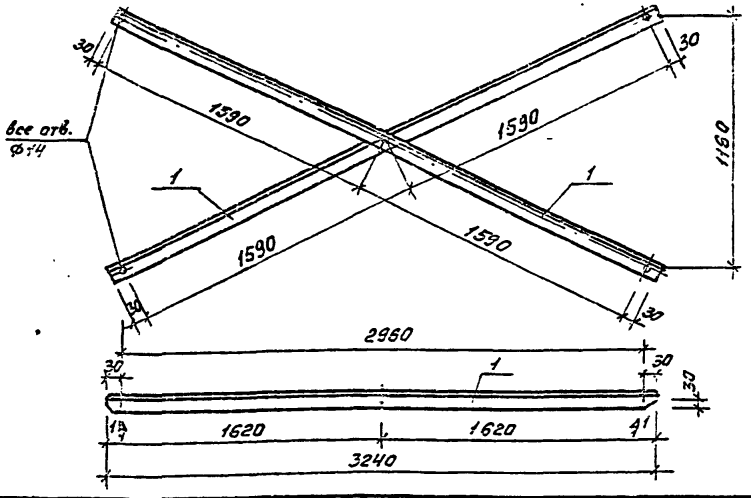

Обозначение			Наименование	Кол.	Примечание
			Документация		
А4		-КЖИ.ТТ	Технические требования		
			Детали		
Б4	1	-КЖИ.СВ1.1	Уголок Б-75×50×5 ГОСТ 8510-72* / Ст3кп ГОСТ 380-71* L=3240	2	15.52кг
			Болт М12 ℓ=40 ГОСТ 7798-70*	1	–
			Гайка М12 ГОСТ 5915-70*	2	–

Привязан

Инв.№

ГИП	Шарова	
Н. контр.	Георгиев	
Нач. АСО-1	Прошин	
Гл. инж.	Лесовой	
Гл. спец.	Георгиев	
Рук. гр.	Значко	
Исполн.	Милёхин	
Провер.	Значко	

ТП 408-32-5.87 КЖИ, СВ1

Связь СВ1

Стадия	Масса	Масштаб
Р.П.	31.04кг	1:25

Лист 1 Листов 1

ГИПРОБЫТПРОМ г. Москва

Инв.№ подл. | Подпись и дата | Взам. инв.№

Кол. Ризван

Формат А4

Типовой проект 408-32-5.87 Альбом II

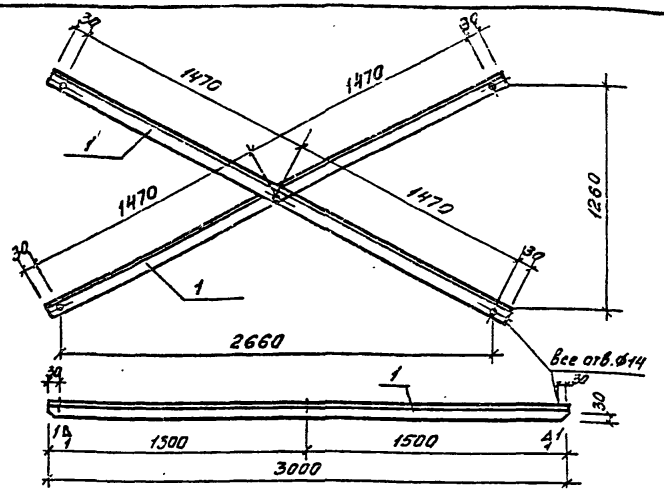

Формат	Зона	Поз.	Обозначение	Наименование	Кол.	Примечание
				Документация		
А4			-КЖИ.ТТ	Технические требования		
				Детали		
Б4	1		-КЖИ.СВ2.1	Уголок Б-75×50×5 ГОСТ 8510-72* / Ст3кп ГОСТ 380-71* L=3000	2	14.37кг
				Болт М12 ℓ=40 ГОСТ 7798-70*	1	–
				Гайка М12 ГОСТ 5915-70*	2	–

Привязан

Инв.№

ГИП	Шарова	
Н. контр.	Георгиев	
Нач. АСО-1	Прошин	
Гл. инж.	Лесовой	
Гл. спец.	Георгиев	
Рук. гр.	Значко	
Исполн.	Милёхин	
Провер.	Значко	

ТП 408-32-5.87 КЖИ. СВ2

Связь СВ2

Стадия	Масса	Масштаб
Р.П.	28.74кг	1:25

Лист 1 Листов 1

ГИПРОБЫТПРОМ г. Москва

Инв.№ подл. | Подпись и дата | Взам. инв.№

Кол. Ризван

Формат А4

Типовой проект 408-32-5.87 Альбом II

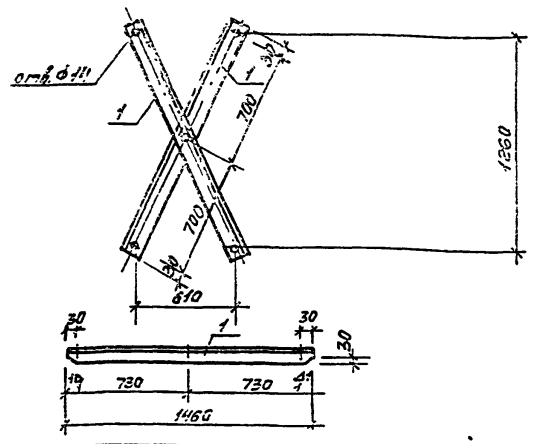

Формат	Зона	Поз.	Обозначение	Наименование	Кол.	Примечание
				Документация		
А4			-КЖИ.ТТ	Технические требования		
				Детали		
Б4		1	-КЖИ.СВ3.1	Уголок Б-75×50×5 ГОСТ 8510-72* Ст3кп2 ГОСТ 380-71* L=1460	2	7.0 кг
				Болт М12 С-40 ГОСТ 7798-70*	1	-
				Гайка М12 ГОСТ 5915-70*	2	-

Привязан

Инв. №

Взам. инв. №

Подпись и дата

Инв. № подл.

ГИП	Шарова	
Н. контр.	Георгиев	
Нач. АСО-1	Прошин	
Гл. инж.	Песовой	
Гл. спец.	Георгиев	
Рук. гр.	Значко	
Исполн.	Значко	
Пробер	Георгиев	

ТП 408-32-5.87 КЖИ. СВ-3

Связь СВ3

Стадия	Масса	Масштаб
Р.П.	14.0кг	1:25

Лист 1 Листов 1

ГИПРОСЫТПРОМ г. Москва

Кол. Ризван

Формат А4

Типовой проект 408-32-5.87 Альбом II

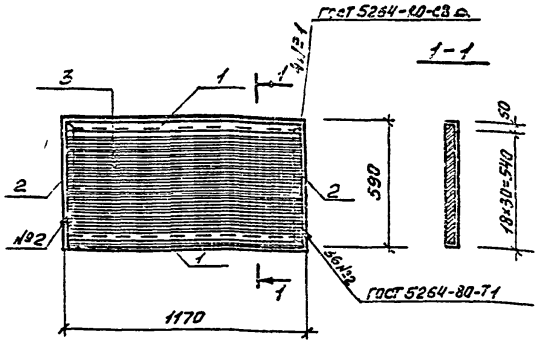

Формат	Зона	Поз.	Обозначение	Наименование	Кол.	Примечание
				Документация		
А4			-КЖИ.ТТ	Технические требования		
				Детали		
				Уголок Б-50×50×5 ГОСТ 8509-72* Ст.3 кп2 ГОСТ 535-79*		
Б4		1	-КЖИ.ЖР 1.1	L=1170	2	4.41кг
Б4		2	-КЖИ.ЖР 1.2	L=590	2	2.22кг
Б4		3	-КЖИ.ЖР 1.3	Полоса Б-4×50 ГОСТ 103-76 Ст.3 кп2 ГОСТ 535-79* L=1160	18	1.32 кг

Привязан

Инв. №

Взам. инв. №

Подпись и дата

Инв. № подл.

ГИП	Шарова	
Н. контр.	Георгиев	
Нач. АСО-1	Прошин	
Гл. инж.	Песовой	
Гл. спец.	Георгиев	
Рук. гр.	Значко	
Исполн.	Милёхин	
Пробер	Значко	

ТП 408-32-5.87 КЖИ. ЖР 1

Решётка жалюзийная ЖР1

Стадия	Масса	Масштаб
Р.П.	46.02кг	1:20

Лист 1 Листов 1

ГИПРОСЫТПРОМ г. Москва

Кол. Ризван

Формат А4

Типовой проект 408-32-5.87 Альбом II

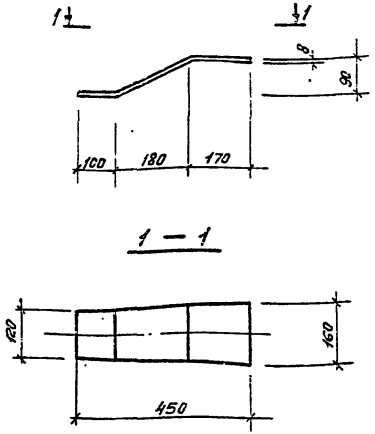

Привязан

Инв. №

ГИП	Шарова		
Н. контр.	Георгиева		
Нач. АОП	Прошин		
Гл. инж.	Песовой		
Гл. спец.	Георгиева		
Рук. гр.	Значко		
Исполн.	Значко		
Пров.	Георгиева		

ТП 408-32-5.87 КЖИ. МС1

Изделие соединительное МС1

Стадия	Масса	Масштаб
Р.П.	4,52кг	1:10

Лист 1 Листов 1

Полоса Б8х160 ГОСТ 103-76
L=450 Вст3кп2 ГОСТ 380-76

ГИПРОБЫТПРОМ г. Москва

Инв. № подл. | Подпись и дата | Взам. инв. №

Коп. Рязвам

Формат А4

Типовой проект 408-32-5.87 Альбом II

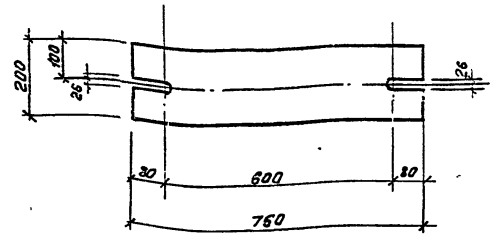

Привязан

Инв. №

ГИП	Шарова		
Н. контр.	Георгиева		
Нач. АОП	Прошин		
Гл. инж.	Песовой		
Гл. спец.	Георгиева		
Рук. гр.	Значко		
Исполн.	Значко		
Пров.	Георгиева		

ТП 408-32-5.87 КЖИ. МС2

Изделие соединительное МС2

Стадия	Масса	Масштаб
Р.П.	23,86кг	1:10

Лист 1 Листов 1

Полоса Б20х200 ГОСТ 103-76
L=760 Вст3кп2 ГОСТ 380-76

ГИПРОБЫТПРОМ г. Москва

Инв. № подл. | Подпись и дата | Взам. инв. №

Коп. Рязвам

Формат А4

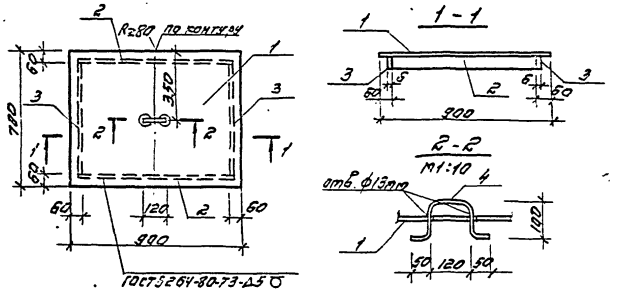

Формат	Зона	Поз	Обозначение	Наименование	Кол.	Примечание
А4				Документация		
			—КЖИ. Т.Т	Технические требования		
				Детали		
Б4		1	—КЖИ. КЛ5.1	Лист ромБ.-0-ПН-50×700×900		
				6 Ст3кп2 ГОСТ 8568-77*	1	35,53кг
				Полосы Б-6×60 ГОСТ 103-76 / Ст3кп ГОСТ 380-71*		
Б4		2	—КЖИ. КЛ5.2	L=792	2	2,24
Б4		3	—КЖИ. КЛ5.3	L=580	2	1,64кг
Б4		4	—КЖИ. КЛ5.4	ф10АI ГОСТ 5781-82* e=420	1	0,26кг

В целях огнезащиты предусмотреть покрытие слоем 4мм из ВПМ-2 (ГОСТ 25131-82).

Привязан

Инв. №

ГИП	Шарова	
Н.контр.	Георгала	
Нач.АСО-1	Прошин	
Гл.инж.	Лесовой	
Гл.спец.	Георгала	
Исполнит.	Малёхин	
Провер.	Значко	

ТП 408-32-5.87 КЖИ. КЛ5

Крышка металлическая КЛ5

Стадия	Масса	Масштаб
Р.П	43,55кг	1:20

Лист 1 Листов 1

ГИПРОБЫТПРОМ г. Москва

Типовой проект 408-32-5.87 Альбом II

Взам. инв. №

Подпись и дата

Инв. № подл.

gost.e-ecolog.ru

Копировал: Фильченко Формат А4