ГОССТРОЙ СССР
Центральный научно-исследовательский и проектно-экспериментальный
институт промышленных зданий и сооружений
ЦНИИПРОМЗДАНИЙ

ОГРАЖДАЮЩИЕ КОНСТРУКЦИИ ПРОИЗВОДСТВЕННЫХ ЗДАНИЙ, ИЗГОТОВЛЕНИЕ КОТОРЫХ ПРЕДУСМОТРЕНО НА ПЕРВОУРАЛЬСКОМ ЗАВОДЕ КОМПЛЕКТНЫХ МЕТАЛЛОКОНСТРУКЦИЙ /НА ИМПОРТНОМ ОБОРУДОВАНИИ/ МИНТЯЖСТРОЯ СССР

Ж/ОБЩАЯ НОМЕНКЛАТУРА СТАЛЬНЫХ ПРОФИЛЕЙ

НОМЕНКЛАТУРА

Шифр 145-79

МОСКВА 1980 г.

gost.e-ecolog.ru

ГОССТРОЙ СССР
Центральный научно-исследовательский и проектно-экспериментальный институт промышленных зданий и сооружений
ЦНИИПРОМЗДАНИЙ

ОГРАЖДАЮЩИЕ КОНСТРУКЦИИ ПРОИЗВОДСТВЕННЫХ ЗДАНИЙ, ИЗГОТОВЛЕНИЕ КОТОРЫХ ПРЕДУСМОТРЕНО НА ПЕРВОУРАЛЬСКОМ ЗАВОДЕ КОМПЛЕКТНЫХ МЕТАЛЛОКОНСТРУКЦИЙ /НА ИМПОРТНОМ ОБОРУДОВАНИИ/ МИНТЯЖСТРОЯ СССР

/ОБЩАЯ НОМЕНКЛАТУРА СТАЛЬНЫХ ПРОФИЛЕЙ

НОМЕНКЛАТУРА

Шифр 145-79

Зам. директора по научн. работе,
руководитель комплексной темы С.М.Гликин

Зав. лабораторией светопрозрачных ограждений Ю.П.Александров

Гл. специалист С.К.Стрелков

МОСКВА 1980 г.

Лист	Наименование	Стр.
ПЗ	Пояснительная записка	5
УО	Условные обозначения	6
01	Номенклатура стальных профилей	7;8;9;10
02	ПСУ 1.1; ПСУ 1.0Б	11
03	ПСУ 2.1; ПСУ 2.0Б	12
04	ПСУ 3.1; ПСУ 3.0Б	13
05	ПСУ 4	14
06	ПСУ 5	15
07	ПСВ 1	16
08	ПСВ 2	17
09	ПСВ 3	18
10	ПСВ 4	19
11	ПСВ 5	20
12	ПСВ 6	21
13	ПСВ 7	22
14	ПСВ 8	23
15	ПСВ 9	24
16	ПСВ 10	25
17	ПСВ 11	26
18	ПСВ 12	27
19	ПСВ 13	28
20	ПСВ 14	29
21	ПСР 1.3	30
22	ПСР 1.4	31
23	ПСР 1.5	32
24	ПСР 2.3	33
25	ПСР 2.4	34
26	ПСР 2.5	35
27	ПСР 3.3	36
28	ПСР 3.4	37
29	ПСР 3.5	38

Инв. № подл. | Подпись и дата | Взам. инв. №
Т-37176/3

Лист	Наименование	Стр.
30	ПСР 4	39
31	ПСН 1	40
32	ПСН 2, ПСН 3	41
33	ПСН 4 ÷ ПСН 7	42
34	ПСН 8	43
35	ПСН 9 ÷ ПСН 15	44
36	ПСН 16 ÷ 22; 22а	45
37	ПСН 23	46
38	ПСН 24	47
39	ПСН 25	48
40	ПСН 26 ÷ ПСН 28	49
41	ПСН 29	50
42	ПСН 30	51
43	ПСН 31	52
44	ПСН 32	53
45	ПСН 33	54
46	ПСН 34	55
47	ПСН 35	56
48	ПСН 36	57
49	ПСН 37	58
50	ПСН 38	59
51	ПСН 39; 40; 41	60
52	ПСН 42	61
53	ПСН 43	62
54	ПСК 1	63
55	ПСК 2	64
56	ПСК 3 ÷ ПСК 9	65
57	ПСК 10	66
58	ПСК 11	67
59	ПСК 12 ÷ ПСК 16	68
60	ПСК 17 ÷ ПСК 20	69

Инв. № подл. | Подпись и дата | Взам. инв. №
Т-37176/4

Лист	Наименование	Стр.
61	ПСК 21	70
62	ПСК 22	71
63	ПСК 23	72
64	ПСК 24÷28; 40÷43	73
65	ПСК 29÷30	74
66	ПСК 31	75
67	ПСК 32	76
68	ПСК 33	77
69	ПСК 34 ÷ ПСК 37	78
70	ПСК 38, ПСК 39	79

Инв. № подл. | Подпись и дата | Взам. инв. №
Т-47176/5

I. Настоящая работа выполнена по плану типового проектирования Госстроя СССР на 1980 г. (раздел II п.83) и содержит общую номенклатуру стальных профилей.

2. В номенклатуре предоставлены унифицированные холодногнутые стальные профили, предназначенные для изготовления окон, перегородок, фонарей зенитных, ворот, дверей наружных, прогонов кровли и ригелей фахверка.

3. На чертежах профилей указаны габаритные размеры сечений, толщины заготовок, теоретический вес, марка используемой стали. Геометрические характеристики профилей даны в альбомах на отдельные виды конструкций.

Применяемые для изготовления конструкций стальные профили замаркированы буквенными и цифровыми индексами и подразделяются на следующие группы:

ПСУ — профили стальные унифицированные,

ПСВ — профили стальные для ворот, дверей, перегородок;

ПСР — профили стальные для изготовления ригелей, прогонов, стоек;

ПСН — профили стальные для устройства нащельников, сливов;

ПСК — профили стальные крепежные

Цифровые индексы в маркировке профилей обозначают:

1-я цифра после буквенных индексов — порядковый номер профиля;

2-я цифра — толщину заготовки стального листа в мм*.

* Толщина заготовки стального листа указана только для профилей, имеющих одинаковую геометрическую форму поперечного сечения, но различную толщину листа.

Рук. лаб.	Александров		145-79.40
Гл. спец.	Стреляков		
Рук. гр.	Прибытков		
Ст. инж.	Коленка		Условные обозначения
			Стадия Р; Лист; Листов
			ЦНИИПромзданий

Инв. № подл. | Подпись и дата | Взам. инв. №

Т-37176/9

Марка	Назначение профиля	№ листа	Примечание
ПСУ 1.1	Для окон, перегородок, фонарей зенитных, дверей наружных.	02	
ПСУ 1.08		02	
ПСУ 2.1		03	
ПСУ 2.08		03	
ПСУ 3.1		04	
ПСУ 3.08		04	
ПСУ 4		05	
ПСУ 5	Для ворот, дверей наружных.	06	По предложению Промстроминпроекта г. Челябинск
ПСВ 1	Для перегородок	07	
ПСВ 2		08	
ПСВ 3		09	
ПСВ 4		10	
ПСВ 5		11	
ПСВ 6		12	
ПСВ 7		13	
ПСВ 8	Для ворот	14	
ПСВ 9		15	
ПСВ 10		16	
ПСВ 11		17	
ПСВ 12		18	
ПСВ 13		19	
ПСВ 14	Для дверей	20	
ПСР 1.3	Для прогонов кровли, ригелей фахверка, ворот	21	
ПСР 1.4	Для прогонов кровли, ригелей фахверка	22	
ПСР 1.5		23	
ПСР 2.3		24	
ПСР 2.4		25	

Рук. лаб.	Александров		
Гл. спец.	Стрелков		
Рук. гр.	Прибытков		
Ст. инж.	Копейка		

145-79.01

Номенклатура стальных профилей

Стадия	Лист	Листов
Р	1	4

ЦНИИПРОМЗДАНИЙ

Инв. № подл. | Подпись и дата | Взам. инв. №

Т-27776/8

Марка	Назначение профиля	№ листа	Примечание
ПСР2.3	Для прогонов кровли, ригелей фахверка	26	
ПСР3.3		27	
ПСР3.4		28	
ПСР3.5		29	
ПСР4	Для перегородок	30	
ПСН1	Для окон	31	
ПСН2	Для окон, дверей наружных	32	
ПСН3		32	
ПСН4		33	
ПСН5		33	
ПСН6		33	
ПСН7	Для окон	33	
ПСН8	Для окон, дверей наружных	34	
ПСН9	Для окон	35	
ПСН10		35	
ПСН11		35	
ПСН12		35	
ПСН13		35	
ПСН14		35	
ПСН15		35	
ПСН16		36	
ПСН17		36	
ПСН18		36	
ПСН19		36	
ПСН20		36	
ПСН21		36	
ПСН22;22А		36	
ПСН23	Для дверей наружных	37	
ПСН24		38	
ПСН25	Для окон, дверей наружных	39	

Инв. № подл. | Подпись и дата | Взам. инв. №
Т-37176/9

Марка	Назначение профиля	№ листа	Примечание
ПСН 26	Для ворот	40	
ПСН 27		40	
ПСН 28		40	
ПСН 29		41	
ПСН 30	Для дверей наружных окон.	42	
ПСН 31	Для фонарей зенитных	43	
ПСН 32		44	
ПСН 33		45	
ПСН 34		46	
ПСН 35		47	
ПСН 36		48	
ПСН 37		49	
ПСН 38		50	
ПСН 39		51	
ПСН 40		51	
ПСН 41		51	
ПСН 42		52	
ПСН 43		53	
ПСК 1	Для окон, дверей наружных, ворот	54	
ПСК 2		55	
ПСК 3		56	
ПСК 4		56	
ПСК 5		56	
ПСК 6		56	
ПСК 7		56	
ПСК 8		56	
ПСК 9		56	
ПСК 10		57	
ПСК 11		58	
ПСК 12		59	

Инв. № подл. | Подпись и дата | Взам. инв. №

Т-37176/0

Марка	Назначение профиля	№ листа	Примечание
ПСК 15		59	
ПСК 15А		59	
ПСК 15		59	
ПСК 16		59	
ПСК 17		60	
ПСК 18		60	
ПСК 19		60	
ПСК 20		60	
ПСК 21		61	
ПСК 22		62	
ПСК 23	Для окон, дверей наружных, ворот	63	
ПСК 24		64	
ПСК 25		64	
ПСК 26		64	
ПСК 27		64	
ПСК 28		64	
ПСК 29		65	
ПСК 30		65	
ПСК 31		66	
ПСК 32		67	
ПСК 33		68	
ПСК 34		69	
ПСК 35		69	
ПСК 36		69	
ПСК 37		69	
ПСК 38		70	
ПСК 39		70	
ПСК 40		64	
ПСК 41		64	
ПСК 42;43		64	

Инв. № подл. | Подпись и дата | Взам. инв. №

Т-37175/11

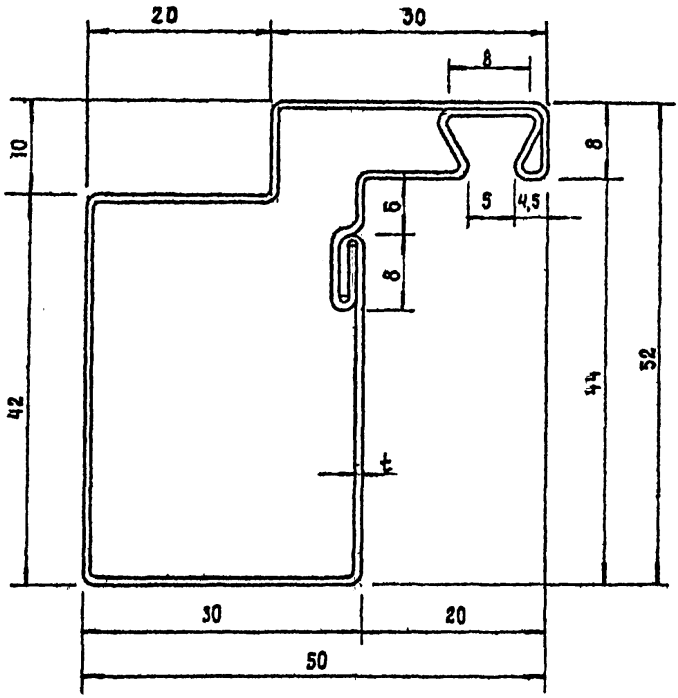

Марка профиля	t мм	F см²	Масса 1п м кг
ПСУ 1.1	1	2.19	1.72
ПСУ 1.08	0.8	1.75	1.37

Рук лаб	Александров		
Рук отд	Гранев		
Гл.арх пр	Ермолин		
Ст. инж	Суслина		
Инженер	Сухорукова		

145-79.02

ПСУ 1.1
ПСУ 1.08

Стадия	Масса	Масштаб
Р.		1:2
Лист	Листов 1	

Рулонная оцинкованная сталь группы Ф ГОСТ 14918-69 марки МС и 3кп ГОСТ 380-71* 2кл покрытия.

ЦНИИПРОМЗДАНИЙ

Инв. № подл. | Подпись и дата | Взам. инв. №

Т-№ 176/12

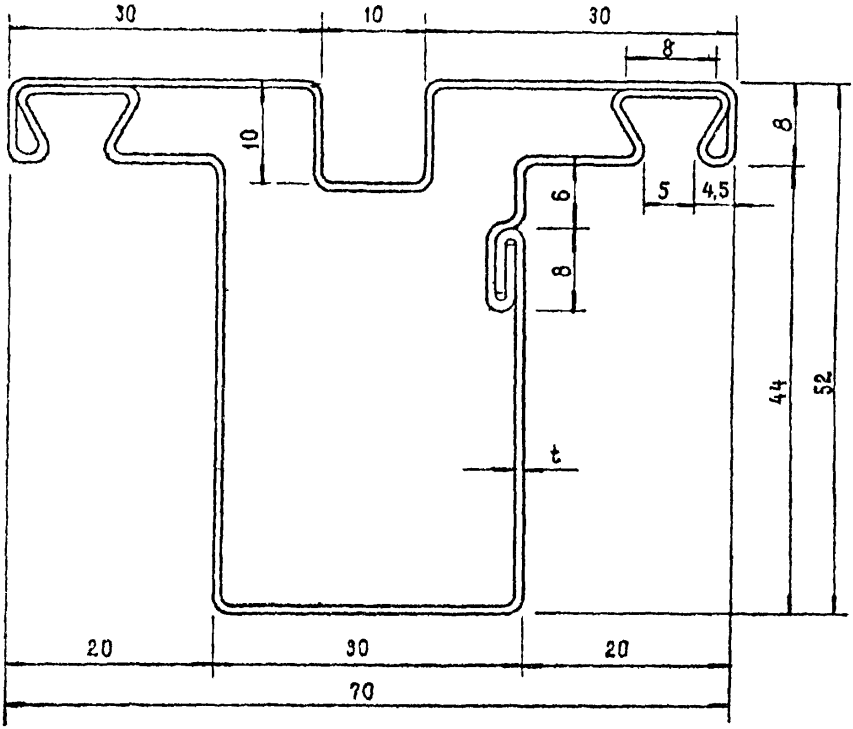

Марка профиля	t мм	F см²	Масса 1п м. кг
ПСУ 2.1	1	2.91	2.28
ПСУ 2.08	0.8	2.33	1.83

Инв. № подл.	Подпись и дата	Взам. инв. №	
Т-37176/15			

Рук. лаб	Александров	
Гл. инж. отд.	Гранев	
Гл. инж. пр.	Ермолин	
Ст. инж.	Суслина	
Инженер	Соколова	

145 -79.03

ПСУ 2.1
ПСУ 2.08

Стадия	Масса	Масштаб
Р		2:1
Лист	Листов 1	

Рулонная оцинкованная сталь группы Б ГОСТ 14918-69 марки Ст3сп ГОСТ 380-71** 2 кл покрытия

ЦНИИПРОМЗЕРНОВОЙ

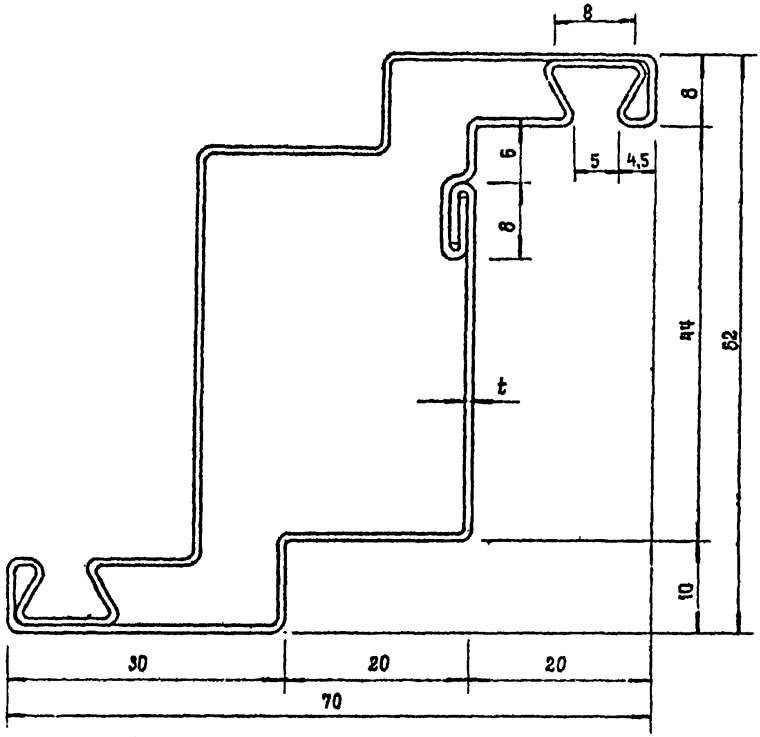

Марка профиля	t мм	F см²	Масса 1п м кг
ПСУ 3.1	1	2 91	2 28
ПСУ 3.0,8	0.8	2.33	1.83

Рук. лаб.	Александров		
Рук отд.	Гранев		
Гл. арх. пр	Ермолин		
Ст. инж-с	Суслина		
Инженер	Соколова		

145-79.04

ПСУ 3.1
ПСУ 3.0,8

Стадия	Масса	Масштаб
Р	1	2:1
Лист	Листов 1	

Рулонная оцинкованная сталь группы Б Гост 14918-69 марки МСт3кп [illegible] 2 кл покрытия

ЦНИИПРОМЗДАНИЙ

Подпись и дата

Взам. инв. №

Инв. № подл. Т-17176/14

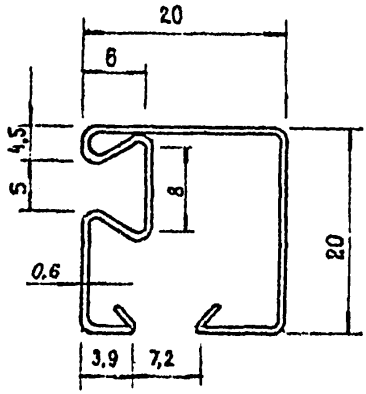

F = 0,48 см²

Рук. лаб.	Александров		
Рук. отд.	Гранев		
Гл. арх. пр.	Ермолин		
Ст. инж.	Суслина		
Инженер	Соколова		

145 -79.05

ПСУ 4

Стадия	Масса	Масштаб
Р	0,39	2 : 1

Рулонная оцинкованная сталь толщины 0 ГОСТ 14918-69 марки Ст3кп ГОСТ 380-71* 2 кл. покрытия

ЦНИИПРОМЗДАНИЙ

Инв. № подл. | Подпись и дата | Взам. инв. №

Т-37176/15

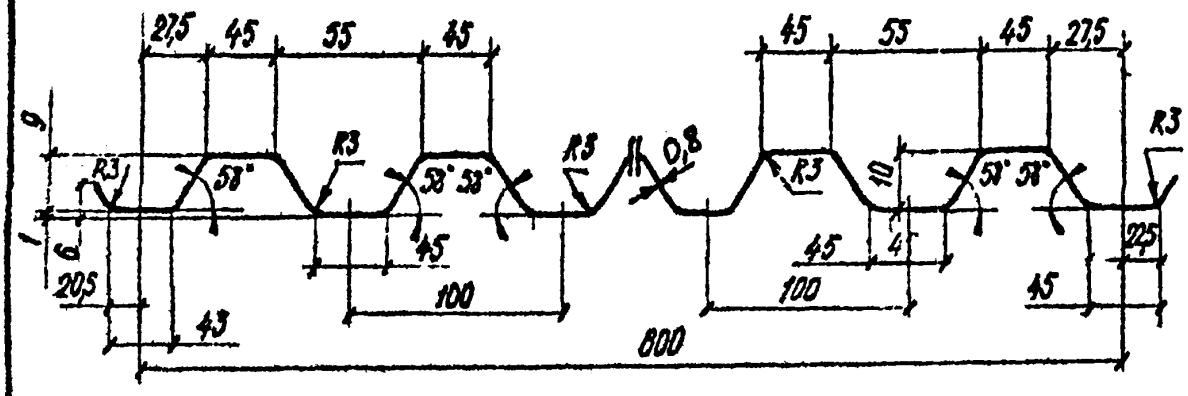

F=5,6 см²

По предложению ПромстройНИИпроекта г Челябинск

					145-79.06			
Изм	Лист	№ докум	Подпись	Дата	ПСУ 5	Литер	Масса	Масштаб
Разраб		Нефедов					1 пм 4,4	—
Проверил		Погорелов						
Т конт					Профиль 10-600-0,3 мм из заготовки шириной 700 мм ГОСТ-14918-69, ГОСТ-19903-74	Лист	Листов 1	
Рук гр		Погорелов				ЦНИИПРОМЗДАНИЙ г Москва		
Н конт		Дерева						
Утв		Глебочкин						

Т-37176/16

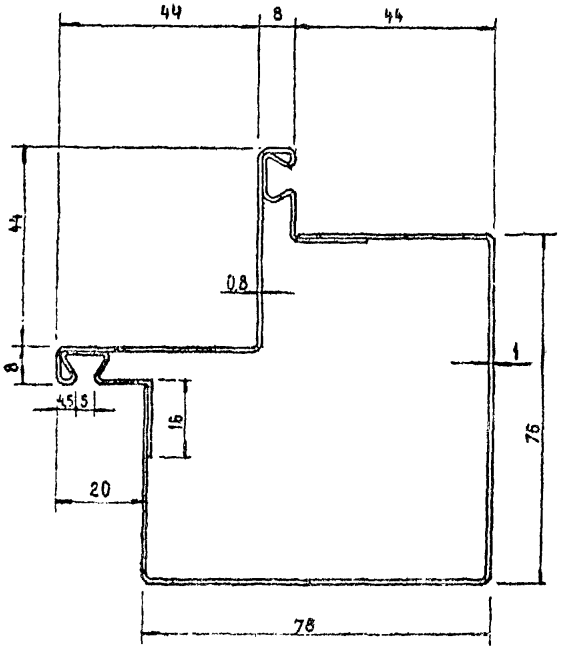

$F = 3{,}82\ см^2$

Инв. № подл.	Подпись и дата	Взам. инв. №		145-79.07			
				ПСБ1	Стадия	Масса	Масштаб
					Р	3,00	1:1
Т-37176/17	Рук. отд.	Гранев			Лист	Листов 1	
	Гл. арх. пр.	Ермолин		Рулонная оцинкованная сталь группы Б ГОСТ 14918-69 марки Н Ст3кл ГОСТ 380-71* 2 кл. покрытия	ЦНИИПРОМЗДАНИЙ		
	Ст. инж.	Суслина					
	Инженер	Соколова					

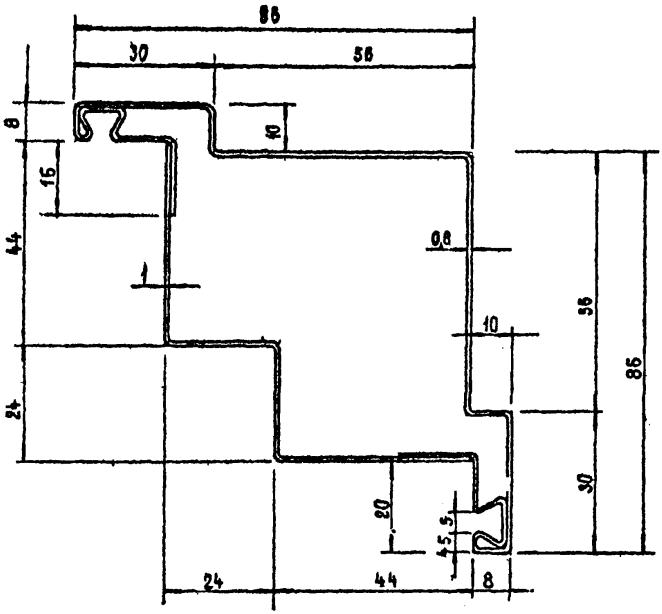

F = 3,61 см²

Инв. № подл.	Подпись и дата	Взам. инв. №		145 -79.08		
				ПСВ2	Стадия	Масса	Масштаб
					Р	2,83	1:1
Т-37176/16	Рук.отв.	Гранев			Лист	Листов 1
	Гл.арх.пр.	Есмолин		Рулонная оцинкованная сталь группы В ГОСТ 14918-69 марки МСт 3кп ГОСТ 380-71* 2кп. покрытия.	ЦНИИПРОМЗДАНИЙ	
	Ст.инж.	Суслина				
	Инженер	Соколова				

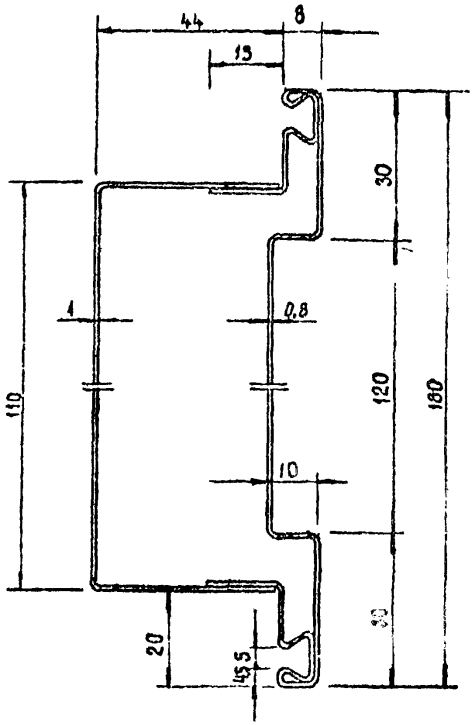

F = 4,85 см²

				145-79.09			
				ПСВЗ	Стадия	Масса	Масштаб
					Р	3,81	1
					Лист	Листов 1	
Рук. отд.	Гранев			Рулонная [illegible] ГОСТ 14918-69 марки МСТ 3кп ГОСТ 380-71* 2кл. покрытия	ЦНИИПРОМЗДАНИЙ		
Гл. арх. пр.	Ермолин						
Гл. инж.	Суслина						
Инженер	Соколова						

Инв. № подл. | Подпись и дата | Взам. инв. №

Т-37176/19

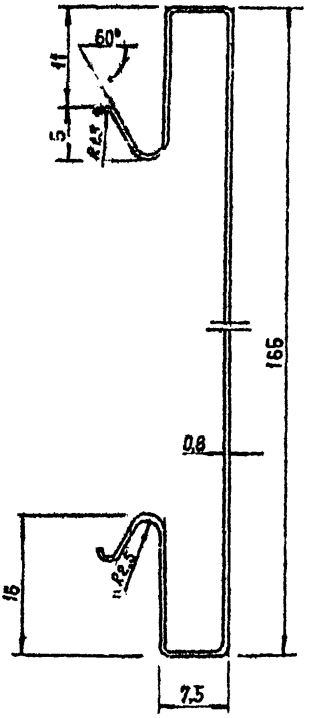

F = 1,88 см²

				145 - 79.10			
				ПСВ4	Стадия	Масса	Масштаб
					Р	1,46	2 : 1
Рук. отд.	Гранев				Лист	Листов 1	
Гл. арх. пр.	Ермолин			Рулонная оцинкованная сталь груп пы В ГОСТ 14918-69 марки НСт 3 кп ГОСТ 380-71 * 2кл. покрытия.	ЦНИИПРОМЗДАНИЙ		
Ст. инж.	Суслина						
Инженер	Соколова						

Инв. № подл. 1 | Подпись и дата | Взам. инв. №

1-57176/20

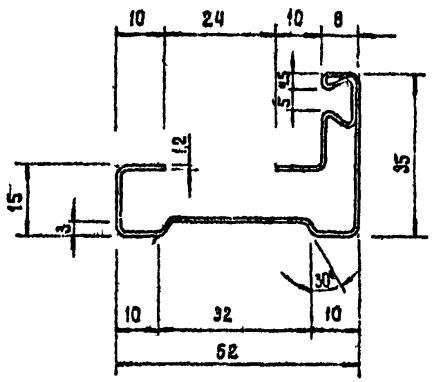

F = 2,38 см²

				145-79.11			
				ПСВ5	Стадия	Масса	Масштаб
					Р	1,87	1:1
					Лист	Листов 1	
Рук. отд.	Гранев			Рулонная эмалированная сталь [illegible] в ГОСТ 14918-69 марки МСт 3кп. ГОСТ 380-71* 2 кл. покрытия	ЦНИИПРОМЗДАНИЯ		
Гл. арх. пр.	Ермолин						
Ст. инж.	Суслина						
Инженер	Соколова						

Инв. № подл. | Подпись и дата | Взам. инв. №

Т-37176/21

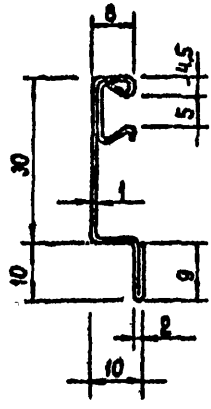

F = 0,78 см²

				145-79.12			
Рук. отд.	Гранев			ПСВ6	Стадия	Масса	Масштаб
Гл. спец. пр.	Ермолин				Р.	0,61	1:1
Ст. инж.	Суслина				Лист	Листов 1	
Инженер	Соколова			Рулонная оцинкованная сталь группы В ГОСТ 14918-69 марки НСт 3кп ГОСТ 380-71 2 кл. покрытия	ЦНИИПРОМЗДАНИЙ		

Инв. № подл. | Подпись и дата | Взам. инв. №

Т. 17176/12

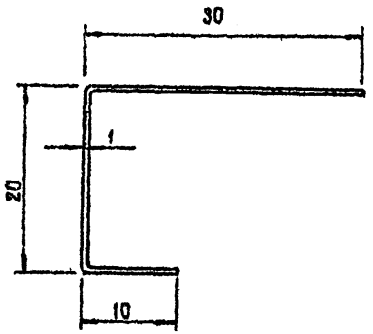

F = 0,56 см²

				145-79.13			
				ПСВ7	Стадия	Масса	Масштаб
					Р	0,44	2:1
Рук отд.	Гранев				Лист	Листов 1	
Ст. инж.	Сусина			Рулонная оцинкованная сталь группы В ГОСТ 14918-69 марки Мст.3кп ГОСТ 380-71 + 2кл. покрытия.	ЦНИИПРОМЗДАНИЙ		
Инженер	Соколова						

Взам. инв. №

Подпись и дата

Инв. № подл. Т-3717/23

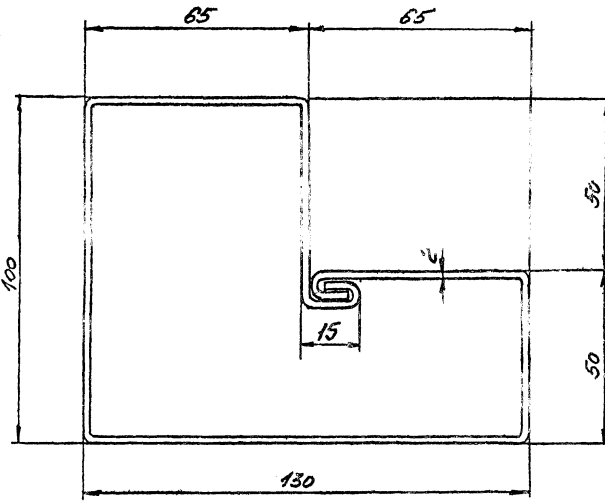

$F = 9{,}62\ см^2$

					145-79.14			
Изм.	Лист	№ докум.	Подп.	Дата	ПСВ8	Лит	Масса	Масштаб
Разраб.		Востокова	Вост				7,5 1 п.м.	1:1
Провер.		Погорелов	Погор					
Т. контр.						Лист	Листов 1	
Рук. гр.		Погорелов	Погор					
Н. контр.		Царева			Б-ПН-2 ГОСТ 19903-74 / ВСт3пс ГОСТ 16523-70	ЦНИИПромзданий г. Москва		
Утв		Гл. инжин						

Инв. № подл. | Подпись и дата | Взам. инв. №

Т-37176/24

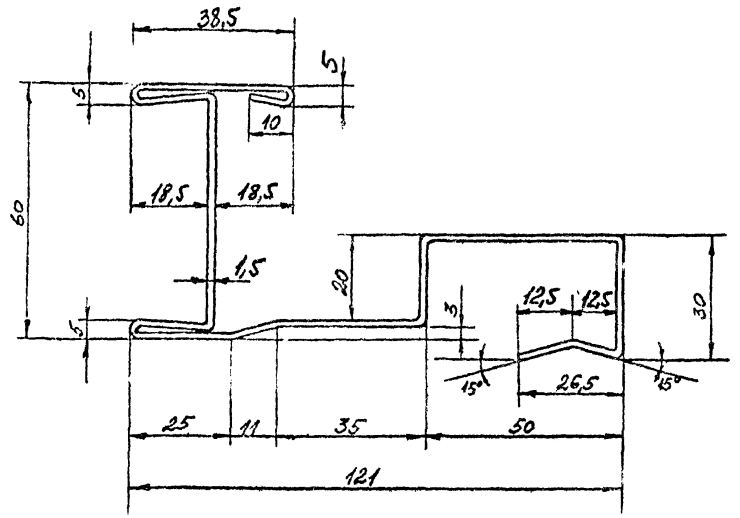

$F = 4,83\ см^2$

145-79.15

ПСВ9

Изм.	Кол.	№ докум.	Подп.	Дата
Разраб.		Востоков		
Провер.		Погорелов		
Т.контр.				
Рук. гр.		Погорелов		
Н.контр.		Шуева		
Утв.		Заверюхин		

Лит.	Масса	Масштаб
	4,0	
Лист	Листов 1	

Листовая оцинкованная
Б-1,5 ГОСТ 19904-74
Н-2 ГОСТ 14918-69

ЦНИИпромзданий
г. Москва

Инв.№ подл. | Подпись и дата | Взам.инв.№

Т-37176/25

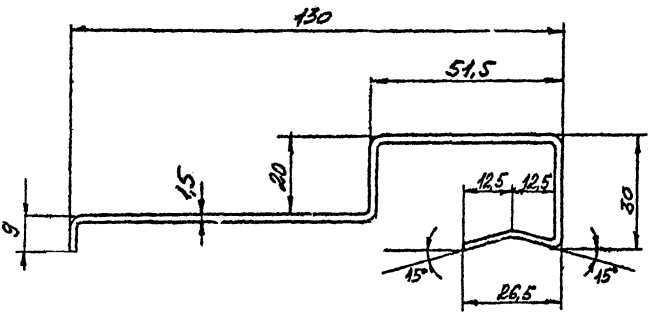

$F = 3,1 см^2$

					145-79.16			
Изм.	Лист	№ докум.	Подп.	Дата	ПСВ10	Лит	Масса	Масштаб
Разраб.		Востокова					1 п.м. 2,42	1:1
Провер.		Погорелов				Лист	Листов 1	
Т. контр								
Рук. гр.		Погорелов			Листовая оцинкованная Б-1,5 ГОСТ 19904-74 Н-2 ГОСТ 14918-69	ЦНИИПромзданий г. Москва		
Н. контр.		Морева						
Утв.		Глебочкин						

Инв. № подл. | Подпись и дата | Взам. инв. №

Т-3 1176/26

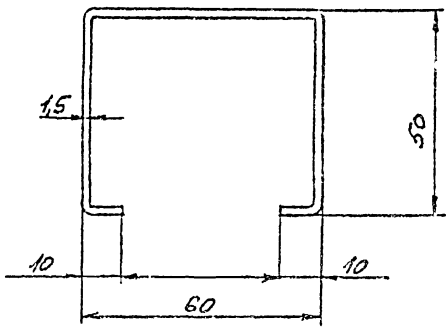

$F = 2{,}51\ см^2$

				145-79.17			
Изм.	Лист	№ докум.	Подп.	Дата	ПСВ11	Лит.	Масса	Масштаб
Разраб.		Кастрюкова					1п.м	1:1
Провер.		Погорелов					1,57	
Т. контр.						Лист	Листов 1
Рук. гр.		Погорелов			Листовая оцинкованная	Цинкованная	
Н. контр.		Царева			Б-1,5 ГОСТ 19904-74	г. Москва	
Утв.		Глебочкин			Н-2 ГОСТ 14918-69		

Инв. № подл. | Подпись и дата | Взам. инв. №

Г-37Г-5/27

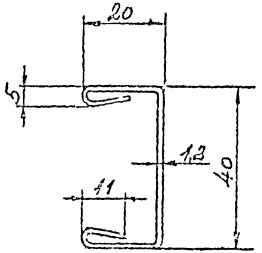

$F = 1{,}1\ см^2$

145-79.18

ПСВ12

Лит.	Масса	Масштаб
	1пм 0,84	1:1

Лист | Листов 1

Листовой оцинкованный
сталь ГОСТ 19903-74
Н-2 ГОСТ 14918-69

ЦНИИПромзданий
Москва

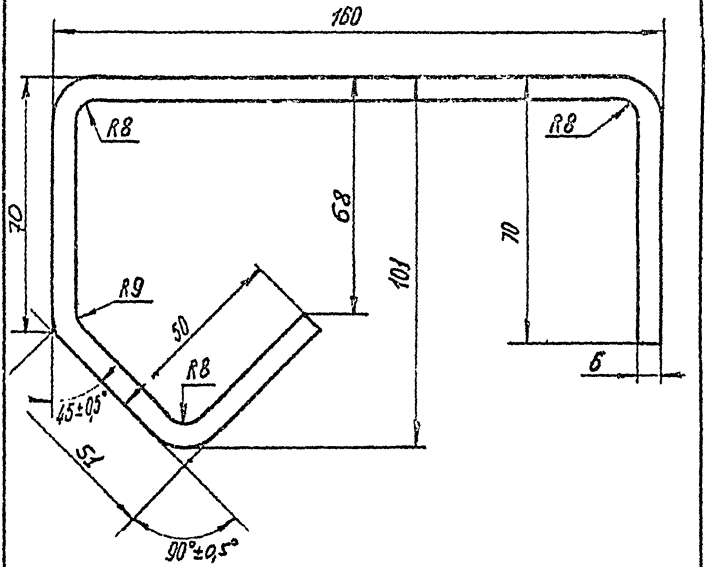

F=22,1 см²

					145-79.19			
Изм	Лист	№ докум	Подп.	Дата	ПСВ 15	Лит	Масса	Масштаб
Разраб		Нефедов					1пм 17,8	1:1
Проверил		Погорелов				Лист	Листов 1	
Т.контр								
Рук.гр.		Погорелов			Лист Б-ПН-3ГОСТ 19903-74 / В Ст3пс 2 ГОСТ 14637-69	Цинкпромедалик г. Москва		
Н.контр.		Царева						
Утв.		Глебочкин						

Инв. № подл. | Подпись и дата | Взам. инв. №

Т-37176/25

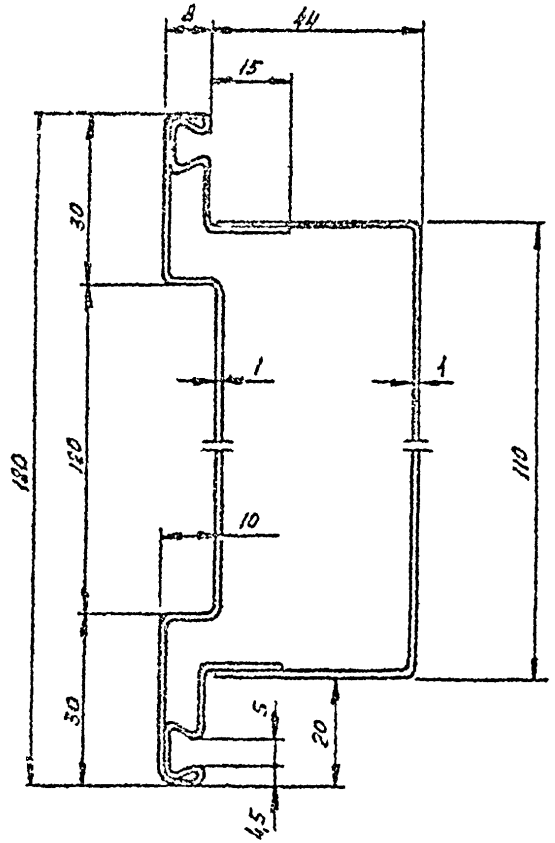

$F = 5{,}5$ см²

				145-79.20			
				ПСВ14	Стадия	Масса	Масштаб
					Р	п.м. 4.38	1:1
					Лист	Листов 1	
Рук. отд.	Колбецкий			Рулонная оцинкованная сталь группы Б ГОСТ 14918-69 марки М Ст 3 кл ГОСТ 380-71 2 кл покрытия	ЦНИИПромзданий		
Рук. гр.	Чепелев						
Ст. инж.	Телешкин						
Инженер	[illegible]						
			1				

Т-5/176/30

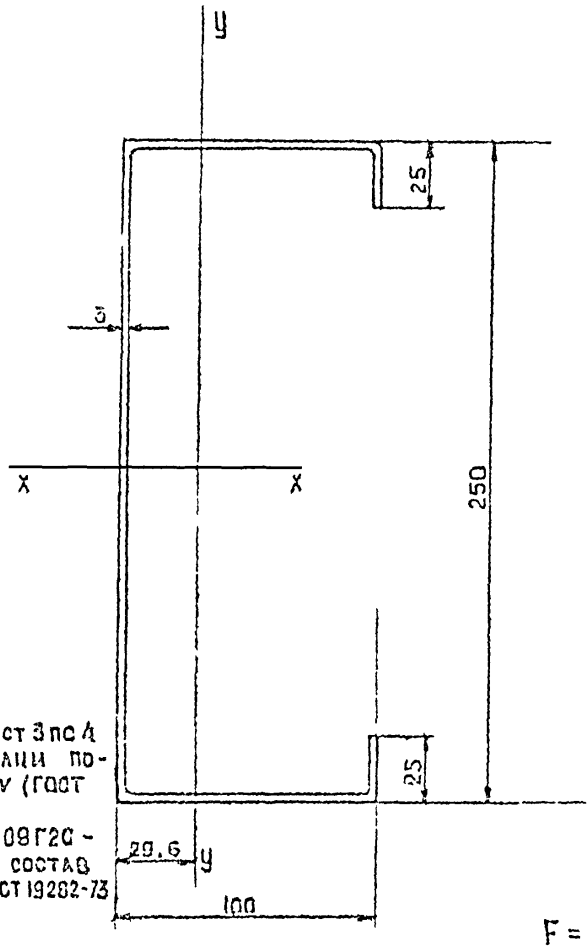

Для стали Вст 3пс4 группа отделки поверхности IV (ГОСТ 16523-70)
Для стали 09Г2С - химический состав по табл 1 ГОСТ 19282-73

F = 14,30 см²

				145 - 79.21			
				ПСР1.3	Стадия	Масса 1 м	Масштаб
					Р	11,2	1:2
					Лист	Листов 1	
Ст. инж.	Захарченко			Сталь листовая горячекатаная ГОСТ 19903-74 марок ВСт3пс4 ГОСТ 16523-70 09Г2С ГОСТ 17068-71	ЦНИИПРОМЗДАНИЙ		
Гл. спец.	Топорков						
Рук. отд.	Замарцев						

Инв. № подл. | Подпись и дата | Взам. инв. №

Т-57176/31

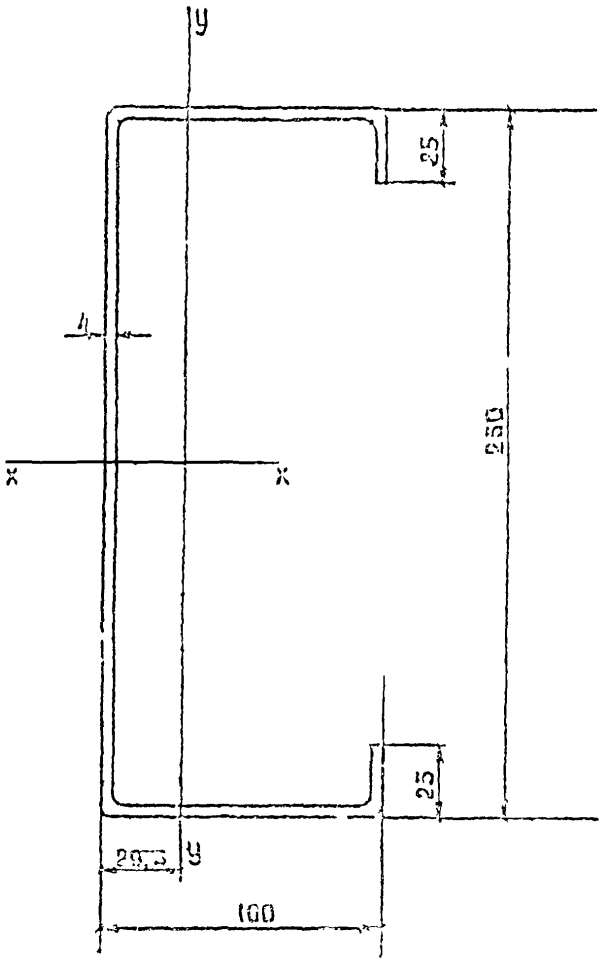

F = 18,75 см²

145 - 79.22

ПСР1.4

Стадия	Масса	Масштаб
Р		

Лист Листов

Ст. инж	Захарченко		Сталь листовая горячекатаная ГОСТ 19903-74 марок ВСТ3пс2 ГОСТ 380-71* , 09Г2С-2 ГОСТ 19282-73
Гл. спец	Топорков		
Рук. отд	Замараев		

ДНИПРОМЗДАНИЙ

Инв. № подл. | Подпись и дата | Взам. инв. №

Т-37176/52

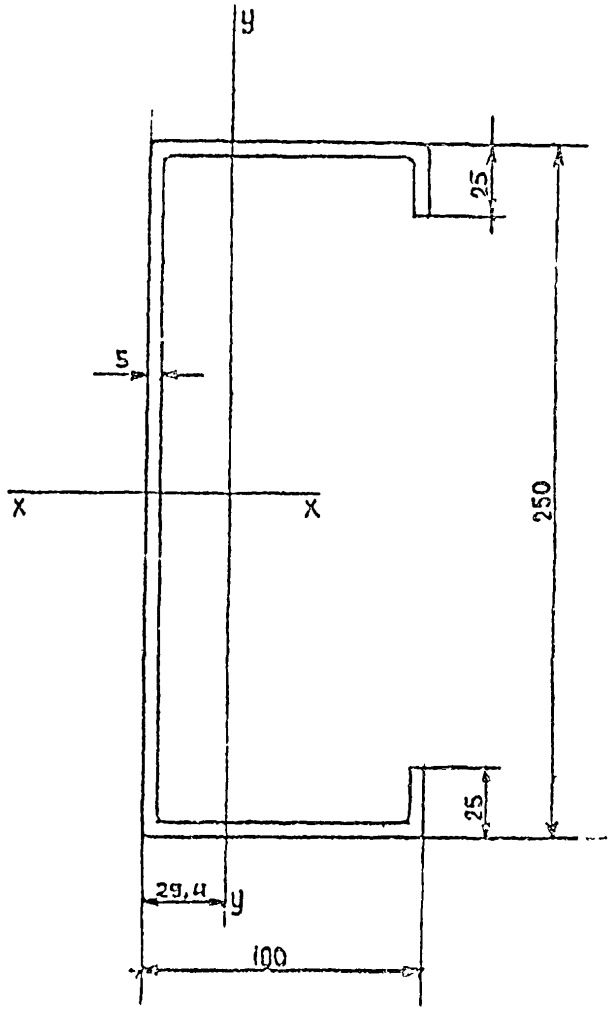

F = 25,04 см²

				145 - 79.23			
				ПСР1.5	Стадия	Масса 1 пм	Масштаб
					Р	18,1	1:2
Ст. инж	Захарченко			Сталь листовая горячекатаная ГОСТ 19903-74 марок ВСТ3пс6 ГОСТ 380-71* 09Г2С-6 и 09Г2С-8 ГОСТ 19282-73*	Ценипроизданий		
Гл. спец	Топорков						
Рук. отд	Замараев						

Инв. № подл. | Подпись и дата | Взам. инв. №

Т-37176/33

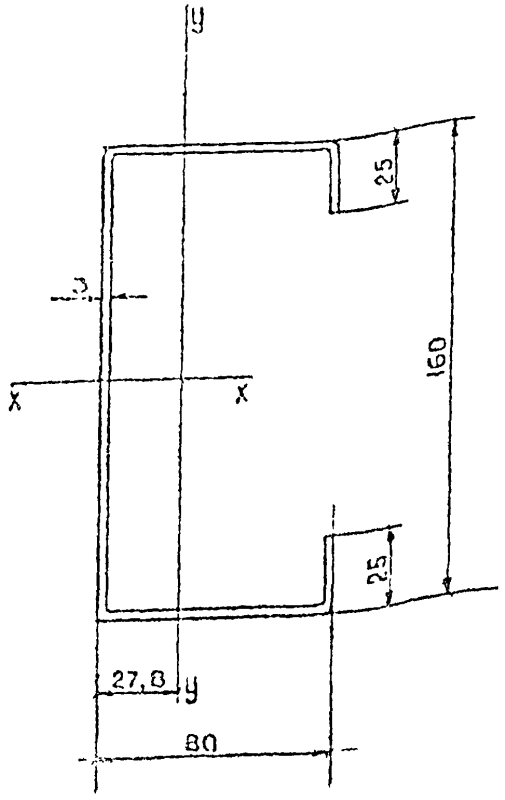

$F = 10,40 см^2$

Группа отделки поверхности IV
(ГОСТ 10523-70)

145-79.24

ПСР2.3

Стадия	Масса т/м	Масштаб
Р	8,2	1:2
Лист	Листов 1	

Гл. инж.	Захарченко	
Гл. спец.	Топорков	
Рук. отд.	Замараев	

Сталь листовая горячекатаная ГОСТ 19903-74 марок Ст3кп4 и Ст3пс4 ГОСТ 10523-70

ЦНИИПромзданий

Инв. № подл. | Подпись и дата | Взам. инв. №

Т-37176/24

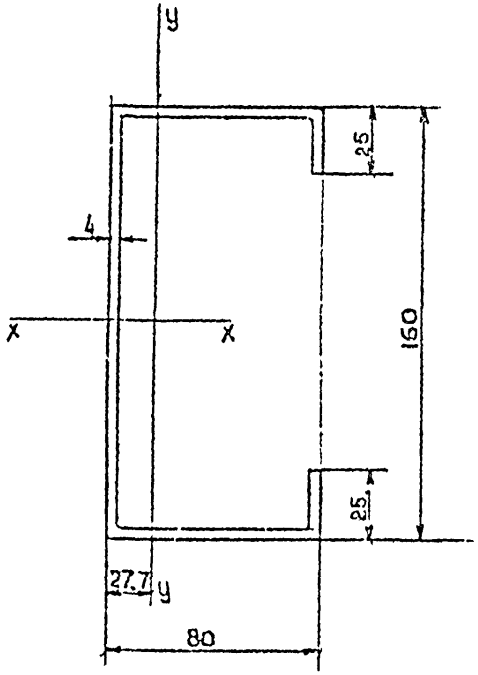

$F = 13{,}55\ см^2$

				145-79.25		
				ПСР2.4	Стадия: Р; Масса п/м: 10,6; Масштаб: 1:2	
					Лист; Листов 1	
	Ст. инж.	Захарченко		Сталь листовая горячекатаная ГОСТ 19903-74 марок ВСт3кп2 и ВСт3сп2 ГОСТ 380-71*	ЦНИИПромзданий	
	Гл. спец.	Говорков				
	Рук. отд.	Замараев				

Инв. № подл. | Подпись и дата | Взам. инв. №

Т-3-7176/35

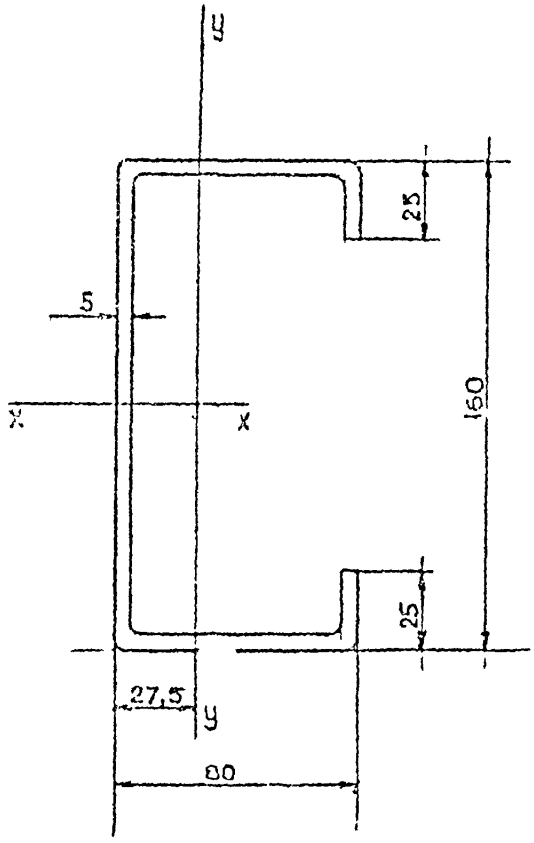

$F = 16,54\ см^2$

145-79.26

ПСР2.5

Стадия	Масса,кг	Масштаб
Р	13,0	1:2
Лист	Листов 1	

Сталь листовая горячекатаная ГОСТ 19903-74 марок Ст3кп2 и Ст3сп5 ГОСТ 380-71*

ЦНИИПРОМЗДАНИЙ

Инв. № подл. | Подпись и дата | Взам. инв. №

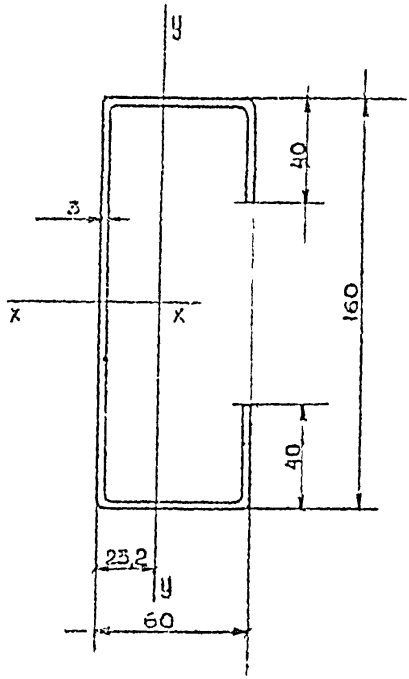

F = 10,10 см²

Группа отделки поверхности - IV
(ГОСТ 16523-70)

				145-79.27			
				ПСР3.3	Стадия	Масса 1 пм	Масштаб
					Р	7,9	1:2
					Лист	Листов 1	
Инв. № подл.	Подпись и дата	Взам. инв. №		Сталь листовая горячекатаная ГОСТ 19903-74 Марок ВСТ3кп4 и ВСТ3пс4 ГОСТ 16523-70	ЦНИИПРОМЗДАНИЙ		
Т-3	176/37						
Гл. спец.	Гопорков						
Рук. отд.	Замараев						

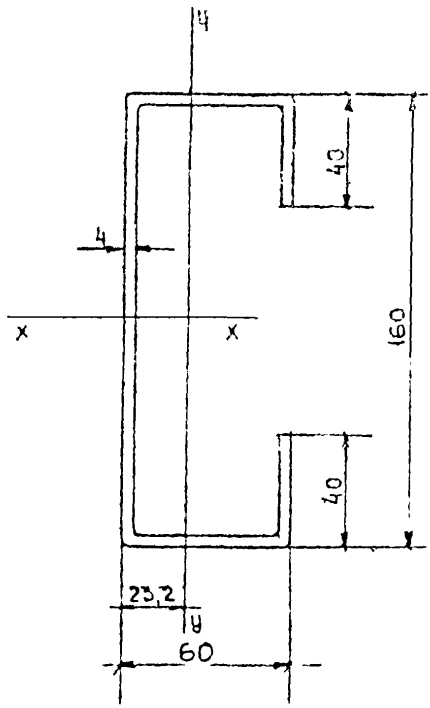

F = 13,15 см²

				145 - 79.23			
				ПСР3.4	Стадия	Масса 1п	Масштаб
					Р	10,3	1:2
					Лист	Листов	
Ст инж	Захарченко	Зах		Сталь листовая горячекатаная ГОСТ 19903-74 Марок ВСт3кп2 и ВСт3сп2 ГОСТ 380-71*	Цниипромзданий		
Гл спец	Топорков	Топорков					
Рук отд	Замараев						

Т-37176/38

Подпись и дата

Взам. инв. №

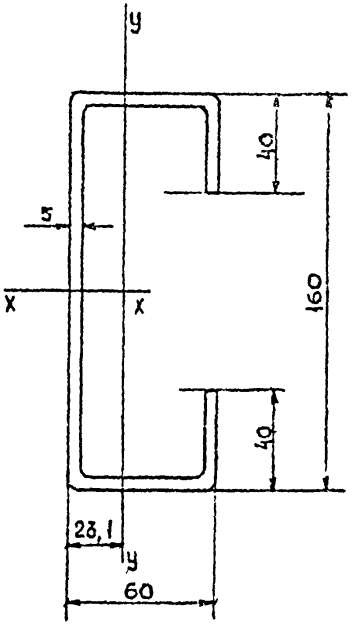

$F = 16,04\ см^2$

				145 - 79.29		
				ПСР3.5	Стадия: Р	Масса,кг: 12,6
					Масштаб: 1:2	
					Лист	Листов 1
Ст.инж.	Захаренко			Сталь листовая горячекатаная ГОСТ 19903-74 марок ВСт3кп2 и ВСт3сп5 ГОСТ 380-71*	ЦНИИПРОМЗДАНИЙ	
Гл.спец.	Топорков					
Рук.отд.	Замараев					

Инв. № подл. | Подпись и дата | Взам. инв. №

Т-37 176/38

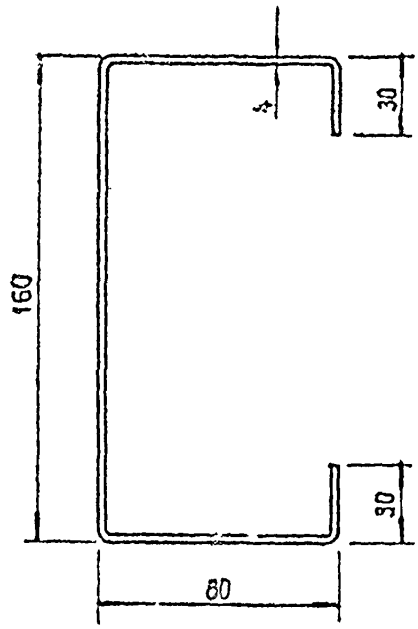

F = 14,39 см²

				145 -79.30			
				ПСР 4	Стадия	Масса	Масштаб
					Р	11,30	1:2
Рук. отд.	Гранев				Лист	Листов 1	
Гл. арх. пр.	Ермолин			Сталь листовая горячекатаная ГОСТ 19903-74 марка ВСт 3кп 2 ГОСТ 380-71	ЦНИИПРОМЗДАНИЙ		
Ст. инж.	Суслина						
Инженер	Соколова						

Взам. инв. №

Подпись и дата

Инв. № подл.

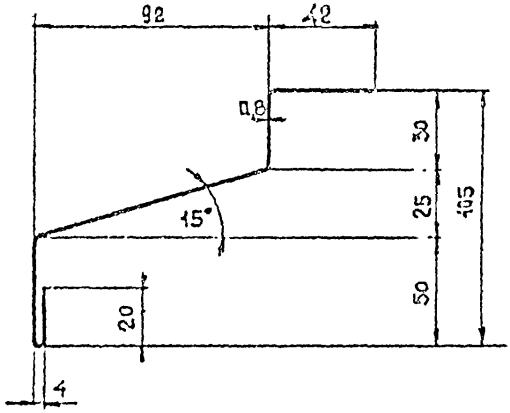

F = 2.00 см²

Нач. отд.	Муравьев			145-79.51			
Рук. гр.	Гузеева						
Ст. тех.	Власова			ПСН 1	Стадия	Масса	Масштаб
					Р.	п.м. 1.57	1:2
					Лист	Листов 1	
				Рукоятка [illegible] гр. Б ГОСТ 14916-59 марки М[illegible] ГОСТ 380-71*, 2 кл. покрытия	ЦНИИПРОМЗДАНИЙ		

Инв. № подл. | Подпись и дата | Взам. инв. №

Т-37176/41

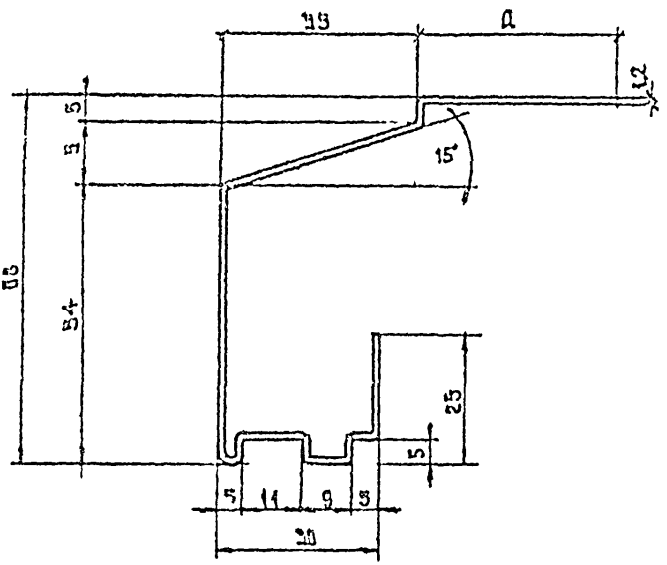

Профиль стальной	a мм	F см²	Масса п.м. кг
ПСН 2	92	2,10	1,69
ПСН 3	70	2,55	2,01

Нач. отд.	Муравьев		145-79.32
Рук. гр.	Гузеева		
Ст. техн.	Власова		
ПСН 2, ПСН 3		Стадия: Р	Масса:	Масштаб: 1:1
		Лист	Листов 1
Гнутосварная оцинкованная сталь тип Б ГОСТ 14918-69 марки МСт 3кп ГОСТ 380-71*, 2 кл. покрытия		ЦНИИПромзданий	

Инв. № подл. | Т-3/176/4 | Подпись и дата | Взам. инв. №

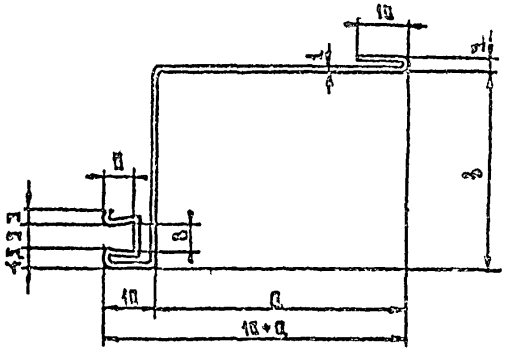

Профиль стальной	a (мм)	b (мм)	F см²	Lec 1м.п. (кг)
ПСН 4	57	50	124	0,94
ПСН 5	37	80	154	1,20
ПСН 6	29	50	110	0,85
ПСН 7	25	80	140	1,08

Нач. отд.	Муравьев Ю.С.		
Рук. гр.	Гузеева И.Т.		
Ст. техник	Власова И.А.		

145-79.93

ПСН 4÷ПСН 7

Стадия	Масса	Масштаб
Р		1:1
Лист	Листов 1	

Рулонная оцинкованная сталь 775 ГОСТ 14918-69 марки МСТ 3кп ГОСТ 380-71*, 2кл. покрытия

ЦНИИПРОМЗДАНИЙ

Инв. № подл. | Подпись и дата | Взамен инв. №

Т-37176/43

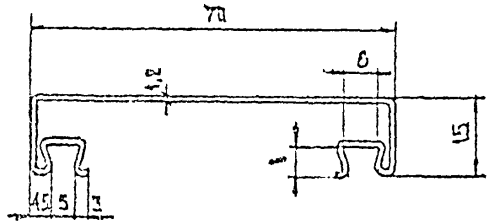

$E = 1,61$ см²

Нач. отд.	Муравьев Ш.С.			145-79,34			
Рук. гр.	Гудеева Н.Т.						
Ст. тех.	Валеева И.Г.			ПСН 8	Стадия	Масса	Масштаб
					Р	п.м. 1,25	1:1
					Лист	Листов 1	
				Гулевая оцинкованная сталь гр.Б ГОСТ 14918-69 марки МСт3кп ГОСТ-380-71*, 2кл. покрытия.	ЦНИИПРОЗДАНИЙ		

Инв. № подл. | Подпись и дата | Взам. инв. №
Т-371 11/44

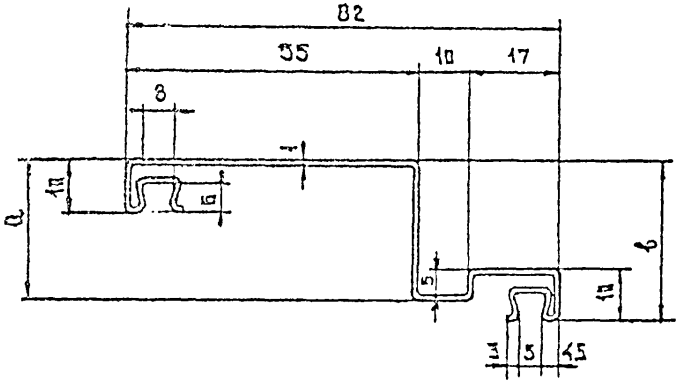

Нащельник	a	b	F (см²)	Масса п.м. (кг)
ПСН 9	10,6	14,6	1,48	1,15
ПСН 10	14	18	1,51	1,17
ПСН 11	25,6	29,6	1,63	1,26
ПСН 12	17,6	21,6	1,55	1,29
ПСН 13	44	48	1,81	1,41
ПСН 14	55,6	59,6	1,93	1,50
ПСН 15	47,6	51,6	1,85	1,45

Нач. отд.	Муравьев Ю.С.	
Рук. гр. ар.	Гусеева И.Т.	
Ст. тех	Власова И.А.	

145-79.35

ПСН 9÷ ПСН 15

Стадия	Масса	Масштаб
Р		1:1

Лист | Листов 1

Рулонная оцинкованная сталь ГОСТ 14918-69, марки МСт3 кп ГОСТ 380-71, 2 кл. покрытия

ЦНИИПРОМЗДАНИЙ

Взам. инв. №

Подпись и дата

Инв. № подл. Т-7176/15

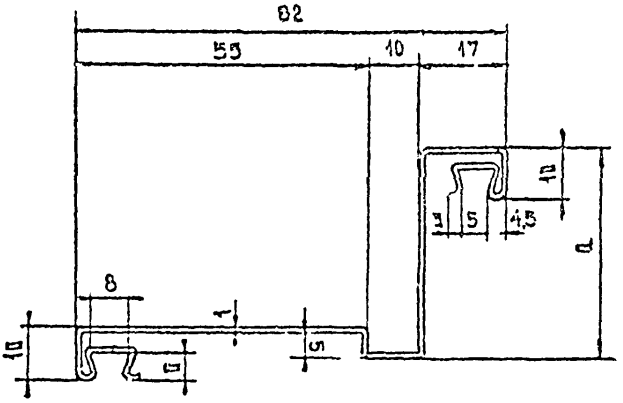

Профиль стальной	b мм	a мм	F см²	Масса, кг п.м
ПСН 16	17	59	1,99	1,55
ПСН 17	17	47,4	1,87	1,46
ПСН 18	17	55,4	1,95	1,53
ПСН 19	17	39	1,79	1,39
ПСН 20	17	19	1,59	1,24
ПСН 21	17	11	151	1,19
ПСН 22	17	14	1,54	1,21
ПСН 22А	51	14	1,88	1,48

Нач. отд.	Муравьев Ю.Г.	
Рук. гр. ар.	Гузеева И.Т.	
Ст. тех.	Власова И.А.	

145-79.36

ПСН 16 ÷ 22; 22А

Стадия	Масса	Масштаб
Т		1:1

Лист | Листов 1

Рулонная оцинкованная сталь гр. Е ГОСТ 14918-69 марки МСТ 3 кп. ГОСТ 380-71 * 2 кл. покрытия

ЦНИИПРОМЗДАНИЙ

Инв. № подл. | Подпись и дата | Взам. инв. №

Т-37176/46

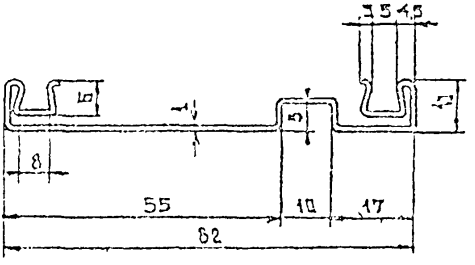

Профиль стальной	a мм	F см²	Масса кг/м.п.
ПСН 23	17	1,42	1,11

Нач. отд.	Муравьев Ю.С.		
Рук. гр. ар.	Гузеева И.Т.		
Ст. тех.	Власова И.А.		

145-79.37

ПСН 23

Стадия	Масса п.м	Масштаб
Р	1,11	1:1

Лист | Листов 1

Рулонная оцинкованная сталь гр. Б ГОСТ 14918-69 марки МСт 3 кп ГОСТ 380-71*, 2 кл. покрытия

ЦНИИПРОМЗДАНИЙ

Инв. № подл. | Подпись и дата | Взам. инв. №

Т-37176/47

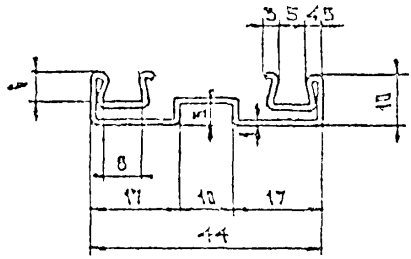

F= 1.06 см²

Гл.ч.отд.	Нурабьев			145-79.38		
Рук.гр.	Гузеева					
Ст.тех.	Власова			ПСН 24	Стадия	Масса / п м	Масштаб
					Г	0,67	1:1
					Лист	Листов 1	
				Рулонная оцинкованная сталь ГОСТ 14918-69 марки МСт3 кп ГОСТ 380-71*, 2кл покрытия	ЦНИИПРОМЗДАНИЙ	

Инв. № подл. Т-37176/42

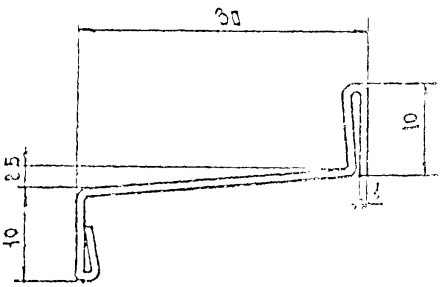

F = 0,60 см²

Пач. отд.	Муравьев			145 - 79.39			
Пук. гр.	Гузеева						
Ст. тех.	Власова			ПСН 25	Стадия	Масса	Масштаб
					Р.	п.м. 0,47	2:1
					Лист	Листов 1	
				Рулонная [illegible] гр. Б ТОСТ 14918-69 марки МСт3кп ТОСТ 380-71*, 2 кл. покрытия	ЦНИИПРОИЗДАНИЙ		

Инв. № подл. | Подпись и дата | Взам. инв. №

Т-37176/19

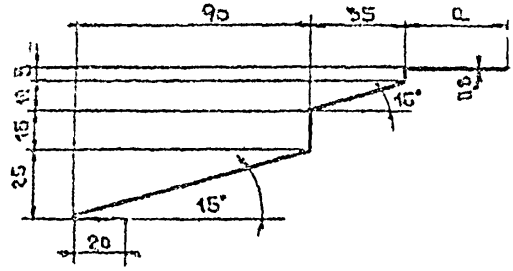

Профиль стальной	a (мм)	F см²	Масса, кг 1 п.м
ПСН 26	32	1,65	1,29
ПСН 27	50	1,80	1,41
ПСН 28	70	1,95	1,53

Нач. отд.	Муравьев			145-79.40
Рук. гр.	Рудеева			
Ст. тех.	Власова			

Стадия	Масса	Масштаб
Р		1:2

ПСН 26÷ПСН 28

Лист | Листов 1

Рулонная оцинкованная сталь гр. Б ГОСТ 14918-69 марки МСт3кп. ГОСТ 380-, 1, 2 кл. покрытия

ЦНИИПРОМЗДАНИЙ

Подпись и дата | Взам. инв. №

Инв. № подл. Т-37176/50

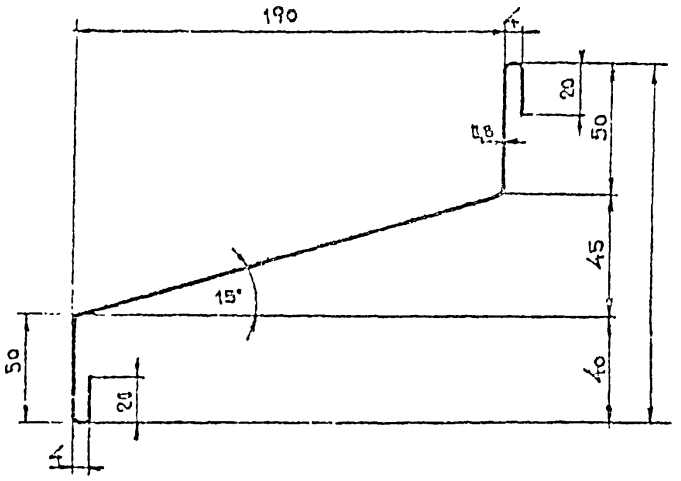

F = 2,50 см2

Нач.отд.	Муравьев			145-79.41			
Рук.гр.	Гузеева						
Ст.тех.	Власова			ПСН 29	Стадия	Масса п.м.	Масштаб
					Т	2.20	1:2
					Лист [illegible]		
				Рулонная оцинкованная сталь гр.Б ГОСТ 14918-69 марки МСт3 ГОСТ 380-71*, 2 кл. покрытия	ЦНИИПРОМЗДАНИЙ		

Инв. № подл. | Подпись и дата | Взам. инв. №

Т-37176/51

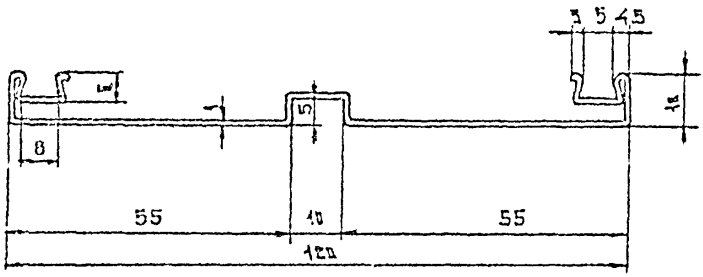

F = 1,76 см²

ПАЧ. ОТД.	МУРАВЬЕВ			145-79.42			
РУК. ГР.	ГУЗЕЕВА						
СТ. ТЕХ	ВАЛСОВА			ПСН 70	СТАДИЯ	МАССА	МАСШТАБ
					Р	К.М. 1.37	1:1
					ЛИСТ	ЛИСТОВ 1	
				РУЛОННАЯ ОЦИНКОВАННАЯ СТАЛЬ ГР. Б ГОСТ 14918-59 МАРКИ М СТ 3 кп ГОСТ 382-71*, 2-х. ПОКРЫТИЯ	ЦНИИПРОМЗДАНИЙ		

ВЗАМ. ИНВ. №

ПОДПИСЬ И ДАТА

Т. 37174/52

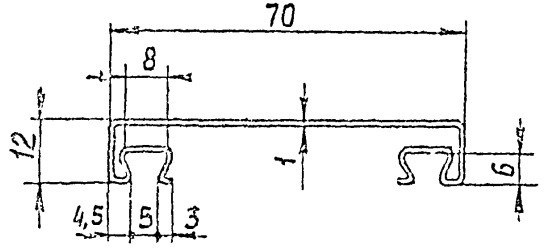

$F = 1{,}40$ см^2

Рук.под.	Александров		
ГИП	Сорокин		
Рук.гр.	Столбова		
Ст.инж.	Коршун		

145-79.43

ПСН 31

Стадия	Масса 1 п.м.	Масштаб
Р	1,1	1:1

Лист 1 | Листов 1

Рулонная оцинкованная сталь группы Б ГОСТ 14918-69 марки М Ст3кп ГОСТ 380-71* 2 класса покрытия

ЦНИИПРОМЗДАНИЙ

Инв. № подл. | Подп. и дата | Взам. инв. №

Г-37174/53

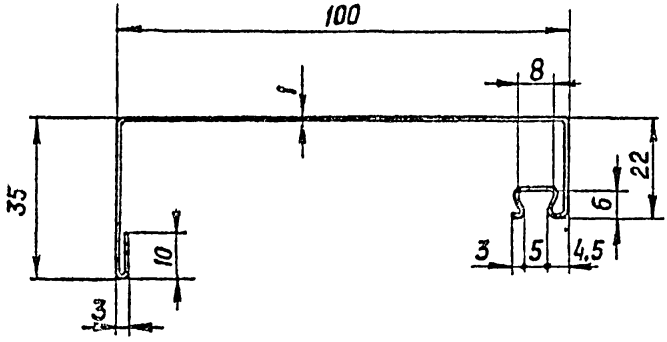

F=1,90 см²

Рук.пад	Александров		145-79.44
ГИП	Сорокин		
Рук.гр.	Столбова		
Ст.инж	Коршун		

Стадия	Масса 1 п.м.	Масштаб
Р	1,5	1:1

ПСН 32

Лист 1 | Листов 1

Рулонная оцинкованная сталь группы Б ГОСТ 14918-69 марки Н Ст3кп ГОСТ 320-71* 2 класса выгрузки

ЦНИИПРОМЗДАНИЙ

Инв. № подл. | Подп. и дата | Взам. инв. №

Т-37176/54

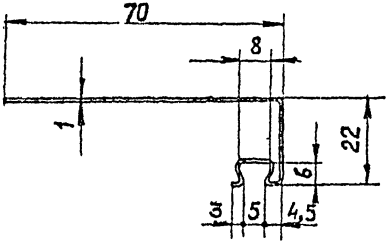

$F = 1,15\ см^2$

Рук.пов.	Александров		
ГИП	Сорокин		
Рук.гр.	Столбов		
Ст.инж	Коршун		

145-79.45

ПСН 33

Стадия	Часов 1п.м	Масштаб
Р	0,9	1:1

Лист 1 | Листов 1

Рулонная оцинкованная сталь гоуп. по Б ГОСТ 14918-69 марки МСт3кп ГОСТ 380-71* 2 класса покрытия

ЦНИИПРОМЗДАНИЙ

Взам. инв. №

Подп. и дата

Инв. № подл.

Т-37 178/55

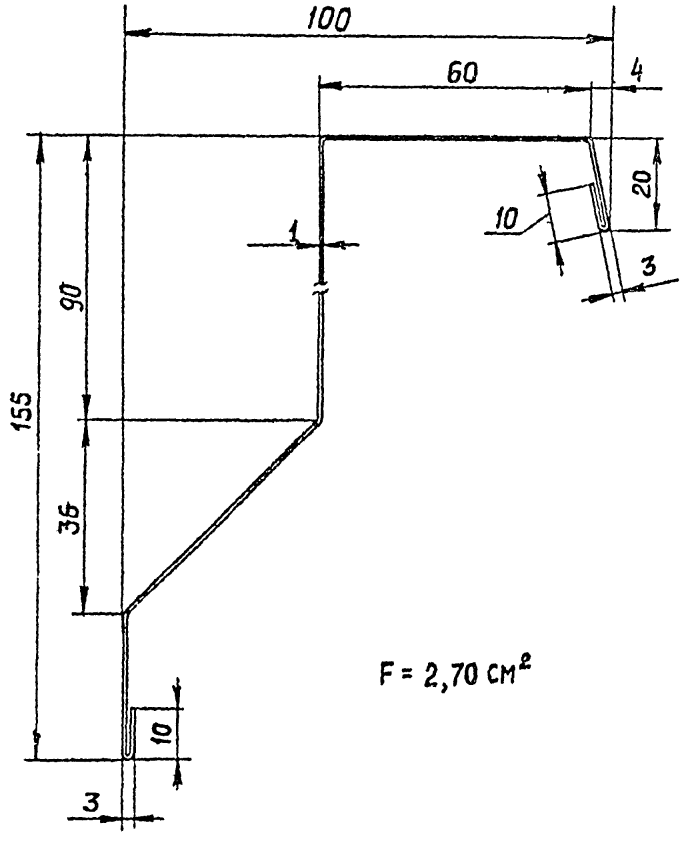

$F = 2{,}70\ см^2$

Рук.под.	Александров	
ГИП	Сорокин	
Рук.гр.	Столбова	
Ст.инж	Коршун	

145-79.46

ПСН 34

Стадия	Масса 1шт.	Масштаб
Р	2,12	1:1
Лист 1	Листов 1	

Рулонная оцинкованная сталь группы Б ГОСТ 14918-69 марки МСт3кп ГОСТ 380-71* 2 класса покрытия

ЦНИИПРОМЗДАНИЙ

Инв. № подл. | Подп. и дата | Взам. инв. №

Т-57176/56

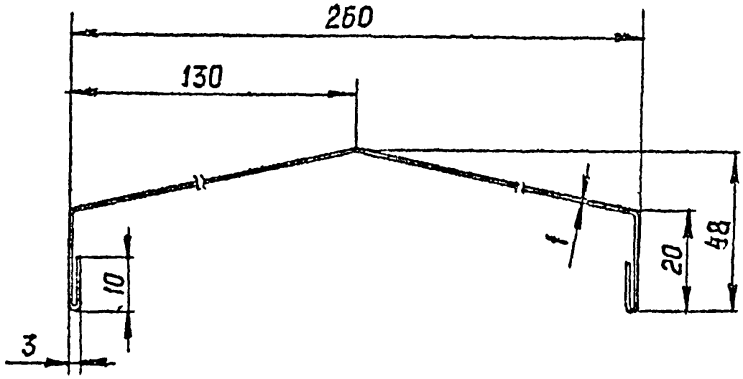

F = 3,26 см²

Рук. паб.	Александров		
ГИП	Сорокин		
Рук. гр	Столбова		
Ст. инж.	Коршун		

145-79.47

ПСН 35

Стадия	Масса 1 м	Масштаб
Р	2,6	1:1

Рулонная оцинкованная сталь группы Б ГОСТ 14918-69 марки МСт3кп ГОСТ 380-71* 2 класса покрытия

ЦНИИПРОМЗДАНИЙ

Взам. инв. №

Подп. и дата

Инв. № подл. Т-37176/57

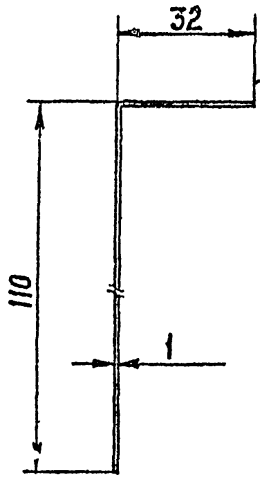

F = 1,40 см²

Рук. под.	Александров		
ГИП	Сорокин		
Рук. гр.	Столбова		
Ст. инж.	Коршун		

145-79.48

ПСН 36

Стадия	Масса 1 п.м	Масштаб
Р	1,1	1:1

Лист 1 | Листов 1

Рулонная оцинкованная сталь группы 5 ГОСТ 14918-69 марки М Ст3кп ГОСТ 380-71* 2 класса покрытия

ЦНИИПРОМЗДАНИЙ

Взам. инв. №

Подп. и дата

Инв. № подл. Т-51176/5Г

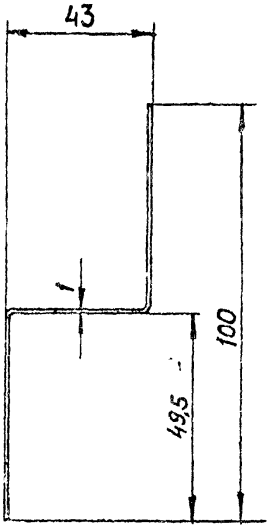

F = 1,40 см²

Рук. паб.	Александров		145-79.49				
ГИП	Сорокин						
Рук. гр.	Столбова						
Ст. инж.	Каршун		ПСН 37	Стадия	Масса 1 пм	Масшт.	
				Р	1,1	1:1	
				Лист 1	Листов 1		
			Рулонная оцинкованная сталь группы Б ГОСТ 14918-[illegible] марки М Ст3 кп ГОСТ 380-71 * 2 класса покрытия	ЦНИИПРОМЗДАНИЙ			

Инв. № подл. | Подп. и дата | Взам. инв. №

Т-37176/59

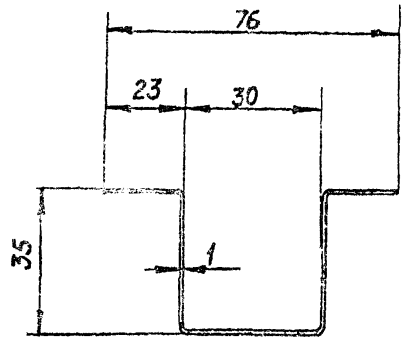

F = 1,40 см²

Рук. пов.	Александров		145-79.50			
ГИП	Сорокин					
Рук. гр.	Столбова					
Ст. инж.	Коршун		ПСН 38	Стадия	Масса 1 п.м.	Масшт.
				Р	1,1	1:1
				Лист	Листов 1	
			Рифмная оцинкованная сталь группы Б ГОСТ 14918-69 марки М Ст 3 кп ГОСТ 380-71* 2 класса покрытия	ЦНИИПРОМЗДАНИЙ		

Взам. инв. №

Подп. и дата

Инв. № подл.

Т-37174/61

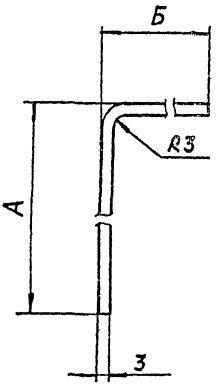

Обозначение	А, мм	Б, мм	F, см²	Масса 1 п.м
ПСН 39	80	50	3,75	2,94
ПСН 40	90	30	3,45	2,71
ПСН 41	100	70	4,95	3,88

Инв.№подл. | Подпись и дата | Взам.инв.№

Т-37174/61

Рук.под.	Александров		
ГИП	Горюкин		
Рук.гр.	Столбова		
Ст.инж.	Коршун		

145-79.51

ПСН 39; 40; 41

Стадия	Масса 1п	Масштаб
Р	См. табл.	1:1

Лист 1 Листов 1

Лист Б-ПН-3 ГОСТ 19903-74
Вст3кп2 ГОСТ 14637-69

Цветметпроект

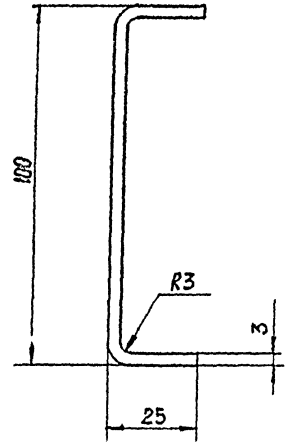

$F = 4{,}20\ см^2$

Рук. под.	Александров		
ГИП	Горокин		
Рук. гр.	Столбова		
Ст. инж.	Коршун		

145-79.52

ПСН 42

Стадия	Масса	Масштаб
Р	3,3	1:1

Лист 1 Листов 1

Лист 6-ПН-3 ГОСТ 19903-74
ВСт3кп2 ГОСТ 14637-69

ЦНИИПРОМЗДАНИЙ

Инв. № подл. | Подпись и дата | Взам. инв. №

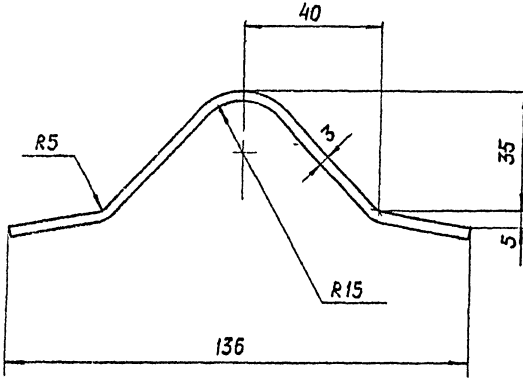

F = 5,1 см²

Рук.раб	Александров		145-79.53			
ГИП	Сорокин					
Рук.гр	Столбова		ПСН 43	Стадия	Масса 1м	Масштаб
Ст.инж	Корнюк			Р	4,00	1:1
				Лист 1	Листов 1	
			Лист Б-ПН-3 ГОСТ 19903-74 / ВСт3кп2 ГОСТ 14637-69	ЦНИИПРОМЗДАНИЙ		

Инв.№ подл. Т-37176/63 | Подп. и дата | Взам. инв. №

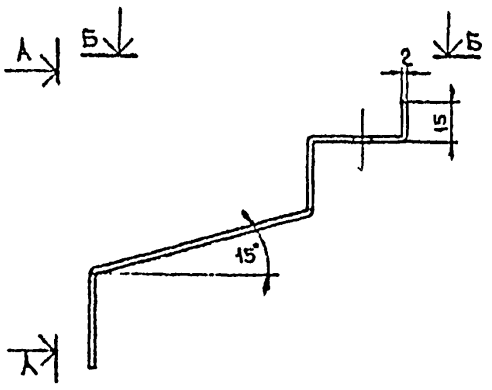

А-А

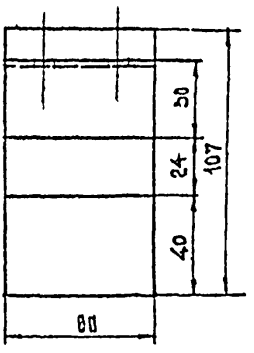

Б-Б

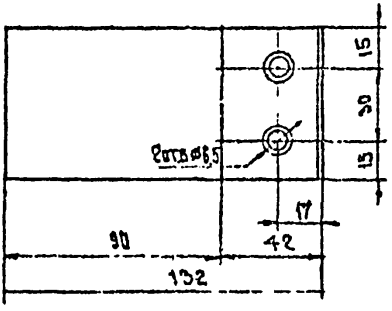

F = 4,60 см²

Нач. отд.	Муравьев		
Рук. гр.	Гузеева		
Ст. тех	Власова		

145-78.54

ПСК 1

Стадия	Масса	Масштаб
Р	0,22	1:2
Лист	Листов 1	

Сталь листовая холоднокатаная. ГОСТ 19904-74 марок ВСт 3кп2 и ВСт3сп5 ГОСТ 16523-70

ЦНИИПромзданий

Инв. № подл. | Подпись и дата | Взам. инв. №

Т-37176/64

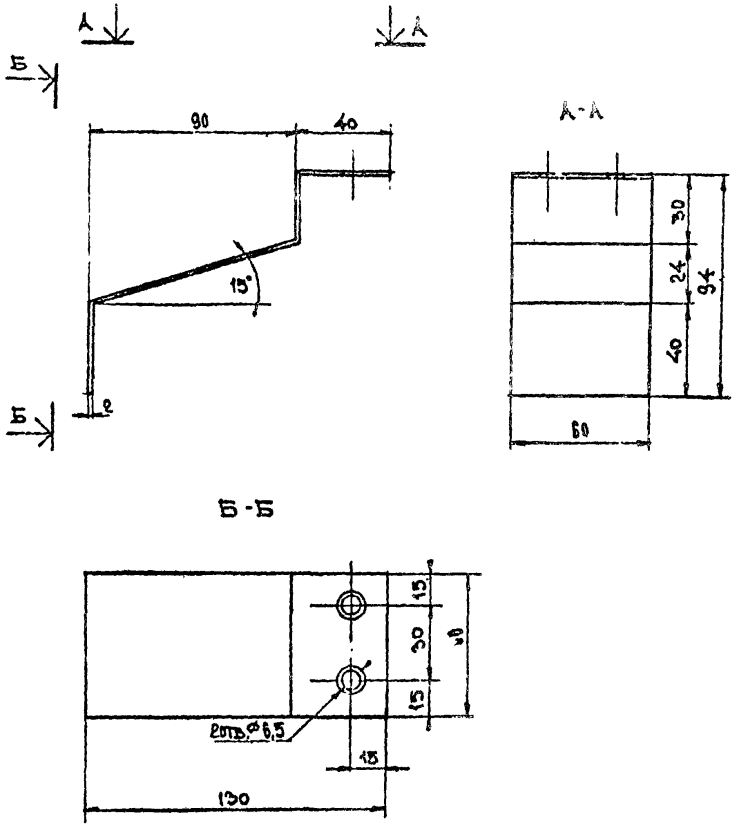

F=4.30 см²

Нач.отд.	Муравьев			145-79.55			
Рук.тр	Гузеева						
Ст.тех.	Власова			ПСК 2	Стадия	Масса	Масштаб
					Р	0,34	1:2
					Лист	Листов 1	
				Сталь листовая холодноканная ГОСТ 19904-74 марок ВСт 3кп2 и ВСт 3сп5 ГОСТ 16523-70	Ленинградский		

Инв.№ подл. | Подпись и дата | Взам. инв.№

Т-37176/65

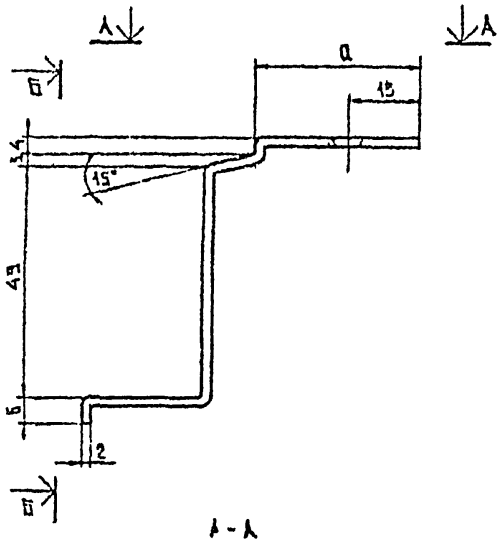

Б-Б

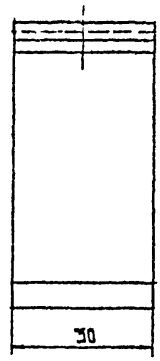

А-А

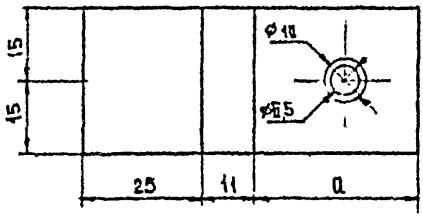

Элемент крепеж	а мм	F см2	Масса (кг)
ПСК 3	31,6	2,83	0,066
ПСК 4	35	2,90	0,068
ПСК 5	45,6	3.14	0,074
ПСК 6	52	3,24	0,076
ПСК 7	66,6	3,48	0,082
ПСК 8	72	3,64	0,085
ПСК 9	92	4 40	0,104

Нач. отд.	Муравьев Ю.Д.		
Рук. гр. ар.	Гузеева И.Т.		
Ст. тех	Власова И.А.		

145-79.56

ПСК 3 + ПСК 9

Стадия	Масса	Масштаб
Г		1:1

Лист | Листов 1

Сталь листовая холоднокатаная ГОСТ 19904-74 марок ВСт3кп2 и ВСт3сп5 ГОСТ 380-71*

ЦНИИПРОМЗДАНИЙ

Подпись и дата | Взам инв. №

Инв. № подл. Т-37176/ДД

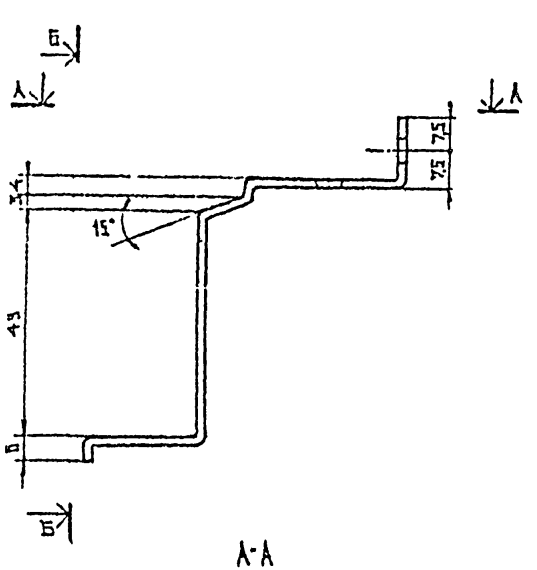

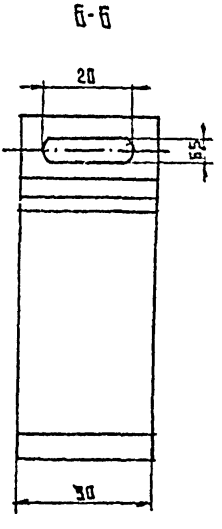

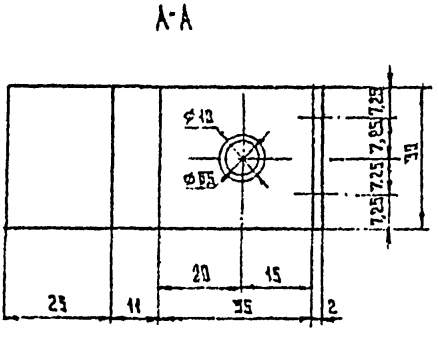

F= 3,19 см²

Нач. отд.	Муравьев Н.Г.			145-79,57
Рук.гр.ар.	Гудеева И.Т.			
Ст.техник	Власова Н.А.			

Стадия	Масса	Масштаб
Р	0,075	1:1

ПСК 10

Сталь листовая холоднокатаная ГОСТ 19904-74 марок ВСТ3кп2 и ВСТ3сп5 ГОСТ 16523-70

ЦНИИПРОМЗДАНИЙ

Инв. № подл. Т-37176/67 | Подпись и дата | Взамен инв. №

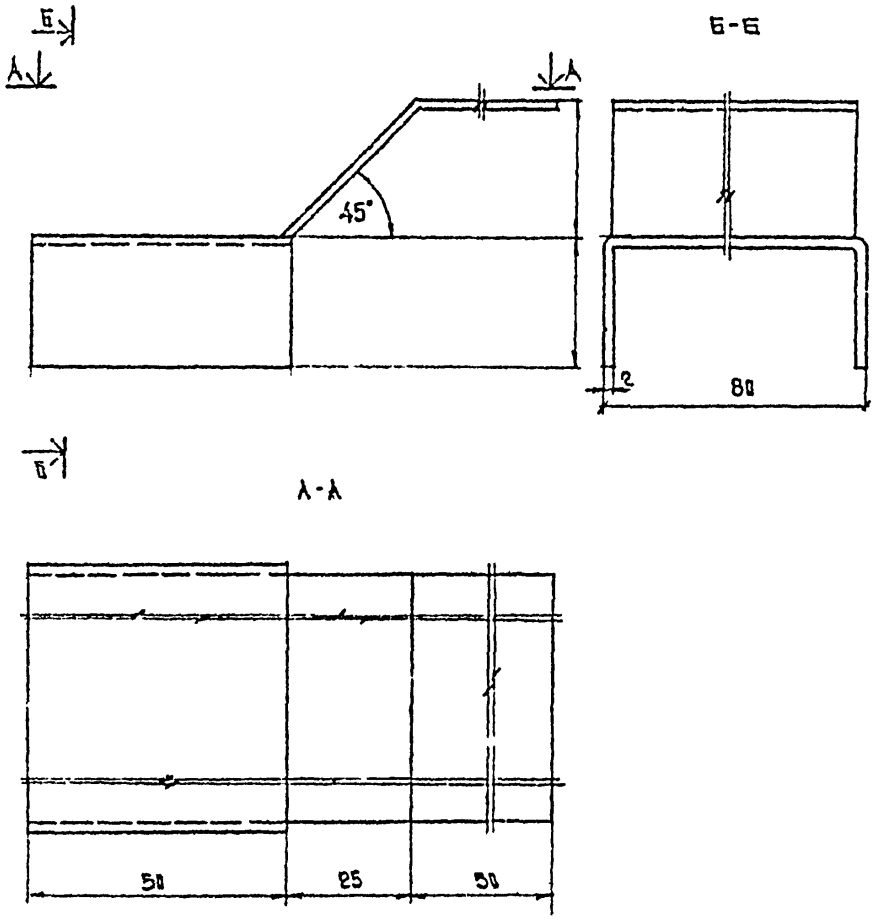

НАЧ.ОТД.	МУРАВЬЕВ			145-75.58			
РУК.ГР.	ГУЗЕЕВА						
СТ.ТЕХ.	ВЛАСОВА			ПСК 11	СТАДИЯ	МАССА	МАСШТАБ
					Р		1:1
					ЛИСТ	ЛИСТОВ 1	
				СТАЛЬ ЛИСТОВАЯ ХОЛОДНОКАТАНАЯ ГОСТ 19904-74 МАРОК ВСт 3кп2 и ВСт 3сп5 ГОСТ 16523-70	ЦНИИПРОМЗДАНИЙ		

ПОДПИСЬ И ДАТА | ВЗАМ. ИНВ. №

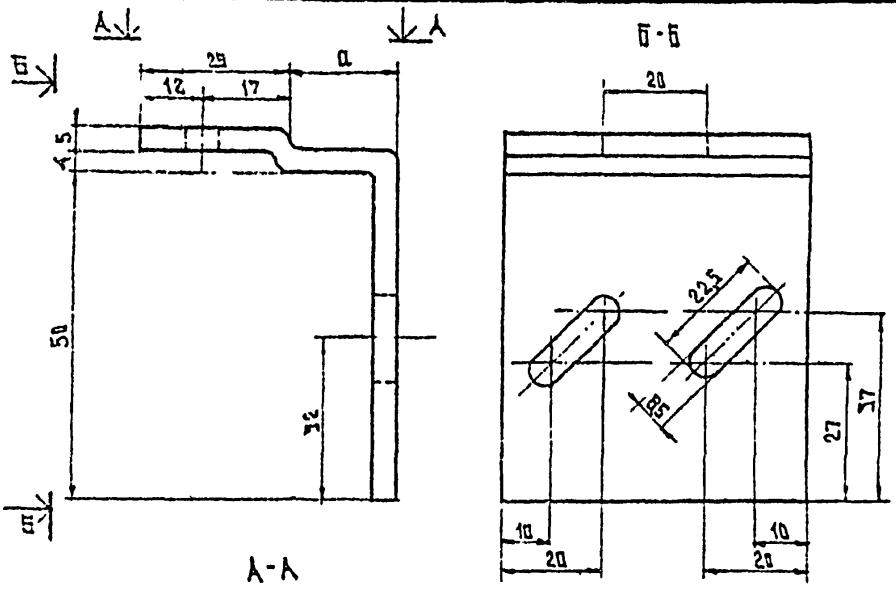

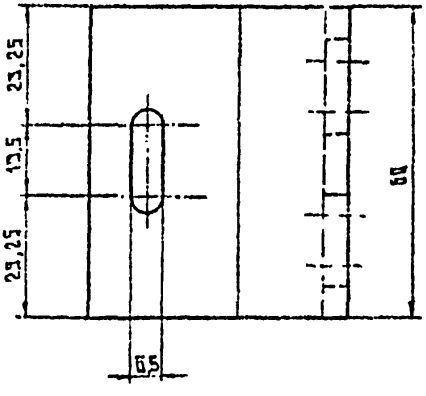

Элемент крепеж	a (мм)	F (см²)	Масса (кг)
ПСК 12	7,8	4,55	0,214
ПСК 13	11	4,75	0,225
ПСК 14	22,5	5,32	0,250
ПСК 15	41	6,25	0,294
ПСК 16	52,5	6,80	0,328

Нач. отд.	Мурадоев Ю.С.		
Рук. трар.	Гузеева И.Т.		
Ст. тех.	Власова И.А.		

145-79 59

ПСК 12 + ПСК 16

Стадия	Масса	Масштаб
Р		1:1

Лист | Листов 1

Сталь листовая горячекатаная ГОСТ 19903-74 марок ВСт3сп2 и ВСт3сп5 ГОСТ 380-71

Инв. № подл. | Подпись и дата | Взамен инв. №

Т-37176/69

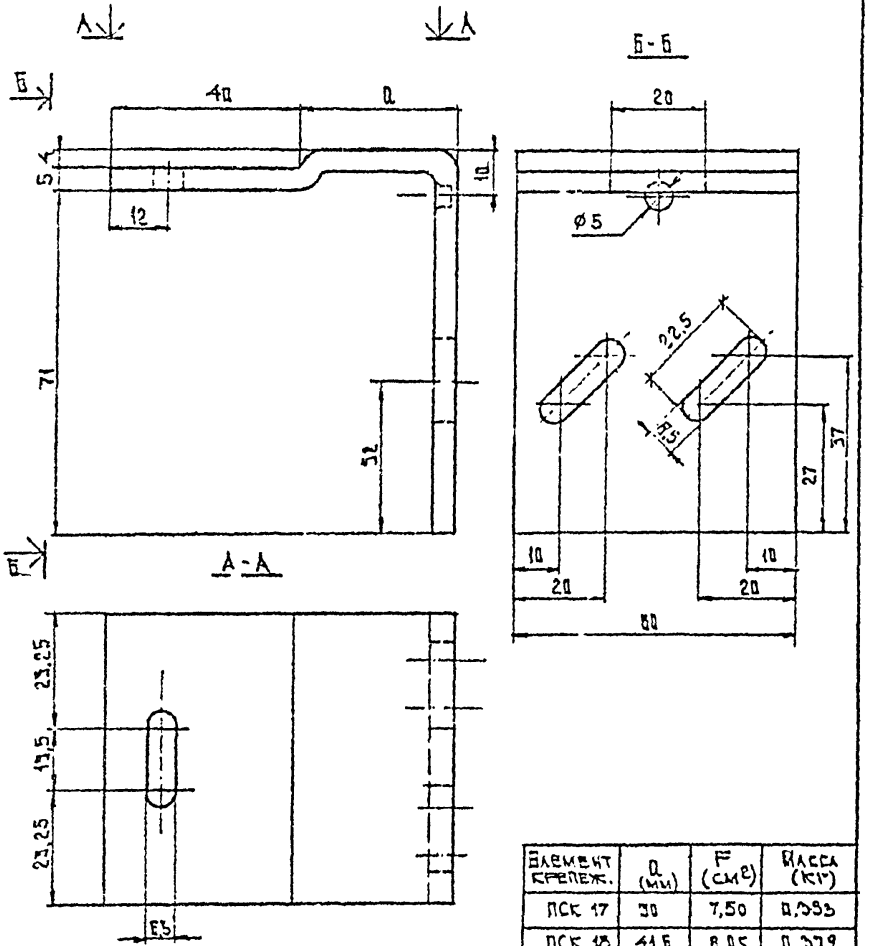

Элемент крепеж.	Q (мм)	F (см²)	Масса (кг)
ПСК 17	30	7,50	0,333
ПСК 18	41,6	8,05	0,379
ПСК 19	50	8,50	0,400
ПСК 20	70	9,50	0,470

Нач. отд.	Муравьев	
Руковод.	Гузеева	
Ст. техн.	Власова	

145-79 60

ПСК 17÷ ПСК20

Стадия	Масса	Масштаб
Р		1:1

Лист | Листов 1

Сталь листовая горячекатанная ГОСТ 19903-74 марок ВСт3кп2 и ВСт3сп5 ГОСТ 380-71*

ЦНИИПромзданий

Инв. № подл. | Подпись и дата | Взам. инв. №

Т-37176 1/10

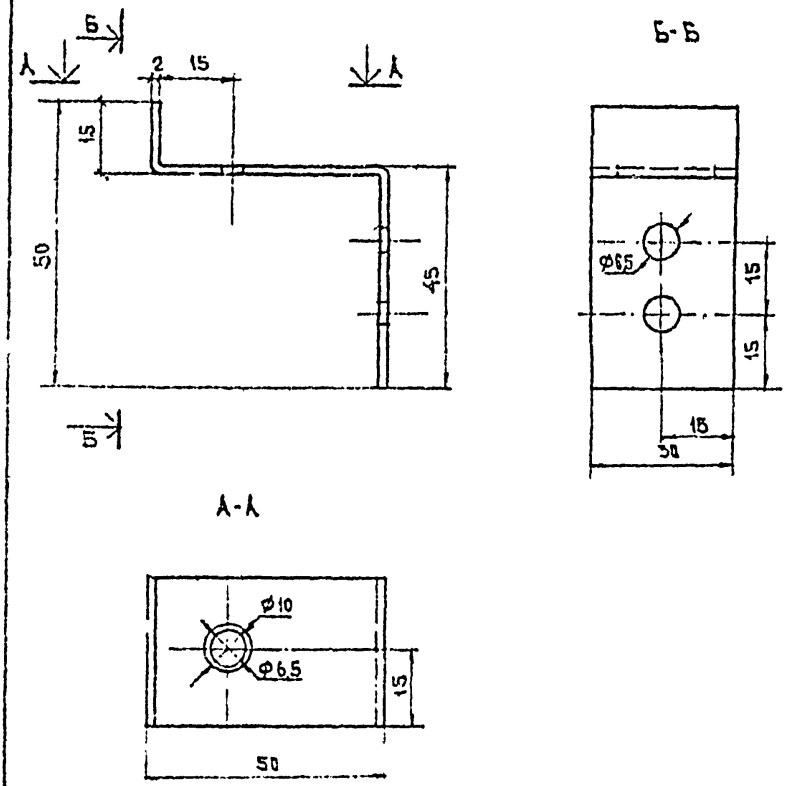

F = 2,18 см²

Нач. отд.	Муравьев			145-79.61			
Рук. гр. ар.	Гузеева						
Ст. тех.	Власова			ПСК 21	Стадия	Масса	Масштаб
					Р.	0,05	1:1
					Лист	Листов 1	
				Сталь листовая холоднокатаная ГОСТ 19904-74 марки ВС-3 и ВС-3 ст 5 ГОСТ 15533-70	Инженерная		

Инв. № подл. | Подпись и дата | Взам. инв. №

Т-37176/71

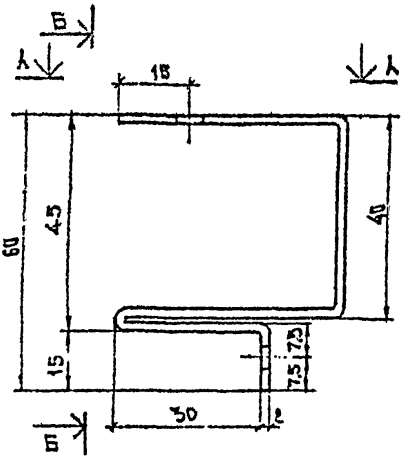

Б-Б

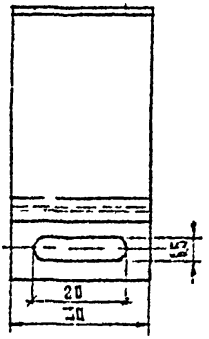

А-А

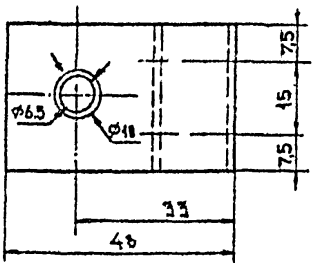

$F = 3{,}88\ см^2$

Нач. отд.	Муравьев		45-79.62		
Руктрал	Гузеева				
Ст. тех	Власова				
			ПСК 22	Стадия: Р	Масса: 0,09	Масштаб: 1:1
				Лист	Листов 1
			Сталь листовая холоднокатаная ГОСТ 19904-74 марки ВСт3кп2 и ВСт3сп5 ГОСТ 16523-70	ЦНИИПромзданий	

Инв. № подл. | Подпись и дата | Взам. инв. №

Т-37176/12

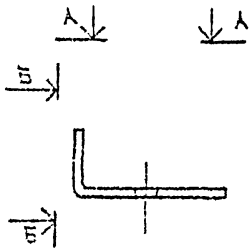

Б-Б

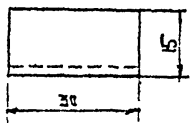

А-А

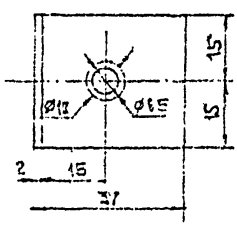

F = 0,82 см²

НАЧ. ОТД.	ЛУКАВЬЕВ			145-79.63			
РУК. ГР.	ГУЗЕЕВА						
СТ. ТЕХ.	ВАЛСОВА			ПСК 23	СТАДИЯ	МАССА	МАСШТАБ
					Р		1:1
					ЛИСТ	ЛИСТОВ 1	
				СТАЛЬ ЛИСТОВАЯ КОЛОДНОКАТАНАЯ ГОСТ 19904-74 МАРКИ ВСТ3КП2 и ВСТ3кп5 ГОСТ 16523-70	ЦНИИПРОМЗДАНИЙ		

Г-37176/73

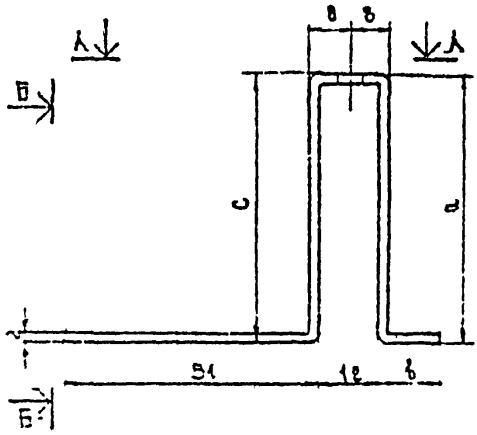

Б-Б

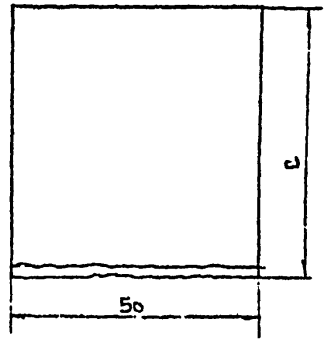

А-А

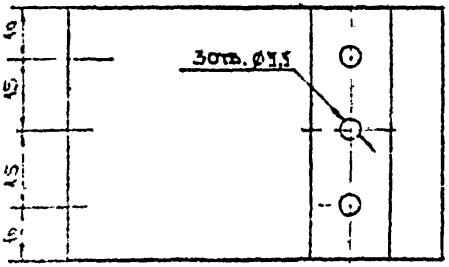

Элем крепеж	a мм	b мм	c мм	F см²	Масса кг
ПСК 40	54	51	54	4,44	0,174
ПСК 41	54	51	46	4,28	0,168
ПСК 42	54	13	46	3,52	0,139
ПСК 43	103,6	13	95,6	5,52	0,216
ПСК 24	54	13	54	3,68	0,144
ПСК 25	92	13	92	5,20	0,204
ПСК 26	103,6	13	103,6	5,68	0,223
ПСК 27	112	13	112	6,00	0,235
ПСК 28	132	13	132	6,80	0,267

Гл.спец.	Муравьев И.Г.	
Рук.отд.	Гуцева И.П.	
Ст.тех.	Власова И.А.	

145-78.64

ПСК 24÷28; 40÷43

Стадия	Масса	Масштаб
Р		1:1

Лист | Листов

Сталь листовая холоднокатанная ГОСТ 19904-74 марки ВСт3кп2 и ВСт3сп5 ГОСТ 16523-70

ЦНИИПРОМЗДАНИЙ

Т 37175/74

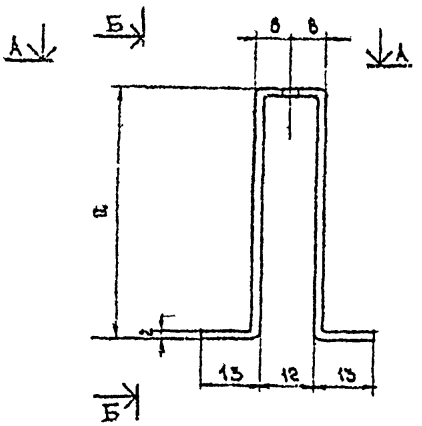

Б-Б

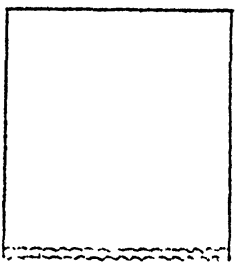

А-А

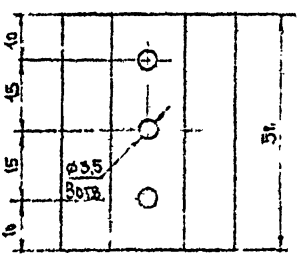

Элемент крепеж	a (мм)	F (см²)	Масса (кг)
ПСК 29	54	2,92	0,115
ПСК 30	146	5,50	0,259

Нач. отд.	Мугавьев		
Рук. гр.	Гузеева		
Ст. тех.	Власова		

145 - 79.65

ПСК 29÷30

Стадия	Масса	Масштаб
Р		1:1

Лист | Листов 1

Сталь листовая холоднокатаная ГОСТ 19904-74 марки ВСт3кп и ВСт3сп5 ГОСТ 16523-70

ЦНИИПРОМЗДАНИЙ

Подпись и дата | Взам. инв. №

Инв. № подл. 7-37176/75

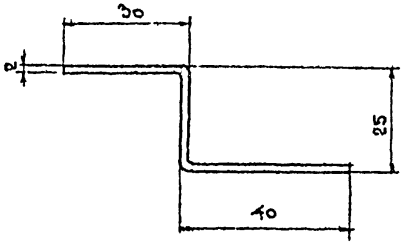

F= 1,06 см²

Нач.отд.	Муравьев			145-79.66			
Рук.гр.	Гузеева						
Ст.тех.	Власова			ПСК.31	Стадия	Масса	Масштаб
					Р	П,Б	1:1

Сталь листовая конструкционная ГОСТ 19904-74 марок ВС-3кп2 и ВСт3сп5 ГОСТ 16523-70

ЦНИИПРОМЗДАНИЙ

Инв. № подл. | Подпись и дата | Взам. инв. №

Т-37176/73

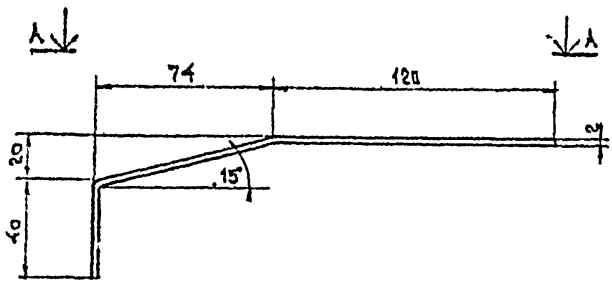

А-А

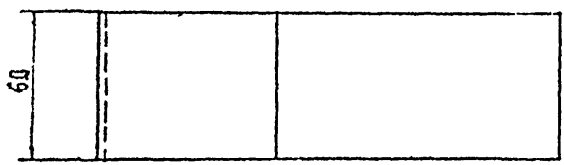

F= 4.60 см²

Нач. отд.	Муравьев			145-79.67			
Рук. пр.	Рузеева						
Ст. тех.	Власова			ПСК 32	Стадия	Масса	Масштаб
					Р		1:2
					Лист	Листов 1	
				Сталь листовая холоднокатаная ГОСТ 19904-74 марок ВСт3кп2 и ВСт3сп5 ГОСТ 16523-70	ЦНИИПРОМЗДАНИЙ		

Инв. № подл. | Подпись и дата | Взам. инв. №
Г-37174/77

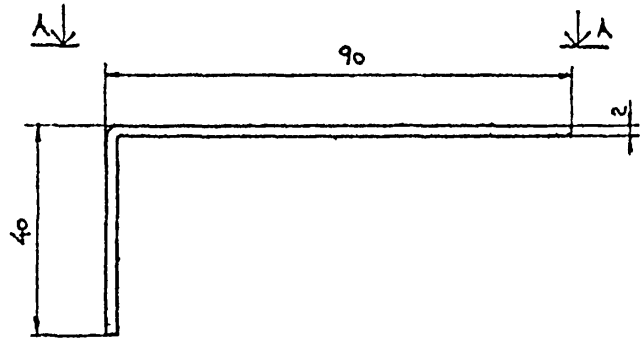

А-А

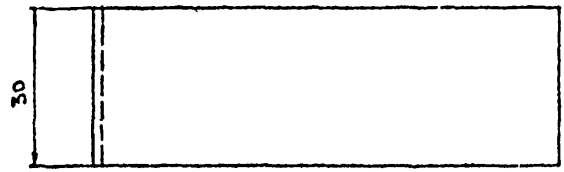

F= 2,88 см²

Нач.отд	Муравьев		145-79.68		
Рук.гр.	Гузеева				
Ст.техн.	Власова		ПСК 33	Стадия	Масса	Масштаб
				Р		
				Лист	Листов 1	
			Сталь листовая холоднокатаная ГОСТ 19904-74 марок ВСт3сп5 и ВСт3сп5 ГОСТ 16523-70			

Инв.№ подл. | Подпись и дата | Взам.инв.№ 37176/78

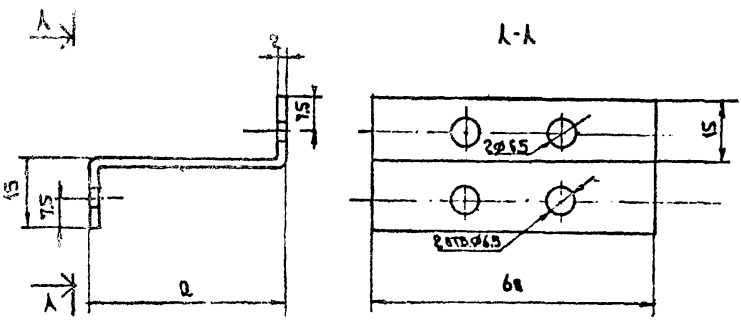

Элемент конструк.	l (мм)	F (см²)	Масса, кг
ПСК 34	51	1,62	0,078
ПСК 35	44	1,48	0,069
ПСК 36	31	1,22	0,057
ПСК 37	11	0,80	0,051

Нач. отд.	Муравьев		
Рук. гр.	Гузеева		
Ст. тех.	Власова		

145-79.69

ПСК 34÷ПСК 37

Стадия	Масса	Масштаб
Р		1:1
Лист	Листов 1	

Сталь листовая холоднокатаная ГОСТ 19904-74 марки ВСт3кп2 и ВСт3пс5 ГОСТ 16523-70

ЦНИИПромзданий

Инв. № подл. | Подпись и дата | Взам. инв. №

7-37176/75

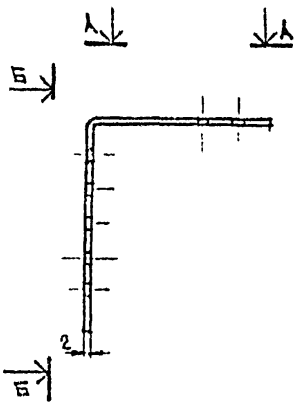

Элемент, крепеж	а мм	F см²	Масса, кг
ПСК 38	50	2.8	0,022
ПСК 39	80	3,4	0,027

Инв. № подл.	Подпись и дата	Взам. инв. №	
Т-57 172			

Нач. отд.	Муравьева		
Рук. гр.	Гузеева		
Ст. тех.	Власова		

145-79.70

ПСК 38; ПСК39

Стадия	Масса	Масштаб
Р		1:2
Лист	Листов 1	

Сталь листовая холоднокатаная ГОСТ 19904-74 марки ВСт3кп2 и ВСт3пс5 ГОСТ 16523-70

gost.e-ecolog.ru