ТИПОВЫЕ ДЕТАЛИ И КОНСТРУК ЗДАНИЙ И СООРУЖЕНИЙ

Серия ПР -43/64

ВОЗДУШНЫЕ И ВОЗДУШ -ТЕПЛОВЫЕ ЗАВЕСЫ

ДЛЯ ВОРОТ 3 × 3; 4 × 3; 4 × 4,2 1 7 × 5,6 М С ЦЕНТРОБЕЖНЫМИ ВЕНТИЛ РАМИ

Вып 1

РАБОЧИЕ РТЕЖИ

В ЧЕРТЕЖИ ВНЕСЕ	КОРРЕКТИВЫ
В СВЯЗИ С ВЫПУСКО	ЛЕРИЙ ПР-05-37/65
ПР-05-37/65 И ПР-	В СООТ-
ВЕТСТВИИ С УКА-	ВПРОМ-
СТРОЙПРОЕКТА	СССР
ОТ 3.IX-1965 Г.	342

МОСК

gost.e-ecolog.ru

С О Д Е Р Ж А Н И Е

Предисловие и общие указания стр 3-4

Листы

Характеристики завес тип Т3-1–Т3-27 для распашных ворот, с размещением агрегатов на площадке ..... 1.

Характеристики завес тип Т3-28÷Т3-54 для раздвижных ворот; с размещением агрегатов на площадке ..... 2 ц

Характеристики завес тип Т3-55÷Т3-81 для распашных и раздвижных ворот, с размещением агрегатов на полу 3

Ворота распашные 3×3 м. Завесы тип Т3-1÷Т3-8, с размещением агрегатов на площадке по схеме I 4

Ворота распашные 4×3 м. Завесы тип Т3-9÷Т3-13, с размещением агрегатов на площадке по схеме I 5

Ворота распашные 4×3 м. Завесы тип Т3-14–Т3-17 с размещением агрегатов на площадке по схеме II 6

Ворота распашные 4×4,2 м. Завесы тип Т3-18–Т3-20 с размещением агрегатов на площадке по схеме I 7

Ворота распашные 4×4,2 м. Завесы тип Т3-21 и Т3-22, с размещением агрегатов на площадке по схеме II 8

Ворота распашные 4,7×5,6 м Завесы тип Т3-23–Т3-27, с размещением агрегатов на площадке по схеме II 9

Ворота раздвижные 3×3 м. Завесы тип Т3-28÷Т3-35, с размещением агрегатов на площадке по схеме I 10

Ворота раздвижные 4×3 м Завесы тип Т3-36–Т3-40, с размещением агрегатов на площадке по схеме I 11

Ворота раздвижные 4×3 м. Завесы тип Т3-41–Т3-44, с размещением агрегатов на площадке по схеме II 12

Ворота раздвижные 4×4,2 м. Завесы тип Т3-45–Т3-47, с размещением агрегатов на площадке по схеме I 13

Ворота раздвижные 4×4,2 м. Завесы тип Т3-48 и Т3-49, с размещением агрегатов на площадке по схеме II 14

Ворота раздвижные 4,7×5,6 м Завесы тип Т3-50–Т3-54, с размещением агрегатов на площадке по схеме II 15

Ворота распашные и раздвижные 3×3 м. Завесы тип Т3-55–Т3-62, с размещением агрегатов на полу по схеме I 16

Ворота распашные и раздвижные 4×3 м. Завесы тип Т3-63÷Т3-72, с размещением агрегатов на полу по схеме II 17

Ворота распашные и раздвижные 4×3 м Завесы тип Т3-63÷Т3-72, с размещением агрегатов на полу по схеме III 18

Ворота распашные и раздвижные 4×4,2 м и 4,7×5,6 м. Завесы тип Т3-73÷Т3-81, с размещением агрегатов на полу по схеме II 19

Ворота распашные и раздвижные, 4×4,2 м и 4,7×5,6 м Завесы тип Т3-73–Т3-81, с размещением агрегатов на полу по схеме III 20

Раздаточный короб тип К-1п и К-1л Общий вид, детали и спецификация 21

Раздаточный короб тип К-2п и К-2л. Общий вид, детали, и спецификация 22

Раздаточный короб тип К-3п и К-3л. Общий вид, детали и спецификация 23

Раздаточный короб тип К-4п и К-4л. Общий вид, детали и спецификация 24

Раздаточный короб тип К-5п и К-5л Общий вид и спецификация ..... 25.

Верхние насадки типа К-6п; К-6л; К-7п; К-7л. Общий вид, детали и спецификация 26

Верхние насадки типа К-8п и К-8л. Общий вид, детали и спецификация 27

Переходные патрубки тип П-1÷П-36 для завес тип Т3-1÷Т3-27 Детали и спецификация 28

Переходные патрубки тип П-37÷П-60 для завес тип Т3-28÷Т3-54 Детали и спецификация ..... 29.

Переходные патрубки тип П-61÷П-76 для завес тип Т3-55-Т3-81 и монтажные узлы 1÷10 Детали и спецификация 30.

Конфузоры тип Д1÷Д16. Общие виды и спецификация 31

Узлы крепления раздаточного короба к стене и колонне Т1–Т7 32

Съемные щиты типа Щ-1 для железнодорожных ворот. Общий вид и спецификация 33

Съемные щиты типа Щ-1 для железнодорожных ворот детали 34

Пояснительная записка

1 Рабочие чертежи воздушно - тепловых завес для распашных и раздвижных ворот автомобильного и железнодорожного транспорта разработаны институтом Гипростроммаш, на основе „Технических решений и утверждены Главпромстройпроектом Госстроя СССР от 21-IV 64г. письмо 3/5-489

2. В отличие от ранее действующих воздушных завес с центробежными вентиляторами (серия ПР-05-43). В данной работе предусмотрено

а) завесы с центробежными вентиляторами с подогревом и без подогрева воздуха,

б) самостоятельные стойки для каждой стороны проема ворот,

в) размещение вентиляционных агрегатов на металлической площадке, над воротами или на полу.

3 С выпуском данной серии ранее действующая серия ПР-05-43 - аннулируется

Общие указания.

1. Завесы разработаны для распашных и раздвижных ворот промышленных зданий с размерами ворот: 3×3, 4×3 4×4,2 4,7×5,6м автоматическим и ручным управлением
2. Завесы приняты с двухсторонней боковой подачей воздуха с подогревом и без подогрева
3. Вентиляционные агрегаты в количестве 2х штук на каждые ворота устанавливаются самостоятельно с каждой стороны ворот и составляют совместно с калориферами и раздаточными коробами два однаковых типовых стояка с исполнением левый и правый.
4. Размещение вентиляционных агрегатов принято
   а) при верхней подаче воздуха - на общей металлической рабочей площадке над воротами (см листы 4÷15)
   б) при нижней подаче воздуха (через подпольный канал на полу (см листы 16÷20)
5 Подпольный канал выполняется на месте (кирпичным бетонным и т.д.) и прикрывается сверху сборными железобетонными плитами

Примечание:

При затруднениях в устройстве подпольных каналов - разрешается подводить воздух от вентиляторов к раздаточным коробам верхними металлическими воздуховодами по схемам 1 и 2

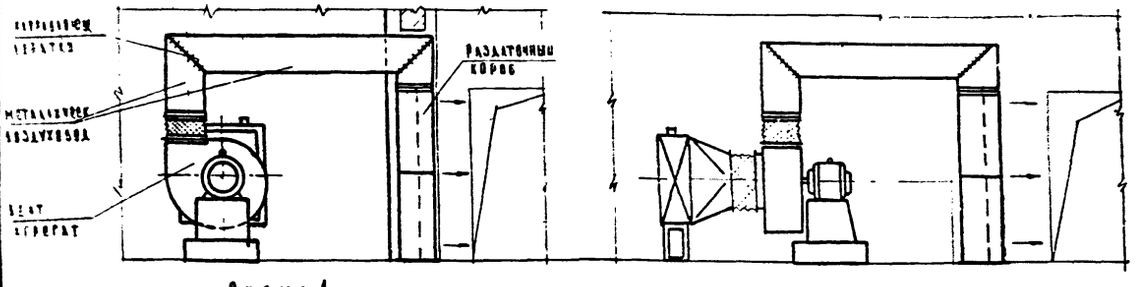

Схема 1

Схема 2

6. В вентиляционных агрегатах приняты центробежные вентиляторы с нижним боковым дутьем (положение кожуха „НА и „ВА") типа Ц4-70 №№ 5,6,7 и 8 (по схеме исполнения 1), и №№ 8, 10 и 12 (по схеме исполнения 6) с электродвигателями типа А02, мощностью от 0,3 ÷ 7,5 квт.
7. Подбор и комплектация вентиляционных агрегатов принята согласно Инструкции по подбору центробежных вентиляторов общего назначения" Выпуск 1.
8. Виброизолирующие основания под вентиляционные агрегаты, устанавливаемые на металлических площадках приняты по типовым чертежам серии 05-02-128, выпуск 1.
9. Шкивы для клиноременной передачи приняты по серии 05-02-130, выпуск 1.
10. Ограждение ремней принято по серии 05-02-130, выпуск 3.
11. Калориферы приняты по ГОСТу 1284-57.
12. Вентиляторные установки с вентиляторами №№ 10 и 12 устанавливаются только на полу (см. листы 17,19 или 18,20).
13. В случае невозможности размещения на площадке (из-за строительных высот) вентиляторных установок с вентиляторами №№ 5,6,7 и 8, - они так же, как вентиляторы №№ 10 и 12 могут устанавливаться на полу (см листы 16,17 и 18)
14. Бетонные фундаменты при размещении вентиляторных установок на полу принимаются в каждом конкретном проекте в соответствии с привязочными размерами „б" и „в" (см. листы 16-20)
15. Рабочие чертежи металлических площадок под вентиляторные установки разработаны в серии ПР 05-43.6 вып 2
16. Рабочие чертежи конфузора между калорифером и вентилятором приведены на листе 31
    Типоразмеры конфузоров приняты из условия установки одного или двух калориферов №№ 4 и 11, привязанных к соответствующим номерам вентиляторов
17. При применении завес без установки калориферов, вместо конфузора следует на всасывающем отверстии вентилятора устанавливать коллектор с решеткой, по типовым чертежам, разработанным институтом „Сантехпроект"
18. При унификации типоразмеров раздаточных коробов основными приняты пять типов (К-1 - К-5), высотой 3 м (смотри листы 21 ÷ 25)
    Для получения короба высотой 4,2м принимаются дополнительные надставки типа К 6 ÷ К-8, высотой 1,2 м (см листы 26 27)
19. Крепление раздаточных коробов к стене и колонне приводится на листе 32
20. Гибкие вставки к вентиляторам приняты по нормалям разработанным трестом Сантехдеталь" СТД 5318А - СТД 5322А и СТД 5326А÷ СТД 5330А.
21. Все металлические детали воздушных завес должны быть окрашены масляной краской
22. Определение необходимого количества воздуха и расход тепла на одну завесу, а также отношение $f_щ$ к $F_в$ следует определять по „Инструкции по расчету воздушных и воздушно-тепловых завес, разработанной институтом Проектпромвентиляция, где

    $F_щ$ - площадь щелей (2х стояков) в м²

    $F_в$ - площадь проема ворот в м²

    по полученной производительности и величине $f_щ / F_в$ по таблицам 1-3 данной серии подбирается тип завесы (ближайшая большая по производительности)
23. Калориферы для завес должны подбираться для каждого конкретного проекта по расходу тепла, начальной и конечной температур воздуха и параметров теплоносителя, с учетом остаточного давления на калориферы, указанного в таблицах 1-3
24 При размещении вентиляторных установок на площадках, следует учитывать приведенные ниже данные (эскиз и таблица) минимальных строительных отметок (от уровня пола до низа балок), а также высот „h" и „h'"

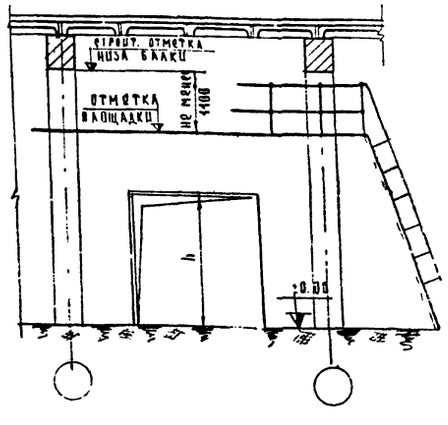

Тип установки	Высота расположения площадки для вент установок: для ворот 3×3 (h)		для ворот 4×3 (h)		для ворот 4×4,2 (h)		для ворот 4,7×5,6 (h)	
	отметка площадки	миним. строит. отм низа балки	отметка площадки	миним строит отм низа балки	отметка площадки	миним. строит. отм низа балки	отметка площадки	миним строит отм низа балки
	для распашных ворот							
ВУ-1÷ ВУ-7	3,9	6,0	3,9	6,0	5,1	7,2	6,2	8,4
	для раздвижных ворот							
ВУ-1÷ ВУ-2	3,4	4,8	3,4	4,8	4,3	6,0	5,8	7,2
ВУ-3÷ ВУ-7								8,4

25 При применении завес в проектах следует ограничиваться их схематическим изображением со ссылкой на тип и шифр данной серии; например Т3-40 ПР-05-43/64.4 где Т3-40 - тип завес ПР-05-43/64 шифр серии

ТАБЛИЦА №1

Размер ворот	Тип завесы	Расход воздуха м³/час: на завесу	Расход воздуха м³/час: на стояк	Расчетная величина $F_ц/F_в$	Схема установки вентагрегата	Вентиляторная установка: тип установки	Вентиляторная установка: обозначение комплекта	Вентилятор: тип	Вентилятор: №	Вентилятор: n об/мин	Вентилятор: схема исполнения	Вентилятор: положение корпуса	Вентилятор: кол. шт	Вентилятор: H кгс/м²	Электродвигатель: тип	Электродвигатель: N квт	Электродвигатель: n об/мин	Клиноременная передача: кол. шт	Клиноременная передача: шкивы: вентилятора	Клиноременная передача: шкивы: эл. двигателя	Клиноременная передача: ремень: кол. шт	Клиноременная передача: ремень: сечение и длина	Клиноременная передача: ремень: кол. шт	Виброизолир. основ.: обозначение	Виброизолир. основ.: кол. шт	Ограждение: обозначение	Ограждение: кол. шт	Раздаточный короб: тип	Раздаточный короб: кол. шт	Остаточное давление для расчета калорифера кгс/м²	Комплектация листов
3×3	Т3-1	10.000	5 000	1/30	I	ВУ-1	А5-1а	Ц4-70	5	930	1	НП НЛ	1 1	22	А02-21-6	0,8	930	2	—	—	—	—	—	1Д0499	2	—	—	К-1п К-1л	1 1	10	4, 21, 28 31, 32.
	Т3-2	16.000	8 000			ВУ-2	А6-1а	Ц4-70	6	930	1	НП НЛ	1 1	38	А02-31-6	1,5	930	2	—	—	—	—	—	1Д0500	2	—	—	К-1п К-1л	1 1	11	
	Т3-3	22.000	11 000			ВУ-3	А7-1а	Ц4-70	7	950	1	НП НЛ	1 1	66	А02-41-6	3,0	950	2	—	—	—	—	—	1Д0510	2	—	—	К-1п К-1л	1 1	15	
	Т3-4	10.000	5 000	1/20	I	ВУ-1	А5-1а	Ц4-70	5	930	1	НП НЛ	1 1	22	А02-21-6	0,8	930	2	—	—	—	—	—	1Д0499	2	—	—	К-2п К-2л	1 1	16	4, 22, 28, 31, 32
	Т3-5	18.000	9 000			ВУ-2	А6-1а	Ц4-70	6	930	1	НП НЛ	1 1	30	А02-31-6	1,5	930	2	—	—	—	—	—	1Д0500	2	—	—	К-2п К-2л	1 1	14	
	Т3-6	28 000	14 000			ВУ-3	А7-1а	Ц4-70	7	950	1	НП НЛ	1 1	48	А02-41-6	3,0	950	2	—	—	—	—	—	1Д0510	2	—	—	К-2п К-2л	1 1	12	
	Т3-7	32.000	16000	1/10	I	ВУ-3	А7-1а	Ц4-70	7	950	1	НП НЛ	1 1	34	А02-41-6	3,0	950	2	—	—	—	—	—	1Д0510	2	—	—	К-4п К-4л	1 1	21	4, 24, 28, 31, 32.
	Т3-8	46.000	23000			ВУ-4	А8-7а	Ц4-70	8	980	1	НП НЛ	1 1	46	А02-52-6	7,5	980	2	—	—	—	—	—	1Д0529	2	—	—	К-4п К-4л	1 1	21	
4×3	Т3-9	10.000	5 000	1/30	I	ВУ-1	А5-1а	Ц4-70	5	930	1	НП НЛ	1 1	22	А02-21-6	0,8	930	2	—	—	—	—	—	1Д0499	2	—	—	К-2п К-2л	1 1	16	5, 22, 28, 31, 32.
	Т3-10	18.000	9000			ВУ-2	А6-1а	Ц4-70	6	930	1	НП НЛ	1 1	30	А02-31-6	1,5	930	2	—	—	—	—	—	1Д0500	2	—	—	К-2п К-2л	1 1	14	
	Т3-11	28.000	14000			ВУ-3	А7-1а	Ц4-70	7	950	1	НП НЛ	1 1	48	А02-41-6	3,0	950	2	—	—	—	—	—	1Д0510	2	—	—	К-2п К-2л	1 1	12	
	Т3-14	22.000	11 000		II	ВУ-5	А8-3а	Ц4-70	8	639	6	НП НЛ	1 1	38	А02-31-4	2,2	1420	2	3Б400	2Б180	2 2	Б-3000	4	3Д0539	2	—	2	К-2п К-2л	1 1	15	6, 22, 28 31, 32
	Т3-12	20.000	10 000	1/20	I	ВУ-2	А6-1а	Ц4-70	6	930	1	НП НЛ	1 1	25	А02-31-6	1,5	930	2	—	—	—	—	—	1Д0500	2	—	—	К-3п К-3л	1 1	14	5, 23, 28, 31, 32
	Т3-13	30.000	15 000			ВУ-3	А7-1а	Ц4-70	7	950	1	НП НЛ	1 1	40	А02-41-6	3,0	950	2	—	—	—	—	—	1Д0510	2	—	—	К-3п К-3л	1 1	17	
	Т3-15	40.000	2 0000		II	ВУ-7	А8-6а	Ц4-70	8	900	6	НП НЛ	1 1	50	А0-2-42-4	5,5	1440	2	3Б400	3Б250	2 2	Б-3150	4	5Д0539	2	—	—	К-3п К-3л	1 1	10	6, 23, 28, 31
	Т3-16	30.000	15000	1/10	II	ВУ-5	А8-3а	Ц4-70	8	639	6	НП НЛ	1 1	22	А02-31-4	2,2	1420	2	3Б400	2Б180	2 2	Б-3000	4	3Д0539	2	—	—	К-5п К-5л	1 1	16	6, 25, 28, 31, 32.
	Т3-17	38.000	19 000			ВУ-6	А8-5а	Ц4-70	8	808	6	НП НЛ	1 1	32	А02-41-4	4,0	1440	2	3Б400	2Б224	2 2	Б-3150	4	4Д0539	2	—	—	К-5п К-5л	1 1	22	
4×4,2	Т3-18	20.000	10 000	1/30	I	ВУ-2	А6-1а	Ц4-70	6	930	1	НП НЛ	1 1	24	А02-31-6	1,5	930	2	—	—	—	—	—	1Д0500	2	—	—	К-6п К-6л К-2п К-2л	1 1 1 1	14 12 16	7, 22, 26, 28, 31, 32
	Т3-19	44.000	22 000			ВУ-4	А8-7а	Ц4-70	8	980	1	НП НЛ	1 1	58	А02-52-6	7,5	980	2	—	—	—	—	—	1Д0529	2	—	—				
	Т3-20	30.000	15 000			ВУ-3	А7-1а	Ц4-70	7	950	1	НП НЛ	1 1	38	А02-41-6	3,0	950	2	—	—	—	—	—	1Д0510	2	—	—				
	Т3-21	30.000	15 000	1/20	II	ВУ-5	А8-3а	Ц4-70	8	639	6	НП НЛ	1 1	22	А02-31-4	2,2	1420	2	3Б400	2Б180	2 2	Б-3000	4	3Д0539	2	—	—	К-7п К-7л К-3п К-3л	1 1 1 1	10 12	8, 23, 26, 28, 31, 32
	Т3-22	38.000	19 000			ВУ-6	А8-5а	Ц4-70	8	808	6	НП НЛ	1 1	32	А02-41-4	4,0	1440	2	3Б400	2Б224	2 2	Б-3150	4	4Д0539	2	—	—				
4,7×5,6	Т3-23	20.000	10 000	1/30	II	ВУ-2	А6-1а	Ц4-70	6	930	1	НП НЛ	1 1	24	А02-31-6	1,5	930	2	—	—	—	—	—	1Д0500	2	—	—	К-6п К-6л К-2п К-2л	1 1 1 1	14 12 16	9, 22, 26, 28, 31, 32, 33, 34
	Т3-24	44.000	22 000			ВУ-4	А8-7а	Ц4-70	8	980	1	НП НЛ	1 1	58	А02-52-6	7,5	980	2	—	—	—	—	—	1Д0529	2	—	—				
	Т3-25	30.000	15000			ВУ-3	А7-1а	Ц4-70	7	950	1	НП НЛ	1 1	38	А02-41-6	3,0	950	2	—	—	—	—	—	1Д0510	2	—	—				
	Т3-26	30.000	15000	1/20	II	ВУ-5	А8-3а	Ц4-70	8	639	6	НП НЛ	1 1	22	А02-31-4	2,2	1420	2	3Б400	2Б180	2 2	Б-3000	4	3Д0539	2	—	—	К-7п К-7л К-3п К-3л	1 1 1 1	10 12	9, 23, 26, 28, 31, 32, 33, 34
	Т3-27	38.000	19000			ВУ-6	А8-5а	Ц4-70	8	808	6	НП НЛ	1 1	32	А02-41-4	4,0	1440	2	3Б400	2Б224	2 2	Б-3150	4	4Д0539	2	—	—				

ТД 1964 г.

ВОРОТА РАСПАШНЫЕ ЗАВЕСЫ Т3-1 ÷ Т3-27, С РАЗМЕЩЕНИЕМ АГРЕГАТОВ НА ПЛОЩАДКЕ ПО СХЕМЕ I И II

ХАРАКТЕРИСТИКИ ЗАВЕС.

ПР-05-43/64

ЛИСТ 1

Дата выпуска: октябрь 1964 г.

ТАБЛИЦА №2

Размер ворот	Тип завесы	Расход воздуха м³/час: на завесу	Расход воздуха м³/час: на стояк	Расчетная величина Fщ/Fв	Схема установки вентиляторов	Тип установки	Обозначение комплекта	Вентилятор: тип	Вентилятор: №	Вентилятор: n об/мин	Вентилятор: схема исполнения	Вентилятор: положение кожуха	Вентилятор: кол. шт.	Вентилятор: N кгс/м²	Электродвигатель: тип	Электродвигатель: N квт	Электродвигатель: n об/мин	Электродвигатель: кол. шт.	Клиноременная передача, шкивы: вентилятора	Клиноременная передача, шкивы: эл. двигателя	Клиноременная передача, шкивы: кол. шт.	Клиноремень: сечение и длина	Клиноремень: кол. шт.	Виброизолир. основание: обозначение	Виброизолир. основание: кол. шт.	Ограждение: обозначение	Ограждение: кол. шт.	Разъемный короб: тип	Разъемный короб: кол. шт.	Остаточное давление для расчета калориферов кгс/м²	Комплектация листов
3×3	Т3-28	10.000	5000	1/30	I	ВУ-1	А5-1а	Ц4-70	5	930	1	НП НЛ	1 1	22	А02-21-6	0,8	930	2	—	—	—	—	—	1Д049а	2	—	—	К-1п К-1л	1 1	10	10, 21, 28, 31, 32
	Т3-29	16.000	8000			ВУ-2	А6-1а	Ц4-70	6	930	1	НП НЛ	1 1	38	А02-31-6	1,5	930	2	—	—	—	—	—	1Д050а	2	—	—	К-1п К-1л	1 1	11	
	Т3-30	22.000	11000			ВУ-3	А7-1а	Ц4-70	7	950	1	НП НЛ	1 1	66	А02-41-6	3,0	950	2	—	—	—	—	—	1Д051а	2	—	—	К-1п К-1л	1 1	15	
	Т3-31	10.000	5000	1/20	I	ВУ-1	А5-1а	Ц4-70	5	930	1	НП НЛ	1 1	22	А02-21-6	0,8	930	2	—	—	—	—	—	1Д049а	2	—	—	К-2п К-2л	1 1	16	10, 22, 28, 31, 32.
	Т3-32	18.000	9000			ВУ-2	А6-1а	Ц4-70	6	930	1	НП НЛ	1 1	30	А02-31-6	1,5	930	2	—	—	—	—	—	1Д050а	2	—	—	К-2п К-2л	1 1	14	
	Т3-33	28.000	14000			ВУ-3	А7-1а	Ц4-70	7	950	1	НП НЛ	1 1	48	А02-41-6	3,0	950	2	—	—	—	—	—	1Д051а	2	—	—	К-2п К-2л	1 1	12	
	Т3-34	32 000 ~~10 000~~	16 000 ~~5000~~	1/10	I	ВУ-3	А7-1а	Ц4-70	7	950	1	НП НЛ	1 1	34	А02-41-6	3,0	950	2	—	—	—	—	—	1Д051а	2	—	—	К-4п К-4л	1 1	21	10, 24, 28, 31, 32
	Т3-35	46 000 ~~23 000~~	23000 ~~11 500~~			ВУ-4	А8-7а	Ц4-70	8	980	1	НП НЛ	1 1	46	А02-52-6	7,5	980	2	—	—	—	—	—	1Д052а	2	—	—	К-4п К-4л	1 1	21	
4×3	Т3-36	10.000	5000	1/30	I	ВУ-1	А5-1а	Ц4-70	5	930	1	НП НЛ	1 1	22	А02-21-6	0,8	930	2	—	—	—	—	—	1Д049а	2	—	—	К-2п К-2л	1 1	16	11, 22, 28, 31, 32
	Т3-37	18.000	9000			ВУ-2	А6-1а	Ц4-70	6	930	1	НП НЛ	1 1	30	А02-31-6	1,5	930	2	—	—	—	—	—	1Д050а	2	—	—	К-2п К-2л	1 1	14	
	Т3-38	28.000	14000			ВУ-3	А7-1а	Ц4-70	7	950	1	НП НЛ	1 1	48	А02-41-6	3,0	950	2	—	—	—	—	—	1Д051а	2	—	—	К-2п К-2л	1 1	12	
	Т3-41	22.000	11000		II	ВУ-5	А8-3а	Ц4-70	8	639	6	НП НЛ	1 1	38	А02-31-4	2,2	1420	2	3Б400	2Б180	2 2	Б-3000	4	3Д053а	2	—	2	К-2п К-2л	1 1	15	12, 22, 28, 31, 32
	Т3-39	20.000	10000	1/20	I	ВУ-2	А6-1а	Ц4-70	6	930	1	НП НЛ	1 1	25	А02-31-6	1,5	930	2	—	—	—	—	—	1Д050а	2	—	—	К-3п К-3л	1 1	14	11, 23, 28, 31, 32
	Т3-40	30.000	15000			ВУ-3	А7-1а	Ц4-70	7	950	1	НП НЛ	1 1	40	А02-41-6	3,0	950	2	—	—	—	—	—	1Д051а	2	—	—	К-3п К-3л	1 1	17	
	Т3-42	40.000	20000		II	ВУ-7	А8-6а	Ц4-70	8	900	6	НП НЛ	1 1	50	А02-42-4	5,5	1440	2	3Б400	3Б250	2 2	Б-3150	4	5Д053а	2	—	—	К-3п К-3л	1 1	10	12, 23, 28, 31, 32
	Т3-43	30.000	15000	1/10	II	ВУ-5	А8-3а	Ц4-70	8	639	6	НП НЛ	1 1	22	А02-31-4	2,2	1420	2	3Б400	2Б180	2 2	Б-3000	4	3Д053а	2	—	—	К-5п К-5л	1 1	16	12, 25, 28, 31, 32
	Т3-44	38.000	19000			ВУ-6	А8-5а	Ц4-70	8	808	6	НП НЛ	1 1	32	А02-41-4	4,0	1440	2	3Б400	2Б224	2 2	Б-3150	4	4Д053а	2	—	—	К-5п К-5л	1 1	22	
4×42	Т3-45	20.000	10000	1/30	I	ВУ-2	А6-1а	Ц4-70	6	930	1	НП НЛ	1 1	24	А02-31-6	1,5	930	2	—	—	—	—	—	1Д050а	2	—	—	К-6п	1	14	13, 22, 26, 28, 31, 32
	Т3-46	44.000	22000			ВУ-4	А8-7а	Ц4-70	8	980	1	НП НЛ	1 1	58	А02-52-6	7,5	980	2	—	—	—	—	—	1Д052а	2	—	—	К-6л К-2п	1 1	12	
	Т3-47	30.000	15000			ВУ-3	А7-1а	Ц4-70	7	950	1	НП НЛ	1 1	38	А02-41-6	3,0	950	2	—	—	—	—	—	1Д051а	2	—	—	К-2л	1	16	
	Т3-48	30.000	15000	1/20	II	ВУ-5	А8-3а	Ц4-70	8	639	6	НП НЛ	1 1	22	А02-31-4	2,2	1420	2	3Б400	2Б180	2 2	Б-3000	4	3Д053а	2	—	—	К-7п К-7л	1 1	10	14, 23, 26
	Т3-49	38.000	19000			ВУ-6	А8-5а	Ц4-70	8	808	6	НП НЛ	1 1	32	А02-41-4	4,0	1440	2	3Б400	2Б224	2 2	Б-3150	4	4Д053а	2	—	—	К-3п К-3л	1 1	12	28, 31, 32
4,7×5,6	Т3-50	20.000	10000	1/30	II	ВУ-2	А6-1а	Ц4-70	6	930	1	НП НЛ	1 1	24	А02-31-6	1,5	930	2	—	—	—	—	—	1Д050а	2	—	—	К-6п	1	14	15, 22, 26, 28, 31, 32, 33, 34
	Т3-51	44.000	22000			ВУ-4	А8-7а	Ц4-70	8	980	1	НП НЛ	1 1	58	А02-52-6	7,5	980	2	—	—	—	—		1Д052а	2	—	—	К-6л К-2п	1 1	12	
	Т3-52	30.000	15000			ВУ-3	А7-1а	Ц4-70	7	950	1	НП НЛ	1 1	38	А02-41-6	3,0	950	2	—	—	—	—	—	1Д051а	2	—	—	К-2л	1	16	
	Т3-53	30.000	15000	1/20	II	ВУ-5	А8-3а	Ц4-70	8	639	6	НП НЛ	1 1	22	А02-31-4	2,2	1420	2	3Б400	2Б180	2 2	Б-3000	4	3Д053а	2	—	—	К-7п К-7л	1 1	10	15, 23, 26, 28, 31, 32, 33, 34
	Т3-54	38.000	19000			ВУ-6	А8-5а	Ц4-70	8	808	6	НП НЛ	1 1	32	А02-41-4	4,0	1440	2	3Б400	2Б224	2 2	Б-3150	4	4Д053а	2	—	—	К-3п К-3л	1 1	12	

ВОРОТА РАЗДВИЖНЫЕ. ЗАВЕСЫ ТИП Т3-28 ÷ Т3-54, С РАЗМЕЩЕНИЕМ АГРЕГАТОВ НА ПЛОЩАДКЕ ПО СХЕМАМ I и II. ХАРАКТЕРИСТИКИ ЗАВЕС.

ТД 1966

ПР-05-43/64 1

ЛИСТ 2 И

ДАТА ВЫПУСКА ОКТЯБРЬ 1966

ТАБЛИЦА № 3

Размер ворот	Тип завесы	Расход воздуха м³/час: на завесу	Расход воздуха м³/час: на створ	Расчетная величина Fц/Fв	Схема установки вентиляционного агрегата	Вентиляторная установка: тип установки	обозначение комплекта	Вентилятор: тип	№	n об/мин	(схема) исполн.	положение кожуха	кол. шт.	H кгс/м²	Электродвигатель: тип	N кВт	n об/мин.	кол. шт.	Шкивы: вентилятора	Шкивы: эл. двигателя	кол. шт.	Клиноременная передача: сечение и длина	кол. шт.	Виброизолир. основание: обозначение	кол. шт.	Ограждение: обозначение	кол. шт.	Раздаточный короб: тип	кол. шт.	Остаточное давление для расчета калориферов кгс/м²	Комплектация листов
3×3	Т3-55	10.000	5.000	1/30	I	ВУ-1	А5-1а	Ц4-70	5	930	1	НП ЛП	1	22	А02-21-6	0,8	930	2	—	—	—	—	—	—	—	—	К1п	1	10	16, 21 30
	Т3-56	16.000	8.000		I	ВУ-2	А6-1а	Ц4-70	6	930	1	НП ЛП	1	38	А02-31-6	1,5	930	2	—	—	—	—	—	—	—	—	К1л	1	11	31, 32.
	Т3-57	22.000	11.000		I	ВУ-3	А7-1а	Ц4-70	7	950	1	НП ЛП	1	66	А02-41-6	3,0	950	2	—	—	—	—	—	—	—	—	К1п К1л	1	15	
	Т3-58	10.000	5.000	1/20	I	ВУ-1	А5-1а	Ц4-70	5	930	1	НП ЛП	1	22	А02-21-6	0,8	930	2	—	—	—	—	—	—	—	—	К2п К2л	1	16	16, 22, 30.
	Т3-59	18.000	9.000		I	ВУ-2	А6-1а	Ц4-70	6	930	1	НП ЛП	1	30	А02-31-6	1,5	930	2	—	—	—	—	—	—	—	—	К2п К2л	1	14	31, 32,
	Т3-60	28.000	14.000		I	ВУ-3	А7-1а	Ц4-70	7	950	1	НП ЛП	1	48	А02-41-6	3,0	950	2	—	—	—	—	—	—	—	—	К2п К2л	1	12	
	Т3-61	32.000	16.000	1/10	I	ВУ-3	А7-1а	Ц4-70	7	950	1	НП ЛП	1	34	А02-41-6	3,0	950	2	—	—	—	—	—	—	—	—	К4п К4л	1	24	16, 24, 30
	Т3-62	46.000	23.000		I	ВУ-4	А8-7а	Ц4-70	8	980	1	НП ЛП	1	46	А02-52-6	7,5	980	2	—	—	—	—	—	—	—	—	К4п К4л	1	21	31, 32
4×3	Т3-63	10.000	5.000	1/30	II-III	ВУ-1	А5-1а	Ц4-70	5	930	1	НП ЛП	1	22	А02-21-6	0,8	930	2	—	—	—	—	—	—	—	—	К2п К2л	1	16	
	Т3-64	18.000	9.000		II-III	ВУ-2	А6-1а	Ц4-70	6	930	1	НП ЛП	1	30	А02-31-6	1,5	930	2	—	—	—	—	—	—	—	—	К2п К2л	1	14	17 или 18
	Т3-65	22.000	11.000		II-III	ВУ-5	А8-3а	Ц4-70	8	639	6	НП ЛП	1	38	А02-31-4	2,2	1420	2	3Б400	2Б180	2	Б-3000	4	3Д053а	2	19Д060	2	К2п К2л	1	15	22, 30, 31,
	Т3-66	28.000	14.000		II-III	ВУ-3	А7-1а	Ц4-70	7а	950	1	НП ЛП	1	48	А02-41-6	3,0	950	2	—	—	—	—	—	—	—	—	К2п К2л	1	12	32,
	Т3-66	20.000	10.000	1/20	II-III	ВУ-2	А6-1а	Ц4-70	6	930	1	НП ЛП	1	25	А02-31-6	1,5	930	2	—	—	—	—	—	—	—	—	К3п К3л	1	14	17 или 18
	Т3-67	30.000	15.000		II-III	ВУ-3	А7-1а	Ц4-70	7	950	1	НП ЛП	1	40	А02-41-6	3,0	950	2	—	—	—	—	—	—	—	—	К3п К3л	1	17	23, 30, 31.
	Т3-69	40.000	20.000		II-III	ВУ-7	А8-6а	Ц4-70	8	900	6	НП ЛП	1	50	А02-42-6	5,5	1440	2	3Б400	3Б250	2	Б-3150	6	5Д053а	2	38Д142	2	К3п К3л	1	10	32,
	Т3-70	30.000	15.000	1/10	II-III	ВУ-5	А8-3а	Ц4-70	8	639	6	НП ЛП	1	22	А02-31-4	2,2	1420	2	3Б400	2Б180	2	Б-3000	4	3Д053а	2	19Д060	2	К5п К5л	1	16	17 или 18,
	Т3-71	38.000	19.000		II-III	ВУ-6	А8-5а	Ц4-70	8	808	6	НП ЛП	1	32	А02-41-4	4	1440	2	3Б400	2Б224	2	Б-3150	4	4Д053а	2	38Д142	2	К5п К5л	1	22	25, 30, 31
	Т3-72	60.000	30.000		II-III	ВУ-9	А10-6а	Ц4-70	10	645	6	НП ЛП	1	38	А02-51-4	7,5	1440	2	3Б500	3Б224	2	Б-4000	6	5Д054б	2	27Д060	2	К5п К5л	1	14	32
4×4,2 и 4,7×5,6	Т3-73	20.000	10.000	1/30	II-III	ВУ-2	А6-1а	Ц4-70	6	930	1	НП ЛП	1	24	А02-31-4	1,5	930	2	—	—	—	—	—	—	—	—	К6п	1	14	19 или 20
	Т3-75	30.000	15.000		II-III	ВУ-3	А7-1а	Ц4-70	7	950	1	НП ЛП	1	38	А02-41-6	3,0	950	2	—	—	—	—	—	—	—	—	К6л К2п	1	16	22, 26, 30
	Т3-74	44.000	22.000		II-III	ВУ-4	А8-7а	Ц4-70	8	980	1	НП ЛП	1	58	А02-52-6	7,5	980	2	—	—	—	—	—	—	—	—	К2л	1	12	31, 32, 33, 34
	Т3-76	30.000	15.000	1/20	II-III	ВУ-5	А8-3а	Ц4-70	8	639	6	НП ЛП	1	22	А02-31-4	2,2	1420	2	3Б400	2Б180	2	Б-3000	4	3Д053а	2	19Д060	2	К7п	1	10	19 или 20,
	Т3-77	38.000	19.000		II-III	ВУ-6	А8-5а	Ц4-70	8	808	6	НП ЛП	1	32	А02-41-4	4,0	1440	2	3Б400	2Б224	2	Б-3150	4	4Д053а	2	38Д142	2	К7л К3п	1	12	23, 26, 30,
	Т3-78	60.000	30.000		II-III	ВУ-10	А10-7а	Ц4-70	10	730	6	НП ЛП	1	62	А02-52-4	10	1460	2	3В500	3В250	2	В-4000	6	6Д054а		27Д060	2	К3л	1	14	31, 32, 33, 34.
	Т3-79	50.000	25.000	1/10	II-III	ВУ-8	А10-4а	Ц4-70	10	513	6	НП ЛП	1	22	А02-41-4	4,0	1440	2	3Б500	3Б200	2	Б-3750	6	5Д054а	2	26Д060	2	К8п К6п К5п	1	13	19 или 20
	Т3-80	80.000	40.000		II-III	ВУ-11	А12-5а	Ц4-70	12	513	6	НП ЛП	1	38	А02-51-4	7,5	1440	2	4В630	3В224	2	В-4500	6	5Д055б	2	36Д060	2	К5л	1	16	25, 27, 30, 31
	Т3-81	120000	60.000		II-III	ВУ-12	А12-8а	Ц-70	12	730	6	НП ЛП	1	66	А02-71-4	22	1460	2	6В500	6В250	2	В-4250	12	7Д055б	2	39Д142		К5л	1	18	32, 33, 34.

ТД 1964

ВОРОТА РАСПАШНЫЕ И РАЗДВИЖНЫЕ ЗАВЕСЫ Т3-55–Т3-81, С РАЗМЕЩЕНИЕМ АГРЕГАТОВ НА ПОЛУ ПО СХЕМЕ I, II И III ХАРАКТЕРИСТИКИ ЗАВЕС

ПР-05-43/64

ЛИСТ 3

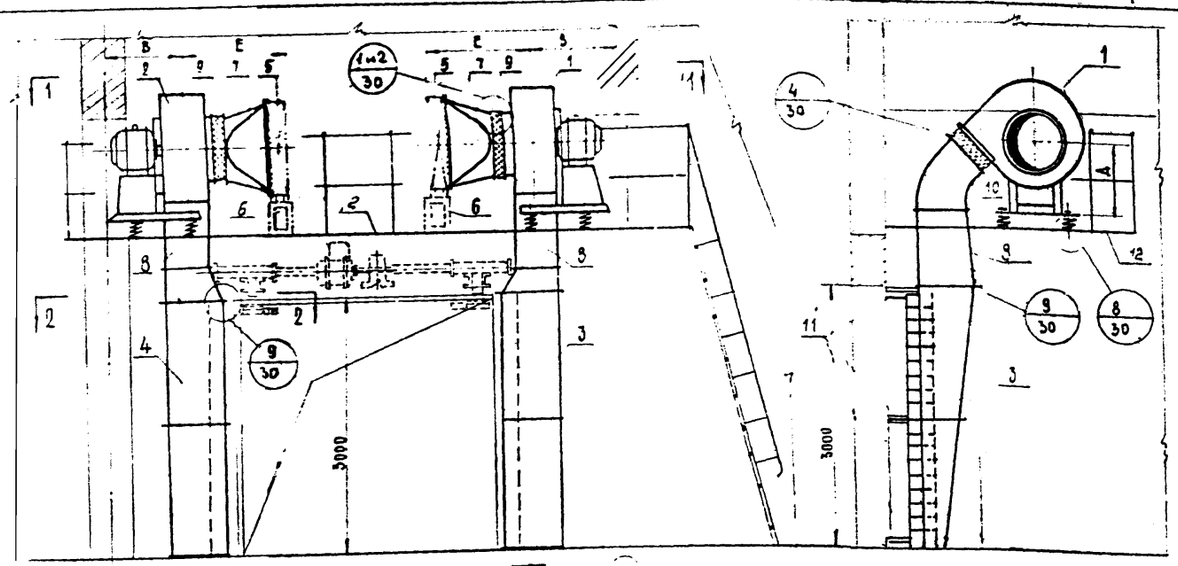

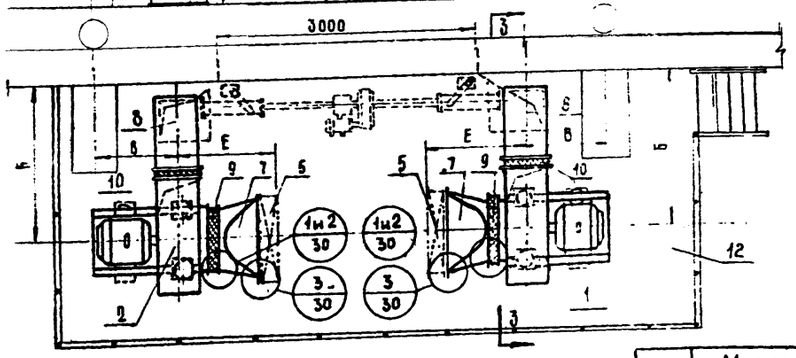

По 3-3

План по 1-1

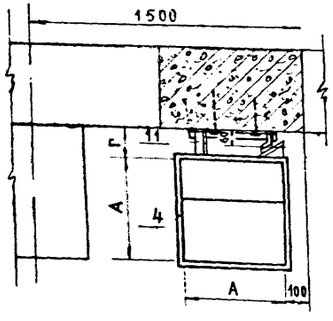

По 2-2

Таблица размеров

Тип завес	Размеры в мм: А×А	Б при вылете колонн от 400 - 1000	Б при вылете колонн от 1300 - 1400	В	Г	Д	Е при 1 калорифе	Е при 2 калорифе
ТЗ - 1	470 × 470	1100	1100	1100	120	575	1170	1370
ТЗ - 2		1200	1200	1065		645	1210	1410
ТЗ - 3		1400	1800	1025		775	1255	1455
ТЗ - 4	600 × 600	1100	1100	1100	145	575	1170	1370
ТЗ - 5		1200	1200	1065		645	1210	1410
ТЗ - 6		1400	1800	1025		775	1255	1455
ТЗ - 7	800 × 800	1400	1800	1025	230	775	1255	1455
ТЗ - 8		1600	1900	995		890	1315	1515

Примечание

1. Переходные патрубки (поз. 8) принимать по нижеприведенной таблице.

Тип завес	Вылет колонн в мм: 400 ÷ 1000	1300 и 1400
ТЗ - 3	П - 7	П - 17
ТЗ - 6	П - 8	П - 18
ТЗ - 7	П - 10	П - 19
ТЗ - 8	П - 12	П - 20

№№ поз.	Наименование	Колич.	ТЗ - 1 Обознач.	ТЗ - 1 Общ. вес, кг	ТЗ - 1 № листа	ТЗ - 2 Обознач.	ТЗ - 2 Общ. вес, кг	ТЗ - 2 № листа	ТЗ - 3 Обознач.	ТЗ - 3 Общ. вес, кг	ТЗ - 3 № листа	ТЗ - 4 Обозначен.	ТЗ - 4 Общ. вес, кг	ТЗ - 4 № листа	ТЗ - 5 Обозначен.	ТЗ - 5 Общ. вес, кг	ТЗ - 5 № листа	ТЗ - 6 Обозначен.	ТЗ - 6 Общ. вес, кг	ТЗ - 6 № листа	ТЗ - 7 Обозначен.	ТЗ - 7 Общ. вес, кг	ТЗ - 7 № листа	ТЗ - 8 Обозначен.	ТЗ - 8 Общ. вес, кг	ТЗ - 8 № листа
12	Металлическая площадка	1																								
11	Крепление раздаточного короба	6	Т-1	9.6	32	Т-1	9.6	32	Т-1	9.6	32	Т-2	10.0	32	Т-2	10.0	32	Т-2	10.0	32	Т-3	11.0	32	Т-3	11.0	32
10	Гибкая вставка	2	СТД 5326 А	17.3	—	СТД 5327 А	20.42	—	СТД 5328 А	23.4	—	СТД 5326-А	17.3	—	СТД 5327А	20.42	—	СТД 5328-А	23.4	—	СТД 5328 А	23.4	—	СТД 5302	14.5	—
9	Гибкая вставка	2	СТД 5318 А	18.54	—	СТД 5319А	22.26	—	СТД 5320 А	25.94	—	СТД 5318 А	18.54	—	СТД 5319А	22.26	—	СТД 5320 А	25.94	—	СТД 5320 А	25.94	—	СТД 5323	15.6	—
8	Переходной патрубок	2	П-1	68.44	28	П-3	85.5	28	П-7 П-17	101.76 83.98	28	П-2	75.54	28	П-4	90.6	28	П-8 П-18	108.48 110.08	28	П-10 П-19	116.48 117.48	28	П-12 П-20	179.6 140.1	28
7	Конфузор при 1 калориф. при 2 калориф.	2	Д-1÷Д-3 Д-9 Д-11	70.0 114.0	31	Д-1÷Д-3 Д-9÷Д-11	70.0 114.0	31	Д-1÷Д-6 Д-12÷Д-14	78.0 120.0	31	Д-1÷Д-9 Д-10÷Д-18	70.0 114.0	31	Д-1÷Д-3 Д-9÷Д-11	70.0 114.0	31	Д-4÷Д-6 Д-12÷Д-14	78.0 120.0	31	Д-4÷Д-6 Д-12÷Д-14	78.0 120.0	31	Д-4÷Д-6 Д-12÷Д-14	78.0 120.0	31
6	Подставка под калориферы	2-4	—	—	—	—	—	—	—	—	—	—	—	—	—	—	—	—	—	—	—	—	—	—	—	—
5	Калорифер	1-2	—	—	—	—	—	—	—	—	—	—	—	—	—	—	—	—	—	—	—	—	—	—	—	—
4	Раздаточный короб левый	1	К-1Л	86.0	21	К-1Л	86.0	21	К-1Л	86.0	21	К-2Л	110.0	22	К-2Л	110.0	22	К-2Л	110.0	22	К-4Л	171.0	24	К-4Л	171.0	24
3	Раздаточный короб правый	1	К-1П	86.0	21	К-1П	86.0	21	К-1П	86.0	21	К-2П	110.0	22	К-2П	110.0	22	К-2П	110.0	22	К-4П	171.0	24	К-4П	171.0	24
2	Вентиляторная установка положение кожуха Н.А	1	ВУ-1	122	—	ВУ-2	180	—	ВУ-3	284	—	ВУ-1	122	—	ВУ-2	180	—	ВУ-3	284	—	ВУ-3	284	—	ВУ-4	420	—
1	Вентиляторная установка положение кожуха Н.П	1	ВУ-1	122	—	ВУ-2	180	—	ВУ-3	284	—	ВУ-1	122	—	ВУ-2	180	—	ВУ-3	284	—	ВУ-3	284	—	ВУ-4	420	—

Типы завес

Монтажная спецификация

ТА 1964г.	Ворота распашные 3×3м. Завесы тип ТЗ-1 ÷ ТЗ-8, с размещением [illegible]ов на площадке по схеме I	ПР-05-43/64.1 Лист 4

Ст. инженер [illegible] Бузина
Дата выпуска: октябрь 1964г.

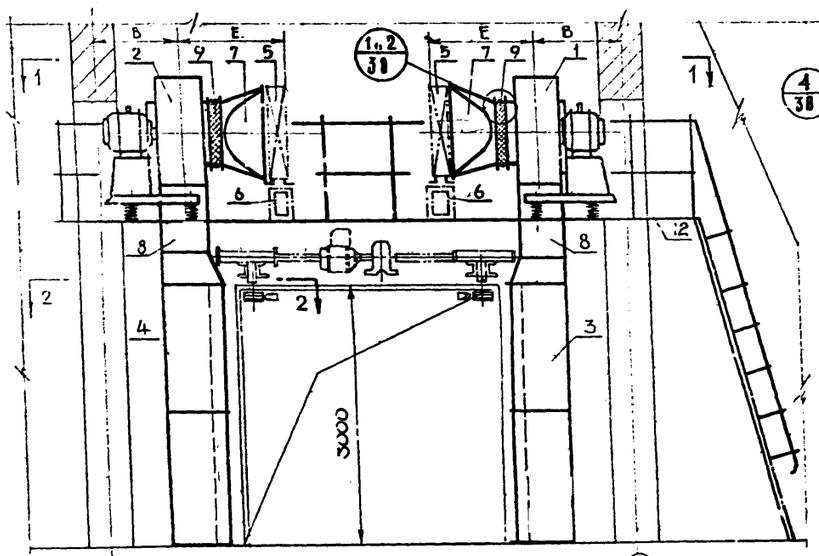

План по 1-1

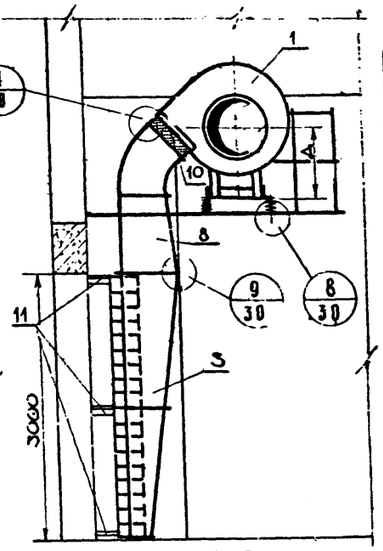

По 3-3

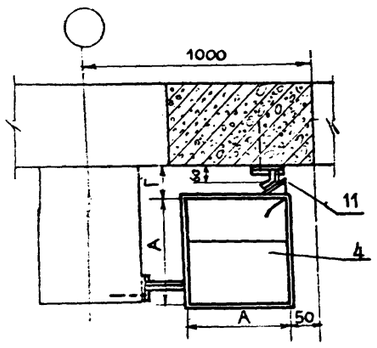

По 2-2

Таблица размеров

Тип завес	Размеры в мм: А×А	Б: при вылете колонн 400, 500, 600	Б: при вылете колонн 800	Б: при вылете колонн 1000	Б: при вылете колонн от 1300 - 1400	В	Г	Д	Е: при 1 калорифе	Е: при 2 калорифе
ТЗ - 9	600×600	1100	1150	1350	1750	600	145	575	1170	1370
ТЗ - 10	600×600	1200	1200	1400	1800	565	145	645	1210	1410
ТЗ - 11	600×600	1400	1400	1400	1800	525	145	775	1255	1455
ТЗ - 12	650×650	1200	1200	1400	1800	565	175	645	1210	1410
ТЗ - 13	650×650	1400	1400	1400	1800	525	175	775	1255	1455

Примечание:

1. Переходные патрубки (поз. 8) принимать по нижеприведенной таблице.

Тип завес	Вылет колонн В мм. 400 ÷ 800	1000	1300 и 1400
ТЗ - 9	П - 2	П - 21	П - 22
ТЗ - 10	П - 4	П - 18	П - 23
ТЗ - 11	П - 8		П - 18
ТЗ - 12	П - 5	П - 15	П - 24
ТЗ - 13	П - 9		П - 25

Монтажная спецификация

Типы завес

№№ поз.	Наименование	Колич.	ТЗ - 9 Обозначение	ТЗ - 9 Общ. вес, кг	ТЗ - 9 № листа	ТЗ - 10 Обозначение	ТЗ - 10 Общ. вес, кг	ТЗ - 10 № листа	ТЗ - 11 Обозначение	ТЗ - 11 Общ. вес, кг	ТЗ - 11 № листа	ТЗ - 12 Обозначение	ТЗ - 12 Общ. вес, кг	ТЗ - 12 № листа	ТЗ - 13 Обозначение	ТЗ - 13 Общ. вес, кг	ТЗ - 13 № листа
12	Металлическая площадка	1															
11	Крепление раздаточного короба	6	Т-4	5.0	32	Т-4	5.0	32	Т-4	5.0	32	Т-4	5.0	32	Т-4	5.0	32
10	Гибкая вставка	2	СТД 5326А	17.3	—	СТД 5327А	20.42	—	СТД 2328А	24.4	—	СТД 5327А	20.42	—	СТД 2328А	23.4	—
4	Гибкая вставка	2	СТД 5318А	18.54	—	СТД 5319А	22.26	—	СТД 5320А	25.94	—	СТД 5319А	22.26	—	СТД 5320А	25.94	—
8	Переходной патрубок	2	П-2 П-21 П-22	75.54 64.54 70.14	28	П-4 П-18 П-23	90.60 110.08 82.6	28	П-8 П-18	108.4 110.08	28	П-5 П-15 П-24	92.60 89.40 83.80	28	П-9 П-25	110.28 112.28	28
7	Конфузор при 1 калорифе при 2 калорифе	2	Д-1÷Д-3 Д-9÷Д-11	70.0 154.0	31	Д-1÷Д-3 Д-9÷Д-11	70.0 144.0	31	Д-4÷Д-6 Д-12÷Д-14	78.0 120.0	31	Д-1÷Д-3 Д-9÷Д-11	70.0 114.0	31	Д-4÷Д-6 Д-12÷Д-14	78.0 120.0	31
6	Подставка под калорифер	2-4	—	—	—	—	—	—	—	—	—	—	—	—	—	—	—
5	Калорифер	1-2	—	—	—	—	—	—	—	—	—	—	—	—	—	—	—
4	Раздаточный короб левый	1	К-2Л	110.0	22	К-2Л	110.0	22	К-2Л	110.0	22	К-3Л	133.0	23	К-3Л	133.0	23
3	Раздаточный короб правый	1	К-2П	110.0	22	К-2П	110.0	22	К-2П	110.0	22	К-3П	133.0	23	К-3П	133.0	23
2	Вентиляторная установка положение кожуха Н.Л.	1	ВУ-1	122.0	—	ВУ-2	180.0	—	ВУ-3	284.0	—	ВУ-2	180.0	—	ВУ-3	284.0	—
1	Вентиляторная установка положение кожуха Н.П.	1	ВУ-1	122.0	—	ВУ-2	180.0	—	ВУ-3	284.0	—	ВУ-2	180.0	—	ВУ-3	284.0	—

Ворота распашные 4×3 м
Завесы тип ТЗ-9÷ТЗ-13 с размещением агрегатов на площадке по схеме I

ПР-05-43/84
Лист 5

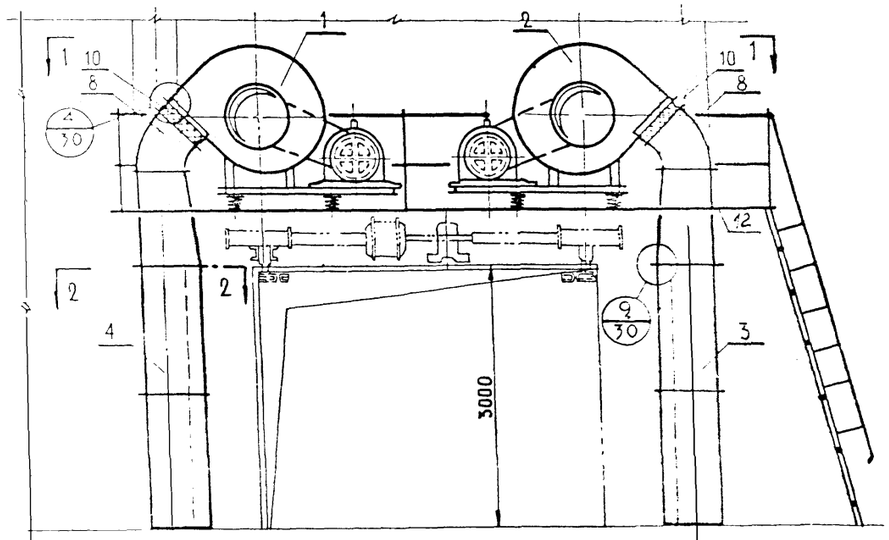

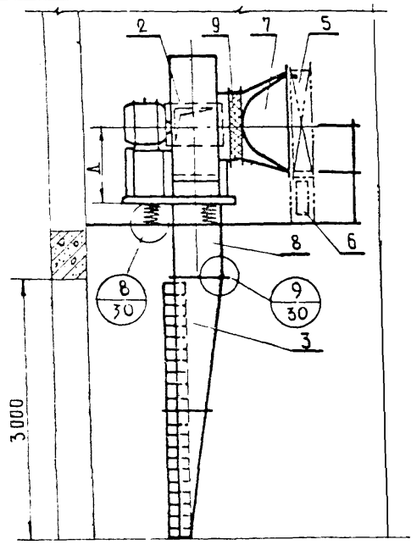

По 3-3

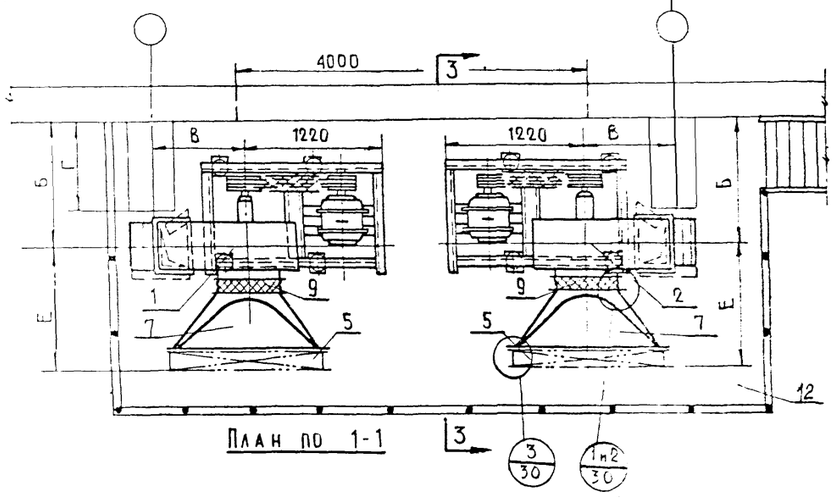

План по 1-1

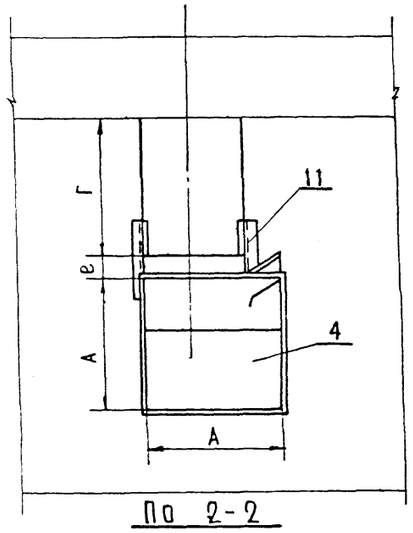

По 2-2

Таблица размеров

Тип завес	Размеры в мм: А×А	Б при вылете колонн «Г» 400, 500	800	1000	1300	1400	В	Г	Д	Е при 1 калор.	Е при 2 калор.	Ё при вылете колонн 400	500	600	650, 700, 750, 800
ТЗ 14	600×600	1150	1200	1400	1700	1800	1200	400, 500, 600, 800, 1000, 1300, 1400	890	1315	1515	450	350	250	100
ТЗ -15	650×650	1150	1225	1425	1725	1825						425	325	225	100
ТЗ - 16	950×950	1150	1375	1575	1875	1975						275	175	75	-100
ТЗ-17															

NN поз.	Наименование	Колич	Т3-14 Обознач	Т3-14 Общ. вес, кг	Т3-14 N листа	Т3-15 Обознач	Т3-15 Общ. вес, кг	Т3-15 N листа	Т3-16 Обознач	Т3-16 Общ. вес, кг	Т3-16 N листа	Т3-17 Обознач	Т3-17 Общ. вес, кг	Т3-17 N листа
			Типы завес											
12	Металлическая площадка	1												
11	Крепление раздаточного короба	6	6	7.0	32	Т-6	7.0	32	Т-6	7.0	32	Т-6	7.0	32
10	Гибкая вставка	2	СТД 5302	14.5	—	СТД 5302	14.5	—	СТД 5302	14.5	—	СТД 5302	14.5	—
9	Гибкая вставка	2	СТД 5323	15.6	—	СТД 5321	15.6	—	СТД 5323	15.6	—	СТД 5323	15.6	—
8	Переходной патрубок	2	П-29	130.08	28	П-30	134.68	28	П-31	164.48	28	П-31	164.48	28
7	Конфузор при 1 калорифере	2	Д-4÷Д-6	78.0	31	Д-4÷Д-6	78.0	31	Д-4÷Д-6	78.0	31	Д-4÷Д-6	78.0	31
	при 2 калориферах		Д-12÷Д-14	120.0		Д-12÷Д-14	120.0		Д-12÷Д-14	120.0		Д-12÷Д-14	120.0	
6	Подставка под калорифер	2-4	—	—	—	—	—	—	—	—	—	—	—	—
5	Калориферы	1-2	—	—	—	—	—	—	—	—	—	—	—	—
4	Раздаточный короб левый	1	К-2Л	110.0	22	К-3Л	133.0	23	К-5Л	232.0	25	К-5Л	232.0	25
3	Раздаточный короб правый	1	К-2П	110.0	22	К-3П	133.0	23	К-5П	232.0	25	К-5П	232.0	25
2	Вентиляторная установка положение кожуха „Л"	1	ВУ-5	500	—	ВУ-7	560	—	ВУ-5	500	—	ВУ-6	550	—
1	Вентиляторная установка положение кожуха „П"	1	ВУ-5	500	—	ВУ-7	560	—	ВУ-5	500	—	ВУ-6	550	—

Монтажная спецификация

Ворота распашные 4×3 м. Завесы тип ТЗ-14÷ТЗ-17, с размещением агрегатов на площадке по схеме II

1964 г.

ПР-05-43/64-1

Лист 6

Гипрохлопкопром Смирнов Бурмина Зайцева 1964 г.

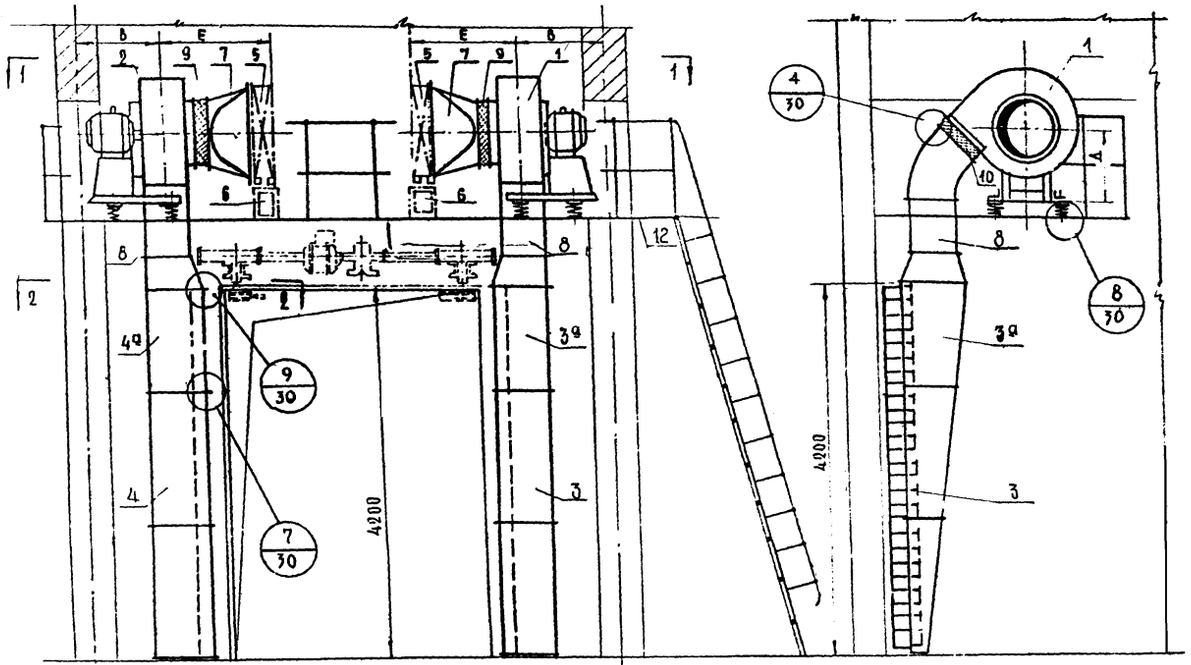

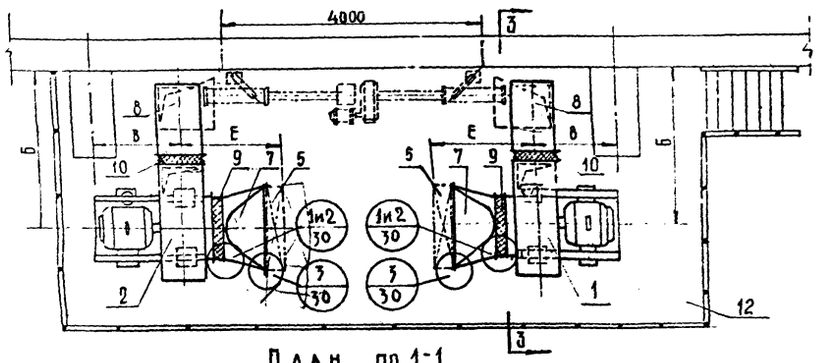

План по 1-1

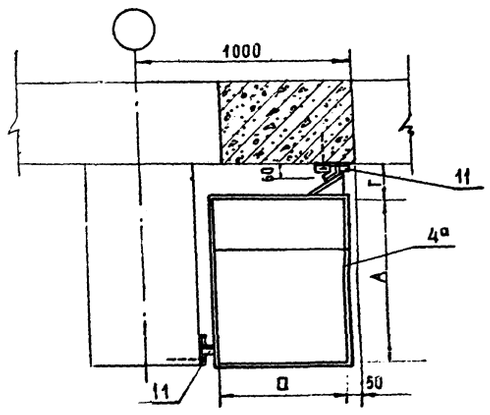

По 2-2

Примечание:

1) Переходные патрубки (поз. 8) принимать по нижеприведенной таблице

Тип завес	Вылет колонн в мм. 400 ÷ 800	1000	1300 и 1400
ТЗ-18	П-6	П-16	П-26
ТЗ-19	П-13		П-28
ТЗ-20	П-11		П-27

Таблица размеров

Тип завес	Размеры в мм: А х а	Б при вылете колонн от 400 - 800	Б при вылете колонн 1000	Б при вылете колонн от 1300 - 1400	В	Г	А	Е при 1 калорифере	Е при 2 калориферах
ТЗ - 18	750 × 600	1200	1400	1800	565	145	685	1210	1410
ТЗ - 19		1600	1600	1900	495		890	1315	1515
ТЗ - 20		1400	1400	1800	525		775	1255	1455

NN поз.	Наименование	Колич	Типы завес ТЗ-18 Обознач	Общ. Вес, кг	№ Листа	ТЗ-19 Обознач	Общ. Вес, кг	№ Листа	ТЗ-20 Обознач	Общ. Вес, кг	№ Листа
12	Металлическая площадка	1									
11	Удлинение раздаточного короба	6	Т-4	50	32	Т-4	50	32	Т-4	50	32
10	Гибкая вставка	2	СТД 5327А	20.42	—	СТД 5302	14.5	—	СТД 5328А	23.4	—
9	Гибкая вставка	2	СТД 5319А	22.26	—	СТД 5323	15.6	—	СТД 5320А	25.94	—
8	Переходной патрубок	2	П-6	70.14	28	П-13	174.0	28	П-11	111.48	28
			П-16	83.60		П-28	134.50		П-27	111.48	
			П-26	83.80							
7	Конфузор при 1-калорифере	2	Д-1÷Д-3	35.0	31	Д-4÷Д-6	32.0	31	Д-4÷Д-6	39.0	31
	при 2-х калориферах		Д-9-Д-11	57.0		Д-12÷Д-14	60.0		Д-12÷Д-19	60.0	
6	Подставка под калориферы	2-4	—	—	—	—	—	—	—	—	—
5	Калорифер	1-2	—	—	—	—	—	—	—	—	—
4а	Раздаточный короб левый (надставка)	1	К-6Л	66.0	26	К-6Л	66.0	26	К-6Л	66.0	
4	Раздаточный короб левый	1	К-2Л	110.0	22	К-2Л	110.0	22	К-2Л	110.0	
3а	Раздаточный короб правый (надставка)	1	К-6П	66.0	26	К-6П	66.0	26	К-6П	66.0	
3	Раздаточный короб правый	1	К-2П	110.0	22	К-2П	110.0	22	К-2П	110.0	
2	Вентиляторная установка положение кожуха НЛ	1	ВУ-2	180	—	ВУ-4	420	—	ВУ-3	284	—
1	Вентиляторная установка положение кожуха НП	1	ВУ-2	180	—	ВУ-4	420	—	ВУ-3	284	—

Монтажная спецификация

ТД 1964г	Ворота распашные 4×4,2м Завесы тип ТЗ-18÷ТЗ-20, с размещением агрегатов на площадке на схеме I	ПР-05-43/64 Лист 7

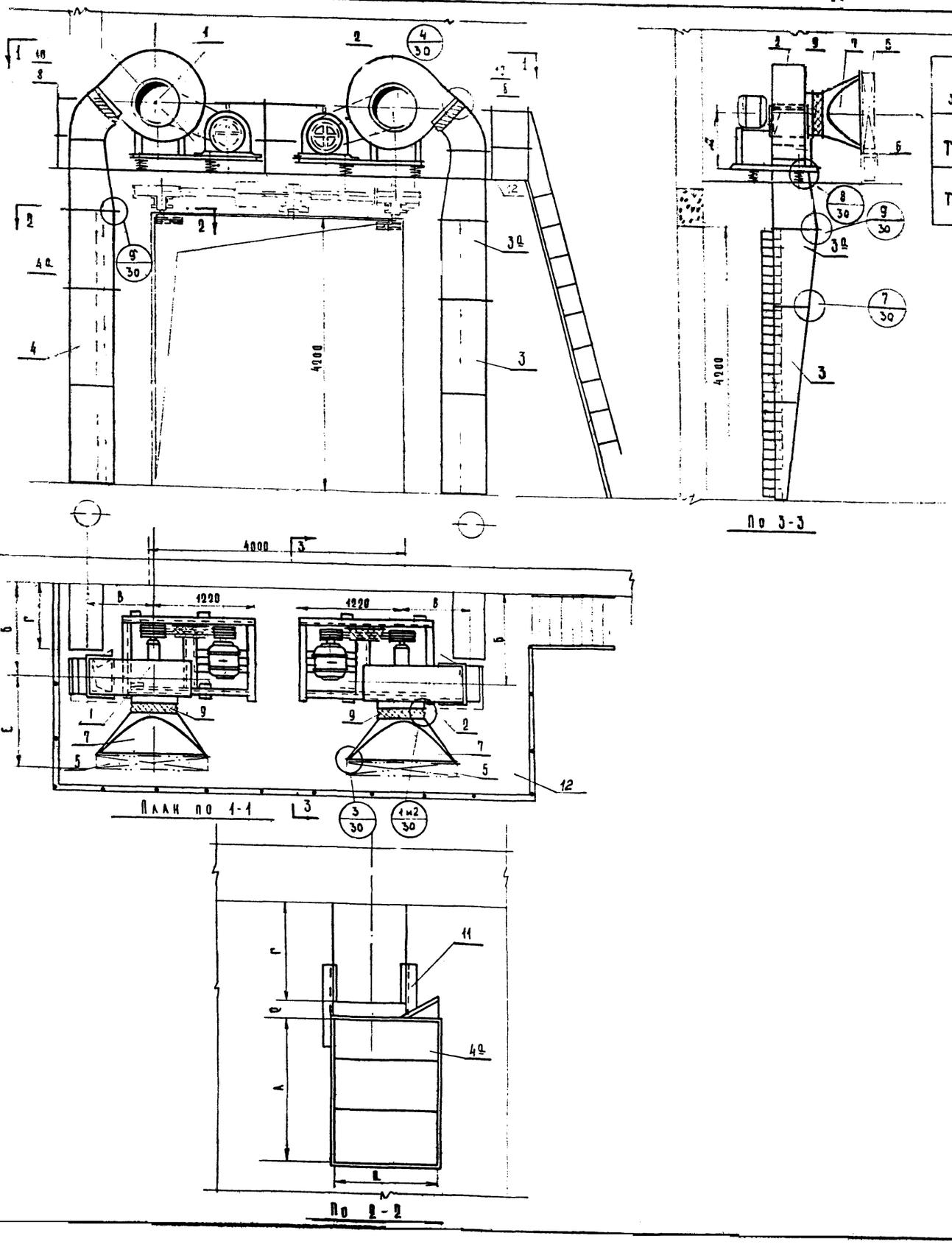

План по 1-1

По 3-3

По 2-2

ТАБЛИЦА РАЗМЕРОВ

Тип завес	Размеры в мм														
	А × Д	Б при вылете колонн „Г"					В	Г	Д	Е для 1 калорифера	Е для 2х калор.	Ж при вылете колонн „Г"			
		400 500 600	800	1000	1300	1400						400	500	600	[illegible]
ТЗ-21	950×650	1150	1375	1575	1875	1975	1200	400, 500, 600, 800, 1000, 1300, 1400	890	1315	1515	275	175	75	100
ТЗ-22															

№№ поз	Наименование	Колич.	Обознач	Общ. вес, кг	№ листа	Обознач.	Общ. вес, кг	№ листа
			ТЗ-21			ТЗ-22		
			Типы завес					
12	Металлическая площадка	1						
11	Крепление раздаточного короба	6	Т-6	7.0	32	Т-6	7.0	32
10	Гибкая вставка	2	СТД 5302	29.0	–	СТД 5302	29.0	–
9	Гибкая вставка	2	СТД 5323	31.2	–	СТД 5323	31.2	–
8	Переходной патрубок	2	П-32	146.08	28	П-32	146.08	28
7	Конфузор при 1 калорифере	2	Д4 - Д-6	78.0	31	Д4÷Д-6	78.0	31
	при 2х калориф		Д-12 - Д-14	120.0	31	Д-12÷Д-14	120.0	31
6	Подставка под калориферы	2-4	—	—	—	—	—	—
5	Калориферы	1-2	—	—	—	—	—	—
4а	Раздаточный короб левый (надставка)	1	К-7л	71.0	26	К-7л	71.0	26
4	Раздаточный короб левый	1	К-3л	133.0	23	К-3л	133.0	23
3а	Раздаточный короб правый (надставка)	1	К-7п	71.0	26	К-7п	71.0	26
3	Раздаточный короб правый	1	К-3п	133.0	23	К-3п	133.0	23
2	Вентиляторная установка положение кожуха Н.Л	1	ВУ-5	500	—	ВУ-6	550	—
1	Вентиляторная установка положение кожуха Н.П	1	ВУ-5	500	–	ВУ-6	550	–

МОНТАЖНАЯ СПЕЦИФИКАЦИЯ

ТД 1964г	Ворота распашные 4×4.2 м. Завесы тип ТЗ-21 и ТЗ-22 с размещением агрегатов на площадке по схеме II	ПР-05-43/641 Лист 8

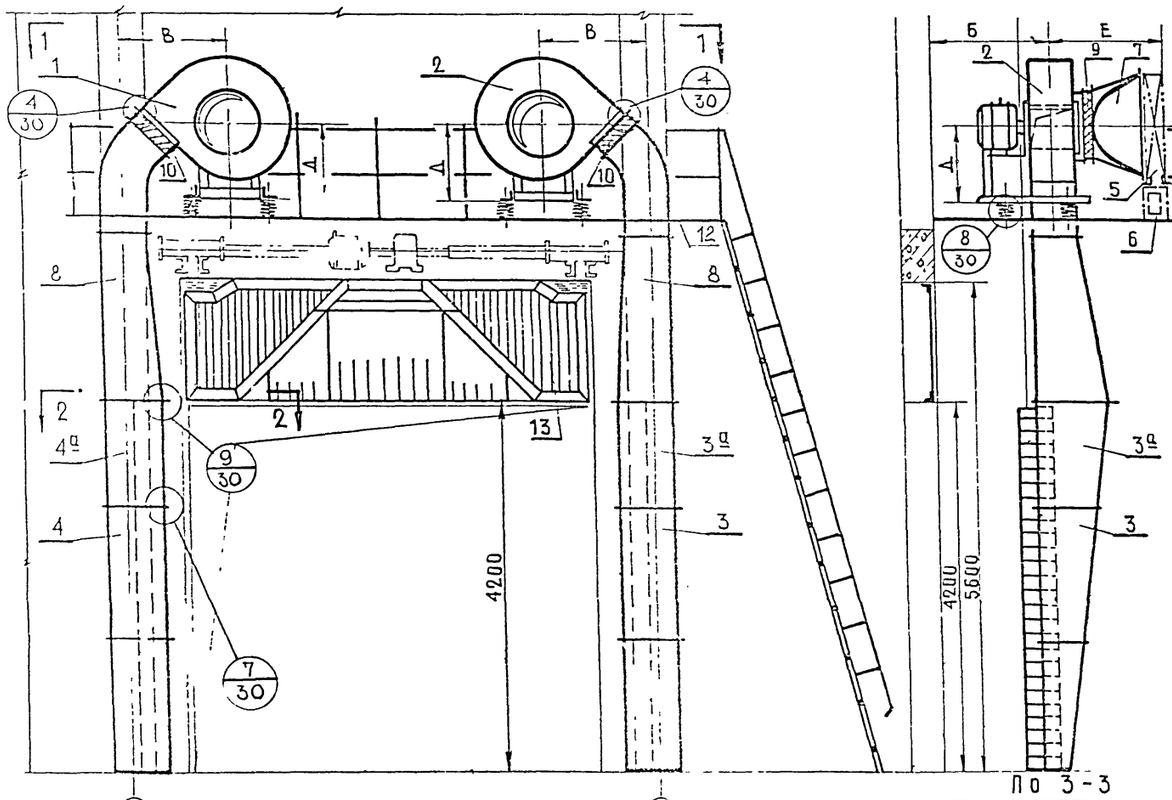

По 3-3

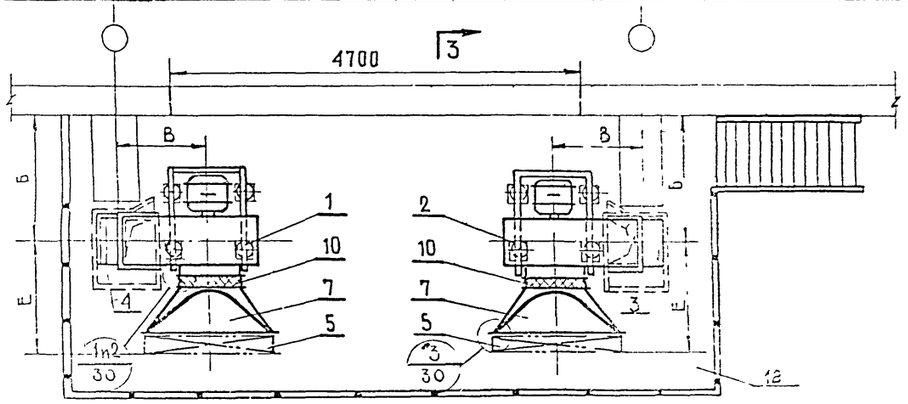

План по 1-1

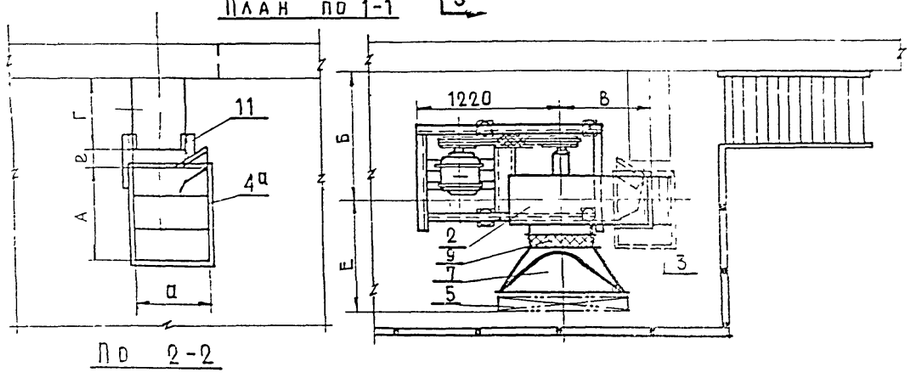

По 2-2

Вариант компоновки агрегатов на клиноремне для завес тип Т3-26 и Т3-27

Таблица размеров

Тип завес	А × а	Б при вылете колонн „Г" 400, 500, 600	800	1000	1300	1400	В	Г	Д	Е при 1 калориф	Е при 2х калориф	е при вылете колонн „Г" 400	500	600	800, 1000, 1300, 1400
Т3-23	750 × 600	1100	1275	1475	1775	1875	880	400, 500, 600, 800, 1000, 1300, 1400	645	1210	1410	325	225	125	100
Т3-24		1150	1275	1475	1775	1875	1200		890	1315	1515	375	275	175	100
Т3-25		1200	1275	1475	1775	1875	1050		775	1255	1455	425	325	225	100
Т3-26	950 × 650	1150	1375	1575	1875	1975	1200		890	1315	1515	275	175	75	100
Т3-27															

Монтажная спецификация

NN поз	Наименование	Колич	Т3-23 Обозначен	Т3-23 Общ вес, кг	Т3-23 № листа	Т3-24 Обозначен	Т3-24 Общ вес, кг	Т3-24 № листа	Т3-25 Обознач	Т3-25 Общ вес, кг	Т3-25 № листа	Т3-26 Обозначен	Т3-26 Общ вес, кг	Т3-26 № листа	Т3-27 Обознач	Т3-27 Общ вес, кг	Т3-27 № листа
13	Съемный щит для ж д ворот	1	Щ-1	111 б	33,34	Щ-1	111 б	33,34	Щ-1	111.б	33,34	Щ-1	111.б	33,34	Щ-1	111.б	33,34
12	Металлическая площадка	1															
11	Крепление раздаточного короба	6	Т-6	~70	32	Т-6	~70	32	Т-6	~7,0	32	Т-6	~7,0	32	Т-6	~7,0	32
10	Гибкая вставка	2	СТД 5327 А	20.42	—	СТД 5302	29.0	—	СТД 5328А	23.4	—	СТД 5302	29.0	—	СТД 5302	29.0	—
9	Гибкая вставка	2	СТД 5319 А	22.26		СТД 5323	31.2	—	СТД 5320 А	259.4	—	СТД 5323	31.2	—	СТД 5323	31.2	—
8	Переходной патрубок	2	П-33	176,0	28	П-34	197.48	28	П-35	216.5	28	П-36	239.0	28	П-36	239.0	28
7	Конфузор при 1 калорифере / при 2х калориферах	2	Д-1–Д-3 / Д 9–Д 11	70.0 / 114.0	31	Д 4–Д-6 / Д 12–Д 14	78.0 / 120.0	31	Д-4–Д-6 / Д 12–Д 14	78.0 / 120.0	31	Д 4–Д-6 / Д 12–Д 14	78.0 / 120.0	31	Д-4–Д-6 / Д 12–Д 14	78.0 / 120.0	31
6	Подставка под калорифер	2-4	—	—	—	—	—	—	—	—	—	—	—	—	—	—	—
5	Калориферы	1-2	—	—	—	—	—	—	—	—	—	—	—	—	—	—	—
4а	Раздаточный короб левый (надставка)	1	К-6л	66.0	26	К-6л	66.0	26	К-6л	66.0	26	К-7л	71.0	26	К-7л	71.0	26
4	Раздаточный короб левый	1	К-2л	110.0	22	К-2л	110.0	22	К-2л	110.0	22	К-3л	133.0	23	К-3л	133.0	23
3а	Раздаточный короб правый (надставка)	1	К-6п	66.0	26	К-6п	66.0	26	К-6п	66.0	26	К-7п	71.0	26	К-7п	71.0	26
3	Раздаточный короб правый	1	К-2п	110.0	22	К-2п	110.0	22	К-2п	110.0	22	К-3п	133.0	23	К-3п	133.0	23
2	Вентиляторная установка положение кожуха н л	1	ВУ-2	180	—	ВУ-4	420	—	ВУ 3	284	—	ВУ-5	500	—	ВУ-6	550	—
1	Вентиляторная установка положение кожуха н п	1	ВУ-2	180	—	ВУ 4	420	—	ВУ-3	284	—	ВУ-5	500	—	ВУ-6	550	—

Типы завес

Монтажная спецификация

ТЛ 1954

Ворота распашные 4,7 × 5,6 м
Завесы тип Т3-23 ÷ Т3-27 с размещением агрегатов на площадке по схеме II

ПР-05-43/64

Лист 9

Инж. проекта Смирнов
Инженер Бузина
Дата выпуска октябрь 1964 г.

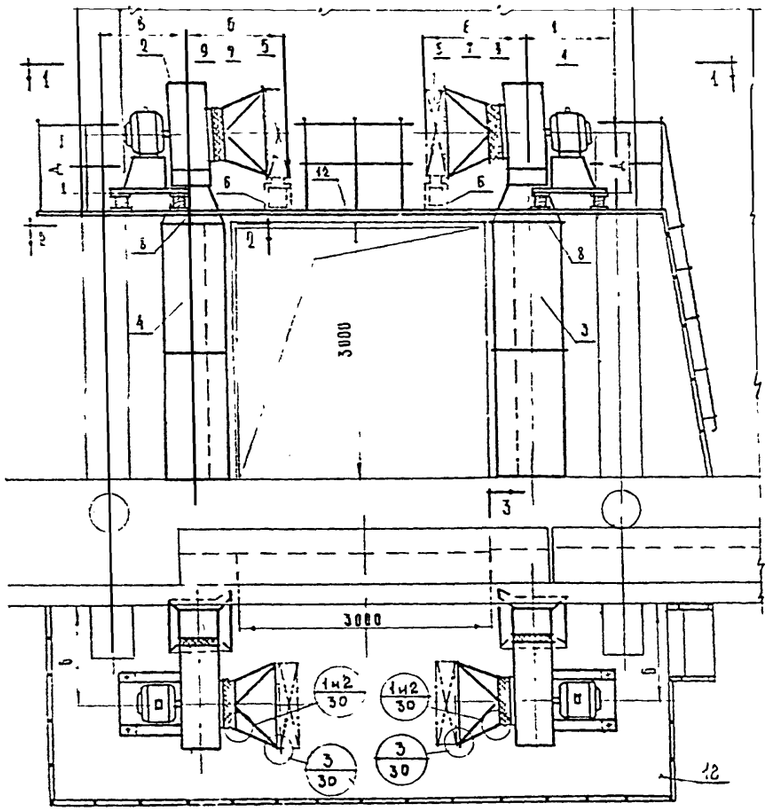

План по 1-1

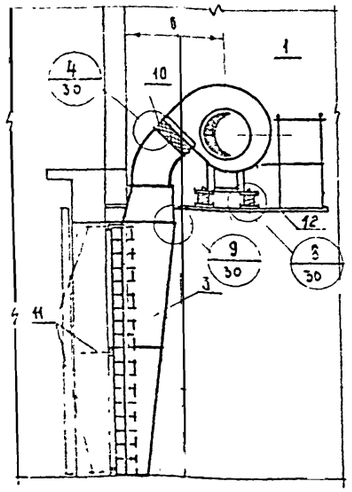

По 3-3

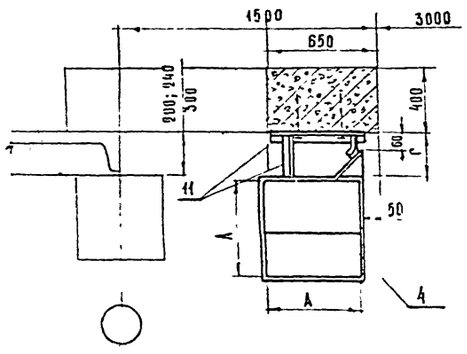

По 2-2

Таблица размеров

Тип завес	А х А	Размеры в мм: Б при выпуске колонн от 400-800 для панелей 200	Б от 400-800 для панелей 240	Б от 400-800 для панелей 300	Б при выпуске колонн 1000 для панелей 200	Б 1000 для панелей 240	Б 1000 для панелей 300	Б при выпуске колонн 1300 для панелей 200	Б 1300 для панелей 240	Б 1300 для панелей 300	Б при выпуске колонн 1400 для панелей 200	Б 1400 для панелей 240	Б 1400 для панелей 300	В	Г	Д	Е для 1 калорифера	Е для 2х калориферах
ТЗ-28	470×470	1000	960	900	1000	960	900	1000	960	900	1000	960	900	1245	120	575	1170	1370
ТЗ-29		1130	1140	1080	1130	1140	1080	1130	1140	1080	1130	1140	1080			645	1240	1440
ТЗ-30		1320	1280	1220	1320	1280	1220	1320	1280	1220	1320	1280	1220			775	1355	1455
ТЗ-31	600×600	1000	960	900	1000	960	900	1000	960	900	1000	960	900	1450	145	575	1170	1370
ТЗ-32		1130	1140	1080	1130	1140	1080	1130	1140	1080	1130	1140	1080			645	1240	1440
ТЗ-33		1320	1280	1220	1320	1280	1220	1320	1280	1220	1320	1280	1220			775	1355	1455
ТЗ-34	800×800	1320	1280	1220	1320	1280	1220	1320	1280	1220	1320	1280	1220	1650	230	775	1355	1455
ТЗ-35		1450	1440	1350	1450	1440	1350	1450	1440	1350	1450	1440	1350			890	1515	1515

№ поз	Наименование	Кол. шт	ТЗ-28 Обознач	ТЗ-28 Общ вес, кг	ТЗ-28 № листа	ТЗ-29 Обознач	ТЗ-29 Общ вес, кг	ТЗ-29 № листа	ТЗ-30 Обознач	ТЗ-30 Общ вес, кг	ТЗ-30 № листа	ТЗ-31 Обознач	ТЗ-31 Общ вес, кг	ТЗ-31 № листа	ТЗ-32 Обознач	ТЗ-32 Общ вес, кг	ТЗ-32 № листа	ТЗ-33 Обознач	ТЗ-33 Общ вес, кг	ТЗ-33 № листа	ТЗ-34 Обознач	ТЗ-34 Общ вес, кг	ТЗ-34 № листа	ТЗ-35 Обознач	ТЗ-35 Общ вес, кг	ТЗ-35 № листа
12	Металлическая площадка	1																								
11	Крепление раздаточного короба	6	Т-1	9.6	32	Т-1	9.6	32	Т-1	9.6	32	Т-2	10.0	32	Т-2	10.0	32	Т-2	10,0	32	Т-3	11,0	32	Т-3	11,0	32
10	Гибкая вставка	2	СТД 5326А	17,3	—	СТД 5327А	20,42	—	СТД 5328А	23,4	—	СТД 5326А	17,3	—	СТД 5327А	20,42	—	СТД 5328А	23,4	—	СТД 5328А	23,4	—	СТД 5302	29.0	—
9	Гибкая вставка	2	СТД 5318А	18,54	—	СТД 5319А	22.26	—	СТД 5320А	25,94	—	СТД 5318А	18,54	—	СТД 5319А	22,26	—	СТД 5320А	25,94	—	СТД 5320А	25,94	—	СТД 5322	31.2	—
8	Переходной патрубок	2	П-37	52,2.	29	П-38	61,6	29	П-39	74,6	29	П-40	60,4	29	П 41	71,6	29	П-42	83, 0	29	П-43	93,8	29	П-44	114,0	29
7	Конфузор при 1 калорифере / при 2х калориферах	2	А1-А3 / А9-А11	70,0 / 114,0	31	А1-А3 / А9-А11	70,0 / 114,0	31	А4-А6 / А12-А14	78,0 / 120,0	31	А1-А3 / А9-А11	70,0 / 114,0	31	А1-А3 / А9-А11	70,0 / 114,0	31	А4-А6 / А12-А14	78,0 / 120,0	31	А4-А6 / А12-А14	78,0 / 120,0	31	А4-А6 / А12-А14	78,0 / 120,0	31
6	Подставка под калориферы	2-4	—	—	—	—	—	—	—	—	—	—	—	—	—	—	—	—	—	—	—	—	—	—	—	—
5	Калориферы	1-2	—	—	—	—	—	—	—	—	—	—	—	—	—	—	—	—	—	—	—	—	—	—	—	—
4	Раздаточный короб (левый)	1	К-1А	86.0	21	К-1А	86.0	21	К-1А	86.0	21	К-2А	110.0	22	К-2А	110.0	22	К-2А	110.0	22	К-4А	171.0	24	К-4А	171.0	24
3	Раздаточный короб (правый)	1	К-1п	86.0	21	К-1п	86.0	21	К-1п	86.0	21	К-2п	110.0	22	К-2п	110.0	22	К-2п	110.0	22	К-4п	171.0	24	К 4п	171.0	24
2	Вентиляционная установка положение кожуха Н А	1	ВУ-1	122,0	—	ВУ-2	180	—	ВУ-3	284	—	ВУ-1	122	—	ВУ-2	180	—	ВУ-3	284	—	ВУ-3	284	—	ВУ-4	420	—
1	Вентиляционная установка положение кожуха Н П	1	ВУ-1	122	—	ВУ-2	180	—	ВУ-3	284	—	ВУ-1	122	—	ВУ-2	180	—	ВУ-3	284	—	ВУ-3	284	—	ВУ-4	420	—

Типы завес

Монтажная спецификация

ТД 1964г

Ворота раздвижные 3×3 м. Завесы, типы ТЗ-28 ÷ ТЗ-35, с размещением агрегатов на площадке по схеме I

ПР-85-43/64.1

Лист 10

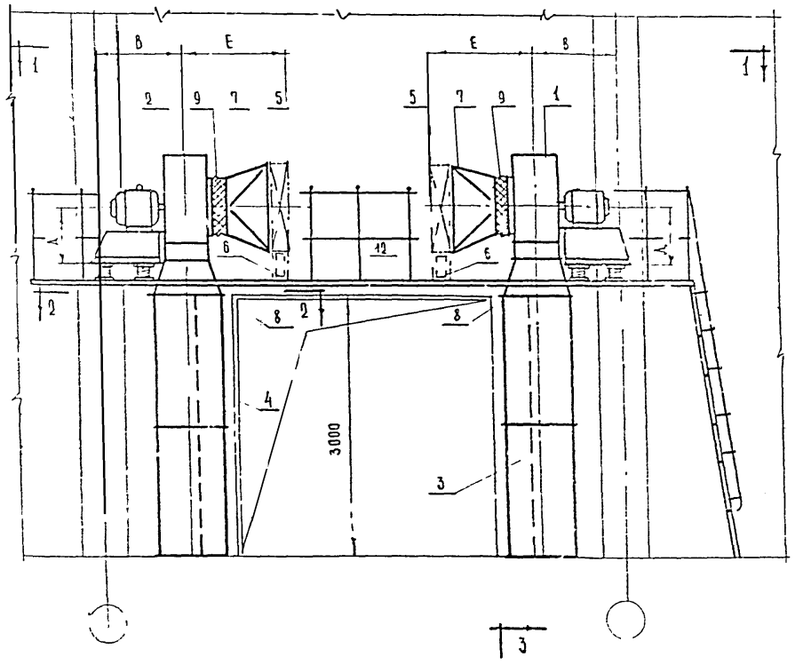

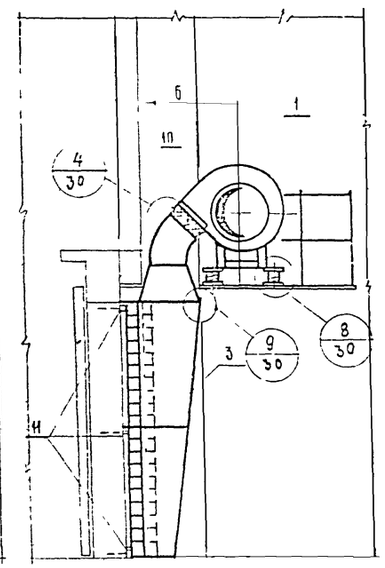

По 3-3

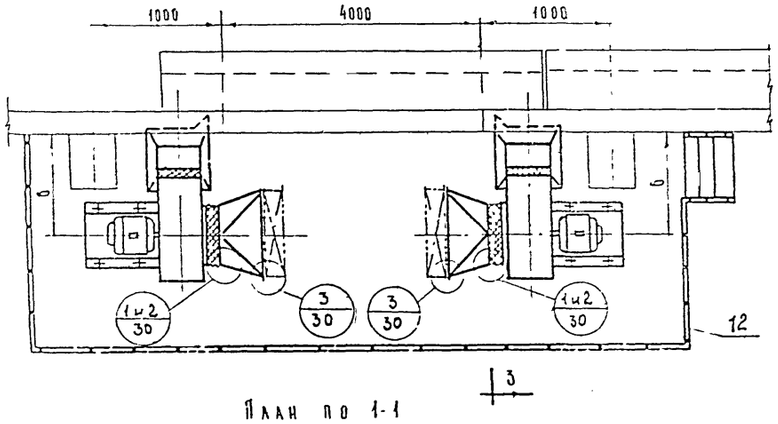

План по 1-1

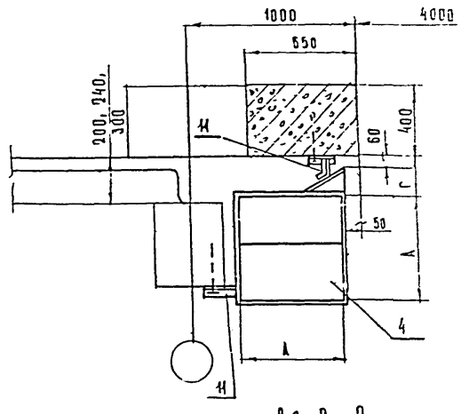

По 2-2

Таблица размеров

Тип завес	А×А	Б при вылете колонн от 400 800 для панелей 200	240	300	1000 для панелей 200	240	300	1300 для панелей 200	240	300	1400 для панелей 200	240	300	В	Г	Д	Е при 1 калорифере	Е при 2х калориферах
		Размеры в мм																
ТЗ-36	600×600	1400	1360	1300	1400	1360	1300	1700	1660	1600	1800	1760	1700	650	145	575	1170	1370
ТЗ-37		1450	1410	1350	1450	1410	1350	1750	1710	1650	1850	1810	1750			645	1210	1410
ТЗ-38		1500	1460	1400	1500	1460	1400	1800	1860	1700	1900	1860	1800			775	1255	1455
ТЗ-39	650×650	1450	1410	1350	1450	1410	1350	1750	1710	1650	1850	1810	1750	625	175	645	1210	1410
ТЗ-40		1500	1460	1400	1500	1460	1400	1800	1760	1700	1900	1860	1800			775	1255	1455

№№ поз	Наименование	Кол шт	ТЗ-36 Обознач	ТЗ-36 Общ вес, кг	ТЗ-36 № листа	ТЗ-37 Обознач	ТЗ-37 Общ вес, кг	ТЗ-37 № листа	ТЗ-38 Обознач	ТЗ-38 Общ вес, кг	ТЗ-38 № листа	ТЗ-39 Обознач	ТЗ-39 Общ вес, кг	ТЗ-39 № листа	ТЗ-40 Обознач	ТЗ-40 Общ вес, кг	ТЗ-40 № листа
12	Металлическая площадка	1															
11	Крепление раздаточного короба	6	Т-4	5,0	32	Т-4	5,0	32	Т-4	5,0	32	Т-4	5,0	32	Т-4	5,0	32
10	Гибкая вставка	2	СТД 5326А	17,3	—	СТД 5327А	20,42	—	СТД 5328А	23,4	—	СТД 5327А	20,42	—	СТД 5328А	23,4	—
9	Гибкая вставка	2	СТД 5318А	18,54	—	СТД 5319А	22,26	—	СТД 5320А	25,94	—	СТД 5319А	22,26	—	СТД 5320А	25,94	—
8	Переходной патрубок	2	П-45	62,4	29	П-46	72,8	29	П-47	87,8	29	П-48	75,2	29	П-49	90,0	29
7	Конфузор при 1 калорифере / при 2х калориферах	2	Д1÷Д3 / Д9÷Д11	70,0 / 114,0	31	Д1÷Д3 / Д9÷Д11	70,0 / 114,0	31	Д4÷Д6 / Д12÷Д14	78,0 / 120,0	31	Д1÷Д3 / Д9÷Д11	70,0 / 120,0	31	Д4÷Д6 / Д12÷Д16	78,0 / 120,0	31
6	Подставка под калориферы	2-4	—	—	—	—	—	—	—	—	—	—	—	—	—	—	—
5	Калориферы	1-2	—	—	—	—	—	—	—	—	—	—	—	—	—	—	—
4	Раздаточный короб (левый)	1	К-2л	110,0	22	К-2л	110,0	22	К-2л	110,0	22	К-3л	133,0	23	К-3л	133,0	23
3	Раздаточный короб (правый)	1	К-2п	110,0	22	К-2п	110,0	22	К-2п	110,0	22	К-3п	133,0	23	К-3п	133,0	23
2	Вентиляционная установка положение кожуха Н А	1	ВУ-1	122	—	ВУ-2	180	—	ВУ-3	284	—	ВУ-2	180	—	ВУ-3	284	—
1	Вентиляционная установка положение кожуха Н П	1	ВУ-1	122	—	ВУ-2	180	—	ВУ-3	284	—	ВУ-2	180	—	ВУ-3	284	—

Типы завес

Монтажная спецификация

ТД 1964г	Ворота раздвижные 4×3 м. Завесы тип ТЗ-36÷ТЗ-40, с размещением агрегатов на площадке по схеме I	ЛР-15 43/64

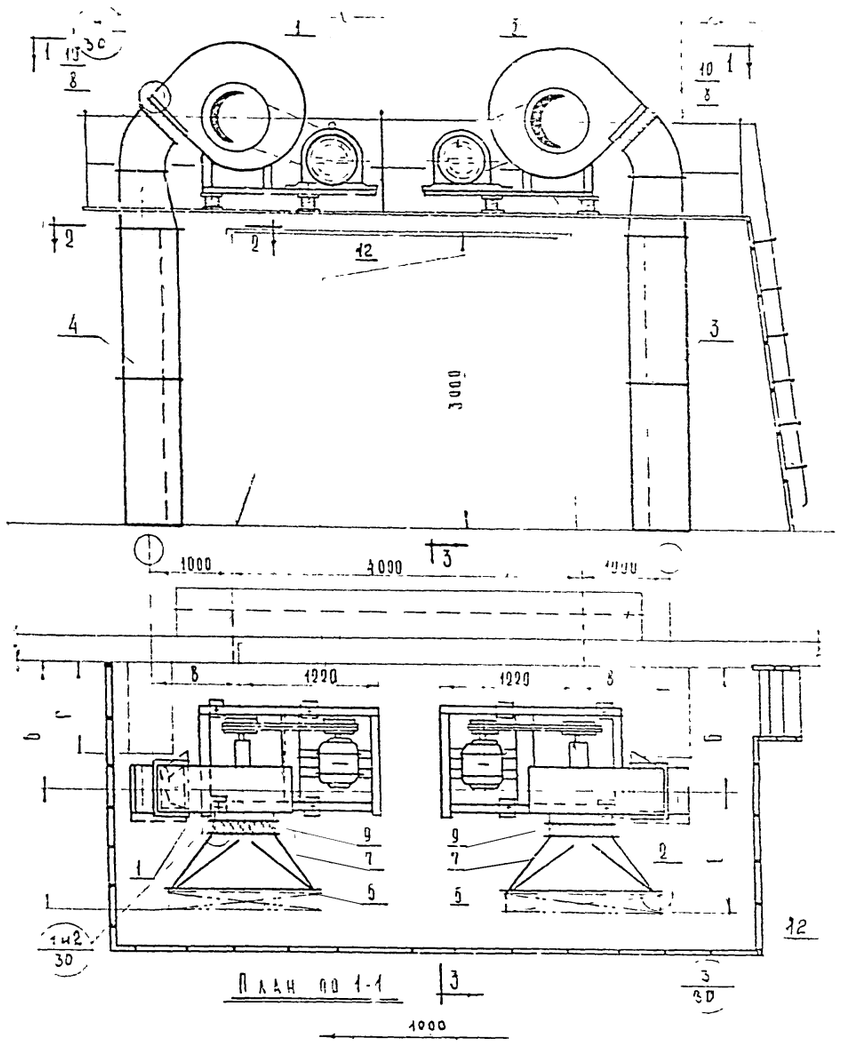

План по 1-1

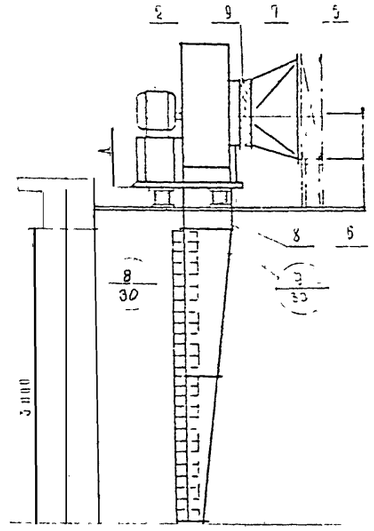

По 3-3

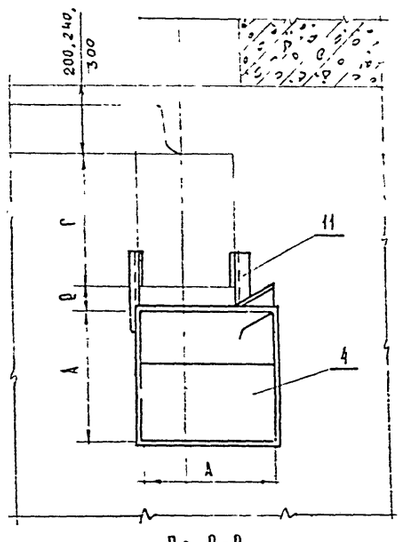

По 2-2

Таблица размеров

Тип завода	Размеры в мм												
	А×А	Б при высоте колонн «Г»					В	Г	Д	Е при 1 калорифере	Е при 2 калорифер.	Ц при высоте колонн «Г»			
		400, 500, 600	800	1000	1300	1400						400	500	600	1143, 1293, 1443
ТЗ-41	600×600	1150	1200	1400	1700	1800	1900	400, 500, 600; 800; 1000, 1300, 1400	890	1315	1515	450	350	250	100
ТЗ-42	650×650	1150	1225	1425	1725	1825						425	325	225	100
ТЗ-43	950×950	1150	1375	1575	1875	1975						275	175	75	100
ТЗ-44															

№ поз	Наименование	Кол	ТЗ-41 Обознач	ТЗ-41 Общ вес, кг	ТЗ-41 № листа	ТЗ-42 Обознач	ТЗ-42 Общ вес, кг	ТЗ-42 № листа	ТЗ-43 Обознач	ТЗ-43 Общ вес, кг	ТЗ-43 № листа	ТЗ-44 Обознач	ТЗ-44 Общ вес, кг	ТЗ-44 № листа
12	Металлическая площадка	1												
11	Крепление раздаточного короба	6	Т-6	6,0	32	Т-6	6,0	32	Т-6	6,0	32	Т-6	6,0	32
10	Гибкая вставка	2	СТД 5302	29,0	—	СТД 5302	29,0	—	СТД 5302	29,0	—	СТД 5302	29,0	—
9	Гибкая вставка	2	СТД 5322	31,2	—	СТД 5322	31,2	—	СТД 5322	31,2	—	СТД 5322	31,2	—
8	Переходной патрубок	2	П-53	98,8	29	П-54	101,6	29	П-55	113,6	29	П-55	113,6	29
7	Конфузор при 1 калорифере / при 2 калориферах	2	А4-А6 / А12-А14	78,0 / 120,0	31	А4-А6 / А12-А14	78,0 / 120,0	31	А4-А6 / А12-А14	78,0 / 120,0	31	А4-А6 / А12-А14	78,0 / 120,0	31
6	Подставка под калориферы	2-4	—	—	—	—	—	—	—	—	—	—	—	—
5	Калориферы	1-2	—	—	—	—	—	—	—	—	—	—	—	—
4	Раздаточный короб (левый)	1	К-2л	110,0	22	К-3л	133,0	23	К-5л	232,0	25	К-5л	232,0	25
3	Раздаточный короб (правый)	1	К-2п	110,0	22	К-3п	133,0	23	К-5п	232,0	25	К-5п	232,0	25
2	Вентиляционная установка положение кожуха „Н Л"	1	ВУ-5	500	—	ВУ-7	560	—	ВУ-5	500	—	ВУ-6	550	—
1	Вентиляционная установка положение кожуха „Н П"	1	ВУ-5	500	—	ВУ-7	560	—	ВУ-5	500	—	ВУ-6	550	—

Типы заверт

Монтажная спецификация

ГД 1964г	Ворота раздвижные 4×3 м. Заверты тип ТЗ-41 ÷ ТЗ-44, с размещением агрегатов на площадке по схеме II	ПР-05-43/64 Лист 12

Гипронефтеспецмонтаж Куйбышевгражданпроект
Исполнитель Ушаков
Дата выпуска октябрь 1964г

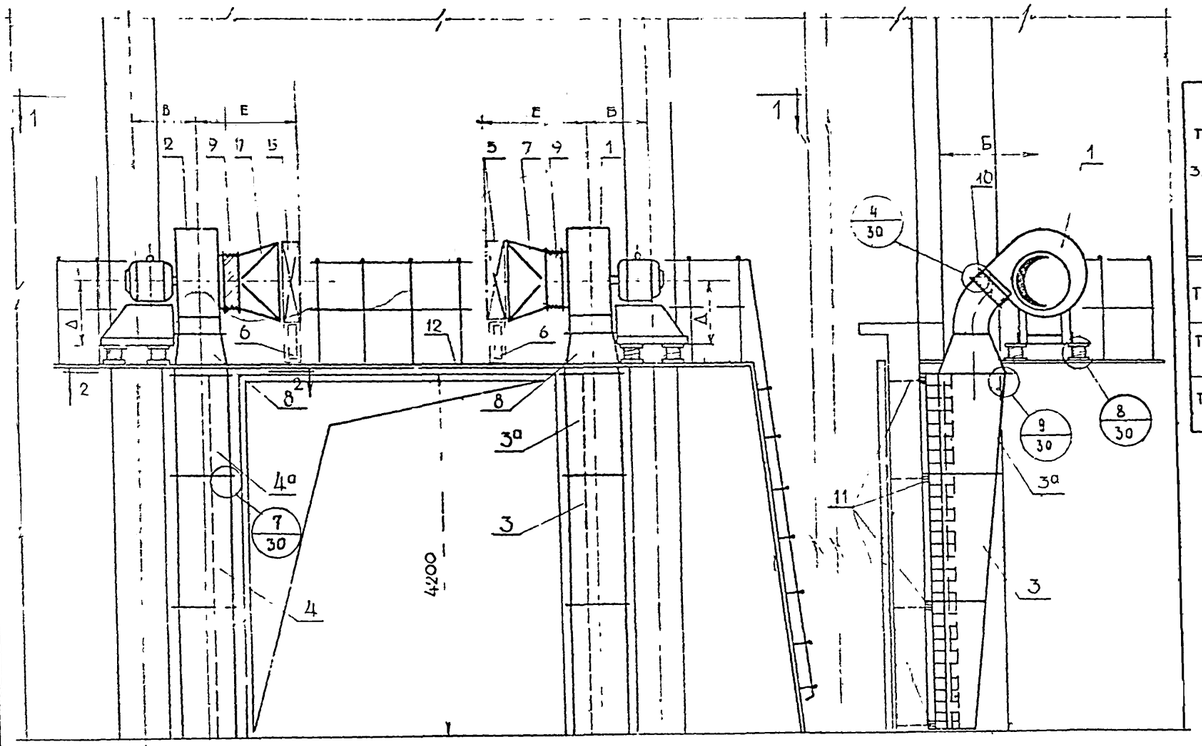

По 3-3

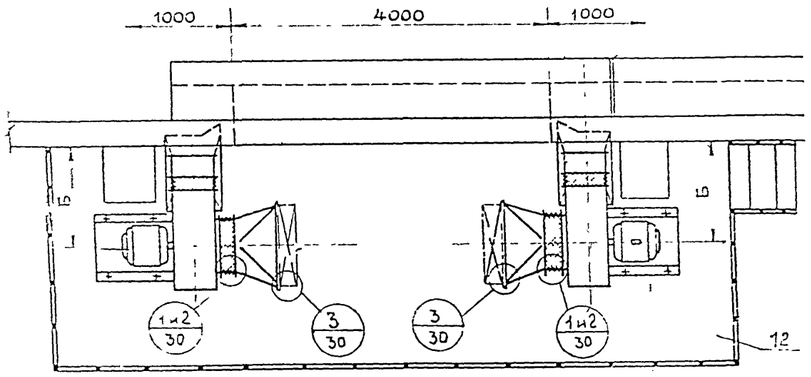

План по 1-1

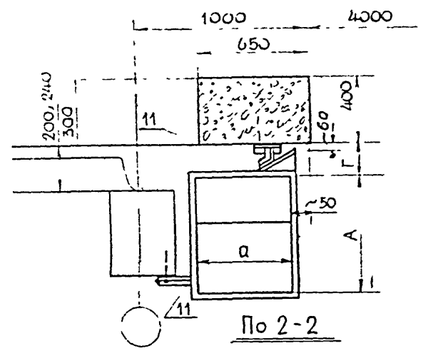

По 2-2

Таблица размеров

Тип завес	Размеры в мм																
	А × а	Б при вылете колонн от 400 – 800 для панелей			Б при вылете колонн 1000 для панелей			Б при вылете колонн 1300 для панелей			Б при вылете колонн 1400 для панелей			В	Г	Д	Е при 1 калорифере	Е при 2 калориферах
		200	240	300	200	240	300	200	240	300	200	240	300					
ТЗ-45	750 × 600	1450	1410	1350	1450	1410	1350	1750	1710	1650	1850	1810	1750	650	145	645	1210	14
ТЗ-46		1600	1560	1500	1600	1560	1500	1900	1860	1800	2000	1960	1900			890	1315	1515
ТЗ-47		1500	1460	1400	1500	1460	1400	1800	1760	1700	1900	1960	1800			775	1255	1455

№ поз	Наименование	Кол-во	ТЗ-45 Обознач	ТЗ-45 Общ. вес, кг	ТЗ-45 № листа	ТЗ-46 Обознач	ТЗ-46 Общ. вес, кг	ТЗ-46 № листа	ТЗ-47 Обознач	ТЗ-47 Общ. вес, кг	ТЗ-47 № листа
			Типы завес								
12	Металлическая площадка	1									
1	Крепление раздаточного короба	6	Т-4	50	32	Т-4	50	32	Т-4	50	32
10	Гибкая вставка	2	СТД 5327А	20,42	—	СТД 5302	29,0	—	СТД 5328А	23,4	—
9	Гибкая вставка	2	СТД 5319А	22,26	—	СТД 5322	31,2	—	СТД 5320А	25,94	—
8	Переходной патрубок	2	П-50	76,6	29	П-51	114,0	29	П-52	92,0	29
7	Конфузор при 1 калорифере при 2 калориферах	2	Д1–Д3 Д9–Д11	70,0 114,0	31	Д4–Д6 Д12–Д14	78,0 120,0	31	Д4–Д8 Д12–Д14	78,0 120,0	31
6	Подставка под калориферы	2-4	—	—	—	—	—	—	—	—	—
5	Калориферы	1-2	—	—	—	—	—	—	—	—	—
4а	Раздаточный короб правый (надставка)	1	К-6Л	66,0	26	К-6Л	66,0	26	К-6Л	66,0	26
4	Раздаточный короб (левый)	1	К-2Л	110,0	22	К-2Л	110,0	22	К-2Л	110,0	22
3а	Раздаточный короб правый (надставка)	1	К-6П	66,0	26	К-6П	66,0	26	К-6П	66,0	26
3	Раздаточный короб (правый)	1	К-2П	110,0	22	К-2П	110,0	22	К-2П	110,0	22
2	Вентиляционная установка положение кожуха Н Л	1	ВУ-2	180,0	—	ВУ-4	420	—	ВУ-3	284	—
1	Вентиляционная установка положение кожуха Н П	1	ВУ-2	180,0	—	ВУ-4	420	—	ВУ-3	284	—

Монтажная спецификация

ТД 4003-1

Ворота раздвижные 4×4,2 м
Завесы тип ТЗ-45 ÷ ТЗ-47, с размещением агрегатов на площадке по схеме I

ПР-05-43/64 Сб.1

Лист 13

Гипрониспромстроя
Исполнитель Смирнов
Дата выпуска октябрь 1964г

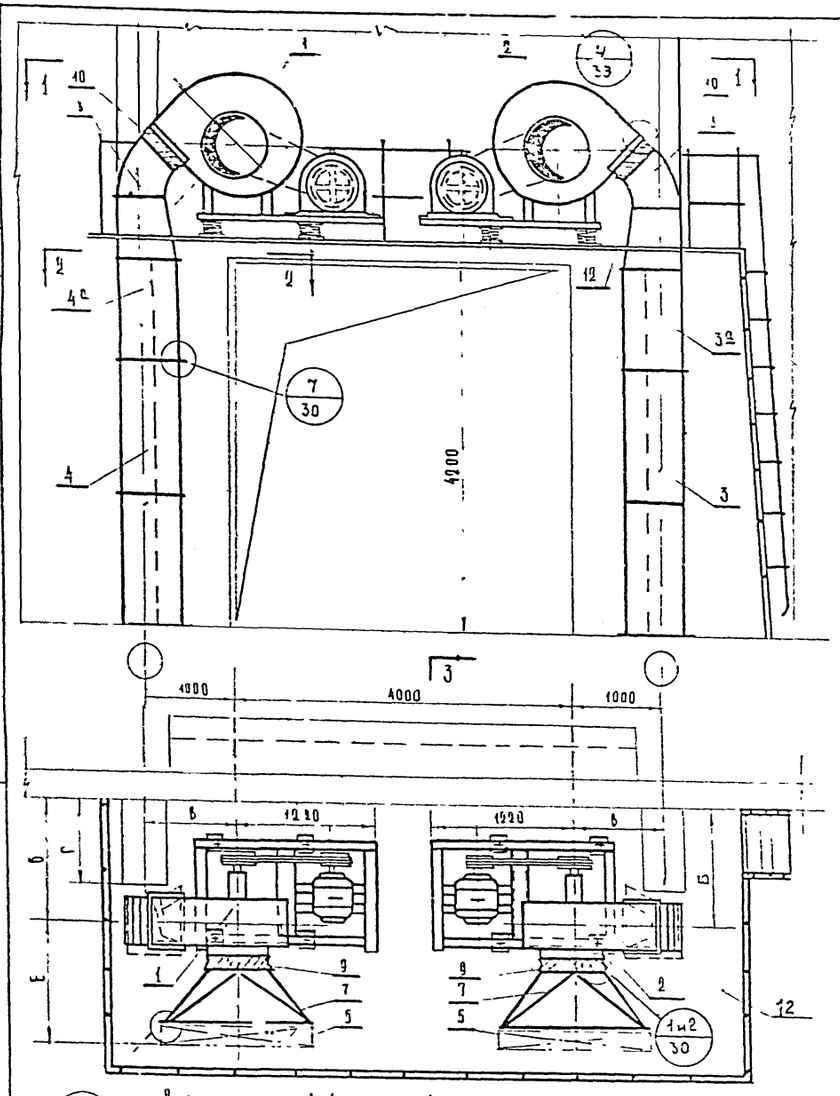

План по 1-1

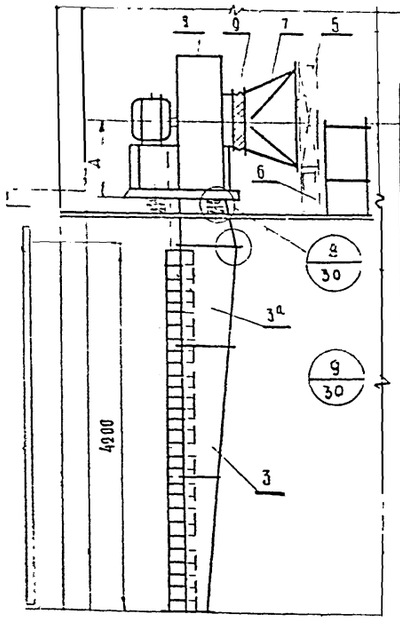

По 3-3

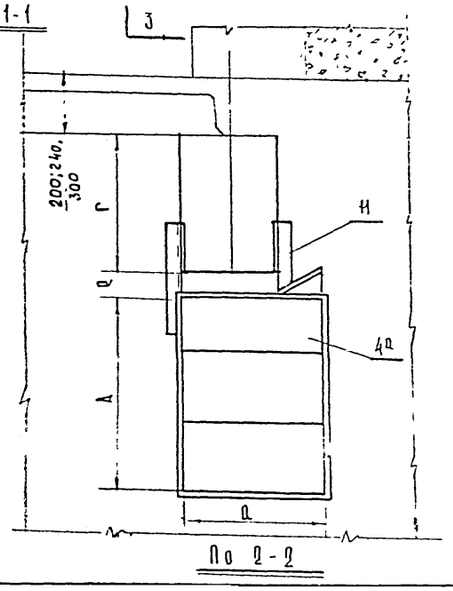

По 2-2

Таблица размеров

Тип завес	А×Q	Б при выпуске колонн «Г» 400, 500, 600	Б 800	Б 1000	Б 1300	Б 1400	В	Г	Д	Е при 1 калорифере	Е при 2х калориферах	е при выпуске колонн «Г» 400	е 500	е 600	е 800, 1000, 1300, 1400 мм
ТЗ-48	950×650	1150	1375	1575	1875	1975	1200	400 500 600 800 1000, 1300, 1400	890	1315	1515	275	175	75	100
ТЗ-49															

Поз	Наименование	Кол шт	Типы завес ТЗ-48 Обознач	ТЗ-48 Общ. вес, кг	ТЗ-48 № листа	ТЗ-49 Обознач	ТЗ-49 Общ. вес, кг	ТЗ-49 № листа
12	Металлическая площадка	1						
11	Крепление раздаточного короба	6	Т-6	6,0	32	Т-6	6,0	32
10	Гибкая вставка	2	СТД 5302 А	29,0		СТД 5302 А	29,0	
9	Гибкая вставка	2	СТД 5323 А	31,2		СТД 5323 А	31,2	
8	Переходной патрубок	2	П-56	110,0	29	П-56	110,0	29
7	Конфузор при 1 калорифере	2	А-1 ÷ А-3	70,0	31	А-1 ÷ А-3	70,0	31
	Конфузор при 2х калориферах		А-9 ÷ А-11	114,0		А-9 ÷ А-11	114,0	
6	Подставка под калориферы	2-4	—	—	—	—	—	—
5	Калориферы	1-2	—	—	—	—	—	—
4а	Раздаточный короб левый (надставка)	1	К-7л	71,0	26	К-7л	71,0	26
4	Раздаточный короб (левый)	1	К-3л	133,0	23	К-3л	133,0	23
3а	Раздаточный короб правый (надставка)	1	К-7п	71,0	26	К-7п	71,0	26
3	Раздаточный короб (правый)	1	К-3п	133,0	23	К-3п	133,0	23
2	Вентиляционная установка положение кожуха «Н Л»	1	ВУ-5	500	—	ВУ-5	550	—
1	Вентиляционная установка положение кожуха Н П	1	ВУ-5	500	—	ВУ-5	550	—

Монтажная спецификация

ТА 1964г

Ворота раздвижные 4×4,2м
Завесы тип ТЗ-48 и ТЗ-49, с размещением агрегатов на площадке по схеме II

ПР-05-43/64

Лист 14

Гл. инж. проекта Куварзина
Ответств. исполнитель
Дата выпуска: октябрь 1964г.

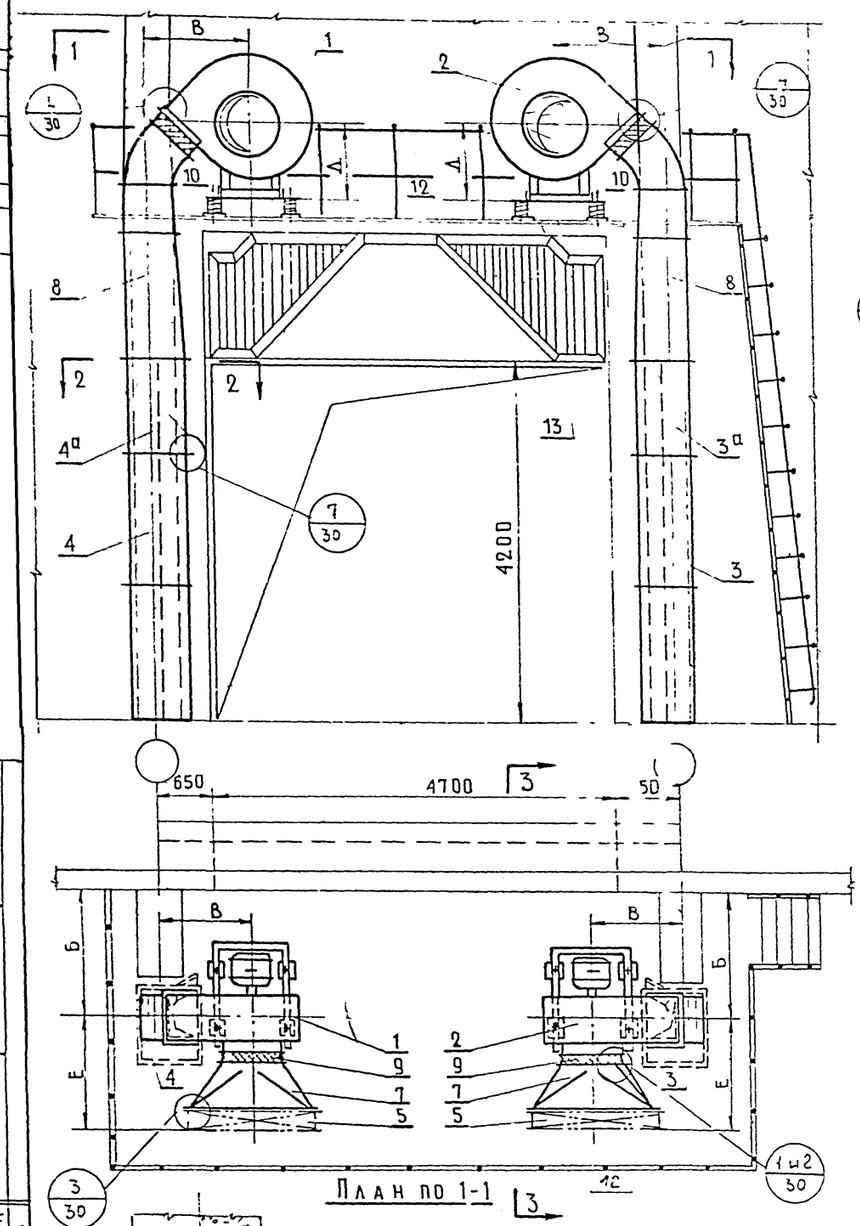

План по 1-1

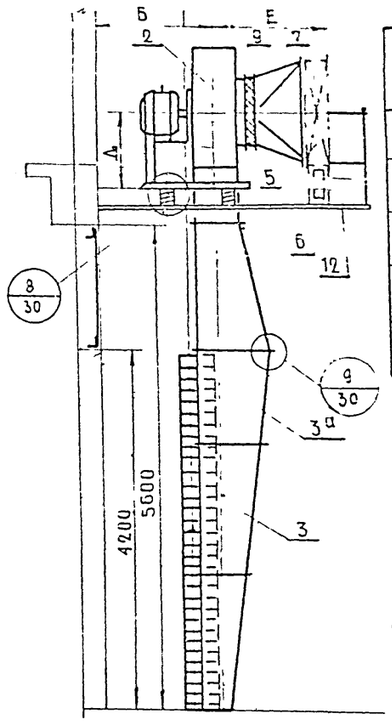

По 3-3

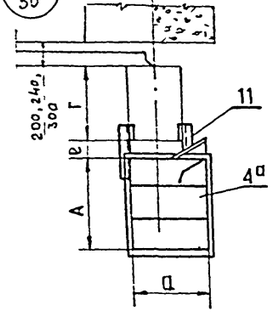

По 2-2

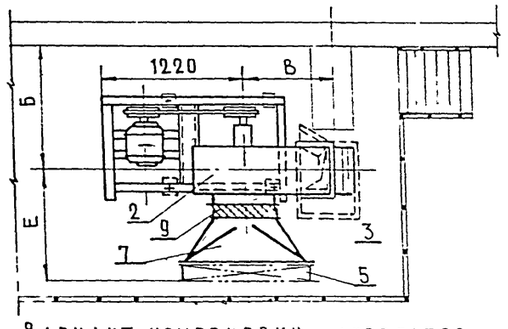

Вариант компоновки агрегатов на клиноремне для завес тип Т3-53 и Т3-54

Таблица размеров

Тип завес	А × Д	Размеры в мм Б при вылете колорифера 400	500	600	800	1000	1300	1400	В	Г	Д	Е при 1 калорифере	Е при 2* калорифере	Ё при вылете колорифера Г 400	500	600, 800, 1000, 1300, 1400
Т3-50	750×600	1100			1275	1475	1775	1875	880	400, 500, 600, 800, 1000, 1300, 1400	645	1210	1410	325	225	125
Т3-51		1150			1275	1475	1775	1875	1200		890	1315	1515	375	275	175
Т3-52		1200			1275	1475	1775	1875	1050		775	1255	1455	425	325	225
Т3-53	950×650	1150			1375	1575	1875	1975	1200		890	1315	1515	275	175	75
Т3-54																

№ поз	Наименование	Кол шт	Т3-50 Обознач	Общ вес, кг	№ листа	Т3-51 Обознач	Общ вес, кг	№ листа	Т3-52 Обознач	Общ вес, кг	№ листа	Т3-53 Обознач	Общ вес, кг	№ листа	Т3-54 Обознач	Общ вес, кг	№ листа
			Типы завес														
13	Съемный щит для ж д ворот	1	Щ-1	111 6	33,34	Щ-1	111 6	33,34	Щ-1	111 6	33,34	Щ-1	111 6	33,34	Щ-1	111 6	33,34
12	Металлическая площадка	1															
11	Крепление раздаточного короба	6	Т-6	6,0	32	Т-6	6,0	32	Т-6	6,0	32	Т-6	6,0	32	Т-6	6 0	32
10	Гибкая вставка	2	СТД 5327А	20 42	—	СТД 5302	29.0	—	СТД 5328А	23 4	—	СТД 5302	29 0	—	СТД 5302	29.0	—
9	Гибкая вставка	2	СТД 5319 А	22 26	—	СТД 5323	31.2	—	СТД 5320А	25.94	—	СТД 5323	31 2	—	СТД 5323	31.2	—
8	Переходной патрубок	2	П-57	143,6	29	П-58	163,0	29	П-59	185,8	29	П-60	195 2	29	П-60	195.2	29
7	Конфузор при 1 калорифере	2	Д-1 – Д-6	70,0	31	Д-4 – Д-6	78,0	31	Д-4 – Д-6	78,0	31	Д-4 ÷ Д-6	78,0	31	Д-4 – Д-6	78,0	31
	при 2* калорифер		Д-9 – Д-11	114,0		Д 12 – Д-14	120 0		Д-12 ÷ Д-14	120,0		Д-12 –Д-14	120,0		Д 4 – Д 6	120.0	
6	Подставка под калориферы	2-4	—	—	—	—	—	—	—	—	—	—	—	—	—	—	—
5	Калориферы	1-2	—	—	—	—	—	—	—	—	—	—	—	—	—	—	—
4а	Раздаточный короб левый (надставка)	1	К-6Л	66.0	26	К-6Л	66.0	26	К-6Л	66.0	26	К-7Л	71.0	26	К-7Л	71.0	26
4	Раздаточный короб левый	1	К-2Л	110.0	22	К-2Л	110.0	22	К-2Л	110.0	22	К-3Л	133.0	23	К-3Л	133.0	23
3а	Раздаточный короб правый (надставка)	1	К-6П	66.0	26	К-6П	66.0	26	К-6П	66.0	26	К-7П	71.0	26	К-7П	71.0	26
3	Раздаточный короб правый	1	К-2П	110.0	22	К-2	110.0	22	К-2П	110.0	22	К-3П	133.0	23	К-3П	133.0	23
2	Вентиляционная установка положение кожухана	1	ВУ 2	180	—	ВУ-4	420	—	ВУ-3	284	—	ВУ-5	500	—	ВУ-6	550	—
1	Вентиляционная установка положение кожуха НП	1	ВУ-2	180-	—	ВУ-4	490	—	ВУ-3	284	—	ВУ-5	500	—	ВУ-6	550	—

Монтажная спецификация

Гл инженер	Гуськов		
Гл инж пр	Улицкий		
Гл конструктор	Смирнов		
Исполнитель	Кудрявцева		
Дата выпуска	Октябрь 1961 г.	ГД 1964 г	Ворота раздвижные 4.7×5 6 м. Завесы тип Т3-50 ÷ Т3-54 с размещением агрегатов на площадке по схеме II

ПР-05 43/64

Лист 15

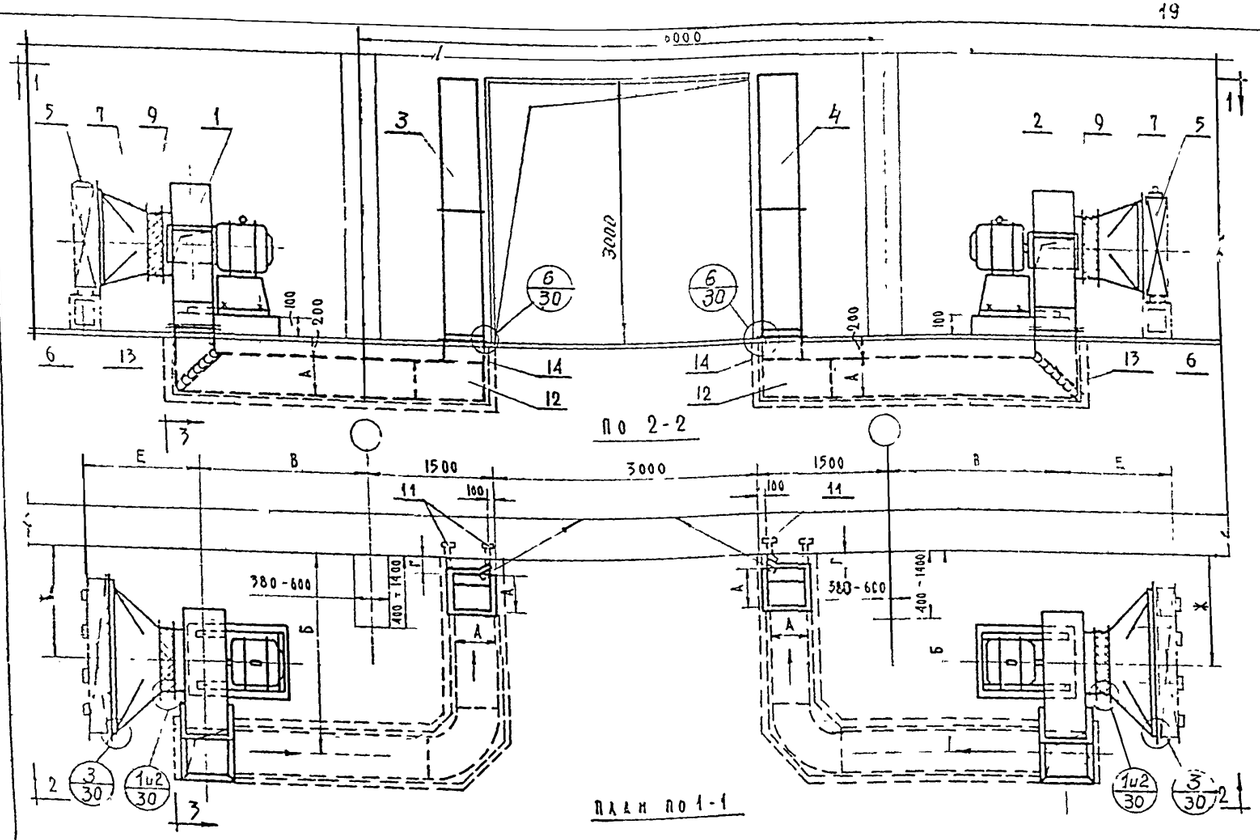

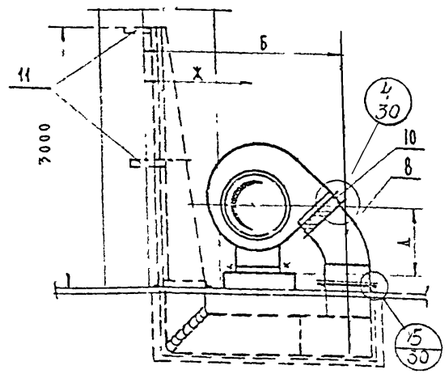

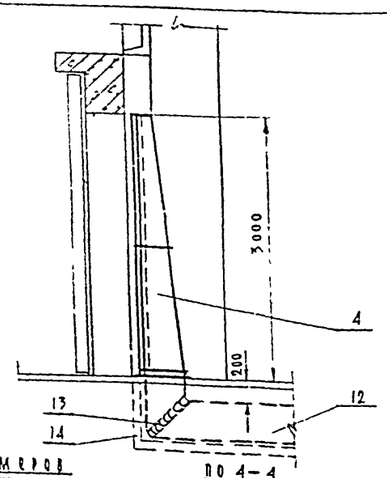

Таблица размеров

Тип завесы	А×А	Размеры мм Б при калорифере с выступом 400	500	600	800	1000	1300	1400	В	Г	Д	Е 400	500	600	800	1000	1300, 1400	1500-1600	1300	1400
Т3-55	470×470	2050	2050	2050	2050	2050	2100	2150	1800	120	575	1170	1370	1300	1350	1400				
Т3-56		2180	2180	2180	2180	2180	2180	2180	1900		645	1210	1410	1300	1300	1300				
Т3-57		2300	2300	2300	2300	2300	2300	2300	2000		775	1260	1460	1300	1300	1300				
Т3-58	580×600	2050	2050	2050	2050	2050	2100	2150	1800	145	575	1170	1370	1300	1350	1400				
Т3-59		2180	2180	2180	2180	2180	2180	2180	1900		645	1210	1410	1300	1300	1300				
Т3-60		2300	2300	2300	2300	2300	2300	2300	2000		775	1260	1460	1300	1300	1300				
Т3-61	800×800	2300	2300	2300	2300	2300	2300	2300	2000	230	775	1260	1460	1300	1300	1300				
Т3-62		2440	2440	2440	2440	2440	2440	2440	1900		890	1315	1515	1300	1300	1300				

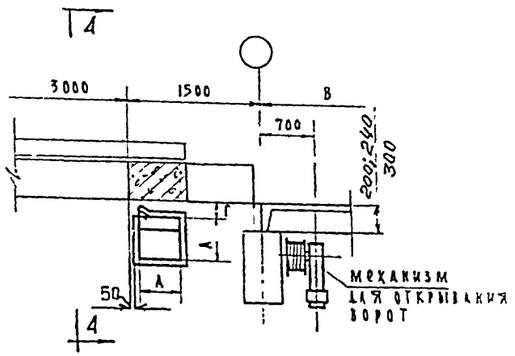

План размещения раздаточного короба (при раздвижных воротах)

№ поз	Наименование	Кол. на	Т3-55			Т3-56			Т3-57			Т3-58			Т3-59			Т3-60			Т3-61			Т3-62		
			Обозначение	Об. вес, кг	№ листа	Обозначение	Об. вес, кг	№ листа	Обозначение	Об. вес, кг	№ листа	Обозначение	Об. вес, кг	№ листа	Обозначение	Об. вес, кг	№ листа	Обозначение	Об. вес, кг	№ листа	Обозначение	Об. вес, кг	№ листа	Обозначение	Об. вес, кг	№ листа
14	Подпольный канал	2	—	—	—	—	—	—	—	—	—	—	—	—	—	—	—	—	—	—	—	—	—	—	—	—
13	Направляющие лопатки металлические	4	—	31	—	—	31	—	—	31	—	—	49	—	—	49	—	—	49	—	—	87	—	—	87	—
12	Воздуховод металлический	2	—	272	—	—	278	—	—	288	—	—	350	—	—	356	—	—	370	—	—	500	—	—	504	—
11	Крепление раздаточного короба	4	Т1	6.4	32	Т1	6.4	32	Т1	6.4	32	Т2	6.64	32	Т2	6.64	32	Т2	6.64	32	Т3	7.32	32	Т3	7.32	32
10	Гибкая вставка	2	СТД5326А	17.3	—	СТД5327А	20.4	—	СТД5328А	23.4	—	СТД5326А	17.5	—	СТД5327А	20.4	—	СТД5328А	23.4	—	СТД5328А	23.4	—	СТД5262А	29.0	—
9	Гибкая вставка	2	СТД5318А	18.5	—	СТД5319А	22.5	—	СТД5320А	25.9	—	СТД5318А	18.5	—	СТД5319А	22.5	—	СТД5320А	25.9	—	СТД5320А	25.9	—	СТД5325А	31.2	—
8	Переходной патрубок	2	П-61	364	30	П-62	456	30	П-63	57.4	30	П-64	40.6	30	П-65	49.6	30	П-66	64.6	30	П-67	68.8	30	П-68	92.8	30
7	Конфузор при 1-м калорифере	2	А-1÷А-3	70	31	А-1÷А-3	70	31	А-4÷А-6	78	31	А-1÷А-3	70	31	А-1÷А-3	70	31	А-А÷А-6	78	31	А-А÷А-6	78	31	А-А÷А-6	78	31
	при 2-х калориф.		А-9÷А-11	114	31	А-9÷А-11	114	31	А-12÷А-14	120	31	А-9÷А-11	114	31	А-9÷А-11	114	31	А-12÷А-14	120	31	А-12÷А-14	120	31	А-12÷А-14	120	31
6	Подставка под калорифер	2-4	—	—	—	—	—	—	—	—	—	—	—	—	—	—	—	—	—	—	—	—	—	—	—	—
5	Калорифер	1-2	—	—	—	—	—	—	—	—	—	—	—	—	—	—	—	—	—	—	—	—	—	—	—	—
4	Раздаточный короб левый	1	К-1А	86	21	К-1А	86	21	К-1А	86	21	К-2А	110	22	К-2А	110	22	К-2А	110	22	К-4А	171	24	К-4А	171	24
3	Раздаточный короб правый	1	К-1П	86	21	К-1П	86	21	К-1П	86	21	К-2П	110	22	К-2П	110	22	К-2П	110	22	К-4П	171	24	К-4П	171	24
2	Вентилятор, установка положение кожуха „П"	1	ВЧ-1	118	—	ВЧ 2	174	—	ВЧ 3	274	—	ВЧ 1	118	—	ВЧ 2	174	—	ВЧ-3	274	—	ВЧ-3	274	—	ВЧ-4	487	—
1	Вентилятор, установка положение кожуха „Л"	1	ВЧ 1	118	—	ВЧ-2	174	—	ВЧ-3	274	—	ВЧ-1	118	—	ВЧ-2	174	—	ВЧ-3	274	—	ВЧ-3	274	—	ВЧ-4	487	—

Типы завес

Монтажная спецификация

ТД 1964 г

Ворота распашные и раздвижные 3×3-м. Завесы тип Т3-55 ÷ Т3-62 с размещением агрегатов на полу по схеме I.

ПР-05-43/64

Лист 16

Разраб. Смирнов. Нач. сект. Смирнов. Гл. инж. проекта Веткова. 1964 г.

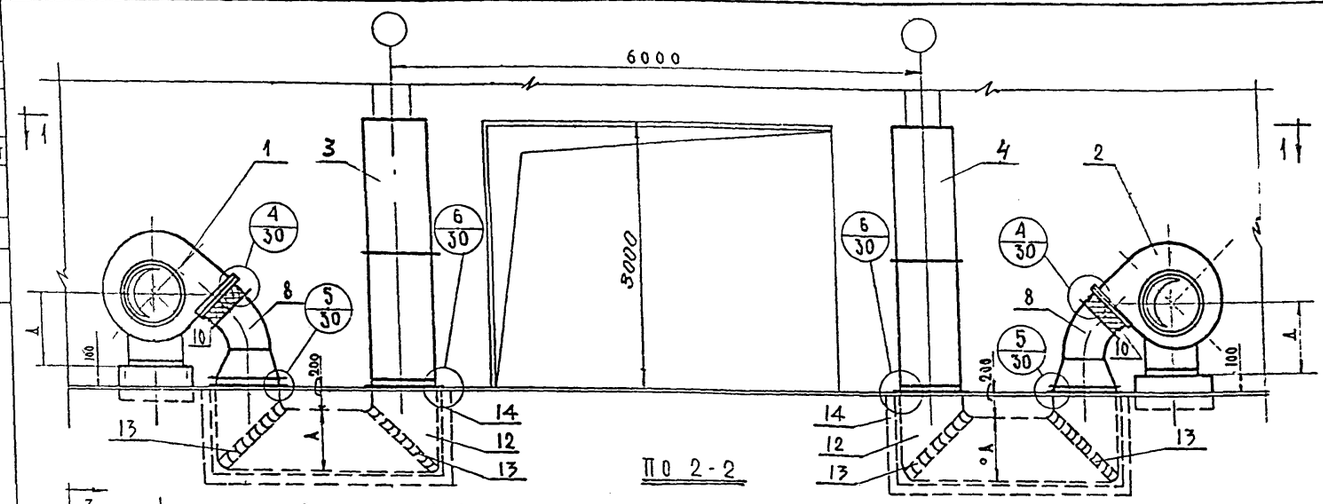

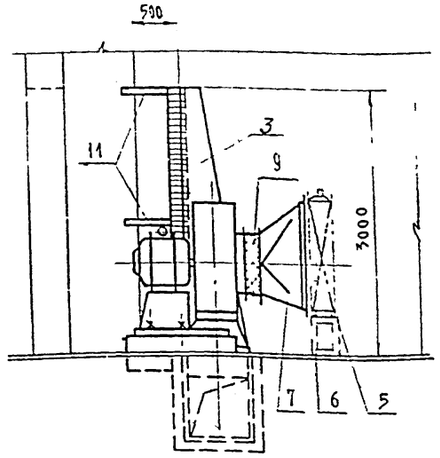

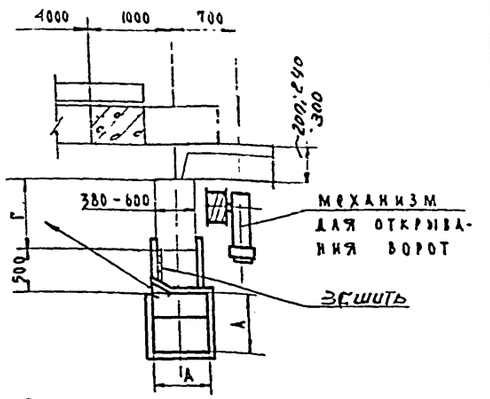

План размещения раздаточного короба (при раздвижных воротах)

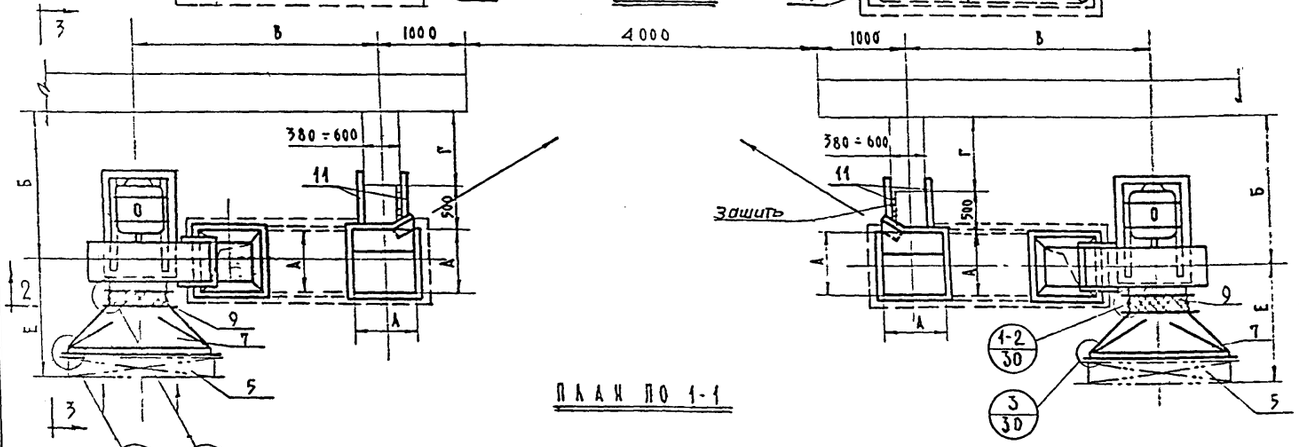

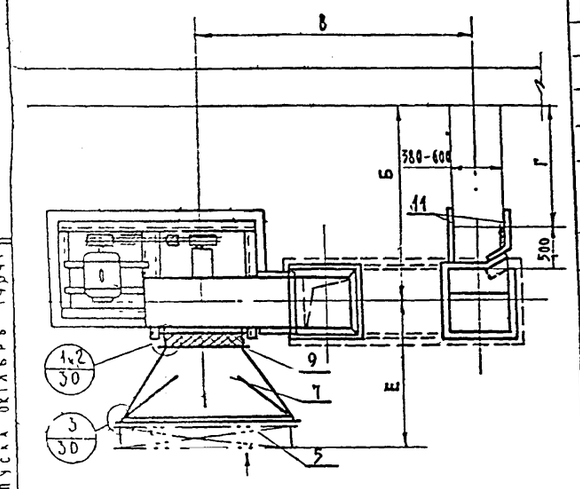

Компоновка вент. агрегата
по схеме размещения 6
для завес Т3-68; Т3-69, Т3-70; Т3-71; Т3-72

Таблица размеров

Тип завесы	А×А	Размеры мм: Б при колоннах с вылетом Г = 400	Б при Г = 500	Б при Г = 600	Б при Г = 800	В	Г	Д	Е при 1 калор	Е при 2 калор
Т3-63	600×600	1200	1300	1400	1600	2250	400	575	1170	1370
Т3-64		1200	1300	1400	1600	2380	500	645	1210	1410
Т3-68		1200	1300	1400	1600	2640	600	890	1315	1515
Т3-65		1200	1300	1400	1600	2500	800	775	1260	1460
Т3-66	650×650	1225	1325	1425	1625	2480		645	1210	1410
Т3-67		1225	1325	1425	1625	2600		775	1260	1460
Т3-69		1225	1325	1425	1625	2740		890	1315	1515
Т3-70 и Т3-71	950×950	1375	1475	1575	1775	3520		890	1315	1315
Т3-72		1375	1475	1575	1775	3740		1130	1315	1565

Монтажная спецификация

NN поз	Наименование	Колич	Типы завес Т3-63	об. вес кг	N листа	Т3-64	об. вес кг	N листа	Т3-65	об. вес кг	N листа	Т3-66	об. вес кг	N листа	Т3-67	об. вес кг	N листа	Т3-68	об. вес кг	N листа	Т3-69	об. вес кг	N листа	Т3-70	об. вес кг	N листа	Т3-71	об. вес кг	N листа	Т3-72	об. вес кг	N листа
14	Подпольный канал	2	—	—	—	—	—	—	—	—	—	—	—	—	—	—	—	—	—	—	—	—	—	—	—	—	—	—	—	—	—	—
13	Направляющие лопатки	4	—	49	—	—	49	—	—	49	—	—	58	—	—	58	—	—	49	—	—	58	—	—	125	—	—	125	—	—	125	—
12	Воздуховод металлический	2	—	146	—	—	146	—	—	146	—	—	167	—	—	167	—	—	146	—	—	167	—	—	340	—	—	340	—	—	340	—
11	Крепление раздаточного короба	4	Т7	8,0	32	Т7	8,0	32	Т7	8,0	32	Т7	8,0	32	Т7	8,0	32	Т7	8,0	32	Т7	8,0	32	Т7	8,0	32	Т7	8,0	32	Т7	8,0	32
10	Гибкая вставка	2	СТД 5326А	17,3	—	СТД 5327А	20,4	—	СТД 5328А	23,4	—	СТД 5327А	20,40	—	СТД 5328А	23,4	—	СТД 5328А	29,0	—	СТД 5302А	29	—	СТД 5302А	29	—	СТД 5302А	29	—	СТД 5329А	46,9	—
9	Гибкая вставка	2	СТД 5318А	18,5	—	СТД 5319А	22,4	—	СТД 5320А	25,9	—	СТД 5319А	22,4	—	СТД 5320А	25,9	—	СТД 5323А	31,2	—	СТД 5323А	31,2	—	СТД 5323А	31,2	—	СТД 5323А	31,2	—	СТД 5321А	53,3	—
8	Переходной патрубок	2	П-64	40,6	30	П-65	49,0	30	П-66	64,6	30	П-70	54,2	30	П-71	63,2	30	П-69	85,0	30	П-72	85,3	30	П-73	98,6	30	П-73	98,6	30	П-74	129,2	30
7	Конфузор при 1 калорифере / при 2 калориферах	2	А-1÷А-3 / А-9÷А-11	70 / 114	31 / 31	А-1÷А-3 / А-9÷А-11	70 / 114	31 / 31	А-А÷А-Б / А-12÷А-14	78 / 120	31 / 31	А-1÷А-3 / А-9÷А-11	70 / 114	31 / 31	А-А÷А-Б / А-12÷А-14	78 / 120	31 / 31	А-А÷А-Б / А-12÷А-14	78 / 120	31 / 31	А-А÷А-Б / А-12÷А-14	78 / 120	31 / 31	А-А÷А-Б / А-12÷А-14	78 / 120	31 / 31	А-А÷А-Б / А-12÷А-14	78 / 120	31 / 31	А-7÷А-8 / А-15÷А-16	88 / 134	31 / 31
6	Подставка под калориферы	2-4	—	—	—	—	—	—	—	—	—	—	—	—	—	—	—	—	—	—	—	—	—	—	—	—	—	—	—	—	—	—
5	Калорифер	1-2	—	—	—	—	—	—	—	—	—	—	—	—	—	—	—	—	—	—	—	—	—	—	—	—	—	—	—	—	—	—
4	Раздаточный короб левый	1	К-2А	110	22	К-2А	110	22	К-2А	110	22	К-3А	133	23	К-3А	133	23	К-2А	110	22	К-3А	133	23	К-5А	232	25	К-5А	232	25	К-5А	232	25
3	Раздаточный короб правый	1	К-2П	110	22	К-2П	110	22	К-2П	110	22	К-3П	133	23	К-3П	133	23	К-2П	110	22	К-3П	133	23	К-5П	232	25	К-5П	232	25	К-5П	232	25
2	Вентилятор. установка положение кожуха „П"	1	ВУ-1	118,4	—	ВУ-2	174	—	ВУ-3	274	—	ВУ-2	174	—	ВУ-3	274	—	ВУ-5	487	—	ВУ-7	547	—	ВУ-5	487	—	ВУ-6	537	—	ВУ-9	[illegible]	—
1	Вентилятор. установка положение кожуха „Н"	1	ВЧ-1	118	—	ВЧ-2	174	—	ВЧ-3	274	—	ВЧ-2	174	—	ВЧ-3	274	—	ВЧ-5	487	—	ВЧ-7	547	—	ВЧ-5	487	—	ВЧ-6	537	—	ВЧ-9	[illegible]	—

ТД 1964 г

Ворота распашные и раздвижные 4×3 м. Завесы тип Т3-63 ÷ Т3-72 с размещением агрегатов на полу по схеме II

ВВ-15-43/64.1 Лист 17

Гл. инж. проекта Смирнов
Рук. группы Цветкова
Н. контр. Выпуск октябрь 1964 г

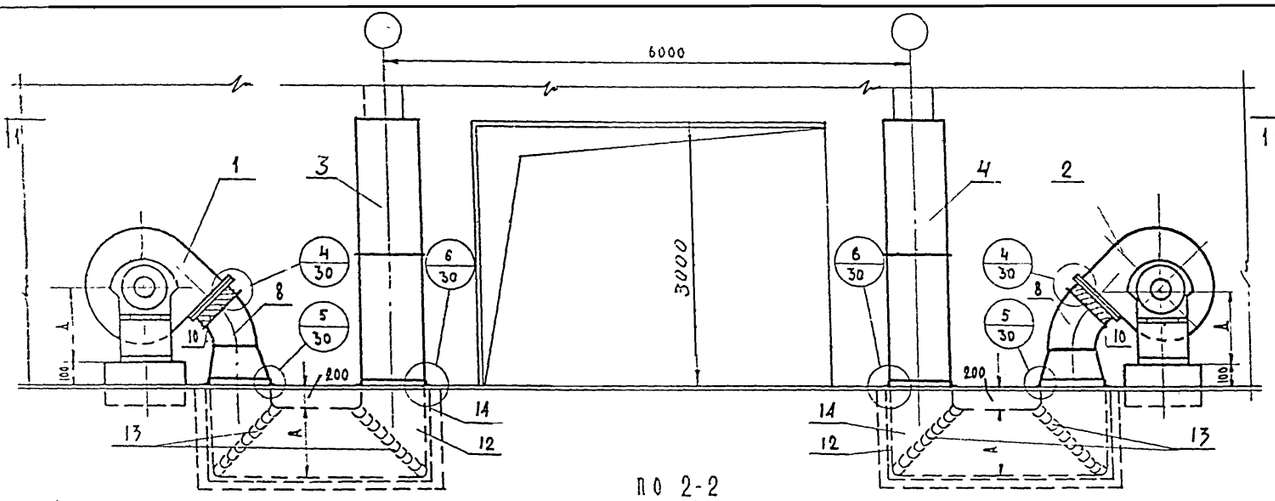

ПО 2-2

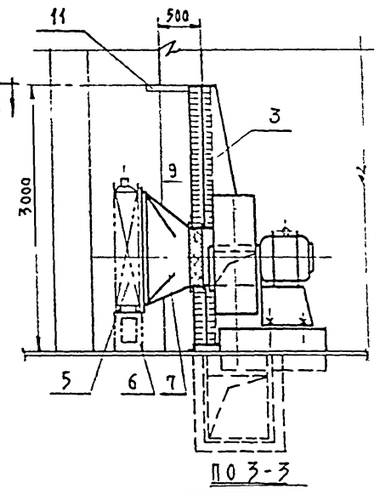

ПО 3-3

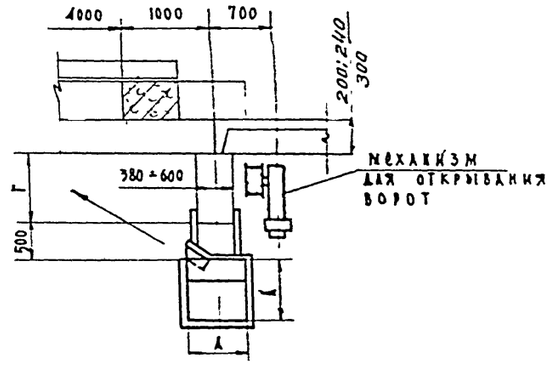

План размещения раздаточного короба (при раздвижных воротах)

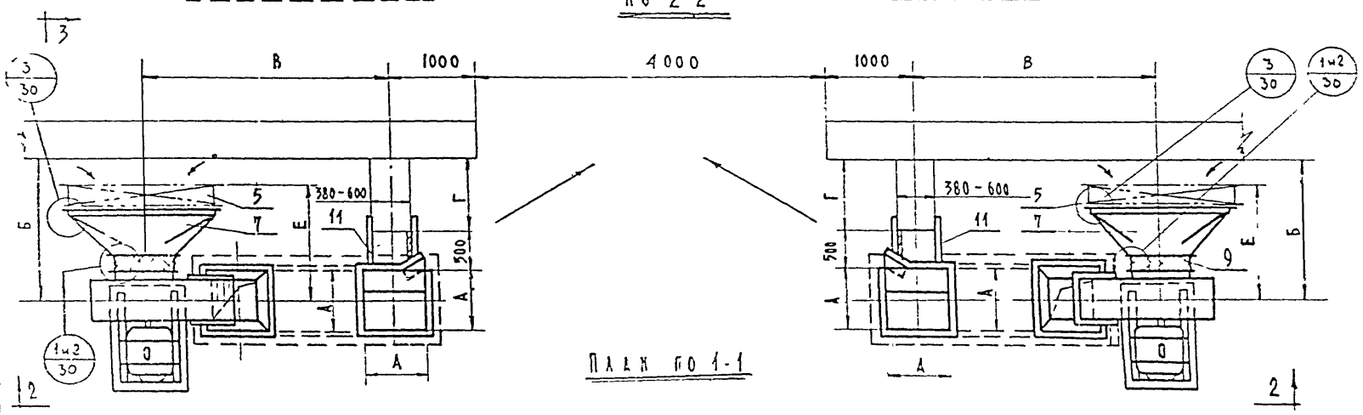

План по 1-1

Табаица размеров

Тип завесы	А х А	Размеры мм Б при колоннах с выступом 1000	Б при колоннах с выступом 1300	Б при колоннах с выступом 1400	В при колоннах с выступом 1000, 1300 и 1400	Г	Д	Е при 1 калорифере	Е при 2 калориферах
Т3-63	600×600	1800	2100	2200	2250	1000	575	1170	1370
Т3-64		1800	2100	2200	2380		645	1210	1410
Т3-68		1800	2100	2200	2640	1300	890	1315	1515
Т3-65		1800	2100	2200	2500		775	1260	1460
Т3-66	650×650	1825	2125	2225	2480		645	1210	1410
Т3-67		1825	2125	2225	2600	1400	775	1260	1460
Т3-69		1825	2125	2225	2740		890	1315	1515
Т3-70 Т3-71	950×950	1975	2275	2375	3520		890	1315	1315
Т3-72		1975	2275	2375	3740		1130	1315	1565

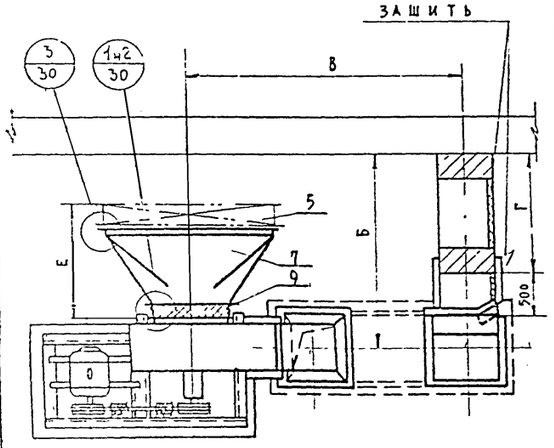

Компоновка вент. агрегата по схеме исполнения 6 для завес Т3-63 Т3-69, Т3-70, Т3-71, Т3-72

NN поз	Наименование	Кол.	Т3-63 обознач.	Т3-63 масса кг	Т3-63 № листа	Т3-64 обознач.	Т3-64 масса кг	Т3-64 № листа	Т3-65 обознач.	Т3-65 масса кг	Т3-65 № листа	Т3-66 обознач.	Т3-66 масса кг	Т3-66 № листа	Т3-67 обознач.	Т3-67 масса кг	Т3-67 № листа	Т3-68 обознач.	Т3-68 масса кг	Т3-68 № листа	Т3-69 обознач.	Т3-69 масса кг	Т3-69 № листа	Т3-70 обознач.	Т3-70 масса кг	Т3-70 № листа	Т3-71 обознач.	Т3-71 масса кг	Т3-71 № листа	Т3-72 обознач.	Т3-72 масса кг	Т3-72 № листа
14	Подпольный канал	2	—	—	—	—	—	—	—	—	—	—	—	—	—	—	—	—	—	—	—	—	—	—	—	—	—	—	—	—	—	—
13	Направляющие (скатки металлич.)	4	—	49	—	—	49	—	—	49	—	—	58	—	—	38	—	—	49	—	—	58	—	—	125	—	—	125	—	—	125	—
12	Воздуховод	2	—	146	—	—	146	—	—	146	—	—	167	—	—	167	—	—	146	—	—	167	—	—	340	—	—	340	—	—	340	—
11	Крепление раздаточного короба	4	Т7	8,0	32	Т7	8,0	32	Т7	8,0	32	Т7	8,0	32	Т7	8,0	32	Т7	8,0	32	Т7	8,0	32	Т7	8,0	32	Т7	8,0	32	Т7	8,0	32
10	Гибкая вставка	2	СТД 55326А	17,3	—	СТД 55327А	20,4	—	СТД 55328А	25,4	—	СТД 55327А	20,4	—	СТД 55328А	25,4	—	СТД 55329А	29	—	СТД 5502А	29	—	СТД 5502А	29	—	СТД 5502А	29	—	СТД 5329А	46,9	—
9	Гибкая вставка	2	СТД 55318А	18,5	—	СТД 55319А	22,5	—	СТД 55320А	25,9	—	СТД 55319А	22,5	—	СТД 55320А	25,9	—	СТД 5523А	31,2	—	СТД 5523А	31,2	—	СТД 5523А	31,2	—	СТД 5523А	31,2	—	СТД 5321А	33,3	—
8	Переходной патрубок	2	П-64	30,6	30	П-65	49,6	30	П-66	64,6	30	П-70	51,2	30	П-71	63,2	30	П-69	85,5	30	П-72	86,3	30	П-33	98,5	30	П-73	98,6	30	П-74	129,2	30
7	Конфузор при 1ом калорифере	2	Д-1-Д-3	70	31	Д 1=Д-3	70	31	Д-4-Д-6	78	31	Д-1-Д-3	70	31	Д 4-Д-6	78	31	Д-4-Д-6	78	31	Д 1-Д-6	78	31	Д-4=Д-6	78	31	Д-4+Д-6	78	31	Д-7-Д-8	88	31
	при 2ух калориф.	Д 9 Д 11	114	31	Д 9-Д 11	114	31	Д-12-Д-14	120	31	Д-9-Д 4	114	31	Д 12=Д-14	120	31	Д-12-Д-14	120	31	Д 12;Д-16	126	31	Д-12-Д-14	120	31	Д-12-Д-14	120	31	Д-15-Д-16	134	31
6	Подставка под калорифер	2-4	—	—	—	—	—	—	—	—	—	—	—	—	—	—	—	—	—	—	—	—	—	—	—	—	—	—	—	—	—	—
5	Калорифер	12	—	—	—	—	—	—	—	—	—	—	—	—	—	—	—	—	—	—	—	—	—	—	—	—	—	—	—	—	—	—
4	Раздаточный короб левый	1	К-2А	110	22	К-2А	110	22	К-2А	110	22	К-3А	133	23	К-3А	133	23	К-2А	110	22	К 3А	133	23	К-5А	232	25	К-5А	232	25	К-5А	232	25
3	Раздаточный короб правый	1	К-2П	110	22	К-2П	110	22	К-2П	110	22	К-3П	133	23	К-3П	133	23	К-2П	110	22	К-3П	133	23	К-5Г	232	25	К-5Я	232	25	К-5Я	232	25
2	Вентилятор установка положение кожуха „ПП"	1	ВУ-1	118	—	ВУ-2	174	—	ВУ-3	274	—	ВУ-2	174	—	ВУ-3	274	—	ВУ-5	487	—	ВУ-7	547	—	ВУ-5	487	—	ВУ-6	547	—	ВУ-9	1040	—
1	Вентилятор установка положение кожуха „НА"	1	ВУ-1	118	—	ВУ-2	174	—	ВУ-3	274	—	ВУ-2	174	—	ВУ-3	274	—	ВУ-5	487	—	ВУ-7	547	—	ВУ-5	487	—	ВУ-6	547	—	ВУ-9	1040	—

Монтажная спецификация

ГД Центрпроект	Гл. инж. пр.	Смирнов		ТД	Ворота распашные и раздвижные 4х3м Завесы тип Т3-63 ÷ Т3-72 с размещением агрегатов на полу по схеме 6
	Отд. исполн.	Цветкова			
	Дата	Зуйпуска, октябрь 1964г		1964г	

ТП 05-43/64.0
Лист-18

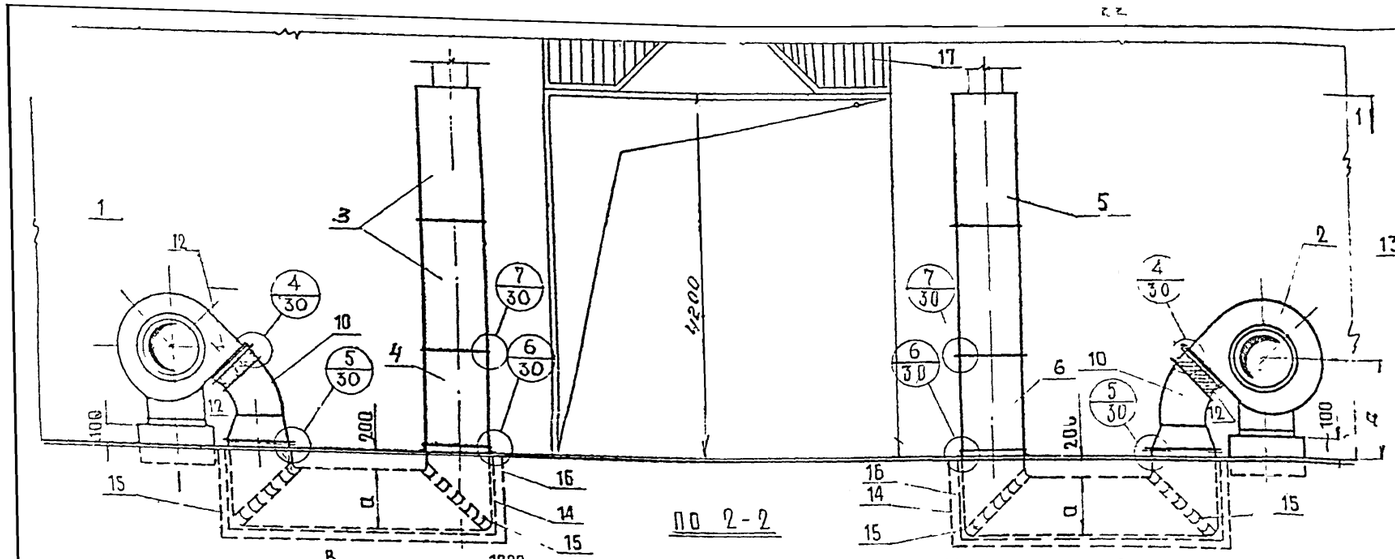

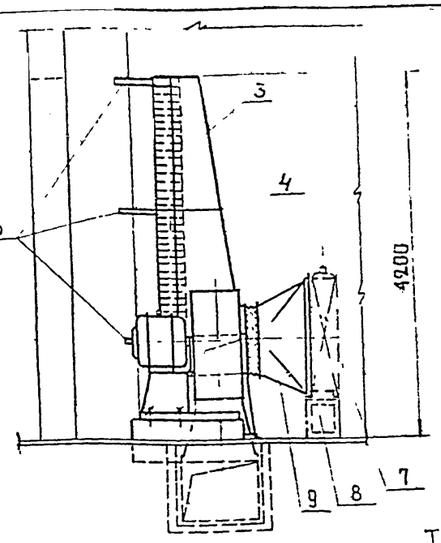

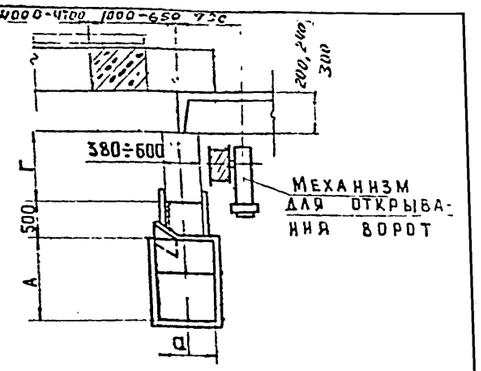

План размещения газлаточного короба (при раздвижных воротах)

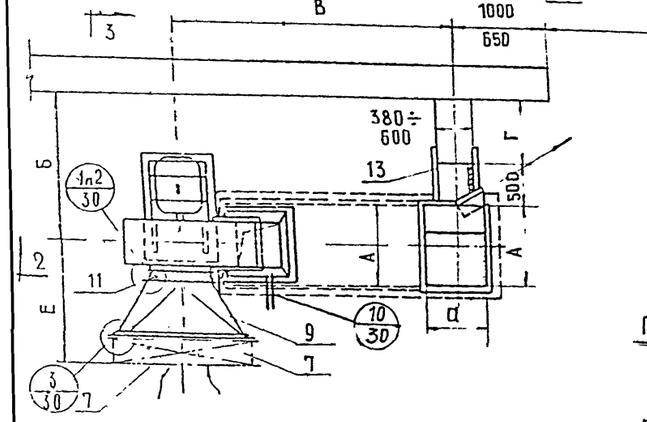

План по 1-1

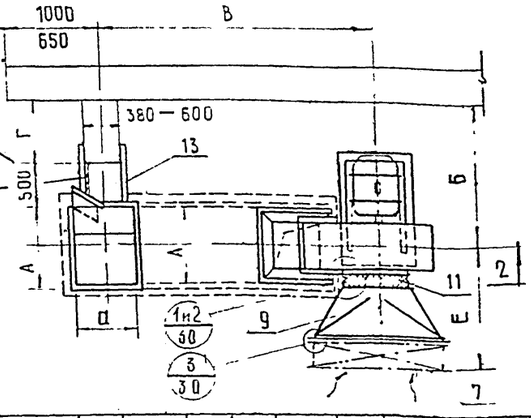

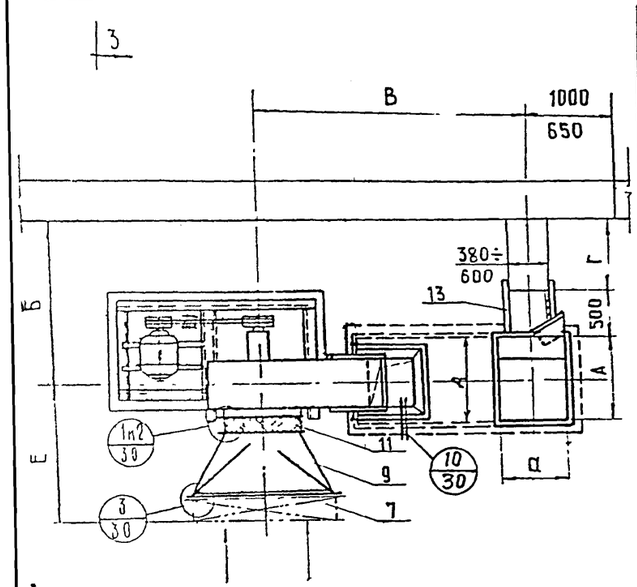

Компоновка вент. агрегата по схеме исполнения 6 для завес ТЗ-76÷ТЗ-81

Таблица размеров

Тип завесы	А × а	Размеры мм: Б при колоннах с выле том 400	500	600	800	В	Г	Д	Е при 1 калор	Е при 2 калор
						400, 500, 600, 800				
ТЗ-73	800×600	1300	1400	1500	1700	2380	400	645	1210	1410
ТЗ-74		1300	1400	1500	1700	2640	500	890	1260	1460
ТЗ-75		1300	1400	1500	1700	2500	600 800	775	1315	1515
ТЗ-76	950×650	1375	1475	1575	1775	2740		890	1315	1515
ТЗ-77		1375	1475	1575	1775	2740		890	1315	1515
ТЗ-78		1375	1475	1575	1775	2960		1130	1365	1565
ТЗ-79	1250×950	1525	1625	1725	1925	3760		1130	1365	1565
ТЗ-80		1525	1625	1725	1925	4000		1330	1435	1635
ТЗ-81										

№ поз	Наименование	Кол шт.	ТЗ-73 обознач	ТЗ-73 вес, кг	ТЗ-73 № листа	ТЗ-74 обознач	ТЗ-74 вес, кг	ТЗ-74 № листа	ТЗ-75 обознач	ТЗ-75 вес, кг	ТЗ-75 № листа	ТЗ-76 обознач	ТЗ-76 вес, кг	ТЗ-76 № листа	ТЗ-77 обознач	ТЗ-77 вес, кг	ТЗ-77 № листа	ТЗ-78 обознач	ТЗ-78 вес, кг	ТЗ-78 № листа	ТЗ-79 обознач	ТЗ-79 вес, кг	ТЗ-79 № листа	ТЗ-80 обознач	ТЗ-80 вес, кг	ТЗ-80 № листа	ТЗ-81 обознач	ТЗ-81 вес, кг	ТЗ-81 № листа
17	Съемные щиты (для ворот 47×56)	1	Щ-1	111 6	33 34	Щ-1	111 6	33 34	Щ-1	111 6	33-34	Щ-1	111 6	33-34	Щ-1	111 6	33-34	Щ-1	111 6	33-34	Щ-1	111 6	33-34	Щ-1	111 6	33-34	Щ-1	111 6	33-34
16	Подпольный канал	2	–	–	–	–	–	–	–	–	–	–	–	–	–	–	–	–	–	–	–	–	–	–	–	–	–	–	–
15	Направляющие лопатки металлические	4	–	66	–	–	66	–	–	66	–	–	86	–	–	86	–	–	86	–	–	164	–	–	164	–	–	164	–
14	Воздуховод металлический	2	–	170	–	–	170	–	–	170	–	–	208	–	–	208	–	–	208	–	–	396	–	–	396	–	–	396	–
13	Крепление раздаточного короба	6	Т7	12	32	Т7	12	32	Т7	12	32	Т7	12	32	Т7	12	32	Т7	12	32	Т7	12	32	Т7	12	32	Т7	12	32
12	Гибкая вставка	2	СТД5327А	20 4	–	СТД5328А	29 0	–	СТД5328А	23 4	–	СТД5202А	29 0	–	СТД5202А	29.0	–	СТД5329А	46.9	–	СТД5329А	46 9	–	СТД5330А	56	–	СТД5330А	56	–
11	Гибкая вставка	2	СТД5319А	22 5	–	СТД5223А	31 2	–	СТД5320А	25 9	–	СТД5223А	31 2	–	СТД5223А	31.2	–	СТД5321А	53 3	–	СТД5321А	53·3	–	СТД5322А	64 3	–	СТД5322А	64.3	–
10	Переходной патрубок	2	П-65	49,6	30	П-59	85 0	30	П-66	61 6	30	П-72	86,30	30	П-72	86.30	30	П-75	114 8	30	П-74	129.2	30	П-76	163.2	30	П-76	163.2	30
9	Кочфузор при 1 калорифере	2	Д1-Д3	70	31	Д4-Д6	78	31	Д4-Д6	78	31	Д4-Д6	78	31	Д4-Д6	78	31	Д7-Д8	88	31	Д7-Д8	88	31	Д7-Д8	88	31	Д7-Д8	88	31
	при 2 калориферах		Д9-Д11	114		Д12-Д14	120		Д12 Д14	120		Д12-Д14	120		Д12-Д14	120		Д15-Д16	134		Д15-Д16	134		Д15-Д16	134		Д15 Д16	134	
8	Подставка под калорифер	2-4	—	—	—	—	—	—	—	—	—	—	—	—	—	—	—	—	—	—	—	—	—	—	—	—	—	—	—
7	Калорифер	1-2	—	—	—	—	—	—	—	—	—	—	—	—	—	—	—	—	—	—	—	—	—	—	—	—	—	—	—
6	Раздаточный короб левый	1	К-6Л	66	26	К-6Л	66	26	К-6Л	66	26	К-7Л	71	26	К-7Л	71	26	К-7Л	71	26	К-8Л	115	27	К-8Л	115	27	К-8Л	115	27
5		1	К-2Л	110	22	К-2Л	110	22	К-2Л	110	22	К-3Л	133	23	К 3Л	133	23	К-3Л	133	23	К-5Л	232	25	К-5Л	232	25	К-5Л	232	25
4	Раздаточный короб правый	1	К-6П	66	26	К 6П	66	26	К 6П	66	26	К-7П	71	26	К-7П	71	26	К-7П	71	26	К-8П	115	27	К-8П	115	27	К-8П	115	27
3		1	К-2П	110	22	К-2П	110	22	К-2П	110	22	К-3П	133	23	К-5П	133	23	К-3П	133	23	К-5П	232	25	К-5П	232	25	К-5П	232	25
2	Вентиляторная установка положение кожуха „Л"	1	ВУ-2	174	—	ВУ-4	407	—	ВУ-3	274	—	ВУ-5	487	—	ВУ-6	537	—	ВУ-10	1035	—	ВУ-8	970	—	ВУ-11	1120	—	ВУ-12	1180	—
1	Вентиляторная установка положение кожуха „П"	1	ВУ 2	174	—	ВУ 4	407	—	ВУ 3	274	—	ВУ-5	487	—	ВУ-6	537	—	ВУ-10	1035	—	ВУ-8	970	—	ВУ-11	1120	—	ВУ-12	1180	—

Типы завес

Монтажная спецификация

ТД 1964 г	Ворота распашные и раздвижные 4×4,2 и 4,7×5,6. Завесы тип ТЗ-73÷ТЗ-81 с размещением агрегатов на полу по схеме II	ПР-05-43/64 Лист 19

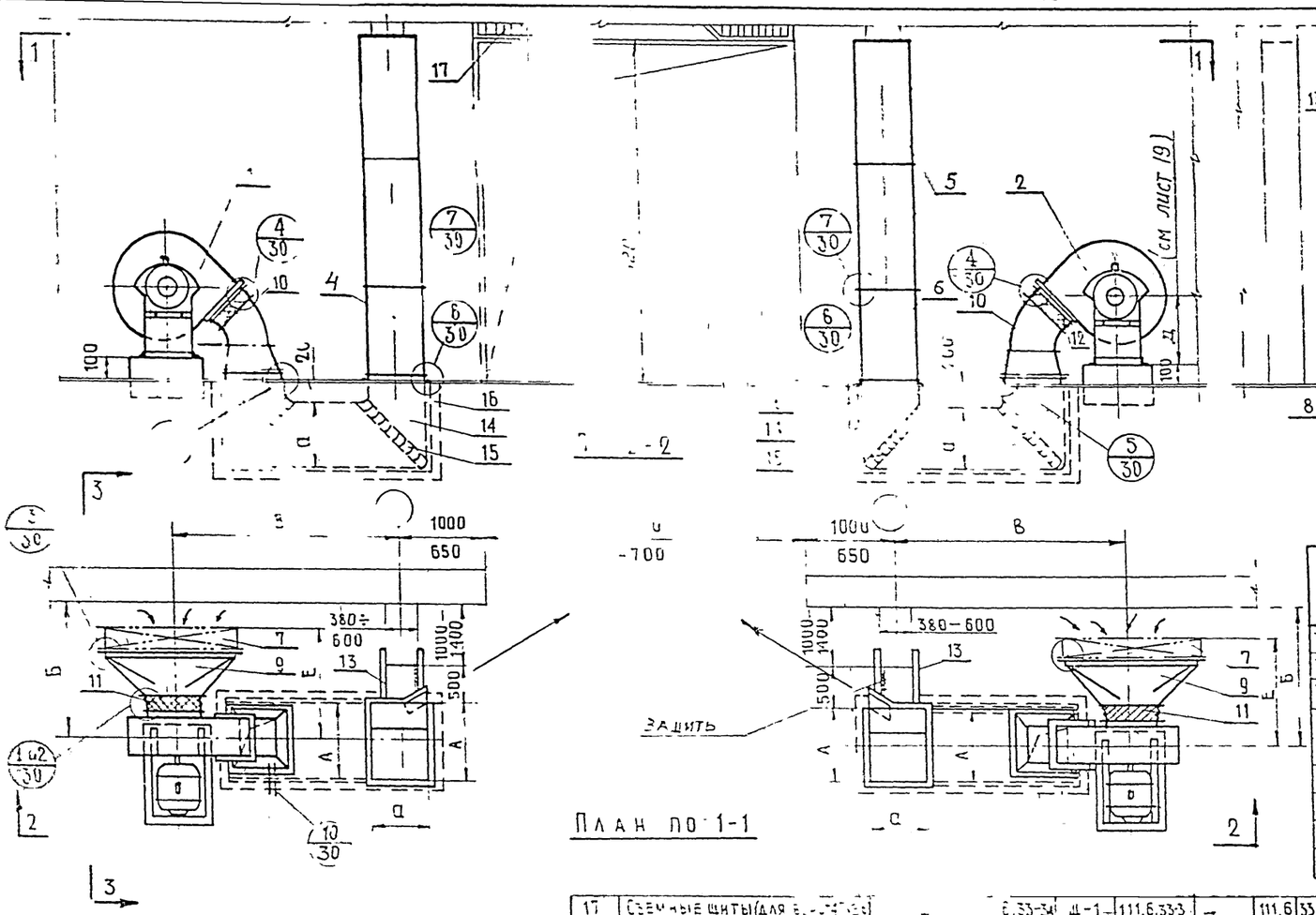

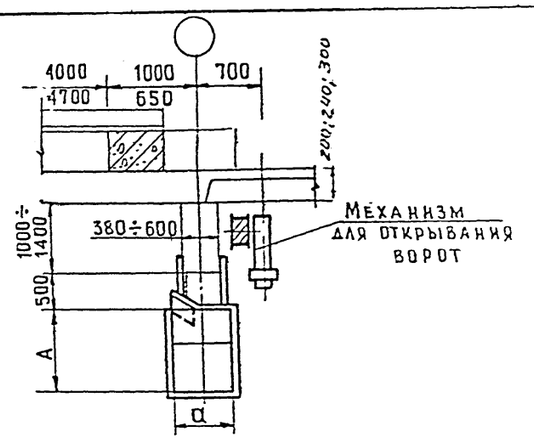

План размещения раздаточного короба (при раздвижных воротах)

По 3-3

План по 1-1

Таблица размеров

Тип завесы	А×а	Размеры мм: Б, при колоннах с вылетом 1000	Б, 1300	Б, 1400	В, 1000, 1300, 1400	Е, при 1 калориф.	Е, при 2х калориф.
Т3-73	800×600	1900	2200	2300	2380	1210	1410
Т3-74		1900	2200	2300	2640	1260	1460
Т3-75		1900	2200	2300	2500	1315	1515
Т3-76	950×650	1975	2275	2375	2740	1315	1515
Т3-77		1975	2275	2375	2740	1315	1515
Т3-78		1975	2275	2375	2960	1365	1565
Т3-79	1250×950	2125	2425	2525	3760	1365	1565
Т3-80					4000	1435	1635
Т3-81							

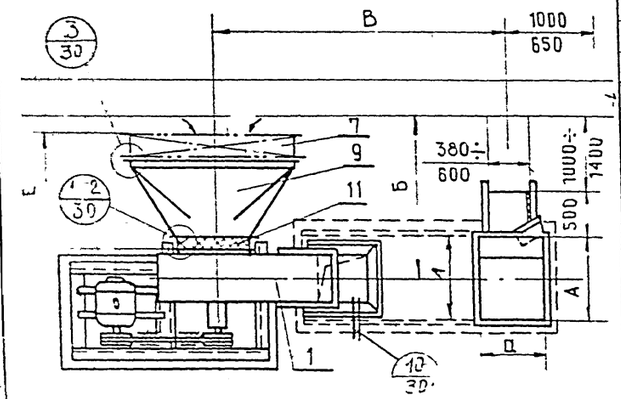

Компоновка вент агрегата по схеме исполнения 6 для завес Т3-76÷73-81

№ № поз	Наименование	Кол. шт	Т3-73 Обозначение	Т3-73 Общ. вес, кг	Т3-73 № листа	Т3-74 Обозначение	Т3-74 Общ. вес, кг	Т3-74 № листа	Т3-75 Обозначение	Т3-75 Общ. вес, кг	Т3-75 № листа	Т3-76 Обозначение	Т3-76 Общ. вес, кг	Т3-76 № листа	Т3-77 Обозначение	Т3-77 Общ. вес, кг	Т3-77 № листа	Т3-78 Обозначение	Т3-78 Общ. вес, кг	Т3-78 № листа	Т3-79 Обозначение	Т3-79 Общ. вес, кг	Т3-79 № листа	Т3-80 Обозначение	Т3-80 Общ. вес, кг	Т3-80 № листа	Т3-81 Обозначение	Т3-81 Общ. вес, кг	Т3-81 № листа
17	Съемные щиты (для [illegible])		—	[illegible]	33-34	Щ-1	111,6	33-3	—	111,6	33-34	Щ-1	111,6	33-34	Щ-1	111,6	33-34	Щ-1	111,6	33-34	Щ-1	111,6	33-34	Щ-1	111,6	33-34	Щ-1	111,6	33-34
16	Подпольный канал	2	—	—	—	—	—	—	—	—	—	—	—	—	—	—	—	—	—	—	—	—	—	—	—	—	—	—	—
15	Направляющие	4	—	66	—	—	66	—	—	66	—	—	86	—	—	86	—	—	86	—	—	164	—	—	164	—	—	164	—
14	Воздуховод метал	3	—	170	—	—	170	—	—	170	—	—	208	—	—	208	—	—	208	—	—	396	—	—	396	—	—	396	—
13	Крепление раздаточного короба	6	Т7	12	32	Т7	12	32	Т7	12	32	Т7	12	32	Т7	12	32	Т7	12	32	Т7	12	32	Т7	72	32	Т7	12	32
12	Гибкая вставка	[illegible]	[illegible]	[illegible]		СТД 5302А	29	—	СТД 5302А	23,4	—	СТД 5302А	29,0	—	СТД 5302А	29,0	—	СТД 5329А	46,9	—	СТД 5329А	46,9	—	СТД 5330А	56	—	СТД 5330А	56	—
11	Гибкая вставка		СТД 53[illegible]	[illegible]	—	СТД 5223А	31,2	—	СТД 5320А	25,9	—	СТД 5223А	31,2	—	СТД 5223А	31,2	—	СТД 5321А	53,3	—	СТД 5321А	53,3	—	СТД 5322А	64,3	—	СТД 5322А	64,3	—
10	Переходной патрубок	2	П-65	49,6	30	П-69	85	30	П-66	91,6	30	П-72	86,30	30	П-72	86,3	30	П-75	114,8	30	П-74	129,2	30	П-76	163,2	30	П-76	163,2	30
9	Конфузор при 1 калорифере	2	Д-4-Д-6	70	31	Д-4-Д-6	78	31	Д-4-Д-6	78	31	Д-4-Д-6	78	31	Д-4-Д-6	78	31	Д-7÷Д-8	88	31	Д-7÷Д-8	88	31	Д-7÷Д-8	88	31	Д-7÷Д-8	88	31
	при 2х калориферах		Д-9-Д-14	114	31	Д-12-Д-14	120	31	Д-12-Д-14	120	31	Д-12-Д-14	120	31	Д-12-Д-14	120	31	Д-15-Д-16	134	31	Д-15÷Д-16	134	31	Д-15÷Д-16	134	31	Д-15-Д-16	134	31
8	Подставка под калорифер	2 4	—	—	—	—	—	—	—	—	—	—	—	—	—	—	—	—	—	—	—	—	—	—	—	—	—	—	—
7	Калорифер	1 2	—	—	—	—	—	—	—	—	—	—	—	—	—	—	—	—	—	—	—	—	—	—	—	—	—	—	—
6	Раздаточный короб левый	1	К-6Л	66	26	К-6Л	66	26	К-6Л	66	26	К-7Л	71	26	К-7Л	71	26	К-7Л	71	26	К-8Л	115	27	К-8Л	115	27	К-8Л	115	27
5		1	К-2Л	110	22	К-2Л	110	22	К-2Л	110	22	К-3Л	133	23	К-3Л	133	23	К-3Л	133	23	К-5Л	232	25	К-5Л	232	25	К-5Л	232	25
4	Раздаточный короб правый	1	К-6П	66	26	К-6П	66	26	К-6П	66	26	К-7П	71	26	К-7П	71	26	К-7П	71	26	К-8П	115	27	К-8П	115	27	К-8П	115	27
3		1	К-2П	110	22	К-2П	110	22	К-2П	110	22	К-3П	133	23	К-3П	133	23	К-3П	133	23	К-5П	232	25	К-5П	232	25	К-5П	232	25
2	Вентиляторная установка положение кожуха „НП"	1	ВУ 2	174	—	ВУ-4	407	—	ВУ-3	274	—	ВУ-5	487	—	ВУ-6	537	—	ВУ-10	1035	—	ВУ-8	970	—	ВУ-11	1120	—	ВУ-12	1180	—
1	Вентиляторная установка положение кожуха „НЛ"	1	ВУ 2	174	—	ВУ 4	407	—	ВУ-3	274	—	ВУ-5	487	—	ВУ-6	537	—	ВУ-10	1035	—	ВУ-8	970	—	ВУ-11	1120	—	ВУ 12	1180	—

Типы завес

Монтажная спецификация

ТД 1964 г	Ворота распашные, раздвижные 4×4,2 и 4,7×5,6 завесы тип Т3-73÷Т3-81 с размещением агрегатов на полу по схеме III	ПР-05-43/644 Лист 20

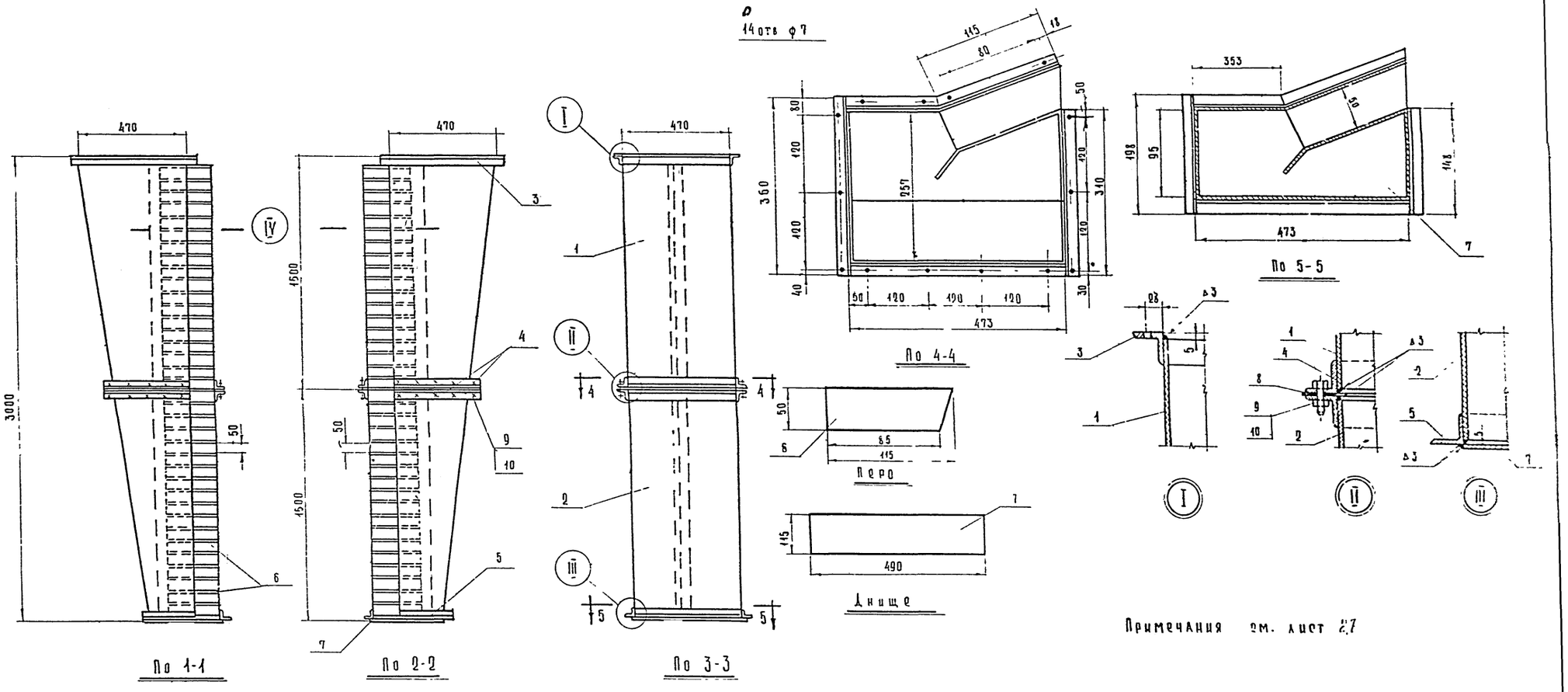

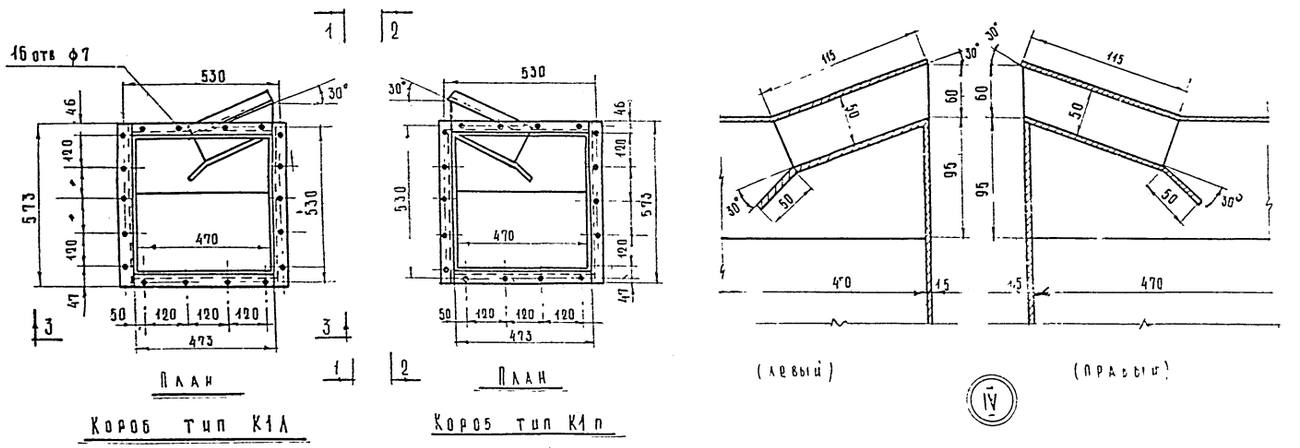

Общий вес = 86 кг

Кд элем	Наименование	Материал	Профиль или сортам	Размер	Кол шт	1 шт	Общ	Примечание
						Вес в кг		
10	Гайка	Ст. 3	М6	—	16	0,0029	0,046	ГОСТ 5915-63
9	Болт	Ст. 3	М6×25	—	16	0,0087	0,140	ГОСТ 7798-63
8	Прокладка	Резина	δ = 3	ℓ = 1620	1	—	—	—
7	Днище	Ст. 3	Ст лист δ = 1,5	490×115	1	0,67	0,67	—
6	Перо	Ст. 3	Ст лист δ = 1,5	50×115	60	0,06	3,6	—
5	Фланец	Ст. 3	∠50×50×5	ℓ = 1290	1	4,5	4,5	—
4	Фланец	Ст. 3	∠50×50×5	ℓ = 1620	2	6,1	12,2	—
3	Фланец	Ст. 3	∠50×50×5	ℓ = 2090	1	7,9	7,9	—
2	Кожух 2ой секц	Ст. 3	Ст лист δ = 1,5	F = 2,06 м²	1	24,7	24,7	
1	Кожух 1ой секц	Ст. 3	Ст лист δ = 1,5	F = 2,72 м²	1	32,6	32,6	

Спецификация на 1 короб

ТД 1964г	Раздаточный короб типа К-1п и К-1л Общий вид, детали и спецификация	ТР-05-43/64 Лист 21

ШИФР ПР 05 43/64 вып 1
МАРКА ЛИСТ 21
ИНВ №

ГИП ОТДЕЛА Гесслер
ГА ПНК ПР-ТА Кацман
ГА ПНК ПР-ТА Смирнов
СТ ИНЖЕНЕР Бузина
ДАТА ВЫПУСКА Октябрь 1964г

Проверил Смирнов

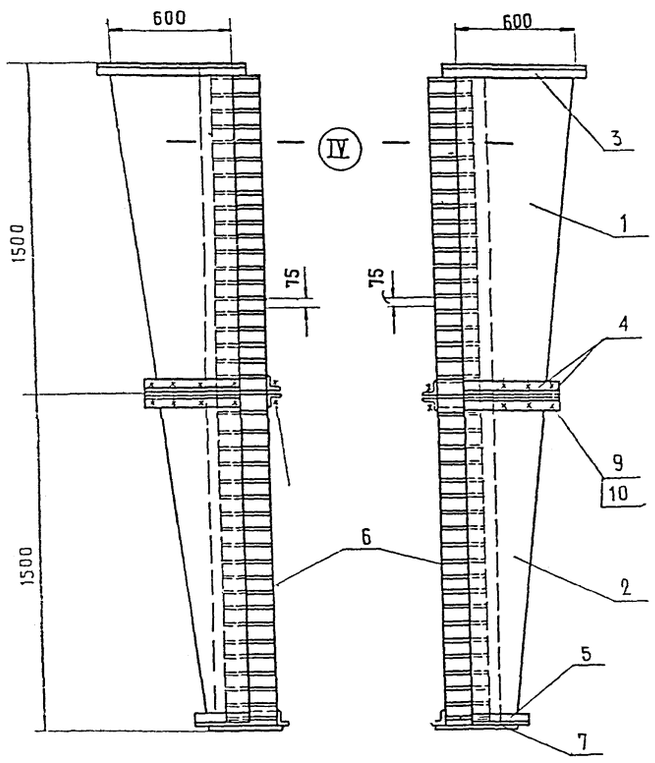

По 1-1

По 2-2

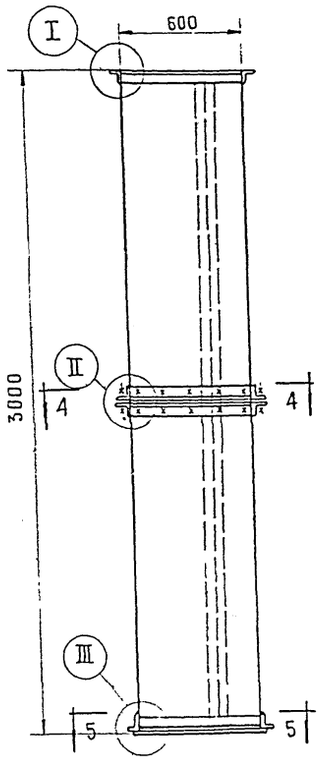

По 3-3

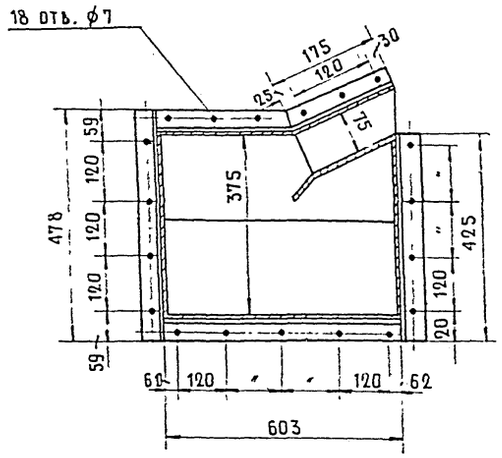

По 4-4

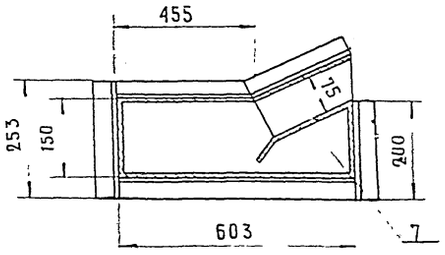

По 5-5

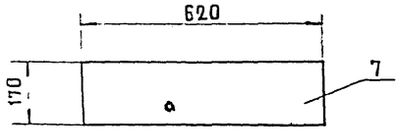

Днище

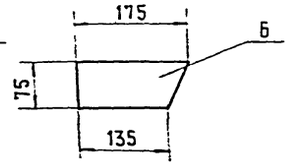

Перо

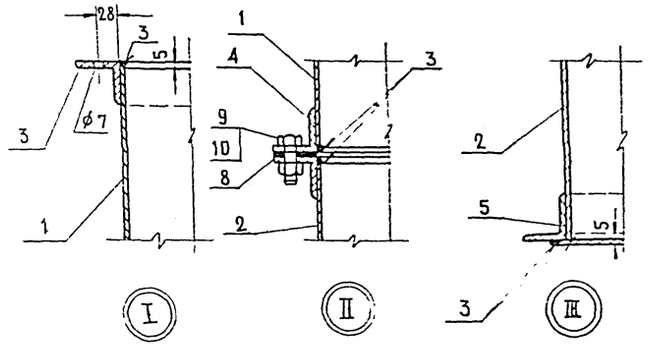

Примечания см. лист 27.

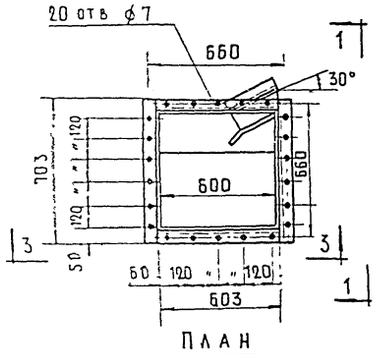

План

Короб тип К2л

(левый)

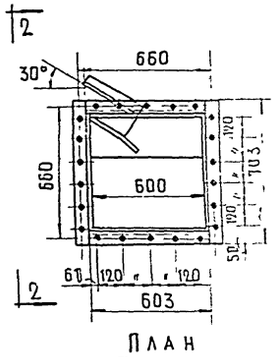

План

Короб тип К2п

(правый)

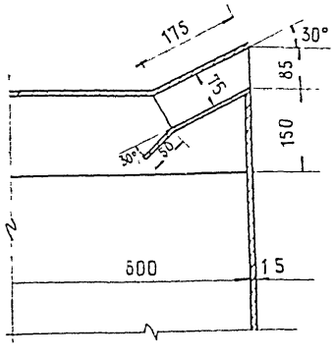

(левый)

IV

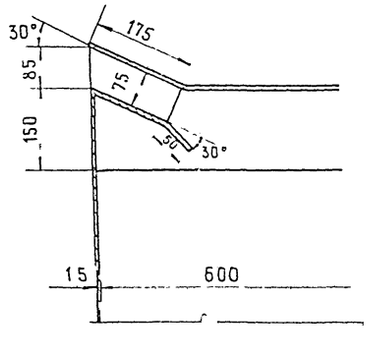

(правый)

Общий вес = 110 кг

NN элем	Наименование	Материал	Профиль или сортам	Размер	Кол шт	Вес 1 шт.	Вес Общ.	Вес в кг	Примечан
10	Гайка	ст.3	М6	—		0.0029	0.058	ГОСТ 5915-62	
9	Болт	ст.3	М6×25	—		0.0087	0.174	ГОСТ 7798-62	
8	Прокладка	резина	40×3	ℓ=2135	1	—	—	—	
7	Днище	ст.3	ст. лист δ=1.5	170×620	1	1.26	1.26	—	
6	Перо	ст.3	ст. лист δ=1.5	170×75	40	0.13	5.2	—	
5	Фланец	ст.3	∠50×50×5	ℓ=1686	1	6.36	6.36		
4	Фланец	ст.3	∠50×50×5	ℓ=2135	2	8.0	16.0		
3	Фланец	ст.3	∠50×50×5	ℓ=2610	1	9.8	9.8		
2	Кожух 2ой секции	ст.3	ст. лист δ=1.5	F=2.43м²	1	29.0	29.0		
1	Кожух 1 секции	ст.3	ст. лист δ=1.5	F=3.56м²	1	41.6	41.6		

Спецификация на 1 короб

ТД 1964г

Раздаточный короб типа К-2п и К-2л

Общий вид, детали и спецификация

ПО-05-43/64 1

Дата выпуска октябрь 1964 г

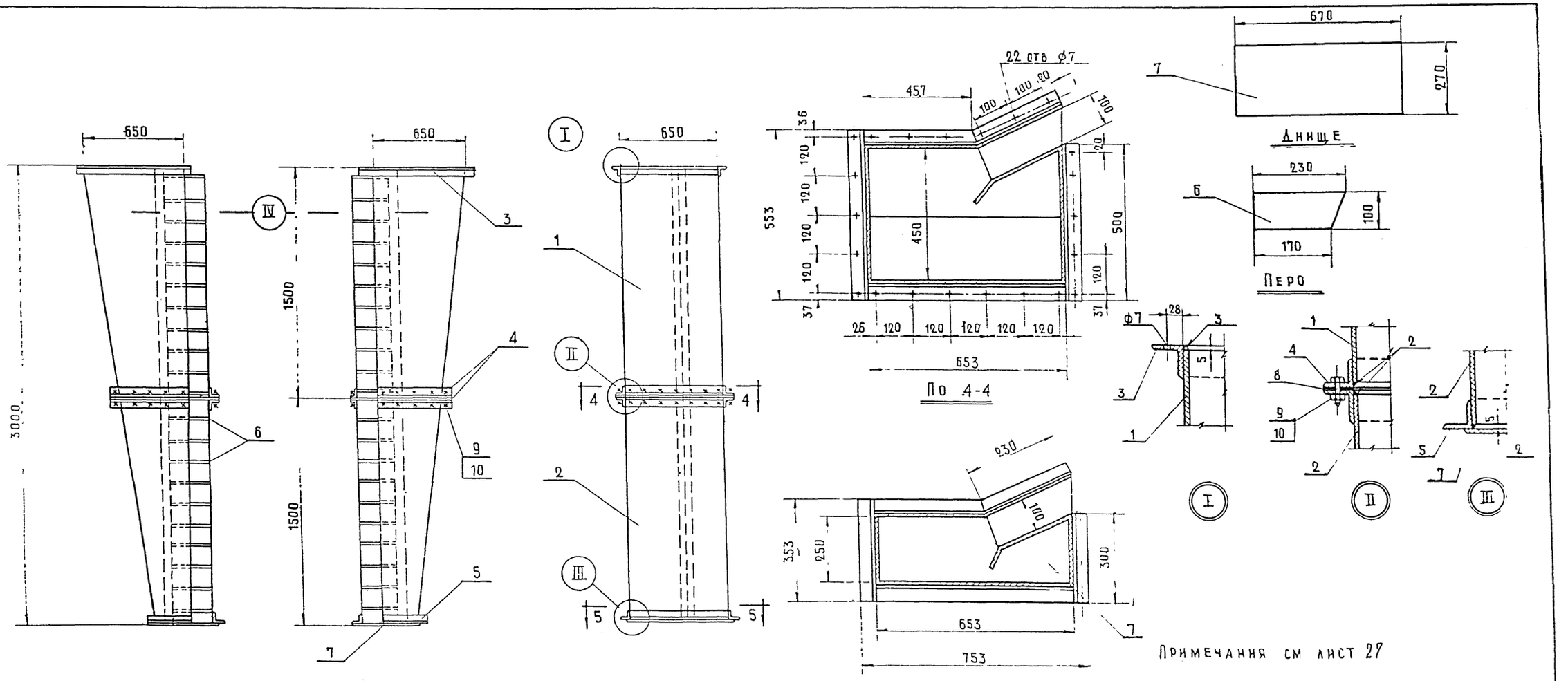

М 1:10

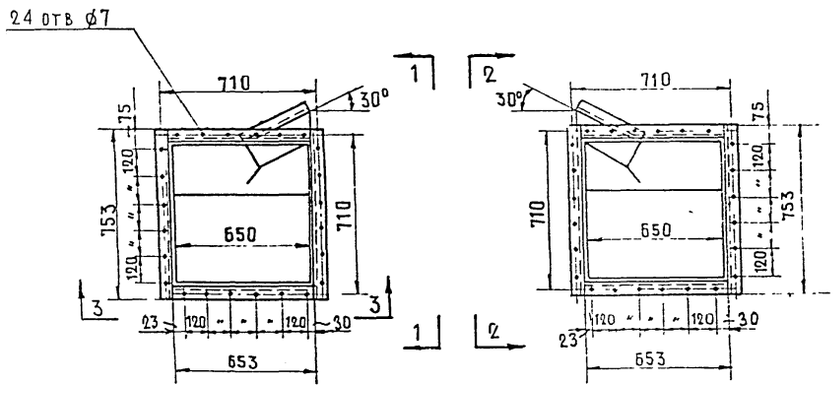

План
Короб тип К3л
(левый)

План
Короб тип К3п
(правый)

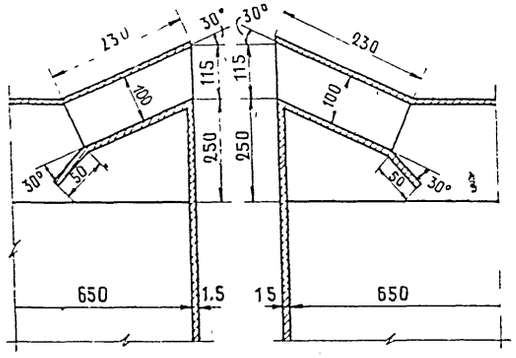

(левый) (правый)

Общий вес = 133 кг.

NN элем	Наименование	Материал	Профиль или сортам	Размер	Кол шт.	1 шт.	Общий	Примеч
						Вес в кг.		
10	Гайка	ст 3	М 6	—	21	0.0129	0.061	ГОСТ 5915-62
9	Болт	ст 3	М6×25	—	21	0.0087	0.18	ГОСТ 7798-62
8	Прокладка	резина	б=3	ℓ=2395	1	—	—	—
7	Днище	ст. 3	ст лист б=1.5	670×270	1	2.16	2.16	
6	Перо	ст 3	ст лист б=1.5	100×230	30	0.24	7.2	
5	Фланец	ст 3	∠50×50×5	ℓ=1995	1	7.5	7.5	
4	Фланец	ст 3	∠50×50×5	ℓ=2395	2	9.0	18.0	
3	Фланец	ст 3	∠50×50×5	ℓ=2810	1	10.6	10.6	
2	Кожух 2ой секции	ст 3	ст лист б=1.5	F=3.4	1	41.0	41.0	
1	Кожух 1ой секции	ст. 3	ст лист б=1.5	F=3.95	1	47.5	47.5	

Спецификация на 1 короб

ТД 1964г

Раздаточный короб типа К3л и К3п
Общий вид, детали и спецификация

ПР-05-43/641
Лист 23

Дата выпуска 7 октября 1964 г

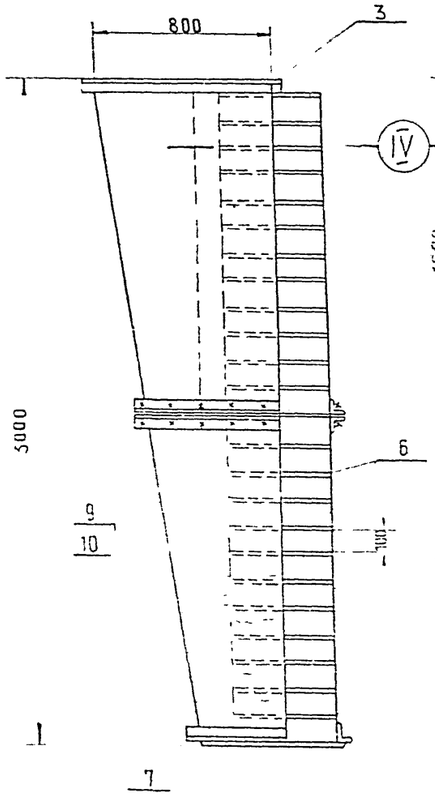

По 1-1

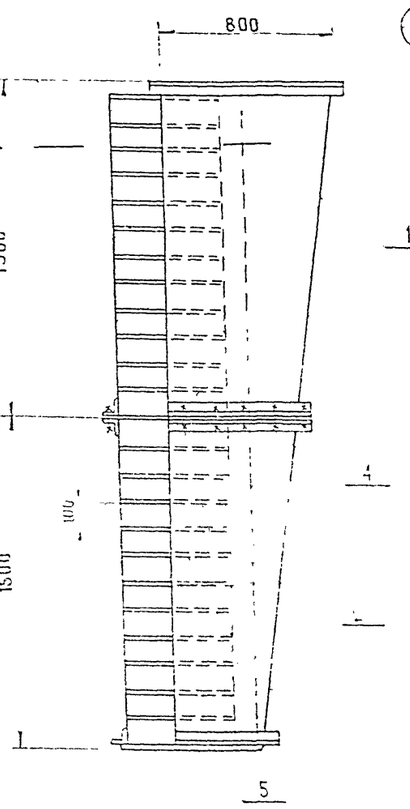

По 2-2

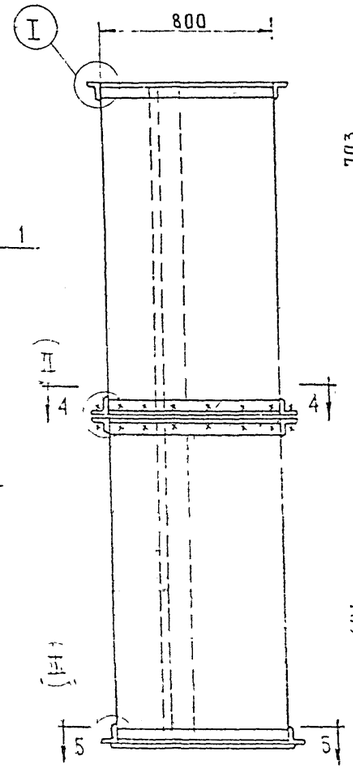

По 3-3

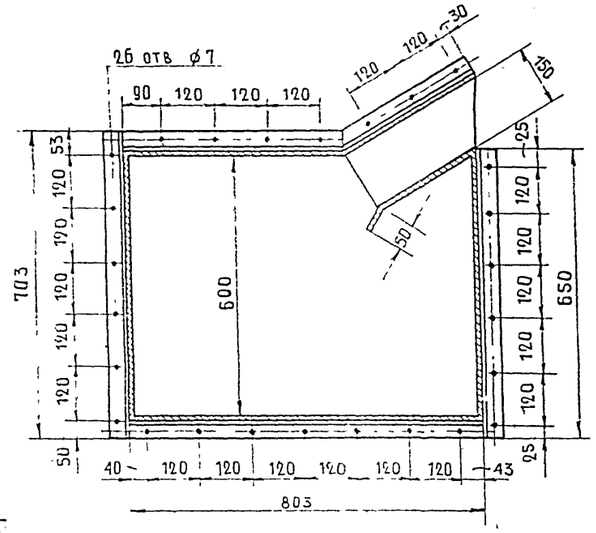

По 4-4

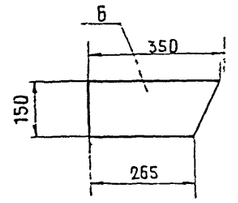

Перо

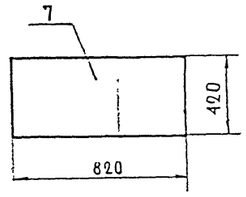

Днище

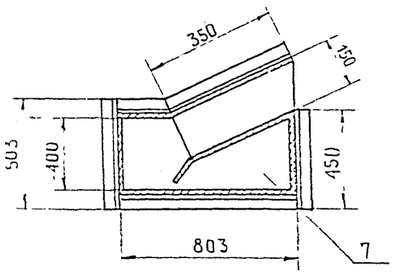

По 5-5

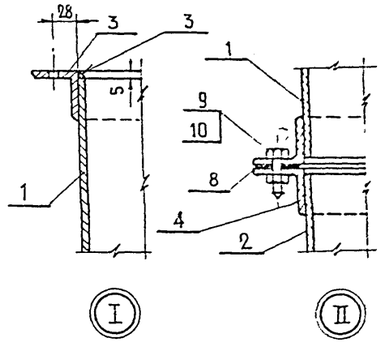

Примечания см лист 27

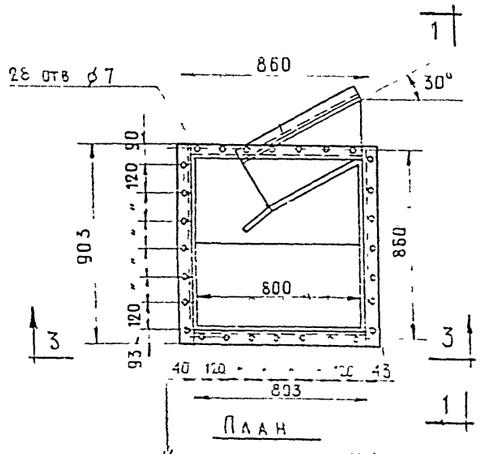

План
Короб тип К4л
(левый)

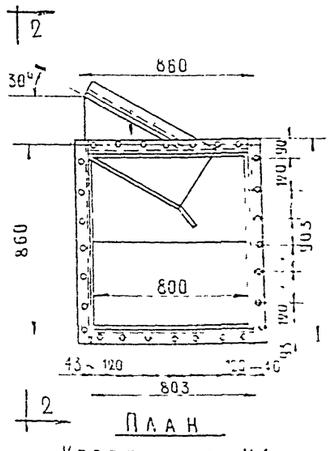

План
Короб тип К4п
(правый)

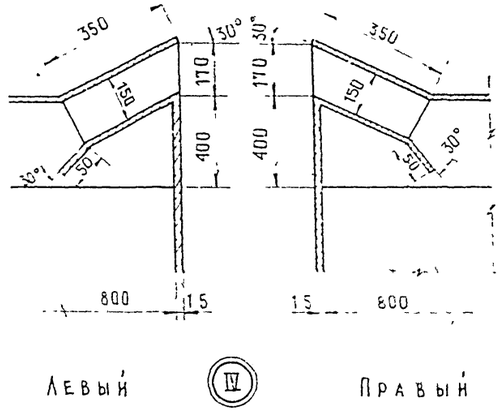

Левый

Правый

Общий вес = 171 кг.

№ элем	Наименование	Материал	Профиль или сортамент	Размер	Кол шт	Вес в кг 1 шт	Вес в кг Общ	Примечан
10	Болт	ст 3	М6×25	—	25	0.0087	0.23	ГОСТ 7798-62
9	Гайка	ст 3	М6	—	26	0.0029	0.075	ГОСТ 5915-62
8	Прокладка	резина	б=3	ℓ=3000		—	—	—
7	Днище	ст 3	ст лист б=1.5	820×420	1	0.40	0.40	—
6	Перо	ст.3	ст лист б=1.5	350×150	30	0.54	16.2	—
5	Фланец	ст.3	∠50×50×5	ℓ=2600	1	9.8	9.8	
4	Фланец	ст.3	∠50×50×5	ℓ=3000	2	11.3	22.6	
3	Фланец	ст.3	∠50×50×5	ℓ=3410	1	12.9	12.9	
2	Кожух 2 секции	ст.3	ст лист б=1.5	F=4.37 м²	1	52.5	52.5	
1	Кожух 1 секции	ст.3	ст. лист б=1.5	F=4.75	1	56	56	

Спецификация на 1 короб

ТД 1964 г.	Раздаточный короб типа К-4п и К-4л Общий вид, детали и спецификация	ПР 05-43/641 ист 24

Дата выпуска октябрь 1964 г.

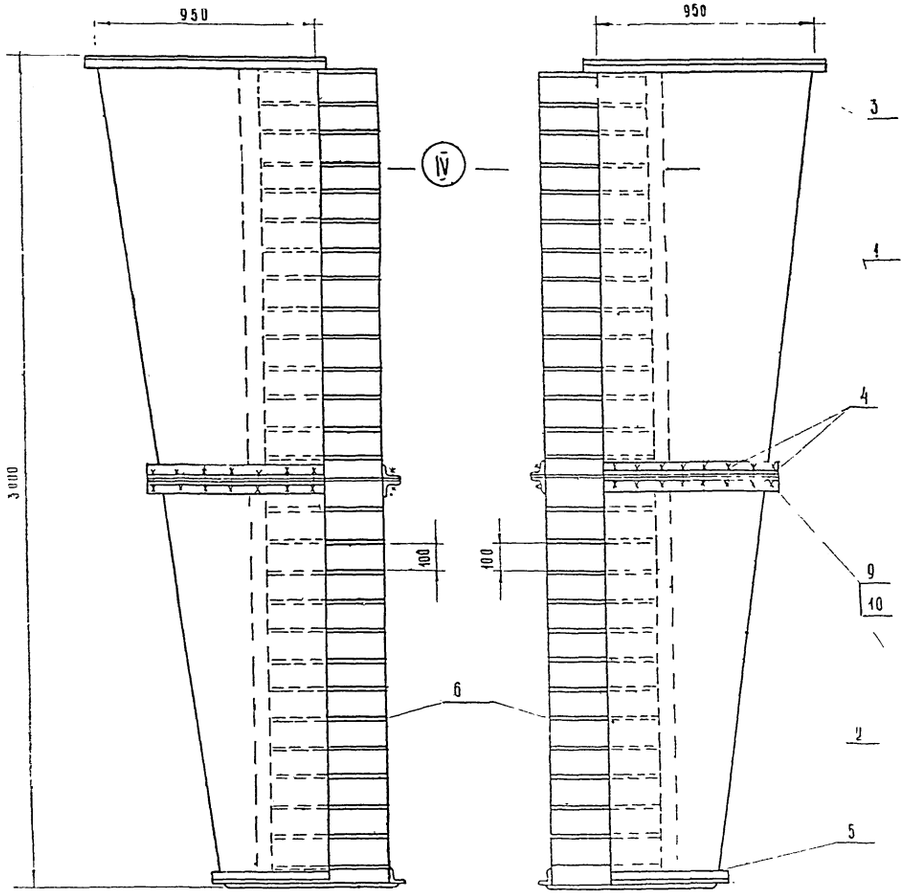

По 1-1

По 2-2

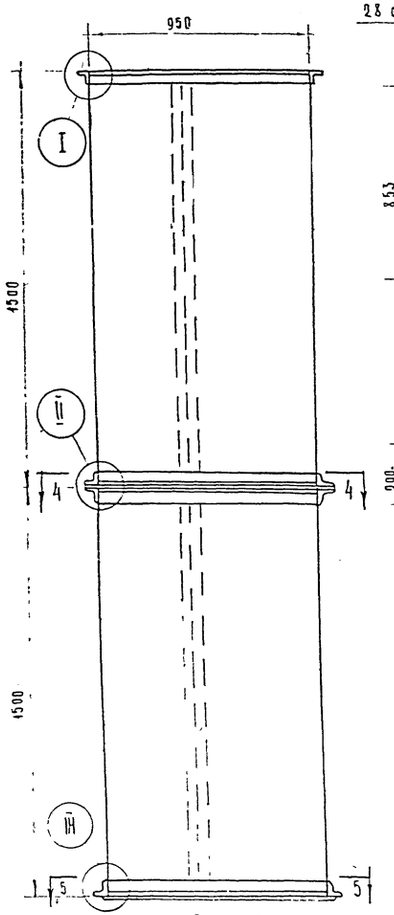

По 3-3

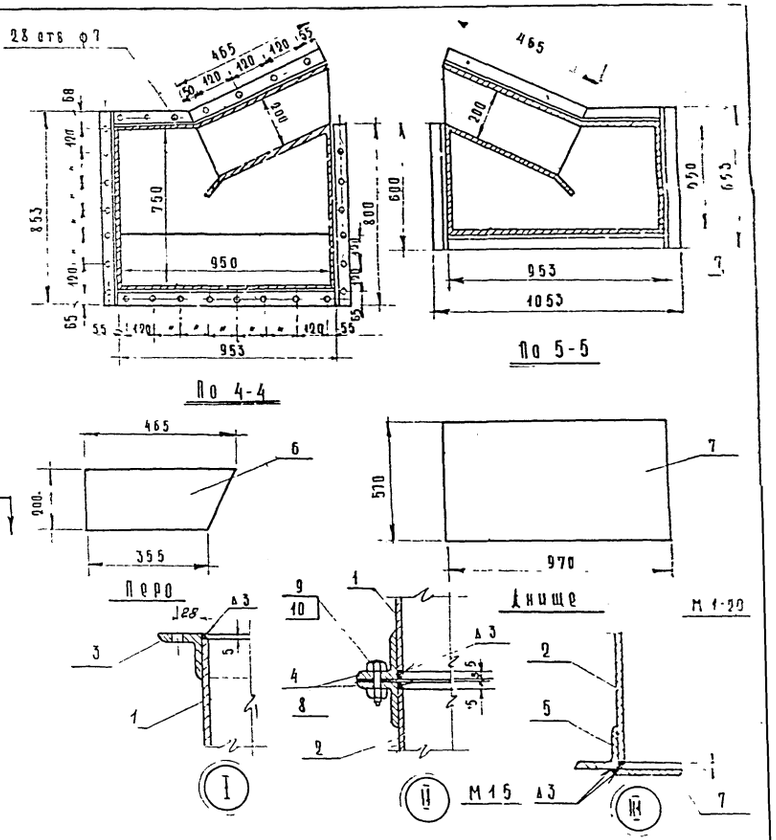

По 4-4

По 5-5

Примечания см лист 27

Общий вес = 232 кг

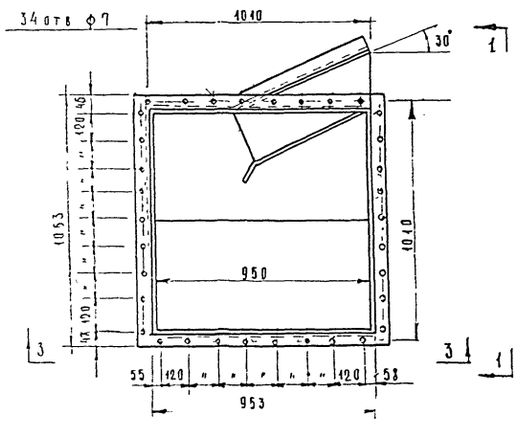

План

Короб тип К5л

(левый)

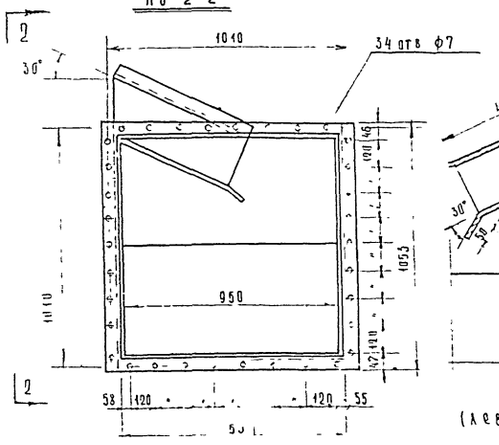

План

Короб тип К5п

(правый)

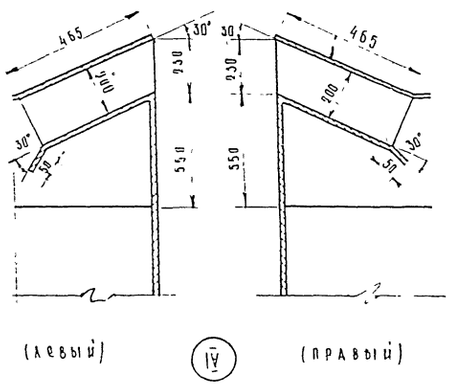

(левый) (правый)

№ элем	Наименование	Материал	Профиль или сортамент	Размер	Кол шт	1 шт вес	Общ в кг	Примечан
19	Гайка	Ст. 3	М6	–	28	0,0029	0,081	ГОСТ 5915-6
9	Болт	Ст. 3	М6×25	–	28	0,0087	0,24	ГОСТ 7798
8	Прокладка	Резина	40×3	ℓ=3590	1			–
7	Днище	Ст. 3	Ст лист δ=1,5	970×570	1	6.6	6.6	
6	Перо	Ст. 3	Ст лист δ=1,5	465×200	30	1.08	32.4	
5	Фланец	Ст. 3	∠50×50×5	ℓ=3190	1	12.0	12.0	
4	Фланец	Ст. 3	∠50×50×5	ℓ=3590	2	13,5	27.0	
3	Фланец	Ст. 3	∠50×50×5	ℓ=4010	1	15,2	15.2	
2	Кожух 2ой секции	Ст. 3	Ст лист δ=1,5	F=5,5м²	1	66,0	66,0	
1	Кожух 1ой секции	Ст. 3	Ст лист δ=1,5	F=6,1м²	1	72,0	72,0	

Спецификация на 1 короб

ТД	Раздаточный короб типа К-5п К-5л	ПР-85-43/54
1964г	Общий вид детали и спецификация	Лист 25

Смирнов
Бузина
Дата выпуска окт 1964г

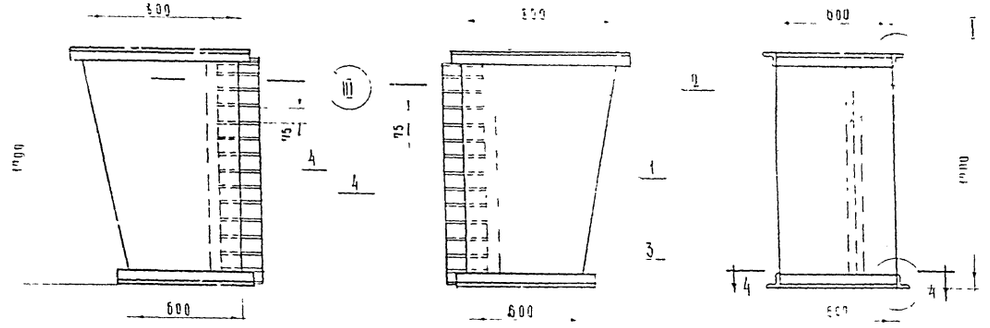

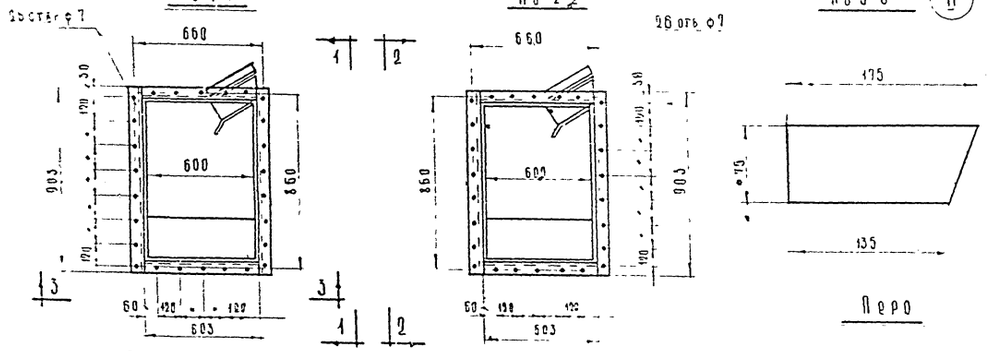

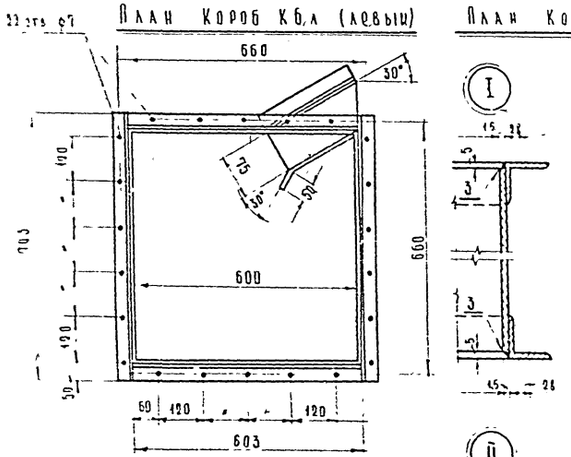

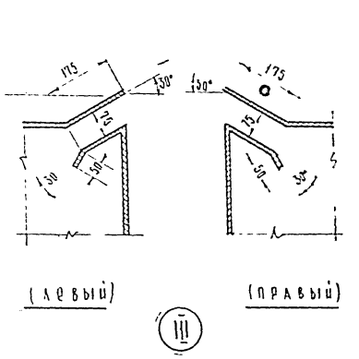

Примечания см. лист.

Общий вес 66,0 кг

4	Перо	Ст.3	Ст лист δ=4,5 мм	175×75	16	0,13	2,1	
3	Фланец	Ст.3	L50×50×5	ℓ = 2640	1	9,8	9,8	
2	Фланец	Ст.3	L50×50×5	ℓ = 3040	1	11,3	11,3	
1	Кожух	Ст.3	Ст лист δ=4,5 мм	F = 3,64	1	42,8	42,8	
№ элем	Наименование	Материал	Профиль или сортамент	Размер	Кол шт	1 шт	Общ.	Примечание
						Вес в кг		

Спецификация

Короб тип К6

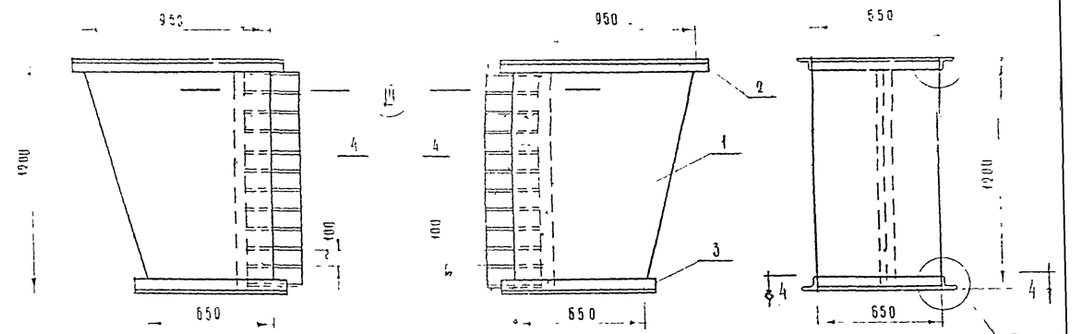

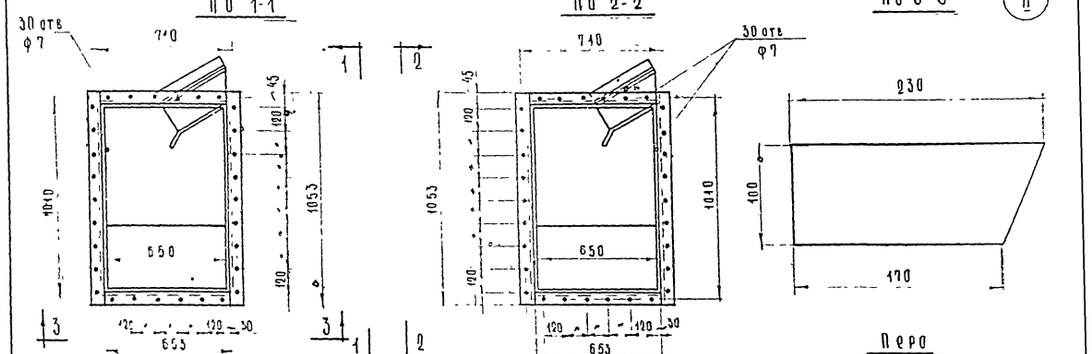

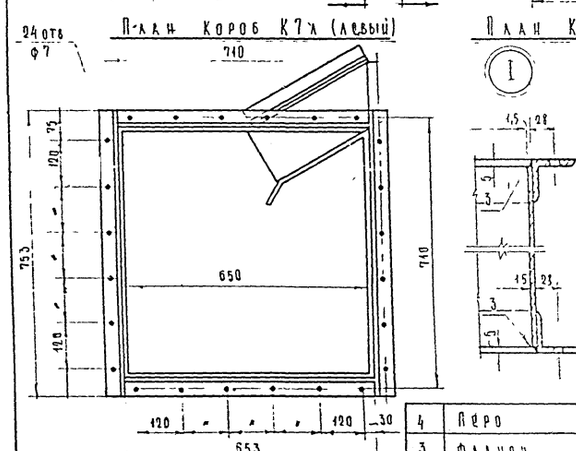

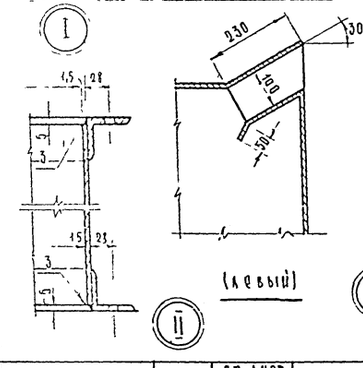

Примечания см лист 27

Общий вес 71.0

4	Перо	Ст.3	Ст лист δ=4,5 мм	230×100	12	0,24	2,9	
3	Фланец	Ст.3	L50×50×5	ℓ = 2810	1	10,7	10,7	
2	Фланец	Ст.3	L50×50×5	ℓ = 3410	1	12,5	12,5	
1	Кожух	Ст.3	Ст лист δ=4,5 мм	F = 3,82	1	44,9	44,9	
№ элем	Наименование	Материал	Профиль или сортамент	Размер	Кол шт	1 шт	Общ	Примечание
						Вес в кг		

Спецификация

Короб тип К-7

ТД 1964г	Верхние насадки типа К-6п, К-6л и К-7п, К-7л. Общий вид, детали и спецификация	АР-05-43/64 Лист 26

Дата выпуска октябрь 1964 г.

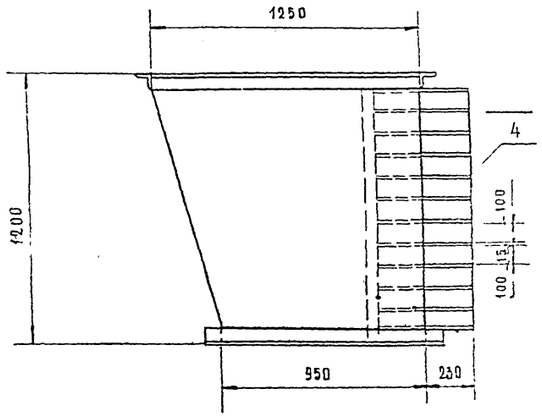

По 1-1

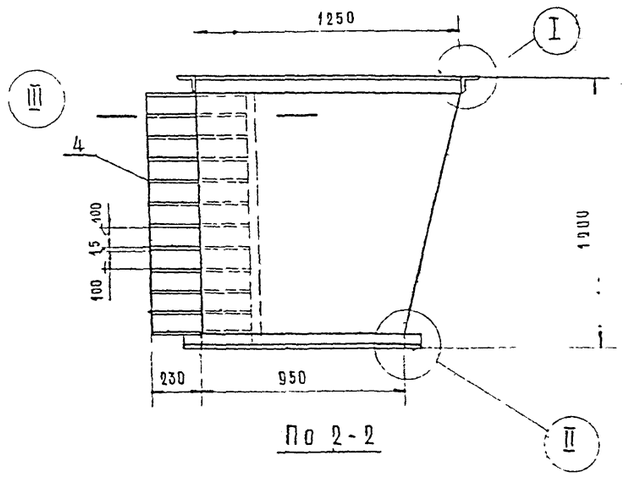

По 2-2

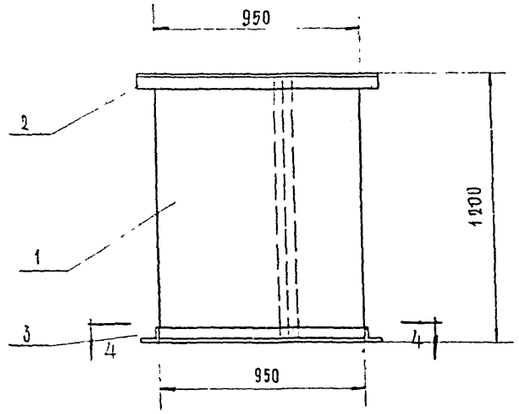

По 3-3

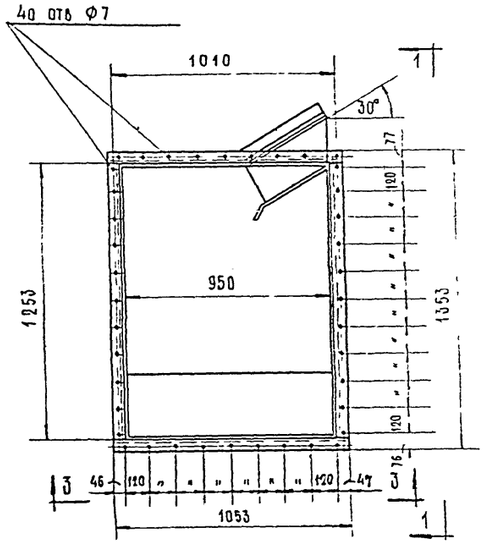

План
Короб. Тип К8л

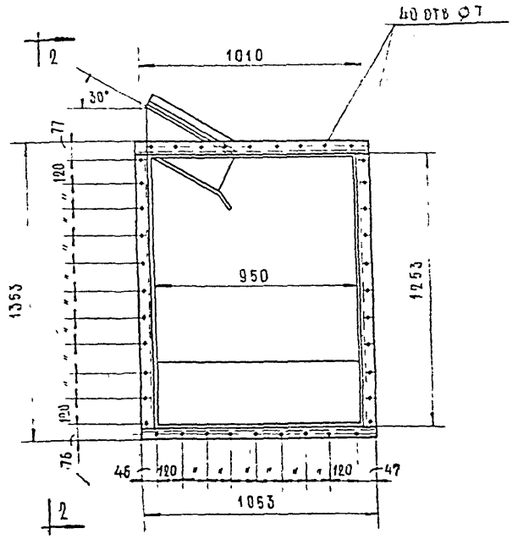

План
Короб Тип К8П

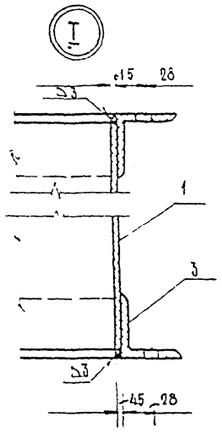

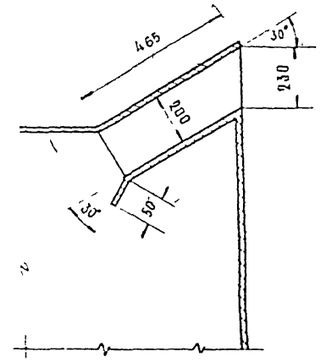

(левый)

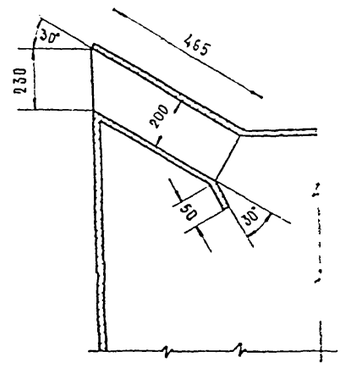

(правый)

Примечания:

1 Секции раздаточного короба сварные, шов нормальный сплошной, высота шва равна меньшей толщине свариваемых деталей
2 Все поверхности раздаточного короба окрасить масляной краской за два раза

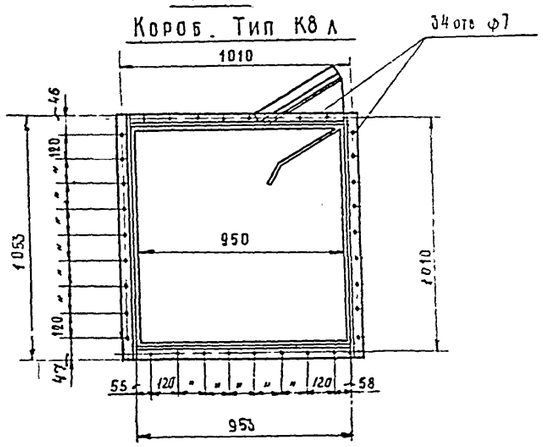

По 4-4

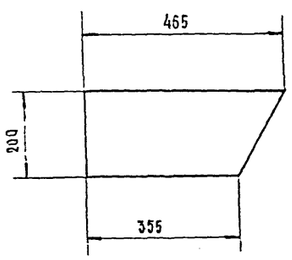

Перо

Общий вес: 115 кг

№ элем	Наименование	Материал	Профиль или сортамент	Размер	Кол шт	1 шт. Вес, кг	Общ Вес, кг	Примечание
4	Перо	Ст.3	ст лист δ=1.5	465×200	12	0.97	11.6	
3	Фланец	Ст.3	L50×50×5	ℓ=4010	1	15.2	15.2	
2	Фланец	Ст.3	L50×50×5	ℓ=4610	1	17.0	17.0	
1	Кожух	Ст.3	ст лист δ=1.5	F=5.2м²	1	61.2	61.2	

Спецификация

ТД

Верхние насадки типа К8П и К8Л
Общий вид детали и спецификация

пр-05-43/64 I
Лист 27

Гл. инженер проекта Ларионов
Руководитель Кудрявцева
Исполнитель Окуров
Дата выпуска 1964 г.

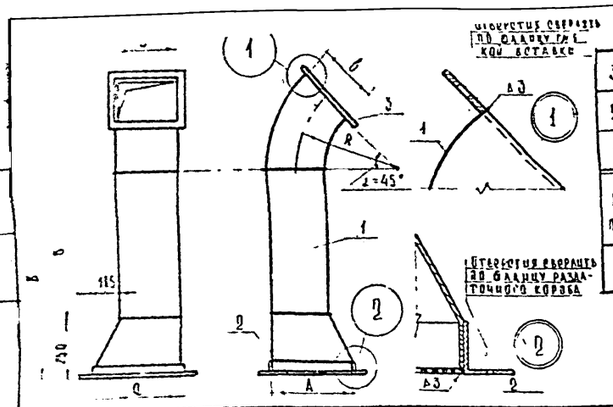

Поз	Наименование	Материал	Профиль или сортамент	Размер	Кол шт	1 шт	Общ	Примечание
						вес, кг		
3	Фланец	Ст.3	См табл	См табл	1	См табл		
2	Фланец	Ст.3	L50×5	См табл	1	См. табл		
1	Корпус	Ст.3	-δ=1,5	См табл	1	См табл		

Спецификация

Таблица размеров

Тип / Обозначение	П-1	П-2	П-3	П-4	П-5	П-6	П-7	П-8	П-9	П-10	П-11	П-12	П-13	П-14	П-15	П-16
А × Б	470×470	600×600	470×470	600×600	650×650	750×600	470×470	500×600	550×650	600×800	750×500	800×600	750×600	600×500	650×850	750×600
б × б	350×350	350×350	420×420	420×420	420×420	420×420	500×500	500×500	500×500	500×500	500×500	550×550	550×550	420×420	420×420	420×420
б	700	700	740	740	940	740	750	750	750	750	750	900	900	470	470	470
в	950	950	960	960	960	960	1000	1000	1000	1000	1000	1150	1150	720	720	720
R	600	600	700	700	700	700	800	800	800	800	800	900	900	1000	1000	1000
Поз 3 ℓ	1540	1540	1820	1820	1820	1820	2140	2140	2140	2140	2140	2400	2400	1820	1820	1820
Поз 3 Вес, кг	1,27	1,27	1,50	1,50	1,50	1,50	1,74	1,74	1,74	1,74	1,74	2,25	2,25	1,50	1,50	1,50
Поз 3 Сортамент	-35×3	-35×3	-35×3	-35×3	-35×3	-35×3	-35×3	-35×3	-35×3	-35×3	-35×3	-40×3	-40×3	-35×3	-35×3	-35×3
Поз 2 ℓ	1920	2600	1920	2600	2800	2900	1920	2600	2800	3400	2900	3400	2900	2600	2800	2900
Поз 2 Вес, кг	7,25	9,80	7,25	9,80	10,40	11,0	7,25	9,80	10,40	12,8	11,0	12,80	11,0	9,80	10,40	11,0
Поз 1 F м²	2,14	2,92	2,74	2,84	2,86	2,84	3,46	3,56	3,57	3,64	3,58	4,53	4,45	2,73	2,73	2,78
Поз 1 Вес, кг	25,7	26,7	33,0	34,0	34,4	34,0	42,0	42,7	43,0	43,7	43,0	54,5	53,5	30,6	32,8	33,4
Общий вес	34,22	37,71	42,75	45,30	46,30	46,50	50,33	54,94	55,74	58,24	55,74	69,80	67,0	43,90	44,70	45,90

Переходные патрубки Тип П-1 – П-16

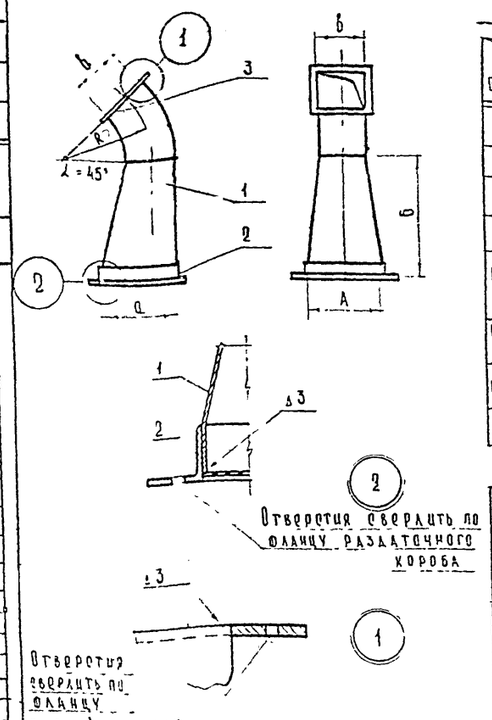

Таблица размеров

Обозначение / Тип	П-29	П-30	П-31	П-32
А × Б	600×600	650×650	950×950	950×650
б × б	560×560	560×560	560×560	560×560
б	1150	1150	1150	1150
R	900	900	900	900
Поз 3 ℓ	2400	2400	2400	2400
Поз 3 Вес, кг	2,25	2,25	2,25	2,25
Поз 3 Сортамент	40×3	-40×3	-40×3	-40×3
Поз 2 ℓ	2600	2800	4000	3400
Поз 2 Вес, кг	9,80	10,6	15,0	12,8
Поз 1 F м²	4,44	4,54	5,41	4,82
Поз 1 Вес, кг	53,0	54,5	65,0	58,0
Общий вес	65,04	67,34	82,24	73,04

Поз	Наименование	Материал	Профиль или сортамент	Размер	Кол шт	1 шт	Общ	Примечание
						вес кг		
3	Фланец	Ст.3	См табл	См таблицу	1	См табл	См табл	
2	Фланец	Ст.3	L50×5	См таблицу	1	См табл	См табл	
1	Корпус	Ст.3	-δ=1,5	См таблицу	1	См табл	См табл	

Спецификация

Переходные патрубки Тип П-29 – П-32

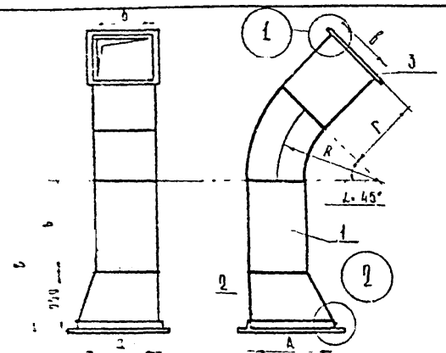

Поз	Наименование	Материал	Профиль или сортамент	Размер	Кол шт	1 шт	Общ	Примечание
						вес, кг		
3	Фланец	Ст.3	См табл	См табл	1	См табл		
2	Фланец	Ст.3	L50×5	См табл	1	См. табл		
1	Корпус	Ст.3	δ=1,5	См табл	1	См табл		

Спецификация

Таблица размеров

Тип / Обозначение	П-17	П-18	П-19	П-20	П-21	П-22	П-23	П-24	П-25	П-26	П-27	П-28
А × Б	470×470	600×600	800×800	500×800	800×600	500×600	600×500	550×550	550×550	750×600	750×600	750×600
б × б	500×500	500×500	500×500	550×560	350×350	350×350	420×420	420×420	500×500	420×420	500×500	560×560
б	350	350	450	670	450	150	340	340	350	230	510	550
в	600	600	700	920	700	400	560	560	600	480	760	800
R	700	700	700	700	700	700	650	650	900	700	800	900
Г	560	560	400	400	130	620	540	540	400	480	260	400
Поз 3 ℓ	2140	2140	2140	2400	1540	1540	1820	1820	2140	1820	2140	2400
Поз 3 Вес, кг	1,74	1,74	1,74	2,25	1,27	1,27	1,50	1,50	1,74	1,50	1,74	2,25
Поз 3 Сортамент	-35×3	-35×3	-35×3	-40×3	-35×3	-35×3	-35×3	-35×3	-35×3	-35×3	-35×3	-40×3
Поз 2 ℓ	1920	2600	3400	3400	2600	2600	2600	2800	2800	2900	2900	2900
Поз 2 Вес, кг	7,25	9,80	12,80	12,80	9,80	9,80	9,80	10,40	10,40	11,0	11,0	11,0
Поз 1 F м²	3,58	3,62	3,68	4,53	1,27	2,0	2,59	2,59	3,66	2,84	3,58	4,51
Поз 1 Вес, кг	43,0	43,5	44,2	55,0	21,2	24,0	30,2	30,0	44,0	33,7	43,0	54,0
Общий вес	41,99	55,04	58,74	70,05	32,27	35,07	41,30	41,99	56,14	46,20	55,74	67,25

Переходные патрубки П-17 ÷ П-28

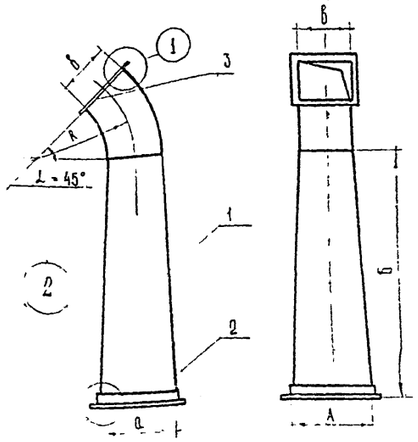

Таблица размеров

Обозначение / Тип	П-33	П-34	П-35	П-36
А × Б	750×600	750×600	750×600	950×650
б × б	420×420	500×500	560×560	560×560
б	2360	2400	2540	2540
R	700	800	900	900
Поз 3 ℓ	1820	2140	2400	2400
Поз 3 Вес, кг	1,27	1,74	2,25	2,25
Поз 3 Сортамент	-35×3	-35×3	-40×3	-40×3
Поз 2 ℓ	2900	2900	2900	3400
Поз 2 Вес, кг	11,0	11,0	11,0	12,8
Поз 1 F м²	6,32	7,15	8,04	8,6
Поз 1 Вес, кг	76,0	86,0	96,0	104,0
Общий вес	88,0	98,74	108,25	119,5

Поз	Наименование	Материал	Профиль или сортамент	Размер	Кол шт	1 шт	Общ	Примечание
						вес. кг		
3	Фланец	Ст.3	См табл.	См табл	1	См	табл	
2	Фланец	Ст.3	L50×5	См табл	1	См	табл	
1	Корпус	Ст.3	-δ=1,5	См табл	1	См	табл	

Спецификация

Переходные патрубки Тип П-33 – П-36

ТД 1964г	Переходные патрубки Тип П-1 ÷ -П-36 для заказа Тип ТЗ-1 ÷ ТЗ-27 Детали и спецификация	ПР-05-43/64 ТМ	Лист 28

Дата выпуска Зубрик 1964г

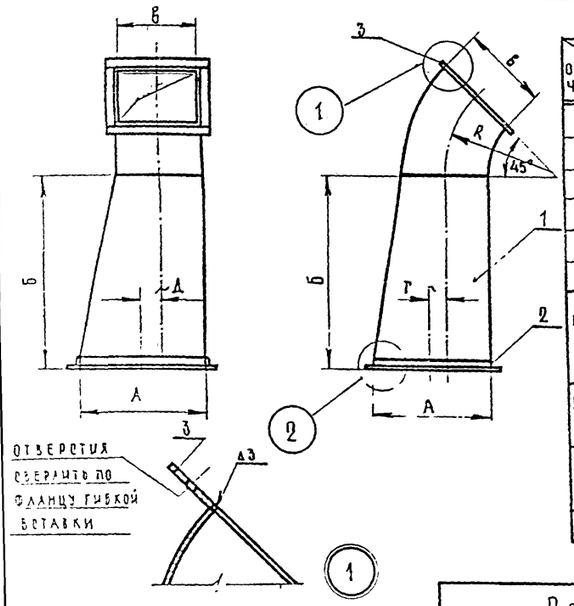

Таблица размеров и весов

Обозначение \ Тип		П-37	П-38	П-39	П-40	П-41	П-42	П-43	П-44
А × А		470×470	470×470	470×470	600×600	600×600	600×600	800×800	800×800
б × б		350×350	420×420	500×500	350×350	420×420	500×500	500×500	560×560
б		460	460	500	460	460	500	60	780
R		610	700	800	610	700	800	60	600
Г		50	130	100	—	30	40	150	90
Д		—	—	—	—	—	90	170	60
поз 3	ℓ	1540	1820	2140	1540	1820	2140	2140	2400
	вес, кг	1.27	1.50	1.74	1.27	1.50	1.74	1.74	2.25
	сортамент	− 35 × 3							−40×3
поз 2	ℓ	1920	1920	1920	2600	2600	2600	3400	3400
	вес, кг	7.25	7.25	7.25	9.80	9.80	9.80	12.80	12.80
поз 1	F м²	1,47	1,84	2,58	1,59	2,04	2,5	2,7	3,5
	вес, кг	17,54	22,1	28,3	19,1	24,5	30,0	32,4	42,0
Общ. вес, кг		26,1	39,0	37,3	30,2	35,8	41,5	46,9	57,0

Переходные патрубки Тип П-37 ÷ П-44								
3	Фланец	Ст. 3	см таблицу	"	1	"		
2	Фланец	Ст. 3	L50×50×5	"	1	"		
1	Корпус	Ст. 3	ст. лист δ=1.5 мм	см таблицу	1	см таблицу		
№ поз.	Наименование	Материал	Профиль или сортамент	Размер	Кол шт.	1 шт / Общ (вес, кг)		Примечан
Спецификация.								

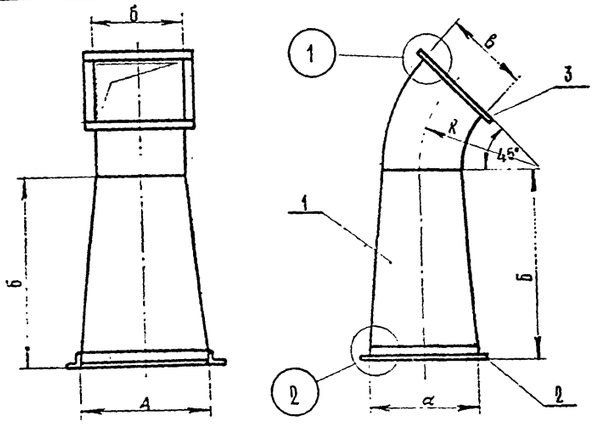

Таблица размеров и весов

Обозначение \ Тип		П-53	П-54	П-55	П-56
А × а		600×600	550×650	950×950	950×650
б × б		560×560	560×560	560×560	560×560
б		550	550	550	550
R		900	900	900	900
поз. 3	ℓ	2400	2400	2400	2400
	вес, кг	2.25	2.25	2.25	2.25
	сортамент	− 40 × 3			
поз. 2	ℓ	2600	2800	4000	3400
	вес, кг	9.80	10.40	15.0	12.8
поз. 1	F м²	3,11	3,17	3,5	3,33
	вес, кг	37,32	38,04	42,0	39,96
Общ. вес, кг		49,4	50,8	59,3	55,0

3	Фланец	Ст. 3	см. таблицу	"	1	"		
2	Фланец	Ст. 3	L50×50×5	"	1	"		
1	Корпус	Ст. 3	ст. лист δ=1.5 мм	см. таблицу	1	см таблицу		
№ поз	Наименование	Материал	Профиль или сортамент	Размер	Кол шт.	1 шт / Общ (вес, кг)		Примечан
Спецификация								
Переходные патрубки тип П-53 ÷ П-56								

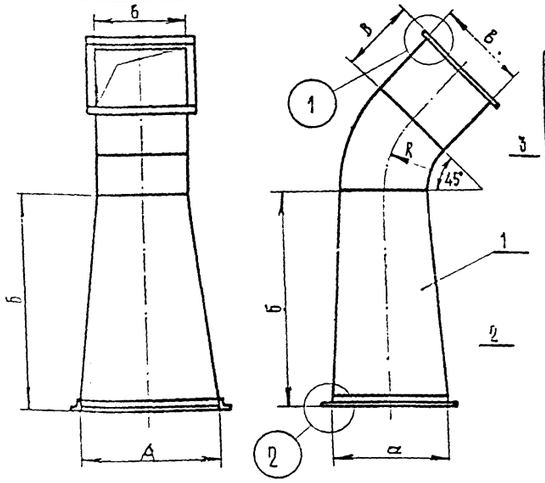

Таблица размеров и весов

Обозначение \ Тип		П-45	П-46	П-47	П-48	П-49	П-50	П-51	П-52
А × а		600×600	600×600	600×600	650×650	650×650	750×600	750×600	750×600
в × в		350×350	420×420	500×500	420×420	500×500	420×420	560×560	500×500
б		200	350	480	350	480	350	500	480
в		530	400	320	400	320	400	290	320
R		400	440	450	440	450	440	410	450
поз 3	ℓ	1540	1820	2140	1820	2140	1820	2400	2140
	вес, кг	1.27	1.50	1.74	1.50	1.74	1.50	2.25	1.74
	сортамент	− 35 × 3						−40×3	−35×3
поз 2	ℓ	2600	2600	2600	2800	2800	2900	2900	2900
	вес, кг	9.80	9.80	9.80	10.40	10.40	11.0	11.0	11.0
поз 1	F м²	1,68	2,09	2,7	2,14	2,74	21,5	3,65	2,77
	вес, кг	20,16	25,08	32,4	25,68	32,9	25,8	43,8	33,24
Общ. вес, кг		31,2	36,4	43,9	37,6	45,0	38,3	57,0	46,0

3	Фланец	Ст. 3	см таблицу	"	1	"		
2	Фланец	Ст. 3	L50×50×5	"	1	"		
1	Корпус	Ст. 3	ст. лист δ=1.5 мм	см. таблицу	1	см. таблицу		
№ поз	Наименование	Материал	Профиль или сортамент	Размер	Кол. шт.	1 шт. / Общ (вес, кг)		Примечан
Спецификация								
Переходные патрубки тип П-45 ÷ П-52.								

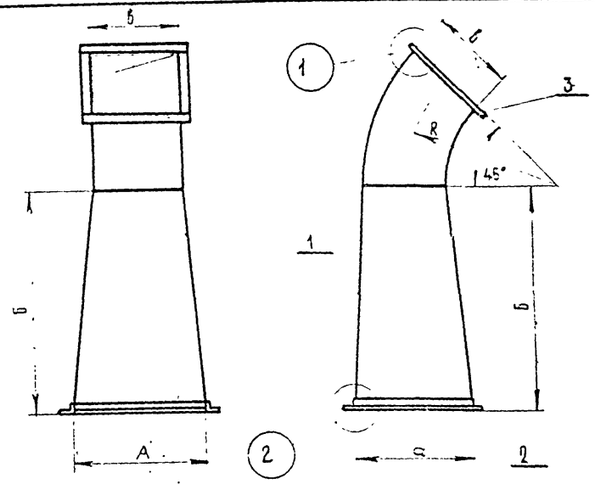

Таблица размеров и весов

Обозначение \ Тип		П-57	П-58	П-59	П-60
А × а		750×500	750×600	750×600	950×650
в × в		420×420	500×500	560×560	560×560
б		1760	1800	1940	1940
R		700	800	900	900
поз 3	ℓ	1820	2140	2400	2400
	вес, кг	1.27	1.74	2.25	2.25
	сортамент	35 × 3		− 40 × 3	
поз 2	ℓ	2900	2900	2900	3400
	вес, кг	11.0	11.0	11.0	12.8
поз 1	F м²	4,96	5,73	6,64	6,88
	вес, кг	59,5	68,76	79,6	82,56
Общ. вес, кг		71,8	81,5	92,9	97,6

3	Фланец	Ст. 3	см. таблицу	"	1	"		
2	Фланец	Ст. 3	L50×50×5	"	1	"		
1	Корпус	Ст. 3	ст. лист δ=1.5 мм	см таблицу	1	см. таблицу		
№ поз	Наименование	Материал	Профиль или сортамент	Размер	Кол шт.	1 шт. / Общ (вес, кг)		Примечан
Спецификация.								
Переходные патрубки тип П-57 ÷ П-60								

ТД

Переходные патрубки тип П-37 ÷ П-60 для завес тип ТЗ-28 ÷ ТЗ-54.

Детали и спецификация

ПР-05-43, [illegible]

Шифр 1

ТП 05-43/64 вып 1

Марка-лист

29

Дата выпуска

Проверил

Гл. инж. пр.

Инженер

Лацман

Смирнов

Кудрявцева

Цатурьев

Дата выпуска

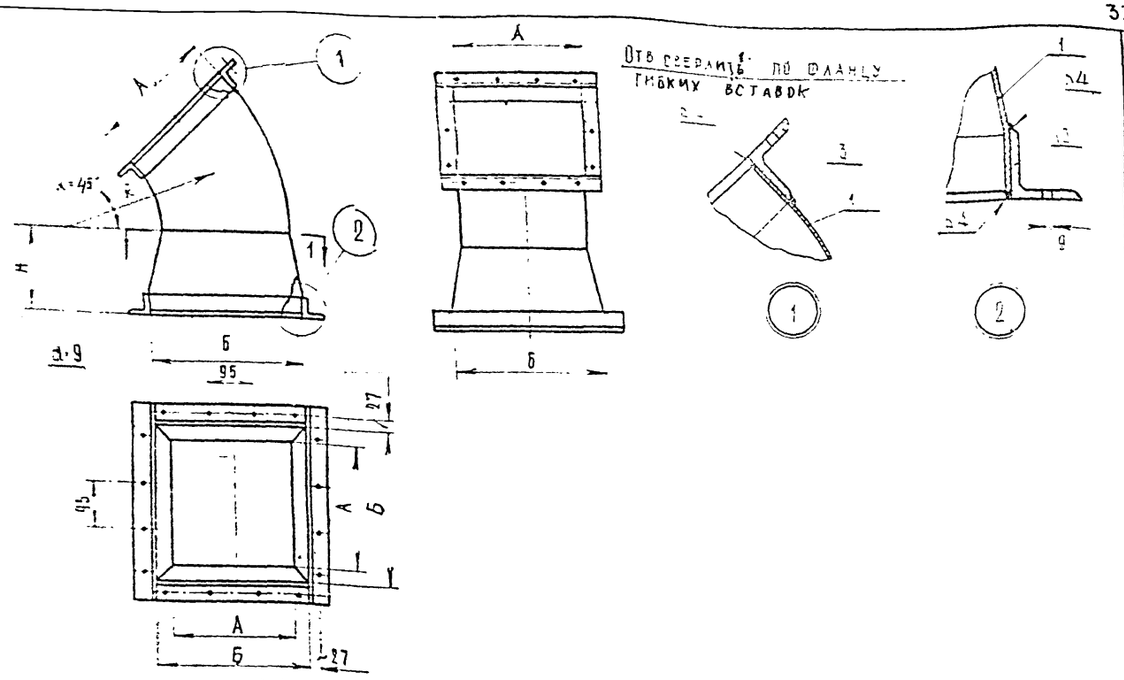

Таблица размеров

Обознач. \ Тип		П-61	П-62	П-63	П-64	П-65	П-66	П-67	П-68	П-69	П-70	П-71	П-72	П-73	П-74	П-75	П-76
А		360	420	500	350	420	500	500	560	560	480	500	560	560	700	700	840
Б		470	470	470	600	600	600	800	800	600	650	650	650	950	950	650	950
К		190	155	220	190	155	220	220	320	320	155	220	320	320	450	450	595
Р		460	680	780	460	680	780	780	1000	1000	680	780	1000	1000	1100	1100	1200
Пств.		20	20	20	26	26	26	30	30	26	26	26	26	36	36	26	36
Поз. 1	F м²	0.82	1.13	1.65	0.87	1.22	1.70	1.80	2.63	2.50	1.23	1.72	2.5	2.70	3.90	3.64	5.3
	Вес, кг	9.6	13.8	19.3	10.1	14.2	19.8	21.0	30.8	29.4	14.4	20	29.4	31.9	46.0	42.5	62
Поз. 2	l	2080	2080	2080	2600	2500	2600	3400	3400	2600	2800	2800	2500	4000	4000	2800	4000
	Вес, кг	6.35	6.35	6.35	7.95	7.95	7.95	10.4	10.4	7.95	8.60	8.60	8.60	12.2	12.2	8.60	12.2
Поз. 3	Сортамент	L32×32×3	L32×32×3	L32×32×3	L32×32×3	L32×32×3	L32×32×3	L32×32×3	L36×36×4	L36×36×4	L32×32×3	L32×32×3	L36×36×4	L36×36×4	L36×36×4	L36×36×4	L36×36×4
	l	—	—	—	—	—	—	—	—	—	—	—	—	—	—	—	—
	Вес, кг	2.23	2.63	3.0	2.23	2.63	3.0	3.0	5.15	5.15	2.63	3.0	5.15	5.15	6.3	6.3	7.5
Общ. вес, кг		18.2	22.8	28.7	20.3	24.8	30.8	34.4	46.4	42.5	25.6	31.6	43.15	49.3	64.6	57.4	81.7

NN поз.	Наименование	Матер.	Профиль или сортам.	Размер	Колич.	1 шт. Вес, кг	Общ. Вес, кг	Примечан.
3	Фланец	Ст. 3	По нормалям треста Сантехдеталь					
2	Фланец	Ст. 3	L 50×4	—	1	—×—		
1	Корпус	Ст. 3	Ст. лист δ=1.5мм	—	1	См. таблицу		

Спецификация

Переходные патрубки П-61÷П-76

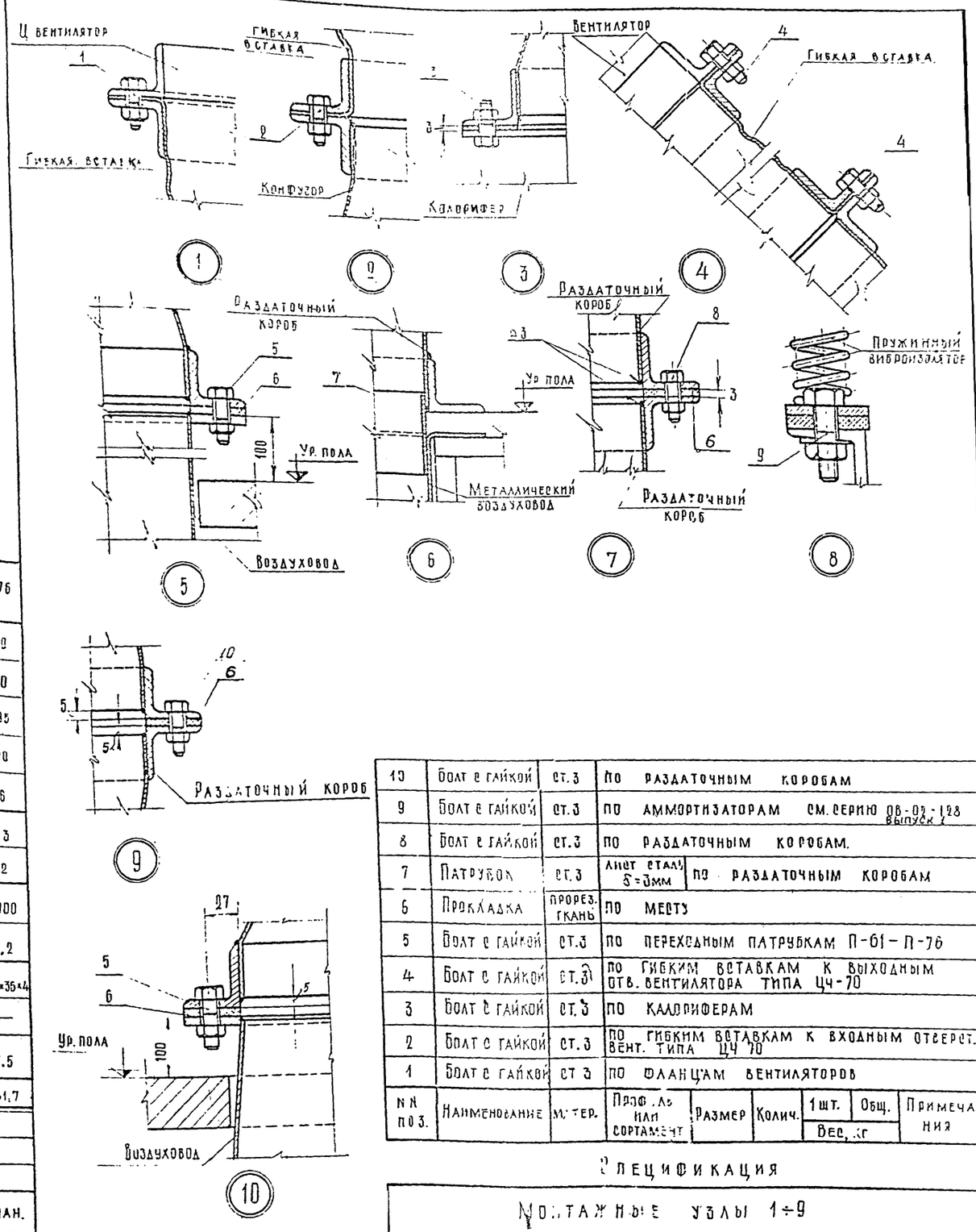

NN поз.	Наименование	Матер.	Профиль или сортамент	Размер	Колич.	1 шт. Вес, кг	Общ. Вес, кг	Примечания
10	Болт с гайкой	Ст. 3	По раздаточным коробам					
9	Болт с гайкой	Ст. 3	По аммортизаторам см. серию 08-02-128 выпуск 1					
8	Болт с гайкой	Ст. 3	По раздаточным коробам.					
7	Патрубок	Ст. 3	Лист сталь δ=3мм	По раздаточным коробам				
6	Прокладка	Прорез. ткань	По месту					
5	Болт с гайкой	Ст. 3	По переходным патрубкам П-61 – П-76					
4	Болт с гайкой	Ст. 3	По гибким вставкам к выходным отв. вентилятора типа ЦЧ-70					
3	Болт с гайкой	Ст. 3	По калориферам					
2	Болт с гайкой	Ст. 3	По гибким вставкам к входным отверст. вент. типа ЦЧ 70					
1	Болт с гайкой	Ст. 3	По фланцам вентиляторов					

Спецификация

Монтажные узлы 1÷9

ТД 1964г	Переходные патрубки тип П-61÷П-76 для завес тип ТЗ-55÷ТЗ-81 и монтажные узлы 1÷10 детали и спецификация.	ПР-05-43/64 Лист 30

Шифр 3-05-43/64 Альб. 1 КА-АМСГ

Л1

Инв. №

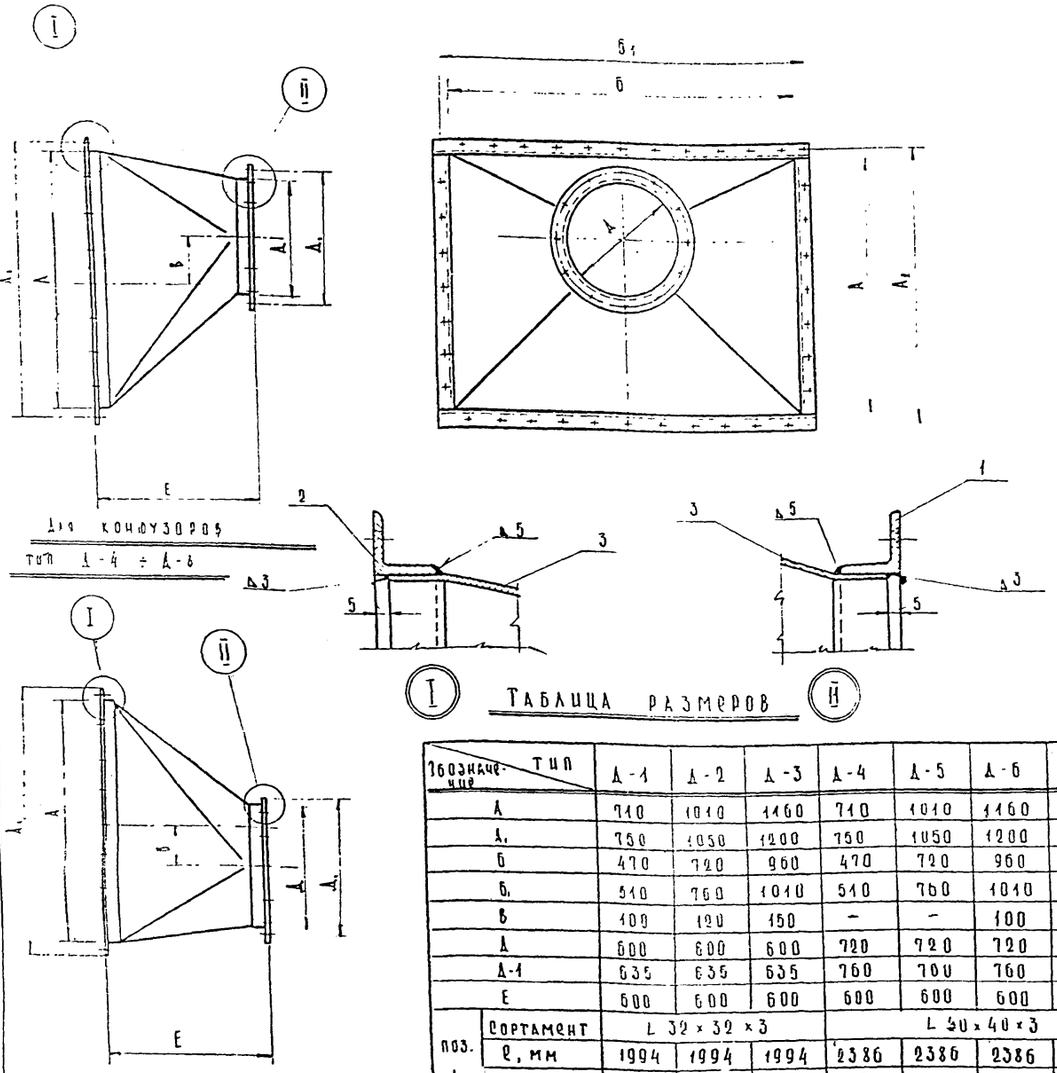

Таблица размеров

Обозначение / Тип	Д-1	Д-2	Д-3	Д-4	Д-5	Д-6	Д-7	Д-8
А	710	1010	1160	710	1010	1160	1010	1160
А1	750	1050	1200	750	1050	1200	1050	1200
Б	470	720	960	470	720	960	720	960
Б1	510	760	1010	510	760	1010	760	1013
В	100	120	150	—	—	100	300	200
Д	600	600	600	720	720	720	1024	1024
Д1	635	635	635	760	760	760	1064	1064
Е	600	600	600	600	600	600	600	600
поз. 1 Сортамент	L 32×32×3			L 40×40×3				
поз. 1 δ, мм	1994	1994	1994	2386	2386	2386	3341	3341
поз. 1 вес, кг	3,71	3,71	3,71	5,61	5,61	5,61	7,85	7,85
поз. 2 δ, мм	2504	3564	4334	2504	3564	4334	3564	4334
поз. 2 вес, кг	5,26	7,53	9,20	5,26	7,53	9,20	7,53	9,20
поз. 1 F, м²	1,31	1,64	1,87	1,43	1,76	1,99	2,04	2,27
поз. 1 вес, кг	15,7	19,6	22,4	17,1	21,1	23,9	24,4	27,2
Общий вес, кг	25	31	35	23	34	39	40	44
Калорифер №	4	8	11	4	8	11	8	11
Вентилятор №	№ 5 и № 6			№ 7 и № 8			№ 10 и № 12	

Поз.	Наименование	Материал	Сортамент	Размер	Кол.	1 шт.	Общ. вес, кг	Примечание
3	Корпус	Ст.3	Ст. лист δ=4,5 мм	—"—	1	—"—		
2	Фланец	Ст.3	L 36×36×3	см. —"—	1	—"—		
1	Фланец	Ст.3	см. таблицу	см. таблицу	1	см. таблицу		

Примечание

1. Сверловку отверстий поз. 1 (фланец) производить по фланцу гибкой вставки вентилятора;
2. Сверловку отверстий поз. 2 (фланец) производить по фланцу калорифера

Для конфузоров тип Д-1 ÷ Д-3

Спецификация

Конфузоры тип Д-1 ÷ Д-8 (при 1 калорифере)

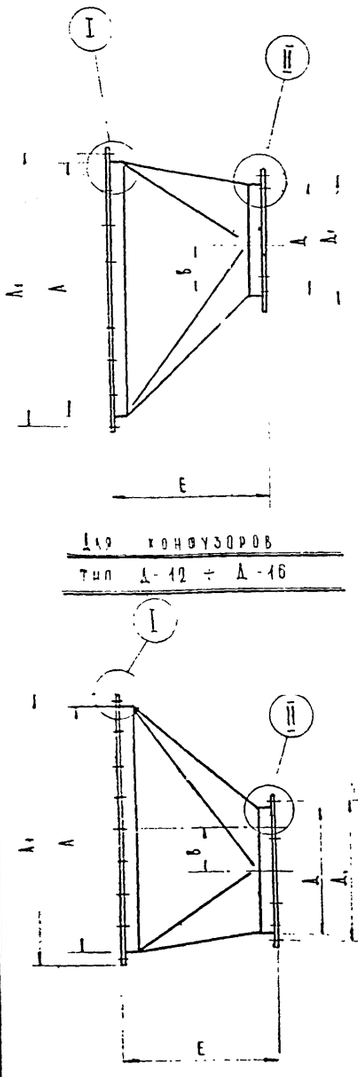

Таблица размеров

Обозначение / Тип	Д-9	Д-10	Д-11	Д-12	Д-13	Д-14	Д-15	Д-16
А	710	1010	1160	710	1010	1160	1010	1160
А1	750	1050	1200	750	1050	1200	1050	1200
Б	1000	1510	1990	1000	1510	1990	1510	1990
Б1	1040	1550	2030	1040	1550	2030	1550	2030
В	100	120	150	—	—	100	300	200
Д	600	600	600	720	720	720	1024	1024
Д1	635	635	635	760	760	760	1064	1064
Е	800	800	800	800	800	800	800	800
поз. 1 Сортамент	L 32×32×3			L 40×40×3				
поз. 1 δ, мм	1994	1994	1994	2386	2386	2386	3341	3341
поз. 1 вес, кг	3,71	3,71	3,71	5,61	5,61	5,61	7,85	7,85
поз. 2 δ, мм	3568	5188	6440	3568	5188	6440	5188	6440
поз. 2 вес, кг	7,50	10,90	13,30	7,50	10,90	13,30	10,90	13,30
поз. 1 F, м²	2,17	2,32	3,32	2,32	2,97	3,47	3,35	3,85
поз. 1 вес, кг	26,0	33,8	39,6	27,8	35,6	41,6	40,2	46,2
Общий вес, кг	32	48	57	41	52	60	59	67
Калорифер №	4	8	11	4	8	11	8	11
Вентилятор №	№ 5 и № 6			№ 7 и № 8			№ 10 и № 12	

Поз.	Наименование	Материал	Сортамент	Размер	Кол.	1 шт.	Общ. вес, кг	Примечание
3	Корпус	Ст.3	Ст. лист δ=4,5мм	—"—	1	—"—		
2	Фланец	Ст.3	36×36×3	—"—	1	—"—		
1	Фланец	Ст.3	см. таблицу	см. таблицу	1	см. таблицу		

Примечание

1. Сверловку отверстий поз.1 (фланец) производить по фланцу гибкой вставки вентилятора.
2. Сверловку отверстий поз.2 (фланец) производить по фланцу калорифера

Для конфузоров тип Д-9 ÷ Д-11

Спецификация

Конфузоры тип Д9 ÷ Д16 (при 2х калориферах)

ТД 19.64г	Конфузоры тип Д1 ÷ Д16 Общие виды и спецификация	3-05-43/64 Лист 31

Гл. инженер проекта — Смирнов; Гл. конструктор — Кадрушева; Дата выпуска — октябрь 1964г.

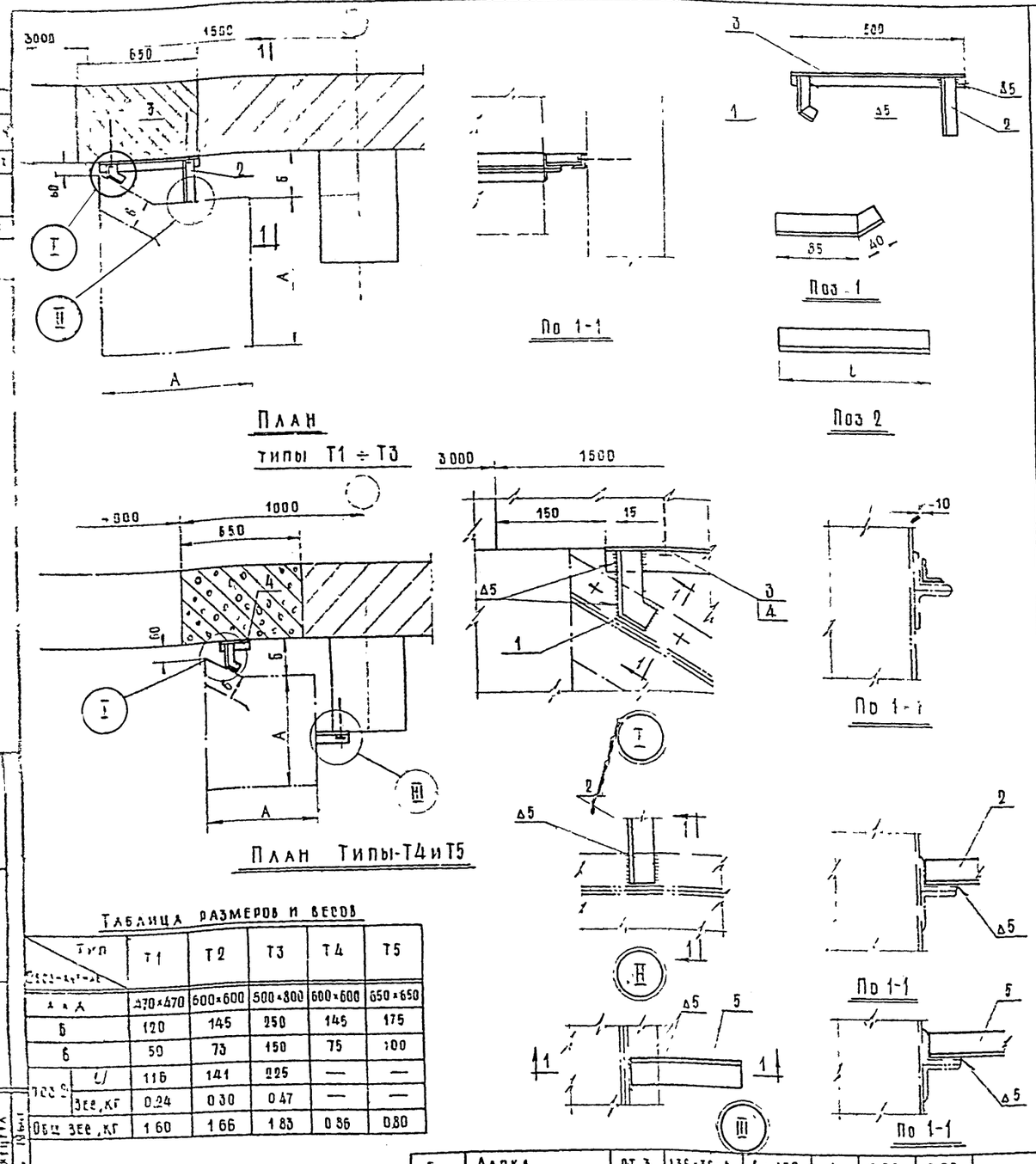

План
типы Т1 ÷ Т3

План Типы-Т4 и Т5

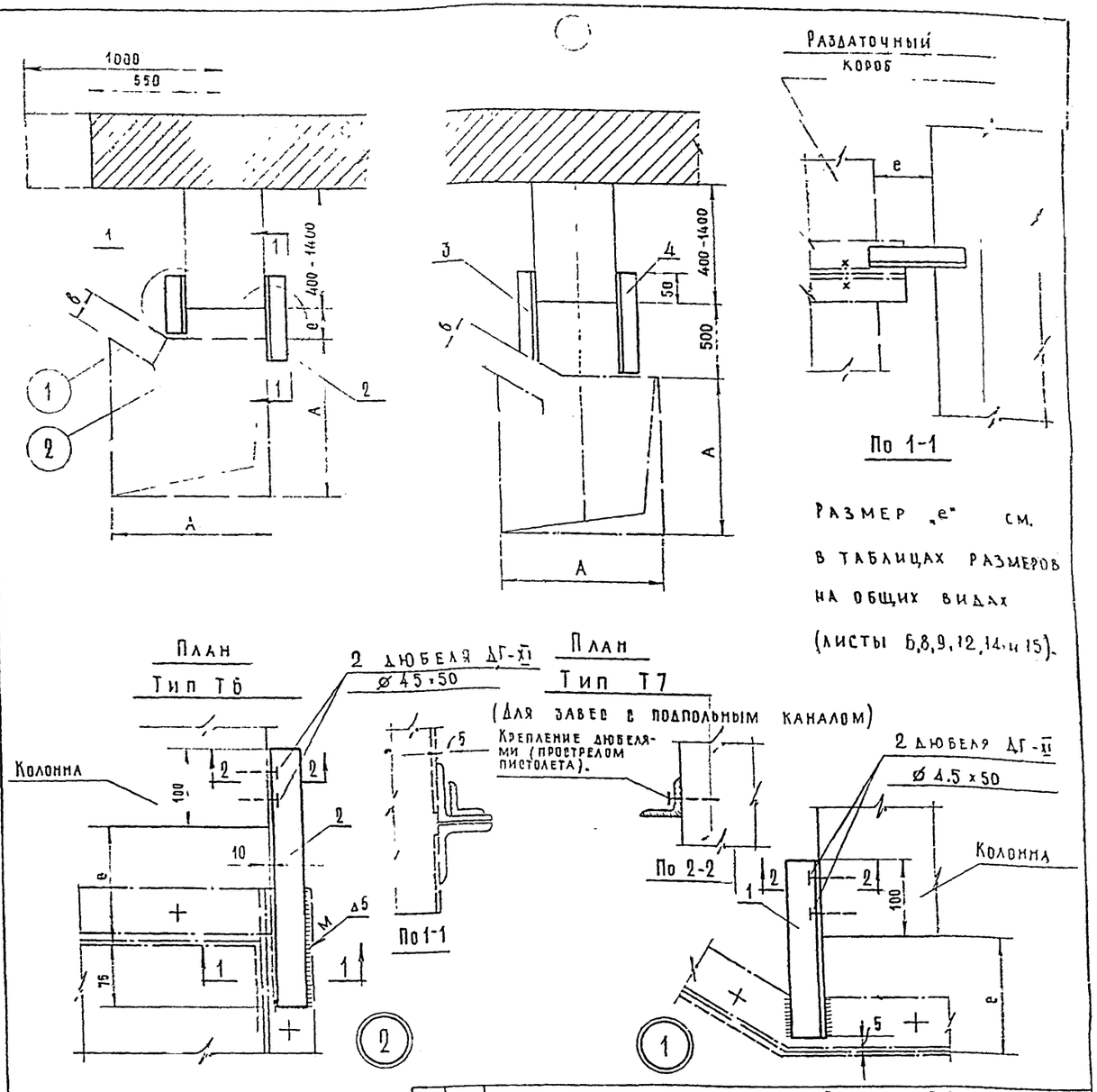

Размер „e" см. в таблицах размеров на общих видах (листы 6,8,9,12,14 и 15).

Таблица размеров и весов

Тип / Обозначение		Т1	Т2	Т3	Т4	Т5
А × А		470×470	600×600	500×800	600×600	650×650
Б		120	145	250	145	175
б		50	73	150	75	100
Поз 2	l	116	141	225	—	—
	Вес, кг	0.24	0.30	0.47	—	—
Общ вес, кг		1.60	1.66	1.83	0.86	0.80

Примечания

1. Крепление лапок к стойке и колонне производится с помощью дюбелей (прострелом пистолета).
2. Крепление раздаточного короба к консолям производится на сварке
3. Крепление консолей к раздаточному коробу производится в местах расположения фланцев.
4. Крепление раздаточного короба по типам Т4 и Т5 производится только при ширине колонн не более 400 м

N поз	Наименование	Материал	Сортамент	Размер	Кол шт	Вес, кг 1 шт	Вес, кг Общ	Примечание
5	Лапка	Ст 3	L36×36×4	l = 150	1	0.32	0.32	
4	Лапка	Ст 3	L36×36×4	l = 100	1	0.21	0.21	
3	Связь	Ст 3	L36×36×4	l = 500	1	1.1	1.1	
2	Консоль	Ст 3	L36×36×4	см таблицу	1	см. таблицу		
1	Консоль	Ст. 3	L36×36×4	l = 125	1	0.26	0.26	

Спецификация

Узлы крепления короба к стене Т1 – Т5

Примечания

1. Крепление лапок к колонне производится с помощью дюбелей (прострелом пистолета)
2. Для узла крепления тип Т7, расстояние от короба до колонны = 500 мм - принять из условия габаритов фундамента под колонну

Тип	NN поз	Наименование	Материал	Сортамент	Размер	Кол шт.	Вес, кг 1 шт.	Вес, кг Общ.	Примечание
Т7		Всего: 20							
	4	Лапка	Ст. 3	L36×36×4	l = 550	1	1.2	1.2	
	3	Лапка	Ст. 3	L36×36×4	l = 450	1	0.80	0.80	
Т6		Всего: ~0.9-2.55							
	2	Лапка	Ст. 3	L36×36×4	l = 225-625	1	0.5-13.5	0.5-13.5	Размер и вес в зависимости от e
	1	Лапка	Ст. 3	L36×36×4	l = 175-550	1	0.4-12.0	0.4-12.0	

Спецификация

Узлы крепления короба к колонне Т6 и Т7

ТД 1964 г.

Узлы крепления раздаточного короба к стене и колонне Т1 ÷ Т7

ПР-05-40/641

Лист 32

Кудрявцева
Лага выпуска
Октябрь 1964 г.

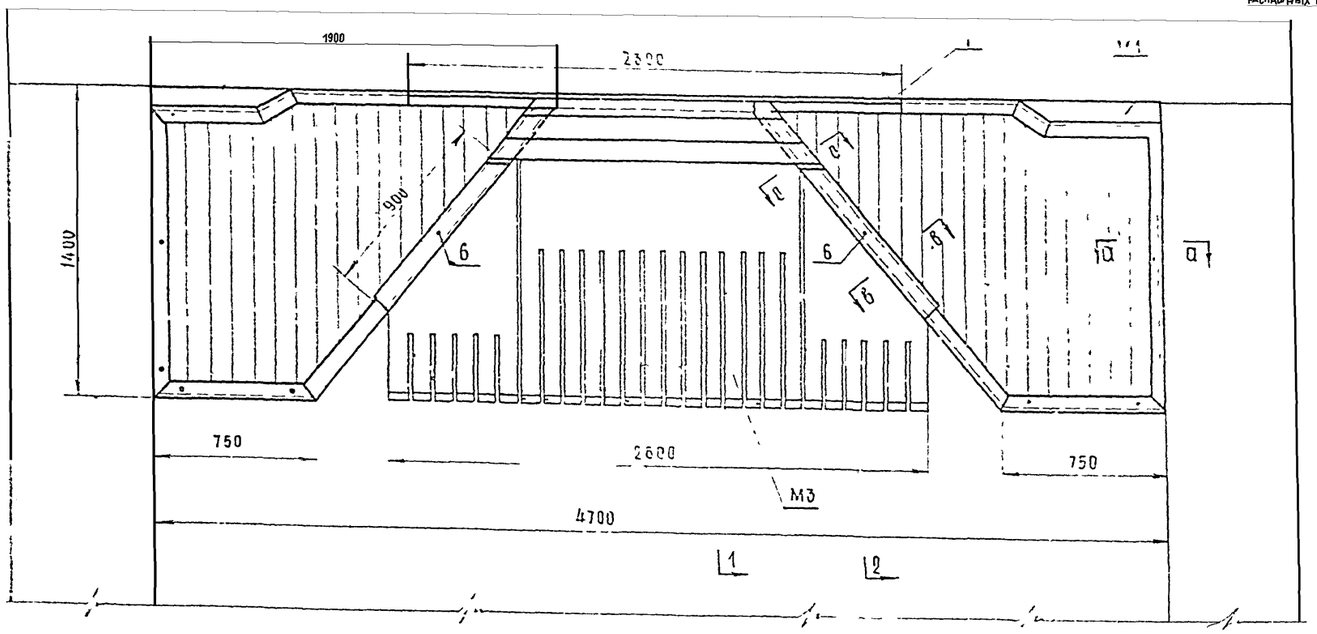

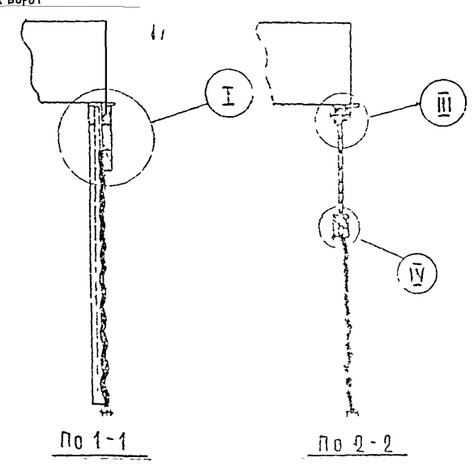

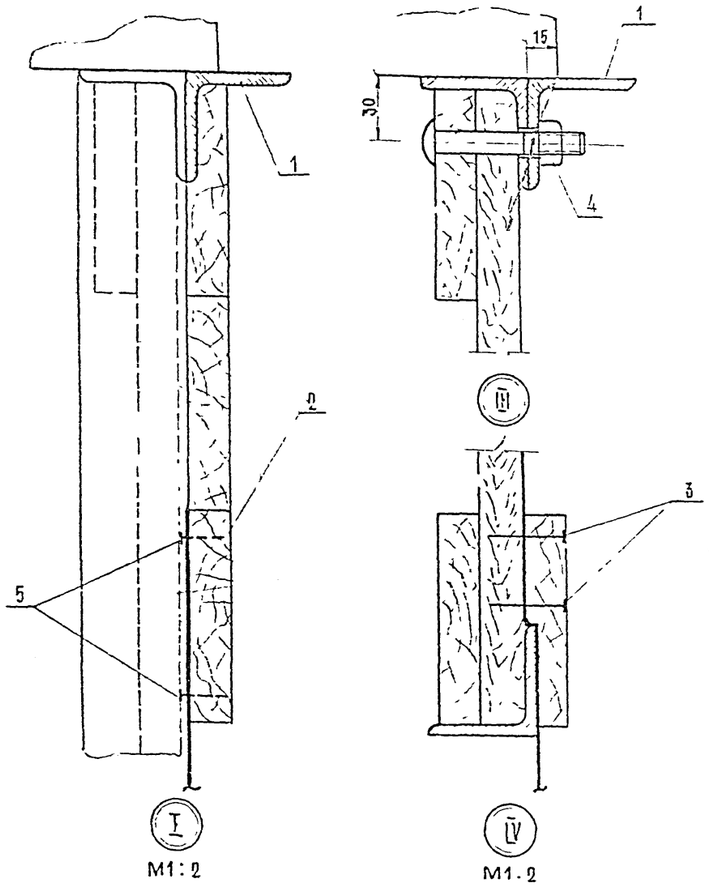

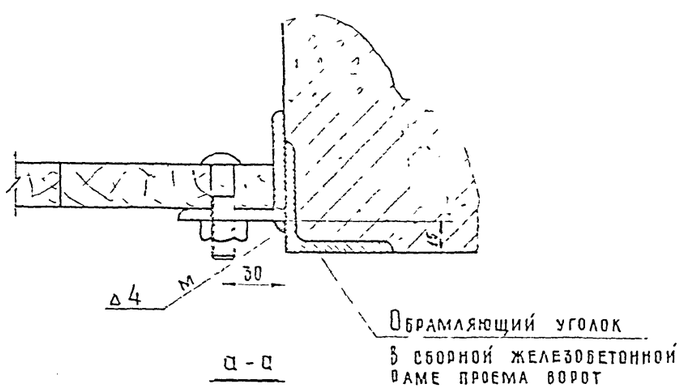

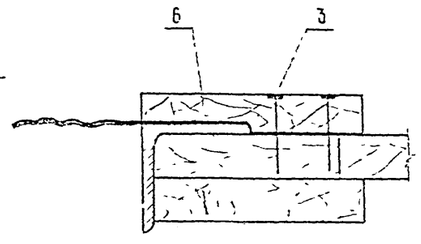

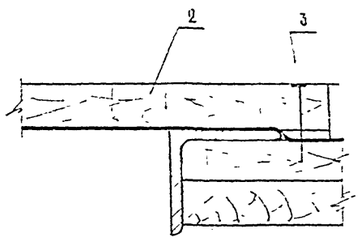

Примечания:

1. Щиты привариваются к обрамляющим уголкам сборной железобетонной рамы проема ворот
2. Доски, применяемые в щитах, и брезент для гибкой вставки пропитываются огнезащитным составом
3. Доски могут быть заменены кровельной сталью или другим материалом

Всего: 96.8 + 14.8 = 111.6

Итого: 14.8

NN поз	Наименование	Материал	Профиль или сортам	Размер	Кол шт	1 шт Вес, кг	Общ. Вес, кг	Примечан.
6	Доски	Сосна	100 × 19	ℓ = 900	2	0.65	1.3	
5	Гвозди		112 × 20	—	—	—	0.1	ГОСТ 4029-48
4	Болт с гайкой	Ст. 3	М10×70	—	20	0.056	1.12	
3	Гвозди	Ст. 3	1.4 × 30	—	—	—	0.1	ГОСТ 4028-48
2	Доски	Сосна	100 × 19	ℓ = 1200 1400 1600	3	–	3.4	
1	Уголок	Ст. 3	50×50×5	ℓ = 2330	1	8.8	8.8	

Спецификация материалов

Итого: 96.8

Обозначение	Наименование	Кол	Материал	1 шт Вес, кг	Общ Вес, кг	N листов	Примеч
М3	Гибкая вставка	1	ткань	–	4.8	34	
М2	Щит левый	1	сборка	–	46.0	34	
М1	Щит правый	1	сборка	–	46.0	34	

Монтажная спецификация

ТД 1964г	Съемные щиты типа Щ-1 для железнодорожных ворот Общий вид и спецификация	ПР-05-43/64 Лист 35

gost.e-ecolog.ru