ТИПОВОЙ ПРОЕКТ

281-8-6.84

КОМПЛЕКСНЫЙ ПРИЕМНЫЙ ПУНКТ БЫТОВОГО ОБСЛУЖИВАНИЯ НА 25 РАБОЧИХ МЕСТ С МАСТЕРСКИМИ МЕЛКОГО РЕМОНТА И ПАРИКМАХЕРСКОЙ ПУНКТОМ ПРОКАТА И ПРИЕМНЫМ ПУНКТОМ ПРАЧЕЧНОЙ НА 800 КГ В СМЕНУ ВО ВСТРОЕННО – ПРИСТРОЕННОМ БЛОКЕ (В КОНСТРУКЦИЯХ 1.090.1-1)

АЛЬБОМ II

АС 1. И 1 ИЗДЕЛИЯ ЖЕЛЕЗОБЕТОННЫЕ СБОРНЫЕ

АС 1. И 2 ИЗДЕЛИЯ МЕТАЛЛИЧЕСКИЕ

Инв. № 20051-02

gost.e-ecolog.ru

ЦЕНТРАЛЬНЫЙ ИНСТИТУТ ТИПОВОГО ПРОЕКТИРОВАНИЯ
Свердловский филиал
620062, г.Свердловск-62, ул.Чебышева,4
Заказ №1680 Инв.№ 24051-02 тираж 150
Сдано в печать 20.11 1985г цена 0-61

ТИПОВОЙ ПРОЕКТ
281-8-6.84

КОМПЛЕКСНЫЙ ПРИЕМНЫЙ ПУНКТ БЫТОВОГО ОБСЛУЖИВАНИЯ НА 25 РАБОЧИХ МЕСТ С МАСТЕРСКИМИ МЕЛКОГО РЕМОНТА И ПАРИКМАХЕРСКОЙ ПУНКТОМ ПРОКАТА И ПРИЕМНЫМ ПУНКТОМ ПРАЧЕЧНОЙ НА 800 КГ В СМЕНУ ВО ВСТРОЕННО — ПРИСТРОЕННОМ БЛОКЕ (В КОНСТРУКЦИЯХ 1.090.1-1)

АЛЬБОМ II
СОСТАВ ПРОЕКТА

АЛЬБОМ I	АС1	АРХИТЕКТУРНО-СТРОИТЕЛЬНЫЕ РЕШЕНИЯ
	ТХМ	ТЕХНОЛОГИЯ И МЕХАНИЗАЦИЯ
	ОВ	ОТОПЛЕНИЕ И ВЕНТИЛЯЦИЯ
	ВК	ВОДОПРОВОД И КАНАЛИЗАЦИЯ
	ЭОМ	ЭЛЕКТРОСНАБЖЕНИЕ И СИЛОВОЕ ЭЛЕКТРООБОРУДОВАНИЕ
	АУ	АВТОМАТИЗАЦИЯ УСТРОЙСТВ ИНЖЕНЕРНОГО ОБОРУДОВАНИЯ
	СС	СВЯЗЬ И СИГНАЛИЗАЦИЯ
АЛЬБОМ II	АС1.И1	ИЗДЕЛИЯ ЖЕЛЕЗОБЕТОННЫЕ СБОРНЫЕ
	АС1.И2	ИЗДЕЛИЯ МЕТАЛЛИЧЕСКИЕ
АЛЬБОМ III	СО	СПЕЦИФИКАЦИЯ ОБОРУДОВАНИЯ
АЛЬБОМ IV	ВМ	ВЕДОМОСТЬ ПОТРЕБНОСТИ В МАТЕРИАЛАХ
АЛЬБОМ V	СМ	СМЕТЫ

РАЗРАБОТАН
ЦНИИЭП ТОРГОВО-БЫТОВЫХ ЗДАНИЙ
И ТУРИСТСКИХ КОМПЛЕКСОВ
ГЛ. ИНЖЕНЕР ИНСТИТУТА НОСКОВ В
ГЛ. АРХИТЕКТОР ПРОЕКТА СМИРНОВ Н

ПРОЕКТ УТВЕРЖДЕН
ГОСГРАЖДАНСТРОЕМ ПРИКАЗ № 126 ОТ 29 АПРЕЛЯ 1982 г.
РАБОЧАЯ ДОКУМЕНТАЦИЯ ВВЕДЕНА В ДЕЙСТВИЕ
ЦНИИЭП ТОРГОВО-БЫТОВЫХ ЗДАНИЙ И ТУРИСТСКИХ
КОМПЛЕКСОВ ПРИКАЗ № 70 ОТ 28.9 1984 г.

ПРИВЯЗАН

ИНВ №

Ал II

Т.п. 281-8-6.84

Обозначение	Наименование	стр.	Примечание
281-8-6.84-АС1.Ц1-0000ДО	Ведомость чертежей	2	
281-8-6.84-АС1.Ц1-01.00	Панель стеновая наружная		
	(2ПСД30.33.35-П-2а; 2ПСД30.33.40-П-2а)		
	~~Установка столярных изделий~~	3	
-02.00	Панель стеновая наружная		
	(3ПСД30.33.35-П-2а; 3ПСД30.33.40-П-2а)		
	~~Установка столярных изделий~~	4	
-03.00	Панель стеновая наружная		
	(6ПСД30.33.35-П-1а; 6ПСД30.33.40-П-1а)		
	~~Установка столярных изделий~~	5	
-04.00	Панель стеновая наружная		
	(6ПСД30.33.35-П-1б; 6ПСД30.33.40-П-1б)		
	~~Установка столярных изделий~~	6	
-05.00	Панель стеновая наружная		
	(6ПСД30.33.35-П-1в; 6ПСД30.33.40-П-1в)		
	~~Установка столярных изделий~~	7	

Обозначение	Наименование	стр.	Примечание
281-8-6.84-АС1.Ц1-06.00	Панель перекрытия		
	ПРБО 15-6АтУт-а	8	
-07.00	Изделие соединительное ИМС-1	9	
-08.00	Изделие соединительное ИМС-2	9	
-09.00	Изделие соединительное ИМС-3	10	
-10.00	Изделие соединительное ИМС-4	10	
-11.00	Изделие соединительное ИМС-5	11	
-12.00	Изделие соединительное ИМС-6	11	

Инв.№ подл. | Подпись и дата | Взам. инв.№

Инв.№

Привязан

281-8-6.84-АС1.Ц1-0000ДО

Рук. мастерской	Леонов	
Н. контр.	Бабушкина	
Гл. инж.	Шурмухина	
ГИП	Шурмухина	
Ст. инж.	Теплова	

Ведомость чертежей

Стадия	Лист	Листов
Р		

ЦНИИЭП торгово-бытовых зданий и туристских комплексов

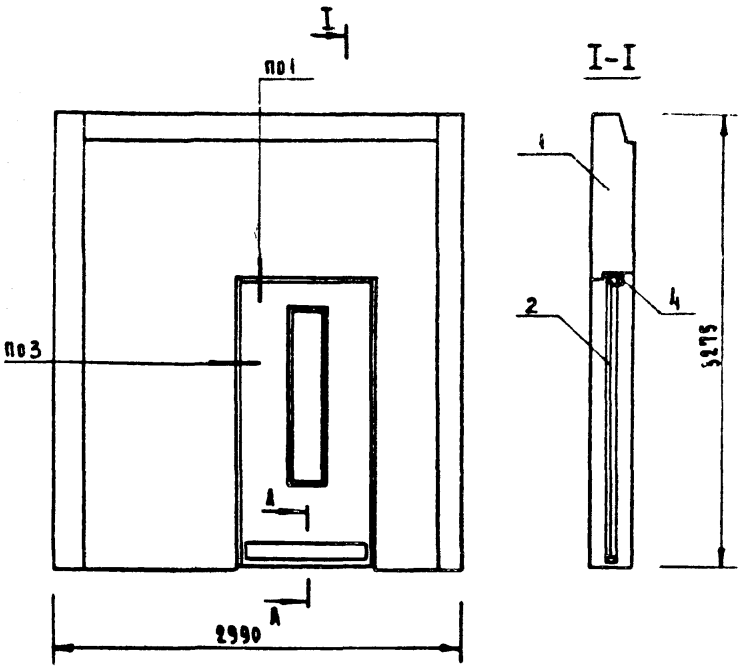

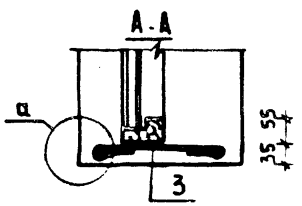

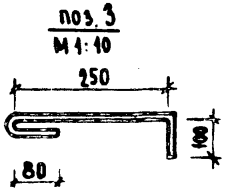

ПОЗ. 3 ПРИВАРИТЬ К ПРОДОЛЬНЫМ СТЕРЖНЯМ ПАНЕЛИ ДО УСТАНОВКИ СТОЛЯРНЫХ ИЗДЕЛИЙ

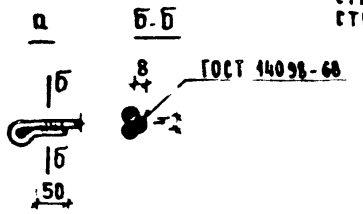

ФОРМАТ	ЗОНА	ПОЗ	ОБОЗНАЧЕНИЕ	НАИМЕНОВАНИЕ	КОЛ НА ИСП 281-8-6.84 АС1 И1 —	01	ПРИМЕЧАНИЕ
				ДОКУМЕНТАЦИЯ			
А3			1.090.1-1.2-1.0000 ПЗ	ПОЯСНИТЕЛЬНАЯ ЗАПИСКА			
А3			1.090.1-1.2-1.0000 У	УЗЛЫ			
				СБОРОЧНЫЕ ЕДИНИЦЫ			
		1	1.090.1-1.2-1.5000-02	2ПСД 30.33.3.5-П-2	1		
			-03	2ПСД 30.33.4.0-П-2		1	
		2	1.136.5-19.0200.003	БЛОК ДВЕРНОЙ ДН21-10ШР	1	1	
				ДЕТАЛИ			
		3	281-8-6.84-АС1.И1-01.01	ф10 АТ ГОСТ 5781-82 ℓ=450	4	4	0,28 кг
				МАТЕРИАЛЫ			
		4		НАЛИЧНИК 3 ГОСТ 8242-75	5.2	5.2	М

ОБОЗНАЧЕНИЕ	МАРКА	Масса
281-8-6.84-АС1.И1-01.00-	2ПСД 30.33.3.5-П-2а	2490
-01	2ПСД 30.33.4.0-П-2а	2870

Рук М7	ЛЕОНОВ	
Нормок	ТИМОФЕЕВ	
Гл инж М	ШУРМУХИНА	
ГИП	ШУРМУХИНА	
ГАП	СМИРНОВ	
Рук гр	КОШИНА	
ГАП	СМИРНОВ	

ПРИВЯЗАН

ИНВ №

281-8-6.84-АС1.И1-01.00

ПАНЕЛЬ СТЕНОВАЯ НАРУЖНАЯ (2ПСД 30.33.3.5-П-2а; 2ПСД 30.33.4.0-П-2а) УСТАНОВКА СТОЛЯРНЫХ ИЗДЕЛИЙ

СТАДИЯ	МАССА	МАСШТАБ
Р.	СМ. ТАБЛ.	-
ЛИСТ	ЛИСТОВ 1	

ЦНИИЭП торгово-бытовых зданий и туристских комплексов

Т.п. 281-8-6.84 Ал. II

ИНВ № ПОДЛ. | ПОДПИСЬ И ДАТА | ВЗАМ ИНВ №

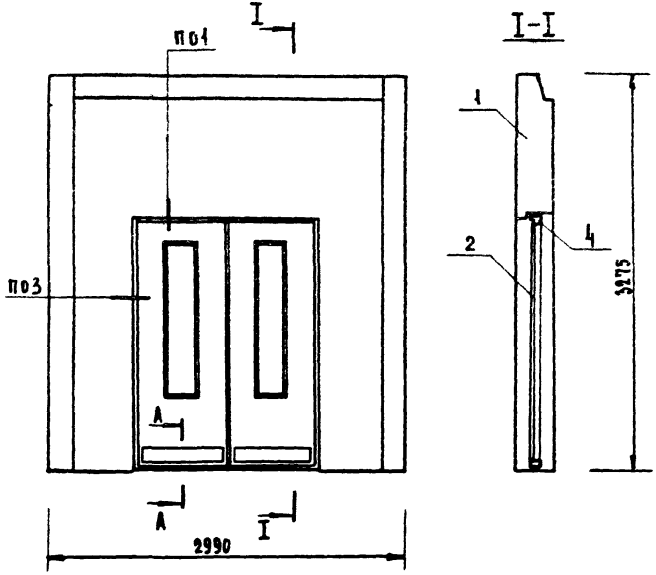

ФОРМАТ	ЗОНА	ПОЗ	ОБОЗНАЧЕНИЕ	НАИМЕНОВАНИЕ	КОЛ. НА МОН. 281-8-6.84 АС1		ПРИМЕЧАНИЕ
					–	01	
				ДОКУМЕНТАЦИЯ			
А3			1.090.1-1.2-1 00 00 ПЗ	ПОЯСНИТЕЛЬНАЯ ЗАПИСКА			
А3			1.090.1-1.2-1 00 00 У	УЗЛЫ			
				СБОРОЧНЫЕ ЕДИНИЦЫ			
		1	1.090.1-1.2-1. 5000-04	ЗПСД 30.33.3.5-П-2	1		
			-05	ЗПСД 30.33.4.0-П-2		1	
		2	1.136.5-19.08.00.002	БЛОК ДВЕРНОЙ ДН21-15 АЩР2	1	1	
				ДЕТАЛИ			
		3	281-8-6.84-АС1.И1-02.01	ф10АТ ГОСТ 5781-82 Р=450	4	4	0,28 кг
				МАТЕРИАЛЫ			
		4		НАЛИЧНИК 3 ГОСТ 8242-75	5,7	5,7	м

ОБОЗНАЧЕНИЕ	МАРКА	МАССА ЕД. КГ
281-8-6.84-АС1.И1-02.00-	ЗПСД 30.33.3.5-П-2а	2120
-01	ЗПСД 30.33.4.0-П-2а	2440

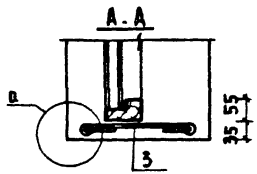

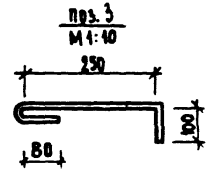

поз.3 приварить к продольным стержням панели до установки столярных изделий

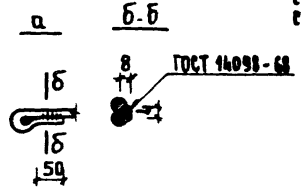

Рук.м7	Лернов	
Нормок	Тимофеев	
Гл.инж.м	Шурмухина	
ГИП	Шурмухина	
ГАП	Смирнов	
Рук.гр.	Новикина	
ГАП	Смирнов	

Привязан

Инв. №

281-8-6.84 АС1 И1-02 00

Панель стеновая наружная (3ПСД 30.33.3.5-П-2а, 3 ПСД 30.33.4.0-П-2а)
Установка столярных изделий

Стадия	Масса	Масштаб
Р	см. табл.	-
Лист	Листов	

ЦНИИЭП торгово-бытовых зданий и туристских комплексов

Инв. № подл. | Подпись и дата | Взам. инв. №

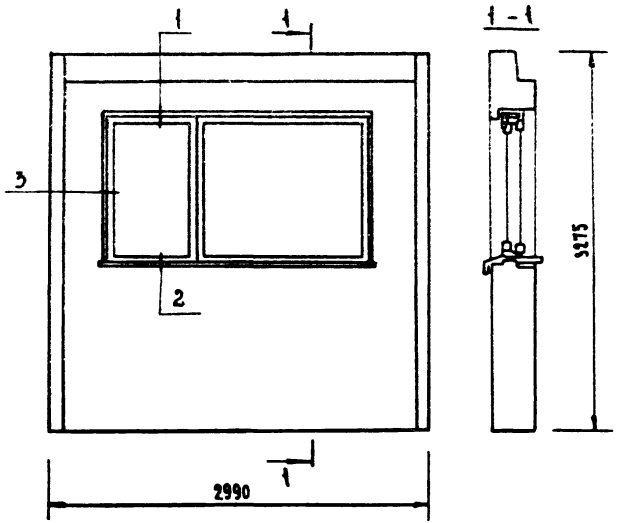

ФОРМАТ	ЗОНА	ПОЗ	ОБОЗНАЧЕНИЕ	НАИМЕНОВАНИЕ	КОЛ НА ИСПОЛНЕНИЕ 281-8-6.84-АС1.И1 —	01	02	03	ПРИМЕЧАН
				ДОКУМЕНТАЦИЯ					
А3			1.090.1-1 2-1 0000У	УЗЛЫ					
				СБОРОЧНЫЕ ЕДИНИЦЫ					
А3			1.090.1-1 2-1 1000-20	БПСО 30.33.3,5-П-1	1	1			
			-22	БПСО 30.33.4.0-П-1			1	1	
				БЛОК ОКОННЫЙ					
		1	1.236-6 В1-8000	ОР12-18В	1		1		
			ГОСТ 16289-80	ОРС12-18В				1	
				ДОСКА ПОДОКОННАЯ					
		2	1.136-2 1-В	ДО19-25	1	1	1	1	
		3		НАЛИЧНИК 3 ГОСТ 8242-75	4.2	4.2	4.2	4.2	м
		4	1.136.5-21.002	СЛИВ СЛ2	0.37	0.37	0.37	0.37	м²

ОБОЗНАЧЕНИЕ	МАРКА	МАССА ЕД. КГ
281-8-6.84-АС1.И1-03.00-	БПСО30.33.3,5-П-1а.Р	2490
-01	БПСО30.33.3,5-П-1а.Т	2490
-02	БПСО30.33.4.0-П-1а.Р	2870
-03	БПСО30.33.4,0-П-1а.Т	2870

ПРИВ. ЯЗАН

ИНВ. №

РУК. М.Т.	А.Е. ОНОВ	
Н. КОНТР.	ТИМОФЕЕВ	
ГЛ. ИНЖ. М.	ШУРМУХИНА	
ГИП	ШУРМУХИНА	
ГАП	СМИРНОВ	
РУК. ГР.	ИОШИНА	
ГАП	СМИРНОВ	

281-8-6.84-АС1-И1-03.00

ПАНЕЛЬ СТЕНОВАЯ НАРУЖНАЯ (БПСО30.33.3,5-П-1а.Р/Т, БПСО30.33.4,0-П-1а.Р/Т)

УСТАНОВКА СТОЛЯРНЫХ ИЗДЕЛИЙ

СТАДИЯ	МАССА	МАСШТАБ
Р	СМ. ТАБЛ.	—

АЦСТ АЦСТОВ 1

ЦНИИЭП ТОРГОВО-БЫТОВЫХ ЗДАНИЙ И ТУРИСТСКИХ КОМПЛЕКСОВ

Т.п. 281-8-6.84 Ал II

ИНВ. № ПОДЛ. | ПОДП. И ДАТА | ВЗАМ. ИНВ. №

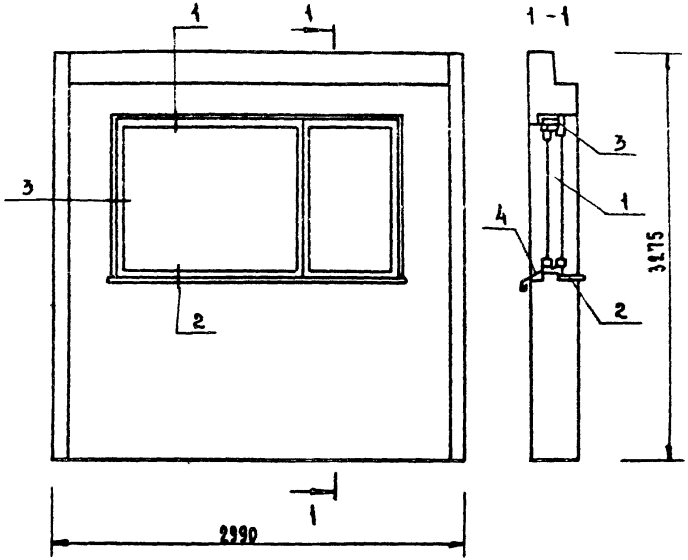

Формат	Зона	Поз.	Обозначение	Наименование	Код на исполнение 281-8-6.84-АС1.И1 —	01	02	03	Примечание
				Документация					
А3			1.090.1-1 2-1 ОООООУ	Узлы					
				Сборочные единицы					
А3		—	1.090.1-1 2-1 1000 -20	БПСО 30.33.3,5-П-1	1	1			
			-22	БПСО 30.33.4.0-П-1			1	1	
				Блок оконный					
		1	1.236-6 В1-8000	ОР12-18В	1		1		
			ГОСТ 16289-80	ОРС12-18В		1		1	
				Доска подоконная					
		2	1.136-2 А8	Д19-25	1	1	1	1	
		3		Наличник 3 ГОСТ 8242-75	4.2	4.2	4.2	4.2	м
		4	1.136.5-21.002	Слив С22	0.37	0.37	0.37	0.37	м²

Обозначение	Марка	Масса ед., кг
281-8-6.84-АС1.И1 - 04.00-	БПСО 30.33.3.5-П-16Р	2490
-01	БПСО 30.33.3.5-П-16Т	2490
-02	БПСО 30.33.4.0-П-16Р	2870
-03	БПСО 30.33.4.0-П-16Т	2870

Привязан

Инв. №

Рук. мт	Леонов	
Н. контр.	Тимофеев	
Гл. инж. пр.	Шурмухина	
ГИП	Шурмухина	
ГАП	Смирнов	
Рук. гр.	Цошина	
ГАП	Смирнов	

281-8-6.84-АС1 И1-04.00

Панель стеновая наружная (БПСО 30.33.3.5-П-16 Р/Т, БПСО 30.33.4.0-П-16 Р/Т)
Установка столярных изделий

Стадия	Масса	Масштаб
Р	См. табл.	—
Лист	Листов 1	

ЦНИИЭП торгово-бытовых зданий и туристских комплексов

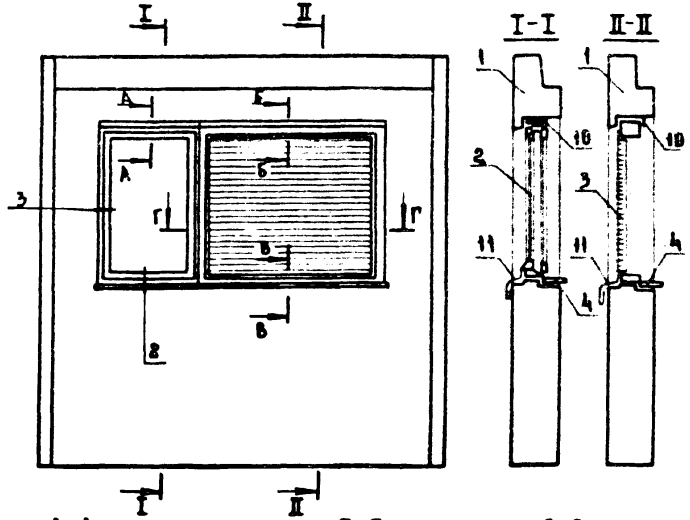

ОБОЗНАЧЕНИЕ	МАРКА
281-8-684АС1 ШІ-05.00	БПСО 30 33.3.5-П-18Р
-01	БПСО 30 33.3.5-П-18Т
-02	БПСО 30 33.4.0-П-18Р
-03	БПСО 30 33.4.0-П-18Т

СЕЧЕНИЯ СО ШТРИХАМИ ДАНЫ ДЛЯ УСТАНОВКИ СТВОРЧАТЫХ ИЗДЕЛИЙ СТРОЙНЫМ ОСТЕКЛЕНИЕМ

ФОРМАТ	ЗОНА	ПОЗ.	ОБОЗНАЧЕНИЕ	НАИМЕНОВАНИЕ	КОД НА ИСПОЛНЕНИЕ 281-8-684АС1-ШІ -	-01	-02	-03	ПРИМЕЧАН
				ДОКУМЕНТАЦИЯ					
А3			1.090 1-1 2-1-0000 ПЗ	ПОЯСНИТЕЛЬНАЯ ЗАПИСКА					
А3			1.090 1-1 2-1-0000 У	УЗЛЫ					
				СБОРОЧНЫЕ ЕДИНИЦЫ					
		1	1.090 1-1 2-1 1000-20	БПСО 30 33.3,5-П-1	1	1			
			-22	БПСО 30.33.4,0-П-1			1	1	
		2	1.136 5-16.42 01.00 000-02	БЛОК ОКОННЫЙ ОР12-7.5А	1		1		
			1.136.5-17.01 00 000-02	ОРС 12-7.5А		1		1	
		3	1 279 9-2	ВЕНТИЛЯЦИОННАЯ РЕШЕТКА ВХР-Б	1	1	1	1	
		4	1 136-2 А6	ДОСКА ПОДОКОННАЯ Д022-20	1	1	1	1	
				ДЕТАЛИ					
		5	281-8-6.84 - АС1.ШІ-05.01	БРУС 158×25 ГОСТ 2695-71Г=320	1		1		0.003 м³
				БРУС 148×25 ГОСТ 2695-71Г=320		1		1	0.003 м³
		6	-05.02	БРУС 115×158 ГОСТ 2695-71Г=1200	1		1		0.022 м³
				БРУС 115×148 ГОСТ 2695-71Г=1200		1		1	0.022 м³
		7	-05.03	БРУС 70×158 ГОСТ 2695-71Г=1200	1		1		0.013 м³
				БРУС 70×148 ГОСТ 2695-71Г=1200		1		1	0.012 м³
		8	-05.04	БРУС 80×158 ГОСТ 2695-71Г=1000	1		1		0.009 м³
				БРУС 60×148 ГОСТ 2695-71Г=1000		1		1	0.009 м³
		9	-05.05	БРУС 90×158 ГОСТ 2695-71Г=1000	1		1		0.014 м³
				БРУС 90×148 ГОСТ 2695-71Г=1000		1		1	0.013 м³
				МАТЕРИАЛЫ					
		10		НАЛИЧНИК 2 ГОСТ 8242-75	6.9	6.9	6.9	6.9	М
		11	1 136 5-21.002-01	САЦВСА 2	0.36	0.36	0.36	0.36	м²

Рук. м.г.	Аёмов	
Н.контр.	Тимофеев	
Гл. инж.	Шурмухин	
ГИП	Шурмухин	
ГАП	Смирнов	
Рук. гр.	Ишкина	
Провер.	Смирнов	

ПРИВЯЗАН

ИНВ.№

281-8-684-АС1 ШІ-05.00

ПАНЕЛЬ СТЕНОВАЯ НАРУЖНАЯ (БПСО 30 33.3.5-П-18 Р/Т, БПСО 30.33.4.0-П-18 Р/Т)

УСТАНОВКА СТВОРЧАТЫХ ИЗДЕЛИЙ

СТАДИЯ	МАССА	МАСШТАБ
Р	—	—
ЛИСТ	ЛИСТОВ 1	

ЦНИИЭП ТОРГОВО-БЫТОВЫХ ЗДАНИЙ ТУРИСТСКИХ КОМПЛЕКСОВ

Ал II

Т.п. 281-8-6.84

ИНВ.№ | ПОДПИСЬ И ДАТА | ВЗАМ ИНВ.№

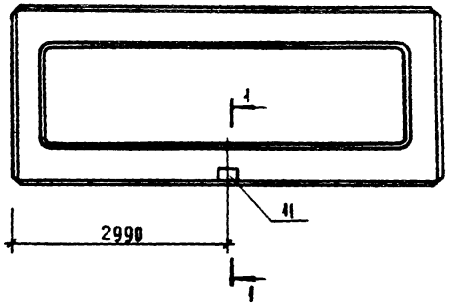

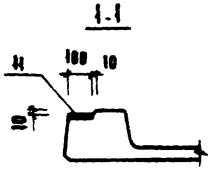

ФОРМАТ	ЗОНА	ПОЗ	ОБОЗНАЧЕНИЕ	НАИМЕНОВАНИЕ	КОЛ	ПРИМЕЧАНИЕ
				ДОКУМЕНТАЦИЯ		
А3			1.090.1-1 5-1 0000ПЗ	Пояснительная записка		
				СБОРОЧНЫЕ ЕДИНИЦЫ		
А4			1.090.1-1 5-1 5000	ПР60.15-6АтVт	1	
А4		11	1.090.1-1 5-1 0080	Изделие закладное МН6	1	

Ведомость расхода стали, кг

Марка элемента	Изделие закладное				Всего
	Арматура класса AI ГОСТ 5781-82		Сталь полосовая ГОСТ 103-76 Вст3кп2		
	⌀12	Итого	-6×100	Итого	
ПР60.15-6АтVт-Q	0.89	0.89	0.57	0.57	1.46

Рук. маст	Агонов	
Н. контр.	Бабушкина	
Гл. инж. м	Шурмухина	
Гип	Шурмухина	
Ст. инж.	Теплова	

Привязан

Инв. №

281-8-6.84-АС1.И1-06 00

Панель перекрытия ПР60.15-6АтVт Q

Стадия	Масса	Масштаб
Р	2595	
Лист	Листов	

ЦНИИЭП торгово-бытовых зданий и туристских комплексов

Инв. № подл. | Подпись и дата | Взам. инв. №

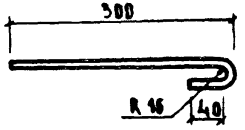

Длина развертки L = 380

Привязан

Инв. №

Взам. инв. № | Подпись и дата | Инв. № подл.

Т. п. 281-8-6.84 Ал. II

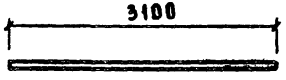

ПРИВЯЗАН

ИНВ №

			281-8-6.84-АС1.И1-09.00		
РУК МАСТ	ЛЕОНОВ		Изделие соединительное ИМС-3	СТАДИЯ	МАССА	МАСШТАБ
Н КОНТР	БАБУШКИНА			Р	2.95	
ГА ИНЖ	ШУРМУХИНА			ЛИСТ	ЛИСТОВ
ГИП	ШУРМУХИНА		Ф12АТ ГОСТ 5781-82	ЦНИИЭП торгово-бытовых зданий и туристских комплексов	
СТ ИНЖ	ТЕПЛОВА				

ИНВ № ПОДЛ | ПОДПИСЬ И ДАТА | ВЗАМ ИНВ №

СОГЛАСОВАНО:

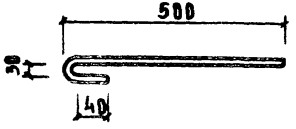

Длина развертки L = 580

ПРИВЯЗАН

ИНВ №

			281-8-6.84-АС1.И1-10.00		
РУК МАСТ	ЛЕОНОВ		Изделие соединительное ИМС-4	СТАДИЯ	МАССА	МАСШТАБ
Н КОНТР	БАБУШКИНА			Р	0.52	
ГА ИНЖ	ШУРМУХИНА			ЛИСТ	ЛИСТОВ
ГИП	ШУРМУХИНА		Ф12АТ ГОСТ 5781-82	ЦНИИЭП торгово-бытовых зданий и туристских комплексов	
СТ ИНЖ	ТЕПЛОВА				

ИНВ № ПОДЛ | ПОДПИСЬ И ДАТА | ВЗАМ ИНВ №

Т.п. 281-8-6.84 Ал.II

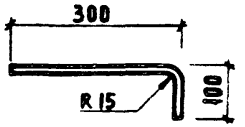

Длина развертки L=450

ПРИВЯЗАН

ИНВ. №

Рук.маст	Леонов		
Н.контр	Бабушкина		
Гл.инж.м	Шурмухина		
ГИП	Шурмухина		
Ст.инж	Теплова		

281-8-6.84-АС1 И1-11.00

Изделие соединительное ИМС-5

Стадия	Масса	Масштаб
Р	04	
Лист	Листов	

Ф12АТ ГОСТ 5781-82

ЦНИИЭП торгово-бытовых зданий и туристских комплексов

ИНВ. № ПОДЛ. | ПОДПИСЬ И ДАТА | ВЗАМ. ИНВ. №

СОГЛАСОВАНО

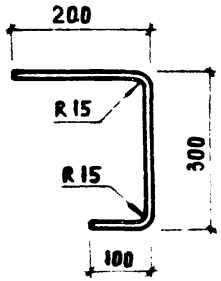

Длина развертки L=650

ПРИВЯЗАН

ИНВ. №

Рук.маст	Леонов		
Н.контр	Бабушкина		
Гл.инж.м	Шурмухина		
ГИП	Шурмухина		
Ст.инж	Теплова		

281-8-6.84-АС1 И1-12.00

Изделие соединительное ИМС-6

Стадия	Масса	Масштаб
Р	058	
Лист	Листов	

Ф12АТ ГОСТ 5781-82

ЦНИИЭП торгово-бытовых зданий и туристских комплексов

ИНВ. № ПОДЛ. | ПОДПИСЬ И ДАТА | ВЗАМ. ИНВ. №

Т.п. 281-8-6.84 Ал.II

Обозначение	Наименование	стр.	Приме-чание
281-8-6.84-АС1.ИЗ-00.00ДО	Ведомость чертежей	12	
-01.00	Патрубок Пт-1	12	
-02.00	Анкер А-1	13	
-03.00	Анкер Ан-1	13	
-04.00	Рама металлическая МР1, МР2	14	

Инв. № подл. | Подпись и дата | Взам. инв. №

Привязан

Инв. №

281-8-6.84-АС1.ИЗ-00.00ДО

Рук. маст.	Леонов		
Н. контр.	Бабушкина		
Гл. инж. м.	Шурмухина		
ГИП	Шурмухина		
Ст. инж.	Теплова		

Ведомость чертежей

Стадия	Лист	Листов
Р		

ЦНИИЭП торговых, бытовых зданий и туристских комплексов

Согласовано

Поз. 2

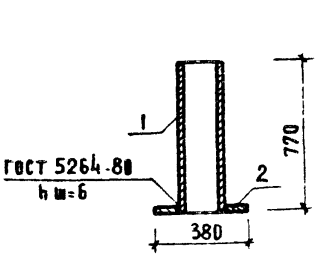

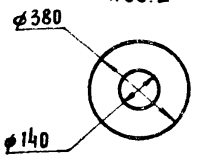

Формат	Зона	Поз.	Обозначение	Наименование	Кол.	Приме-чание
				Детали		
				Труба 133х4 ГОСТ 8732-70		
Б4		1	281-8-6.84-АС1.ИЗ-01.01	Р=770	1	9.5 кг
				Полоса Б-6х380 ГОСТ 103-76 / Ст3кп2 ГОСТ 535-79		
Б4		2	-01.02	Р=380	1	6.8 кг

Привязан

Инв. №

281-8-6.84-АС1.ИЗ-01.00

Рук. маст.	Леонов		
Н. контр.	Бабушкина		
Гл. инж. м.	Шурмухина		
ГИП	Шурмухина		
Ст. инж.	Теплова		

Патрубок Пт-1

Стадия	Масса	Масштаб
Р	16.3	
Лист	Листов 1	

ЦНИИЭП торговых, бытовых зданий и туристских комплексов

Т.п. 281-8-684 Ал.II

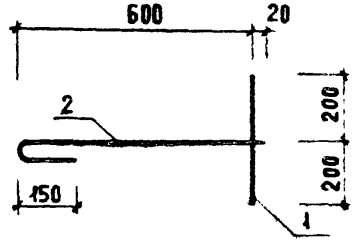

Формат	Зона	Поз.	Обозначение	Наименование	Кол	Примечание
				Детали		
				Ст отд ГОСТ 5781 82		
Б4		1	281-8-6.84-АС1 И2-02.01	ф10АI; ℓ=400	1	0,25кг
Б4		2	-02.02	ф10АI; ℓ=800	1	0,5кг

Привязан

Инв. №

281-8-6.84-АС1 И2-02.00			
Анкер А1	Стадия	Масса	Масштаб
	Р	0,75	
	Лист	Листов 1	
Рук.маст. Леонов; Н.контр. Бабушкина; Гл.инж.пр. Шурмухина; ГИП Шурмухина; Ст.инж. Теплова	ЦНИИЭП торгово-бытовых зданий и туристских комплексов		

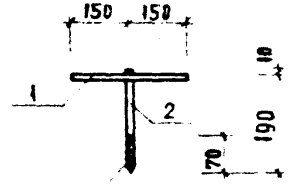

Формат	Зона	Поз.	Обозначение	Наименование	Кол	Примечание
				Детали		
				Ст отд ГОСТ 5781 82		
Б4		1	281-8-6.84-АС1 И2-03.01	ф10АI; ℓ=300	1	0,19кг
Б4		2	-03.02	ф10АI; ℓ=200	1	0,12кг

Привязан

Инв. №

281-8-6.84-АС1 И2-03.00			
Анкер АН-1	Стадия	Масса	Масштаб
	Р	0,31	
	Лист	Листов 1	
Рук.маст. Леонов; Н.контр. Бабушкина; Гл.инж.пр. Шурмухина; ГИП Шурмухина; Ст.инж. Теплова	ЦНИИЭП торгово-бытовых зданий и туристских комплексов		

Согласовано

Инв. № подл. | Подпись и дата | Взам. инв. №

Т.п. 281-8-6.84 АЛ.II

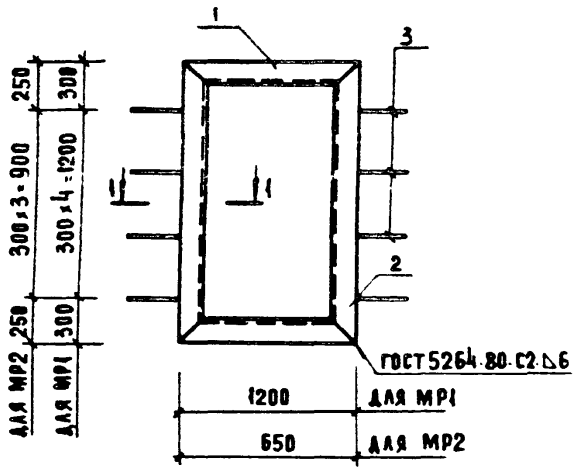

ФОРМАТ	ЗОНА	ПОЗ	ОБОЗНАЧЕНИЕ	НАИМЕНОВАНИЕ	КОЛ НА ИСП 281-8-6.84-АС1.И2 —	-01	ПРИМЕЧАНИЕ
				ДЕТАЛИ			
				Уголок Б-50×5 ГОСТ 8509-72* / В Ст3кп2 ГОСТ 535-79			
Б4		1	281-8-6.84-АС1.И2-04.01	ℓ=1200	2		4.52 кг
			-04.02	ℓ=650		2	2.45 кг
Б4		2	-04.03	ℓ=1800	2		6.8 кг
			-04.04	ℓ=1400		2	5.3 кг
				СТ. ОТД ГОСТ 5781-82			
Б4		3	-04.05	ф 8АТ, ℓ=250	10	8	0.1 кг

1 1



а-а

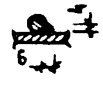

1 СВАРКУ ВЕСТИ ЭЛЕКТРОДАМИ ТИПА 342
2 РАМЫ ОГРУНТОВАТЬ ГРУНТОВКОЙ ПФ-020 ГОСТ 18185-79

ОБОЗНАЧЕНИЕ	МАРКА	МАССА
281-8-6.84-АС1.И2-04.00-	МР1	23.6 кг
-01	МР2	16.4 кг

ПРИВЯЗАН

ИНВ №

РУК МАСТ	ЛЕОНОВ	
Н КОНТР	БАБУШКИНА	
ГЛ ИНЖ М	ШУРМУХИНА	
ГИП	ШУРМУХИНА	
СТ ИНЖ	ТЕПЛОВА	

281-8-6.84-АС1 И2-04 00

РАМА МЕТАЛЛИЧЕСКАЯ МР1, МР2

СТАДИЯ	МАССА	МАСШТАБ
Р	СМ. ТАБЛ.	

ЛИСТ | ЛИСТОВ 1

ЦНИИЭП ТОРГОВО-БЫТОВЫХ ЗДАНИЙ И ТУРИСТСКИХ КОМПЛЕКСОВ

ИНВ № ПОДЛ | ПОДПИСЬ И ДАТА | ВЗАМ. ИНВ №

gost.e-ecolog.ru