ТИПОВЫЕ КОНСТРУКЦИИ, ИЗДЕЛИЯ И УЗЛЫ
ЗДАНИЙ И СООРУЖЕНИЙ

СЕРИЯ 2.436-13

УЗЛЫ ОКОН СО СТАЛЬНЫМИ ПЕРЕПЛЕТАМИ ПО СЕРИИ 1.436.2-17

ВЫПУСК 2

УЗЛЫ КРЕПЛЕНИЯ МЕХАНИЗМОВ ОТКРЫВАНИЯ ФРАМУГ
РАБОЧИЕ ЧЕРТЕЖИ

17662-02
ЦЕНА 0-91

gost.e-ecolog.ru

ЦЕНТРАЛЬНЫЙ ИНСТИТУТ ТИПОВОГО ПРОЕКТИРОВАНИЯ
ГОССТРОЯ СССР

Москва, А-445, Смольная ул., 22

Сдано в печать 12 1982 года

Заказ № 5732 Тираж 2550 экз.

ТИПОВЫЕ КОНСТРУКЦИИ, ИЗДЕЛИЯ И УЗЛЫ
ЗДАНИЙ И СООРУЖЕНИЙ

СЕРИЯ 2.436-13

УЗЛЫ ОКОН СО СТАЛЬНЫМИ ПЕРЕПЛЕТАМИ ПО СЕРИИ 1.436.2-17

ВЫПУСК 2

УЗЛЫ КРЕПЛЕНИЯ МЕХАНИЗМОВ ОТКРЫВАНИЯ ФРАМУГ
РАБОЧИЕ ЧЕРТЕЖИ

РАЗРАБОТАНЫ
ГПИ ПРОМСТРОЙПРОЕКТ

ГЛАВНЫЙ ИНЖЕНЕР
ИНСТИТУТА КОРОЛЕВ В.И.

ГЛАВНЫЙ КОНСТРУКТОР
ИНСТИТУТА БЕЗРУКОВ В.М.

ГЛАВНЫЙ ИНЖЕНЕР
ПРОЕКТА НИКИТИН Г.М.

ПРОЕКТНЫМ ИНСТИТУТОМ
ГИПРОСПЕЦЛЕГКОНСТРУКЦИЯ

ЗАМ ДИРЕКТОРА
ИНСТИТУТА МАРШЕВ Ю.А.

ГЛАВНЫЙ КОНСТРУКТОР
ПРОЕКТА ЛЕБЕДЕВ В.Г.

УТВЕРЖДЕНЫ и введены
в действие с 1 июля 1982г.
ПОСТАНОВЛЕНИЕМ ГОССТРОЯ СССР
от 11 марта 1982г. № 45

Содержание

Обозначение	Наименование	Стр.
	Титульный лист	1
	Содержание альбома	2÷3
2.436-13.2.00 ПЗ	Пояснительная записка	4÷5
2.436-13.2.01	Схемы расположения узлов	6÷13
	крепления механизмов	
	винторычажных типа А	
2.436-13.2.02	Узлы 1,2	14
2.436-13.2.03	Узлы 3,4	15
2.436-13.2.04	Узел 5	16
2.436-13.2.05	Узел 6	17÷19
2.436-13.2.06	Узел 7	22÷24
2.436-13.2.07	Узлы 8,9,10	25
2.436-13.2.08	Узел 11	26÷27
2.436-13.2.09	Схема расположения механиз-	28÷29
	мов открывания типа Б на	
	окнах с одинарными перепл-	
	лётами	
2.436-13.2.10	Схема расположения механиз-	30-31
	мов открывания типа Б на окнах	
	с раздельными переплетами	

Обозначение	Наименование	Стр.
2.436-13.2 11	Узел 12	32÷33
2.436-13.2 12	Узел 13	34÷35
2.436-13.2 13	Узел 14	36
2.436-13.2 14	Узел 15	37
2.436-13.2 15	Схема расположения	38
	узлов крепления рычаж-	
	ного механизма типа А	
2.436-13.2 16	Узлы 16, 17	39÷40
2.436-13.2 17	Схема расположения	41
	узлов крепления рычаж-	
	ных механизмов типа Б	
2.436-13.2 18	Узел 18	42
2.436-13.2 19	Узел 19	43
2.436-13.2 20	Узел 20	44
2.436-13.2 21	Узел 21	45÷46

В настоящем выпуске разработаны узлы крепления механизмов открывания фрамуг типов А и Б

1. Монтаж винторычажных механизмов должен производиться после окончания основных отделочных работ.

2. Приварка деталей к элементам конструкций окон не разрешается.

3. Последовательность монтажа винторычажного механизма типа А.

3.1. Закрепить кронштейн к раме окна.

3.2. Установить вал, рычаги крепления фрамуг и тяги, не соединяя их с валом окончательно.

3.3. Закрепить к стене кронштейны для крепления механизма, а к этоим кронштейнам прикрепить кронштейны тяги с винтом и маховика с гайкой

3.4. Собрать тягу, установить её в кронштейн и соединить с рычагами тяги, установленном на валу.

3.5. Вращая маховик, обеспечить установочный размер рычага, соединённого с тягой, и соединить вал и рычаг пальцами, просверлив под них отверстия.

3.6. Соединить фрамуги с рычагами, закрепленными на валу.

3.7. Прижать притворы фрамуг к притворам рамы и в таком положении соединить вал с рычагами фрамуг пальцами, просверлив под них отверстия.

4. Последовательность монтажа винторычажного механизма типа Б.

4.1. На переплёт по узлу 12 установить редуктор, выдержав проектные размеры Платик под кронштейн редуктора должен быть приварен заранее на заводе-изготовителе переплётов.

4.2 На раму фрамуги по узлу 13 установить кронштейн, выдержав указанные на чертеже размеры Платик под кронштейн должен быть приварен заранее на заводе-изготовителе переплетов.

4.3 По узлу 13 просверлить отверстия, нарезать резьбу и закрепить кронштейны опор

				2.436-13.2 ОО ПЗ			
ГИП	Лебедев	[signature]	13.11.80	Пояснительная записка	Стадия	Лист	Листов
ГИП	Никитин	[signature]	13.11.80		Р	1	2
Нач. отд.	Жуков	[signature]	13.11.80		Госстрой СССР ПРОМСТРОЙПРОЕКТ		
Нач. отд.	Людковский	[signature]	13.11.80				

Инв. № подл. | Подпись и дата | Взам. инв. №

4.4. Установить в рабочее положение горизонтальные валы, соединив их коническими штифтами.

4.5. По узлу 14 в переплёте, находящимся в нижнем ярусе, установить кронштейн. При установке кронштейна на ж/б панель в панели просверлить отверстия ф 10 мм, запрессовать деревянные пробки и закрепить кронштейн шурупами.

4.6. Присоединить муфту, вертикальные валы и ручку, закрепив их коническими штифтами.

4.7 Для одинарных переплётов движением рукоятки против часовой стрелки поставить гайку в верхнее положение (вращать до возможного предела, не прикладывая значительных усилий). Затем сделать 4-5 оборота по часовой стрелке. Для раздельных переплётов операция делается в обратной последовательности.

4.8. Соединить рычаг с кронштейном фрамуги и с рычагом горизонтального вала. Обеспечить плотное закрывание фрамуги, после чего закрепить рычаг с горизонтальным валом коническим штифтом.

5. До установки механизмов открывания все трущиеся поверхности должны быть покрыты тонким слоем смазки УС по ГОСТ 1033-73

6. Все резьбовые соединения предохронять от самоотвинчивания

7. Винторычажные механизмы должны плавно, без рывков и перекосов открывать и закрывать фрамуги, надёжно фиксировать их в открытом положении и обеспечивать плотный притвор по всему контуру прилегания.

8 При установке рычажных и винторычажных механизмов на стройке их монтаж должен производиться в соответствии с паспортом на механизмы.

9. Монтаж рычажных механизмов типа А и Б производить по схемам 2.436-13.2 15 и 2.436-13.2 17.

Схема 1

Узлы крепления винторычажных механизмов типа „А" на окнах с одинарными переплетами

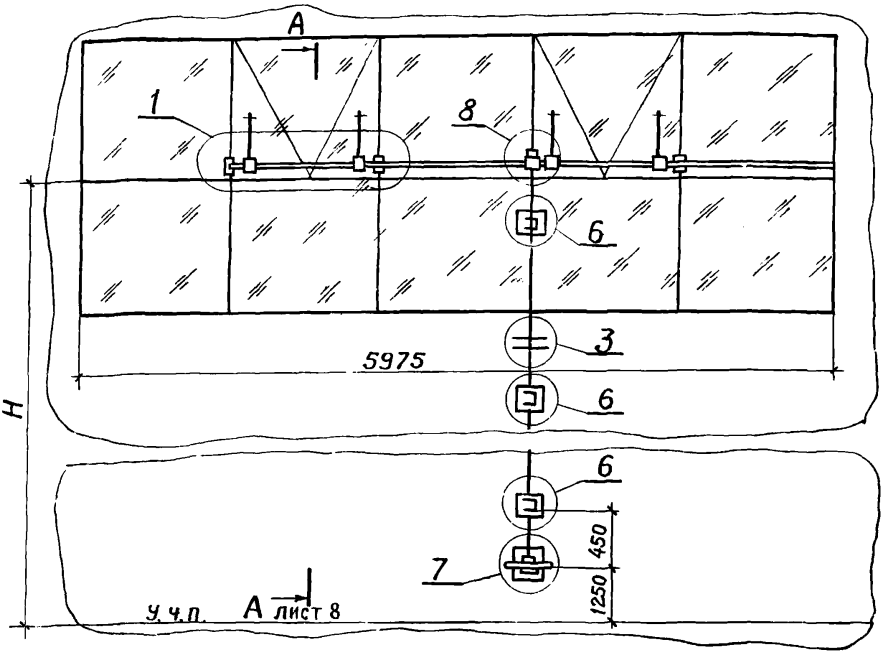

Схема 1

Вариант крепления маховика

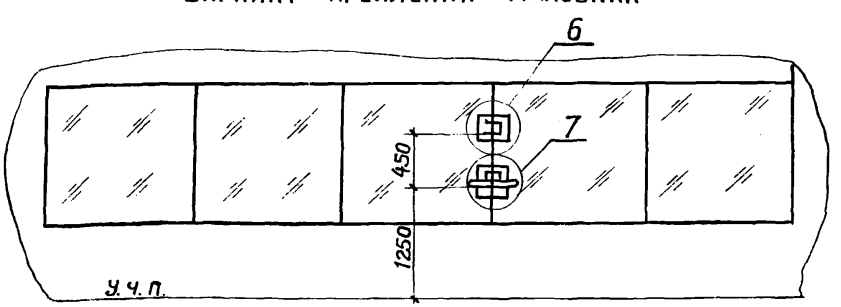

Инв. № подл. | Подпись и дата | Взам. инв. №

Разраб.	Иванова		3.11.83
Пров.	Захарова		3.11.83
Рук. пр.	Лебедев		3.11.83
Н контр.	Захарова		3.11.83
Утв.	Лебедев		3.11.83

2 436-13 2 01

Схемы расположения узлов крепления механизмов винто-рычажных типа „А"

Стадия	Лист	Листов
Р	1	8

Минмонтажспецстрой СССР Гипроспецлегконструкция

Схема 2

Узлы крепления винторычажных механизмов типа „А" на окнах с одинарными переплетами

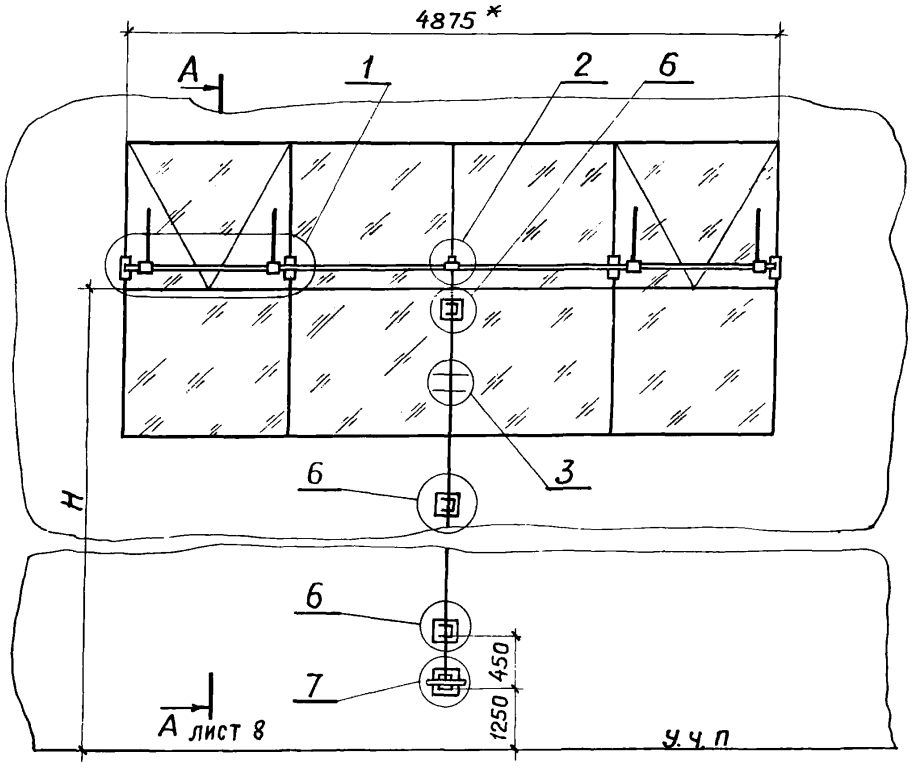

Схема 2

Вариант крепления маховика

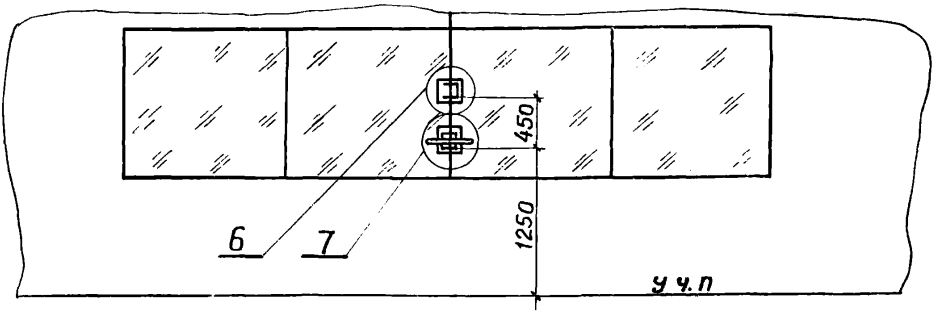

Схема 3
Узлы крепления винторычажных механизмов типа "А" на окнах с одинарными переплетами

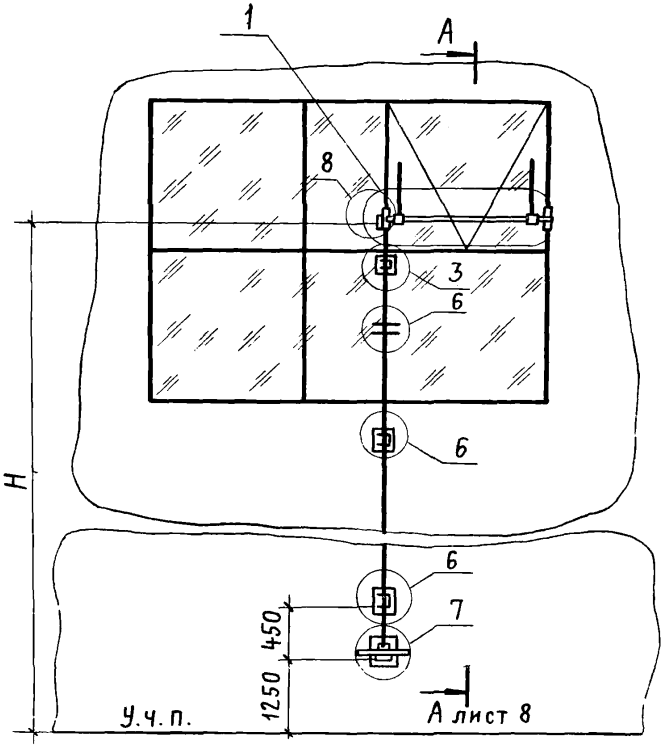

Схема 3
Вариант крепления маховика

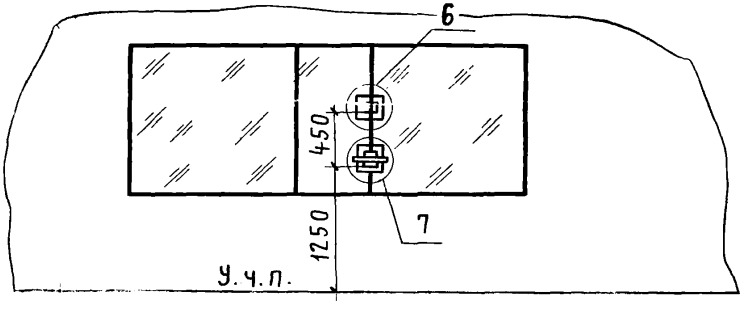

Схема 4

Узлы крепления винторычажных механизмов типа „А" на окнах с раздельными переплетами

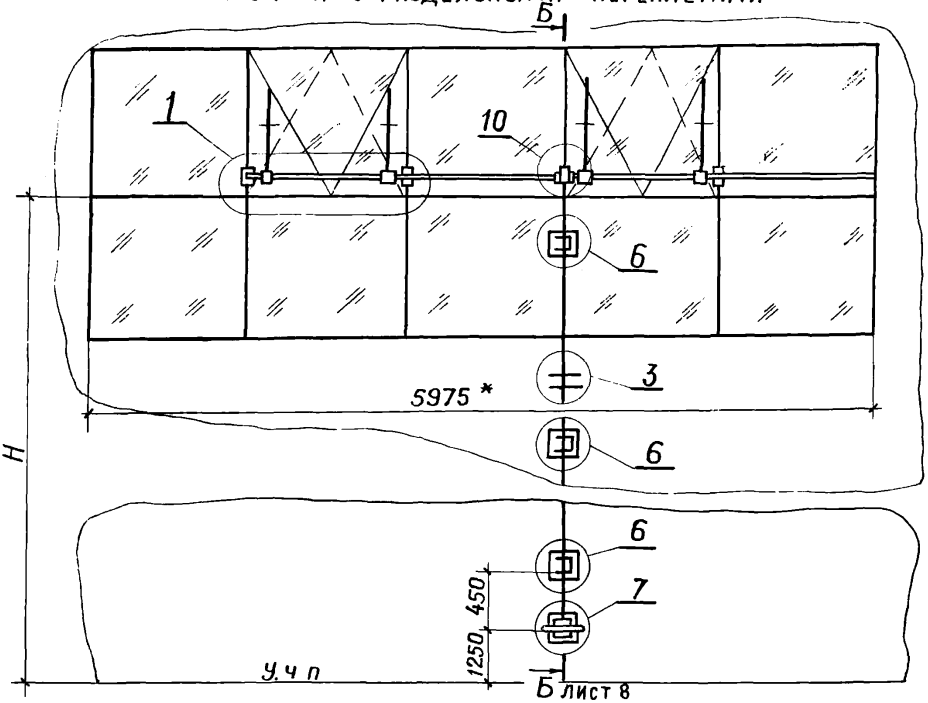

Схема 4

Вариант крепления маховика

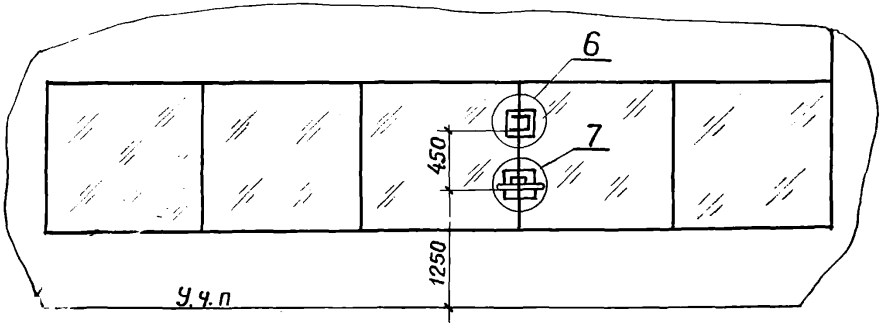

Инв. № подл. | Подпись и дата | Взам. инв. №

Схема 5

Узлы крепления винторычажных механизмов типа „А" на окнах с раздельными переплетами

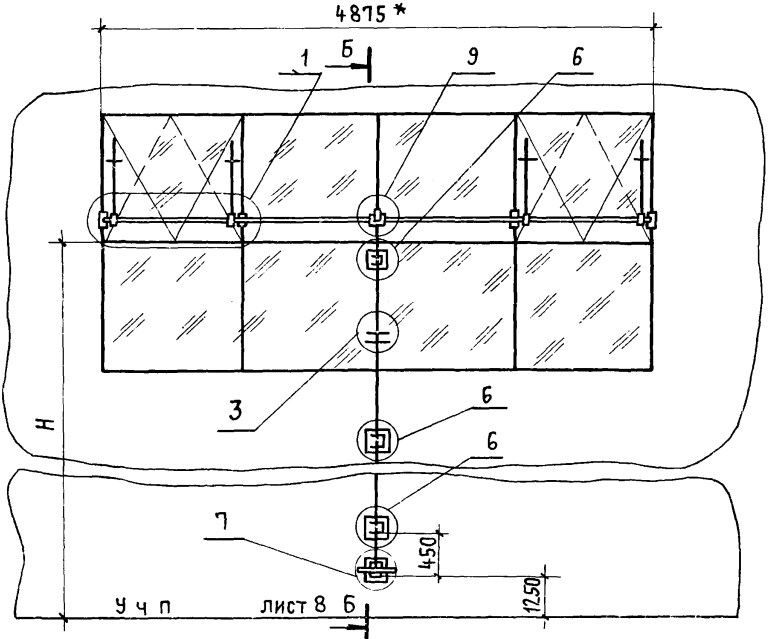

Схема 6

Вариант крепления маховика

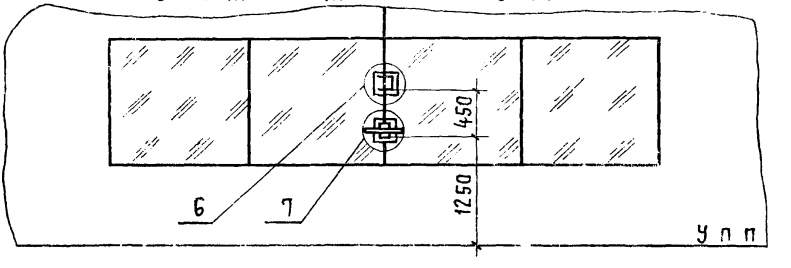

СХЕМА 6

УЗЛЫ КРЕПЛЕНИЯ ВИНТОРЫЧАЖНЫХ МЕХАНИЗМОВ ТИПА „А" НА ОКНАХ С РАЗДЕЛЬНЫМИ ПЕРЕПЛЕТАМИ

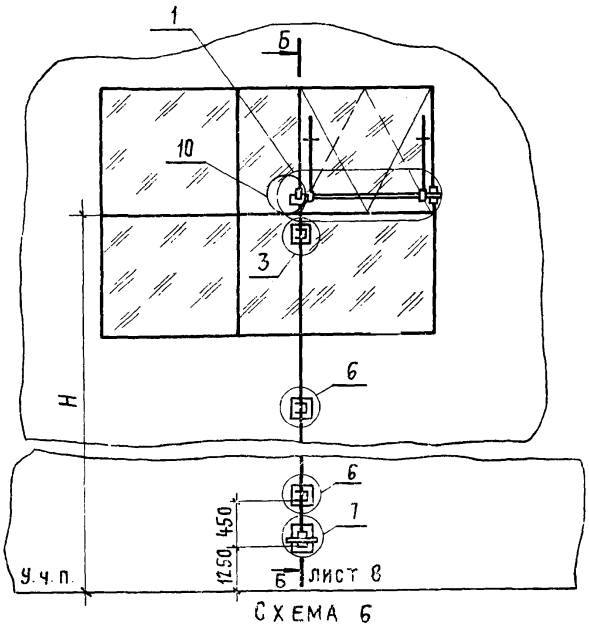

СХЕМА 6

ВАРИАНТ КРЕПЛЕНИЯ МАХОВИКА

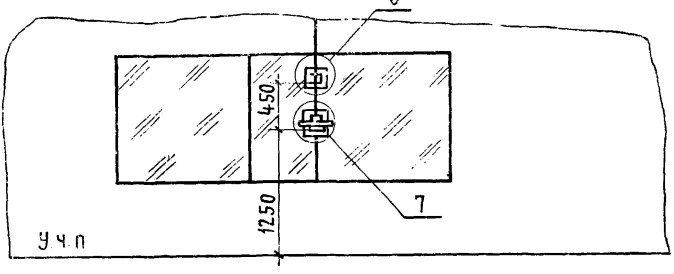

Инв.№ подл. | Подпись и дата | Взам.инв.№

Схема 7

Узлы крепления винторычажных механизмов типа „А" на окнах с раздельными переплетами

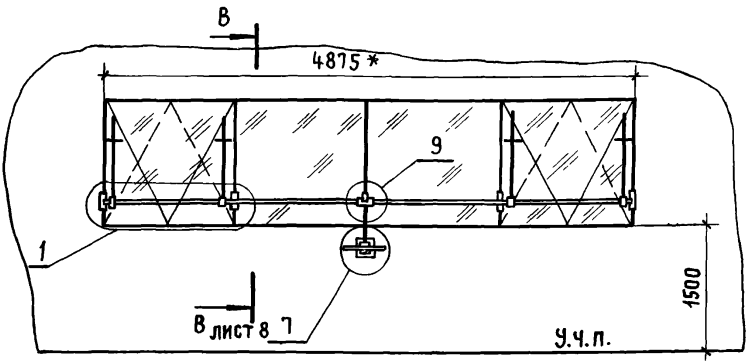

Схема 8

Узлы крепления винторычажных механизмов типа „А" на окнах с раздельными переплетами

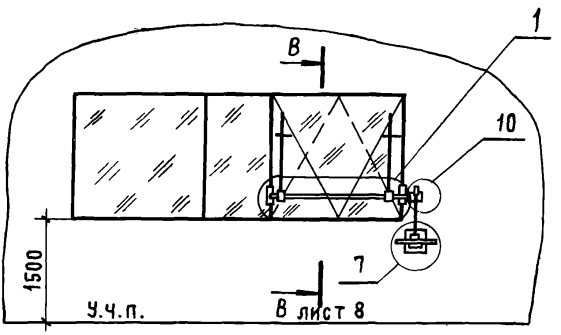

А-А

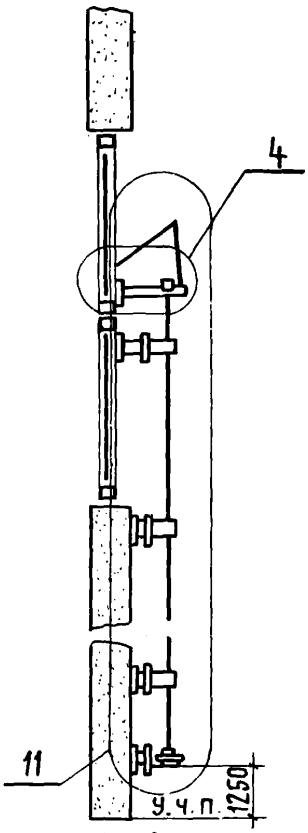

А-А

Б-Б

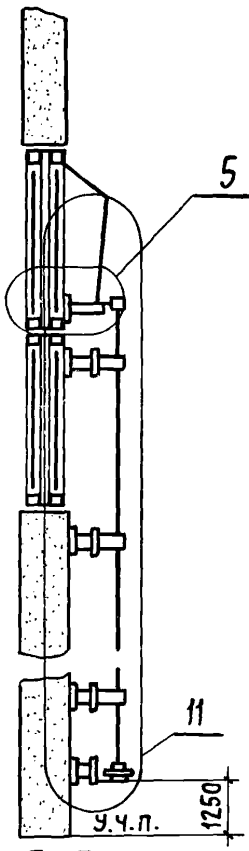

Б-Б

В-В

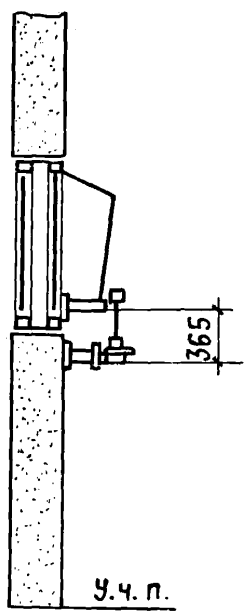

ВАРИАНТ КРЕПЛЕНИЯ МАХОВИКА

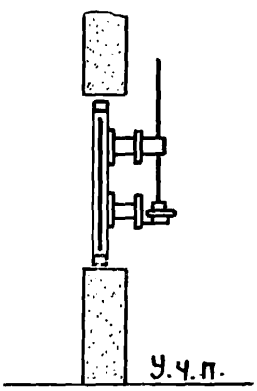

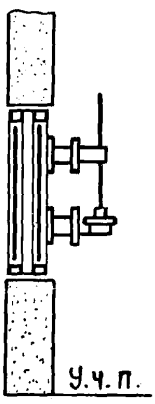

1

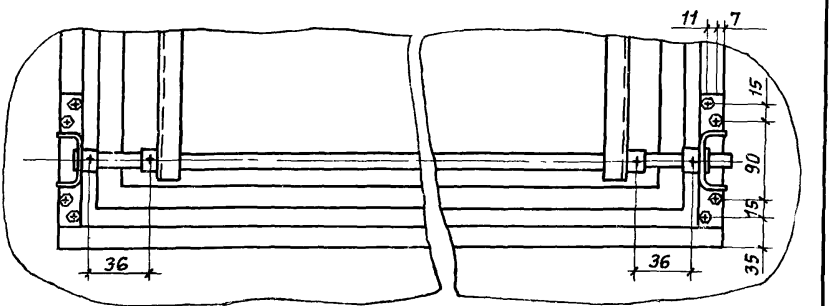

2

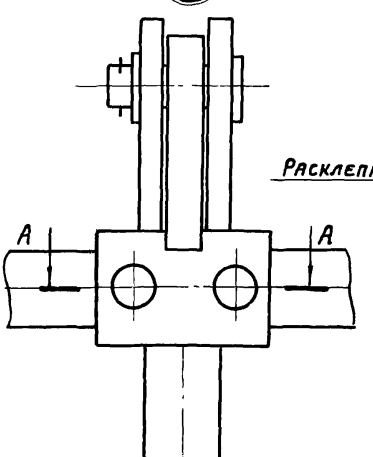

А-А
м 1:1

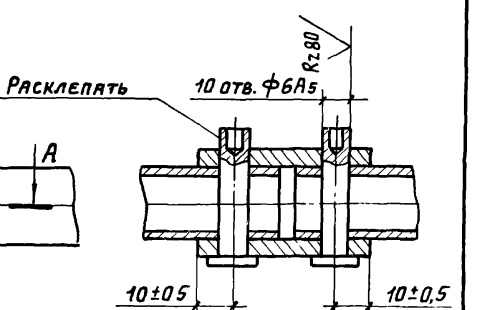

Разраб.	Иванова		13.11.80
Пров.	Захарова		13.11.80
Рук. пр.	Лебедев		13.11.80
Н. контр.	Захарова		13.11.80
Утв.	Лебедев		13.11.80

2.436-13 2 02

Узлы 1,2

Стадия	Лист	Листов
Р		1

Минмонтажспецстрой СССР
Гипроспецлегконструкция

17662-02 15

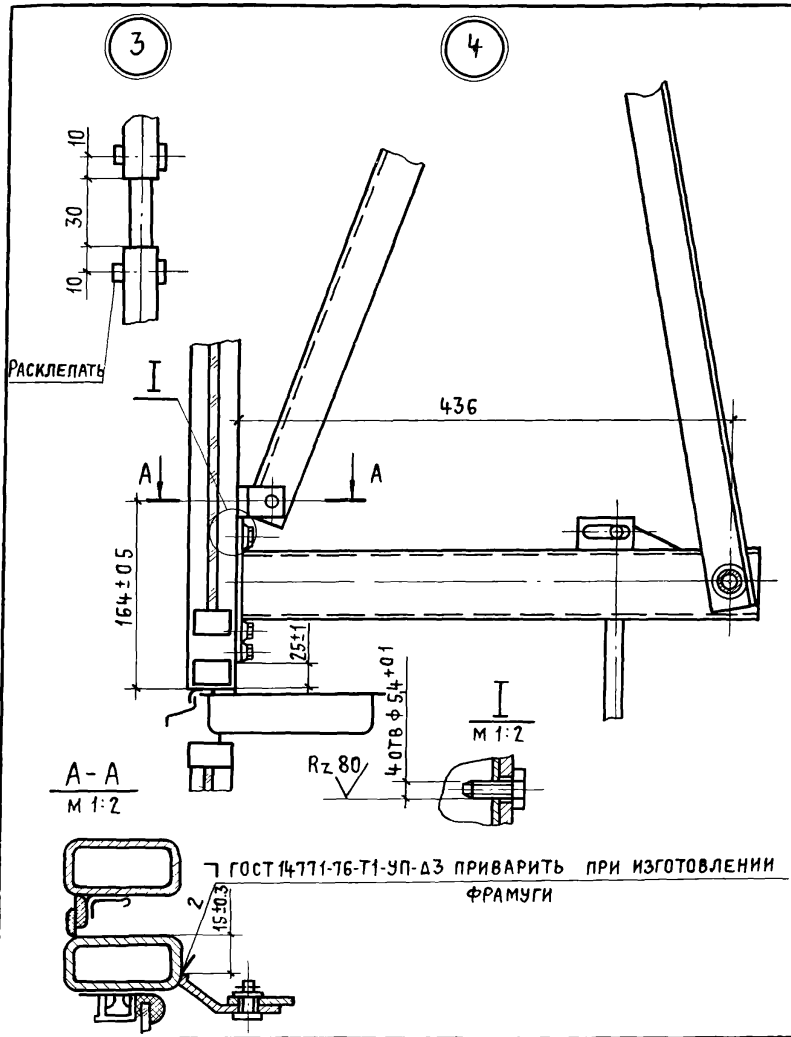

				2.436-13.2 03		
Разраб.	Иванова		13.11.80	Узлы 3,4	Стадия	Лист	Листов
Пров.	Захарова		13.11.80		Р		1
Рук. пр.	Лебедев		13.11.80		Минмонтажспецстрой СССР Гипроспецлегконструкция		
Н. контр.	Захарова		13.11.80				
Утв.	Лебедев		13.11.80				

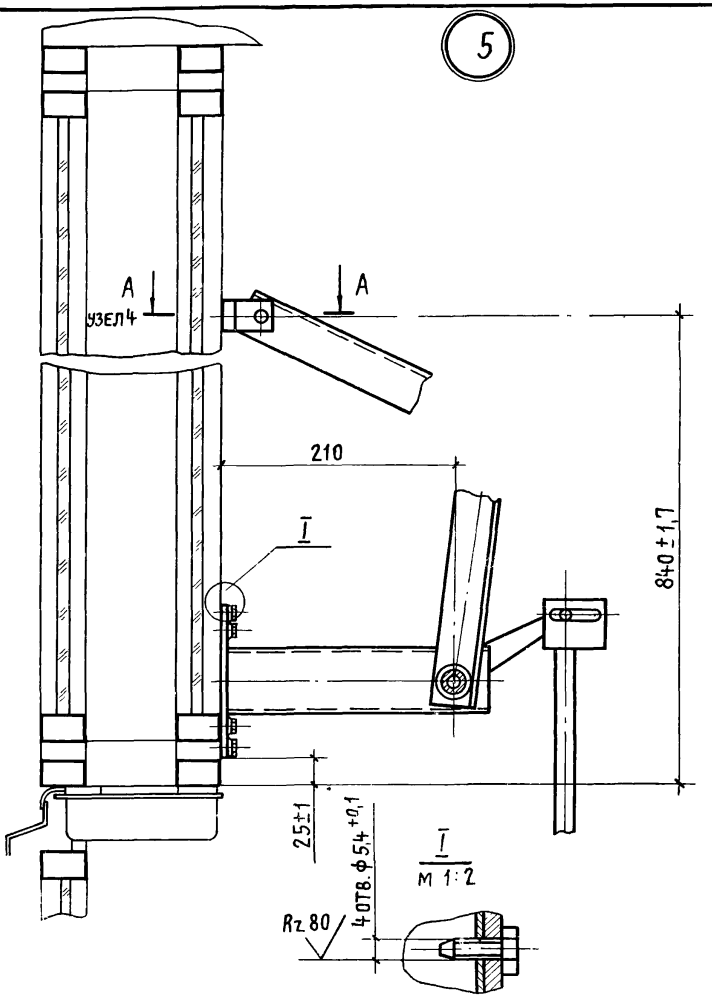

			2.436-13.2 04
Разраб.	Иванова		13.11.80
Пров.	Захарова		13.11.80
Рук.пр	Лебедев		13.11.80
Н.контр.	Захарова		13.11.80
Утв.	Лебедев		13.11.80

Узел 5

Стадия	Лист	Листов
Р		1

Минмонтажспецстрой СССР
Гипроспецлегконструкция

Инв.№подл. | Подпись и дата | Взам.инв.№

17668-02 17

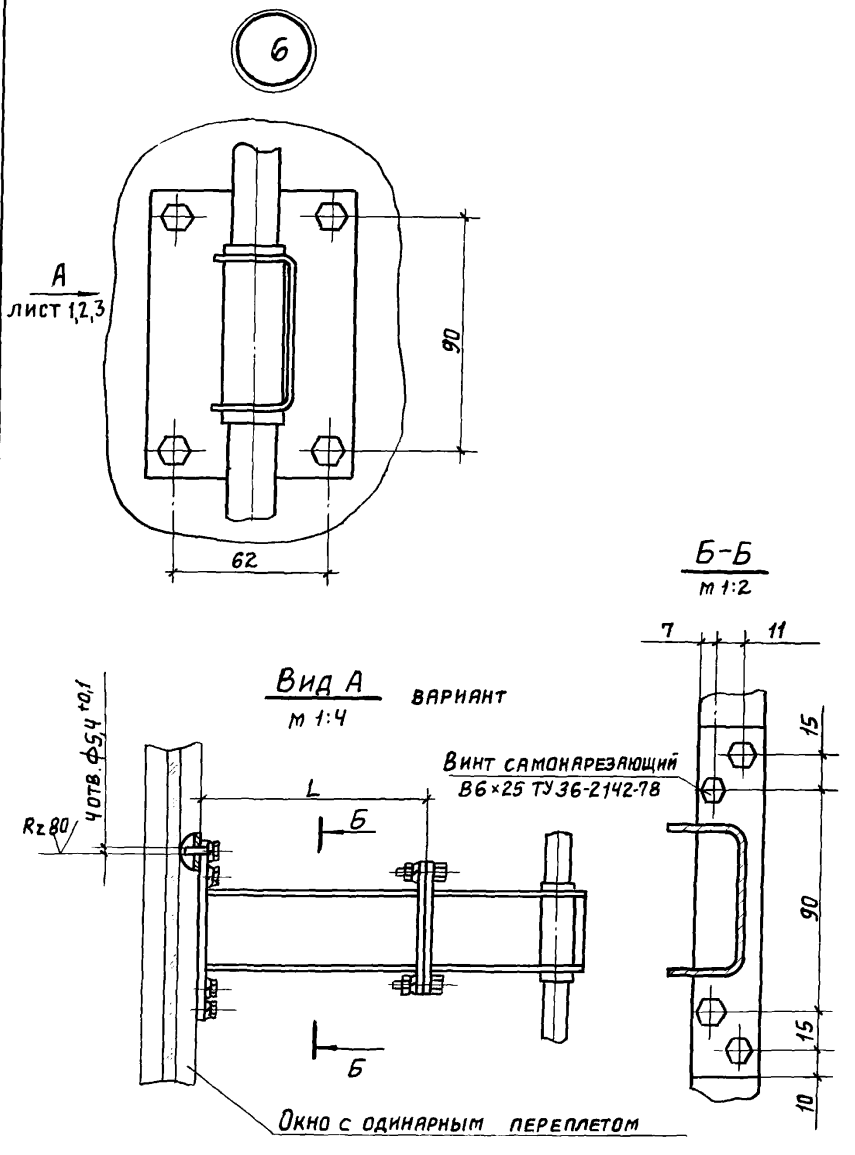

Разраб.	Иванова		13.11.78
Пров.	Захарова		13.11.78
Рук. пр.	Лебедев		13.11.78
Н. контр.	Захарова		15.11.78
Утв	Лебедев		13.11.78

2.436-13.2 05

Узел 6

Стадия	Лист	Листов
Р	1	5

Минтонтажспецстрой СССР
Гипроспецлегконструкция

Вид А
м 1:4
вариант

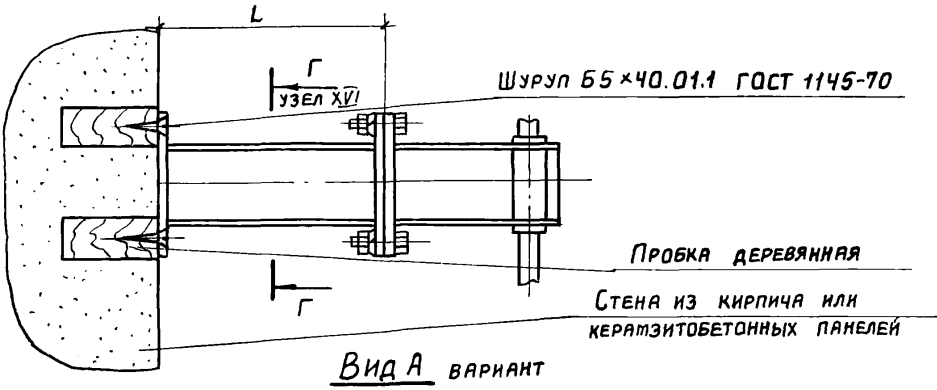

Вид А
м 1:4
вариант

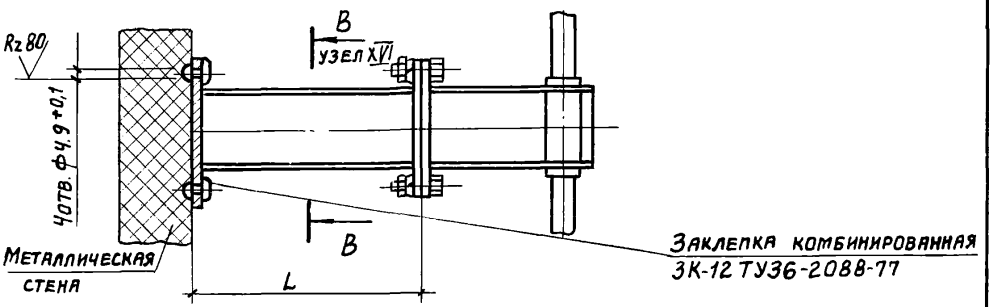

Вид А
м 1:4
вариант

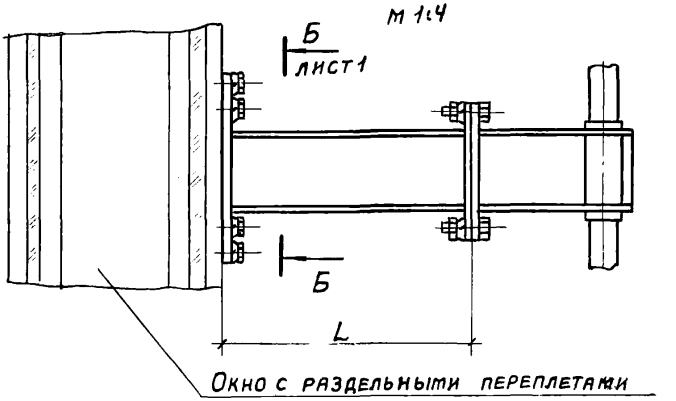

Вид А
м 1:4

вариант

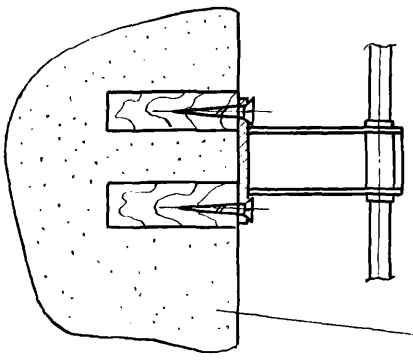

Стена из кирпича или керамзитобетонных панелей

Вид А
м 1:4

вариант

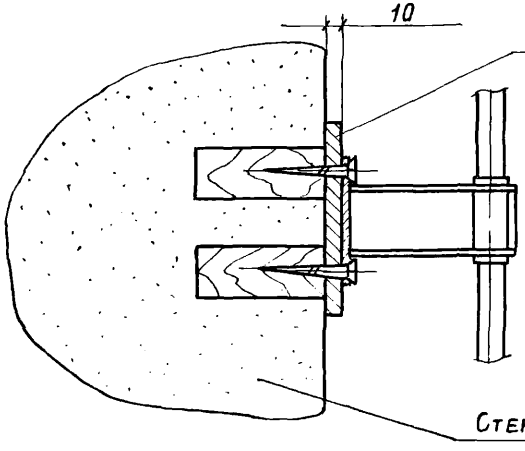

Стена из кирпича или керамзитобетонных панелей

Таблица 1

Тип стены или окна	Толщина стены или окна мм	Толщина рамы окна мм	L мм	Марка кронштейна
Окно с одинарными переплетами			230	К1
Окно с раздельными переплетами			210	К2
Металлическая стена	50	40	220	К8
	60		210	К7
	70		200	К6
	80		190	К5
	90		180	К4
	100		170	К3
	50	50	230	К9
	60		220	К8
	70		210	К7
	80		200	К6
	90		190	К5
	100		180	К4

Продолжение табл. 1

Тип стены или окна	Толщина стены или окна мм	Толщина рамы окна мм	L мм	Марка кронштейна
Стена из кирпича или керамзитобетонных панелей	200	40	100	К15
	240		60	К11
	250		50	К10
	300		—	—
	200	50	110	К14
	240		70	К12
	250		60	К11
	300	50	прокладка	К18
	200	160	200	К17
	240		160	К16
	250		150	К15
	300		100	К13

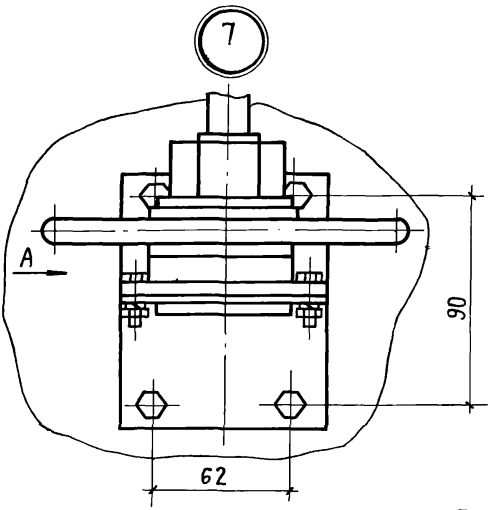

ВИД А
М 1:4

ВАРИАНТ

Г - Г

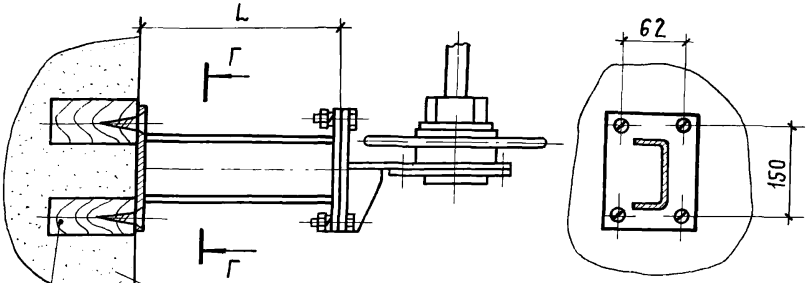

Стена из кирпича или керамзитобетонных панелей

Пробка деревянная

Таблицу 1 смотри черт. 2.436-13.2 05 лист 4,5

Разраб.	Иванова		13.11.80
Пров.	Захарова		13.11.80
Рук. пр.	Лебедев		13.11.80
Н. контр.	Захарова		13.11.80
Утв.	Лебедев		13.11.80

2 436-13.2 06

Узел 7

Стадия	Лист	Листов
	1	3

Минмонтажспецстрой СССР
Гипроспецлегконструкция

Инв. № подл. | Подпись и дата | Взам. инв. №

17662-02 23

Вид А
м 1:4
Вариант

Окно с одинарными переплетами

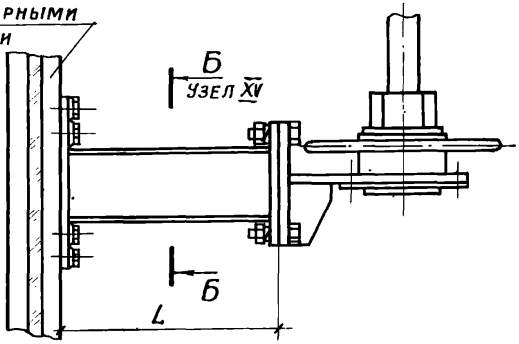

Вид А
м 1:4
Вариант

Окно с раздельными переплетами

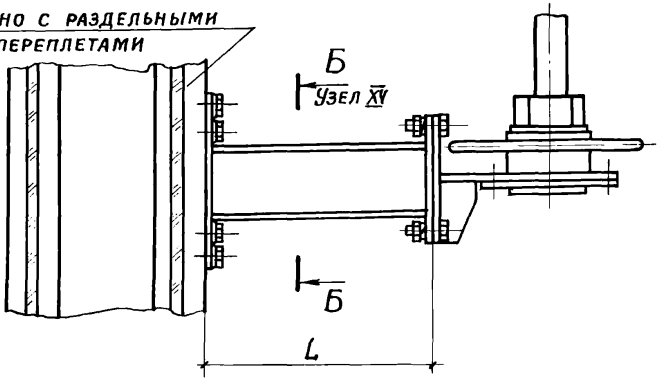

Вид А
м 1:4
Вариант

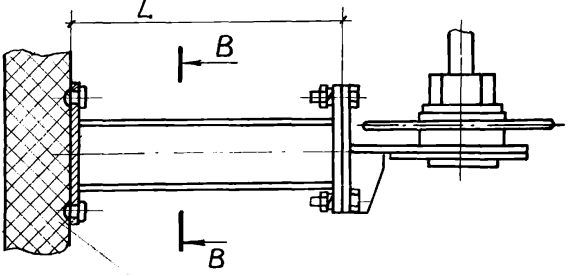

В-В
м 1:4

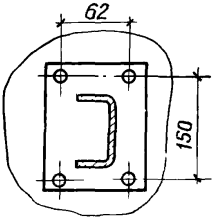

Металлическая стена

Вид А
м 1:4

вариант для окон с одинарными переплетами, толщина рамы 40мм

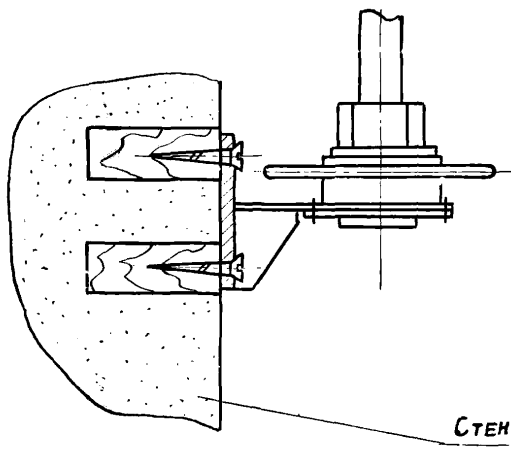

Стена из кирпича или керамзитобетонных панелей

Вид А
м 1:4

вариант для окон с одинарными переплетами, толщина рамы 50мм.

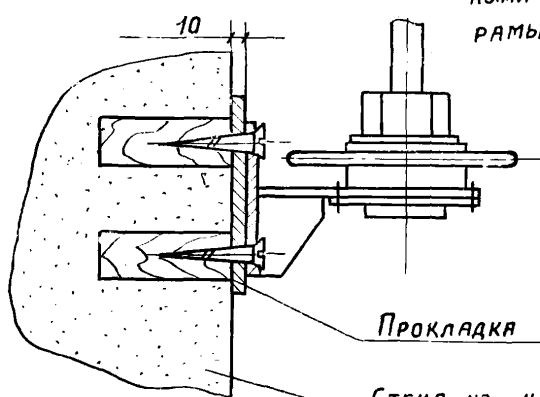

Прокладка

Стена из кирпича или керамзитобетонных панелей

8

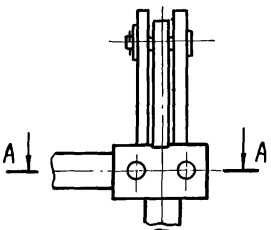

А-А
М 1:2

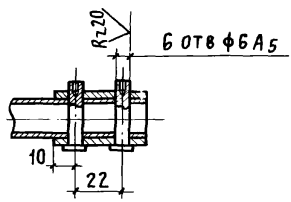

9

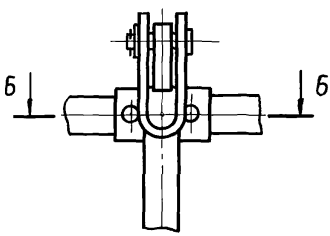

Б-Б
М 1:2

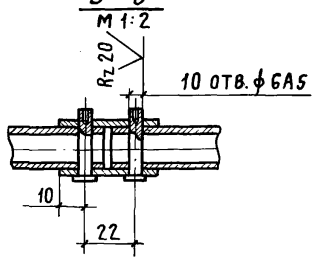

10

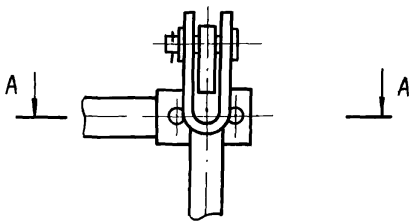

Разраб.	Иванова		13.11.80
Пров.	Захарова		13.11.80
Рук. пр.	Лебедев		13.11.80
Н. контр.	Захарова		13.11.80
Утв	Лебедев		13.11.80

2.436-13.2 07

Узлы 8,9,10

Стадия	Лист	Листов
Р		1

Минмонтажспецстрой СССР
Гипроспецлегконструкция

11

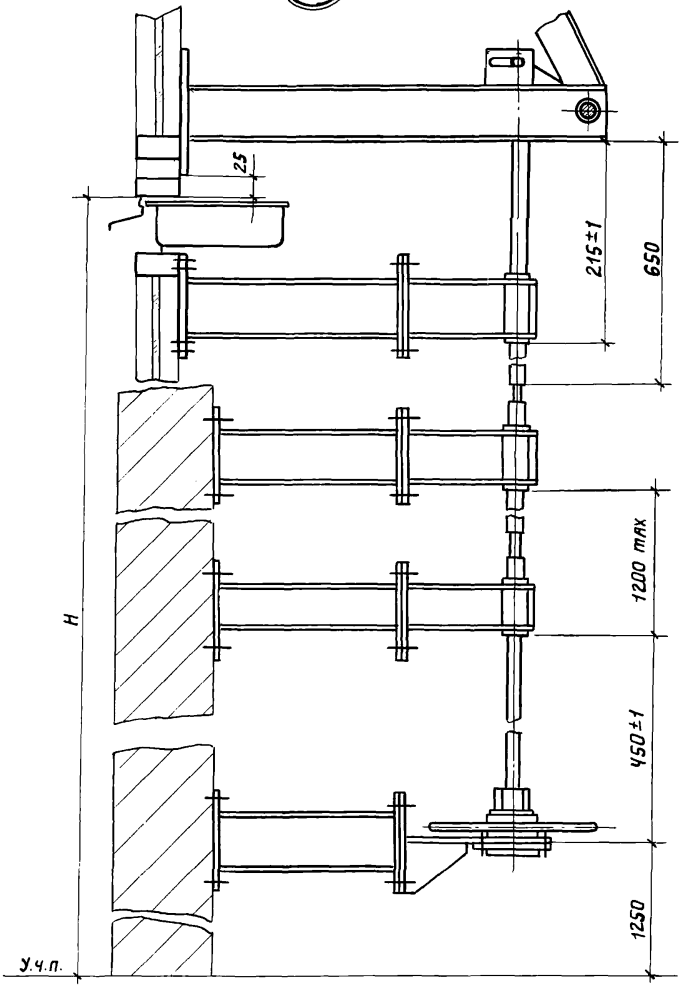

2.436-13.2 08

Разраб.	Иванова		13.11.86
Пров.	Захарова		13.11.86
Рук. пр.	Лебедев		13.11.86
Н. контр.	Захарова		13.11.86
Утв.	Лебедев		13.11.86

Узел 11

Стадия	Лист	Листов
Р	1	2

Минмонтажспецстрой СССР
Гипроспецлегконструкция

Высота установки окна, мм H	Кол. фрамуг	Кол. кронштейнов	Марка механизма
2400	2	2	МВР2.0.24.60А / МВР2,0,24,48А
3000	2	2	МВР2,0,30.60А / МВР2,0,30,48А
3600	2	2	МВР2.0.36.60А / МВР2.0.36,48А
4200	2	3	МВР2,0,42,60А / МВР2.042.48А
4800	2	3	МВР2.0.48.60А / МВР2.0.48.48А
5400	2	4	МВР2.0.54.60А / МВР2.0.54.48А
6000	2	4	МВР2.0.60.60А / МВР 2.0.60.48А
2400	1	2	МВР1.0.24А
3000	1	2	МВР1.0.30А
3600	1	2	МВР1.0.36А
4200	1	3	МВР1.0.42А
4800	1	3	МВР1.0.48А
5400	1	4	МВР1.0.54А
6000	1	4	МВР1.0.60А
1500	2	—	МВР2.Р.15.60А / МВР2.Р15.48А
2400	2	2	МВР2.Р.24.60А / МВР2.Р.24.48А
3000	2	2	МВР2.Р.30.60А / МВР2.Р.30.48А
3600	2	2	МВР2.Р.36.60А / МВР2.Р.36.48А

Высота установки окна, мм	Кол. фрамуг	Кол. кронштейнов.	Марка механизма
4200	2	3	МВР2.Р.42.60А / МВР2.Р.42.48А
4800	2	3	МВР2.Р.48.60А / МВР2.Р.48.48А
5400	2	4	МВР2.Р.54.60А / МВР2.Р.54.48А
6000	2	4	МВР2.Р.60.60А / МВР2.Р.60.48А
1500	1	—	МВР1.Р.15А
2400	1	2	МВР1.Р.24.А
3000	1	2	МВР1.Р.30А
3600	1	2	МВР1.Р.36А
4200	1	3	МВР1.Р.42А
4800	1	3	МВР1.Р.48А
5400	1	4	МВР1.Р.54А
6000	1	4	МВР1.Р.60А

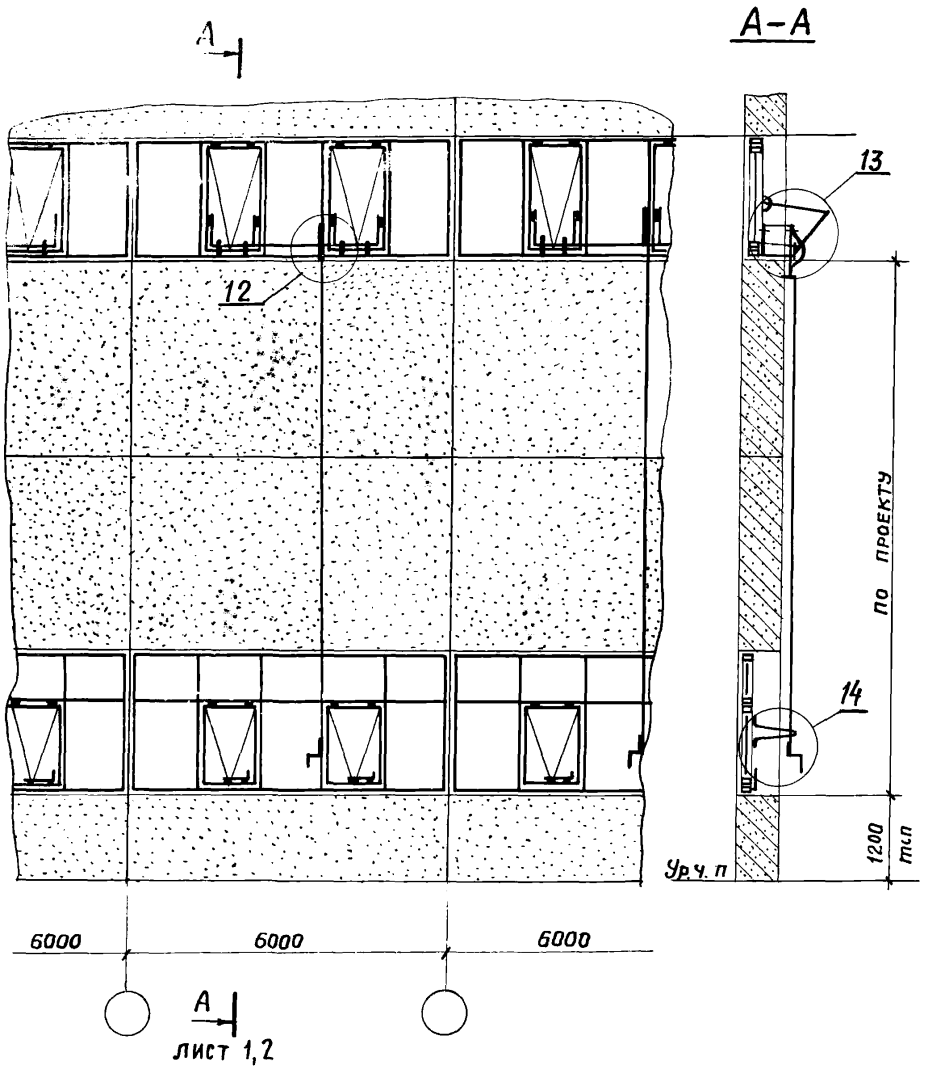

Взам. инв. №

Подпись и дата

Инв. № подл.

Н. контр.	Маркина		4.08.82
Исполн.	Никитина		8.08.82
Провер.	Никитин		5.08.82
ГИП	Никитин		6.08.82
Нач. отд.	Людковский		8.08.82

2.436-13.2 09

Схема расположения механизмов открывания типа Б на окнах с одинарными переплетами

Стадия	Лист	Листов
Р	1	2

Госстрой СССР
ПРОМСТРОЙПРОЕКТ
Москва

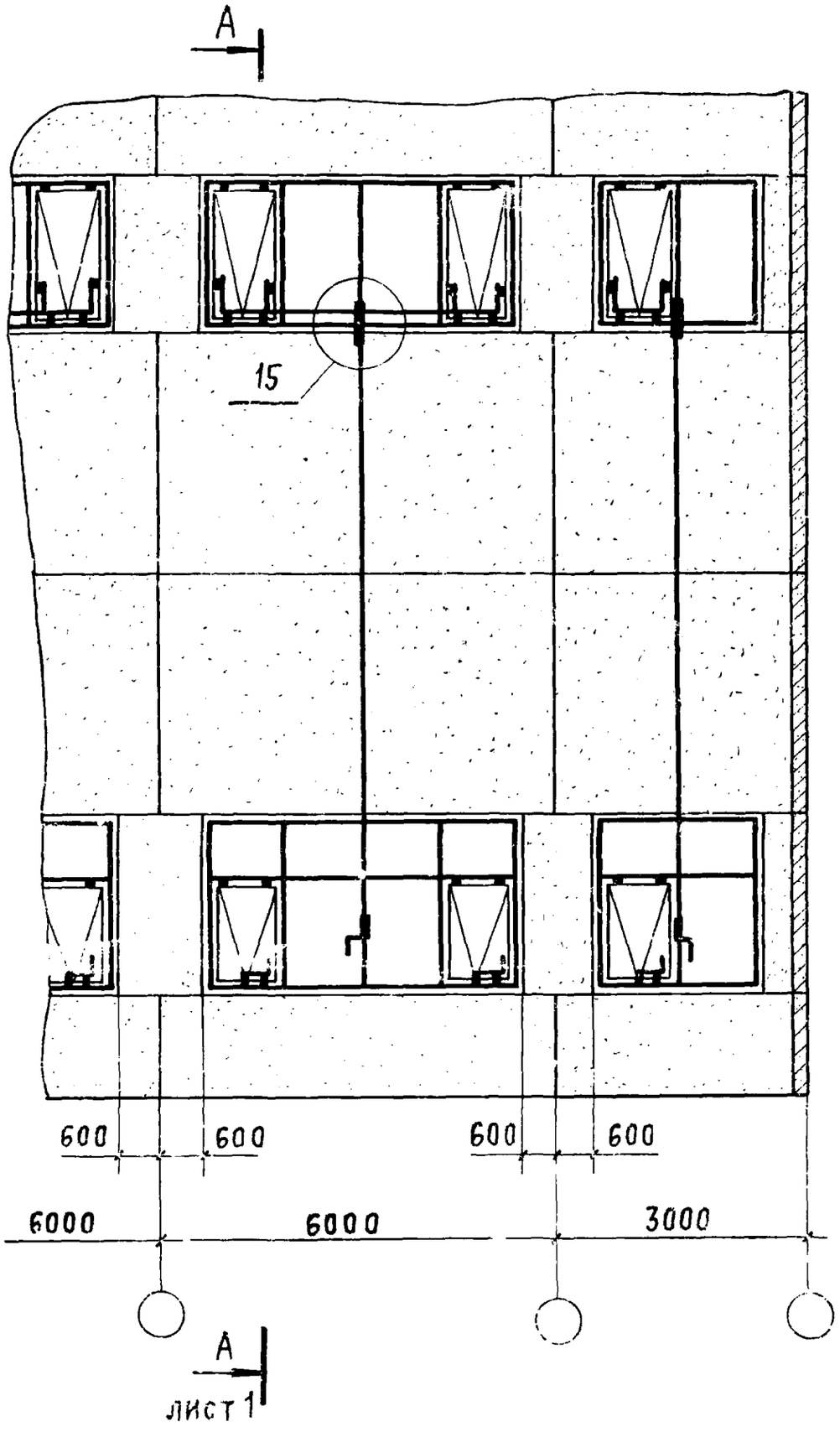
А
15
600
600
600
600
6000
6000
3000
А
лист 1

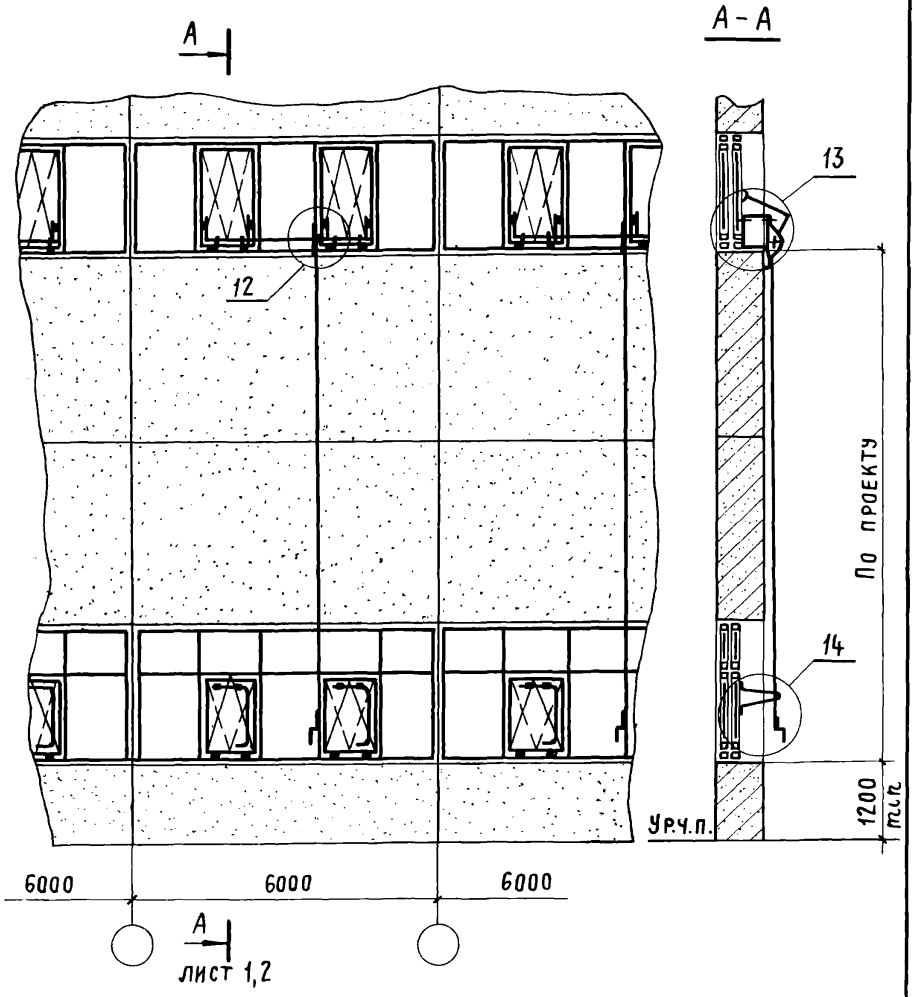

				2.436-13 2 10			
Н. контр	Маркина		4.08	Схема расположения механизмов открывания типа Б на окнах с двойными переплетами	Стадия	Лист	Листов
Исполн.	Никитина		4.08		Р	1	2
Провер	Никитин		5.08		Госстрой СССР Промстройпроект Москва		
ГИП	Никитин		5.08				
Нач. отд.	Людковский		5.08				

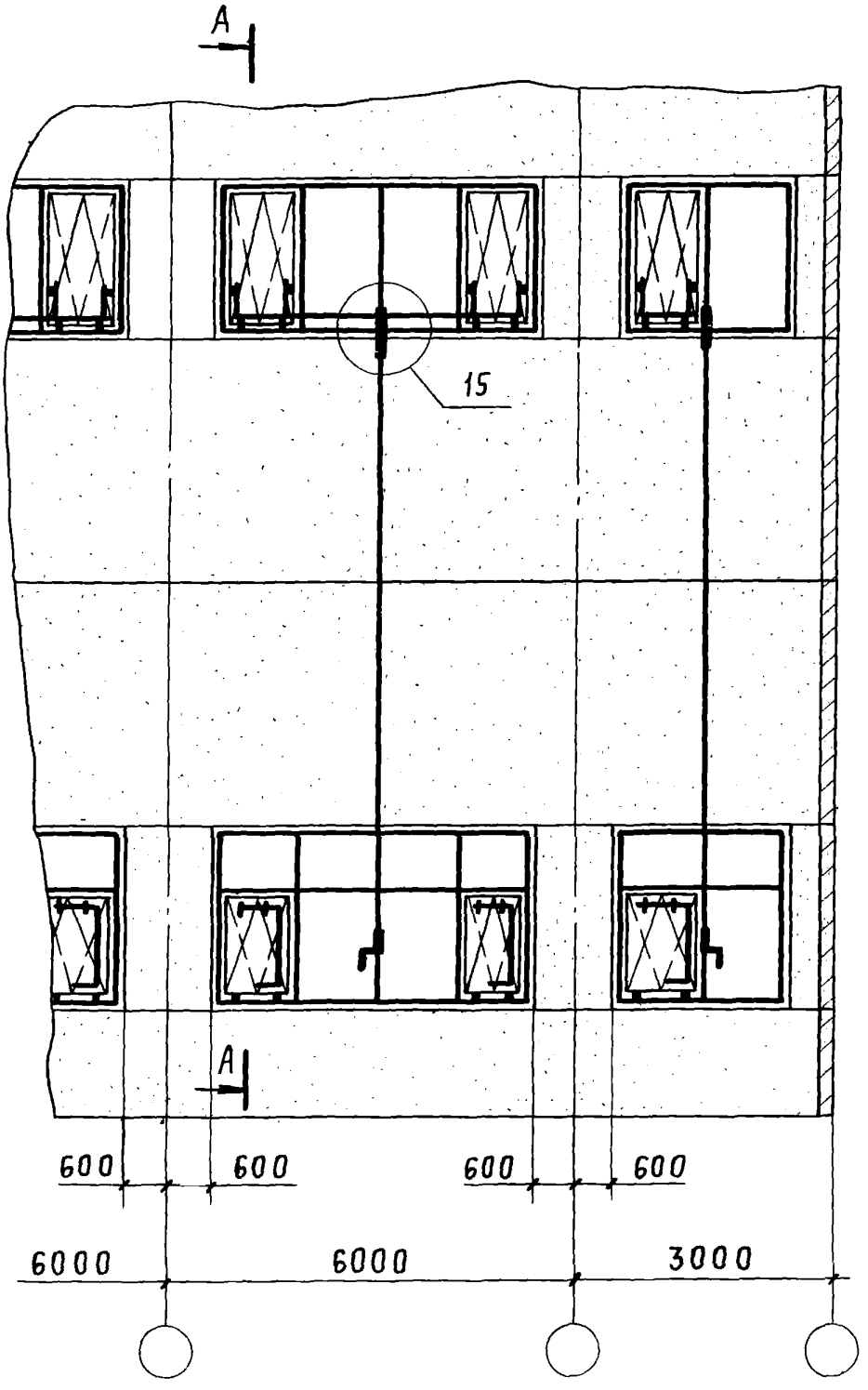
А
15
А
600
600
600
600
6000
6000
3000

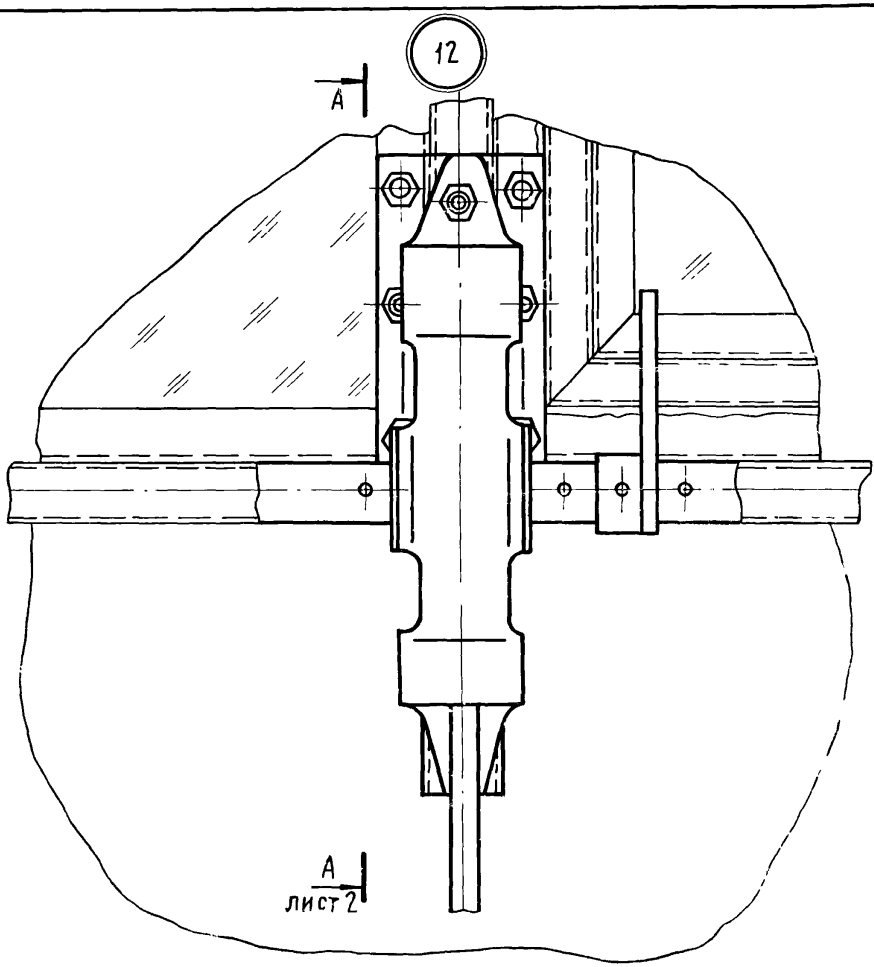

				2.436-13 2 11		
Н. контр	Маркина		4.07	Узел 12	Стадия	Лист	Листов
Исполн.	Земскова		2.07		Р	1	2
Провер.	Никитин		5.07		Госстрой СССР ПРОМСТРОЙПРОЕКТ Москва		
Гл. инж. пр	Никитин		5.07				
Нач. отд.	Людковский		5.07				

А–А лист 1
М 1:2

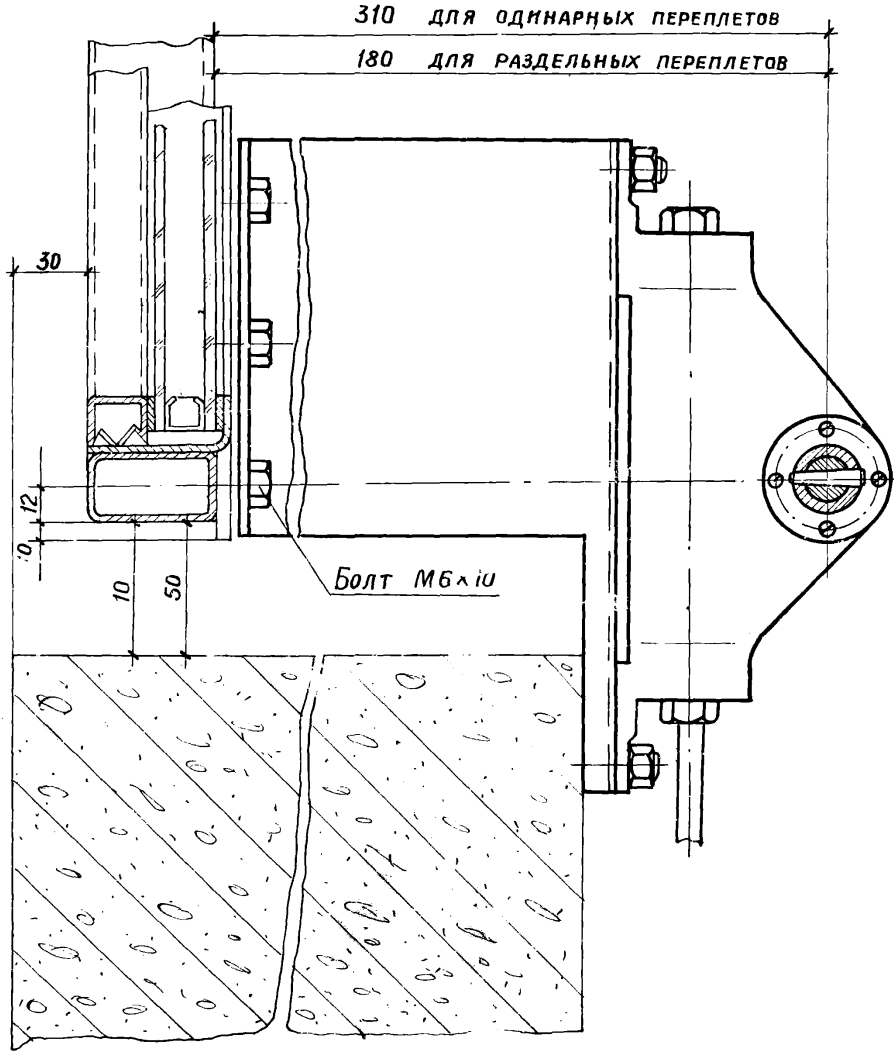
310 ДЛЯ ОДИНАРНЫХ ПЕРЕПЛЕТОВ
180 ДЛЯ РАЗДЕЛЬНЫХ ПЕРЕПЛЕТОВ
30
12
10
10
50
Болт М6×10

13

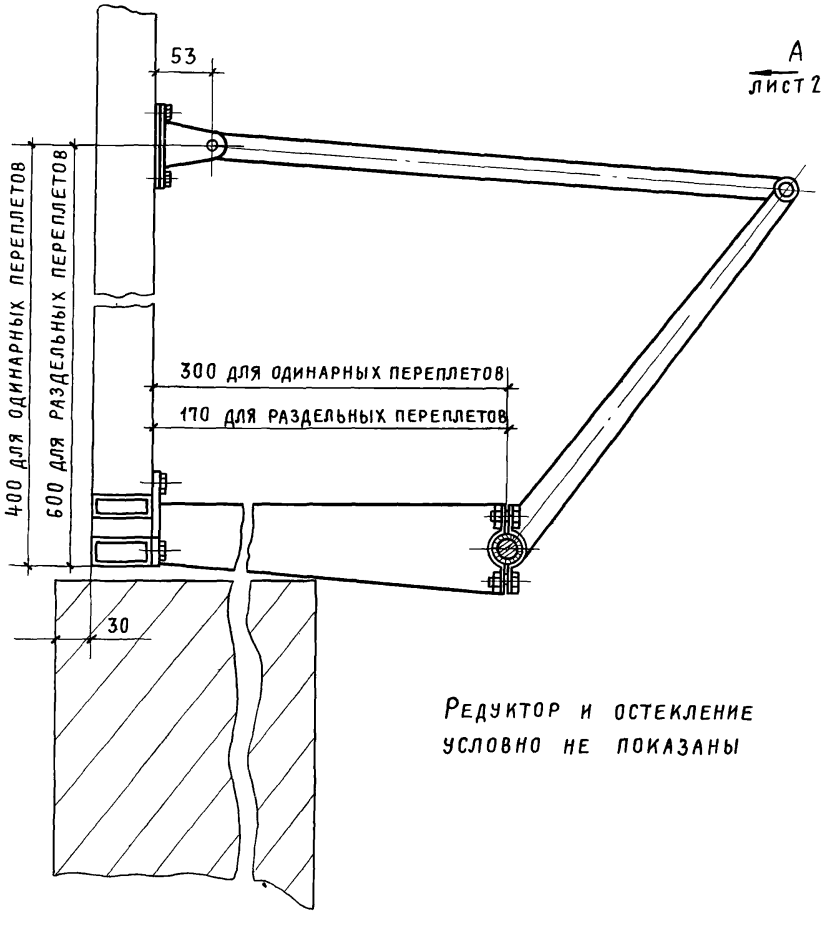

Редуктор и остекление условно не показаны

Инв.№ подл. | Подпись и дата | Взам. инв.№

Н. контр.	Маркина		4.08.82
Исполн.	Никитина		2.07.82
Провер.	Никитин		5.08.82
ГИП	Никитин		5.08.82
Нач. отд.	Людковский		8.08.82

2 436-13.2 12

Узел 13

Стадия	Лист	Листов
Р	1	2

Госстрой СССР
ПРОМСТРОЙПРОЕКТ
Москва

Вид А
м 1:4
лист 1

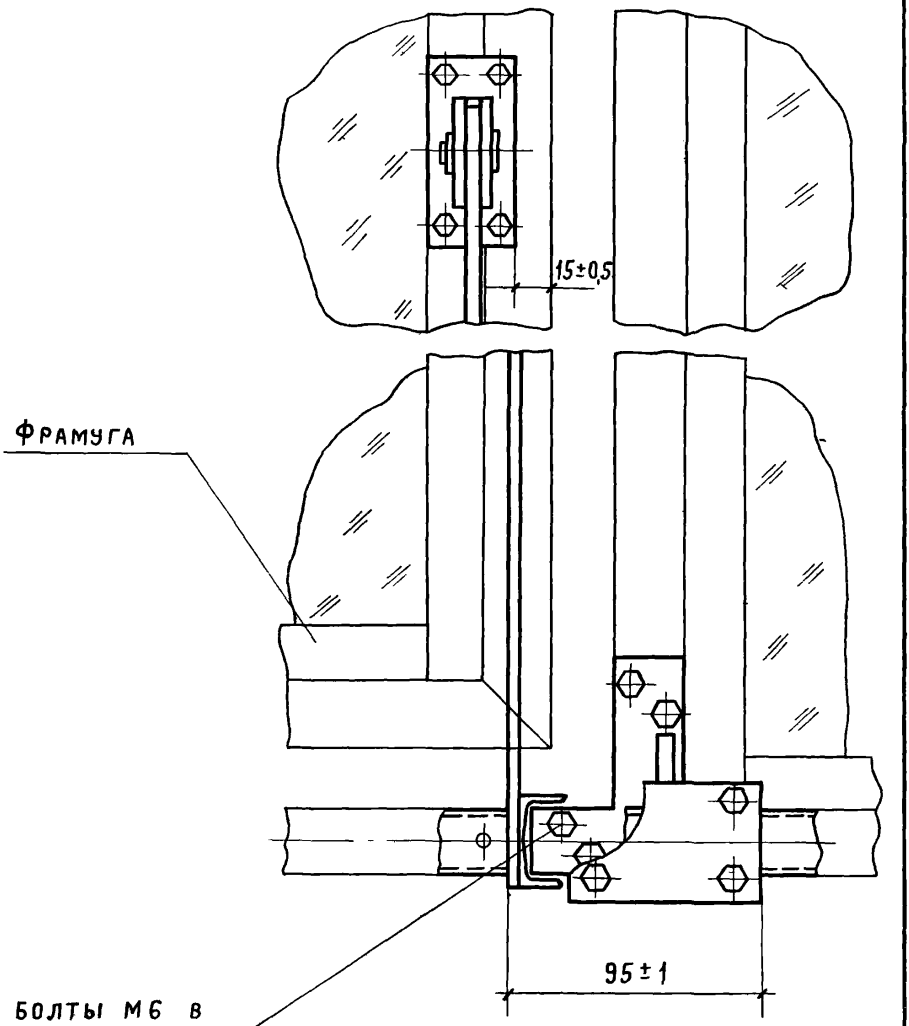

Под болты М6 в раме просверлить и нарезать резьбовые отверстия разметив их по узлу

Притвор условно не показан

14

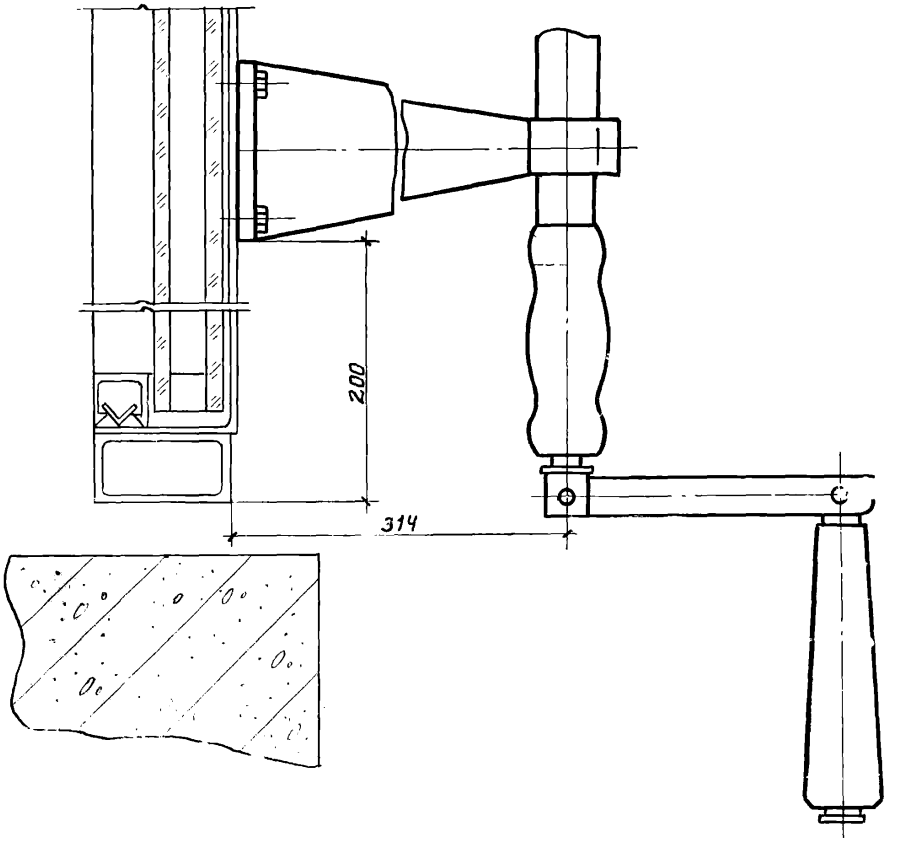

2.436-13.2 13

Н. контр.	Маркина		4 окв.
Исполнит.	Никитина		2 07.82
Пров.	Никитин		5 окв.
Гл. инж. пр.	Никитин		5 окв.
Нач. отд.	Людковский		8 окв.

Узел 14.

Стадия	Лист	Листов
Р		1

Госстрой СССР
ПРОМСТРОЙПРОЕКТ
Москва

17662-02 37

Инв. № подл. | Подпись и дата | Взам. инв. №

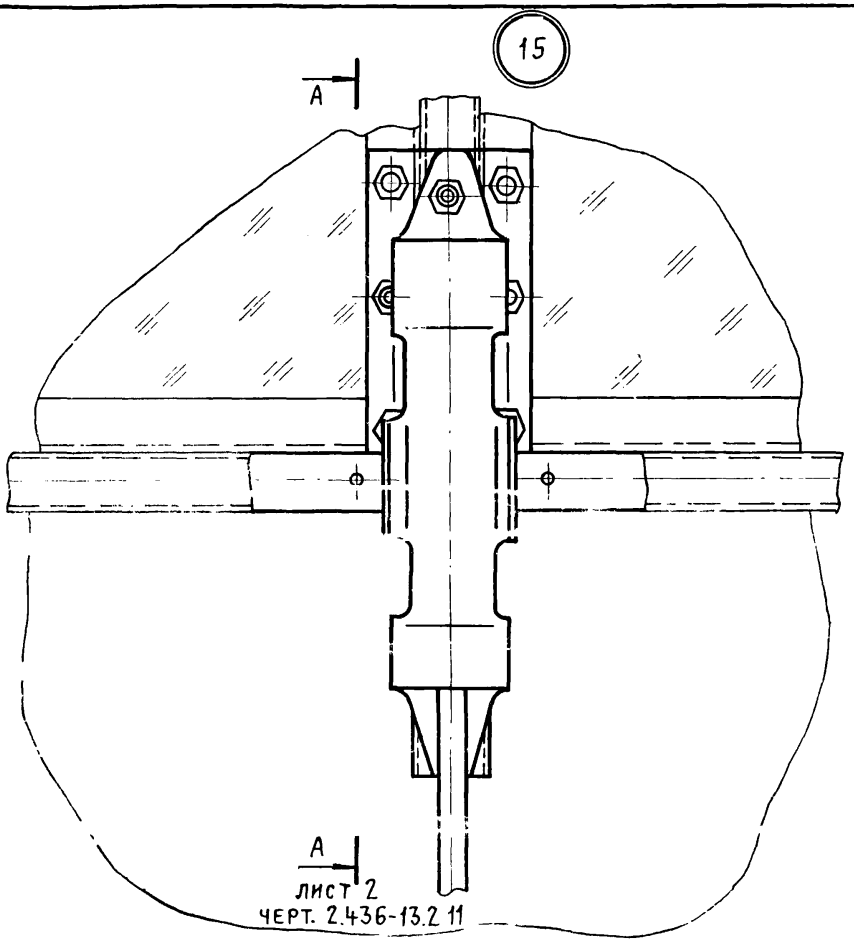

2.436-17.2 ...

Н. контр.	Маркина		10.80
Исполн.	Земскова		10.80
Провер.	Никитин		5.80г.
Гл. инж. пр.	Никитин		
Нач. отд.	Подковский		7.80г.

Узел 15

Стадия	Лист	Листов
Р		

Госстрой СССР
ПРОМСТРОЙПРОЕКТ
МОСКВА

17662-02 38

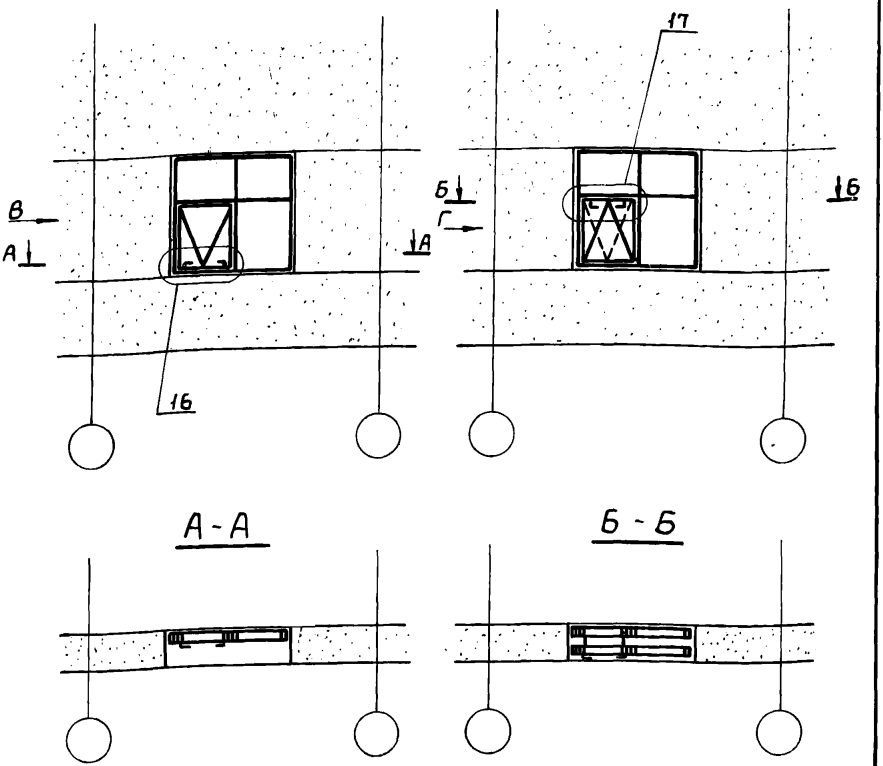

Разраб.	Протопопов		09.11.84
Пров.	Агапова		09.11.84
Рук. пр.	Агапова		09.11.84
Н.контр.	Веневцева		09.11.84
Утв.	Кашкинов		09.11.84

2.436-13.2 15

Схема расположения узлов крепления рычажного механизма типа А

Стадия	Лист	Листов
Р		1

Минмонтажспецстрой СССР
Гипроспецлегконструкция

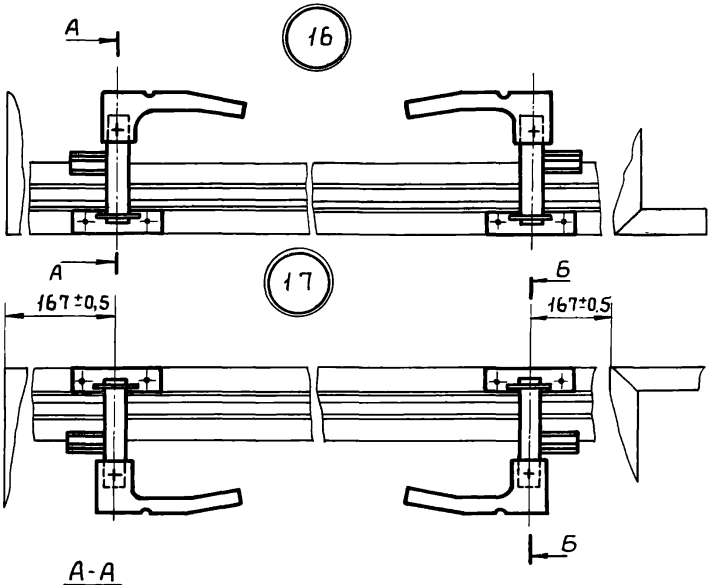

А-А

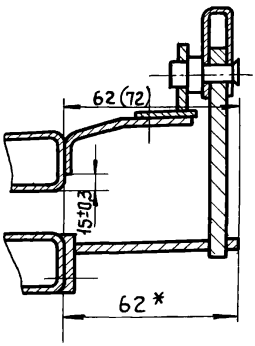

Б-Б

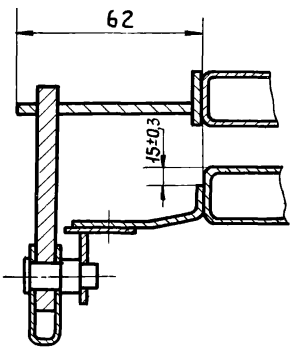

Разраб.	Протопопова		03.11.89
Пров.	Агапова		03.11.89
Рук. пр.	Агапова		03.11.
Н.контр.	Веневцева		03.11.89
Утв	Кашкинов		03.11.89

2.436-13.2 16

Узлы 16, 17

Стадия	Лист	Листов
Р	1	2

Минмонтажспецстрой СССР

Гипроспецлегконструкция

Вид В

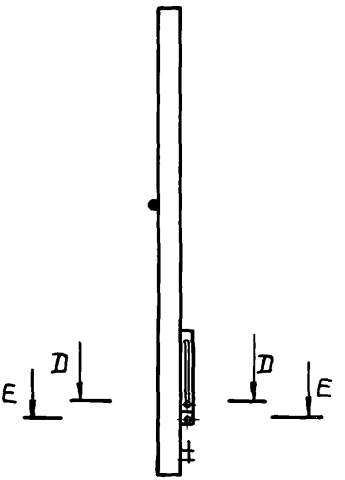

Вид Г

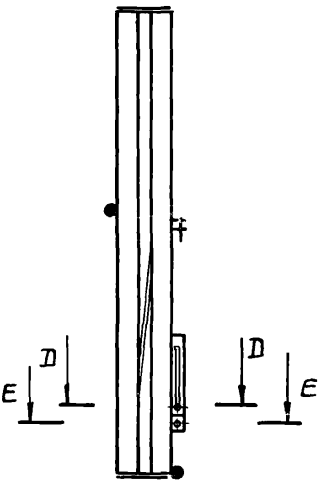

Д - Д

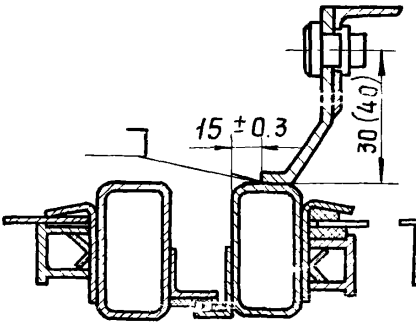

Г - Е

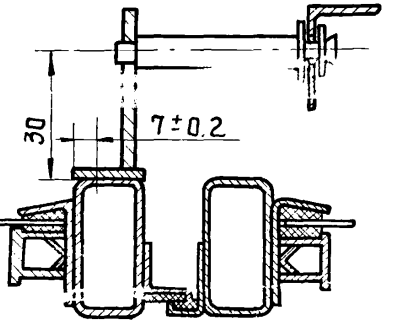

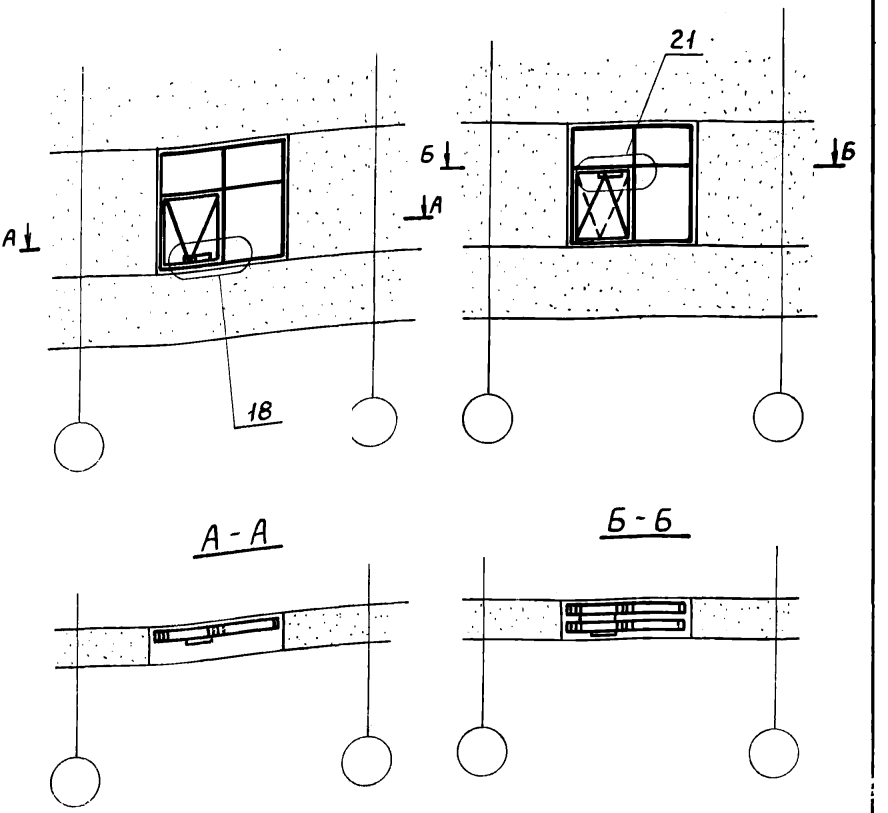

2.436-13.2 17

Разраб.	Протопопова		09.11.87
Пров.	Агапова		09.11.87
Рук.пр.	Агапова		6.11.87
Н.контр.	Веневцева		09.11.87
Утв.	Кашкинов		6.11.87

Схема расположения узлов крепления рычажных механизмов типа „6"

Стадия	Лист	Листов
Р		1

Минмонтажспецстрой СССР
Гипроспецлегконструкция

17662-02 42

18

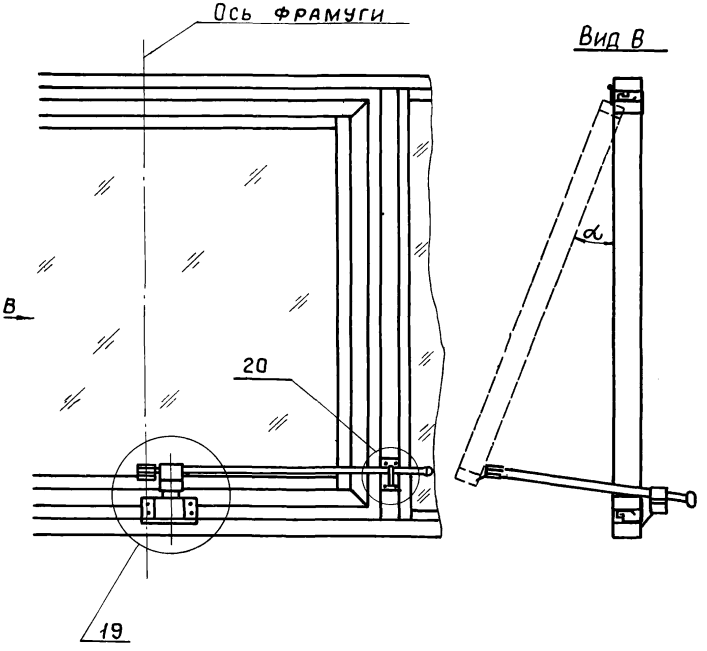

				2.436-13.2 18		
Разраб.	Протопопова		09.11.84	Узел 18	Стадия	Лист	Листов
Пров.	Агапова		09.11.84		Р		1
Рук. пр.	Агапова		09.11.84		Минмонтажспецстрой СССР		
Н.контр.	Веневцева		09.11.84		Гипроспецлегконструкция		
Утв.	Кашкинов		09.11.84				

19

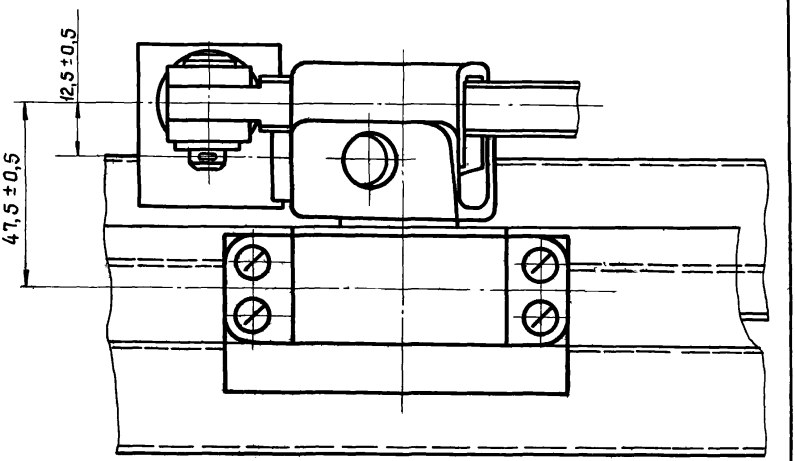

Разраб.	Протопопова		09.11.87
Пров.	Агапова		09.11.87
Рук.гр.	Агапова		09.11.87
Н.контр.	Веневцева		09.11.87
Утв.	Кашкинов		09.11.87

2.436-13.2 19

Узел 19

Стадия	Лист	Листов
Р		1

Минмонтажспецстрой СССР

Гипроспецлегконструкция

20

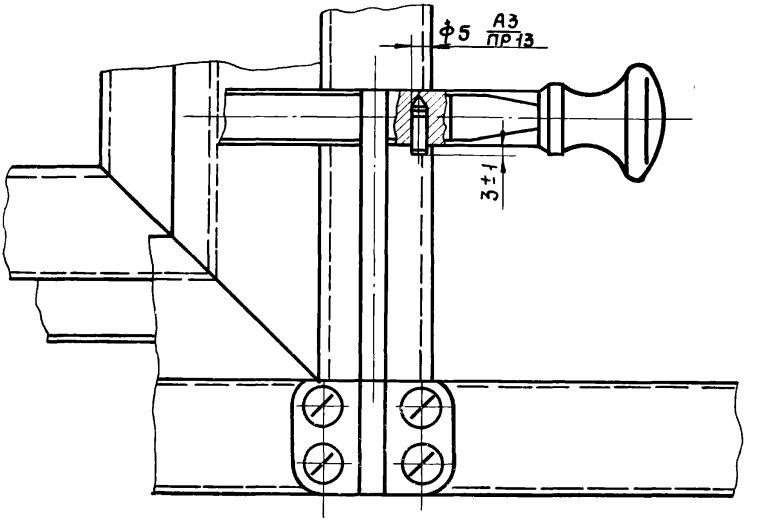

Инв.№ подл. | Подп. и дата | Взам.инв.№

				2.436-13.2 20		
Разраб.	Протопопова		09.11.89	Узел 20	Стадия	Лист	Листов
Пров.	Агапова		09.11.89		Р		1
Рук.пр	Агапова		09.11.89		Минмонтажспецстрой СССР		
Н.контр	Веневцева		09.11.89		Гипроспецлегконструкция		
Утв.	Кашкинов		09.11.89				

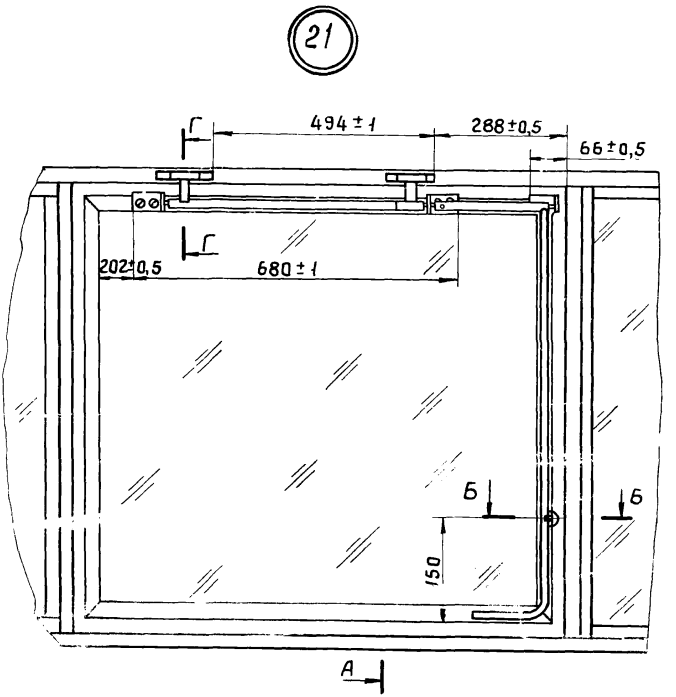

				2.436-13 2 21
РАЗРАБ	ПРОТОПОПОВА		03.11.84	
ПРОВ.	АГАПОВА		09.11.84	Узел 21
РУК. ПР.	АГАПОВА		09.11.84	
[illegible]	[illegible]		09.11.84	
УТВ.	КАШКИНОВ		09.11.84	

Р	1	2
МИНМОНТАЖСПЕЦСТРОЙ СССР		
ГИПРОСПЕЦЛЕГКОНСТРУКЦИЯ		

А-А

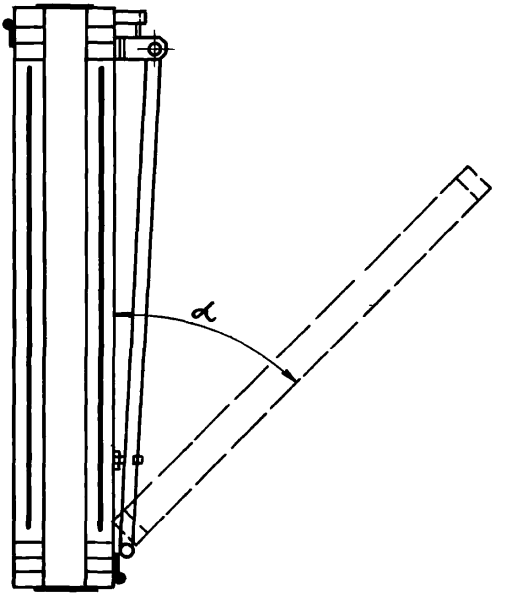

Б-Б
М1:2

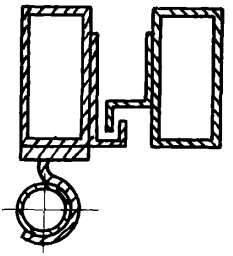

Г-Г
М1:2

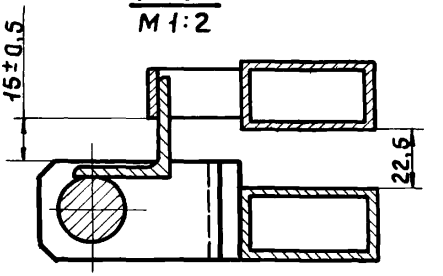

Инв.№подл. | Подп. и дата | Взам.инв.№

gost.e-ecolog.ru