ГОСУДАРСТВЕННЫЙ КОМИТЕТ СОВЕТА МИНИСТРОВ СССР ПО ДЕЛАМ СТРОИТЕЛЬСТВА

/Госстрой СССР/

ТИПОВЫЕ КОНСТРУКЦИИ И ДЕТАЛИ ЗДАНИЙ И СООРУЖЕНИЙ

Серия 1.464-4/75А

МЕХАНИЗМЫ ОТКРЫВАНИЯ ПЕРЕПЛЕТОВ СВЕТОАЭРАЦИОННЫХ ФОНАРЕЙ

РАБОЧИЕ ЧЕРТЕЖИ

gost.e-ecolog.ru

Зак. 30 от 20/I-77 г. Объем 23,0 п.л. Формат 60х90/4. Тир. 500 экз. Цена 3 р. 20 к.

Отпечатано на ротапринте ЦНИПИАСС

ГОСУДАРСТВЕННЫЙ КОМИТЕТ СОВЕТА МИНИСТРОВ СССР ПО ДЕЛАМ СТРОИТЕЛЬСТВА

/Госстрой СССР/

ТИПОВЫЕ КОНСТРУКЦИИ И ДЕТАЛИ ЗДАНИЙ И СООРУЖЕНИЙ

Серия 1.464-4/75А

МЕХАНИЗМЫ ОТКРЫВАНИЯ ПЕРЕПЛЕТОВ СВЕТОАЭРАЦИОННЫХ ФОНАРЕЙ

РАБОЧИЕ ЧЕРТЕЖИ

РАЗРАБОТАНЫ
ИНСТИТУТОМ
ЦНИИПРОЕКТСТАЛЬКОНСТРУКЦИЯ

Директор ин-та Мельников Н.П.
Гл.инженер ин-та Кузнецов В.В.
Нач. окт Дворников В.С.
Гл.инженер пр-тя Агапов В.И.

Содержание альбома серии 1.464-4/75А

Обозначение	Наименование	Страница
	Титульный лист	1
	Содержание	2-3
809-А.00.00.000ПЗ	Пояснительная записка	4-6
809-А.00.00.000СК	Кинематические схемы и навеска переплетов	7-8
809-А.00.00.00033	Схема электрическая принципиальная	9
809-А.00.00.00034	Схема электрических соединений	9
809-А.00.00.000ВП	Ведомость покупных изделий электрооборудования	6
809-А.00.00.000	Вид механизма в плане переплеты: Н=2×1250 Н=2×1500	10
809-А.00.00.000СБ	Сборочный чертеж	11
809-А1.00.00.000	Вид механизма в плане переплеты: Н=1×1750	10
809-А1.00.00.000СБ	Сборочный чертеж	12
809-А.00.10.000	Натяжное устройство	13
809-А.00.10.000СБ	Сборочный чертеж	13
809-А.00.10.001	Бобышка	14
809-А.00.10.002	Шайба	14
809-А.00.10.003	Пружина	14
809-А.00.10.100	Тяга	13
809-А.00.10.100СБ	Сборочный чертеж	15
809-А.00.10.101	Скоба	15
809-А.00.10.102	Ролик	15
809-А.00.10.103	Шпилька	14
809-А.00.11.000	Зажим каната	16
809-А.00.11.000СБ	Сборочный чертеж	16
809-А.00.11.001	Бугель	16
809-А.00.11.002	Накладка	16
809-А.00.12.000	Штанга продольная	17
809-А.00.12.000СБ	Сборочный чертеж	17
809-А.00.12.001	Муфта 2"	17
809-А.00.12.002	Труба	18
809-А.00.12.003	Труба	18
809-А.00.13.000	Штанга продольная	19
809-А.00.13.000СБ	Сборочный чертеж	18
809-А.01.00.000	Рычажный механизм правый переплеты: Н=2×1250 Н=2×1500	19
809-А.01.00.000СБ	Сборочный чертеж	20
809-А.01.00.001	Палец	21
809-А.01.00.002	Болт	21
809-А.01.00.100	Кронштейн	21
809-А.01.00.100СБ	Сборочный чертеж	22
809-А.01.00.101	Щека	21
809-А.01.00.200	Кронштейн	22
809-А.01.00.200СБ	Сборочный чертеж	23
809-А.01.00.201	Ребро	23
809-А.01.01.000	Блок	22
809-А.01.01.000СБ	Сборочный чертеж	24
809-А.01.01.001	Блок	24
809-А.01.01.002	Оседержатель	24
809-А.01.01.003	Ось	25
809-А.01.01.100	Корпус	25
809-А.01.01.100СБ	Сборочный чертеж	25
809-А.01.01.101	Щека	23
809-А.01.02.000	Передаточное устройство	26
809-А.01.02.000СБ	Сборочный чертеж	27
809-А.01.02.001	Ролик	26
809-А.01.02.002	Втулка	26
809-А.01.02.003	Ось	26
809-А.01.02.100	Корпус	28
809-А.01.02.100СБ	Сборочный чертеж	29
809-А.01.02.101	Основание	28
809-А.01.02.102	Скоба	28
809-А.01.02.103	Петля	28
809-А.01.03.000	Рычаг нижний правый	30
809-А.01.03.000СБ	Сборочный чертеж	31
809-А.01.03.001	Втулка	30
809-А.01.03.002	Кулачок	30
809-А.01.03.003	Накладка	30
809-А.01.03.004	Планка стопорная	32
809-А.01.03.005	Палец	32
809-А.01.03.100	Рычаг	32
809-А.01.03.100СБ	Сборочный чертеж	33
809-А.01.03.101	Скоба	33
809-А.01.03.102	Полоса	32
809-А.01.03.103	Ребро	34
809-А.01.03.104	Планка	34
809-А.01.04.000	Рычаг верхний правый	34
809-А.01.04.000СБ	Сборочный чертеж	35
809-А.01.04.100	Рычаг	34
809-А.01.04.100СБ	Сборочный чертеж	35
809-А.01.05.000	Рычаг	36
809-А.01.05.000СБ	Сборочный чертеж	37
809-А.01.05.100	Рычаг	36
809-А.01.05.100СБ	Сборочный чертеж	37
809-А.01.05.101	Серьга	36
809-А.01.05.102	Втулка	36
809-А.01.05.103	Труба	38
809-А.01.06.000	Тяга крайняя	38
809-А.01.06.000СБ	Сборочный чертеж	38
809-А.01.06.001	Фланец	39
809-А.01.06.002	Пружина	39
809-А.01.06.100	Ось (сборочный чертеж)	39
809-А.01.06.101	Ось	39
809-А.01.06.102	Кольцо	40
809-А.01.06.200	Траверса	40
809-А.01.06.200СБ	Сборочный чертеж	40
809-А.01.06.201	Втулка	41
809-А.01.06.202	Втулка	41
809-А.01.06.203	Ушко	41
809-А.01.06.300	Штанга	41
809-А.01.06.300СБ	Сборочный чертеж	42
809-А.01.06.301	Фланец	42
809-А.01.06.302	Стакан	42
809-А.01.06.303	Труба	43
809-А.01.07.000	Тяга	43
809-А.01.07.000СБ	Сборочный чертеж	43
809-А.01.07.100	Тяга	44
809-А.01.07.100СБ	Сборочный чертеж	44
809-А.01.07.101	Труба	44

Содержание альбома серии 1.464-4/75А (продолжение)

Обозначение	Наименование	Страница
809-А.02.00.000	Рычажный механизм средний	
	переплеты: Н=2×1250	
	Н=2×1500	45
809-А.02.00.000СБ	Сборочный чертеж	46
809-А.02.01.000	Рычаг нижний средний	45,47
809-А.02.01.000СБ	Сборочный чертеж	48
809-А.02.01.100	Рычаг	47
809-А.02.01.100СБ	Сборочный чертеж	49
809-А.02.02.000	Рычаг верхний средний	47
809-А.02.02.000СБ	Сборочный чертеж	50
809-А.02.02.100	Рычаг	47
809-А.02.02.100СБ	Сборочный чертеж	51
809-А.02.03.000	Тяга средняя	52
809-А.02.03.000СБ	Сборочный чертеж	53
809-А.02.03.100	Траверса	52
809-А.02.03.100СБ	Сборочный чертеж	52
809-А.03.00.000	Рычажный механизм левый	
	переплеты: Н=2×1250	
	Н=2×1500	54
809-А.03.00.000СБ	Сборочный чертеж	55
809-А.03.01.000	Рычаг нижний левый	54
809-А.03.01.000СБ	Сборочный чертеж	56
809-А.03.01.100	Рычаг	54
809-А.03.01.100СБ	Сборочный чертеж	57
809-А.03.02.000	Рычаг верхний левый	57
809-А.03.02.000СБ	Сборочный чертеж	58
809-А.03.02.100	Рычаг	57
809-А.03.02.100СБ	Сборочный чертеж	58
809-А.04.00.000	Привод	59
809-А.04.00.000СБ	Сборочный чертеж	60
809-А.04.00.001	Прокладка	61
809-А.04.00.002	Прокладка	61
809-А.04.00.003	Бугель	61
809-А.04.00.004	Кулачок	61
809-А.04.00.005	Кожух	62
809-А.04.00.100	Кронштейн	62
809-А.04.00.100СБ	Сборочный чертеж	62
809-А.04.00.101	Уголок	63
809-А.04.00.102	Ребро	63
809-А.04.00.103	Планка	63
809-А.04.00.200	Рама	63,65
809-А.04.00.200СБ	Сборочный чертеж	64
809-А.04.00.201	Швеллер	65
809-А.04.00.202	Швеллер	65
809-А.04.00.203	Лист	66
809-А.04.00.204	Лист	66
809-А.04.00.205	Лист	66
809-А.04.01.000	Винтовая передача	67,73
809-А.04.01.000СБ	Сборочный чертеж	68
809-А.04.01.001	Гайка	69
809-А.04.01.002	Крышка	69
809-А.04.01.003	Стакан	69
809-А.04.01.004	Крышка	70
809-А.04.01.005	Фланец	70
809-А.04.01.006	Крышка	70
809-А.04.01.007	Прокладка	70
809-А.04.01.008	Прокладка	71
809-А.04.01.009	Винт	67
809-А.04.01.010	Гайка	69
809-А.04.01.100	Кожух	71
809-А.04.01.100СБ	Сборочный чертеж	72
809-А.04.01.101	Фланец	71
809-А.04.01.102	Труба	71
809-А.04.01.103	Ребро	73
809-А.04.01.104	Фланец	73
809-А.04.01.105	Направляющая	73
809-А.04.02.000	Муфта предохранительная	74
809-А.04.02.000СБ	Сборочный чертеж	74
809-А.04.02.001	Пробка	74
809-А.04.02.002	Полумуфта	75
809-А.04.02.003	Полумуфта	75
809-А.04.02.004	Рычаг	76
809-А.04.02.005	Втулка	76
809-А.04.02.006	Втулка	76
809-А.04.02.007	Втулка	77
809-А.04.02.008	Кольцо упругое	77
809-А.04.02.009	Палец	77
809-А.04.02.010	Шайба торцовая	77
809-А.04.02.011	Втулка распорная	78
809-А.04.02.012	Шайба стопорная	78
809-А.04.02.013	Штифт срезной	78
809-А.04.03.000	Муфта	78
809-А.04.03.000СБ	Сборочный чертеж	79
809-А.04.03.001	Полумуфта	80
809-А.04.03.002	Палец	80
809-А.04.03.003	Кольцо упругое	80
809-А.04.03.004	Втулка распорная	66
809-А.04.03.005	Полумуфта	79
809-А.05.00.000	Рычажный механизм правый	
	переплеты: Н=1×1750	81
809-А.05.00.000СБ	Сборочный чертеж	82
809-А.06.00.000	Рычажный механизм средний	
	переплеты: Н=1×1750	81
809-А.06.00.000СБ	Сборочный чертеж	83
809-А.07.00.000	Рычажный механизм левый	
	переплеты: Н=1×1750	84
809-А.07.00.000СБ	Сборочный чертеж	85
809-А.08.00.000	Расположение площадок	
	под механизм	84
809-А.08.00.000СБ	Сборочный чертеж	86
809-А.08.00.100	Балка	84
809-А.08.00.100СБ	Сборочный чертеж	87
809-А.08.00.200	Площадка	87
809-А.08.00.200СБ	Сборочный чертеж	88
809-А.08.00.201	Плита	87
809-А.08.00.202	Уголок	89
809-А.08.00.203	Швеллер	89
809-А.08.00.300	Площадка	89
809-А.08.00.300СБ	Сборочный чертеж	90
809-А.08.00.301	Швеллер	89

В настоящем выпуске 809-А.00.00.000 даны рабочие чертежи механизмов открывания переплетов серии 1.464-3, которые устанавливаются в стальные конструкции светоаэрационных фонарей промышленных зданий серии 1.464-2.

1. Назначение и область применения механизмов

1.1. Механизмы предназначены для дистанционного регулирования степени открывания переплетов серии 1.464-3 одноярусных и двухъярусных светоаэрационных фонарей промышленных зданий серии 1.464-2.

1.2. Максимальное количество переплетов, которые могут обслуживаться одним приводом равно:

а) одноярусных — не более 10;

б) двухъярусных — не более 6 в каждом ярусе.

1.3. В зависимости от времени года или условий аэрации возможна установка переплетов на любой угол открывания от 0° до 45°.

1.4. Крайние положения автоматически контролируются конечными выключателями, а промежуточные — визуально.

1.5. Расчет механизмов произведен на ветровую нагрузку 75 кг/м² при открытых переплетах.

2. Краткое описание механизмов

2.1. Действие механизма основано на преобразовании возвратно-поступательного движения штанги в качательное движение переплетов фонаря.

2.2. Механизм состоит из привода, штанг и рычажных устройств.

2.3. Привод механизма комплектуется из электродвигателя, червячного редуктора РЧУ-100-31,5-4-2-2, винтовых передач, соединительной и предохранительных муфт.

2.4. Для цехов с тяжелыми условиями работы — повышенной температурой, газами с вредными соединениями и взвешенными механическими частицами, увлажненным воздухом (металлургические, литейные, кузнечные) применять электродвигатели МТКF 111-6.

Разрешается вместо электродвигателя МТКF 111-6 устанавливать электродвигатели серии А02 при условии, что мощность электродвигателя серии А02 должна повышаться на 1% от проектной при повышении температуры на каждый градус выше + 40°С.

Пример заказа:

Электродвигатель МТКF 111-6; 380 вольт: N=4,1 квт; n=850 об/мин.

2.5. Для цехов с нормальными условиями работы (механические, сборочные и др.) следует применять электродвигатели А02-42-6.

Пример заказа: электродвигатель асинхронный 3х фазного тока А02-42-6; 220/380 вольт, N=4,0 квт; n=960 об/мин; исполнение М 101, коробка выводов К2

2.6. В приводе установлены две винтовые передачи, из которых одна имеет правую, а другая левую резьбу.

Винтовая передача (винт и гайка) смонтированы в закрытом корпусе на подшипниках качения. Винты крепятся к ведомым валам редуктора с помощью предохранительных муфт.

2.7. При вращении вала редуктора происходит вращение винтов, которые перемещают гайки по направляющим. Гайки заставляют соединенные с ними штанги совершать возвратно-поступательное движение. От штанг через стальные канаты по направляющим блокам движение передается на рычаги, смонтированные на стойках фонарных панелей. Рычаги осуществляют открывание или закрывание первого яруса переплетов.

Открывание и закрывание переплетов второго яруса осуществляется от рычагов первого яруса через тягу, шарнирно соединенную с рычагом первого и второго ярусов.

2.8. Для осуществления плотного притвора всех переплетов в стаканах тяги рычажных механизмов установлены пружинные компенсаторы.

2.9. Для удобства обслуживания привода желательно при привязке фонарей предусмотреть в переплетах калитку, располагая ее в местах установки привода.

Техническая характеристика привода с электродвигателем МТКF 111-6

Электродвигатель			Редуктор		Винты		Скорость перемещения штанги м/мин.	Время открывания переплетов на угол 45° мин.
Тип	Мощность квт.	об/мин.	Тип	Передаточное число	об/мин	Шаг S мм		
МТКF 111-6	4,1	850	РЧУ-100	31,5	27	6	0,16	2,5

Техническая характеристика привода с электродвигателем А02-42-6

Электродвигатель			Редуктор		Винты		Скорость перемещения штанги м/мин	Время открывания переплетов на угол 45° мин.
Тип	Мощность квт.	об/мин.	Тип	Передаточное число	об/мин	Шаг S мм		
А02-42-6	4,0	960	РЧУ-100	31,5	30,5	6	0,18	2,2

3. Электрооборудование

3.1. Электросхема обеспечивает кнопочное дистанционное управление открыванием и закрыванием переплетов светоаэрационных фонарей.

3.2. Кнопочные станции управления должны находиться в местах, доступных для наблюдения за работой механизмов и переплетов.

3.3. Места для установки автоматического выключателя, магнитного пускателя, прокладка провода в водогазопроводных трубах и их длина определяются для каждого конкретного объекта.

Технические требования

4.1. Все детали и узлы должны быть изготовлены в полном соответствии с чертежами и требованиями настоящих технических условий

4.2. Все материалы, применяемые для изготовления деталей, по качеству и размерам должны соответствовать существующим ГОСТам или ТУ.

4.3. Стальной прокат должен подаваться на обработку очищенным и правленным. На поверхности металла не допускаются плены, пузыри, раковины, трещины, неметаллические включения и другие дефекты.

4.4. Чугунное литье по структуре металла и его механическим свойствам должно соответствовать ГОСТ 1412-70. Отклонение размеров отливок должно соответствовать 3-му классу точности согласно ГОСТ 1855-55.

4.5. Механическая обработка деталей должна быть выполнена в отношении размеров, допусков и качества поверхности в полном соответствии с чертежами.

4.6. Чистота поверхностей деталей должна быть не ниже классов чистоты, обозначенных на чертежах в соответствии с ГОСТ 2789-73.

4.7. На обработанных поверхностях деталей не допускаются надрезы, забоины, задиры и другие механические повреждения.

4.8. Отклонения от геометрической формы поверхностей деталей (конусность, овальность эллипсность и др.) не должно выходить за пределы поля допусков на соответствующий размер, если в чертежах не оговорены другие требования.

4.9. Профиль резьбы должен быть полным и симметричным и соответствовать требованиям ГОСТ 9150-59, ГОСТ 16093-70, ГОСТ 10549-63 и ГОСТ 6111-52. Все резьбовые соединения должны обеспечить надежное и прочное соединение деталей, исключающее относительное смещение и люфты.

4.10. Форма и размеры гаек, шайб и болтов должны соответствовать действующим ГОСТам, указанным в спецификации чертежей.

4.11. Ручная сварка должна производиться электродами Э42 по ГОСТ 9467-60.

4.12. Сборка деталей под сварку должна обеспечивать точность сварки в пределах размеров и допусков, установленных чертежами и настоящими ТУ.

4.13. Все детали, идущие на сборку узлов механизма, перед сборкой должны быть проверены представителем ОТК на предмет их соответствия размерам и требованиям, указанным на чертеже.

4.14. Сборка узлов должна быть проведена согласно сборочным чертежам. Сочленение и крепление узлов при сборке и разборке должно происходить ~~свободно~~ свободно без перекосов и заеданий.

4.15. Не допускается наличие на деталях после сборки следов ударов молотка, всякого рода забоин, погнутостей, вмятин и других следов повреждений.

4.16. Контроль правильности сборки и ее качества производится контрольным мастером ОТК завода – изготовителя.

4.17 Стальные канаты должны иметь паспорт завода – изготовителя и соответствовать ГОСТ 7668-69 и ГОСТ 3241-66.

4.18. Применяемый канат должен быть предварительно вытянут с усилием 2000 кг с продолжительностью вытяжки под нагрузкой не менее 5 минут.

5. Указания по монтажу механизмов.

5.1. К монтажу механизмов можно приступать убедившись в том, что каждый переплет открывается от руки без перекосов и заеданий.

5.2. При монтаже механизмов должны быть обеспечены:

а) соосность всех звеньев штанги при сборке ее в роликовых опорах (проверяется вручную легкостью хода штанги в опорах);

б) легкость вращения от руки всех блоков, шарниров и рычагов.

5.3. Все трущиеся поверхности и шарниры должны быть смазаны смазкой УС2 (л) ГОСТ 1033-73.

6. Окраска

6.1. Окраску механизмов производить нитрокраской, цвет и марка красителя выбирается заказчиком.

6.2. Окрашиваются все детали, кроме канатов, пружин, шарнирных и резьбовых соединений, профиля блоков и трущихся поверхностей.

7. Осмотр, регулировка и смазка

7.1. Осмотр, регулировку и смазку механизмов производить 1 раз в квартал.

7.2. Все трущиеся поверхности, ролики и винтовые пары смазываются консистентной смазкой УС2 (л) ГОСТ 1033-73.

7.3. В редуктор заливается смазочное масло АК$_п$-10 ГОСТ 1862-63.

8 Технико-экономические показатели

Конструкция механизмов открывания переплетов фонаря на угол 45° позволяет снизить расход металла, существенно снижается трудоемкость изготовления, монтажа и регулировки.

809-А.00.00.000 ПЗ

ТАБЛИЦА РАСХОДА МЕТАЛЛА МЕХАНИЗМОВ

Переплёты	Количество переплётов, открывающихся от одного привода	Масса, кг
1 × 1750	10	2823
2 × 1250	12	2429
2 × 1500	12	2529

ТАБЛИЦА РАСХОДА МЕТАЛЛА ПЛОЩАДОК

Переплеты	Количество переретов, открывающихся от одного привода	Масса, кг
1 × 1750	10	477,0
2 × 1250	12	371,0
2 × 1500	12	371,0

809-А.00.00.000 ПЗ

СРАВНИТЕЛЬНАЯ ТАБЛИЦА РАСХОДА МЕТАЛЛА МЕХАНИЗМОВ С ПЛОЩАДКАМИ

Переплёты	Количество переплётов открывающихся от одного привода	Масса, кг		Экономия	
		Механизмы и площадки серии 1.464-4	Механизмы и площадки серии 1.464-4/75А	Масса, кг	%
1 × 1750	10	3400	3300	100	3,0
2 × 1250	12	2860	2800	60	2,0
2 × 1500	12	2980	2900	80	2,7

Все замечания, пожелания и дополнения возникающие в процессе изготовления, монтажа и эксплуатации, направлять по адресу

Москва, 117 393,
Новые Черемушки, квартал 28, корпус 2,
институт ЦНИИПроектстальконструкция

№ п/п	Наименование	Обозначение документа на поставку	Поставщик	Куда входит (обозначение)	Количество: На изделие	Количество: В компл.	Количество: На регулир.	Количество: Всего	Примечание
*1	Электродвигатель АО2-42-6 2гр/380в. 4 квт. 960 об/мин. исполнение М 101, коробка выводов кг.	ГОСТ 13859-68			1	—	—	1	
2	Выключатель конечный ступ. 2 ВПК-3112У2	МРТУ 16.526.095-69	ХЭАЗ г. Харьков		4	—	—	4	
3	Автоматический выключатель трехполюсный переменного тока 380в, с электромагнитным и тепловым расцепителями на 10а в металлическом кожухе АП50-3МТ.	МРТУ 16.522.066-70	КЭАЗ г. Курск		1	—	—	1	
4	Магнитный рускатель реверсивный в пылебрызгозащищенном кожухе 2гр6 с 2мя замыкающими и 2мя размыкающими блок-контактами ПМЕ-233	МРТУ 16.529.008-65 ГОСТ 5.316-69	Рижский электромашино-строительный завод		1	—	—	1	
5	Пост управления кнопочный 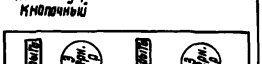 ПКЕ 222-293	МРТУ 16.526.216-71	„Реостат" г. Великие Луки „Электроаппаратура" г. Гомель		2	—	—	2	

* Для горячих цехов применять МТКF 111-6, 380в; 4,1 квт; 850 об/мин исп М101 Гост 185-67.

809-А.00.00.000СК

Кинематическая схема механизма одноярусного фонаря

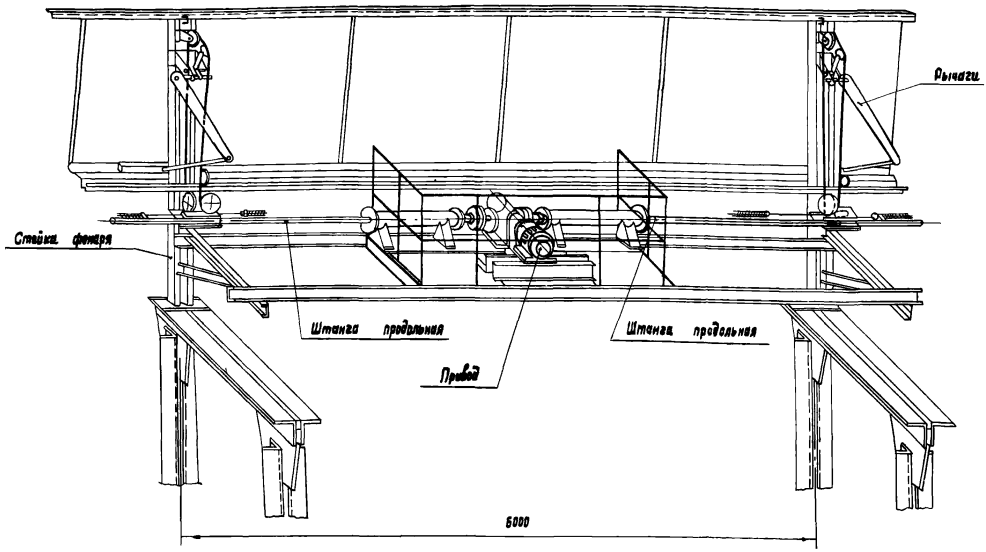

Схема запасовки каната рычажного механизма

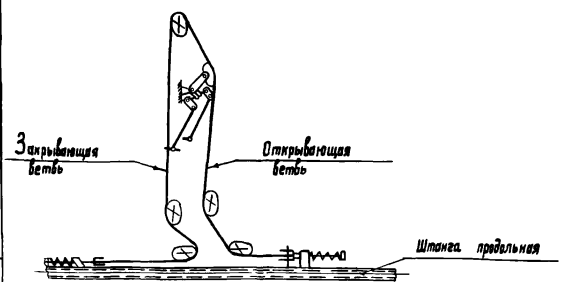

Кинематическая схема привода

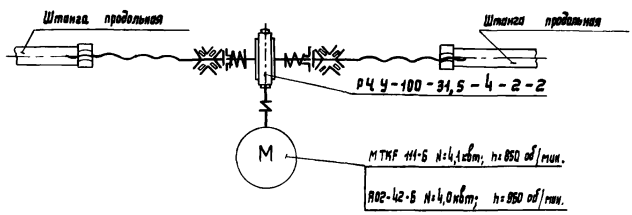

Серия 1.464-4/75А

					809-А.00.00.000СК			
Изм.	Лист	№ докум.	Подпись	Дата	Кинематические схемы и навеска переплетов	Лит.	Масса	Масштаб
Разраб.		Стребков				И		
Проверил		Стребков		1976 г.				
Г. контр.						Лист:	Листов 2	
В. констр.		Стребков				ЦНИИПРОЕКТСТАЛЬ-КОНСТРУКЦИЯ г. Москва		
Н. контр.		Стребков						
Утв.		Агапов						

Копировал

Формат 22

809-А.00.00.000СК

Кинематическая схема механизма двухъярусного фонаря

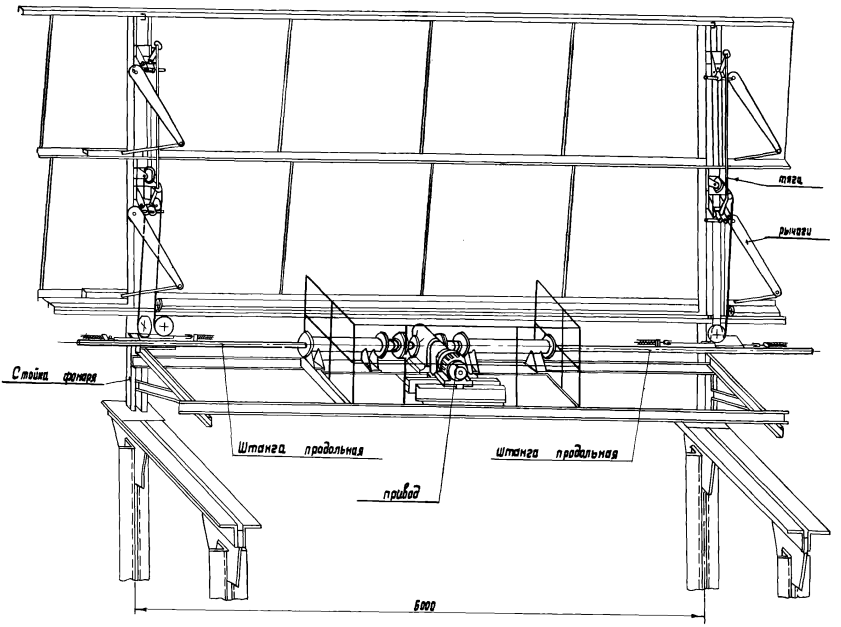

Схема навески переплетов

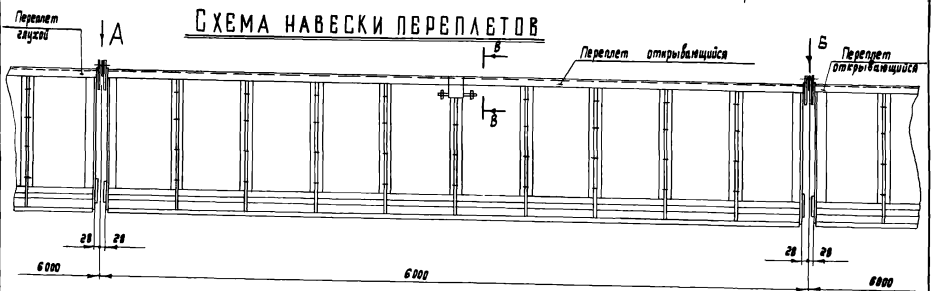

Вид А

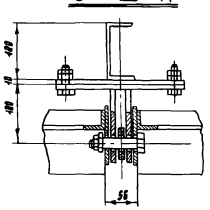

В – В

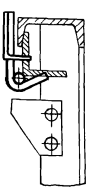

Вид Б

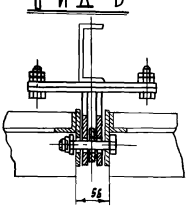

					809-А.00.00.000СК			
Изм.	Лист	№ докум.	Подпись	Дата	Кинематические схемы и навеска переплетов	Лит.	Масса	Масшт.
Разраб.		Стрейков				И		
Пров.		Стрейков				Лист 2	Листов	
Т. контр.						ЦНИИПРОЕКТСТАЛЬ-КОНСТРУКЦИЯ г. Москва		
Н. контр.		Стрейков						
Утв.		Агапов						

Копировал Куликова Формат 22

Серия 1.464-4/75А

Инв. № подл. | Подпись и дата | Взам. инв. № | Инв. № дубл. | Подпись и дата

809-А.00.00.000.33

Серия 1.464-4/75А

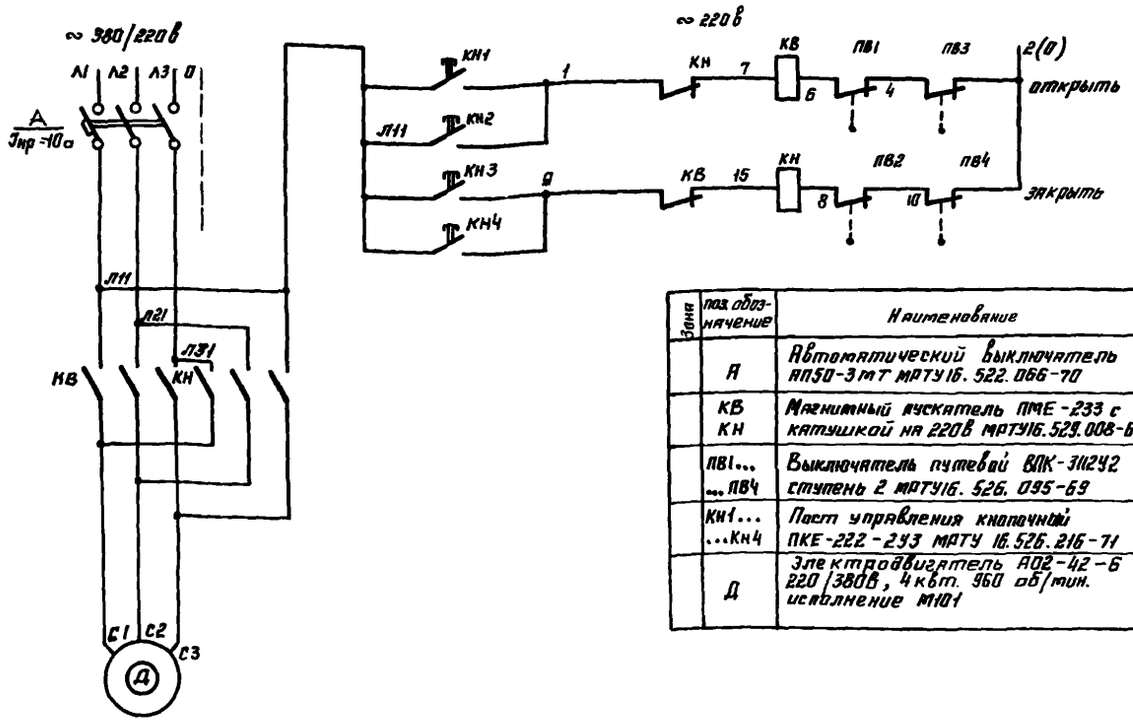

Зона	Поз. обозначение	Наименование	Кол	Примечание
	А	Автоматический выключатель АП50-3МТ МРТУ16. 522. 066-70	1	Iн.р =10а
	КВ КН	Магнитный пускатель ПМЕ-233 с катушкой на 220В МРТУ16.529.008-65	1	
	ПВ1... ...ПВ4	Выключатель путевой ВПК-3112У2 ступень 2 МРТУ16. 526. 095-69	4	
	КН1... ...КН4	Пост управления кнопочный ПКЕ-222-2У3 МРТУ 16.526.216-71	2	
	Д	Электродвигатель АО2-42-6 220/380В, 4кВт. 960 об/мин. исполнение М101	1	Для горячих цехов МТКF-111-6 4,1кВт; 858 об/мин

Изм.	Лист	№ докум.	Подпись	Дата
Разраб.		Сорокина		
Пров.		Голенькина		
Т. контр.				
Н. контр.		Голенькина		
Утв.		Агапов		

809-А.00.00.000 33

Схема электрическая принципиальная

Лит.	Масса	Масштаб
И		

Лист | Листов 1

ЦНИИПРОЕКТСТАЛЬКОНСТРУКЦИЯ г. Москва

Копировал | Формат 12

809-А.00.00.000 34

Серия 1.464-4/75А

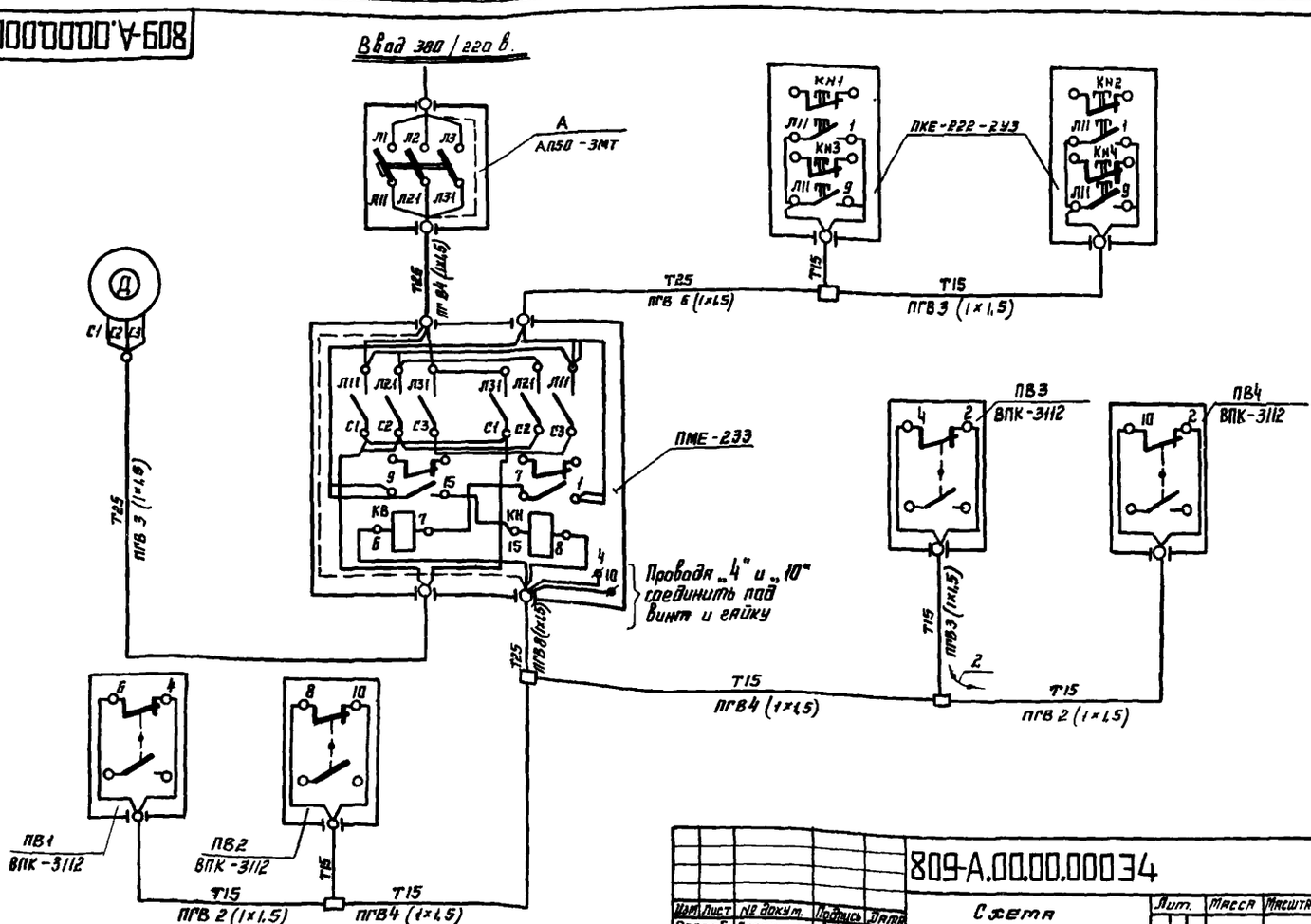

Изм.	Лист	№ докум.	Подпись	Дата
Разраб.		Сорокина		
Пров.		Голенькина		
Т. контр.				
Н. контр.		Голенькина		
Утв.		Агапов		

809-А.00.00.000 34

Схема электрических соединений

Лит.	Масса	Масштаб
И		

Лист | Листов 1

ЦНИИПРОЕКТСТАЛЬКОНСТРУКЦИЯ г. Москва

Копировал | Формат 12

Серия 1.464-4/75А

Формат	Зона	Поз.	Обозначение	Наименование	Кол.	Примечание
				Документация		
22			809-А.00.00.000 СБ	Сборочный чертеж		
				Сборочные единицы		
11		1	809-А.08.00.000	Расположение площадок под механизм	1	
11		2	809-А.00.10.000	Натяжное устройство	8	
11		3	809-А.00.10.000-01	Натяжное устройство	8	
11		4	809-А.00.11.000	Зажим каната	32	
11		5	809-А.00.12.000	Штанга продольная	2	
				Детали		
БЧ		6	809-А.00.00.001	Уголок		
				Уголок Б75х75х5 Гост 8509-72 / Ст.3 Гост 535-58		
				L = 250	2	1,45 кг
			Переменные данные	для исполнений:		
				809-А.00.00.000		/МТКF 111-6/
				Сборочные единицы		
11		7	809-А.01.00.000	Рычажный механизм правый	2	
11		8	809-А.02.00.000	Рычажный механизм средний	4	
11		9	809-А.03.00.000	Рычажный механизм левый	2	

Подп. и дата | Инв. № дубл. | Взам. инв. № | Подп. и дата | Инв. № подл.

Изм.	Лист	№ докум.	Подп.	Дата
Разраб.	Стребков			
Пров.	Стребков			1974
В. констр.	Агапов			
Н. контр.	Стребков			
Утв.	Агапов			

809-А.00.00.000

Вид механизма в плане

Переплеты: Н = 2 × 1250, Н = 2 × 1500

Лит.	Лист	Листов
И	1	3

ЦНИИПРОЕКТСТАЛЬ КОНСТРУКЦИЯ г. Москва

Копировал Формат 11

Серия 1.464-4/75А

Формат	Зона	Поз.	Обозначение	Наименование	Кол.	Примечание
11		10	809-А.04.00.000	Привод	1	
				Стандартные изделия		
		11		Канат 8,1-Г-I-0-Н-180 Гост 7668-69	80м	
				809-А.00.00.000-01		/МТКF 111-6/
				Сборочные единицы		
11		7	809-А.01.00.000-01	Рычажный механизм правый	2	
11		8	809-А.02.00.000-01	Рычажный механизм средний	4	
11		9	809-А.03.00.000-01	Рычажный механизм левый	2	
11		10	809-А.04.00.000	Привод	1	
				Стандартные изделия		
		11		Канат 8,1-Г-I-0-Н-180 гост 7668-69	85м	
				809-А.00.00.000-02		/А02-42-6/
				Сборочные единицы		
11		7	809-А.01.00.000	Рычажный механизм правый	2	
11		8	809-А.02.00.000	Рычажный механизм средний	4	

Подп. и дата | Инв. № дубл. | Взам. инв. № | Подп. и дата | Инв. № подл.

Изм.	Лист	№ докум.	Подп.	Дата

809-А.00.00.000

Лист 2

Копировал Формат 11

Серия 1.464-4/75А

Формат	Зона	Поз.	Обозначение	Наименование	Кол.	Примечание
11		9	809-А.03.00.000	Рычажный механизм левый	2	
11		10	809-А.04.00.000-01	Привод	1	
				Стандартные изделия		
		11		Канат 8,1-Г-I-0-Н-180 Гост 7668-69	80м	
				809-А.00.00.000-03		/А02-42-6/
				Сборочные единицы		
11		7	809-А.01.00.000-01	Рычажный механизм правый	2	
11		8	809-А.02.00.000-01	Рычажный механизм средний	4	
11		9	809-А.03.00.000-01	Рычажный механизм левый	2	
11		10	809-А.04.00.000-01	Привод	1	
				Стандартные изделия		
		11		Канат 8,1-Г-I-0-Н-180 ГОСТ 7668-69	85м	

Подп. и дата | Инв. № дубл. | Взам. инв. № | Подп. и дата | Инв. № подл.

Изм.	Лист	№ докум.	Подп.	Дата

809-А.00.00.000

Лист 3

Копировал Формат 11

Серия 1.464-4/75А

Формат	Зона	Поз.	Обозначение	Наименование	Кол.	Примечание
				Документация		
22			809-А1.00.00.000 СБ	Сборочный чертеж		
				Сборочные единицы		
11		1	809-А.05.00.000	Рычажный механизм правый	2	
11		2	809-А.06.00.000	Рычажный механизм средний	8	
11		3	809-А.07.00.000	Рычажный механизм левый	2	
11		4	809-А.08.00.000-01	Расположение площадок под механизм	1	
11		5	809-А.00.10.000	Натяжное устройство	12	
11		6	809-А.00.10.000-01	Натяжное устройство	12	
11		7	809-А.00.11.000	Зажим каната	48	
11		8	809-А.00.12.000	Штанга продольная	2	
				Детали		
БЧ		9	809-А.00.00.001	Уголок		
				Уголок Б75х75х5 Гост 8509-72 / Ст.3 Гост 535-58		
				L = 250	2	1,45 кг
				Стандартные изделия		
		10		Канат 8,1-Г-I-0-Н-180 ГОСТ 7668-69	90м	
			Переменные данные	для исполнений:		
				809-А1.00.00.000		/МТКF 111-6/
				Сборочные единицы		
		11	809-А.04.00.000	Привод	1	
				809-А1.00.00.000-01		/А02-42-6/
				сборочные единицы		
		11	809-А.04.00.000-01	Привод	1	

Подп. и дата | Инв. № дубл. | Взам. инв. № | Подп. и дата | Инв. № подл.

Изм.	Лист	№ докум.	Подп.	Дата
Разраб.	Стребков			
Пробер.	Стребков			1974
В. констр.	Агапов			
Н. контр.	Стребков			
Утв.	Агапов			

809-А1.00.00.000

Вид механизма в плане

Переплеты: Н = 1 × 1750

Лит.	Лист	Листов
И		1

ЦНИИПРОЕКТСТАЛЬ КОНСТРУКЦИЯ г. Москва

Копировал Формат 11 Кулакова

809-А.00.00.000СБ

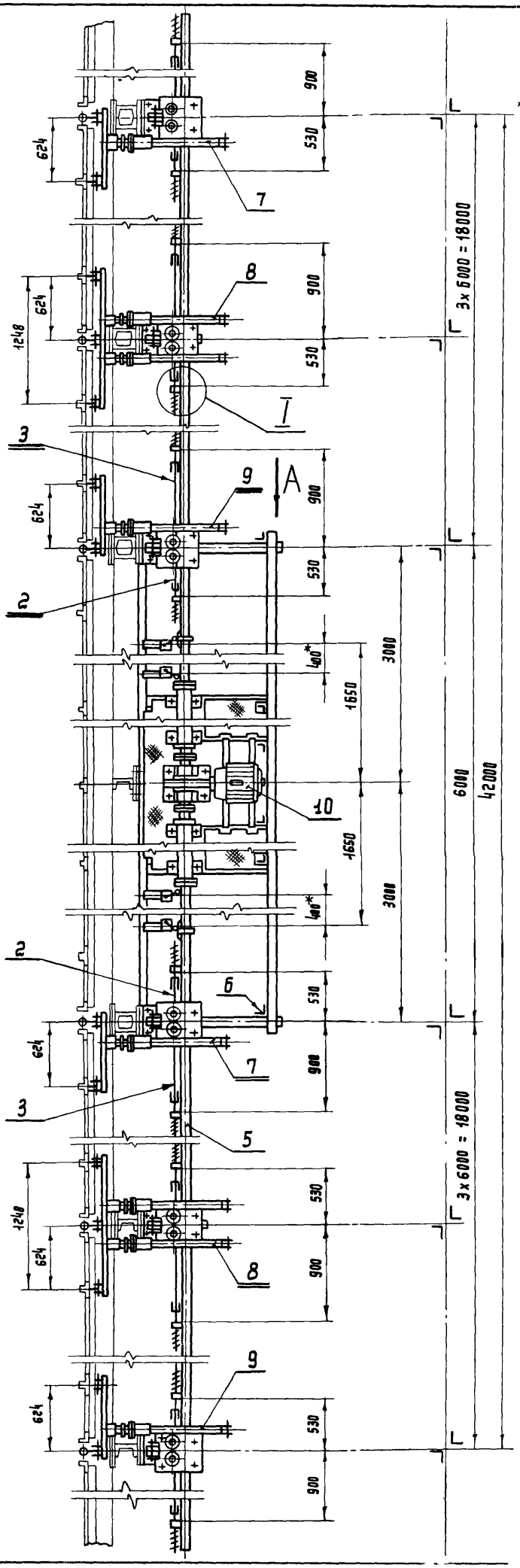

Вид А повернуто
М1:10

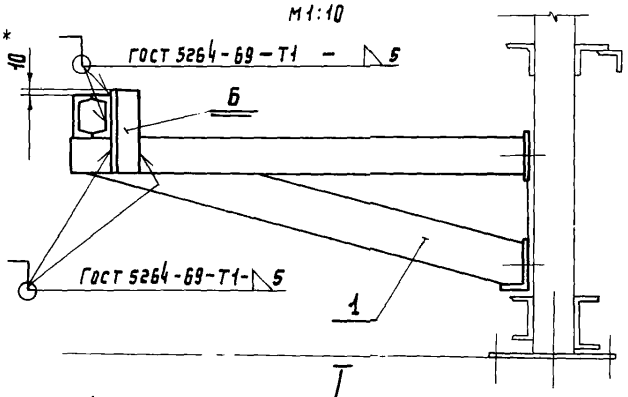

I
М 1:2

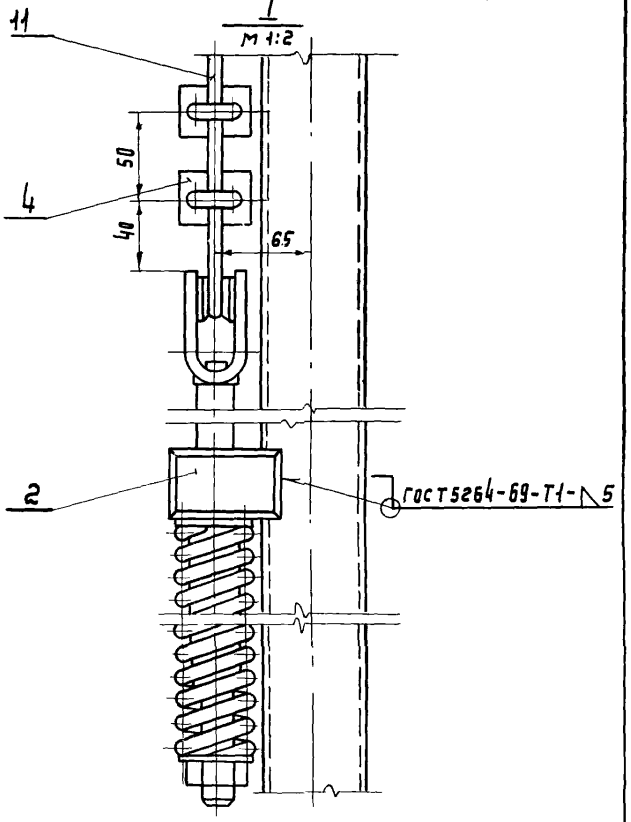

Обозначение	Переплеты	Тип электродвигателя	Масса, кг
809-А.00.00.000	2x1250	МТКF 111-6	2800,0
-01	2x1500		2900,0
-02	2x1250	А02-42-6	2800,0
-03	2x1500		2900,0

1. Монтажную сварку производить электродом Э42 ГОСТ 9467-60.
2. При сборке все трущиеся поверхности, резьбовые соединения и шарниры смазать консистентной смазкой УС-2(Л) Гост 1033-73.
3. Размер 400* зависит от угла открывания переплетов и уточняется при отладке механизма.
4. Открывающая ветвь каната – поз. 2, закрывающая ветвь каната – поз.3.
5. Все размеры кроме (*) справочные

Изм.	Лист	№ докум.	Подпись	Дата
Разраб.		Стредков		
Провер.		Стредков		19.7.6
Т. контр.				
Н. констр.		Стредков		
Н. контр.		Стредков		
Утв.		Яганов		

809-А.00.00.000 СБ

Вид механизма в плане
Переплеты: Н=2x1250
Н=2x1500
Сборочный чертеж

Лит.	Масса	Масштаб
И	см. табл.	1:25

Лист | Листов 1

ЦНИИПРОЕКТСТАЛЬ-КОНСТРУКЦИЯ г. Москва

Копировал Куликова

Формат 22

Серия 1.464-4/75А

Инв. № подл. | Подп. и дата | Взам. инв. № | Инв. № дубл. | Подп. и дата

809-А1.00.00.000СБ

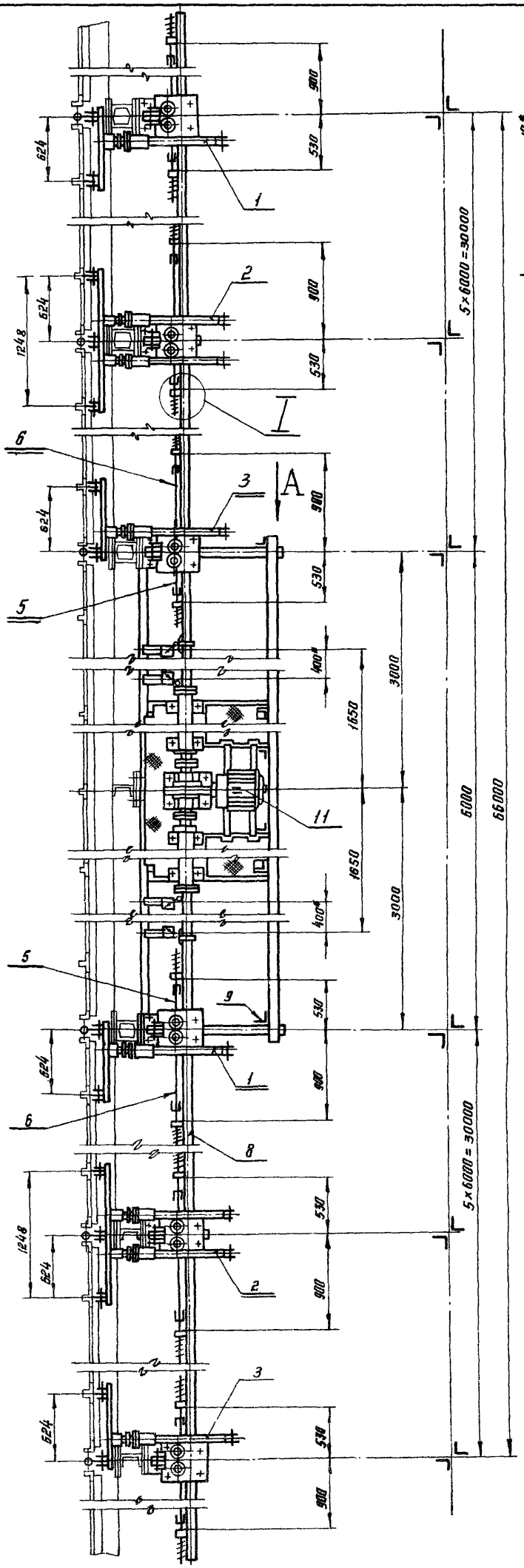

Вид А повернуто

М1:10

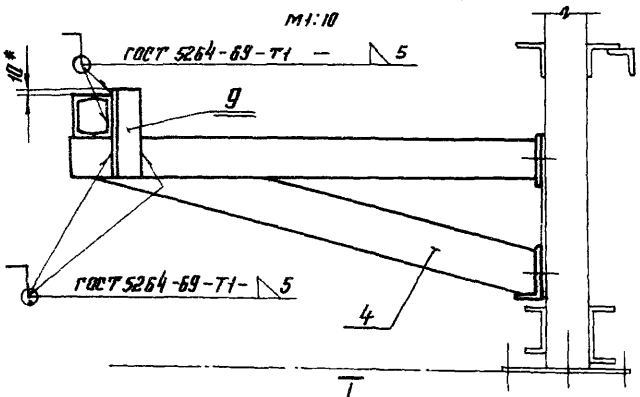

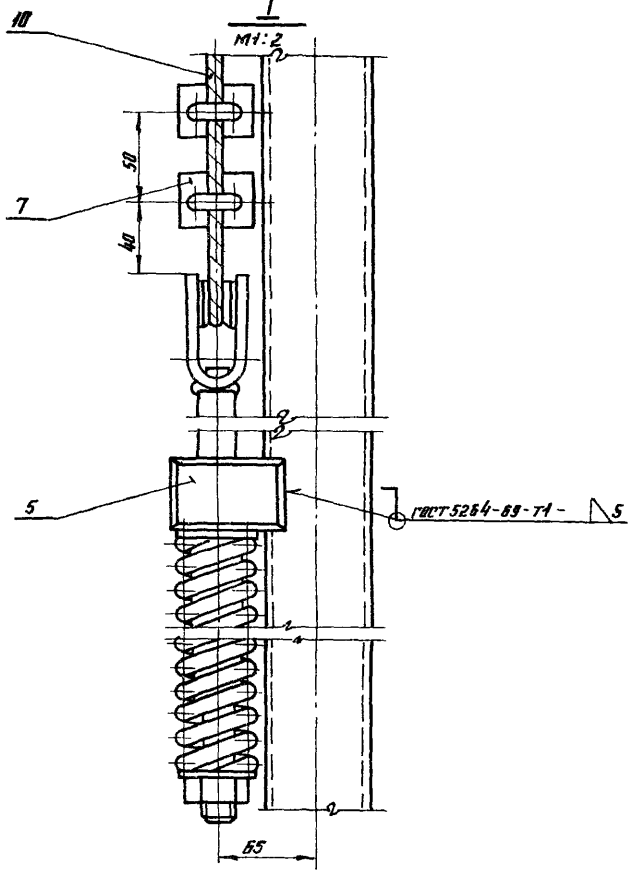

Обозначение	Тип электродвигателя	Масса, кг
809-А1.00.00.000	МТКF 111-6	3300,0
-01	А02-42-6	3 300,0

1. Монтажную сварку производить электродом Э42 ГОСТ 9467-60.
2. При сборке все трущиеся поверхности, резьбовые соединения и шарниры смазать консистентной смазкой УС-2 (Л) ГОСТ 1033-73.
3. Размер 400* зависит от угла открывания переплетов и уточняется при отладке механизма.
4. Открывающая ветвь каната – поз. 5, закрывающая ветвь каната – поз. 6.
5. Все размеры кроме (*) справочные.

Серия 1.464-4/75А

Изм.	Лист	№ докум.	Подпись	Дата
Разраб.		Стребков		
Провер.		Стребков		1976
Т. контр.				
В. констр.		Стребков		
Н. контр.		Стребков		
Утв.		Агапов		

809-А1.00.00.000 СБ

Вид механизма в плане
Переплеты: Н=1:1750
Сборочный чертеж

Лит.	Масса	Масшт.
И	см. табл.	1:25

Лист | Листов 1

ЦНИИПРОЕКТСТАЛЬ-КОНСТРУКЦИЯ г. Москва

Инв. № подл. | Подп. и дата | Взам. инв. № | Инв. № дубл. | Подп. и дата

Копировал: Ш

Формат 22

Серия 1.464-4/75А

Формат	Зона	Поз.	Обозначение	Наименование	Кол.	Примечание
				Документация		
12			809-А.00.10.000СБ	Сборочный чертеж		
				Детали		
11		1	809-А.00.10.001	Бобышка	1	
11		2	809-А.00.10.002	Шайба	2	
64		4	809-А.00.10.004	Втулка		
				Труба 28×3×150 ГОСТ 8734-58 / В20 ГОСТ 8733-74	1	0,28 кг
				Стандартные изделия		
		5		Гайка М20,8 ГОСТ 5915-70	1	
			Переменные данные для исполнений:			
				809-А.00.10.000		
				Сборочные единицы		
12		6	809-А.00.10.100	Тяга	1	
				Детали		
11		7	809-А.00.10.003	Пружина	1	
				809-А.00.10.000-01		
				Сборочные единицы		
12		6	809-А.00.10.100-01	Тяга	1	
				Детали		
11		7	809-А.00.10.003	Пружина	2	

Изм.	Лист	№ докум.	Подпись	Дата
Разраб.		Белякова		
Пров.		Стребков		
В. констр.		Стребков		
Н. контр.		Стребков		
Утв.		Агапов		

809-А.00.10.000

Натяжное устройство

Лит.	Лист	Листов
И		1

ЦНИИПРОЕКТСТАЛЬ-КОНСТРУКЦИЯ г. МОСКВА

Копировал Мамченкова Формат 11

Серия 1.464-4/75А

Формат	Зона	Поз.	Обозначение	Наименование	Кол.	Примечание
				Документация		
12			809-А.00.10.100СБ	Сборочный чертеж		
				Детали		
11		1	809-А.00.10.101	Скоба	1	
11		2	809-А.00.10.102	Ролик	1	
			Переменные данные для исполнений:			
				809-А.00.10.100		
				Детали		
11		3	809-А.00.10.103	Шпилька	1	
				809-А.00.10.100-01		
				Детали		
11		3	809-А.00.10.103-01	Шпилька	1	

Изм.	Лист	№ докум.	Подпись	Дата
Разраб.		Белякова		
Пров.		Стребков		
В. констр.		Стребков		
Н. контр.		Стребков		
Утв.		Агапов		

809-А.00.10.100

Тяга

Лит.	Лист	Листов
И		1

ЦНИИПРОЕКТСТАЛЬ-КОНСТРУКЦИЯ г. МОСКВА

Копировал Мамченков Формат 11

Серия 1.464-4/75А

809-А.00.10.000СБ

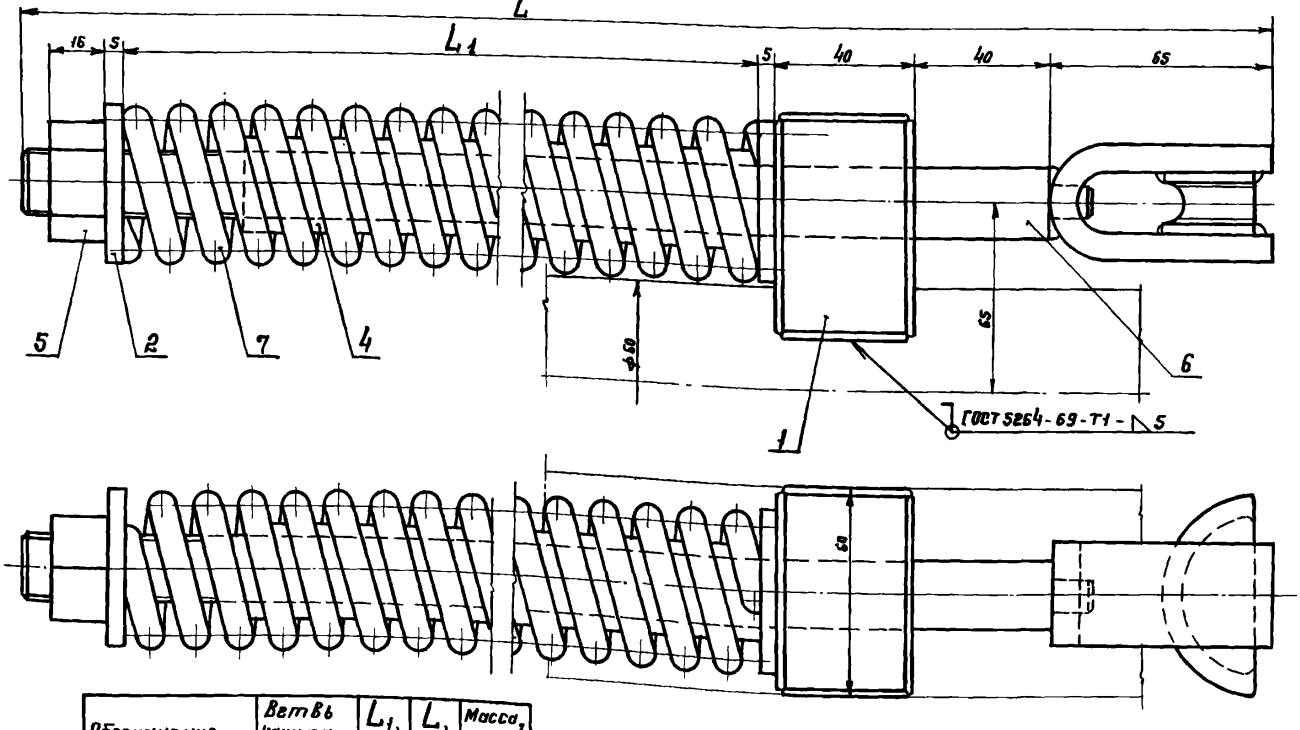

Обозначение	Ветвь каната	L_1, мм	L, мм	Масса, кг
809-А.00.10.000	Открывающая	185	365	3,3
-01	Закрывающая	370	550	4,4

1. Сварку производить электродом Э42 ГОСТ 9467-60.
2. Все размеры для справок.

Изм.	Лист	№ докум.	Подпись	Дата
Разраб.		Белякова		
Пров.		Стребков		
Т. контр.				
В. контр.		Стребков		
Н. контр.		Стребков		
Утв.		Агапов		

809-А.00.10.000СБ

Натяжное устройство Сборочный чертеж

Лит.	Масса	Масштаб
И	См. табл.	1:1

Лист Листов 1

ЦНИИПРОЕКТСТАЛЬ-КОНСТРУКЦИЯ г. МОСКВА

Копировал Мамченкова Формат 12

Серия 1.464-4/75А

809-А.00.10.001

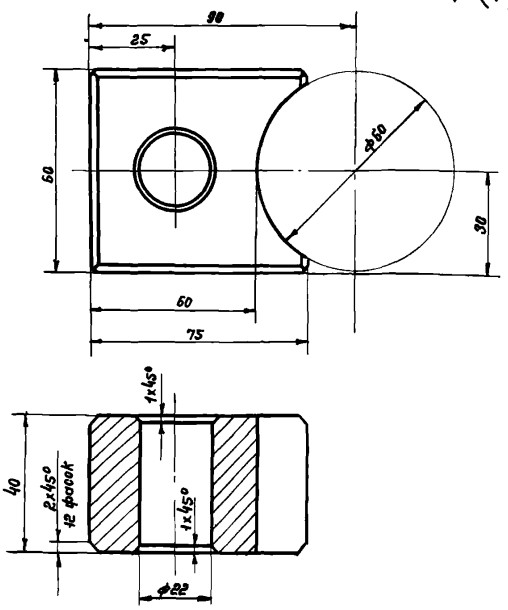

Неуказанные предельные отклонения размеров: отверстий – по A_1, валов – по B_1, остальных – по CM_8.

Изм.	Лист	№ докум.	Подп.	Дата	809-А.00.10.001	Лит.	Масса	Масштаб
Разраб.		Белякова			Бабышка	И	1,1	1:1
Пров.		Стребков		13/VI		Лист	Листов 1	
Т. контр.						ЦНИИПРОЕКТСТАЛЬКОНСТРУКЦИЯ г. МОСКВА		
Н. контр.		Стребков			Сталь Ст.3 ГОСТ 380-71			
Утв.		Ягапов						

Копировал Мамченкова Формат А1

Серия 1.464-4/75А

809-А.00.10.002

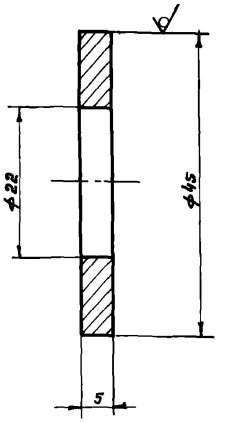

Неуказанные предельные отклонения размеров: отверстий – по A_1, валов – по B_1, остальных – по CM_8.

Изм.	Лист	№ докум.	Подп.	Дата	809-А.00.10.002	Лит.	Масса	Масштаб
Разраб.		Белякова			Шайба	И	0,047	2:1
Пров.		Стребков		13/VI		Лист	Листов 1	
Т. контр.						ЦНИИПРОЕКТСТАЛЬКОНСТРУКЦИЯ г. МОСКВА		
Н. контр.		Стребков			Сталь Ст.3 ГОСТ 380-71			
Утв.		Ягапов						

Копировал Мамченкова Формат А1

Серия 1.464-4/75А

809-А.00.10.003

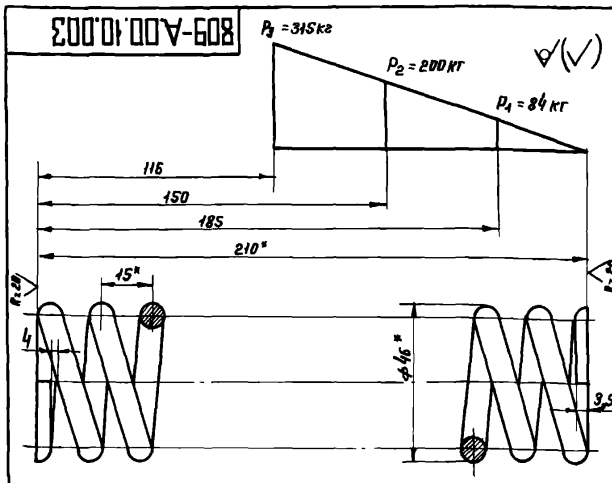

1. Модуль сдвига $G = 8{,}2 \cdot 10^3$ кгс/мм²
2. Твердость HRC 45...50.
3. Напряжение касательное при кручении (максимальное) τ_3 = 70 кгс/мм².
4. Длина развернутой пружины L_1 = 1415 мм.
5. Число рабочих витков n = 13,5.
6. Число витков полное n_1 = 15.
7. Направление навивки – правое.
8. Диаметр контрольного стержня D_c = 30 мм, диаметр контрольной гильзы $D_г$ = 46 мм,
9. * Размеры для справок.

Изм.	Лист	№ докум.	Подп.	Дата	809-А.00.10.003	Лит.	Масса	Масштаб
Разраб.		Белякова			Пружина	И	0,7	1:1
Пров.		Стребков		13/VI		Лист	Листов 1	
Т. контр.						ЦНИИПРОЕКТСТАЛЬКОНСТРУКЦИЯ г. МОСКВА		
Н. контр.		Стребков			Проволока II-В ГОСТ 9389-60			
Утв.		Ягапов						

Копировал Мамченкова Формат А1

Серия 1.464-4/75А

809-А.00.10.103

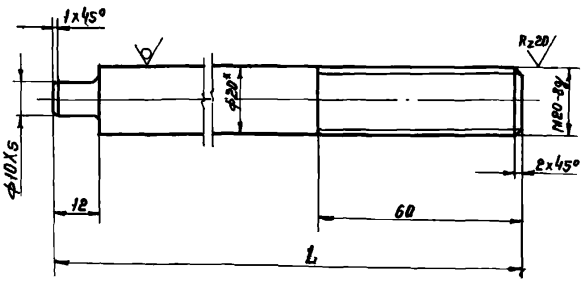

Обозначение	Ветвь каната	L, мм	Масса, кг
809-А.00.10.103	Открывающая	312	0,74
-01	Закрывающая	497	1,2

1. Неуказанные предельные отклонения размеров: отверстий – по A_1, валов – по B_1, остальных – по CM_8.
2. * Размер для справок.

Изм.	Лист	№ докум.	Подп.	Дата	809-А.00.10.103	Лит.	Масса	Масштаб
Разраб.		Белякова			Шпилька	И	См. табл.	1:1
Пров.		Стребков		13/VI		Лист	Листов 1	
Т. контр.						ЦНИИПРОЕКТСТАЛЬКОНСТРУКЦИЯ г. МОСКВА		
Н. контр.		Стребков			Круг 20 ГОСТ 2590-71 / Ст.3 ГОСТ 535-58			
Утв.		Ягапов						

Копировал Мамченкова Формат А1

Серия 1.464-4/75А

809-А.00.10.100СБ

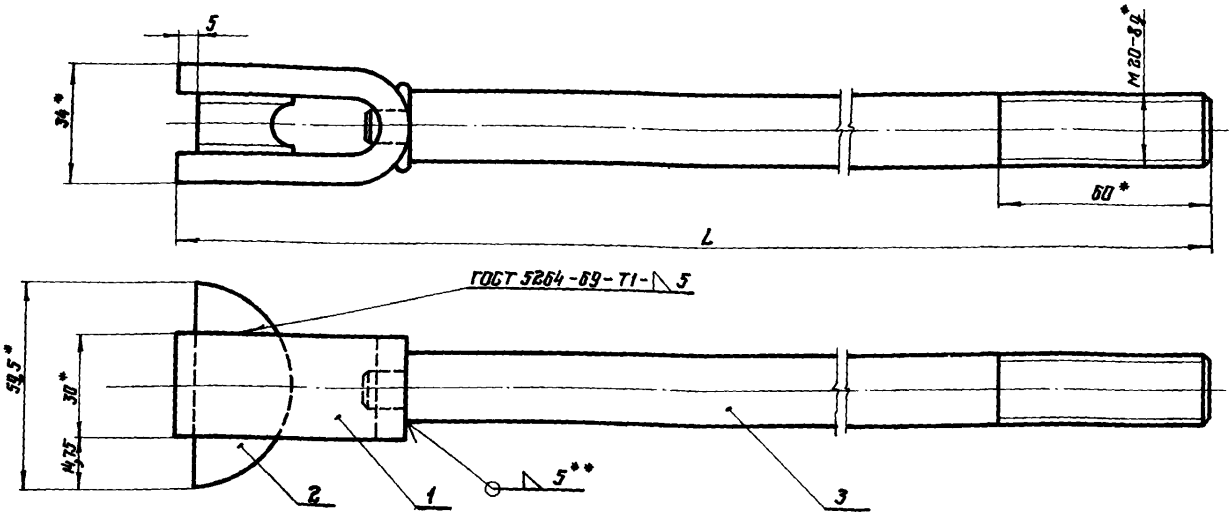

Обозначение	ветвь каната	L, мм	Масса, кг
809-А.00.10.100	Откручивающая	365	1,1
-01	Закручивающая	550	1,56

1. Сварку производить электродом Э42 ГОСТ 9467-60.
2. Неуказанные предельные отклонения размеров: отверстий - по A_T, валов - по B_T, остальных - по CM_8.
3. *Размеры для справок.
4. **Сварка ручная электродуговая.

Изм.	Лист	№ докум.	Подп.	Дата
Разраб.		Белякова		
Пров.		Стребков		1976
Т. контр.				
Н. контр.		Стребков		
Утв.		Леонтов		

809-А.00.10.100СБ

Тяга
Сборочный чертеж

Лит.	Масса	Масштаб
И	См. табл.	1:1
Лист	Листов 1	

ЦНИИПРОЕКТСТАЛЬКОНСТРУКЦИЯ г. МОСКВА

Копировал Сергеева Формат А2

Серия 1.464-4/75А

809-А.00.10.101

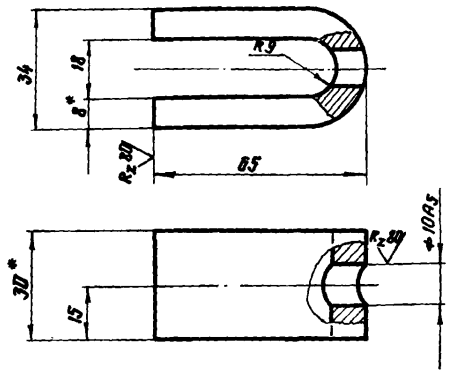

1. Длина заготовки L = 137 мм.
2. Неуказанные предельные отклонения размеров: отверстий - по A_T, валов - по B_T, остальных - по CM_8.
3. *Размеры для справок.

Изм.	Лист	№ докум.	Подп.	Дата
Разраб.		Белякова		
Пров.		Стребков		1976
Т. контр.				
Н. контр.		Стребков		
Утв.		Леонтов		

809-А.00.10.101

Скоба

Лит.	Масса	Масштаб
И	0,26	1:1
Лист	Листов 1	

Полоса 8×30 ГОСТ 103-57
Ст.3 ГОСТ 535-58

ЦНИИПРОЕКТСТАЛЬКОНСТРУКЦИЯ г. МОСКВА

Копировал Сергеева Формат А1

Серия 1.464-4/75А

809-А.00.10.102

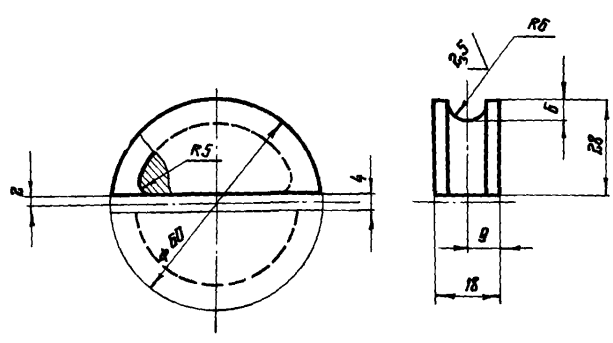

Неуказанные предельные отклонения размеров: отверстий - по A_T, валов - по B_T, остальных - по CM_8

Изм.	Лист	№ докум.	Подп.	Дата
Разраб.		Белякова		
Пров.		Стребков		1976
Т. контр.				
Н. контр.		Стребков		
Утв.		Леонтов		

809-А.00.10.102

Ролик

Лит.	Масса	Масштаб
И	0,1	1:1
Лист	Листов 1	

Сталь Ст.3 ГОСТ 380-71

ЦНИИПРОЕКТСТАЛЬКОНСТРУКЦИЯ г. МОСКВА

Копировал Сергеева Формат А1

Серия 1.464-4/75А

Формат	Зона	Поз.	Обозначение	Наименование	Кол.	Примечание
				Документация		
11			809-А.00.11.000СБ	Сборочный чертеж		
				Детали		
11		1	809-А.00.11.001	Бугель	1	
11		2	809-А.00.11.002	Накладка	1	
				Стандартные изделия		
		3		Гайка М10,8		
				ГОСТ 5915-70	4	

Изм.	Лист	№ докум.	Подпись	Дата
Разраб.		Белякова		
Провер.		Стребков		1976г
В. констр.		Стребков		
Н. контр.		Стребков		
Утв.		Агапов		

809-А.00.11.000

Зажим каната

Лит.	Лист	Листов
И		1

ЦНИИПРОЕКТСТАЛЬ-КОНСТРУКЦИЯ г.МОСКВА

Копировал Сергеева — Формат 11

Инв. № подл. | Подпись и дата | Взам. инв. № | Инв. № дубл. | Подпись и дата

809-А.00.11.000СБ

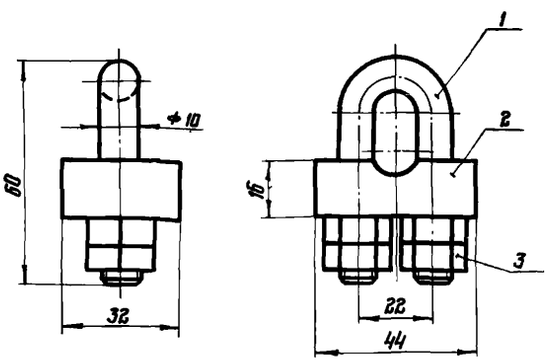

Размеры для справок

809-А.00.11.000СБ

Изм.	Лист	№ докум.	Подпись	Дата
Разраб.		Белякова		
Провер.		Стребков		1976г
Т. контр.				
В. констр.		Стребков		
Н. контр.		Стребков		
Утв.		Агапов		

Зажим каната
Сборочный чертеж

Лит.	Масса	Масштаб
И	0,27	1:1

Лист — Листов 1

ЦНИИПРОЕКТСТАЛЬ-КОНСТРУКЦИЯ г.МОСКВА

Копировал Сергеева — Формат 11

Серия 1.464-4/75А

809-А.00.11.001

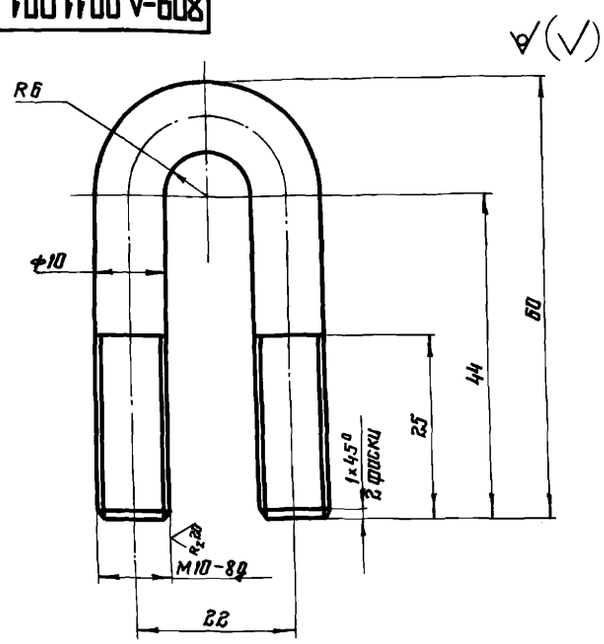

1. Длина заготовки $L = 123$ мм.
2. Неуказанные предельные отклонения размеров: отверстий – по A_7, валов – по B_7, остальных – по CM_8.

809-А.00.11.001

Изм.	Лист	№ докум.	Подп.	Дата
Разраб.		Белякова		
Провер.		Стребков		1976г
Т. контр.				
В. констр.		Стребков		
Н. контр.		Стребков		
Утв.		Агапов		

Бугель

Лит.	Масса	Масштаб
И	0,076	2:1

Лист — Листов 1

Круг В10 ГОСТ 2590-71
Ст.3 ГОСТ 535-58

ЦНИИПРОЕКТСТАЛЬ-КОНСТРУКЦИЯ г.МОСКВА

Копировал Сергеева — Формат 11

Серия 1.464-4/75А

809-А.00.11.002

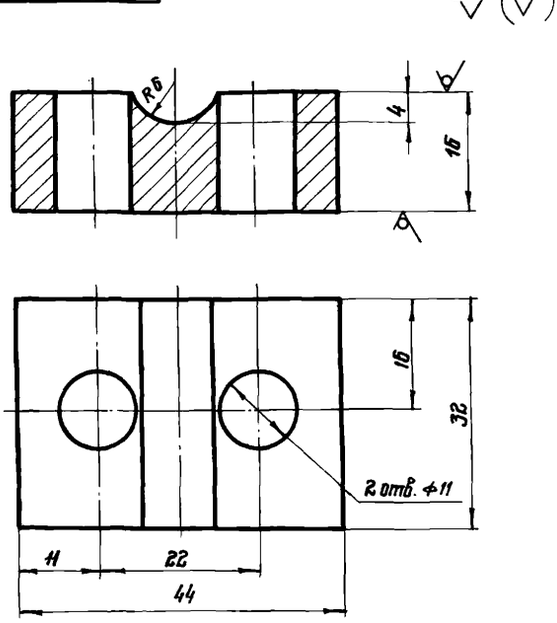

Неуказанные предельные отклонения размеров: отверстий – по A_7, валов – по B_7, остальных – по CM_8.

809-А.00.11.002

Изм.	Лист	№ докум.	Подп.	Дата
Разраб.		Белякова		
Провер.		Стребков		1976г
Т. контр.				
В. констр.		Стребков		
Н. контр.		Стребков		
Утв.		Агапов		

Накладка

Лит.	Масса	Масштаб
И	0,15	2:1

Лист — Листов 1

Лист 16 ГОСТ 19903-74
Ст.3 ГОСТ 16523-70

ЦНИИПРОЕКТСТАЛЬ-КОНСТРУКЦИЯ г.МОСКВА

Копировал Сергеева — Формат 11

Серия 1.464-4/75А

Формат	Зона	Поз.	Обозначение	Наименование	Кол.	Примечание
				Документация		
А2			809-А.00.12.000СБ	Сборочный чертеж		
				Детали		
А1		1	809-А.00.12.001	Муфта 2"	2	
А1		2	809-А.00.12.002	Труба	1	
А1		3	809-А.00.12.002-01	Труба	1	
А1		4	809-А.00.12.003	Труба	1	
А4		5	809-А.00.12.004	Заглушка Ф47×5		
				Сталь Ст.3 ГОСТ 380-71	1	0,074 кг
				Стандартные изделия		
		6		Контргайка 50		
				ГОСТ 8968-59	4	0,174 кг

Изм.	Лист	№ докум.	Подп.	Дата
Разраб.		Федюков		
Пров.		Стребков		
Т. контр.				
Н. контр.		Стребков		
Утв.		Иванов		

809-А.00.12.000

Штанга продольная

Лит.	Лист	Листов
И		1

ЦНИИПРОЕКТСТАЛЬКОНСТРУКЦИЯ г. Москва

Копировал Формат А4

Инв. № подл. | Подп. и дата | Взам. инв. № | Инв. № дубл. | Подп. и дата

809-А.00.12.001

9(V)

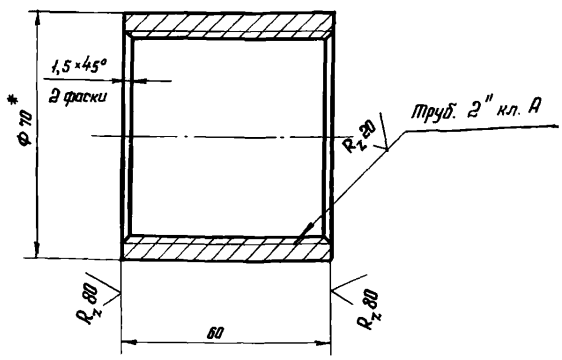

1. Неуказанные предельные отклонения размеров: отверстий - по A_7, валов - по B_7, остальных - по CM_2.
2. * Размер для справок.

Изм.	Лист	N докум.	Подп.	Дата
Разраб.		Федюков		
Пров.		Стребков		
Т. контр.				
Н. контр.		Стребков		
Утв.		Иванов		

809-А.00.12.001

Муфта 2"

Лит.	Масса	Масштаб
И	0,73	1:1
Лист	Листов 1	

Труба 70×8 ГОСТ 8732-70 / В 20 ГОСТ 8731-66

ЦНИИПРОЕКТСТАЛЬКОНСТРУКЦИЯ г. Москва

Копировал Формат А1

809-А.00.12.000СБ

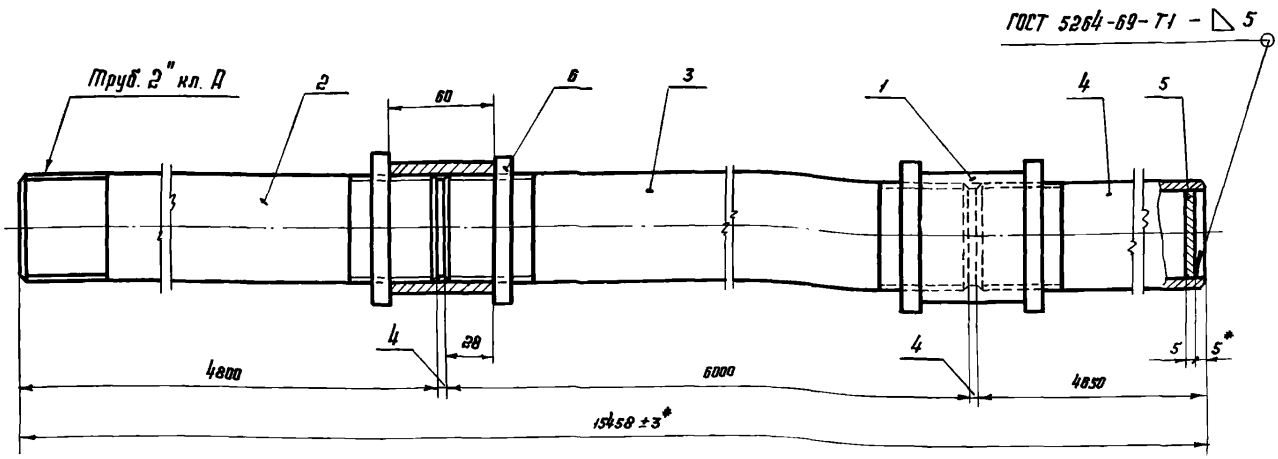

1. Сварку производить электродом Э42 ГОСТ 9467-60.
2. Неуказанные предельные отклонения размеров: отверстий - по A_7, валов - по B_7, остальных - по CM_2.
3. Размеры, кроме *, для справок.

Изм.	Лист	N докум.	Подп.	Дата
Разраб.		Федюков		
Пров.		Стребков		
Т. контр.				
Н. контр.		Стребков		
Утв.		Иванов		

809-А.00.12.000СБ

Штанга продольная
Сборочный чертеж

Лит.	Масса	Масштаб
И	125,4	1:2
Лист	Листов 1	

ЦНИИПРОЕКТСТАЛЬКОНСТРУКЦИЯ г. Москва

Копировал Формат А2

Серия 1.464-4/75А

809-А.00.12.002

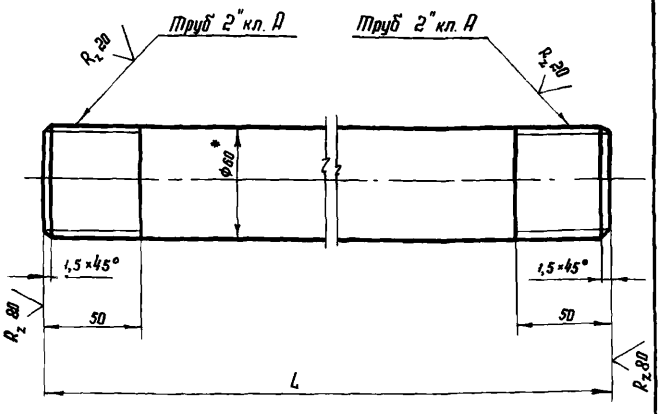

Обозначение	L, мм	Масса, кг
809-А.00.12.002	4800	38,3
-01	6000	47,9

1. Неуказанные предельные отклонения размеров: отверстий - по A_7, валов - по B_7, остальных - по CM_8.
2. * Размер для справок.

Изм.	Лист	№ докум.	Подп.	Дата
Разраб.		Федюков		
Пров.		Стребков		1976
Т. контр.				
Н. контр.		Стребков		
Утв.		Жатов		

809-А.00.12.002

Труба

Труба 60×6 ГОСТ 8732-70 / В20 ГОСТ 8731-66

Лит.	Масса	Масштаб
И	см. табл.	-
Лист	Листов 1	

ЦНИИПРОЕКТСТАЛЬКОНСТРУКЦИЯ г. МОСКВА

Копировал

Формат А1

Серия 1.464-4/75А

809-А.00.12.003

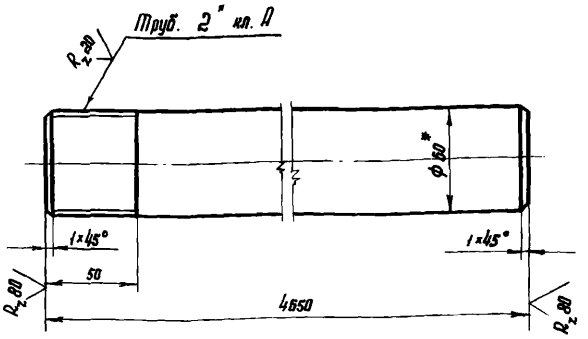

1. Неуказанные предельные отклонения размеров: отверстий - по A_7, валов - по B_7, остальных - по CM_8.
2. * Размер для справок.

Изм.	Лист	№ докум.	Подп.	Дата
Разраб.		Федюков		
Пров.		Стребков		1976
Т. контр.				
Н. контр.		Стребков		
Утв.		Жатов		

809-А.00.12.003

Труба

Труба 60×6 ГОСТ 8732-70 / В20 ГОСТ 8731-66

Лит.	Масса	Масштаб
И	37,0	1:2
Лист	Листов 1	

ЦНИИПРОЕКТСТАЛЬКОНСТРУКЦИЯ г. МОСКВА

Копировал

Формат А1

Серия 1.464-4/75А

809-А.00.13.000СБ

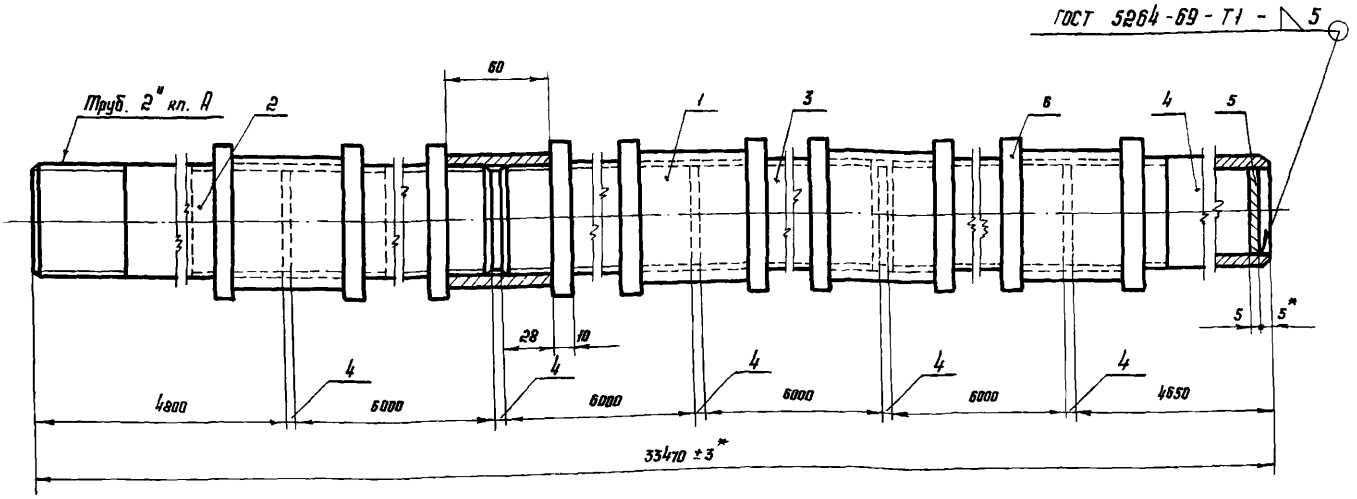

1. Сварку производить электродом Э42 ГОСТ 9467-60.
2. Неуказанные предельные отклонения размеров: отверстий - по A_7, валов - по B_7, остальных - по CM_8.
3. Размеры, кроме *, для справок.

Изм.	Лист	№ докум.	Подп.	Дата
Разраб.		Федюков		
Пров.		Стребков		1976
Т. контр.				
Н. контр.		Стребков		
Утв.		Жатов		

809-А.00.13.000СБ

Штанга продольная

Сборочный чертеж

Лит.	Масса	Масштаб
И	272,4	1:2
Лист	Листов 1	

ЦНИИПРОЕКТСТАЛЬКОНСТРУКЦИЯ г. МОСКВА

Копировал

Формат А2

Инв. № подл. | Подп. и дата | Взам. инв. № | Инв. № дубл. | Подп. и дата

Формат	Зона	Поз.	Обозначение	Наименование	Кол.	Примечание
				Документация		
12			809-А.00.13.000 СБ	Сборочный чертеж		
				Детали		
11		1	809-А.00.12.001	Муфта 2"	5	
11		2	809-А.00.12.002	Труба	1	
11		3	809-А.00.12.002-01	Труба	4	
11		4	809-А.00.12.003	Труба	1	
БК		5	809-А.00.12.004	Заглушка ф47х5		
				Сталь Ст.3 ГОСТ 380-71	1	0,074 кг
				Стандартные изделия		
		6		Контргайка 50		
				ГОСТ 8968-59	10	0,174 кг

Инв. № подл. | Подп. и дата | Взам. инв. № | Инв. № дубл. | Подп. и дата

Изм.	Лист	№ докум.	Подп.	Дата	809-А.00.13.000		
Разраб.		Беляков				Лит.	Лист	Листов
Пров.		Стрекаев			Штанга продольная	И		1
Н. контр.		Стрекаев				ЦНИИПРОЕКТСТАЛЬКОНСТРУКЦИЯ г. МОСКВА		
Н. контр.		Стрекаев						
Утв.		Ягелов						

Копировал Куликова. Формат А4

Формат	Зона	Поз.	Обозначение	Наименование	Кол.	Примечание
				Документация		
22			809-А.01.00.000 СБ	Сборочный чертеж		
				Сборочные единицы		
11		1	809-А.01.01.000	Блок	1	
11		2	809-А.01.02.000	Передаточное устройство	1	
11		3	809-А.01.00.100	Кронштейн	2	
11		4	809-А.01.00.200	Кронштейн	2	
				Детали		
11		6	809-А.01.00.001	Палец	2	
11		7	809-А.01.00.002	Болт	2	
		8				
				Стандартные изделия		
				Болты ГОСТ 7798-70		
		9		М16х45.66	28	
		10		М16х65.66	2	
		11		М20х80.66	4	
		12		М24х80.66	1	
		13				

Инв. № подл. | Подп. и дата | Взам. инв. № | Инв. № дубл. | Подп. и дата

Изм.	Лист	№ докум.	Подп.	Дата	809-А.01.00.000		
Разраб.		Беляков				Лит.	Лист	Листов
Пров.		Стрекаев			Рычажный механизм правый	И		3
Н. контр.		Стрекаев			Переплеты: Н=2х1250 Н=2х1500	ЦНИИПРОЕКТСТАЛЬКОНСТРУКЦИЯ г. МОСКВА		
Н. контр.		Стрекаев						
Утв.		Ягелов						

Копировал Куликова. Формат А4

Формат	Зона	Поз.	Обозначение	Наименование	Кол.	Примечание
		14		Гайка М16.8		
				ГОСТ 5915-70	4	
		15		Гайка М18.8		
				ГОСТ 5916-70	48	
				Гайки ГОСТ 5919-73		
		16		II М16.8	2	
		17		II М20.8	4	
		18		II М24.8	3	
		19		II М30.8	2	
		20				
		21		Шайба 16.65Г.02.9		
				ГОСТ 6402-70	4	
		22				
				Шплинты ГОСТ 397-66		
		23		Шплинт 4х36	6	
		24		Шплинт 5х40	3	
		25		Шплинт 6,3х50	2	
		26				
		27		Масленка I-В		
				ГОСТ 1303-56	2	

Инв. № подл. | Подп. и дата | Взам. инв. № | Инв. № дубл. | Подп. и дата

Изм.	Лист	№ докум.	Подп.	Дата	809-А.01.00.000	Лист 2

Копировал Формат А4

Формат	Зона	Поз.	Обозначение	Наименование	Кол.	Примечание
			Переменные данные для исполнений:			
				809-А.01.00.000		
				Сборочные единицы		
11		28	809-А.01.03.000	Рычаг нижний правый	1	
11		29	809-А.01.04.000	Рычаг верхний правый	1	
11		30	809-А.01.05.000	Рычаг	2	
11		31	809-А.01.06.000	Тяга крайняя	2	
11		32	809-А.01.07.000	Тяга	1	
				809-А.01.00.000-01		
11		28	809-А.01.03.000-01	Рычаг нижний правый	1	
11		29	809-А.01.04.000-01	Рычаг верхний правый	1	
11		30	809-А.01.05.000-01	Рычаг	2	
11		31	809-А.01.06.000-01	Тяга крайняя	2	
11		32	809-А.01.07.000-01	Тяга	1	

Инв. № подл. | Подп. и дата | Взам. инв. № | Инв. № дубл. | Подп. и дата

Изм.	Лист	№ докум.	Подп.	Дата	809-А.01.00.000	Лист 3

Копировал: Куликова. Формат А4

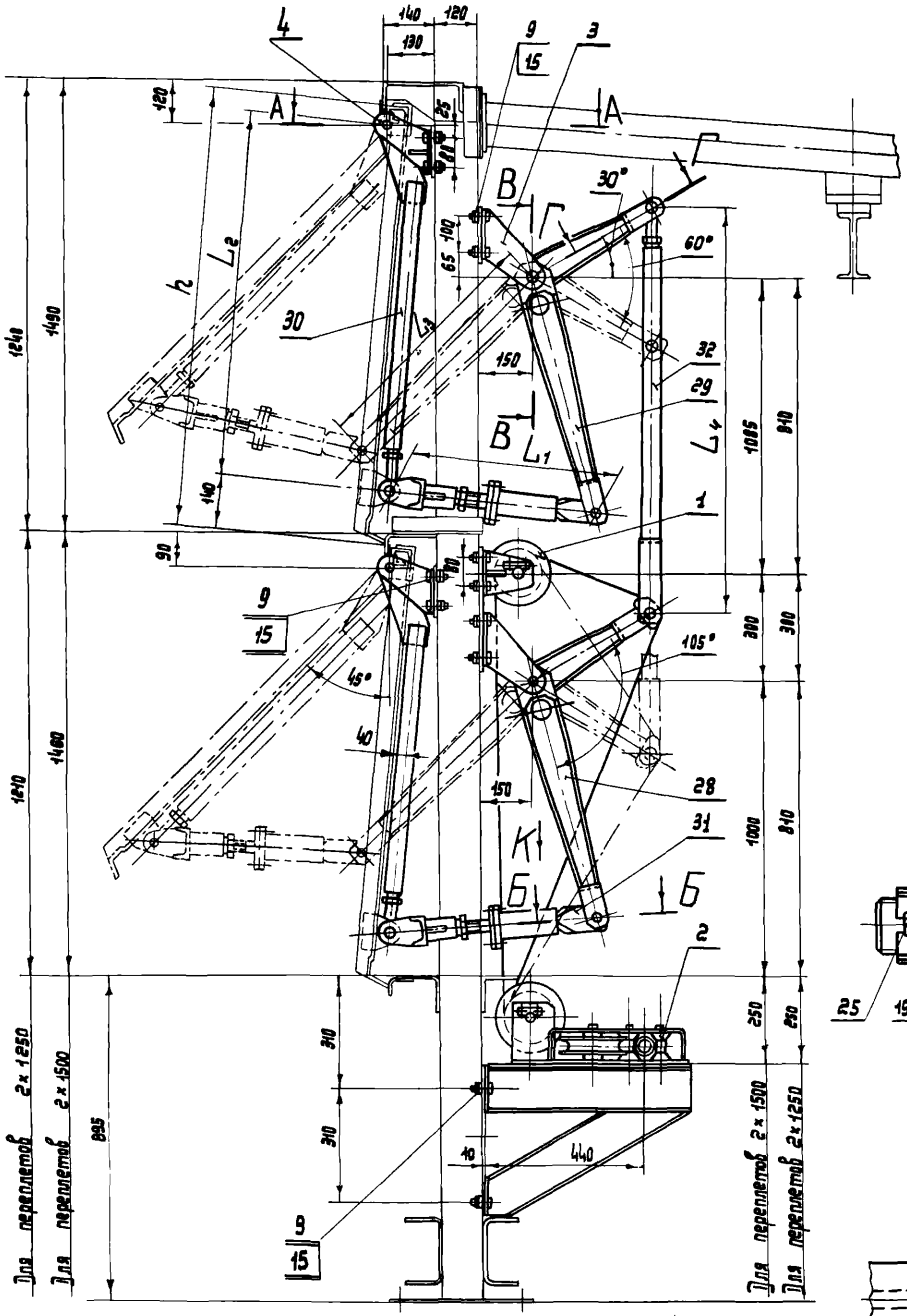

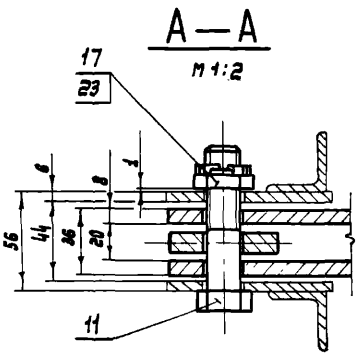

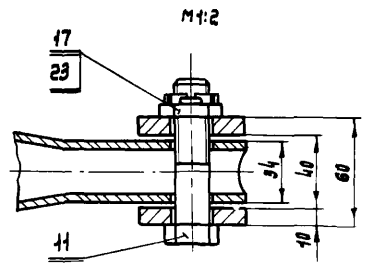

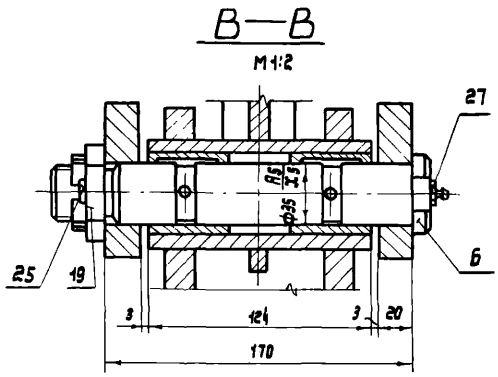

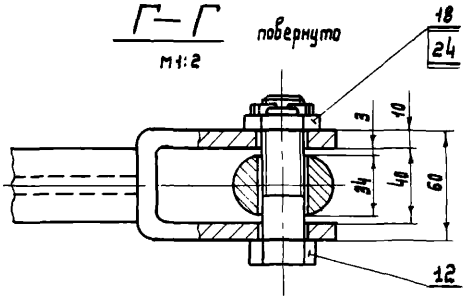

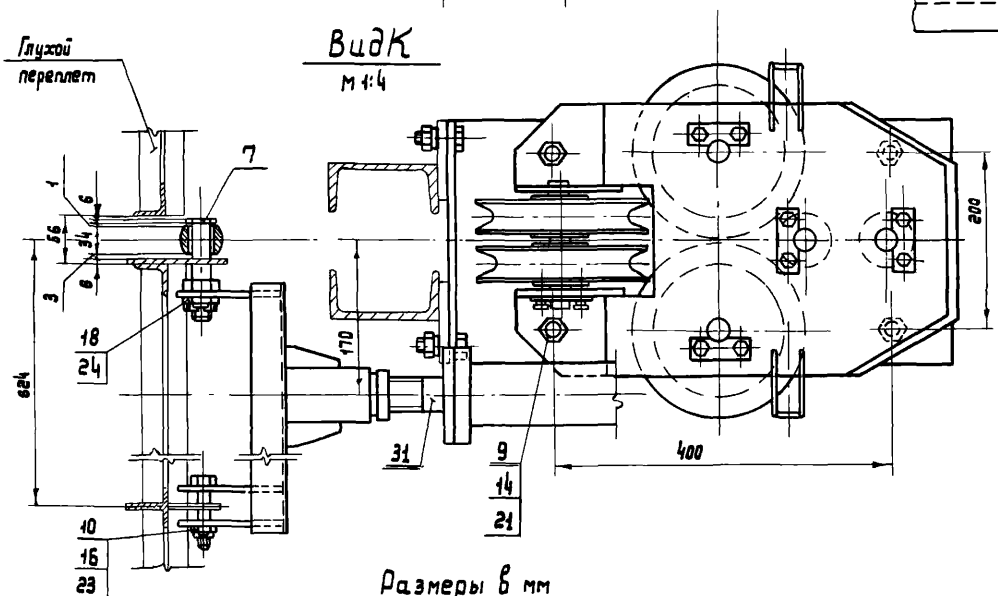

1. При монтаже обеспечить соосность всех звеньев механизма и легкость вращения блоков и шарниров от руки.
2. Трущиеся поверхности смазать консистентной смазкой УС-2 ГОСТ 1033-73.
3. Размеры для справок.

Размеры в мм

Обозначение	Переплеты	Высота переплета h	L_1	L_2	L_3	L_4	Масса, кг
809-А.01.00.000	2×1250	1195	580	1002	670	1110	174,0
-01	2×1500	1445	640	1252	860	1385	181,0

Изм.	Лист.	№ докум.	Подпись	Дата
Разраб.		Белякова		
Проверил		Стредков		1976 г.
Т. контр.				
В. контр.		Стредков		
Н. контр.		Стредков		
Утв.		Агапов		

809-А.01.00.000 СБ

Рычажный механизм правый
Сборочный чертеж

Лит.	Масса	Масштаб
И	см. табл.	1:10

Лист | Листов 1

ЦНИИПРОЕКТСТАЛЬ-КОНСТРУКЦИЯ г. Москва

Копировал Куликова

Формат 22

Серия 1.464-4/75А

Инв. № подл. | Подп. и дата | Взам. инв. № | Инв. № дубл. | Подп. и дата

Серия 1.464-4/75А

809-А.01.00.001

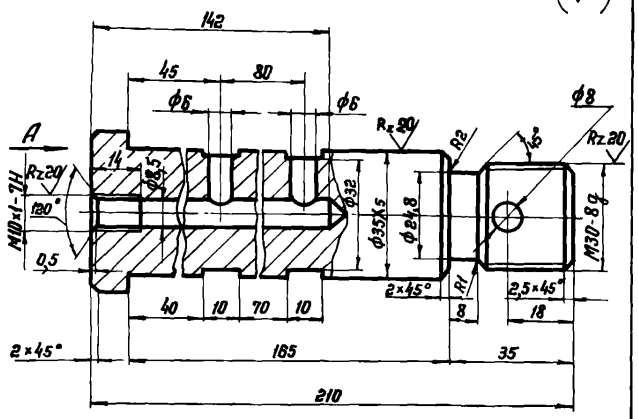

Вид А

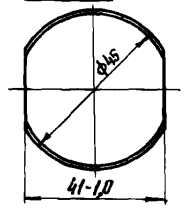

Неуказанные предельные отклонения размеров: отверстий - по А7, валов - по В7, остальных - по СМ8.

Изм.	Лист	№ докум.	Подп.	Дата
Разраб.		Федюков		
Пров.		Стребков		1974
Т. контр.				
Н. контр.		Стребков		
Утв.		Агапов		

809-А.01.00.001

Палец

Лит.	Масса	Масштаб
И	1,35	1:1

Лист | Листов 1

Сталь 45 ГОСТ 1050-74

ЦНИИПРОЕКТСТАЛЬКОНСТРУКЦИЯ г. МОСКВА

Копировал | Формат А1

Серия 1.464-4/75А

809-А.01.00.002

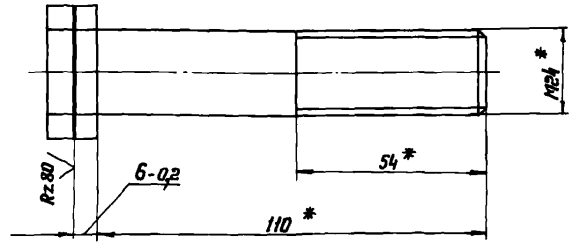

* Размеры для справок.

Изм.	Лист	№ докум.	Подп.	Дата
Разраб.		Федюков		
Пров.		Стребков		1974
Т. контр.				
Н. контр.		Стребков		
Утв.		Агапов		

809-А.01.00.002

Болт

Лит.	Масса	Масштаб
И	0,44	1:1

Лист | Листов 1

Болт М24×110.66 ГОСТ 7796-70

ЦНИИПРОЕКТСТАЛЬКОНСТРУКЦИЯ г. МОСКВА

Копировал | Формат А1

Серия 1.464-4/75А

809-А.01.00.100

Формат	Зона	Поз.	Обозначение	Наименование	Кол.	Примечание
				Документация		
А2			809-А.01.00.100 СБ	Сборочный чертеж		
				Детали		
А1		1	809-А.01.00.101	Щека	2	
Б4		2	809-А.01.00.102	Основание		
				Лист 10 ГОСТ 19903-74 Ст.3 ГОСТ 16523-70		
				140×270	1	2,9 кг

Изм.	Лист	№ докум.	Подп.	Дата
Разраб.		Федюков		
Пров.		Стребков		1974
Т. контр.				
Н. контр.		Стребков		
Утв.		Агапов		

809-А.01.00.100

Кронштейн

Лит.	Лист	Листов
Н		1

ЦНИИПРОЕКТСТАЛЬКОНСТРУКЦИЯ г. МОСКВА

Копировал | Формат А1

Серия 1.464-4/75А

809-А.01.00.101

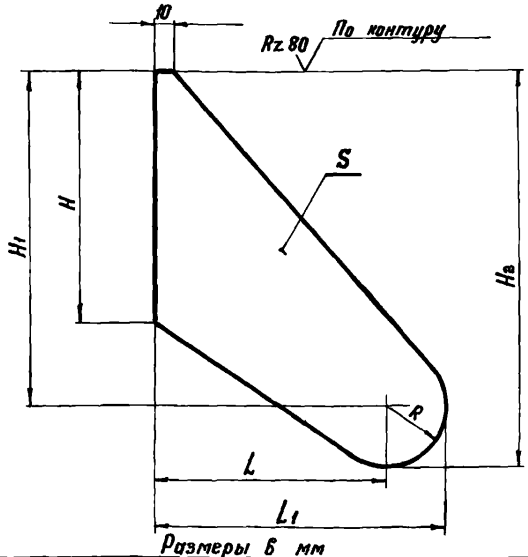

Размеры в мм

Обозначение	H	H1	Hг	L	L1	R	S	Масса, кг
809-А.01.00.101	140	185	220	130	165	35	20	2,7
-01	120	125	155	112	142	30	8	0,78

Неуказанные предельные отклонения размеров: отверстий - по А7, валов - по В7, остальных - по СМ8.

Изм.	Лист	№ докум.	Подп.	Дата
Разраб.		Федюков		
Пров.		Стребков		1974
Т. контр.				
Н. контр.		Стребков		
Утв.		Агапов		

809-А.01.00.101

Щека

Лит.	Масса	Масштаб
И	см. табл.	—

Лист | Листов 1

Сталь Ст.3 ГОСТ 380-71

ЦНИИПРОЕКТСТАЛЬКОНСТРУКЦИЯ г. МОСКВА

Копировал | Формат А4

809-А.01.00.100СБ

Серия 1.464-4/75А

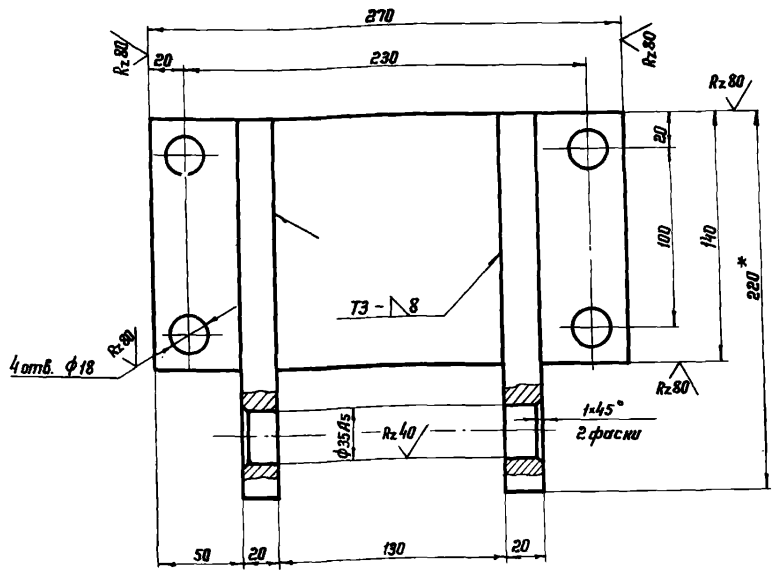

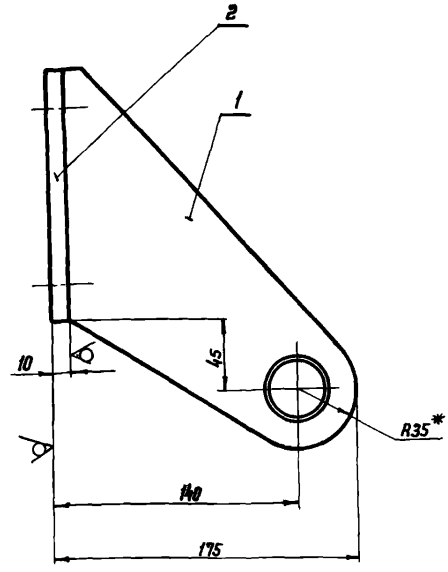

1. Неуказанные предельные отклонения размеров: отверстий - по А7, валов - по В7, остальных: - по СМ8.
2. Сварные швы по ГОСТ 5264-69.
   Сварку производить электродом Э42 ГОСТ 9467-60.
3.* Размеры для справок.

Изм.	Лист	№ докум.	Подп.	Дата
Разраб.		Белякова		
Пров.		Стребков		1976
Т. контр.				
Н. контр.		Стребков		
Утв.		Агапов		

809-А.01.00.100СБ

Кронштейн

Сборочный чертеж

Лит.	Масса	Масштаб
И	8,3	1:2

Лист	Листов 1

ЦНИИПРОЕКТСТАЛЬКОНСТРУКЦИЯ г. МОСКВА

Копировал

Формат 12

Серия 1.464-4/75А

Формат	Зона	Поз.	Обозначение	Наименование	Кол.	Примечание
				Документация		
12			809-А.01.00.200.СБ	Сборочный чертеж		
				Детали		
11		1	809-А.01.00.101-01	Щека	2	
11		2	809-А.01.00.201	Ребро	2	
64		3	809-А.01.00.202	Основание		
				Лист 8ГОСТ 19903-74 120×270 / Ст.3ГОСТ 16523-70	1	1,97 кг

Изм.	Лист	№ докум.	Подп.	Дата
Разраб.		Белякова		
Пров.		Стребков		1976
Т. контр.				
Н. контр.		Стребков		
Утв.		Агапов		

809-А.01.00.200

Кронштейн

Лит.	Лист	Листов
И		1

ЦНИИПРОЕКТСТАЛЬКОНСТРУКЦИЯ г. МОСКВА

Копировал

Формат 11

Серия 1.464-4/75А

Формат	Зона	Поз.	Обозначение	Наименование	Кол.	Примечание
				Документация		
12			809-А.01.01.000 СБ	Сборочный чертеж		
				Сборочные единицы		
11		1	809-А.01.01.100	Корпус	1	
				Детали		
11		2	809-А.01.01.001	Блок	1	
11		3	809-А.01.01.002	Оседержатель	1	
11		4	809-А.01.01.003	Ось	1	
				Стандартные изделия		
		5		Болт М8×16.66		
				ГОСТ 7798-70	2	
		6		Шайба 8.65Г.02.9		
				ГОСТ 6402-70	2	
		7		Масленка I-В		
				ГОСТ 1303-56	1	

Изм.	Лист	№ докум.	Подп.	Дата
Разраб.		Белякова		
Пров.		Стребков		1976
Т. контр.				
Н. контр.		Стребков		
Утв.		Агапов		

809-А.01.01.000

Блок

Лит.	Лист	Листов
И		1

ЦНИИПРОЕКТСТАЛЬКОНСТРУКЦИЯ г. МОСКВА

Копировал

Формат 11

Серия 1.464-4/75А

809-А.01.00.200СБ

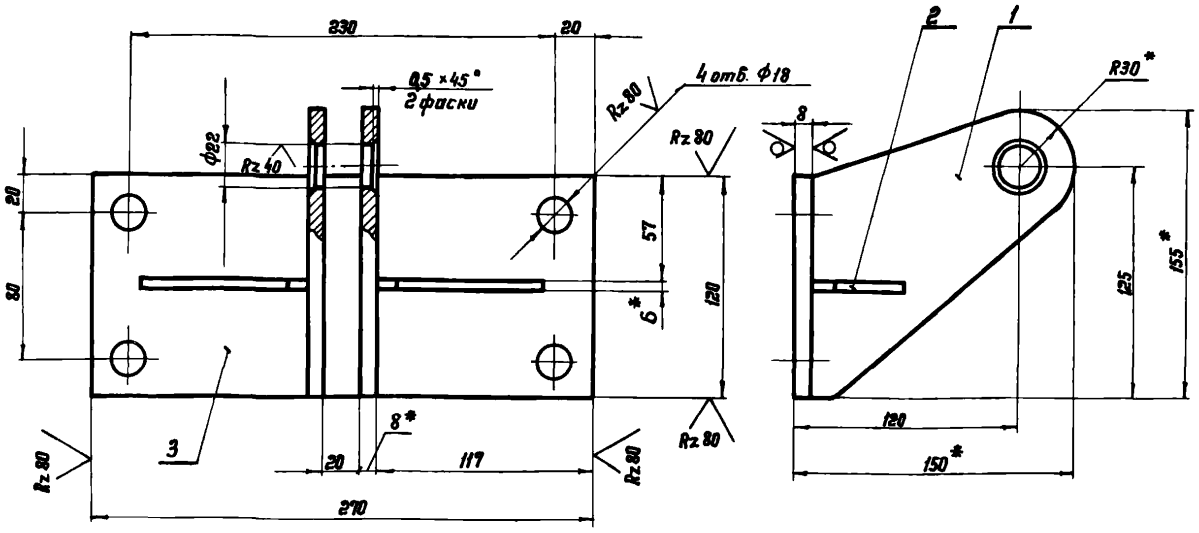

1. Сварку производить по контуру прилегания деталей электродом Э42 ГОСТ 9467-60.
   Сварные швы выполнять по ГОСТ 5264-69.
   Катет шва по наименьшей толщине свариваемых деталей.
2. Неуказанные предельные отклонения размеров: отверстий - по А7, валов - по В7, остальных - по СМ8.
3.* Размеры для справок.

Изм.	Лист	№ докум.	Подп.	Дата	809-А.01.00.200СБ	Лит.	Масса	Масштаб
Разраб.		Федюков			Кронштейн	Н	3,8	1:2
Пров.		Стребков		1976	Сборочный чертеж	Лист	Листов 1	
Т. контр.						ЦНИИПРОЕКТСТАЛЬ-КОНСТРУКЦИЯ г. МОСКВА		
В. констр.		Стребков						
Н. контр.		Стребков						
Утв.		Агапов						

Копировал Шел Формат 12

Инв. № подл. | Подп. и дата | Взам. инв. № | Инв. № дубл. | Подп. и дата

Серия 1.464-4/75А

809-А.01.01.101

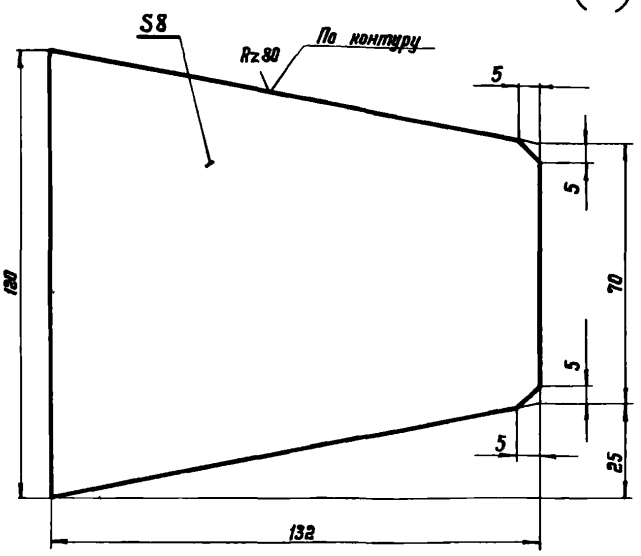

Неуказанные предельные отклонения размеров: отверстий - по А7, валов - по В7, остальных - по СМ8.

Изм.	Лист	№ докум.	Подп.	Дата	809-А.01.01.101	Лит.	Масса	Масштаб
Разраб.		Федюков			Щека	Н	0,75	1:1
Пров.		Стребков		1976		Лист	Листов 1	
Т. контр.						ЦНИИПРОЕКТСТАЛЬ-КОНСТРУКЦИЯ г. МОСКВА		
В. констр.		Стребков						
Н. контр.		Стребков						
Утв.		Агапов						

Сталь Ст.3 ГОСТ 380-71

Копировал Шел Формат 11

Серия 1.464-4/75А

809-А.01.00.201

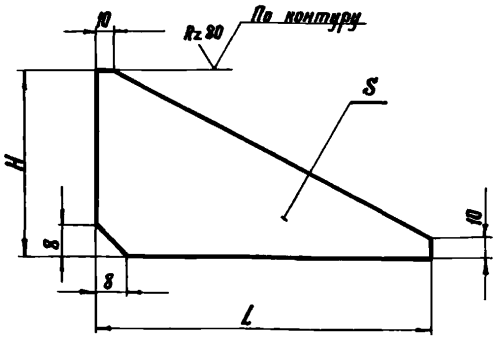

Размеры в мм

Обозначение	H	L	S	Масса, кг
809-А.01.00.201	50	90	6	0,14
-01	55	70	6	0,12
-02	30	60	6	0,06

Неуказанные предельные отклонения размеров: отверстий - по А7, валов - по В7, остальных - по СМ8.

Изм.	Лист	№ докум.	Подп.	Дата	809-А.01.00.201	Лит.	Масса	Масштаб
Разраб.		Федюков			Ребро	Н	см. табл.	—
Пров.		Стребков		1976		Лист	Листов 1	
Т. контр.						ЦНИИПРОЕКТСТАЛЬ-КОНСТРУКЦИЯ г. МОСКВА		
В. констр.		Стребков						
Н. контр.		Стребков						
Утв.		Агапов						

Сталь Ст.3 ГОСТ 380-71

Копировал Шел Формат 11

Серия 1.464-4/75А

809-А.01.01.000С6

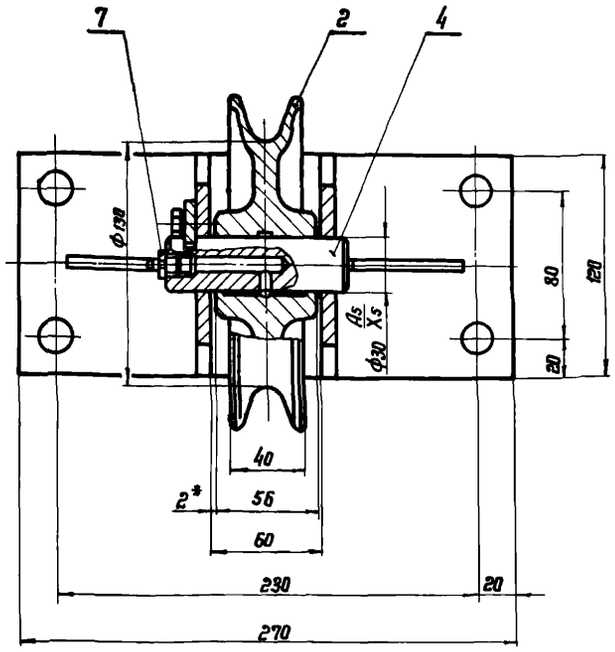

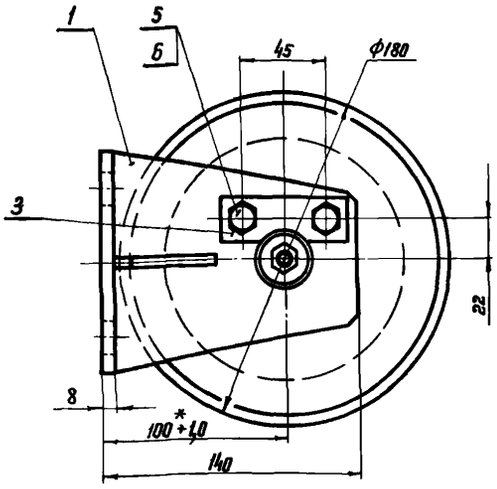

1. После сборки блок поз. 2 должен свободно вращаться на оси.
2. Смазочные канавки наполнить консистентной смазкой УС-2 ГОСТ 1033-73.
3. Все размеры, кроме *, для справок.

Изм.	Лист	№ докум.	Подп.	Дата	809-А.01.01.000С6	Лит	Масса	Масштаб
Разраб.		Белякова			Блок	И	9,0	1:2
Пров.		Стребков		1976г	Сборочный чертеж	Лист	Листов 1	
Т.контр.						ЦНИИПРОЕКТСТАЛЬ-КОНСТРУКЦИЯ г.МОСКВА		
В.констр.		Стребков						
Н.контр.		Стребков						
Утв.		Агапов						

Копировал Формат 12

Инв. № подл. | Подп. и дата | Взам. инв. № | Инв. № дубл. | Подп. и дата

Серия 1.464-4/75А

809-А.01.01.001

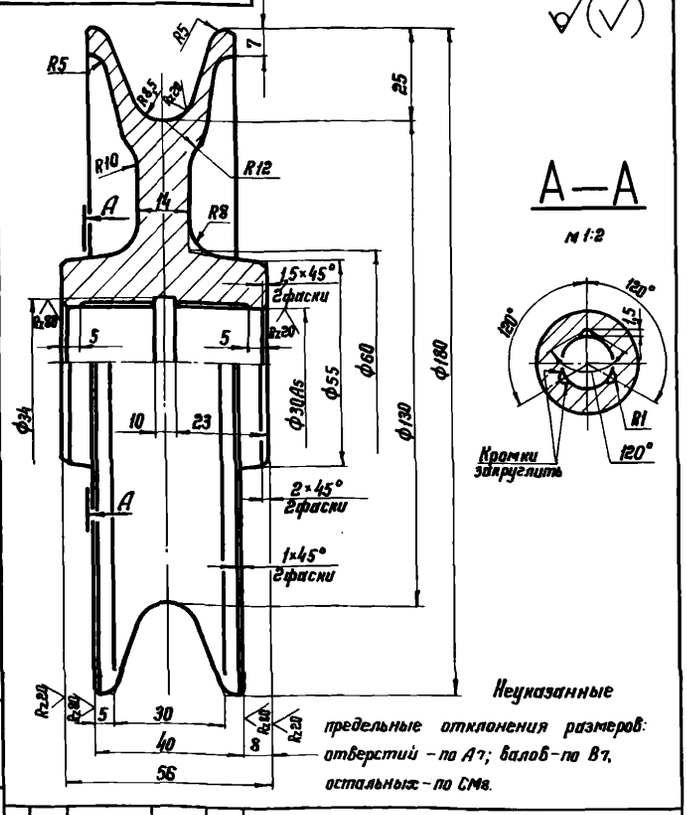

Неуказанные предельные отклонения размеров: отверстий – по А7; валов – по В7, остальных – по СМ8.

Изм.	Лист	№ докум.	Подп.	Дата	809-А.01.01.001	Лит.	Масса	Масштаб
Разраб.		Белякова			Блок	И	4,5	1:1
Пров.		Стребков		1976г		Лист	Листов 1	
Т.контр.					Чугун СЧ28-48 ГОСТ 1412-70	ЦНИИПРОЕКТСТАЛЬ-КОНСТРУКЦИЯ г.МОСКВА		
В.констр.		Стребков						
Н.контр.		Стребков						
Утв.		Агапов						

Копировал Формат 11

Серия 1.464-4/75А

809-А.01.01.002

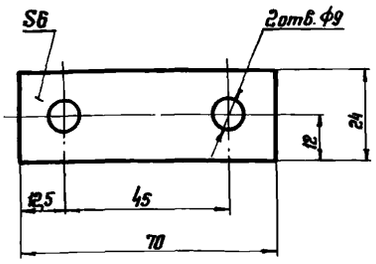

Неуказанные предельные отклонения размеров: отверстий – по А7, валов – по В7, остальных – по СМ8.

Изм.	Лист	№ докум.	Подп.	Дата	809-А.01.01.002	Лит.	Масса	Масштаб
Разраб.		Белякова			Оседержатель	И	0,08	1:1
Пров.		Стребков		1976г		Лист	Листов 1	
Т.контр.					Сталь Ст.3 ГОСТ 380-71	ЦНИИПРОЕКТСТАЛЬ-КОНСТРУКЦИЯ г.МОСКВА		
В.констр.		Стребков						
Н.контр.		Стребков						
Утв.		Агапов						

Копировал Формат 11

Серия 1.464-4/75А

809-А.01.01.003

$R_z 80$ $\sqrt{(\sqrt{})}$

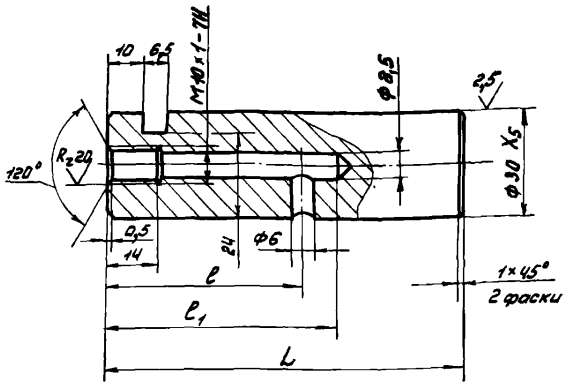

Обозначение	l, мм	l_1, мм	L, мм	Масса, кг
809-А.01.01.003	55	65	95	0,5
-01	65	75	108	0,57

Неуказанные предельные отклонения размеров: отверстий – по A_7, валов – по B_7, остальных – по CM_8

Изм.	Лист	№докум.	Подпись	Дата
Разраб.		Сперанская		
Провер.		Стребков		12.76
Т. конт.				
В. конст.		Стребков		
Н. конт.		Стребков		
Утв.		Агапов		

809-А.01.01.003

Ось

Лит. И | Масса: см. | Масштаб: —

Лист | Листов 1

Сталь 45 ГОСТ 1050-74

ЦНИИПРОЕКТСТАЛЬКОНСТРУКЦИЯ г. МОСКВА

Копировал Казакова Формат 11

Инв. № подл. | Подпись и дата | Взам. инв. № | Инв. № дубл. | Подпись и дата

Серия 1.464-4/75А

Формат	Зона	Поз.	Обозначение	Наименование	Кол.	Примечание
				Документация		
А2			809-А.01.01.100 СБ	Сборочный чертеж		
				Детали		
А1		1	809-А.01.01.101	Щека	2	
А1		2	809-А.01.00.201-01	Ребро	2	
Б4		3	809-А.01.00.202	Основание		
				Лист В ГОСТ 19903-74 / ГОСТ 16523-70 120×270	1	1,97 кг

809-А.01.01.100

Корпус

Лит. И | Лист | Листов 1

ЦНИИПРОЕКТСТАЛЬКОНСТРУКЦИЯ г. МОСКВА

Копировал Казакова Формат 11

Инв. № подл. | Подпись и дата | Взам. инв. № | Инв. № дубл. | Подпись и дата

Серия 1.464-4/75А

809-А.01.01.100 СБ

А – А

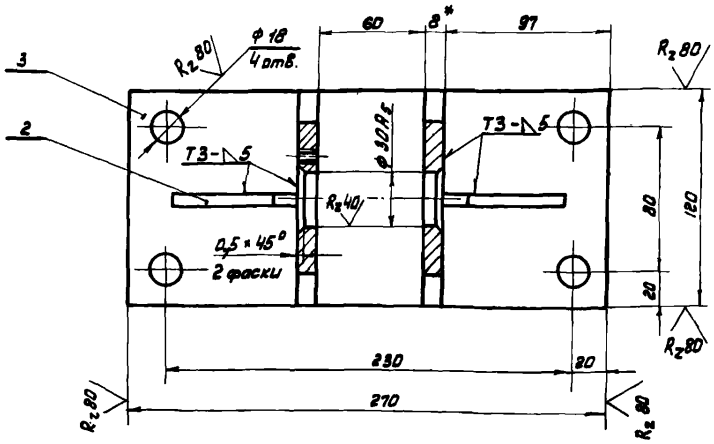

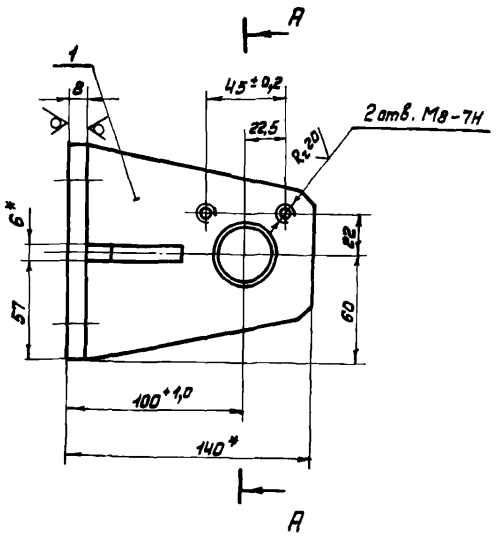

1. Неуказанные предельные отклонения размеров: отверстий – по A_7, валов – по B_7, остальных – по CM_8.
2. Сварные швы по ГОСТ 5264-69.
3. Сварку производить электродом Э42 ГОСТ 9467-60.
4. * Размеры для справок.

Изм.	Лист	№докум.	Подпись	Дата
Разраб.		Сперанская		
Провер.		Стребков		12.76
Т. конт.				
В. конст.		Стребков		
Н. конт.		Стребков		
Утв.		Агапов		

809-А.01.01.100 СБ

Корпус

Сборочный чертеж

Лит. И | Масса: 3,7 | Масштаб: 1:2

Лист | Листов 1

ЦНИИПРОЕКТСТАЛЬКОНСТРУКЦИЯ г. МОСКВА

Копировал Казакова Формат 12

Инв. № подл. | Подпись и дата | Взам. инв. № | Инв. № дубл. | Подпись и дата

Серия 1.464-4/75А

Формат	Зона	Поз.	Обозначение	Наименование	Кол.	Примечание
				Документация		
А2			809-А.01.02.000СБ	Сборочный чертеж		
				Сборочные единицы		
А1		1	809-А.01.02.100	Корпус	1	
				Детали		
А1		2	809-А.01.02.001	Ролик	4	
А1		3	809-А.01.02.002	Втулка	2	
А1		4	809-А.01.02.002-01	Втулка	2	
А1		5	809-А.01.02.003	Ось	2	
А1		6	809-А.01.02.003-01	Ось	1	
А1		7	809-А.01.01.001	Блок	4	
А1		8	809-А.01.01.002	Оседержатель	5	
А1		9	809-А.01.01.003-01	Ось	2	
				Стандартные изделия		
		10		Болт М8×16.66		
				ГОСТ 7798-70	10	
		11		Шайба 8.65Г.02.9		
				ГОСТ 6402-70	10	
		12		Масленка I-В		
				ГОСТ 1303-56	5	

Инв.№ подл. | Подпись и дата | Взам.инв.№ | Инв.№ дубл. | Подпись и дата

Изм.	Лист	N докум.	Подп.	Дата
Разраб.		Федюков		
Провер.		Стребков		1976г.
В.констр.		Стребков		
Н.контр.		Стребков		
Утв.		Агапов		

809-А.01.02.000

Передаточное устройство

Лит.	Лист	Листов
И		1

ЦНИИПРОЕКТСТАЛЬКОНСТРУКЦИЯ г. МОСКВА

Копировал Казакова Формат А1

809-А.01.02.001

Rz 80 √(√)

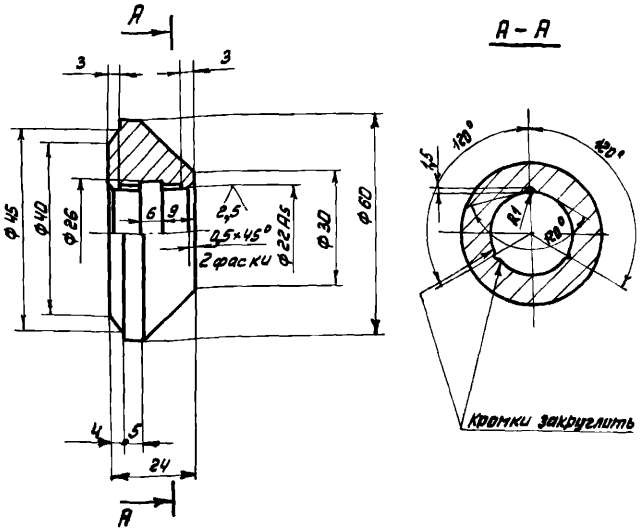

Неуказанные предельные отклонения размеров: отверстий – по A_7, валов – по B_7, остальных – по CM_8

Изм.	Лист	N докум.	Подп.	Дата
Разраб.		Федюков		
Провер.		Стребков		
Т.контр.				
В.констр.		Стребков		
Н.контр.		Стребков		
Утв.		Агапов		

809-А.01.02.001

Ролик

Лит.	Масса	Масштаб
И	0,3	1:1

Лист	Листов 1

ЦНИИПРОЕКТСТАЛЬКОНСТРУКЦИЯ г. МОСКВА

Чугун СЧ28-48 ГОСТ 1412-70

Копировал Казакова Формат А1

809-А.01.02.002

Rz 80 √

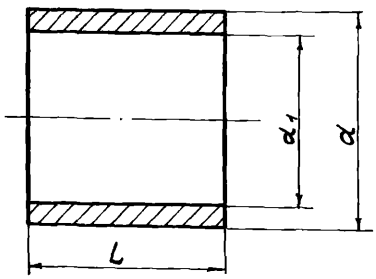

Размеры в мм

Обозначение	L	d_1	d	Масса, кг
809-А.01.02.002	28	ф22,5	ф26	0,030
-01	10	ф32	ф40	0,035

Неуказанные предельные отклонения размеров: отверстий – по A_7, валов – по B_7, остальных – по CM_8.

Изм.	Лист	N докум.	Подп.	Дата
Разраб.		Федюков		
Провер.		Стребков		1976г.
Т.контр.				
В.констр.		Стребков		
Н.контр.		Стребков		
Утв.		Агапов		

809-А.01.02.002

Втулка

Лит.	Масса	Масштаб
И	см. табл.	–

Лист	Листов 1

ЦНИИПРОЕКТСТАЛЬКОНСТРУКЦИЯ г. МОСКВА

Сталь Ст.3 ГОСТ 380-71

Копировал Казакова Формат А1

809-А.01.02.003

Rz 80 √(√)

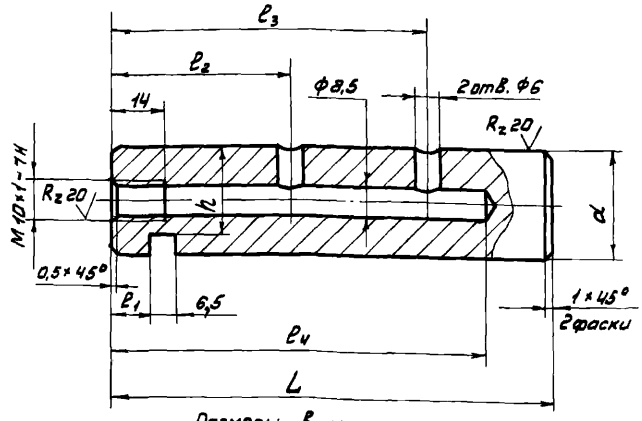

Размеры в мм

Обозначение	ℓ_1	ℓ_2	ℓ_3	ℓ_4	L	h	d	Масса, кг
809-А.01.02.003	18	46	98	105	117	17,5	ф22 X_5	0,3
-01	10	55	115	125	155	24	ф30 X_5	0,8

Неуказанные предельные отклонения размеров: отверстий – по A_7, валов – по B_7, остальных – по СМ8.

Изм.	Лист	N докум.	Подп.	Дата
Разраб.		Федюков		
Провер.		Стребков		1976г.
Т.контр.				
В.констр.		Стребков		
Н.контр.		Стребков		
Утв.		Агапов		

809-А.01.02.003

Ось

Лит.	Масса	Масштаб
И	см. табл.	–

Лист	Листов 1

ЦНИИПРОЕКТСТАЛЬКОНСТРУКЦИЯ г. МОСКВА

Сталь 45 ГОСТ 1050-74

Копировал Казакова Формат А1

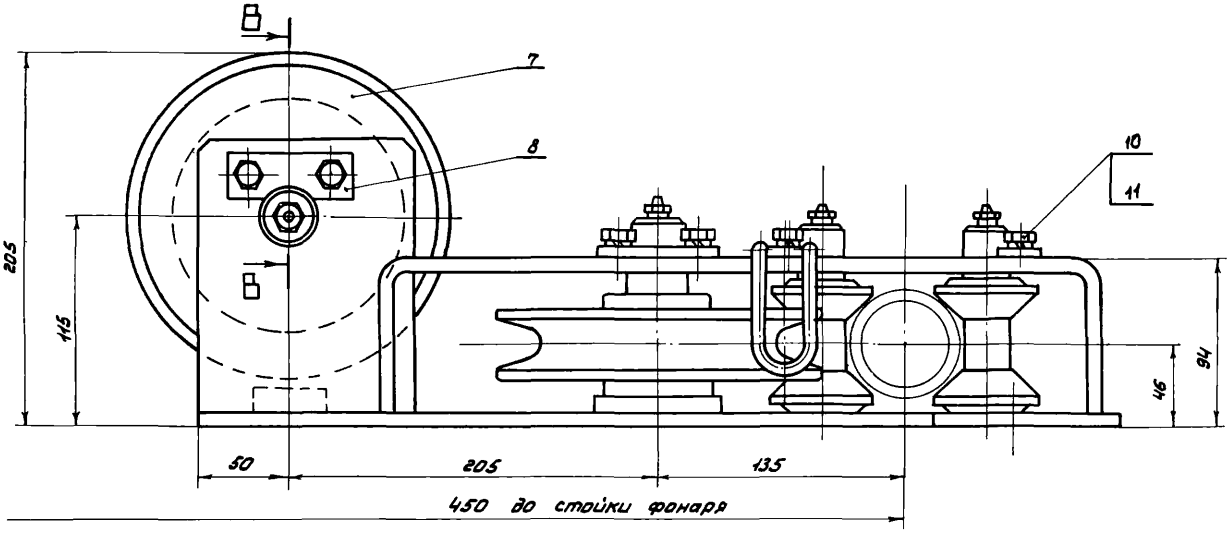

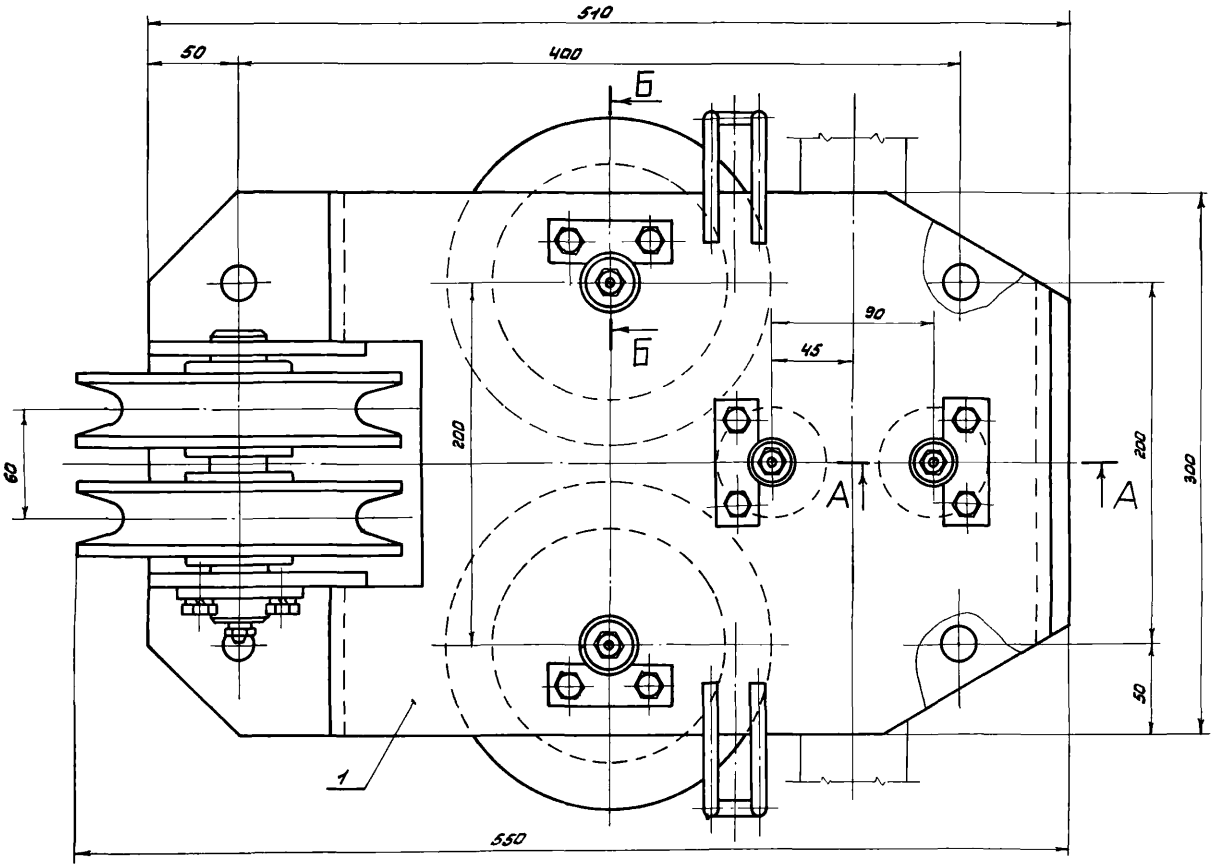

А–А

М 1:1

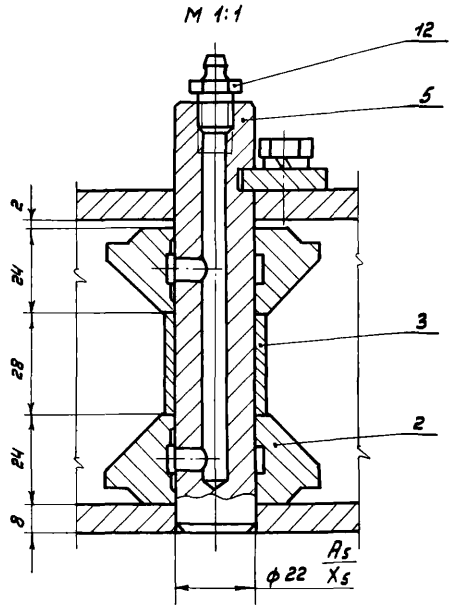

Б–Б повернуто

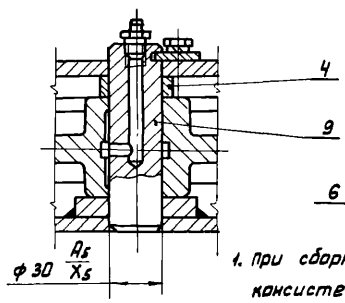

В–В

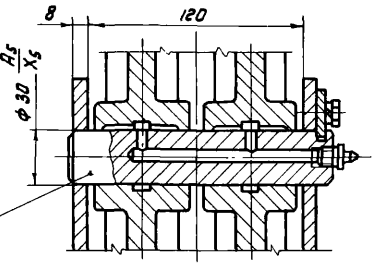

1. При сборке полости осей должны быть заполнены консистентной смазкой УС-2 ГОСТ 1033-73. Трущиеся поверхности должны быть смазаны.
2. После сборки детали вращения должны свободно вращаться от руки.
3. Размеры для справок.

Изм.	Лист	№ докум.	Подпись	Дата
Разраб.		Стрелков		
Провер.		Стрелков		1976г.
Т. контр.				
Н. контр.		Стрелков		
Утв.		Агапов		

809-А.01.02.000СБ

Передаточное устройство
Сборочный чертеж

Лит.	Масса	Масштаб
И	42,3	1:2
Лист	Листов 1	

ЦНИИПРОЕКТСТАЛЬКОНСТРУКЦИЯ г. Москва.

Копировал

Формат А2

Серия 1.464-4/75А

Инв. № подл. | Подпись и дата | Взам. инв. № | Инв. № дубл. | Подпись и дата

Серия 1.464-4/75А

Формат	Зона	Поз.	Обозначение	Наименование	Кол.	Примечание
				Документация		
А2			809-А.01.02.100СБ	Сборочный чертеж		
				Детали		
А1		1	809-А.01.02.101	Основание	1	
А1		2	809-А.01.02.102	Скоба	1	
А1		3	809-А.01.02.103	Петля	2	
Б4		4	809-А.01.02.104	Щека		
				Лист 8 ГОСТ 19903-74 120×150 Ст.3 ГОСТ 16523-70	2	1,13 кг
Б4		5	809-А.01.02.105	Платик		
				Лист 10 ГОСТ 19903-74 70×70 Ст.3 ГОСТ 16523-70	2	0,38 кг
Б4		6	809-А.01.02.106	Вставка		
				Лист 15 ГОСТ 19903-74 40×148 Ст.3 ГОСТ 16523-70	1	0,6 кг

Инв. № подл. | Подпись и дата | Взам. инв. № | Инв. № дубл. | Подпись и дата

Изм.	Лист	N докум.	Подпись	Дата
Разраб.		Белякова		
Провер.		Стребков		1976 г.
Т. контр.				
Н. контр.		Стребков		
Утв.		Агапов		

809-А.01.02.100

Корпус

Лит. И | Лист | Листов 1

ЦНИИПРОЕКТСТАЛЬКОНСТРУКЦИЯ г. МОСКВА

Копировал Казакова Формат А1

809-А.01.02.101

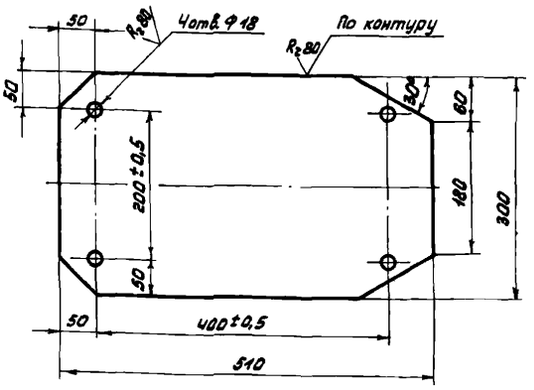

Неуказанные предельные отклонения размеров: отверстий - по A_7, валов - по B_7, остальных - по CM_8.

Изм.	Лист	N докум.	Подпись	Дата
Разраб.		Белякова		
Провер.		Стребков		1976 г.
Т. контр.				
В. констр.		Стребков		
Н. контр.		Стребков		
Утв.		Агапов		

809-А.01.02.101

Основание

Лит. И | Масса 9,01 | Масштаб 1:5

Лист | Листов 1

Лист 8 ГОСТ 19903-74 Ст.3 ГОСТ 16523-70

ЦНИИПРОЕКТСТАЛЬКОНСТРУКЦИЯ г. МОСКВА

Копировал Казакова Формат А1

809-А.01.02.102

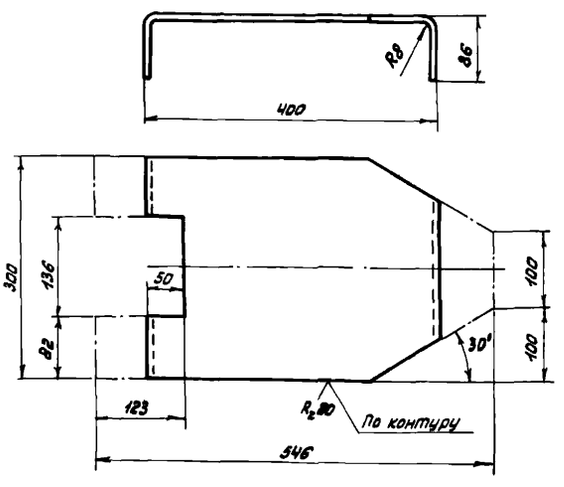

Неуказанные предельные отклонения размеров: отверстий - по A_7, валов - по B_7, остальных - по CM_8.

Изм.	Лист	N докум.	Подпись	Дата
Разраб.		Белякова		
Провер.		Стребков		1976 г.
Т. контр.				
В. констр.		Стребков		
Н. контр.		Стребков		
Утв.		Агапов		

809-А.01.02.102

Скоба

Лит. И | Масса 8,1 | Масштаб 1:5

Лист | Листов 1

Лист 8 ГОСТ 19903-74 Ст.3 ГОСТ 16523-70

ЦНИИПРОЕКТСТАЛЬКОНСТРУКЦИЯ г. МОСКВА

Копировал Казакова Формат А1

809-А.01.02.103

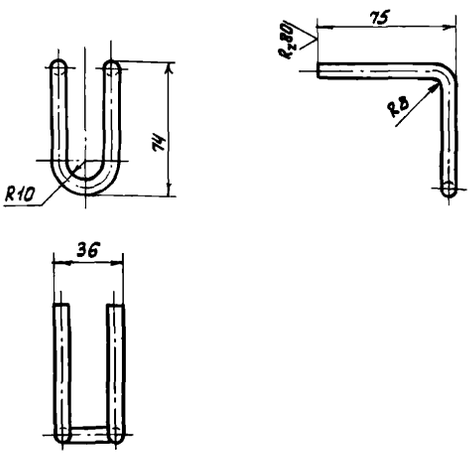

1. Длина заготовки $L = 280$мм.
2. Неуказанные предельные отклонения размеров: отверстий - по A_7, валов - по B_7, остальных - по CM_8.

Изм.	Лист	N докум.	Подпись	Дата
Разраб.		Белякова		
Провер.		Стребков		1976 г.
Т. контр.				
В. констр.		Стребков		
Н. контр.		Стребков		
Утв.		Агапов		

809-А.01.02.103

Петля

Лит. И | Масса 0,11 | Масштаб 1:2

Лист | Листов 1

Круг В8 ГОСТ 2590-71 / Ст.3 ГОСТ 535-58

ЦНИИПРОЕКТСТАЛЬКОНСТРУКЦИЯ г. МОСКВА

Копировал Казакова Формат А1

809-А.01.02.100СБ

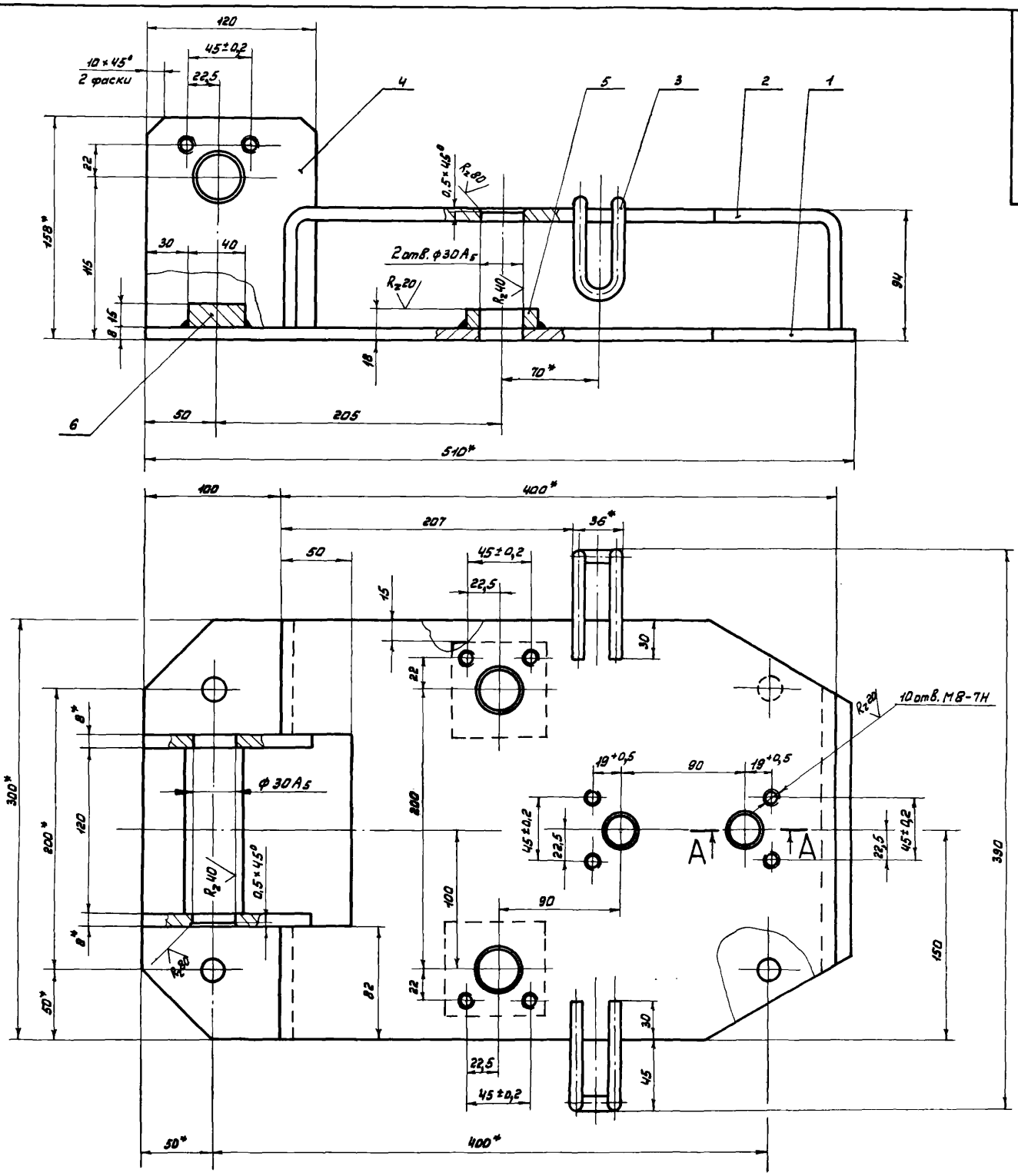

А - А
М 1:1

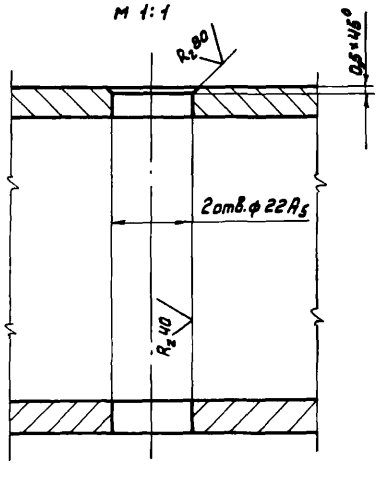

1. Неуказанные предельные отклонения размеров: отверстий - по A_7, валов - по B_7, остальных - по CM_8.
2. Сварные швы по ГОСТ 5264-69.
3. Сварку производить электродом Э42 ГОСТ 9467-60 по контуру прилегания деталей, катет шва равен наименьшей толщине свариваемых деталей.
4. * Размеры для справок.

					809-А.01.02.100 СБ		
Изм.	Лист	N докум.	Подпись	Дата	Корпус Сборочный чертеж	Лит.	Масса	Масштаб
Разраб.		Сперанская				И	21,0	1:2
Провер.		Стребков		1976		Лист	Листов 1	
Т.контр.						ЦНИИПРОЕКТСТАЛЬКОНСТРУКЦИЯ г. МОСКВА		
Н.контр.		Стребков						
Утв.		Авалов						

Копировал Казакова Формат А2

Серия 1.464-4/75А

Инв.N подл. | Подпись и дата | Взам.инв.N | Инв.N дубл. | Подпись и дата

Серия 1.464-4/75А

Формат	Зона	Поз.	Обозначение	Наименование	Кол.	Примечание
				Документация		
22			809-А.01.03.000 СБ	Сборочный чертеж		
				Детали		
11		1	809-А.01.03.001	Втулка	2	
11		2	809-А.01.03.002	Кулачок	1	
11		3	809-А.01.03.003	Накладка	1	
11		4	809-А.01.03.004	Планка стопорная	2	
				Стандартные изделия		
		5		Болт М 10×35,66		
				ГОСТ 7798-70	4	
		6		Гайка II М24.8		
				ГОСТ 5919-73	1	
		7		Шплинт 5×40 ГОСТ 397-60	1	
			Переменные данные	для исполнений:		
				809-А.01.03.000		
				Сборочные единицы		
11		8	809-А.01.03.100	Рычаг	1	
				Детали		
11		9	809-А.01.03.005	Палец	1	
				809-А.01.03.000-01		
				Сборочные единицы		
11		8	809-А.01.03.100-01	Рычаг	1	
				Детали		
11		9	809-А.01.03.005	Палец	1	
				809-А.01.03.000-02		
				Сборочные единицы		
11		8	809-А.01.03.100-02	Рычаг	1	
				Детали		
11		9	809-А.01.03.005-01	Палец	1	

Инв. № подл. | Подп. и дата | Взам. инв. № | Инв. № дубл. | Подп. и дата

Изм.	Лист	№ докум.	Подп.	Дата
Разраб.		Белякова		
Пров.		Стредков		1976г
В. констр.		Стредков		
Н. контр.		Стредков		
Утв.		Агапов		

809-А.01.03.000

Рычаг нижний правый

Лит.	Лист	Листов
И		1

ЦНИИПРОЕКТСТАЛЬ-КОНСТРУКЦИЯ г. Москва

копировал Куликова — формат 11

809-А.01.03.001

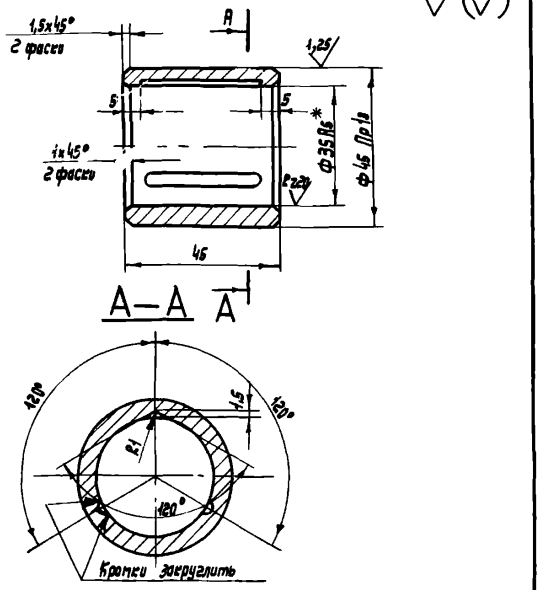

1. Неуказанные предельные отклонения размеров: отверстий – по A_7, валов – по B_7, остальных – по CM_8.
2.* Отв. ф 35 А5 прокалибровать после сборки.

Изм.	Лист	№ докум.	Подп.	Дата
Разраб.		Белякова		
Пров.		Стредков		1976г
Т. контр.				
В. констр.		Стредков		
Н. контр.		Стредков		
Утв.		Агапов		

809-А.01.03.001

В тулка

Бронза Бр. ОЦС5-5-5 ГОСТ 613-65

Лит.	Масса	Масштаб
И	0,22	1:1

Лист | Листов

ЦНИИПРОЕКТСТАЛЬ-КОНСТРУКЦИЯ г. Москва

Копировал — формат 11

809-А.01.03.002

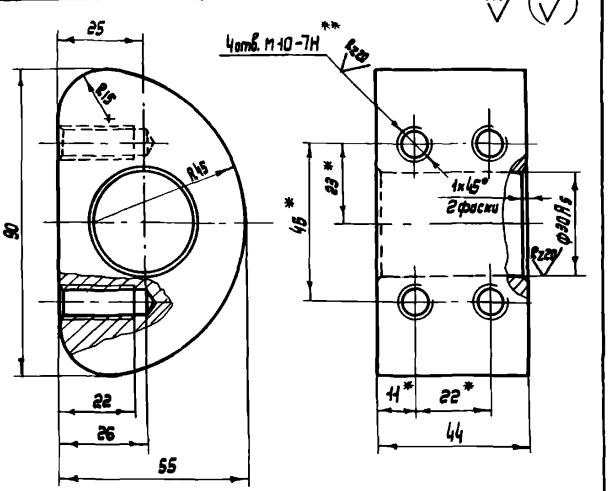

1. Неуказанные предельные отклонения размеров: отверстий – по A_7, валов – по B_7, остальных – по CM_8.
2.* Размеры для справок.
3.** 4 отв. М10-7Н обработать по дет. 809-А.01.03.003.

Изм.	Лист	№ докум.	Подп.	Дата
Разраб.		Белякова		
Пров.		Стредков		1976г
Т. контр.				
В. констр.		Стредков		
Н. контр.		Стредков		
Утв.		Агапов		

809-А.01.03.002

Кулачок

Сталь Ст 3 ГОСТ 380-71

Лит.	Масса	Масштаб
И	1,2	1:1

Лист | Листов 1

ЦНИИПРОЕКТСТАЛЬ-КОНСТРУКЦИЯ г. Москва

копировал Куликова — формат 11

809-А.01.03.003

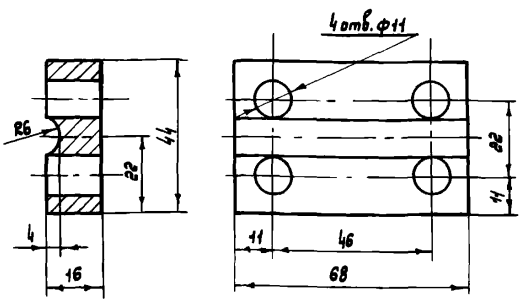

Неуказанные предельные отклонения размеров: отверстий – по A_7, валов – по B_7, остальных – по CM_8.

Изм.	Лист	№ докум.	Подп.	Дата
Разраб.		Белякова		
Пров.		Стредков		1976г
Т. контр.				
В. констр.		Стредков		
Н. контр.		Стредков		
Утв.		Агапов		

809-А.01.03.003

Накладка

Сталь Ст.3 ГОСТ380-71

Лит.	Масса	Масштаб
И	0,32	1:1

Лист | Листов 1

ЦНИИПРОЕКТСТАЛЬ-КОНСТРУКЦИЯ г. Москва

Копировал Куликова — формат 11

809-А.01.03.000 СБ

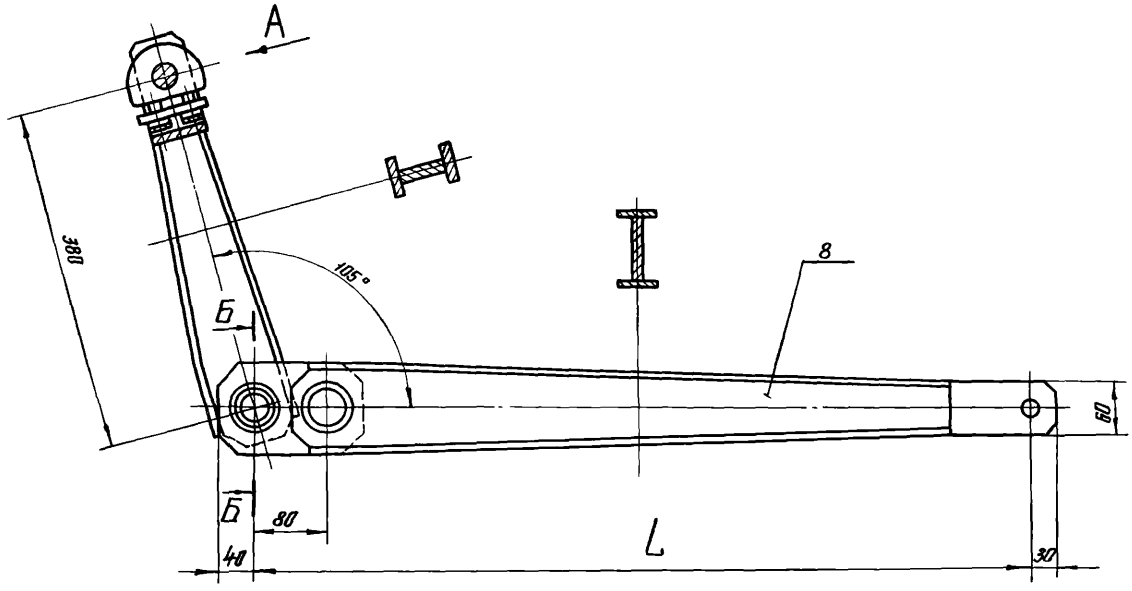

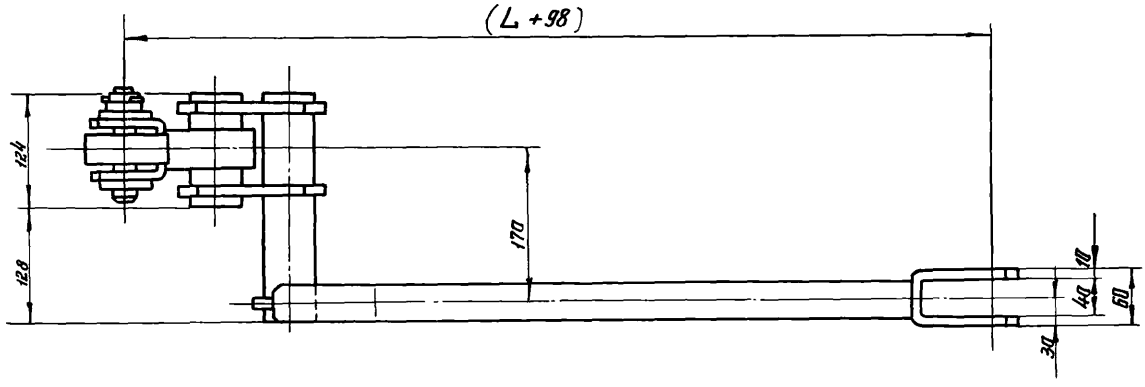

Вид А для двух ярусов

М1:1

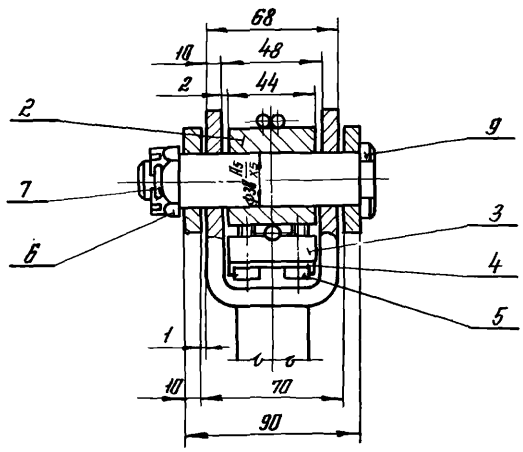

Вид А для одного яруса

М1:1

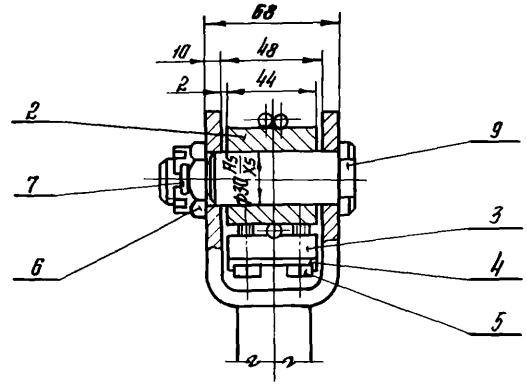

Б-Б

М1:2

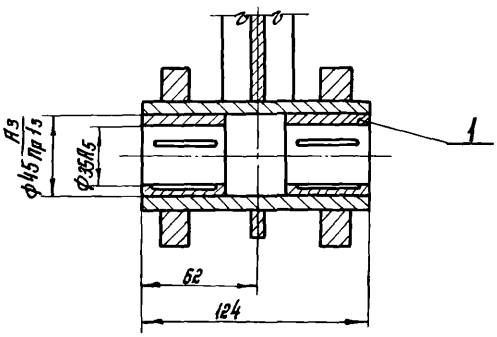

Обозначение	Переплеты	L, мм	Масса, кг
809-А.01.03.000	2×1250	670	19,2
-01	2×1500	860	20,5
-02	1×1750	1000	21,4

Размеры для справок.

Изм	Лист	№ докум.	Подп.	Дата
Разраб.		Стребков		
Провер.		Стребков		1974
т. контр.				
В. констр.		Стребков		
Н. контр.		Стребков		
Утв.		Агапов		

809-А.01.03.000 СБ

Рычаг нижний правый
Сборочный чертеж

Лит.	Масса	Масштаб
И	см. табл.	1:4

Лист | Листов 1

ЦНИИПРОЕКТСТАЛЬ-КОНСТРУКЦИЯ г. Москва

Серия 1.464-4/75А

Инв. № подл. | Подп. и дата | Взам. инв. № | Инв. № дубл. | Подп. и дата

копировал

формат 22

Серия 1.464-4/75А

809-А.01.03.004

Rz 80 (√)

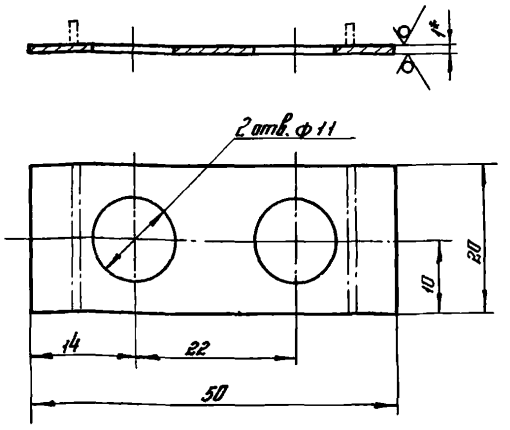

1. Неуказанные предельные отклонения размеров: отверстий – по A_7, валов – по B_7, остальных – по $\pm\frac{IT_8}{2}$.
2.* Размер для справок.

Изм.	Лист	№ докум.	Подп.	Дата
Разраб.		Белякова		
Пров.		Стребков		1976
Т.контр.				
В.констр.		Стребков		
Н.контр.		Стребков		
Утв.		Яепов		

809-А.01.03.004

Планка стопорная

Лит.	Масса	Масштаб
И	0,007	2:1

Лист 81,0 ГОСТ 19904-74
Ст.3 ГОСТ 16523-70

Лист | Листов 1

ЦНИИПРОЕКТСТАЛЬКОНСТРУКЦИЯ г. МОСКВА

Копировал | Формат А4

Серия 1.464-4/75А

809-А.01.03.005

Rz 80 (√)

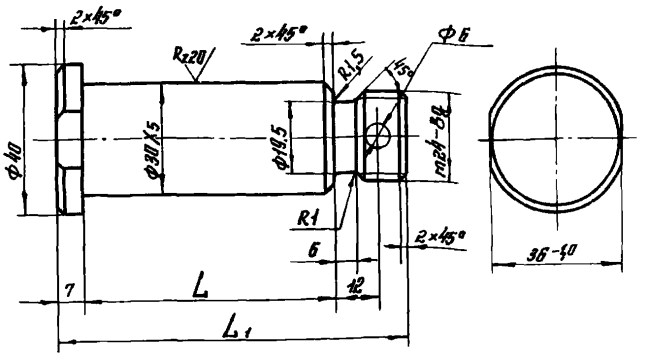

Размеры в мм

Обозначение	Переплеты	L	L_1	Масса, кг
809-А.01.03.005	2×1250	$93^{+0,5}$	120	0,64
	2×1500			
-01	1×1750	$68^{+0,5}$	95	0,5

Неуказанные предельные отклонения размеров: отверстий – по A_7, валов – по B_7, остальных – по $\pm\frac{IT_8}{2}$.

Изм.	Лист	№ докум.	Подп.	Дата
Разраб.		Белякова		
Пров.		Стребков		1976
Т.контр.				
В.констр.		Стребков		
Н.контр.		Стребков		
Утв.		Яепов		

809-А.01.03.005

Палец

Лит.	Масса	Масшт.
И	См. табл.	1:1

Лист | Листов 1

Сталь 45 ГОСТ 1050-74

ЦНИИПРОЕКТСТАЛЬКОНСТРУКЦИЯ г. МОСКВА

Копировал | Формат А4

Серия 1.464-4/75А

Формат	Зона	Поз.	Обозначение	Наименование	Кол.	Примечание
				Документация		
А2			809-А.01.03.100СБ	Сборочный чертеж		
				Детали		
А2		1	809-А.01.03.101	Скоба	1	
А2		2	809-А.01.03.101-01	Скоба	1	
А4		3	809-А.01.03.102	Полоса	2	
А4		4	809-А.01.03.103	Ребро	1	
А4		5	809-А.01.03.104	Планка	2	
Б4		6	809-А.01.03.105	Труба		
				Труба 60×10×124 ГОСТ 8734-58 / В20 ГОСТ 8733-74	1	1,52 кг
Б4		7	809-А.01.03.106	Труба		
				Труба 6040×252 ГОСТ 8734-58 / В20 ГОСТ 8733-74	1	3,1 кг
			Перетенные данные для исполнений:			
				809-А.01.03.100		
				Детали		
А4		8	809-А.01.03.102-01	Полоса	2	
А4		9	809-А.01.03.103-01	Ребро	1	
				809-А.01.03.100-01		
				Детали		
А4		8	809-А.01.03.102-02	Полоса	2	
А4		9	809-А.01.03.103-02	Ребро	1	
				809-А.01.03.100-02		
				Детали		
А4		8	809-А.01.03.102-03	Полоса	2	
А4		9	809-А.01.03.103-03	Ребро	1	

Изм.	Лист	№ докум.	Подп.	Дата
Разраб.		Белякова		
Пров.		Стребков		1976
Т.контр.				
В.констр.		Стребков		
Н.контр.		Стребков		
Утв.		Яепов		

809-А.01.03.100

Рычаг

Лит.	Лист	Листов
И		1

ЦНИИПРОЕКТСТАЛЬКОНСТРУКЦИЯ г. МОСКВА

Копировал | Формат А4

Серия 1.464-4/75А

809-А.01.03.102

Rz 80 (√)

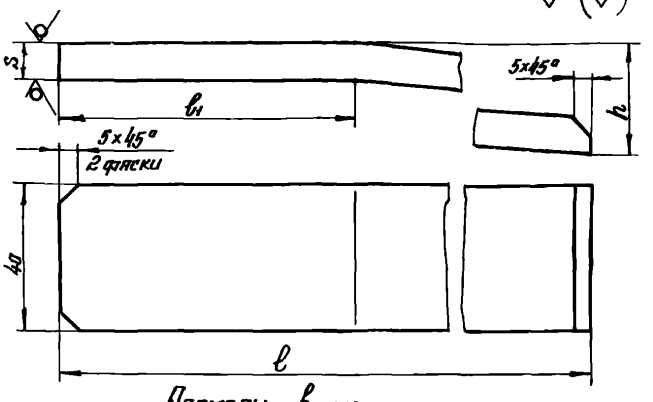

Размеры в мм

Обозначение	ℓ_1	ℓ	h	S	Масса, кг
809-А.01.03.102	80	330	30	10	1,84
-01	130	530	26	6	1,0
-02	130	720	26	6	1,36
-03	130	860	26	6	1,62

Неуказанные предельные отклонения размеров: отверстий – по A_7, валов – по B_7, остальных – по $\pm\frac{IT_8}{2}$.

Изм.	Лист	№ докум.	Подп.	Дата
Разраб.		Белякова		
Пров.		Стребков		1976
Т.контр.				
В.констр.		Стребков		
Н.контр.		Стребков		
Утв.		Яепов		

809-А.01.03.102

Полоса

Лит.	Масса	Масштаб
И	См. табл.	1:1

Лист | Листов 1

Сталь Ст.3 ГОСТ 380-71

ЦНИИПРОЕКТСТАЛЬКОНСТРУКЦИЯ г. МОСКВА

Копировал | Формат А4

Серия 1.464-4/75А

809-А.01.03.100 СБ

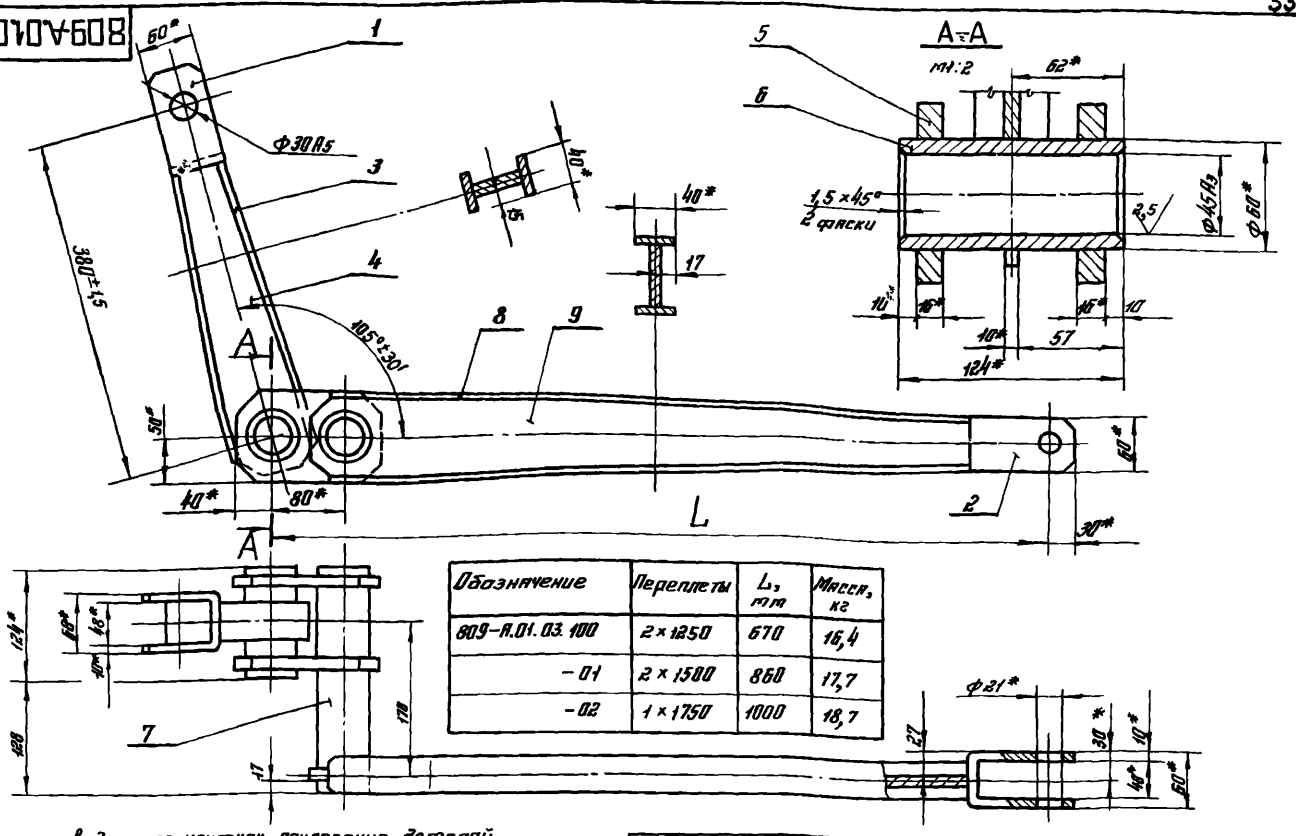

Обозначение	Переплеты	L, мм	Масса, кг
809-А.01.03.100	2×1250	670	16,4
-01	2×1500	860	17,7
-02	1×1750	1000	18,7

1. Сварку производить по контуру прилегания деталей электродом 342 ГОСТ 9467-60. Сварные швы по ГОСТ 5264-69. Катет шва по наименьшей толщине свариваемых деталей.
2. Неуказанные предельные отклонения размеров: отверстий – по A_7, валов – по B_7, остальных – по CM_8.
3*. Размеры для справок.

Изм.	Лист	№ докум.	Подп.	Дата
Разраб.		Стребков		
Провер.		Стребков		1976г
Т. контр.				
В. констр.		Стребков		
Н. контр.		Стребков		
Утв.		Аеапов		

809-А.01.03.100 СБ

Рычаг
Сборочный чертеж

Лит.	Масса	Масштаб
И	см. табл.	1:4

Лист | Листов 1

ЦНИИПРОЕКТСТАЛЬКОНСТРУКЦИЯ г. Москва

копировал | Формат 12

Инв. № подл. | Подп. и дата | Взам. инв. № | Инв. № дубл. | Подп. и дата

Серия 1.464-4/75А

809-А.01.03.101

Rz 80 (√)

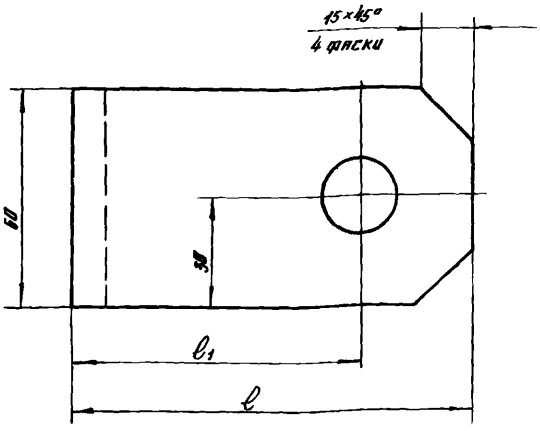

Размеры в мм

Обозначение	A_1	A	l_1	l	d	Длина загот. L	Масса, кг
809-А.01.03.101	48	68	70	110	Ф30А5	260	1,22
-01	40	60	80	110	Ф21	250	1,18
-02	40	60	70	100	Ф26А5	230	1,1
-03	70	90	170	200	Ф30А5	460	2,16

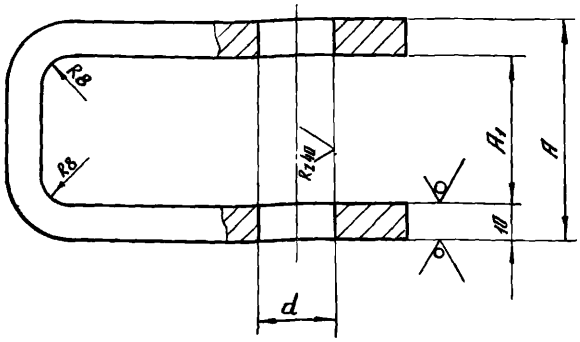

Неуказанные предельные отклонения размеров: отверстий – по A_7, валов – по B_7, остальных – по CM_8.

Изм.	Лист	№ докум.	Подп.	Дата
Разраб.		Стребков		
Провер.		Стребков		1976г
Т. контр.				
В. констр.		Стребков		
Н. контр.		Стребков		
Утв.		Аеапов		

809-А.01.03.101

Скоба

Лит.	Масса	Масштаб
И	см. табл.	—

Лист | Листов 1

Сталь Ст.3 ГОСТ 380-71

ЦНИИПРОЕКТСТАЛЬКОНСТРУКЦИЯ г. Москва

копировал | формат 12

Инв. № подл. | Подп. и дата | Взам. инв. № | Инв. № дубл. | Подп. и дата

Серия 1.464-4/75А

809-А.01.03.103

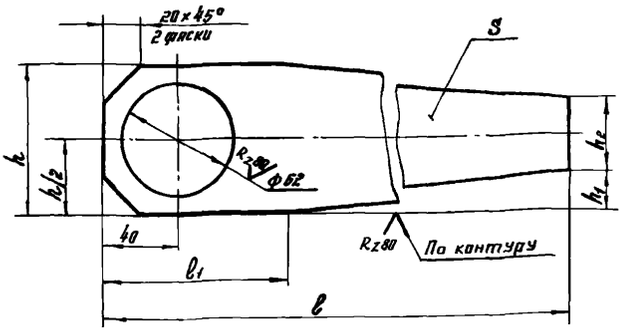

Размеры в мм

Обозначение	h_1	h_2	h	l_1	l	S	Масса, кг
809-А.01.03.103	20	40	80	100	350	10	1,36
-01	20	48	88	150	550	6	1,75
-02	20	48	88	150	740	6	2,35
-03	20	48	88	150	880	6	2,8

Неуказанные предельные отклонения размеров: отверстий – по A_7, валов – по B_7, остальных – по CM_8.

Изм.	Лист	№ докум.	Подп.	Дата
Разраб.		Белякова		
Пров.		Стребков		1976г.
Т.контр.				
В.констр.		Стребков		
Н.контр.		Стребков		
Утв.		Негров		

809-А.01.03.103

Ребро

Сталь Ст.3 ГОСТ 380-71

Лит.	Масса	Масштаб
И	Ст. табл.	1:2
Лист	Листов 1	

ЦНИИПРОЕКТСТАЛЬКОНСТРУКЦИЯ г. МОСКВА

Копировал Формат 11

Серия 1.464-4/75А

809-А.01.03.104

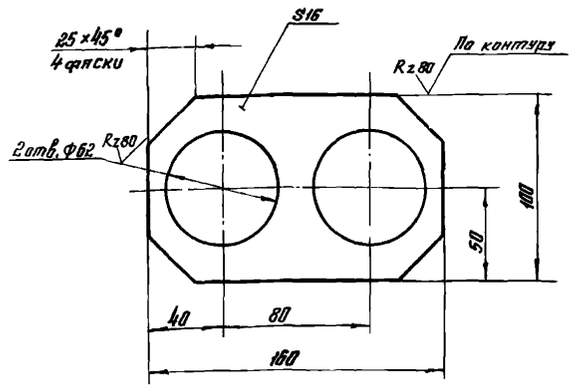

Неуказанные предельные отклонения размеров: отверстий – по A_7, валов – по B_7, остальных – по CM_8.

Изм.	Лист	№ докум.	Подп.	Дата
Разраб.		Белякова		
Пров.		Стребков		1976г.
Т.контр.				
В.констр.		Стребков		
Н.контр.		Стребков		
Утв.		Негров		

809-А.01.03.104

Планка

Лит.	Масса	Масштаб
И	1,1	1:2
Лист	Листов 1	

Лист 18 ГОСТ 19903-74, Ст.3 ГОСТ 16523-70

ЦНИИПРОЕКТСТАЛЬКОНСТРУКЦИЯ г. МОСКВА

Копировал Формат 11

Серия 1.464-4/75А

Формат	Зона	Поз.	Обозначение	Наименование	Кол.	Примечание
				Документация		
А2			809-А.01.04.000СБ	Сборочный чертеж		
				Детали		
А1		1	809-А.01.03.001	Втулка	2	
				Переменные данные для исполнений:		
				809-А.01.04.000		
				Сборочные единицы		
А1		2	809-А.01.04.100	Рычаг	1	
				809-А.01.04.000-01		
				Сборочные единицы		
А1		2	809-А.01.04.100-01	Рычаг	1	

Изм.	Лист	№ докум.	Подп.	Дата
Разраб.		Белякова		
Пров.		Стребков		1976г.
В.констр.		Стребков		
Н.контр.		Стребков		
Утв.		Негров		

809-А.01.04.000

Рычаг верхний правый

Лит.	Лист	Листов
И		1

ЦНИИПРОЕКТСТАЛЬКОНСТРУКЦИЯ г. Москва

Копировал Формат 11

Серия 1.464-4/75А

Формат	Зона	Поз.	Обозначение	Наименование	Кол.	Примечание
				Документация		
А2			809-А.01.04.100СБ	Сборочный чертеж		
				Детали		
А4		1	809-А.01.03.101-01	Скоба	1	
А4		2	809-А.01.03.101-02	Скоба	1	
А4		3	809-А.01.03.102	Полоса	2	
А1		4	809-А.01.03.103	Ребро	1	
А4		5	809-А.01.03.104	Планка	2	
Б4		6	809-А.01.03.105	Труба		
				Труба 60×10×424 ГОСТ 8734-58 В20 ГОСТ 8733-74	1	1,52 кг
Б4		7	809-А.01.03.106	Труба		
				Труба 60×10×252 ГОСТ 8734-58 В20 ГОСТ 8733-74	1	3,1 кг
				Переменные данные для исполнений:		
				809-А.01.04.100		
				Детали		
А1		8	809-А.01.03.102-01	Полоса	2	
А1		9	809-А.01.03.103-01	Ребро	1	
				809-А.01.04.100-01		
				Детали		
А1		8	809-А.01.03.102-02	Полоса	2	
А1		9	809-А.01.03.103-02	Ребро	1	

Изм.	Лист	№ докум.	Подп.	Дата
Разраб.		Белякова		
Пров.		Стребков		1976г.
В.констр.		Стребков		
Н.контр.		Стребков		
Утв.		Негров		

809-А.01.04.100

Рычаг

Лит.	Лист	Листов
И		1

ЦНИИПРОЕКТСТАЛЬКОНСТРУКЦИЯ г. Москва

Копировал Формат 11

Серия 1.464-4/75А

809-А.01.04.000 СБ

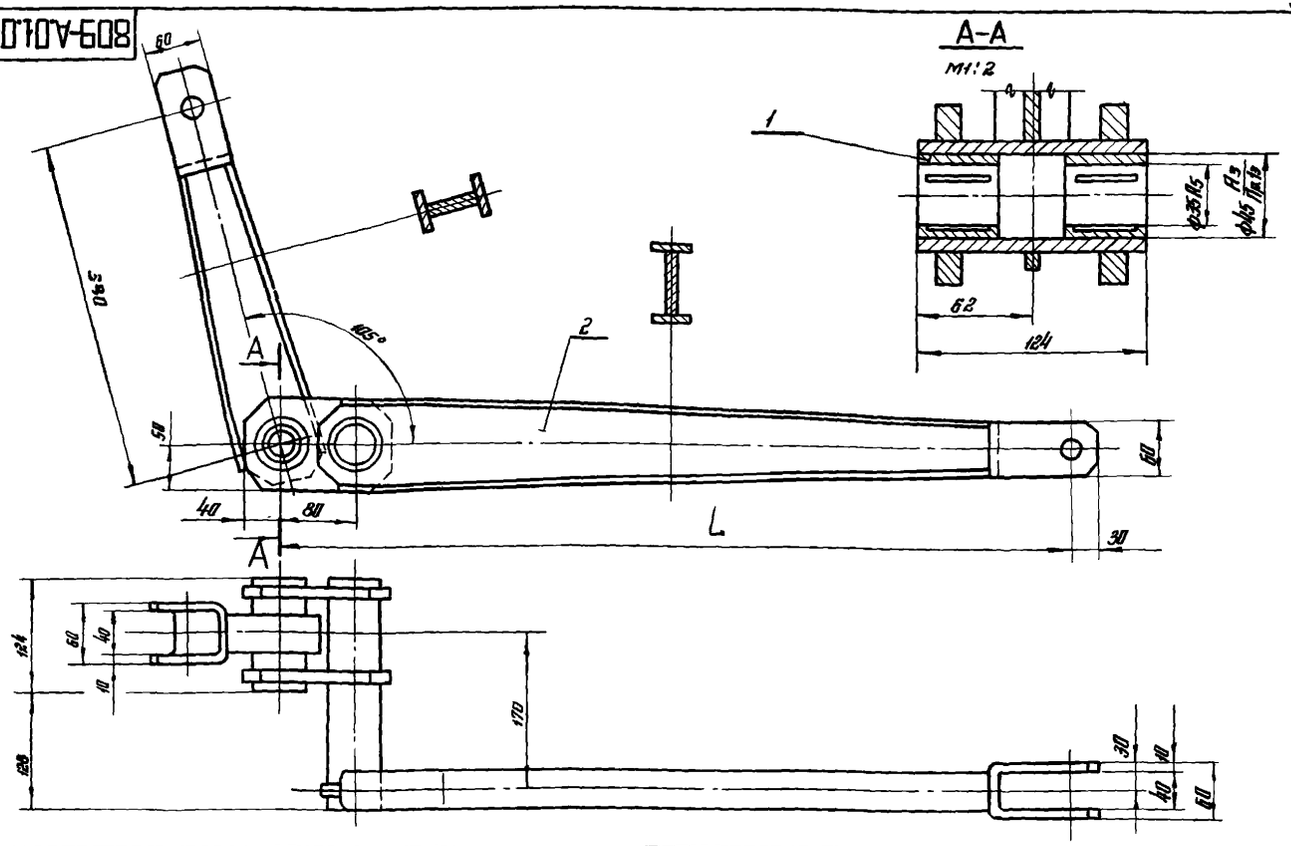

Обозначение	Переплеты	L, мм	Масса, кг
809-А.01.04.000	2×1250	670	16,8
-01	2×1500	860	18,1

Размеры для справок.

Изм.	Лист	№ докум.	Подп.	Дата
Разраб.		Стребков		
Провер.		Стребков		19.04
Т. контр.				
Н. контр.		Стребков		
В. констр.		Стребков		
Утв.		Ягелов		

809-А.01.04.000 СБ

Рычаг верхний правый
Сборочный чертеж

Лит.	Масса	Масштаб
И	см. табл.	1:4
Лист	Листов 1	

ЦНИИПРОЕКТСТАЛЬКОНСТРУКЦИЯ г. Москва

Копировал

Формат А2

Серия 1.464-4/75А

809-А.01.04.100 СБ

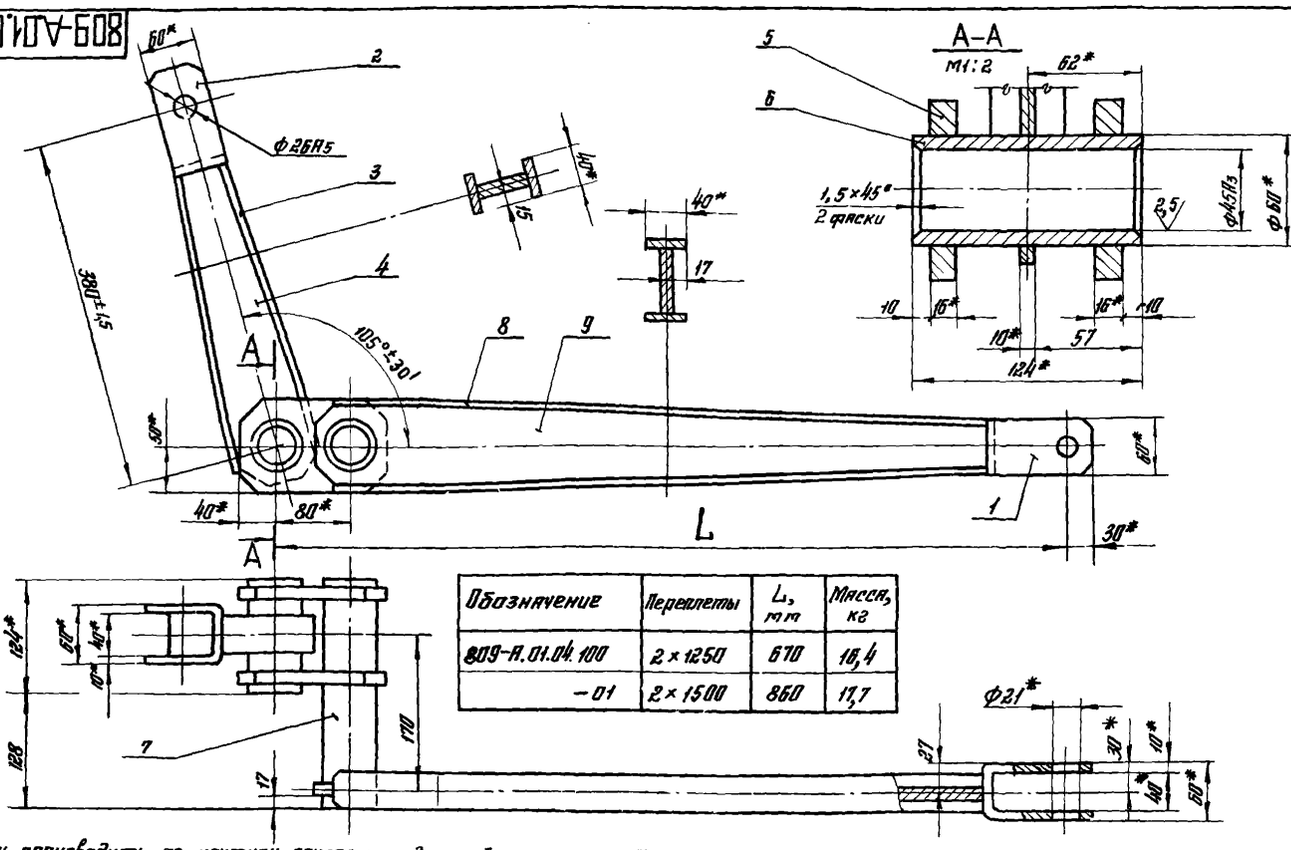

Обозначение	Переплеты	L, мм	Масса, кг
809-А.01.04.100	2×1250	670	16,4
-01	2×1500	860	17,7

1. Сварку производить по контуру прилегания деталей электродом Э42 ГОСТ 9467-60. Сварные швы по ГОСТ 5264-69. Катет шва по наименьшей толщине свариваемых деталей.
2. Неуказанные предельные отклонения размеров: отверстий – по A_1, валов – по B_1, остальных – по CM_8.
3. * Размеры для справок.

Изм.	Лист	№ докум.	Подп.	Дата
Разраб.		Стребков		
Провер.		Стребков		19.04
Т. контр.				
Н. контр.		Стребков		
В. констр.		Стребков		
Утв.		Ягелов		

809-А.01.04.100 СБ

Рычаг
Сборочный чертеж

Лит.	Масса	Масштаб
И	см. табл.	1:4
Лист	Листов 1	

ЦНИИПРОЕКТСТАЛЬКОНСТРУКЦИЯ г. Москва

Копировал

Формат А2

Серия 1.464-4/75А

Формат	Зона	Поз.	Обозначение	Наименование	Кол.	Примечание
				Документация		
А2			809-А.01.05.000СБ	Сборочный чертеж		
				Стандартные изделия		
		1		Болт откидной		
				М30×150-I.66		
				ГОСТ 3033-73	1	
		2		Гайка М30.8		
				ГОСТ 5916-70	1	
			Переменные данные	Для исполнений:		
				809-А.01.05.000		
				Сборочные единицы		
А4		3	809-А.01.05.100	Рычаг	1	
				809-А.01.05.000-01		
				Сборочные единицы		
А4		3	809-А.01.05.100-01	Рычаг	1	
				809-А.01.05.000-02		
				Сборочные единицы		
А4		3	809-А.01.05.100-02	Рычаг	1	

809-А.01.05.000

Изм.	Лист	№ докум.	Подп.	Дата
Разраб.		Белякова		
Пров.		Стребков		1976 г.
Т.контр.				
Н.контр.		Стребков		
Утв.		Агапов		

Рычаг

Лит.	Лист	Листов
И		1

ЦНИИПРОЕКТСТАЛЬКОНСТРУКЦИЯ г. МОСКВА

Инв. № подл. | Подп. и дата | Взам. инв. № | Инв. № дубл. | Подп. и дата

копировал Формат А4

Формат	Зона	Поз.	Обозначение	Наименование	Кол.	Примечание
				Документация		
А2			809-А.01.05.100СБ	Сборочный чертеж		
				Детали		
А1		1	809-А.01.05.101	Серьга	1	
А1		2	809-А.01.05.102	Втулка	1	
			Переменные данные	Для исполнений:		
				809-А.01.05.100		
				Детали		
А1		3	809-А.01.05.103	Труба	1	
				809-А.01.05.100-01		
				Детали		
А1		3	809-А.01.05.103-01	Труба	1	
				809-А.01.05.100-02		
				Детали		
А1		3	809-А.01.05.103-02	Труба	1	

809-А.01.05.100

Изм.	Лист	№ докум.	Подп.	Дата
Разраб.		Белякова		
Пров.		Стребков		1976 г.
Т.контр.				
Н.контр.		Стребков		
Утв.		Агапов		

Рычаг

Лит.	Лист	Листов
И		1

ЦНИИПРОЕКТСТАЛЬКОНСТРУКЦИЯ г. МОСКВА

Инв. № подл. | Подп. и дата | Взам. инв. № | Инв. № дубл. | Подп. и дата

копировал Формат А4

Серия 1.464-4/75А

809-А.01.05.101

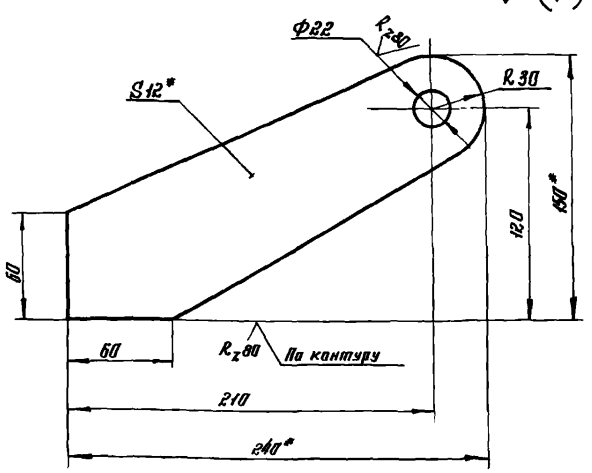

1. Неуказанные предельные отклонения размеров: отверстий — по A_1, валов — по B_1, остальных — по CM_8.
2*. Размеры для справок.

809-А.01.05.101

Изм.	Лист	№ докум.	Подп.	Дата
Разраб.		Белякова		
Пров.		Стребков		1976 г.
Т.контр.				
Н.контр.		Стребков		
Утв.		Агапов		

Серьга

Лист 12 ГОСТ 19903-74
Ст. 3 ГОСТ 16523-70

Лит.	Масса	Масштаб
И	1,55	1:2
Лист	Листов 1	

ЦНИИПРОЕКТСТАЛЬКОНСТРУКЦИЯ г. МОСКВА

Инв. № подл. | Подп. и дата | Взам. инв. № | Инв. № дубл. | Подп. и дата

копировал Формат А4

Серия 1.464-4/75А

809-А.01.05.102

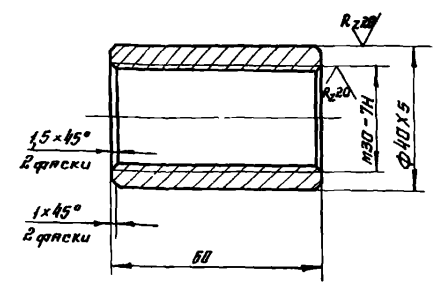

Неуказанные предельные отклонения размеров: отверстий — по A_1, валов — по B_1, остальных — по CM_8.

809-А.01.05.102

Изм.	Лист	№ докум.	Подп.	Дата
Разраб.		Белякова		
Пров.		Стребков		1976 г.
Т.контр.				
Н.контр.		Стребков		
Утв.		Агапов		

Втулка

Сталь Ст. 3 ГОСТ 380-71

Лит.	Масса	Масштаб
И	0,3	1:1
Лист	Листов 1	

ЦНИИПРОЕКТСТАЛЬКОНСТРУКЦИЯ г. МОСКВА

Инв. № подл. | Подп. и дата | Взам. инв. № | Инв. № дубл. | Подп. и дата

копировал Формат А4

Серия 1.464-4/75А

809-А.01.05.000 СБ

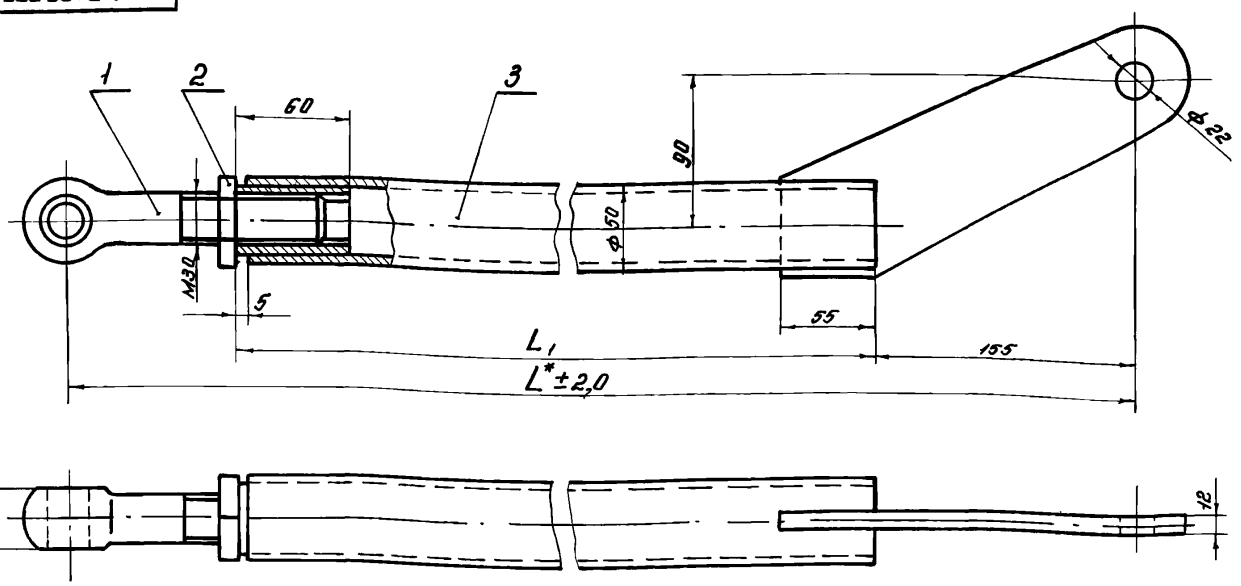

Размеры в мм

Обозначение	Переплеты	L	L_1	Масса, кг
809-А.01.05.000	2×1250	1002	745	7,4
-01	2×1500	1252	995	8,8
-02	1×1750	1502	1245	10,2

Все размеры, кроме*, для справок.

Изм.	Лист	№ докум.	Подп.	Дата
Разраб.		Белякова		
Провер.		Стребков		197
Т.контр.				
Н.контр.		Стребков		
Утв.		Агапов		

809-А.01.05.000 СБ

Рычаг

Сборочный чертеж

Лит.	Масса	Масштаб
И	Сн. табл.	1:2

Лист. Листов 1

ЦНИИПРОЕКТСТАЛЬКОНСТРУКЦИЯ г. Москва

Копировал Формат 12

Серия 1.464-4/75А

809-А.01.05.000СБ

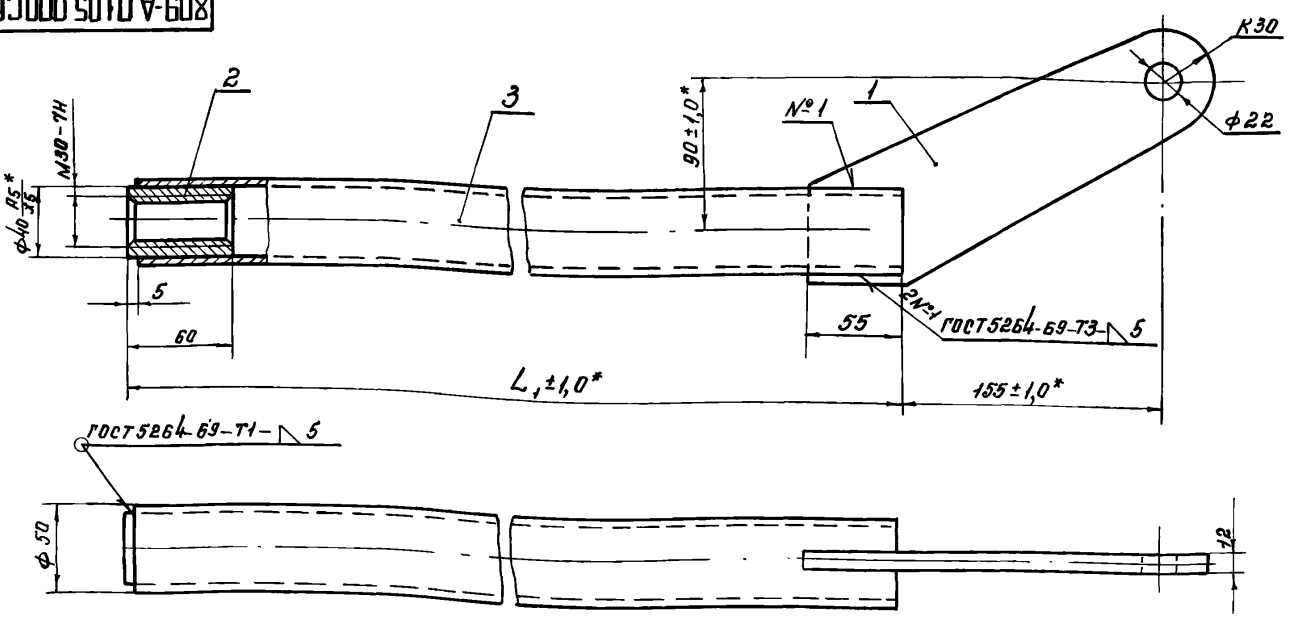

1. Сварку производить электродом Э42 ГОСТ 9467-60.
2. Все размеры, кроме*, для справок.

Обозначение	Переплеты	L_1, мм	Масса, кг
809-А.01.05.100	2×1250	745	6,3
-01	2×1500	995	7,7
-02	1×1750	1245	9,1

Изм.	Лист	№ докум.	Подп.	Дата
Разраб.		Белякова		
Провер.		Стребков		197
Т.контр.				
Н.контр.		Стребков		
Утв.		Агапов		

809А01.05.100 СБ

Рычаг

Сборочный чертеж

Лит.	Масса	Масштаб
И	Сн. табл.	1:2

Лист. Листов 1

ЦНИИПРОЕКТСТАЛЬКОНСТРУКЦИЯ г. Москва

Копировал Формат 12

Серия 1.464-4/75А

809-А.01.05.103

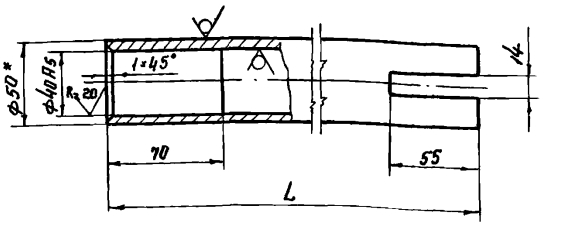

Обозначение	Переплеты	L, мм	Масса, кг
809-А.01.05.103	2×1250	740	4,43
-01	2×1500	990	5,84
-02	2×1750	1240	7,26

1. Неуказанные предельные отклонения размеров: отверстий - по A_1, валов - по B_1, остальных - по CH_8.
2*. Размер для справок.

Изм.	Лист	№ докум.	Подп.	Дата
Разраб.		Белякова		
Пров.		Стребков		12.76
Т.контр.				
Н.контр.		Стребков		
Утв.		Агапов		

809-А.01.05.103

Труба

Труба 50×5 ГОСТ 8734-58 / В 20 ГОСТ 8733-74

Лит.	Масса	Масштаб
И	Сн. табл.	1:2

Лист | Листов 1

ЦНИИПРОЕКТСТАЛЬКОНСТРУКЦИЯ г. Москва

Копировал | Формат А1

Инв. № подл. | Подп. и дата | Взам. инв. № | Инв. № дубл. | Подп. и дата

Серия 1.464-4/75А

Формат	Зона	Поз.	Обозначение	Наименование	Кол.	Примечание
				Документация		
А2			809-А.01.06.000СБ	Сборочный чертеж		
				Сборочные единицы		
А1		1	809-А.01.06.100	Ось	1	
А1		2	809-А.01.06.200	Траверса	1	
				Детали		
А1		3	809-А.01.06.001	Фланец	1	
А1		4	809-А.01.06.002	Пружина	1	
				Стандартные изделия		
		5		Болт М10×30.66 ГОСТ 7798-70	6	
		6		Гайка М24.8 ГОСТ 5915-70	1	
		7		Гайка М36.8 ГОСТ 5915-70	1	
		8		Кольцо СГ48-35-5 ГОСТ 6418-67 / Н=180 - 84	1	
			Переменные данные	для исполнений:		
				809-А.01.06.000		
				Сборочные единицы		
А1		9	809-А.01.06.300	Штанга	1	
				809-А.01.06.000-01		
				Сборочные единицы		
А1		9	809-А.01.06.300-01	Штанга	1	
				809-А.01.06.000-02		
				Сборочные единицы		
А1		9	809-А.01.06.300-02	Штанга	1	

Изм.	Лист	№ докум.	Подп.	Дата
Разраб.		Белякова		
Провер.		Стребков		12.76
Т.контр.				
Н.контр.		Стребков		
Утв.		Агапов		

809-А.01.06.000

Тяга крайняя

Лит.	Лист	Листов
И		

ЦНИИПРОЕКТСТАЛЬКОНСТРУКЦИЯ г. Москва

Копировал | Формат А1

Инв. № подл. | Подп. и дата | Взам. инв. № | Инв. № дубл. | Подп. и дата

Серия 1.464-4/75А

809-А.01.06.000СБ

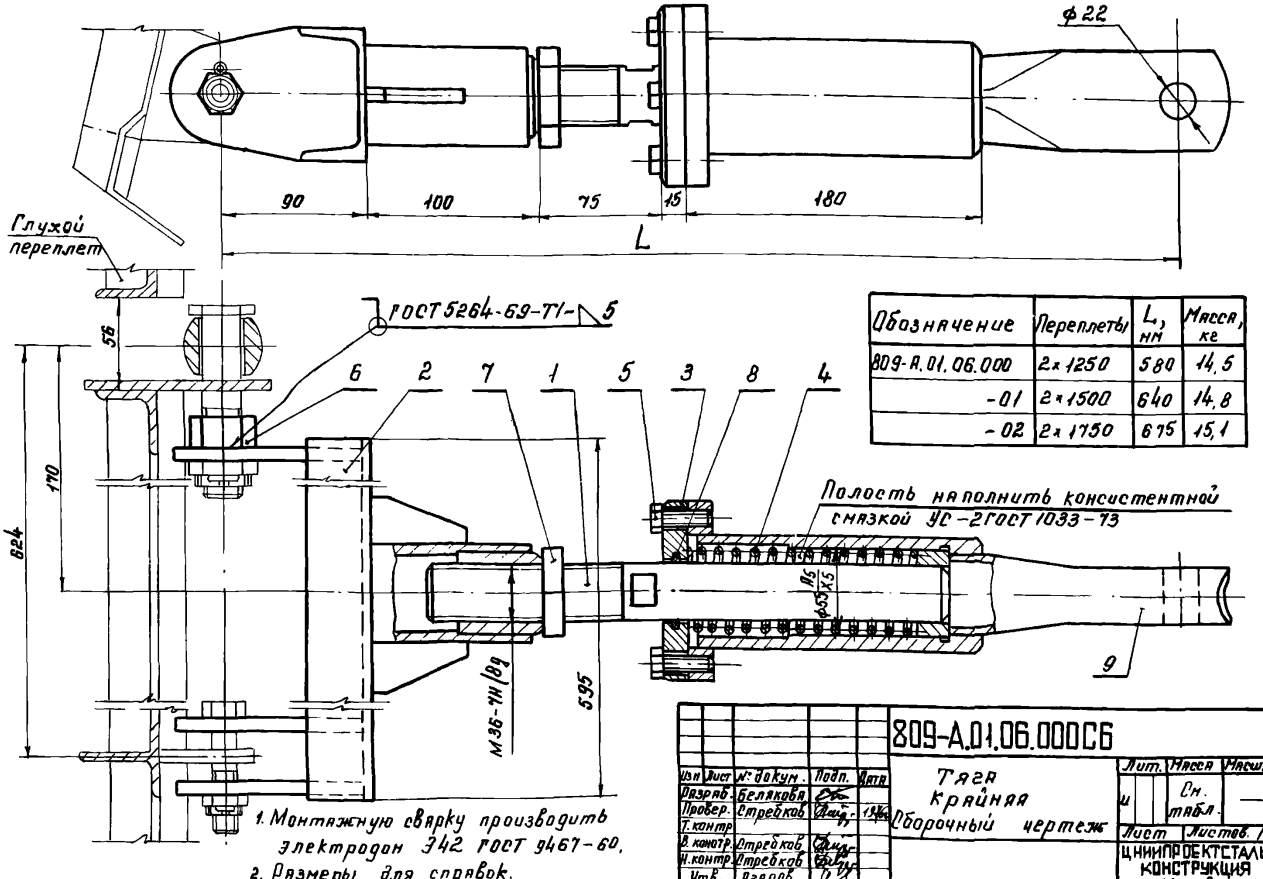

Обозначение	Переплеты	L, мм	Масса, кг
809-А.01.06.000	2×1250	580	14,5
-01	2×1500	640	14,8
-02	2×1750	675	15,1

1. Монтажную сварку производить электродом Э42 ГОСТ 9467-60.
2. Размеры для справок.

Изм.	Лист	№ докум.	Подп.	Дата
Разраб.		Белякова		
Провер.		Стребков		12.76
Т.контр.				
Н.контр.		Стребков		
Утв.		Агапов		

809-А.01.06.000СБ

Тяга крайняя

Сборочный чертеж

Лит.	Масса	Масштаб
И	Сн. табл.	—

Лист | Листов 1

ЦНИИПРОЕКТСТАЛЬКОНСТРУКЦИЯ г. Москва

Копировал | Формат А2

Серия 1.464-4/75А

809-А.01.06.001

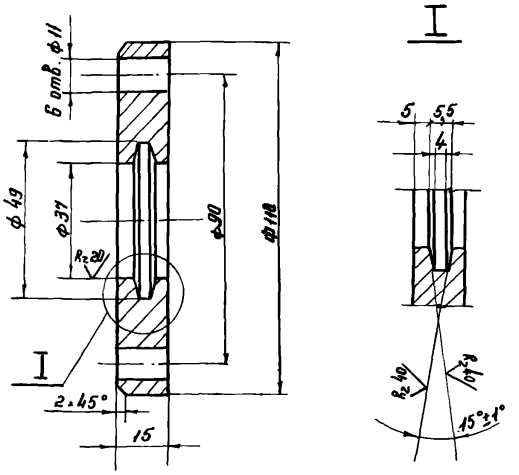

Неуказанные предельные отклонения размеров: отверстий – по A_1, валов – по B_1, остальных – по CM_8.

Изм.	Лист	№ докум.	Подп.	Дата
Разраб.		Белякова		
Провер.		Стребков		1976
Т.контр.				
В.контр.		Стребков		
Н.контр.		Стребков		
Утв.		Агапов		

809-А.01.06.001

Фланец

Лит.	Масса	Масштаб
И	0,92	1:1

Лист | Листов 1

Сталь Ст3 ГОСТ 380-71

ЦНИИПРОЕКТСТАЛЬКОНСТРУКЦИЯ г. Москва

Копировал | Формат А1

809-А.01.06.002

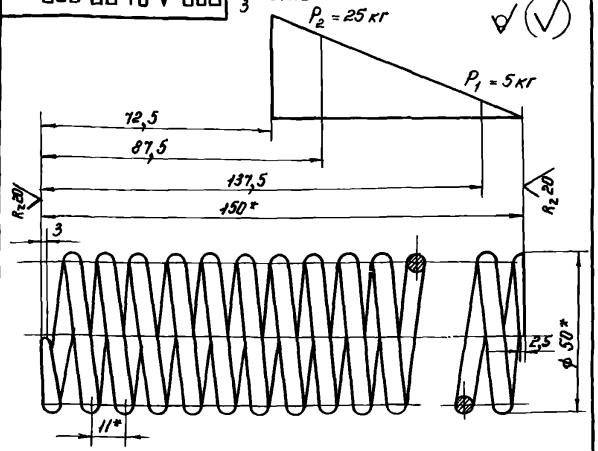

1. Модуль сдвига $G = 8{,}2 \cdot 10^3$ кгс/мм²
2. Твердость HRC 42...48
3. Напряжение касательное при кручении (максимальное) τ_3 = 70 кгс/мм²
4. Длина развернутой пружины L = 2125 мм.
5. Число рабочих витков n = 13
6. Число витков полное n_1 = 15
7. Направление навивки правое
8. Диаметр контрольного стержня $\varnothing_c$ = 40 мм или диаметр контрольной гильзы $\varnothing_2$ = 50 мм.
9.* Размеры для справок

Изм.	Лист	№ докум.	Подп.	Дата
Разраб.		Белякова		
Провер.		Стребков		1976
Т.контр.				
В.контр.		Стребков		
Н.контр.		Стребков		
Утв.		Агапов		

809-А.01.06.002

Пружина

Лит.	Масса	Масштаб
И	0,33	1:1

Лист | Листов 1

Проволока II-5 ГОСТ 9389-60

ЦНИИПРОЕКТСТАЛЬКОНСТРУКЦИЯ г. Москва

Копировал | Формат А4

Серия 1.464-4/75А

809-А.01.06.100

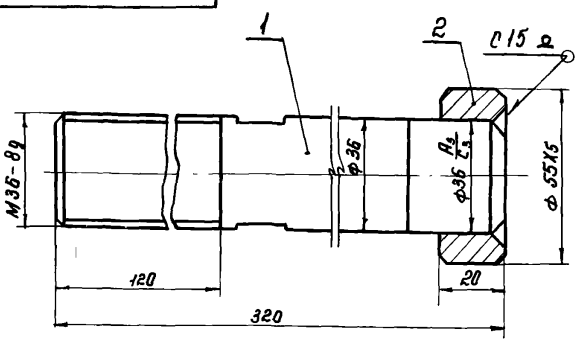

1. Сварной шов выполнять по ГОСТ 5264-69. Сварку производить электродом Э42 ГОСТ 9467-60.
2. Размеры для справок.

Формат	Зона	Поз.	Обозначение	Наименование	Кол.	Примечание
				Детали		
А4		1	809-А.01.06.101	Ось	1	
А4		2	809-А.01.06.102	Кольцо	1	

Изм.	Лист	№ докум.	Подп.	Дата
Разраб.		Белякова		
Провер.		Стребков		1976
Т.контр.				
В.контр.		Стребков		
Н.контр.		Стребков		
Утв.		Агапов		

809-А.01.06.100

Ось

Лит.	Масса	Масштаб
И	2,61	1:1

Лист | Листов 1

ЦНИИПРОЕКТСТАЛЬКОНСТРУКЦИЯ г. Москва

Копировал | Формат А1

Серия 1.464-4/75А

809-А.01.06.101

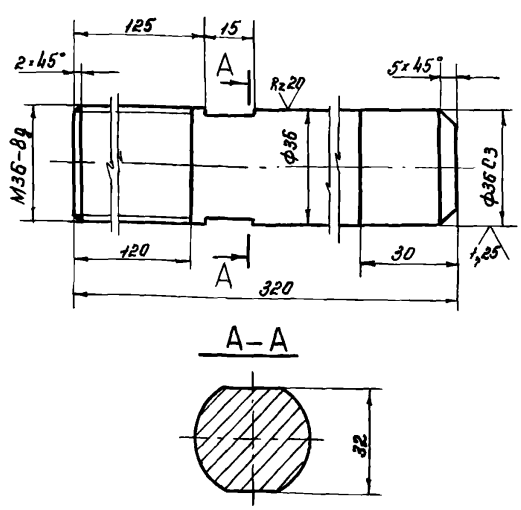

Неуказанные предельные отклонения размеров: отверстий – по A_1, валов – по B_1, остальных – по CM_8.

Изм.	Лист	№ докум.	Подп.	Дата
Разраб.		Белякова		
Провер.		Стребков		1976
Т.контр.				
В.контр.		Стребков		
Н.контр.		Стребков		
Утв.		Агапов		

809-А.01.06.101

Ось

Лит.	Масса	Масштаб
И	2,4	1:1

Лист | Листов 1

Сталь 45 ГОСТ 1050-74

ЦНИИПРОЕКТСТАЛЬКОНСТРУКЦИЯ г. Москва

Копировал | Формат А4

Серия 1.465-4/75А

809-А.01.06.102

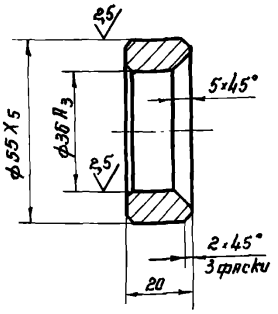

Неуказанные предельные отклонения размеров: отверстий – по A_4, валов – по h_7, остальных по CM_8.

Изм.	Лист	N докум.	Подп.	Дата
Разраб.		Белякова		
Провер.		Стребков		1976
Т.контр.				
Н.контр.		Стребков		
Утв.		Белов		

809-А.01.06.102

Кольцо

Лит.	Масса	Масштаб
К	0,21	1:1

Сталь Ст.3 ГОСТ 380-71

Лист | Листов 1

ЦНИИПРОЕКТСТАЛЬКОНСТРУКЦИЯ г. Москва

Копировал | Формат А4

Серия 1.465-4/75А

Формат	Зона	Поз.	Обозначение	Наименование	Кол.	Примечание
				Документация		
А2			809-А.01.06.200СБ	Сборочный чертеж		
				Детали		
А4		1	809-А.01.06.201	Втулка	1	
А4		2	809-А.01.06.202	Втулка	1	
А4		3	809-А.01.06.203	Ушко	1	
А4		4	809-А.01.06.203-01	Ушко	2	
А4		5	809-А.01.06.204	Швеллер		
				Швеллер 8 ГОСТ 8240-72 / Ст3 ГОСТ 535-88		
				L=595	1	4,2 кг
А4		6	809-А.01.00.201-02	Ребро	2	

809-А.01.06.200

Изм.	Лист	N докум.	Подп.	Дата
Разраб.		Белякова		
Провер.		Стребков		1976
Т.контр.				
Н.контр.		Стребков		
Утв.		Белов		

Траверса

Лит.	Лист	Листов
Н		1

ЦНИИПРОЕКТСТАЛЬКОНСТРУКЦИЯ г. Москва

Копировал | Формат А4

Серия 1.465-4/75А

809-А.01.06.200СБ

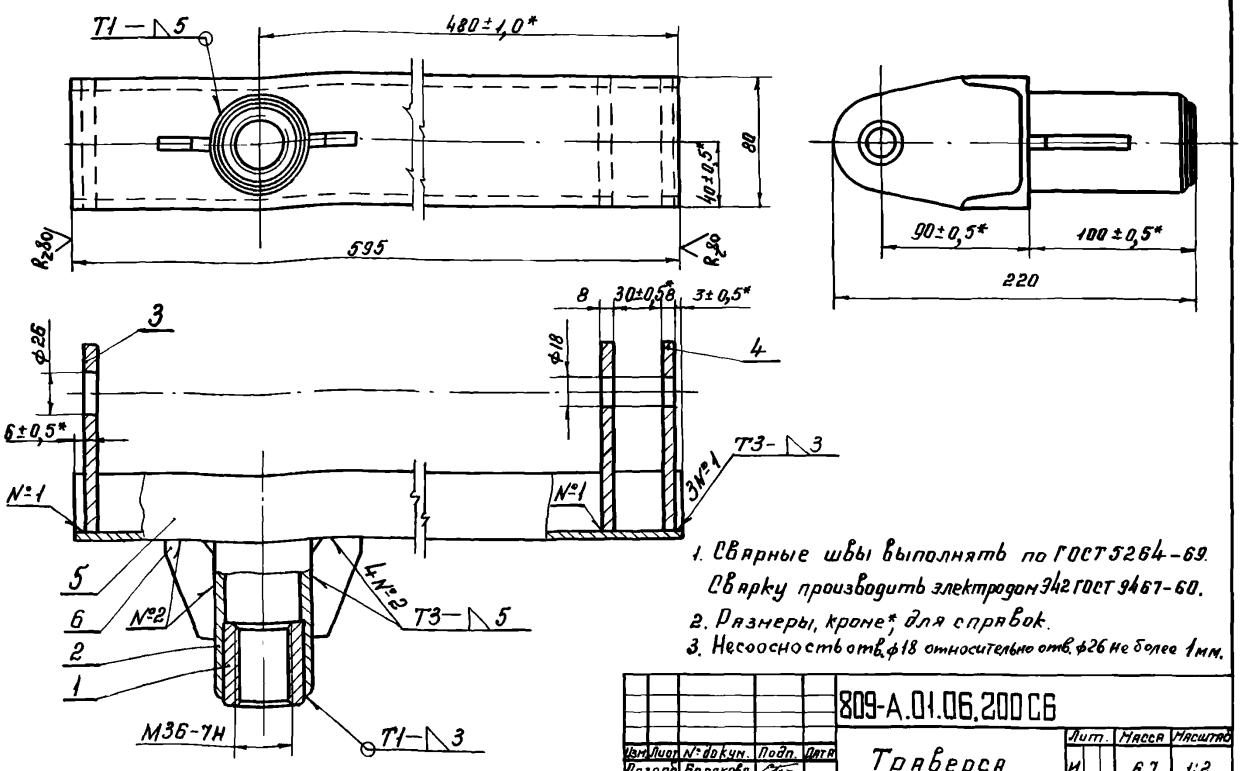

1. Сварные швы выполнять по ГОСТ 5264-69. Сварку производить электродом Э42 ГОСТ 9467-60.
2. Размеры, кроме * для справок.
3. Несоосность отв. ф18 относительно отв. ф26 не более 1 мм.

Изм.	Лист	N докум.	Подп.	Дата
Разраб.		Белякова		
Провер.		Стребков		1976
Т.контр.				
Н.контр.		Стребков		
Утв.		Белов		

809-А.01.06.200СБ

Траверса

Сборочный чертеж

Лит.	Масса	Масштаб
И	6,7	1:2

Лист | Листов 1

ЦНИИПРОЕКТСТАЛЬКОНСТРУКЦИЯ г. Москва

Копировал | Формат А2

Серия 1.464-4/75А

809-А.01.06.201

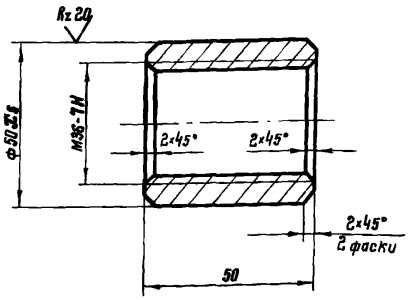

Неуказанные предельные отклонения размеров: отверстий - по A_1, валов - по B_1, остальных - по СМ8.

Изм.	Лист	№ докум.	Подп.	Дата	809-А.01.06.201	Лит.	Масса	Масштаб
Разраб.		Белякова			Втулка	И	0,37	1:1
Провер.		Стребков		19.76		Лист	Листов 1	
Т.контр.					Сталь Ст.3 ГОСТ 380-71	ЦНИИПРОЕКТСТАЛЬКОНСТРУКЦИЯ г. МОСКВА		
В.констр.		Стребков						
Н.контр.		Стребков						
Утв.		Агапов						

Копировал: Зернова Формат 11

Серия 1.464-4/75А

809-А.01.06.202

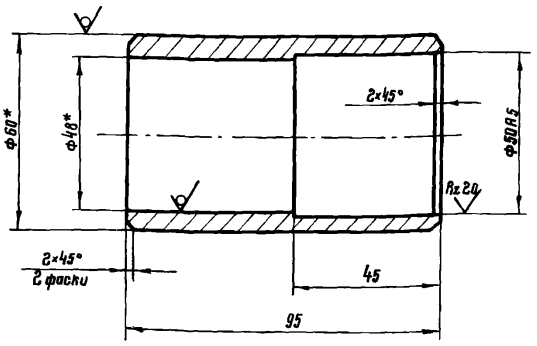

1. Неуказанные предельные отклонения размеров: отверстий - по A_1, валов - по B_1, остальных - по СМ8.
2. * Размеры для справок.

Изм.	Лист	№ докум.	Подп.	Дата	809-А.01.06.202	Лит.	Масса	Масштаб
Разраб.		Белякова			Втулка	И	0,7	1:1
Провер.		Стребков		19.76		Лист	Листов 1	
Т.контр.					Труба 60×6 ГОСТ 8734-58 / В20 ГОСТ 8733-74	ЦНИИПРОЕКТСТАЛЬКОНСТРУКЦИЯ г. МОСКВА		
В.констр.		Стребков						
Н.контр.		Стребков						
Утв.		Агапов						

Копировал: Зернова Формат 11

Серия 1.464-4/75А

809-А.01.06.203

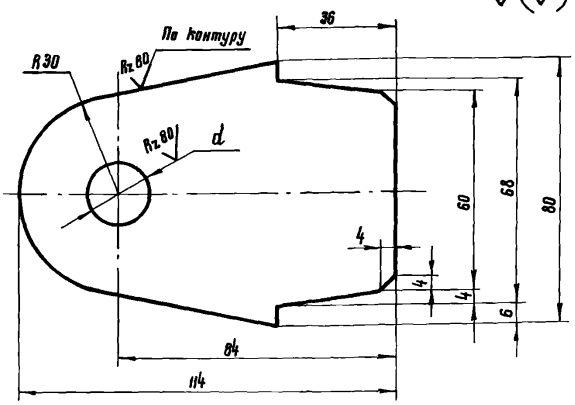

Обозначение	d, мм	Масса, кг
809-А.01.06.203	26	0,41
-01	18	0,43

Неуказанные предельные отклонения размеров: отверстий - по A_1, валов - по B_1, остальных по - СМ8.

Изм.	Лист	№ докум.	Подпись	Дата	809-А.01.06.203	Лит.	Масса	Масштаб
Разраб.		Белякова			Ушко	И	Ст. табл.	1:1
Провер.		Стребков		19.76		Лист	Листов 1	
Т.контр.					Лист 8 ГОСТ 19903-74 / Ст.3 ГОСТ 16523-70	ЦНИИПРОЕКТСТАЛЬКОНСТРУКЦИЯ г. МОСКВА		
В.констр.		Стребков						
Н.контр.		Стребков						
Утв.		Агапов						

Копировал: Зернова Формат 11

Серия 1.464-4/75А

Формат	Зона	Поз.	Обозначение	Наименование	Кол.	Примечание
				Документация		
12			809-А.01.06.300 СБ	Сборочный чертеж		
				Детали		
11		1	809-А.01.06.301	Фланец	1	
11		2	809-А.01.06.302	Стакан	1	
			Переменные данные	для исполнений:		
				809-А.01.06.300		
				Детали		
11		3	809-А.01.06.303	Труба	1	
				809-А.01.06.300-01		
				Детали		
11		3	809-А.01.06.303-01	Труба	1	
				809-А.01.06.300-02		
				Детали		
11		3	809-А.01.06.303-02	Труба	1	

Изм.	Лист	№ докум.	Подп.	Дата	809-А.01.06.300	Лит.	Лист	Листов
Разраб.		Белякова			Штанга	И		1
Пров.		Стребков		19.76		ЦНИИПРОЕКТСТАЛЬКОНСТРУКЦИЯ г. МОСКВА		
В.констр.		Стребков						
Н.контр.		Стребков						
Утв.		Агапов						

Копировал: Зернова Формат 11

Серия 1.464-4/75А

809-А.01.06.300 СБ

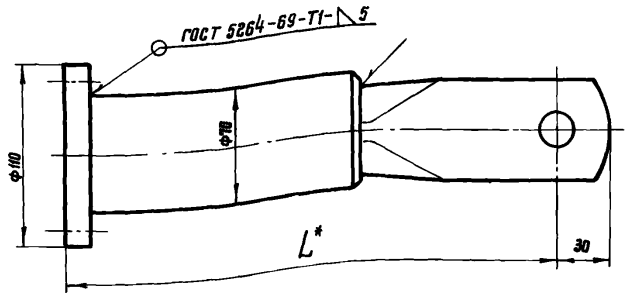

Обозначение	Переплеты	L*, мм	Масса, кг
809-А.01.06.300	2×1250	300±1,0	3,46
-01	2×1500	360±1,0	3,8
-02	2×1700	395±1,0	4,02

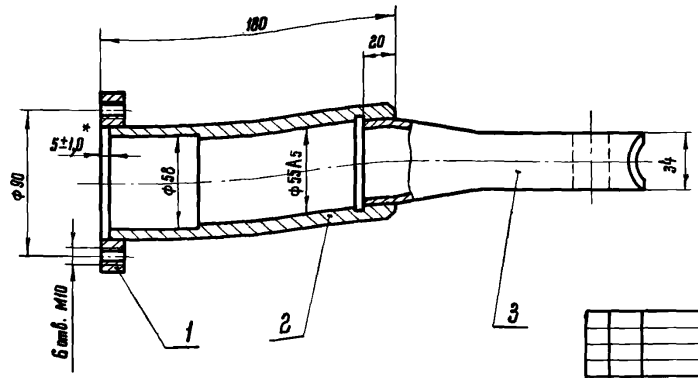

1. Сварку производить электродом Э42 ГОСТ 9467-60.
2. Размеры, кроме *, для справок.

Изм.	Лист	№ докум.	Подпись	Дата
Разраб.		Белякова		
Провер.		Стребков		11.76г
Т.контр.				
Н.контр.		Стребков		
Утв.		Иванов		

809-А.01.06.300 СБ

Штанга
Сборочный чертеж

Лит.	Масса	Масштаб
И	См. табл.	—
Лист	Листов 1	

ЦНИИПРОЕКТСТАЛЬКОНСТРУКЦИЯ г. МОСКВА

Копировал: Зернова Формат А2

Серия 1.464-4/75А

809-А.01.06.301

Rz 80

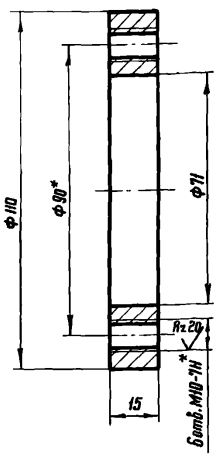

1. Неуказанные предельные отклонения размеров: отверстий - по A_1, валов - по B_1, остальных - по CM_8.
2.* 6отв. М10 обрабатать по дет. 809-А.01.06.001.

Изм.	Лист	№ докум.	Подпись	Дата
Разраб.		Белякова		
Провер.		Стребков		11.76г
Т.контр.				
Н.контр.		Стребков		
Утв.		Иванов		

809-А.01.06.301

Фланец

Лит.	Масса	Масштаб
И	0,61	1:1
Лист	Листов 1	

Сталь Ст.3 ГОСТ 380-71

ЦНИИПРОЕКТСТАЛЬКОНСТРУКЦИЯ г. МОСКВА

Копировал: Зернова Формат А1

Серия 1.464-4/75А

809-А.01.06.302

Rz 80

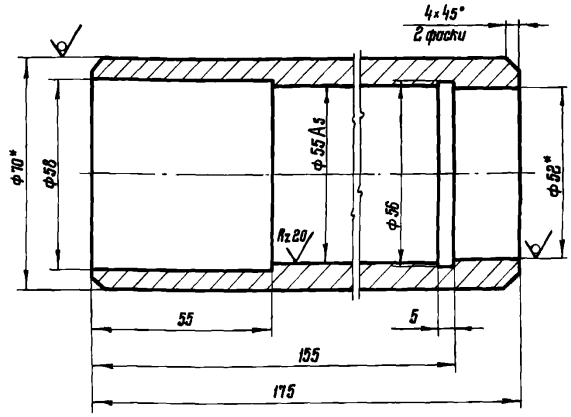

1. Неуказанные предельные отклонения размеров: отверстий - по A_1, валов - по B_1, остальных - по CM_8.
2.* Размеры для справок.

Изм.	Лист	№ докум.	Подпись	Дата
Разраб.		Белякова		
Провер.		Стребков		11.76г
Т.контр.				
Н.контр.		Стребков		
Утв.		Иванов		

809-А.01.06.302

Стакан

Лит.	Масса	Масштаб
И	1,94	1:1
Лист	Листов 1	

Труба 70×9 ГОСТ 8734-58 / В20 ГОСТ 8733-74

ЦНИИПРОЕКТСТАЛЬКОНСТРУКЦИЯ г. МОСКВА

Копировал: Зернова Формат А1

Инв. № подл. | Подпись и дата | Взам. инв. № | Инв. № дубл. | Подпись и дата

Серия 1.464-4/75А

809-А.01.06.303

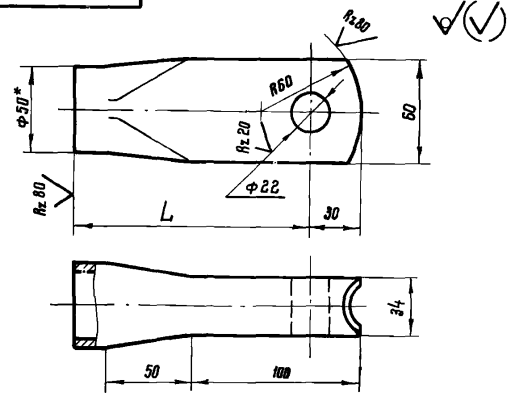

Обозначение	Переплеты	L, мм	Масса, кг
809-А.01.06.303	2×12.50	140±1,0	0,91
-01	2×1500	200±1,0	1,25
-02	2×1760	235±1,0	1,47

1. Неуказанные предельные отклонения размеров: отверстий -по A_1, валов- по B_1, остальных - по CM_8.
2. * Размер для справок.

Изм.	Лист	№ докум.	Подпись	Дата
Разраб.		Белякова		
Провер.		Стребков		1976г
Т.контр.				
В.констр.		Стребков		
Н.контр.		Стребков		
Утв.		Агапов		

809-А.01.06.303

Труба

Труба 50×5 ГОСТ 8734-58 / В20 ГОСТ 8733-74

Лит.	Масса	Масштаб
И	См. табл.	—
Лист	Листов 1	

ЦНИИПРОЕКТСТАЛЬКОНСТРУКЦИЯ г. МОСКВА

Копировал: Зернова Формат 11

Серия 1.464-4/75А

Формат	Зона	Поз.	Обозначение	Наименование	Кол.	Примечание
				Документация		
12			809-А.01.07.000 СБ	Сборочный чертеж		
				Стандартные изделия		
		1		Болт откидной		
				М30×150-I.66		
				ГОСТ 3033-73	1	
		2		Гайка М30.8		
				ГОСТ 5916-70	1	
			Переменные данные	для исполнений:		
				809-А.01.07.000		
				Сборочные единицы		
11		3	809-А.01.07.100	Тяга	1	
				809-А.01.07.000-01		
				Сборочные единицы		
11		3	809-А.01.07.100-01	Тяга		

Изм.	Лист	№ докум.	Подпись	Дата
Разраб.		Белякова		
Проверил		Стребков		1976г
В.констр.		Стребков		
Н.контр.		Стребков		
Утв.		Агапов		

809-А.01.07.000

Тяга

Лит.	Лист	Листов
И		1

ЦНИИПРОЕКТСТАЛЬКОНСТРУКЦИЯ г. МОСКВА

Копировал: Зернова Формат 11

Серия 1.464-4/75А

809-А.01.07.000 СБ

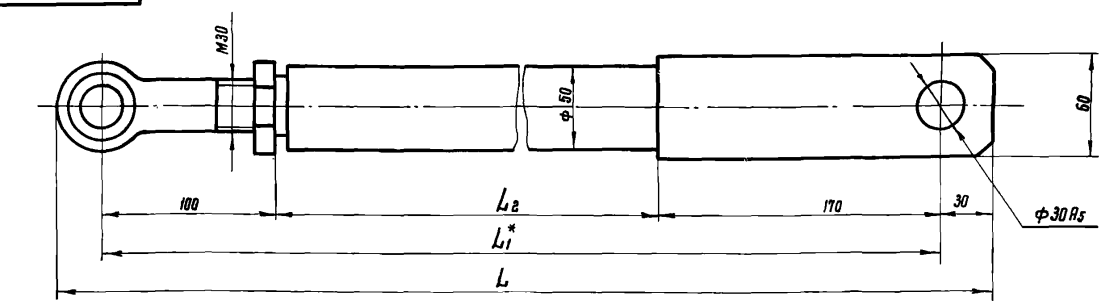

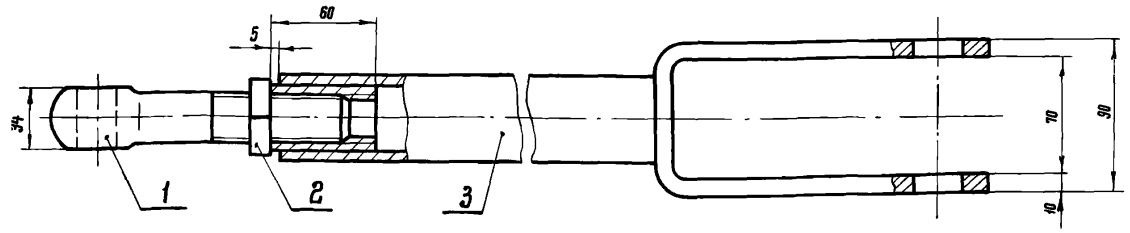

Размеры в мм

Обозначение	Переплеты	L	L_1*	L_2	Масса, кг
809-А.01.07.000	2×12.50	1166	1110±2,0	840	8,2
-01	2×1500	1441	1385±2,0	1115	9,7

Размеры, кроме *, для справок

Изм.	Лист	№ докум.	Подпись	Дата
Разраб.		Белякова		
Провер.		Стребков		1976г
Т.контр.				
В.констр.		Стребков		
Н.контр.		Стребков		
Утв.		Агапов		

809-А.01.07.000 СБ

Тяга

Сборочный чертеж

Лит.	Масса	Масштаб
И	См. табл.	1:2
Лист	Листов 1	

ЦНИИПРОЕКТСТАЛЬКОНСТРУКЦИЯ г. МОСКВА

Копировал: Зернова Формат 12

Серия 1.464-4/75А

Формат	Зона	Поз.	Обозначение	Наименование	Кол.	Примечание
				Документация		
12			809-А.01.07.100СБ	Сборочный чертеж		
				Детали		
11		1	809-А.01.05.102	Втулка	1	
11		2	809-А.01.03.101-03	Скоба	1	
			Переменные данные	для исполнений:		
				809-А.01.07.100		
				Детали		
11		3	809-А.01.07.101	Труба	1	
				809-А.01.07.100-01		
				Детали		
11		3	809-А.01.07.101-01	Труба	1	

Инв.№ подл. | Подп. и дата | Взам. инв.№ | Инв.№ дубл. | Подп. и дата

Изм.	Лист	№ докум.	Подп.	Дата
Разраб.		Белякова		
Пров.		Стрефков		1976г.
Т. контр.				
Н. контр.		Стрефков		
Утв.		Ягалов		

809-А.01.07.100

Тяга

Лит.	Лист	Листов
И		1

ЦНИИПРОЕКТСТАЛЬКОНСТРУКЦИЯ г.МОСКВА

Копировал Куликова Формат А1

Серия 1.464-4/75А

809-А.01.07.101

А (✓)

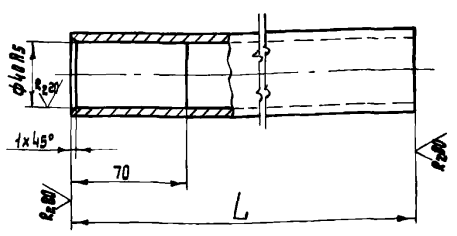

Обозначение	Переплеты	L, мм	Масса, кг
809-А.01.07.101	2 х 1250	835	4,64
-01	2 х 1500	1110	6,16

Неуказанные предельные отклонения размеров: Отверстий - по A_7, валов - по B_7, остальных - по СМ8.

Изм.	Лист	№ докум.	Подп.	Дата
Разраб.		Белякова		
Пров.		Стрефков		1976г.
Т. контр.				
В. конст.		Стрефков		
Н. контр.		Стрефков		
Утв.		Ягалов		

809-А.01.07.101

Труба

Труба 50х5 ГОСТ 8734-58 В20 ГОСТ 8733-74

Лит.	Масса	Масштаб
И	См. табл.	1:2
Лист	Листов 1	

ЦНИИПРОЕКТСТАЛЬКОНСТРУКЦИЯ г.МОСКВА

Копировал Куликова Формат А1

Серия 1.464-4/75А

809-А.01.07.100СБ

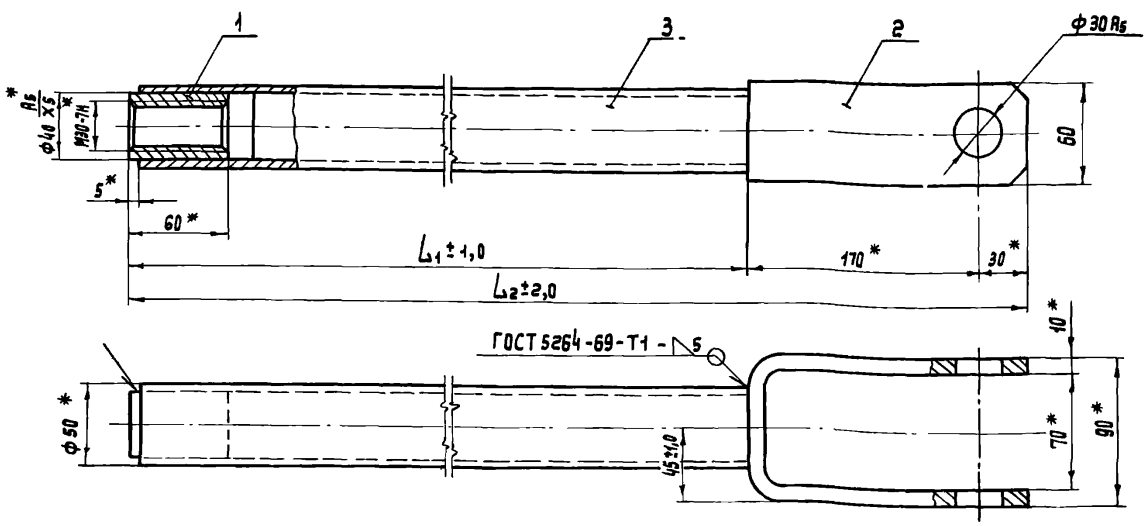

1. Сварку производить электродом Э42 ГОСТ 9467-60.
2. * Размеры для справок.

Размеры в мм

Обозначение	Переплеты	L_1	L_2	Масса, кг
809-А.01.07.100	2 х 1250	840	1040	7,1
-01	2 х 1500	1115	1315	8,6

Изм.	Лист	№ докум.	Подп.	Дата
Разраб.		Белякова		
Пров.		Стрефков		1976г.
Т. контр.				
В. конст.		Стрефков		
Н. контр.		Стрефков		
Утв.		Ягалов		

809-А.01.07.100СБ

Тяга
Сборочный чертеж

Лит.	Масса	Масштаб
И	См. табл.	1:2
Лист	Листов 1	

ЦНИИПРОЕКТСТАЛЬКОНСТРУКЦИЯ г.МОСКВА

Копировал Куликова Формат А2

Серия 1.464-4/75А

Формат	Зона	Поз.	Обозначение	Наименование	Кол.	Примечание
				Документация		
22			809-А.02.00.000 СБ	Сборочный чертеж		
				Сборочные единицы		
11		1	809-А.01.01.000	Блок	1	
11		2	809-А.01.02.000	Передаточное устройство	1	
11		3	809-А.01.00.100	Кронштейн	2	
11		4	809-А.01.00.200	Кронштейн	2	
				Детали		
11		6	809-А.01.00.001	Палец	2	
				Стандартные изделия		
				Болты ГОСТ 7798-70:		
		9		М16×45.66	28	
		10		М16×65.66	4	
		11		М20×80.66	6	
		12		М24×80.66	1	
		13		М24×100.66	2	
		14		Гайка М16.8		
				ГОСТ 5915-70	4	

Инв.№ подл. | Подп. и дата | Взам. инв.№ | Инв.№ дубл. | Подп. и дата

Изм.	Лист	№ докум.	Подп.	Дата	809-А.02.00.000		
Разраб.		Стребков			Рычажный механизм средний Переплеты: Н=2×1250 Н=2×1500	Лит.	Лист 1	Листов 3
Пров.		Стребков		1976				
В. констр.		Стребков				ЦНИИПРОЕКТСТАЛЬКОНСТРУКЦИЯ Москва		
Н. контр.		Стребков						
Утв.		Агапов						

Копировал: Будкина Формат 11

Серия 1.464-4/75А

Формат	Зона	Поз.	Обозначение	Наименование	Кол.	Примечание
		15		Гайка М16.8		
				ГОСТ 5916-70	48	
				Гайки ГОСТ 5919-73:		
		16		II М16.8	4	
		17		II М20.8	6	
		18		II М24.8	3	
		19		II М30.8	2	
		21		Шайба 16.65Г.02.9		
				ГОСТ 6402-70	4	
				Шплинты ГОСТ 397-66		
		23		Шплинт 4×36	10	
		24		Шплинт 5×40	3	
		25		Шплинт 6,3×50	2	
		27		Масленка I-В		
				ГОСТ 1903-56	2	
				Переменные данные для исполнений:		
				809-А.02.00.000		
				Сборочные единицы		
11		28	809-А.02.01.000	Рычаг нижний		
				Средний	1	

Инв.№ подл. | Подп. и дата | Взам. инв.№ | Инв.№ дубл. | Подп. и дата

Изм.	Лист	№ докум.	Подп.	Дата	809-А.02.00.000	Лист 2

Копировал: Будкина Формат 11

Серия 1.464-4/75А

Формат	Зона	Поз.	Обозначение	Наименование	Кол.	Примечание
11		29	809-А.02.02.000	Рычаг верхний		
				средний	1	
11		30	809-А.02.03.000	Тяга средняя	2	
11		31	809-А.01.05.000	Рычаг	2	
11		32	809-А.01.07.000	Тяга	1	
				809-А.02.00.000-01		
				Сборочные единицы		
11		28	809-А.02.01.000-01	Рычаг нижний		
				средний	1	
11		29	809-А.02.02.000-01	Рычаг верхний		
				средний	1	
11		30	809-А.02.03.000-01	Тяга средняя	2	
11		31	809-А.01.05.000-01	Рычаг	2	
11		32	809-А.01.07.000-01	Тяга	1	

Инв.№ подл. | Подп. и дата | Взам. инв.№ | Инв.№ дубл. | Подп. и дата

Изм.	Лист	№ докум.	Подп.	Дата	809-А.02.00.000	Лист 3

Копировал: Будкина Формат 11

Серия 1.464-4/75А

Формат	Зона	Поз.	Обозначение	Наименование	Кол.	Примечание
				Документация		
22			809-А.02.01.000	Сборочный чертеж		
				Детали		
11		1	809-А.01.03.001	Втулка	2	
11		2	809-А.01.03.002	Кулачок	1	
11		3	809-А.01.03.003	Накладка	1	
11		4	809-А.01.03.004	Планка стопорная	2	
				Стандартные изделия		
		5		Болт М10×35.66		
				ГОСТ 7798-70	4	
		6		Гайка II М24.8		
				ГОСТ 5919-73	1	
		7		Шплинт 5×40 ГОСТ 397-66	1	
				Переменные данные для исполнений:		
				809-А.02.01.000		
				Сборочные единицы		
11		8	809-А.02.01.100	Рычаг	1	
				Детали		
11		9	809-А.01.03.005	Палец	1	

Инв.№ подл. | Подп. и дата | Взам. инв.№ | Инв.№ дубл. | Подп. и дата

Изм.	Лист	№ докум.	Подп.	Дата	809-А02.01.000		
Разраб.		Стребков			Рычаг нижний средний	Лит. И	Лист	Листов 1
Пров.		Стребков		1976				
В. констр.		Стребков				ЦНИИПРОЕКТСТАЛЬКОНСТРУКЦИЯ г. Москва		
Н. контр.		Стребков						
Утв.		Агапов						

Копировал: Будкина Формат 11

Серия 1.463-4/75А

Инв. № подл. | Подп. и дата | Взам. инв. № | Инв. № дубл. | Подп. и дата

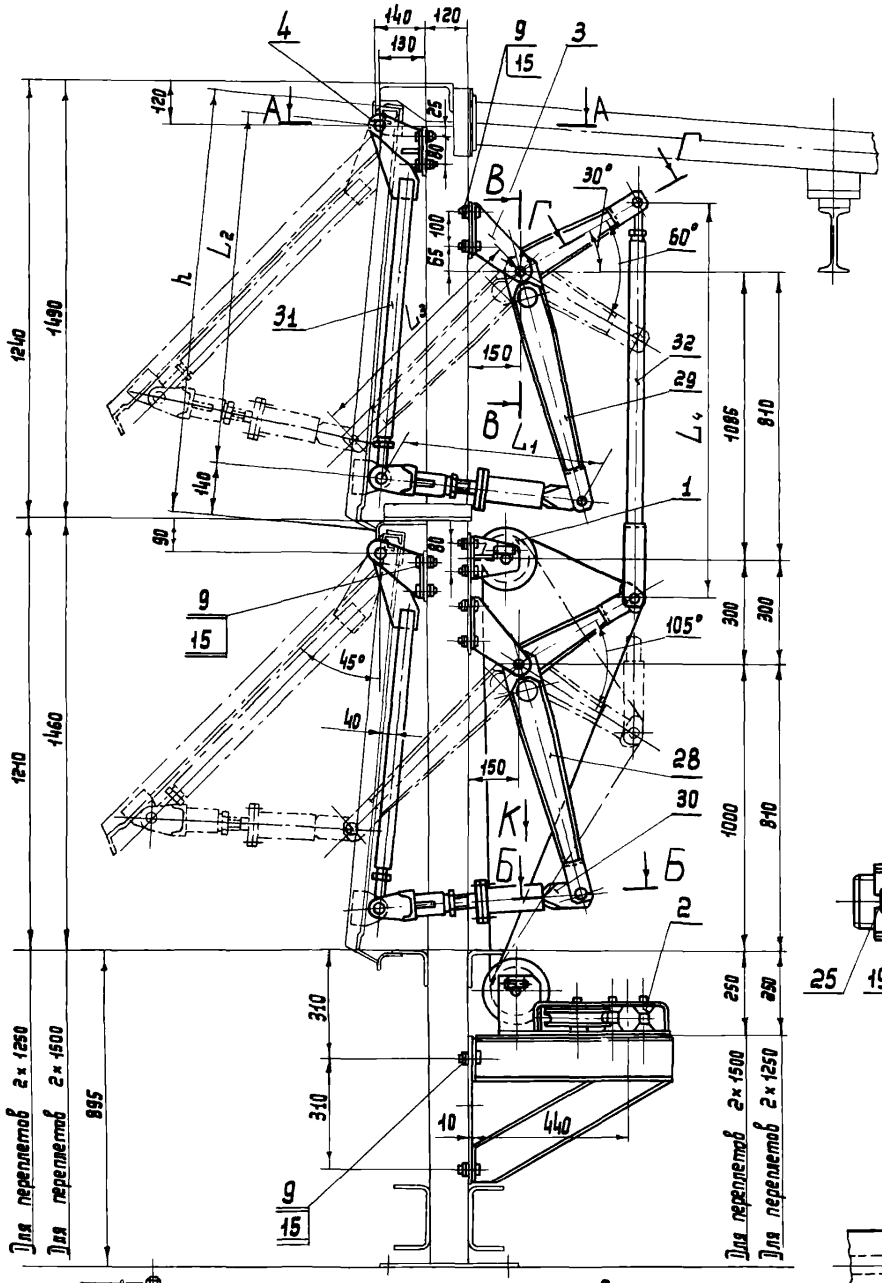

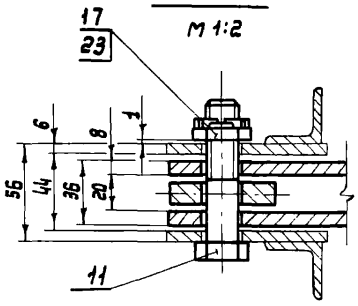

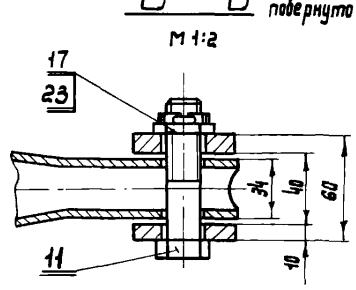

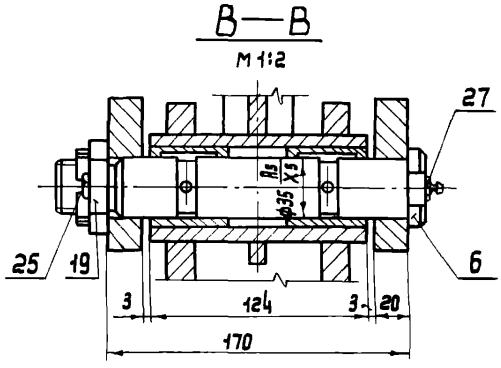

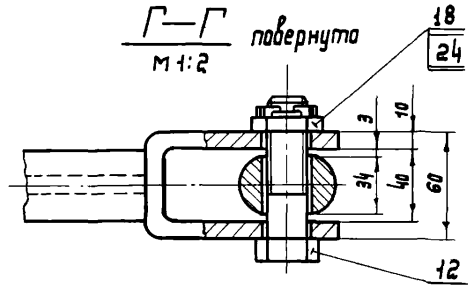

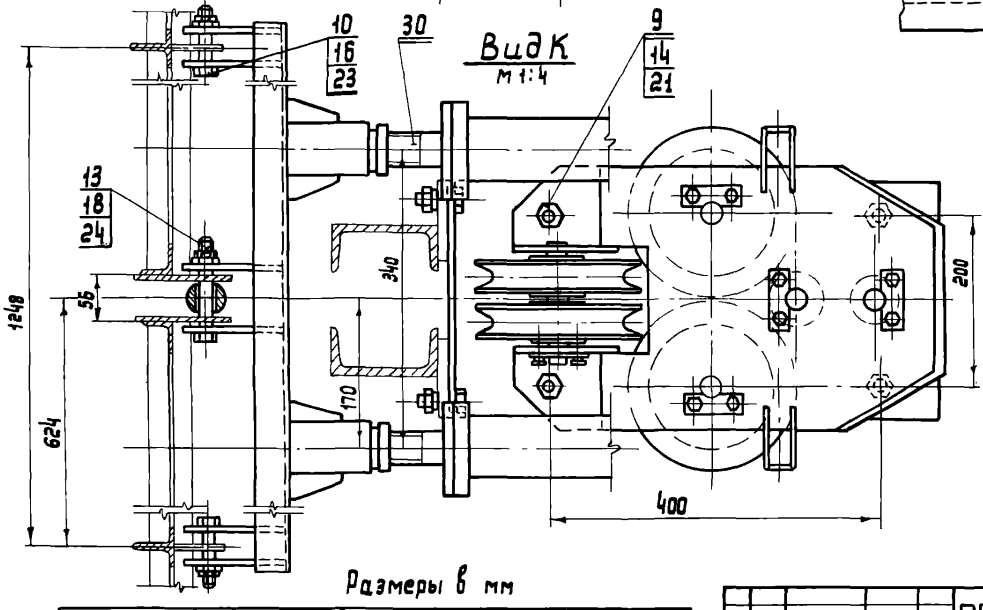

1. При монтаже обеспечить соосность всех звеньев механизма и легкость вращения блоков и шарниров от руки.
2. Трущиеся поверхности смазать консистентной смазкой УС-2 ГОСТ 1033-73.
3. Размеры для справок.

Размеры в мм

Обозначение	Переплеты	Высота переплёта h	L_1	L_2	L_3	L_4	Масса, кг
809-А.02.00.000	2×1250	1195	580	1002	670	1110	218,0
-01	2×1500	1445	640	1252	860	1385	230,0

Изм. Лист	№ докум.	Подп.	Дата
Разраб.	Белякова		
Провер.	Стрелков		
Т. контр.			
Н. контр.	Стрелков		
Утв.	Яцепов		

809-А.02.00.000СБ

Рычажный механизм средний
Сборочный чертеж

Лит.	Масса	Масштаб
И	см. табл.	1:10

Лист | Листов 1

ЦНИИПРОЕКТСТАЛЬКОНСТРУКЦИЯ г. МОСКВА

Копировал: Куликова

Формат А2

Серия 1.464-4/75А

Формат	Зона	Поз.	Обозначение	Наименование	Кол.	Примечание
				809-А.02.01.000-01		
				Сборочные единицы		
11		8	809-А.02.01.100-01	Рычаг	1	
				Детали		
11		9	809-А.01.03.005	Палец	1	
				809-А.02.01.000-02		
				Сборочные единицы		
11		8	809-А.02.01.100-02	Рычаг	1	
				Детали		
11		9	809-А.01.03.005-01	Палец	1	

Инв.№ подл. | Подп. и дата | Взам. инв.№ | Инв.№ дубл. | Подп. и дата

Изм.	Лист	№ докум.	Подп.	Дата	809-А.02.01.000	Лист 2

Копировал Будкина Формат 11

Серия 1.464-4/75А

Формат	Зона	Поз.	Обозначение	Наименование	Кол.	Примечание
				Документация		
22			809-А.02.01.100 СБ	Сборочный чертеж		
				Детали		
12		1	809-А.01.03.101	Скоба	1	
12		2	809-А.01.03.101-01	Скоба	2	
11		3	809-А.01.03.102	Полоса	2	
11		4	809-А.01.03.103	Ребро	1	
11		5	809-А.01.03.104	Планка	2	
Б4		6	809-А.01.03.105	Труба		
				Труба 60×10×124 ГОСТ 8734-58 / В20 ГОСТ 8733-74	1	1,52 кг
Б4		7	809-А.02.01.101	Труба		
				Труба 60×10×380 ГОСТ 8734-58 / В20 ГОСТ 8733-74	1	4,68 кг
				Переменные данные для исполнений:		
				809-А.02.01.100		
				Детали		
11		8	809-А.01.03.102-01	Полоса	4	
11		9	809-А.01.03.103-01	Ребро	2	
				809-А.02.01.100-01		
				Детали		
11		8	809-А.01.03.102-02	Полоса	4	
11		9	809-А.01.03.103-02	Ребро	2	
				809-А.02.01.100-02		
				Детали		
11		8	809-А.01.03.102-03	Полоса	4	
11		9	809-А.01.03.103-03	Ребро	2	

Инв.№ подл. | Подп. и дата | Взам. инв.№ | Инв.№ дубл. | Подп. и дата

Изм.	Лист	№ докум.	Подп.	Дата	809-А.02.01.100	Лит.	Лист	Листов
Разраб.		Стребков			Рычаг	И		1
Пров.		Стребков		1976		ЦНИИПРОЕКТСТАЛЬКОНСТРУКЦИЯ г. Москва		
Н.контр.		Стребков						
Утв.		Агапов						

Копировал Будкина Формат 11

Серия 1.464-4/75А

Формат	Зона	Поз.	Обозначение	Наименование	Кол.	Примечание
				Документация		
12			809-А.02.02.000 СБ	Сборочный чертеж		
				Детали		
11		1	809-А.01.03.001	Втулка	2	
				Переменные данные для исполнений:		
				809-А.02.02.000		
				Сборочные единицы		
11		2	809-А.02.02.100	Рычаг	1	
				809-А.02.02.000-01		
				Сборочные единицы		
11		2	809-А.02.02.100-01	Рычаг	1	

Инв.№ подл. | Подп. и дата | Взам. инв.№ | Инв.№ дубл. | Подп. и дата

Изм.	Лист	№ докум.	Подп.	Дата	809-А.02.02.000	Лит.	Лист	Листов
Разраб.		Стребков			Рычаг верхний средний	И		1
Пров.		Стребков		1976		ЦНИИПРОЕКТСТАЛЬКОНСТРУКЦИЯ г. Москва		
Н.контр.		Стребков						
Утв.		Агапов						

Копировал Будкина Формат 11

Серия 1.464-4/75А

Формат	Зона	Поз.	Обозначение	Наименование	Кол.	Примечание
				Документация		
22			809-А.02.02.100 СБ	Сборочный чертеж		
				Детали		
11		1	809-А.01.03.101-01	Скоба	2	
11		2	809-А.01.03.101-02	Скоба	1	
11		3	809-А.01.03.102	Полоса	2	
11		4	809-А.01.03.103	Ребро	1	
11		5	809-А.01.03.104	Планка	2	
Б4		6	809-А.01.03.105	Труба		
				Труба 60×10×124 ГОСТ 8734-58 / В20 ГОСТ 8733-74	1	1,52 кг
Б4		7	809-А.02.01.101	Труба		
				Труба 60×10×380 ГОСТ 8734-58 / В20 ГОСТ 8733-74	1	4,68 кг
				Переменные данные для исполнений:		
				809-А.02.02.100		
				Детали		
11		8	809-А.01.03.102-01	Полоса	4	
11		9	809-А.01.03.103-01	Ребро	2	
				809-А.02.02.100-01		
				Детали		
11		8	809-А.01.03.102-02	Полоса	4	
11		9	809-А.01.03.103-02	Ребро	2	

Инв.№ подл. | Подп. и дата | Взам. инв.№ | Инв.№ дубл. | Подп. и дата

Изм.	Лист	№ докум.	Подп.	Дата	809-А.02.02.100	Лит.	Лист	Листов
Разраб.		Стребков			Рычаг	И		1
Пров.		Стребков		1976		ЦНИИПРОЕКТСТАЛЬКОНСТРУКЦИЯ г. Москва		
Н.контр.		Стребков						
Утв.		Агапов						

Копировал Будкина Формат 11

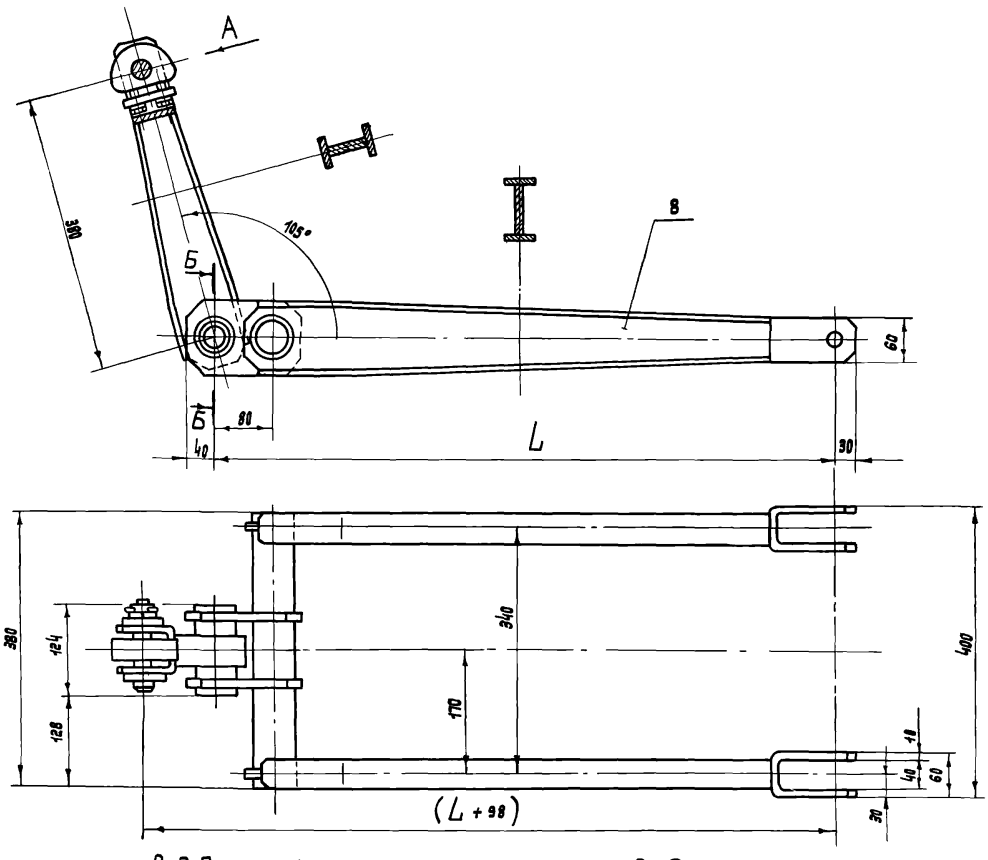

Вид А для двух ярусов

М1:1

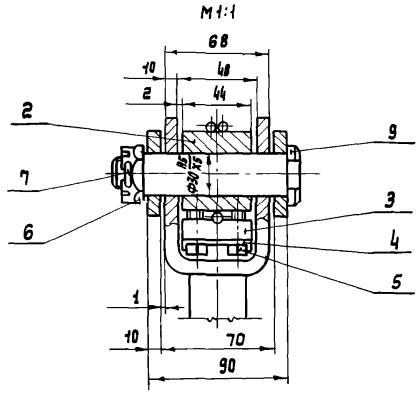

Вид А для одного яруса

М1:1

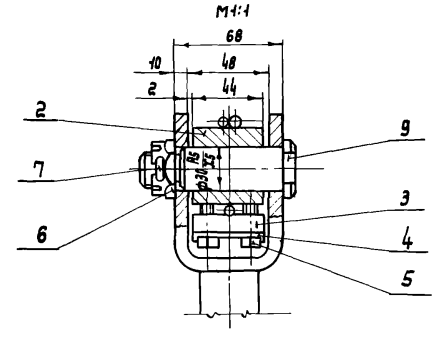

Б–Б

М1:2

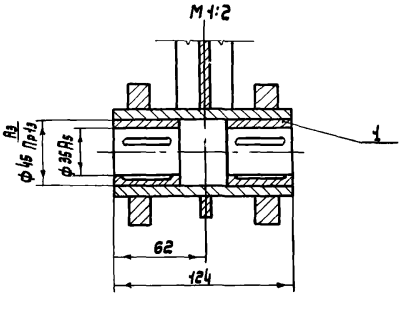

Обозначение	Переплеты	L, мм	Масса, кг
809-А. 02. 01. 000	2 × 1250	670	25, 8
-01	2 × 1500	860	28, 8
-02	1 × 1750	1000	30, 3

Размеры для справок.

Изм.	Лист	№ докум.	Подп.	Дата	
Разраб.		Стребков			
Провер.		Стребков			
Т. контр.					
Н. контр.		Стребков			
Утв.		Агапов			

809-А.02.01.000 СБ

Рычаг нижний средний
Сборочный чертеж

Лит.	Масса	Масштаб
И	см. табл.	1:4

Лист | Листов 1

ЦНИИПРОЕКТСТАЛЬКОНСТРУКЦИЯ
г. Москва

Копировал Куликова

формат А2

Серия 1.460-4/75А

Инв. № подл. | Подп. и дата | Взам. инв. № | Инв. № дубл. | Подп. и дата

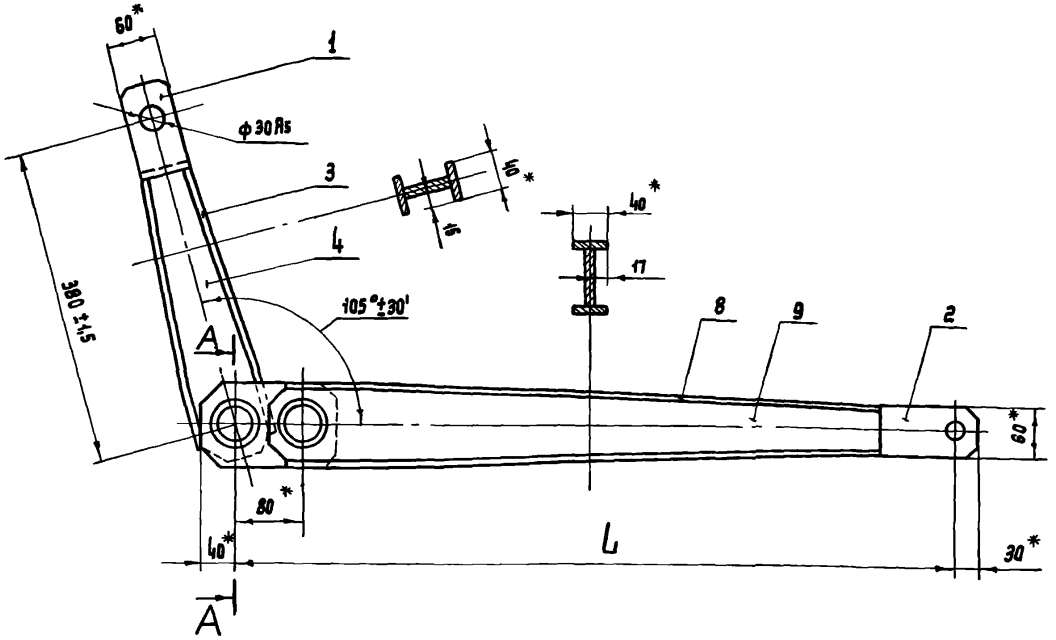

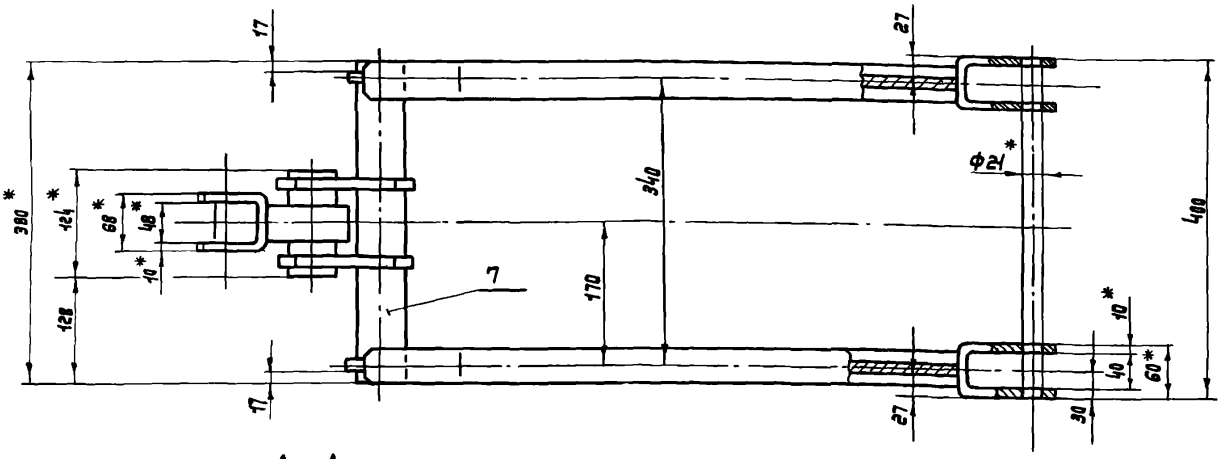

А–А

М1:2

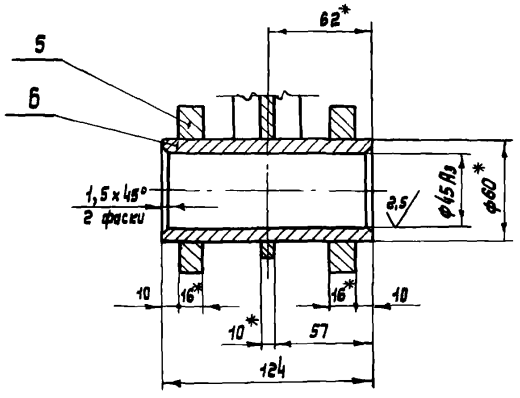

1. Сварку производить по контуру прилегания деталей электродом Э42 ГОСТ 9467-60. Сварные швы по ГОСТ 5264-69. Катет шва по наименьшей толщине свариваемых деталей.
2. Неуказанные предельные отклонения размеров: отверстий – по A_7, валов – по B_7, остальных – по CM_8.
3* Размеры для справок.

Обозначение	Переплеты	L, мм	Масса, кг
809-А. 02.01. 100	2 х 1250	670	23,0
-01	2 х 1500	860	26,0
-02	1 х 1750	1000	27,5

Изм.	Лист	№ докум.	Подп.	Дата	809-А.02.01.100 СБ
Разраб.		Стрелков			Рычаг. Сборочный чертеж
Провер.		Стрелков		1974г.	
Т. контр.					
Н. контр.		Стрелков			
Утв.		Агапов			

Лит.	Масса	Масштаб
И	См. табл.	1:4
Лист	Листов 1	

ЦНИИПРОЕКТСТАЛЬКОНСТРУКЦИЯ г. Москва

Копировал Куликова

Формат А2

Серия 1.464-4/75 А

Инв. № подл. | Подп. и дата | Взам. инв. № | Инв. № дубл. | Подп. и дата

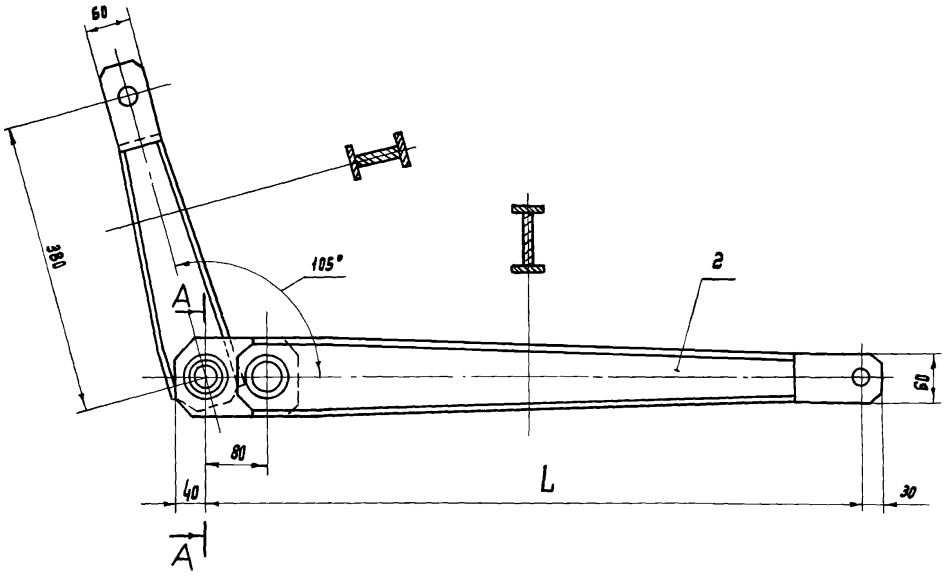

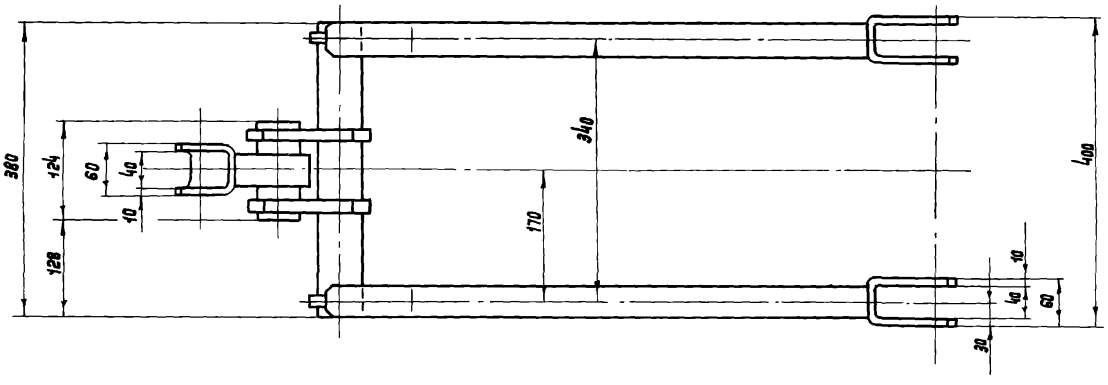

А–А

М 1:2

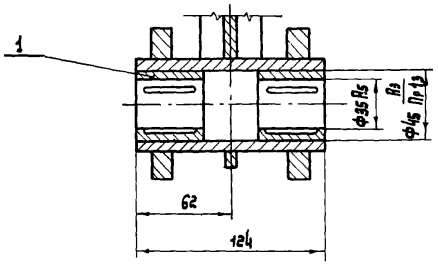

Обозначение	Переплеты	L, мм	Масса, кг.
809-А.02.02.000	2 х 1250	670	23,5
-01	2 х 1500	860	26,5

Размеры для справок

					809-А.02.02.000 СБ		
Изм.	Лист	№ докум.	Подп.	Дата	Рычаг верхний средний Сборочный чертеж	Лит.	Масса	Масштаб
Разраб.		Стрекалов				И	см. табл.	1:4
Провер.		Стрекалов		1976		Лист	Листов 1	
Т. контр.						ЦНИИПРОЕКТСТАЛЬКОНСТРУКЦИЯ г. Москва		
Н. контр.		Стрекалов						
Утв.		Неапов						

Копировал Куликова

Формат 22

Серия 1.464-4/75А

Инв. № подл. | Подп. и дата | Взам. инв. № | Инв. № дубл. | Подп. и дата

809-А.02.02.100 СБ

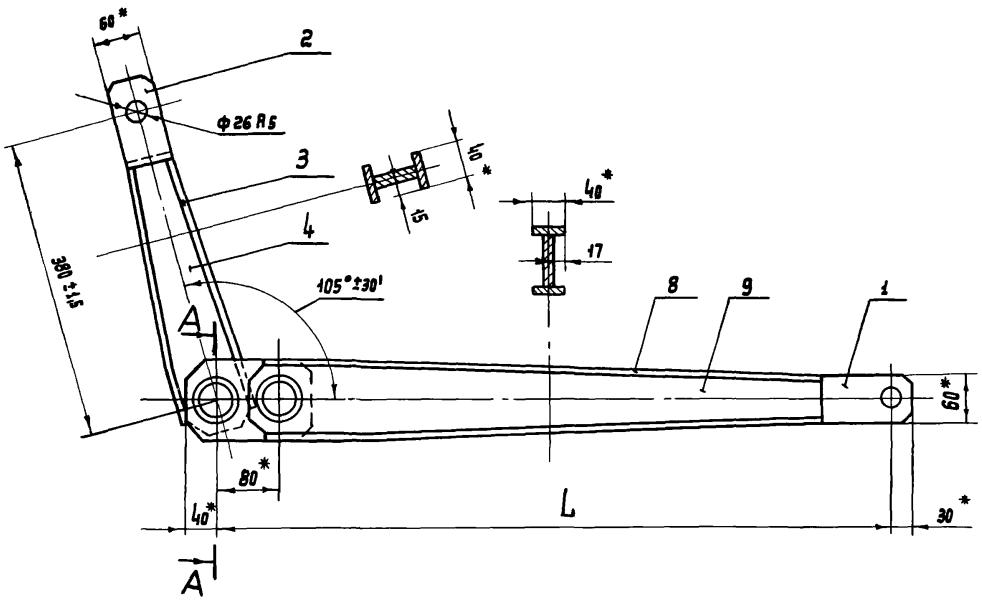

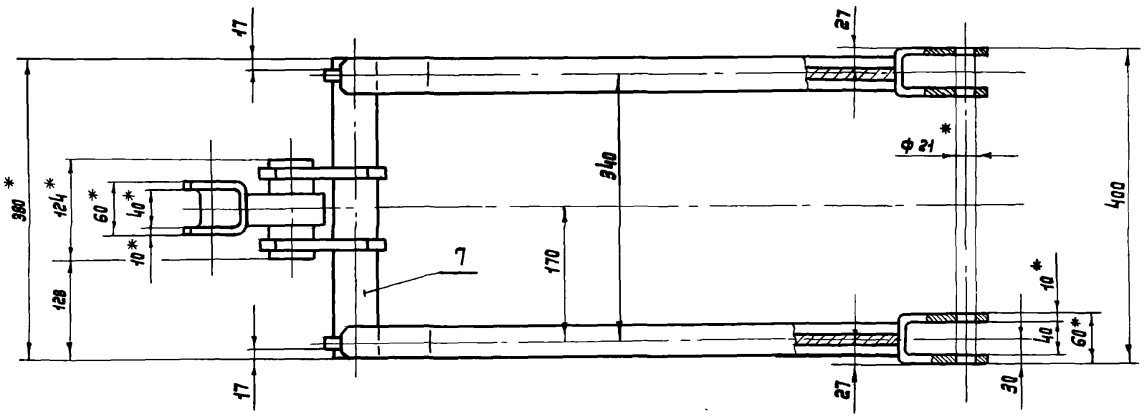

А–А

М 1:2

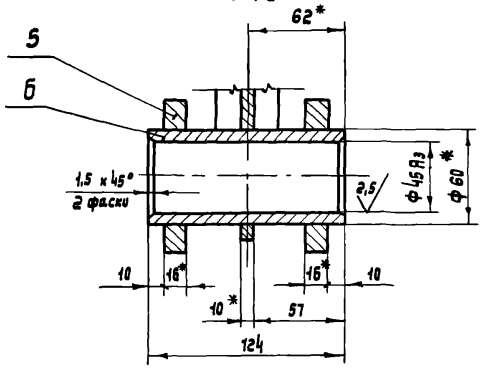

1. Сварку производить по контуру прилегания деталей электродом 342 ГОСТ 9467-60. Сварные швы по ГОСТ 5264-69. Катет шва по наименьшей толщине свариваемых деталей.
2. Неуказанные предельные отклонения размеров: отверстий – по A_7, валов – по B_7, остальных – по СМ8.
3.* Размеры для справок.

Обозначение	Переплеты	L, мм	Масса, кг
809-А. 02.02.100	2 x 1250	670	23,0
– 01	2 x 1500	860	26,0

Изм	Лист	№ докум.	Подп.	Дата
Разраб.		Стребков		
Провер.		Стребков		1970г
Т. контр.				
В. контр.		Стребков		
Н. контр.		Стребков		
Утв.		Агапов		

809-А.02.02.100 СБ

Рычаг
Сборочный чертеж

Лит.	Масса	Масштаб
И	см. табл.	1:4

Лист | Листов 1

ЦНИИПРОЕКТСТАЛЬ-КОНСТРУКЦИЯ г. Москва

Копировал: Куликова

Формат 22

Серия 1.464-4/75А

Инв. № подл. | Подп. и дата | Взам. инв. № | Инв. № дубл. | Подп. и дата

Серия 1.464-4/75А

Формат	Зона	Поз.	Обозначение	Наименование	Кол.	Примечание
				Документация		
22			809-А.02.03.000 СБ	Сборочный чертеж		
				Сборочные единицы		
11		1	809-А.02.03.100	Траверса	1	
11		2	809-А.01.06.100	Ось	2	
				Детали		
11		3	809-А.01.06.001	Фланец	2	
11		4	809-А.01.06.002	Пружина	2	
				Стандартные изделия		
		5		Болт М10×30.66		
				ГОСТ 7798-70	12	
		6		Гайка М36.8		
				ГОСТ 5916-70	2	
		7		Кольцо СГ48-35-5		
				ГОСТ 6418-67 / МН [illegible]-61	2	
			Переменные данные для исполнений:			
				809-А.02.03.000		
				Сборочные единицы		
11		8	809-А.01.06.300	Штанга	2	
				809-А.02.03.000-01		
				Сборочные единицы		
11		8	809-А.01.06.300-01	Штанга	2	
				809-А.02.03.000-02		
				Сборочные единицы		
11		8	809-А.01.06.300-02	Штанга	2	

Изм.	Лист	№ докум.	Подп.	Дата
Разраб.		Стребков		
Пров.		Стребков		1976г.
В. констр.		Стребков		
Н. контр.		Стребков		
Утв.		Леапов		

809-А.02.03.000

Тяга средняя

Лит.	Лист	Листов
И		1

ЦНИИПРОЕКТСТАЛЬ-КОНСТРУКЦИЯ г. Москва

Копировал: Будкина Формат 11

Инв. № подл. | Подп. и дата | Взам. инв. № | Инв. № дубл. | Подп. и дата

Серия 1.464-4/75А

Формат	Зона	Поз.	Обозначение	Наименование	Кол.	Примечание
				Документация		
12			809-А.02.03.100 СБ	Сборочный чертеж		
				Детали		
11		1	809-А.01.06.201	Втулка	2	
11		2	809-А.01.06.202	Втулка	2	
11		3	809-А.01.06.203	Ушко	2	
11		4	809-А.01.06.203-01	Ушко	4	
11		5	809-А.01.00.201-02	Ребро	4	
54		6	809-А.02.03.101	Швеллер		
				Швеллер 8 ГОСТ 8240-72 / Ст.3 ГОСТ 535-58		
				L = 1300	1	9,2 кг

Изм.	Лист	№ докум.	Подп.	Дата
Разраб.		Стребков		
Пров.		Стребков		1976г.
В. констр.		Стребков		
Н. контр.		Стребков		
Утв.		Леапов		

809-А.02.03.100

Траверса

Лит.	Лист	Листов
И		1

ЦНИИПРОЕКТСТАЛЬ-КОНСТРУКЦИЯ г. Москва

Копировал: Будкина Формат 11

Инв. № подл. | Подп. и дата | Взам. инв. № | Инв. № дубл. | Подп. и дата

Серия 1.464-4/75А

809-А.02.03.100СБ

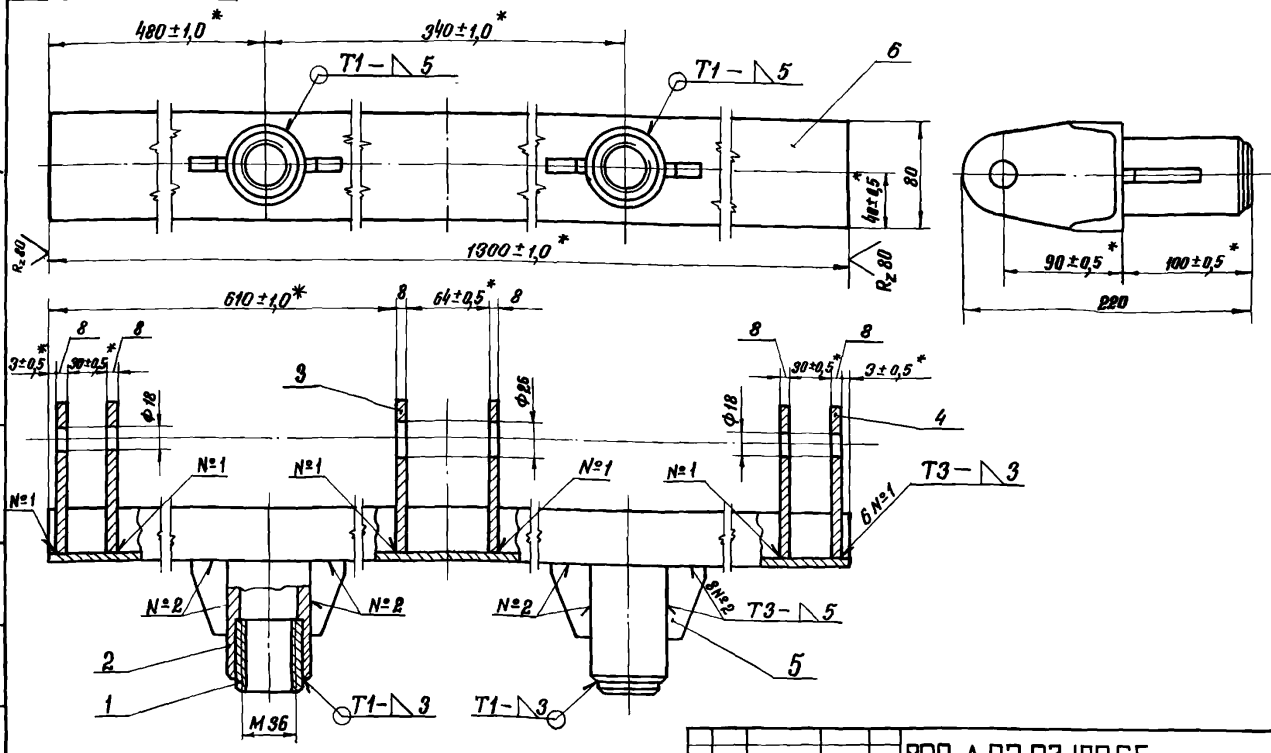

1. Сварные швы выполнять по ГОСТ 5264-69.
   Сварку производить электродом Э42 ГОСТ 9467-60.
2. Несоосность отв. Ф18 относительно отв. Ф26 не более 1мм.
3. Размеры, кроме*, для справок.

Изм.	Лист	№ докум.	Подп.	Дата
Разраб.		Стребков		
Провер.		Стребков		1976г.
Т. контр.				
В. констр.		Стребков		
Н. контр.		Стребков		
Утв.		Леапов		

809-А.02.03.100 СБ

Траверса
Сборочный чертеж

Лит.	Масса	Масштаб
И	14,2	1:2,5

Лист | Листов 1

ЦНИИПРОЕКТСТАЛЬ-КОНСТРУКЦИЯ г. Москва

Копировал: Будкина Формат 12

Инв. № подл. | Подп. и дата | Взам. инв. № | Инв. № дубл. | Подп. и дата

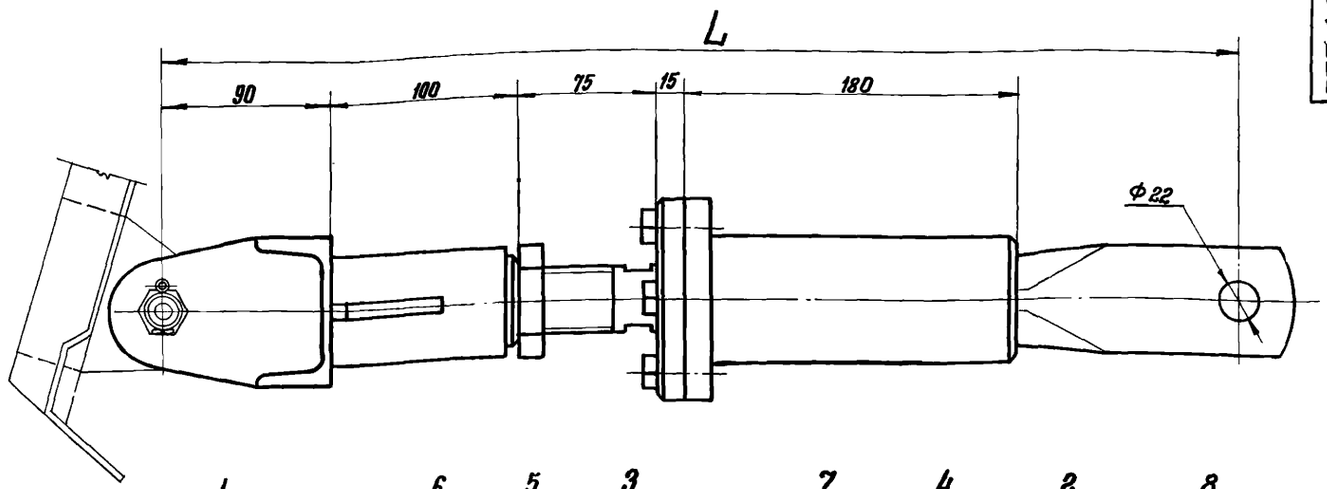

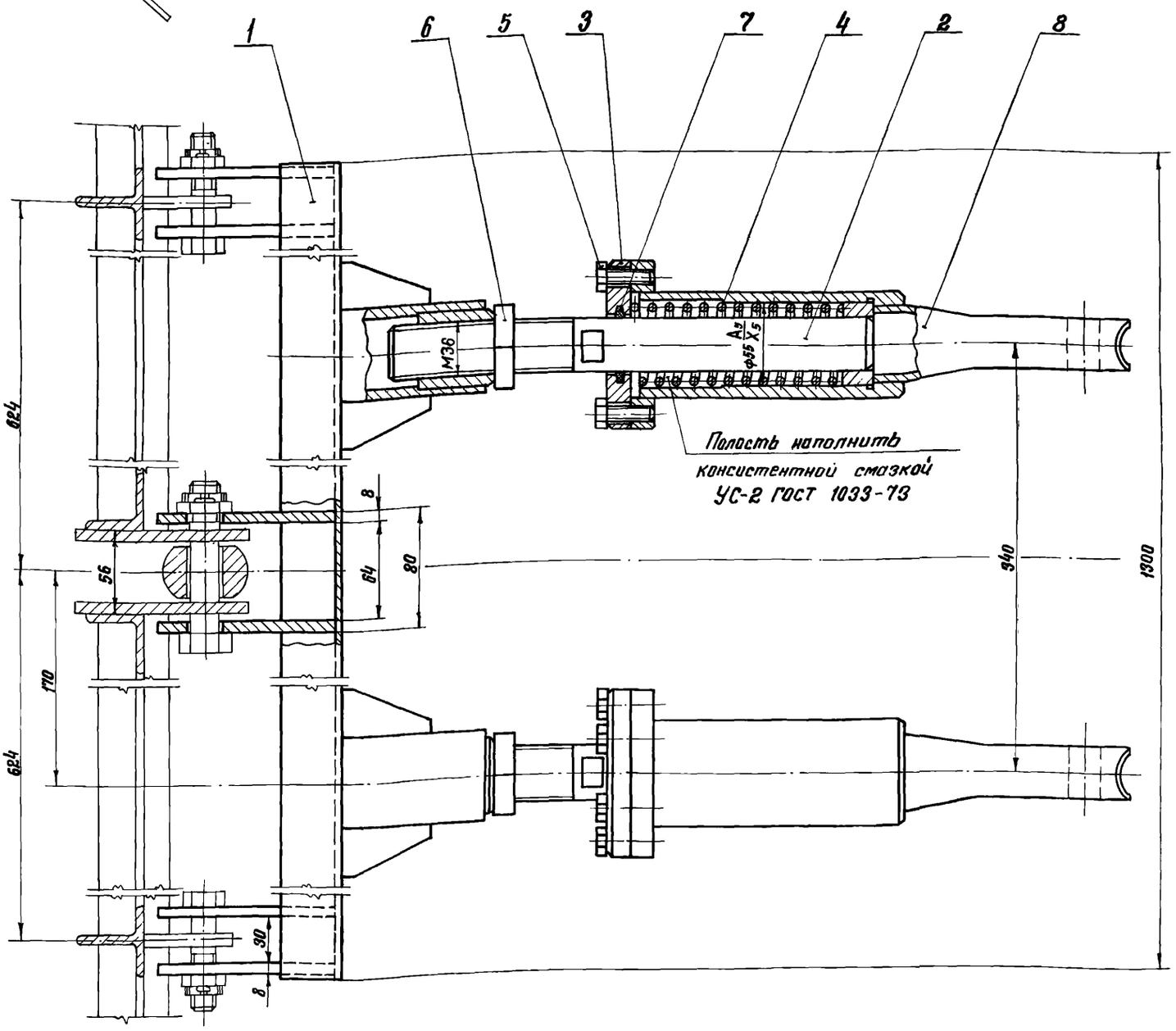

Размеры для справок

Обозначение	Переплеты	L, мм	Масса, кг
809-А.02.03.000	2 × 1250	580	29,6
– 01	2 × 1500	640	30,3
– 02	2 × 1750	675	30,7

Изм.	Лист	№ докум.	Подп.
Разраб.		Белякова	
Пров.		Стребков	
Т. контр.			
Н. контр.		Стребков	
Утв.		Лефлав	

809-А.02.03.000 СБ

Тяга средняя
Сборочный чертеж

Лит. И | Масса см. табл. | Масштаб 1:2

Лист | Листов 1

ЦНИИПРОЕКТСТАЛЬКОНСТРУКЦИЯ г. Москва

Копировал Будкина

Формат А2

Серия 1.463-4/75А

Инв. № подл. | Подп. и дата | Взам. инв. № | Инв. № дубл. | Подп. и дата

Серия 1.464-4/75А

Формат	Зона	Поз.	Обозначение	Наименование	Кол.	Примечание
				Документация		
А2			809-А.03.00.000 СБ	Сборочный чертеж		
				Сборочные единицы		
А1		1	809-А.01.01.000	Блок	1	
А1		2	809-А.01.02.000	Передаточное устройство	1	
А1		3	809-А.01.00.100	Кронштейн	2	
А1		4	809-А.01.00.200	Кронштейн	2	
				Детали		
А1		6	809-А.01.00.001	Палец	2	
А1		7	809-А.01.00.002	Болт	2	
				Стандартные изделия		
				Болты ГОСТ 7798-70:		
		9		М16×45.66	28	
		10		М16×65.66	2	
		11		М20×80.66	4	
		12		М24×80.66	1	
		13				
		14		Гайка М16.8		
				ГОСТ 5915-70	4	
		15		Гайка М16.8		
				ГОСТ 5916-70	48	
				Гайки ГОСТ 5919-73:		
		16		II М16.8	2	
		17		II М20.8	4	
		18		II М24.8	3	
		19		II М30.8	2	
		20				

Инв.№ подл. | Подп. и дата | Взам. инв.№ | Инв.№ дубл. | Подп. и дата

Изм.	Лист	№ докум.	Подп.	Дата
Разраб.		Белякова		
Провер.		Стребков		1976
Н. контр.		Стребков		
Утв.		Агапов		

809-А.03.00.000

Рычажный механизм левый

Перепеты: Н=2×1250, Н=2×1500

Лит.	Лист	Листов
И	1	2

ЦНИИПРОЕКТСТАЛЬКОНСТРУКЦИЯ г. Москва

Копировал: Будкина Формат А1

Формат	Зона	Поз.	Обозначение	Наименование	Кол.	Примечание
		21		Шайба 16.65Г.02.9		
				ГОСТ 6402-70	4	
		22				
				Шплинты ГОСТ 397-66:		
		23		Шплинт 4×36	6	
		24		Шплинт 5×40	3	
		25		Шплинт 6,3×50	2	
		26				
		27		Масленка I-В		
				ГОСТ 1303-56	2	
			Переменные данные для исполнений:			
				809-А.03.00.000		
				Сборочные единицы		
А1		28	809-А.03.01.000	Рычаг нижний левый	1	
А1		29	809-А.03.02.000	Рычаг верхний левый	1	
А1		30	809-А.01.05.000	Рычаг	2	
А1		31	809-А.01.06.000	Тяга крайняя	2	
А1		32	809-А.01.07.000	Тяга	1	
				809-А.03.00.000-01		
А1		28	809-А.03.01.000-01	Рычаг нижний левый	1	
А1		29	809-А.03.01.000-02	Рычаг верхний левый	1	
А1		30	809-А.01.05.000-01	Рычаг	2	
А1		31	809-А.01.06.000-01	Тяга крайняя	2	
А1		32	809-А.01.07.000-01	Тяга	1	

Инв.№ подл. | Подп. и дата | Взам. инв.№ | Инв.№ дубл. | Подп. и дата

Изм.	Лист	№ докум.	Подп.	Дата

809-А.03.00.000 Лист 2

Копировал: Будкина Формат А1

Серия 1.464-4/75А

Формат	Зона	Поз.	Обозначение	Наименование	Кол.	Примечание
				Документация		
А2			809-А.03.01.000 СБ	Сборочный чертеж		
				Детали		
А1		1	809-А.01.03.001	Втулка	2	
А1		2	809-А.01.03.002	Крючок	1	
А1		3	809-А.01.03.003	Накладка	1	
А1		4	809-А.01.03.004	Планка стопорная	2	
				Стандартные изделия		
		5		Болт М10×35.66		
				ГОСТ 7798-70	4	
		6		Гайка II М24.8		
				ГОСТ 5919-73	1	
		7		Шплинт 5×40 ГОСТ 397-66	1	
			Переменные данные для исполнений:			
				809-А.03.01.000		
				Сборочные единицы		
А1		8	809-А.03.01.100	Рычаг	1	
				Детали		
А1		9	809-А.01.03.005	Палец	1	
				809-А.03.01.000-01		
				Сборочные единицы		
А1		8	809-А.03.01.100-01	Рычаг	1	
				Детали		
А1		9	809-А.01.03.005	Палец	1	
				809-А.03.01.000-02		
А1		8	809-А.03.01.100-02	Рычаг	1	
				Детали		
А1		9	809-А.01.03.005-01	Палец	1	

Инв.№ подл. | Подп. и дата | Взам. инв.№ | Инв.№ дубл. | Подп. и дата

Изм.	Лист	№ докум.	Подп.	Дата
Разраб.		Белякова		
Прав.		Стребков		1976
Н. контр.		Стребков		
Утв.		Агапов		

809-А.03.01.000

Рычаг нижний левый

Лит.	Лист	Листов
И	1	

ЦНИИПРОЕКТСТАЛЬКОНСТРУКЦИЯ г. Москва

Копировал: Будкина Формат А1

Формат	Зона	Поз.	Обозначение	Наименование	Кол.	Примечание
				Документация		
А2			809-А.03.01.100 СБ	Сборочный чертеж		
				Детали		
А2		1	809-А.01.03.101	Скоба	1	
А2		2	809-А.01.03.101-01	Скоба	1	
А1		3	809-А.01.03.102	Полоса	2	
А1		4	809-А.01.03.103	Ребро	1	
А1		5	809-А.01.03.104	Планка	2	
Б4		6	809-А.01.03.105	Труба		
				Труба 60×10×124 ГОСТ 8734-58 / В20 ГОСТ 8733-74	1	1,59 кг
Б4		7	809-А.01.03.106	Труба		
				Труба 88×10×252 ГОСТ 8734-58 / В20 ГОСТ 8733-74	1	3,1 кг
			Переменные данные для исполнений:			
				809-А.03.01.100		
				Детали		
А1		8	809-А.01.03.102-01	Полоса	2	
А1		9	809-А.01.03.103-01	Ребро	1	
				809-А.03.01.100-01		
				Детали		
А1		8	809-А.01.03.102-02	Полоса	2	
А1		9	809-А.01.03.103-02	Ребро	1	
				809-А.03.01.100-02		
				Детали		
А1		8	809-А.01.03.102-03	Полоса	2	
А1		9	809-А.01.03.103-03	Ребро	1	

Инв.№ подл. | Подп. и дата | Взам. инв.№ | Инв.№ дубл. | Подп. и дата

Изм.	Лист	№ докум.	Подп.	Дата
Разраб.		Белякова		
Провер.		Стребков		1976
Н. контр.		Стребков		
Утв.		Агапов		

809-А.03.01.100

Рычаг

Лит.	Лист	Листов
И	1	

ЦНИИПРОЕКТСТАЛЬКОНСТРУКЦИЯ г. Москва

Копировал: Будкина Формат А1

809-А.03.00.000СБ

Серия 1.463-4/75А

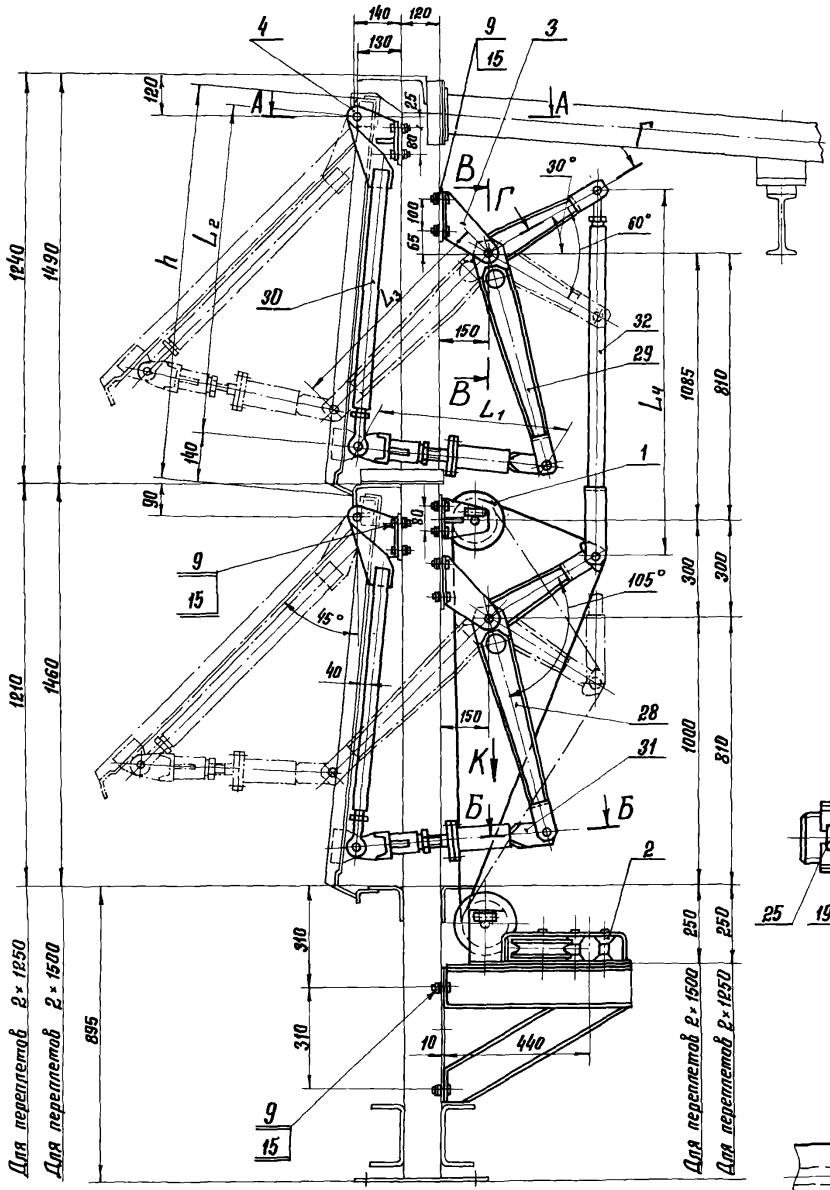

А — А
М 1:2

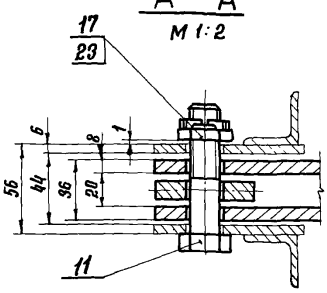

Б — Б повернуто
М 1:2

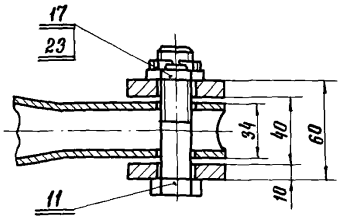

В — В
М 1:2

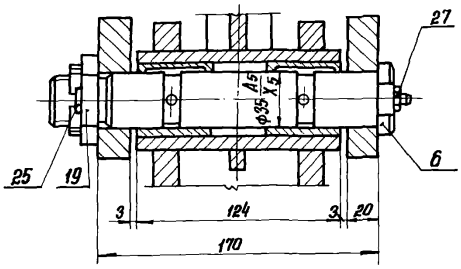

Г — Г повернуто
М 1:2

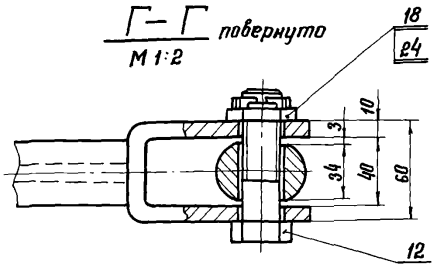

Вид К
М 1:4

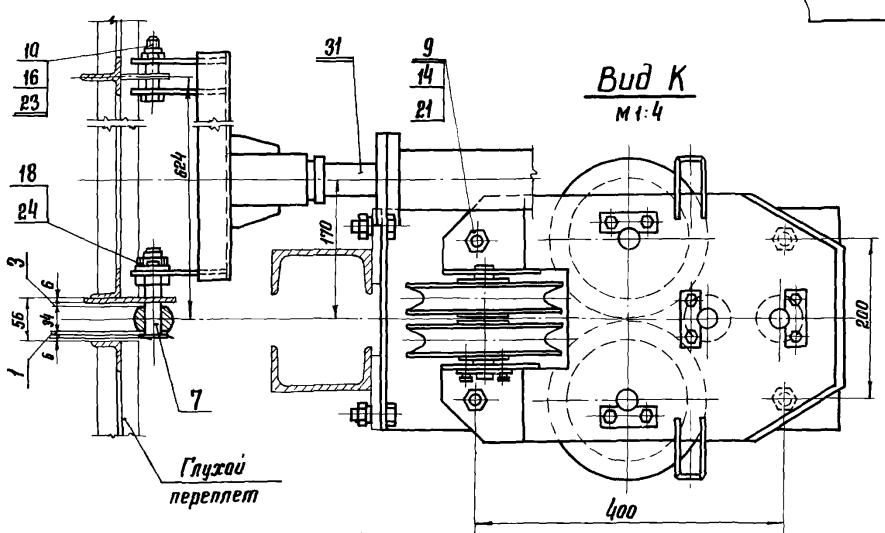

1. При монтаже обеспечить соосность всех звеньев механизма и легкость вращения блоков и шарниров от руки.
2. Трущиеся поверхности смазать консистентной смазкой УС-2 ГОСТ 1033-73.
3. Размеры для справок.

Размеры в мм

Обозначение	Переплеты	Высота переплета h	L_1	L_2	L_3	L_4	Масса, кг
809-А.03.00.000	2×1250	1195	580	1002	670	1110	174,0
– 01	2×1500	1445	640	1252	860	1385	181,0

Изм.	Лист	№ докум.	Подп.	Дата
Разраб.		Белякова		
Пров.		Стребков		
Т. контр.				
Н. контр.		Стребков		
Утв.		Агатов		

809-А.03.00.000СБ

Рычажный механизм левый
Сборочный чертеж

Лит.	Масса	Масштаб
И	см. табл.	1:10
Лист	Листов 1	

ЦНИИПРОЕКТСТАЛЬКОНСТРУКЦИЯ г. Москва

Копировал: Будкина

Формат А2

Инв.№ подл. | Подп. и дата | Взам. инв.№ | Инв.№ дубл. | Подп. и дата

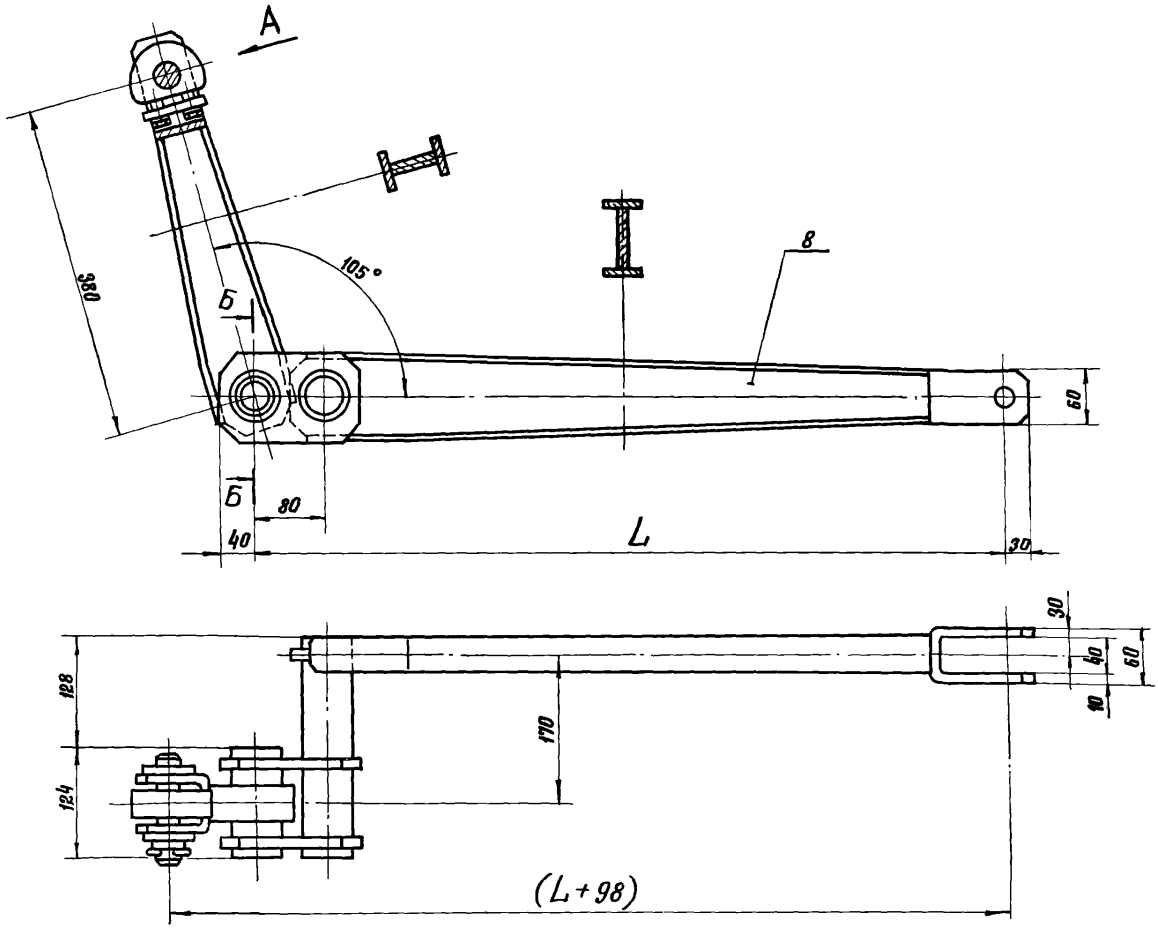

Вид А для двух ярусов

М1:1

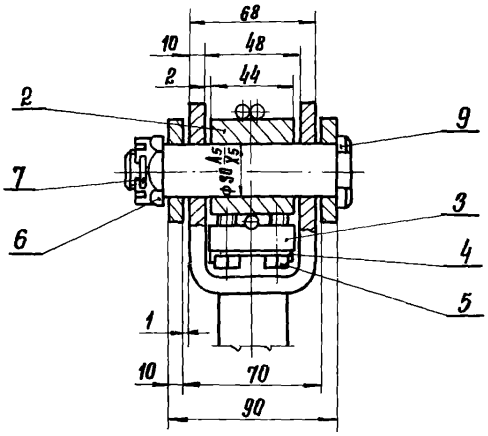

Вид А для одного яруса

М1:1

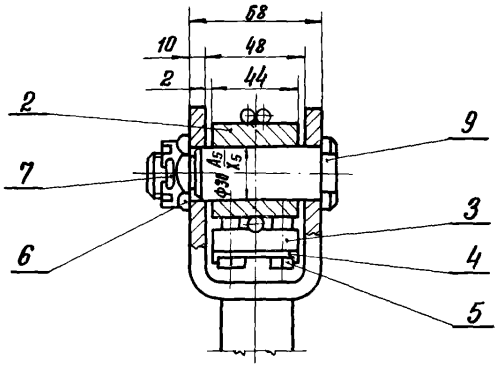

Б–Б

М1:2

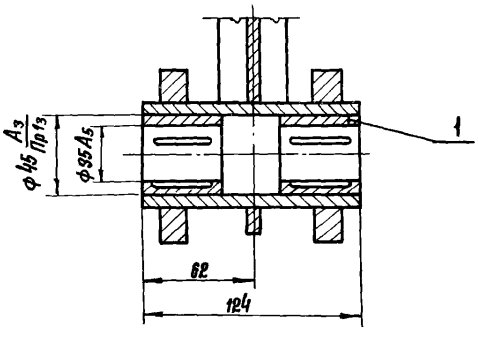

Обозначение	Переплеты	L, мм	Масса, кг
809-А.03.01.000	2×1250	670	19,2
–01	2×1500	860	20,5
–02	1×1750	1000	21,4

Размеры для справок

Изм.	Лист	№ докум.	Подп.	Дата	809-А.03.01.000 СБ		
Разраб.		Стребков			Рычаг нижний левый Сборочный чертеж	Лит.	Масса / Масштаб
Провер.		Стребков		1976		И	см. табл. / 1:4
Т. контр.						Лист	Листов 1
В. контр.		Стребков				ЦНИИПРОЕКТСТАЛЬКОНСТРУКЦИЯ г. Москва	
Н. контр.		Стребков					
Утв.		Лелпов					

Копировал: Будкина

Формат А2

Серия 1.464-4/75А

Инв. № подл. | Подп. и дата | Взам. инв. № | Инв. № дубл. | Подп. и дата

Серия 1.464-4/75А

809-А.03.01.100 СБ

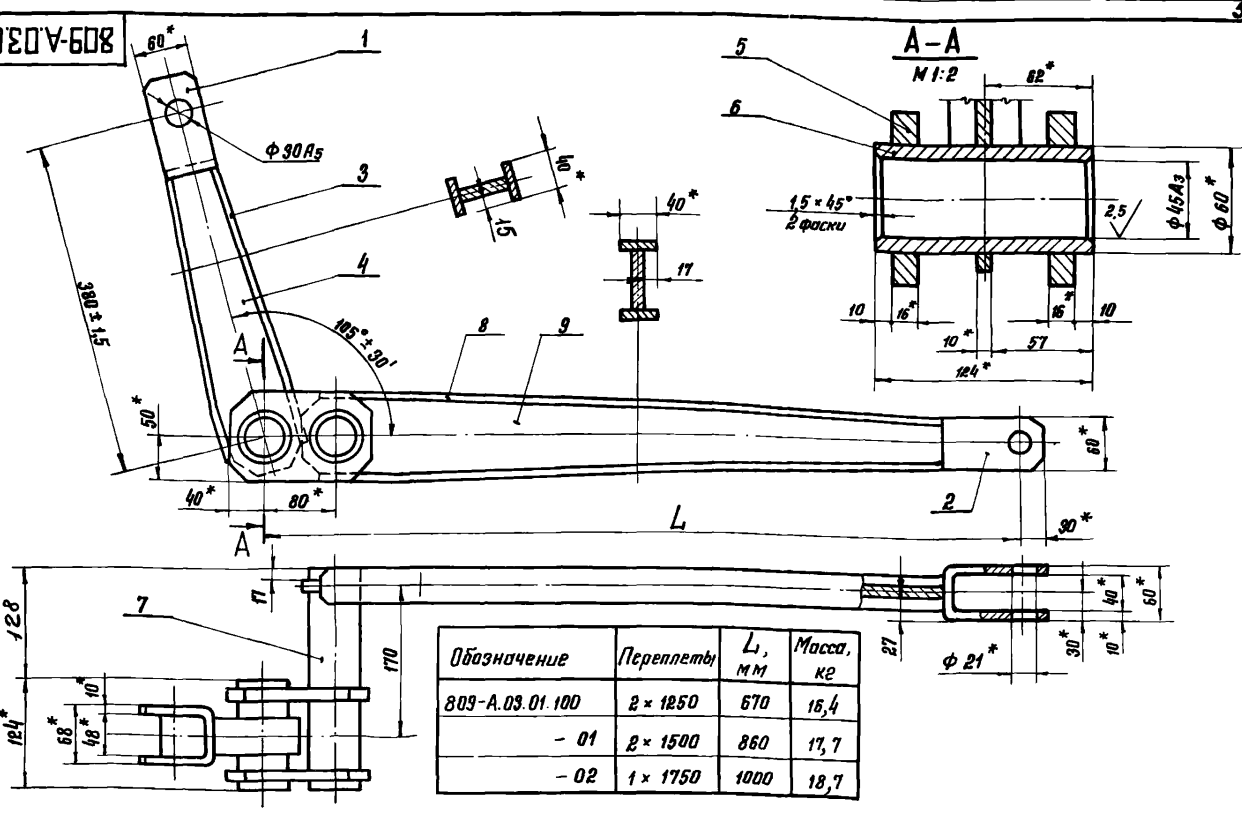

Обозначение	Переплеты	L, мм	Масса, кг
809-А.03.01.100	2 × 1250	670	16,4
– 01	2 × 1500	860	17,7
– 02	1 × 1750	1000	18,7

1. Сварку производить по контуру прилегания деталей электродом Э42 ГОСТ 9467-60. Сварные швы по ГОСТ 5264-69. Катет шва по наименьшей толщине свариваемых деталей.
2. Неуказанные предельные отклонения размеров: отверстий – по A_7, валов – по B_7, остальных – по CM_8.
3. *Размеры для справок.

Изм.	Лист	№ докум.	Подпись	Дата
Разраб.		Белякова		
Провер.		Стребков		13.76
Т. контр.				
Н. контр.		Стребков		
Утв.		Аедлов		

809-А.03.01.100 СБ

Рычаг

Сборочный чертеж

Лит.	Масса	Масштаб
И	см. табл.	1:4

Лист | Листов 1

ЦНИИПРОЕКТСТАЛЬКОНСТРУКЦИЯ г. Москва

Копировал | Формат 12

Серия 1.464-4/75А

Формат	Зона	Поз.	Обозначение	Наименование	Кол.	Примечание
				Документация		
12			809-А.03.02.000 СБ	Сборочный чертеж		
				Детали		
11		1	809-А.01.03.001	Втулка	2	
			Переменные данные	для исполнений:		
				809-А.03.02.000		
				Сборочные единицы		
11		2	809-А.03.02.100	Рычаг	1	
				809-А.03.02.000-01		
				Сборочные единицы		
11		2	809-А.03.02.100-01	Рычаг	1	

Изм.	Лист	№ докум.	Подп.	Дата
Разраб.		Белякова		
Пров.		Стребков		1976
Т. контр.		Стребков		
Н. контр.		Стребков		
Утв.		Аедлов		

809-А.03.02.000

Рычаг верхний левый

Лит.	Лист	Листов
И		1

ЦНИИПРОЕКТСТАЛЬКОНСТРУКЦИЯ г. Москва

Копировал: Буйкина | Формат 11

Серия 1.464-4/75А

Формат	Зона	Поз.	Обозначение	Наименование	Кол.	Примечание
				Документация		
12			809-А.03.02.100 СБ	Сборочный чертеж		
				Детали		
11		1	809-А.01.03.101-01	Скоба	1	
11		2	809-А.01.03.101-02	Скоба	1	
11		3	809-А.01.03.102	Полоса	2	
11		4	809-А.01.03.103	Ребро	1	
11		5	809-А.01.03.104	Планка	1	
54		6	809-А.01.03.105	Труба		
				Труба 60×10×124 ГОСТ 8734-58 / В20 ГОСТ 8733-74	1	1,52 кг
54		7	809-А.01.03.106	Труба		
				Труба 60×10×252 ГОСТ 8734-58 / В20 ГОСТ 8733-74	1	3,1 кг
			Переменные данные	для исполнений:		
				809-А.03.02.100		
				Детали		
11		8	809-А.01.03.102-01	Полоса	2	
11		9	809-А.01.03.103-01	Ребро	1	
				809-А.03.02.100-01		
				Детали		
11		8	809-А.01.03.102-02	Полоса	2	
11		9	809-А.01.03.103-02	Ребро	1	

Изм.	Лист	№ докум.	Подпись	Дата
Разраб.		Белякова		
Провер.		Стребков		13.76
Т. контр.		Стребков		
Н. контр.		Стребков		
Утв.		Аедлов		

809-А.03.02.100

Рычаг

Лит.	Лист	Листов
И		1

ЦНИИПРОЕКТСТАЛЬКОНСТРУКЦИЯ г. Москва

Копировал: | Формат 11

Серия 1.464-4/75А

809-А.03.02.000 СБ

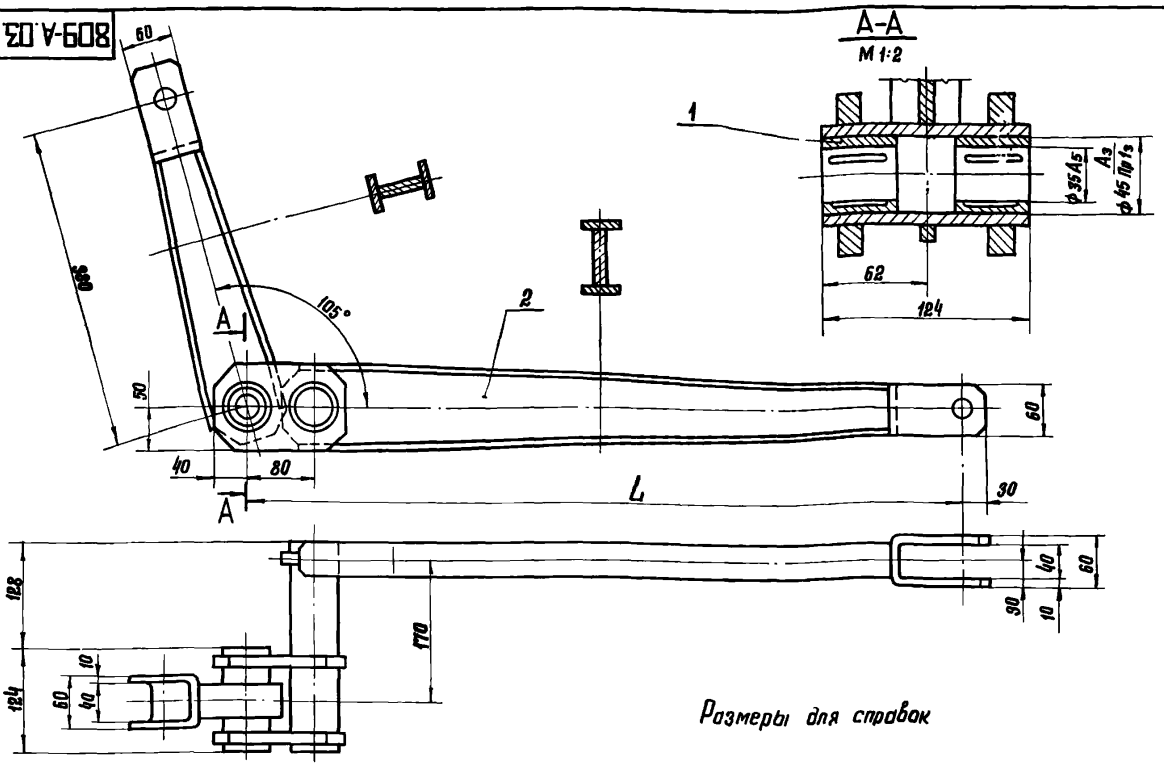

Обозначение	Переплеты	L, мм	Масса, кг
809-А.03.02.000	2 × 1250	670	16,8
-01	2 × 1500	860	18,1

Изм.	Лист	№ докум.	Подп.	Дата
Разраб.		Стребков		
Провер.		Стребков		19.12
Т. контр.				
Н. контр.		Стребков		
Утв.		Агапов		

809-А.03.02.000 СБ

Рычаг верхний левый
Сборочный чертеж

Лит.	Масса	Масштаб
И	см. табл.	1:4

Лист | Листов 1

ЦНИИПРОЕКТСТАЛЬКОНСТРУКЦИЯ г. МОСКВА

Копировал: Будкина Формат 12

Инв. № подл. | Подп. и дата | Взам. инв. № | Инв. № дубл. | Подп. и дата

Серия 1.464-4/75А

809-А.03.02.100 СБ

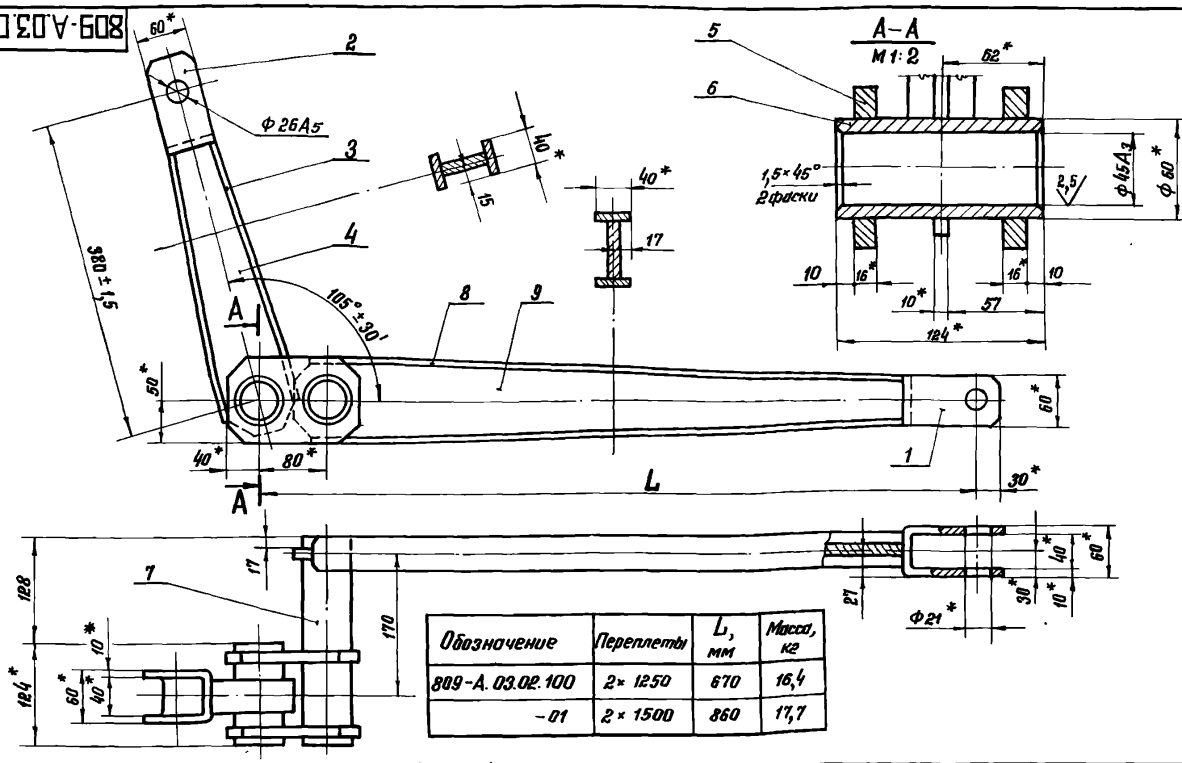

Обозначение	Переплеты	L, мм	Масса, кг
809-А.03.02.100	2 × 1250	670	16,4
-01	2 × 1500	860	17,7

1. Сварку производить по контуру прилегания деталей электродом 342 Гост 9467-60. Сварные швы по Гост 5264-69. Катет шва по наименьшей толщине свариваемых деталей.
2. Неуказанные предельные отклонения размеров: отверстий - по A_7, валов - по B_7, остальных - по CM_8.
3. *Размеры для справок.

Изм.	Лист	№ докум.	Подп.	Дата
Разраб.		Стребков		
Провер.		Стребков		19.12
Т. контр.				
Н. контр.		Стребков		
Утв.		Агапов		

809-А.03.02.100 СБ

Рычаг
Сборочный чертеж

Лит.	Масса	Масштаб
И	см. табл.	1:4

Лист | Листов 1

ЦНИИПРОЕКТСТАЛЬКОНСТРУКЦИЯ г. МОСКВА

Копировал: Будкина Формат 12

Инв. № подл. | Подп. и дата | Взам. инв. № | Инв. № дубл. | Подп. и дата

Формат	Зона	Поз.	Обозначение	Наименование	Кол.	Примечание
				Документация		
22			809-А.04.00.000 СБ	Сборочный чертеж		
				Сборочные единицы		
11		1	809-А.04.01.000	Винтовая передача	1	
11		2	809-А.04.01.000-01	Винтовая передача	1	
11		3	809-А.04.02.000	Муфта предохранительная	2	
11		4	809-А.04.00.100	Кронштейн	4	
				Детали		
11		9	809-А.04.00.001	Прокладка	4	
11		10	809-А.04.000.002	Прокладка	4	
11		11	809-А.04.00.003	Бугель	4	
11		12	809-А.04.00.004	Кулачок	2	
11		13	809-А.04.00.005	Конус	1	
				Стандартные изделия		
				Болты ГОСТ 7798-70		
		16		М8×20.66	4	

Взам. инв. N | Подпись и дата | Инв. N подл. | Инв. N дубл. | Подпись и дата

Изм.	Лист	N докум.	Подпись	Дата
Разраб.		Стребков		
Проверил		Стребков		1976
Н. контр.		Стребков		
Утв.		Азопов		

809-А.04.00.000

Привод

Лит.	Лист	Листов
И	1	4

ЦНИИПРОЕКТСТАЛЬКОНСТРУКЦИЯ г. Москва

Копировал Формат 11

Формат	Зона	Поз.	Обозначение	Наименование	Кол.	Примечание
		17		М8×30.66	8	
		18		М16×35.66	4	
		19		М16×45.66	6	
		20		М16×150.66	4	
		21		М20×70.66	8	
		24		Винт М5×30.66 ГОСТ 1491-72	16	
				Гайки ГОСТ 5915-70		
		26		М5.8	16	
		27		М8.8	20	
		28		М16.8	4	
		29		М20.8	8	
		31		Гайка М16.8 ГОСТ 5916-70	20	
				Шайбы ГОСТ 6402-70		
		33		Шайба 5.65Г.02.9	16	
		34		Шайба 8.65Г.02.9	20	
		35		Шайба 16.65Г.02.9	4	
		36		Шайба 20.65Г.02.9	8	

Взам. инв. N | Подпись и дата | Инв. N дубл. | Подпись и дата | Инв. N подл.

Изм.	Лист	N докум.	Подпись	Дата

809-А.04.00.000

Лист 2

Копировал Формат 11

Формат	Зона	Поз.	Обозначение	Наименование	Кол.	Примечание
				Шайбы ГОСТ 10906-66		
		38		Шайба 8	8	
		39		Шайба 20	8	
				Прочие изделия		
		41		Выключатель типа ВПК 3112, ступень 2 МРТУ 16.526.095-69	4	
		42		Редуктор РЧУ-100-31,5-4-2-2	1	
				Переменные данные для исполнений:		
				809-А.04.00.000		
				Сборочные единицы		
11		43	809-А.04.03.000	Муфта	1	
11		44	809-А.04.00.200	Рама	1	
				Детали		
11		45	809-А.04.00.001-01	Прокладка	6	
11		46	809-А.04.00.001-02	Прокладка	2	
				Стандартные изделия		
		48		Болт М18×90.66 ГОСТ 7798-70	4	
		49		Гайка М18.8 ГОСТ 5915-70	4	
		50		Шайба 18.65Г.02.9 ГОСТ 6402-70	4	
		51		Шайба 18 ГОСТ 10906-66	4	

Взам. инв. N | Подпись и дата | Инв. N дубл. | Подпись и дата | Инв. N подл.

Изм.	Лист	N докум.	Подпись	Дата

809-А.04.00.000

Лист 3

Копировал Формат 11

Формат	Зона	Поз.	Обозначение	Наименование	Кол.	Примечание
				Прочие изделия		
		52		Электродвигатель МТКF 111-6; 380 Вольт; N=4,1 квт; n=850 об/мин	1	
				809-А.04.00.000-01		
				Сборочные единицы		
11		43	809-А.04.03.000-01	Муфта	1	
11		44	809-А.04.00.200-01	Рама	1	
				Детали		
11		45	809-А.04.00.001-03	Прокладка	6	
11		46	809-А.04.00.001-04	Прокладка	2	
				Стандартные изделия		
		48		Болт М10×80.66 ГОСТ 7798-70	4	
		49		Гайка М10.8 ГОСТ 5915-70	4	
		50		Шайба 10.65Г.02.9 ГОСТ 6402-70	4	
		51		Шайба 10 ГОСТ 10906-66	4	
				Прочие изделия		
		52		Электродвигатель асинхронный 3-х фазного тока А02-42-6 220/380 Вольт; N=4,0 квт; n=960 об/мин; исполнение М101; коробка Выводов К2	1	

Взам. инв. N | Подпись и дата | Инв. N дубл. | Подпись и дата | Инв. N подл.

Изм.	Лист	N докум.	Подпись	Дата

809-А.04.00.000

Лист 4

Копировал Формат 11

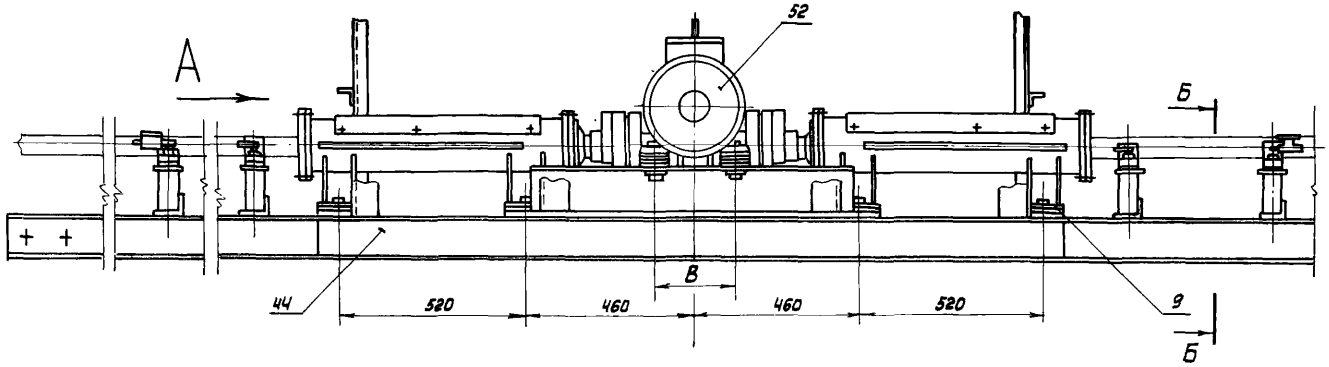

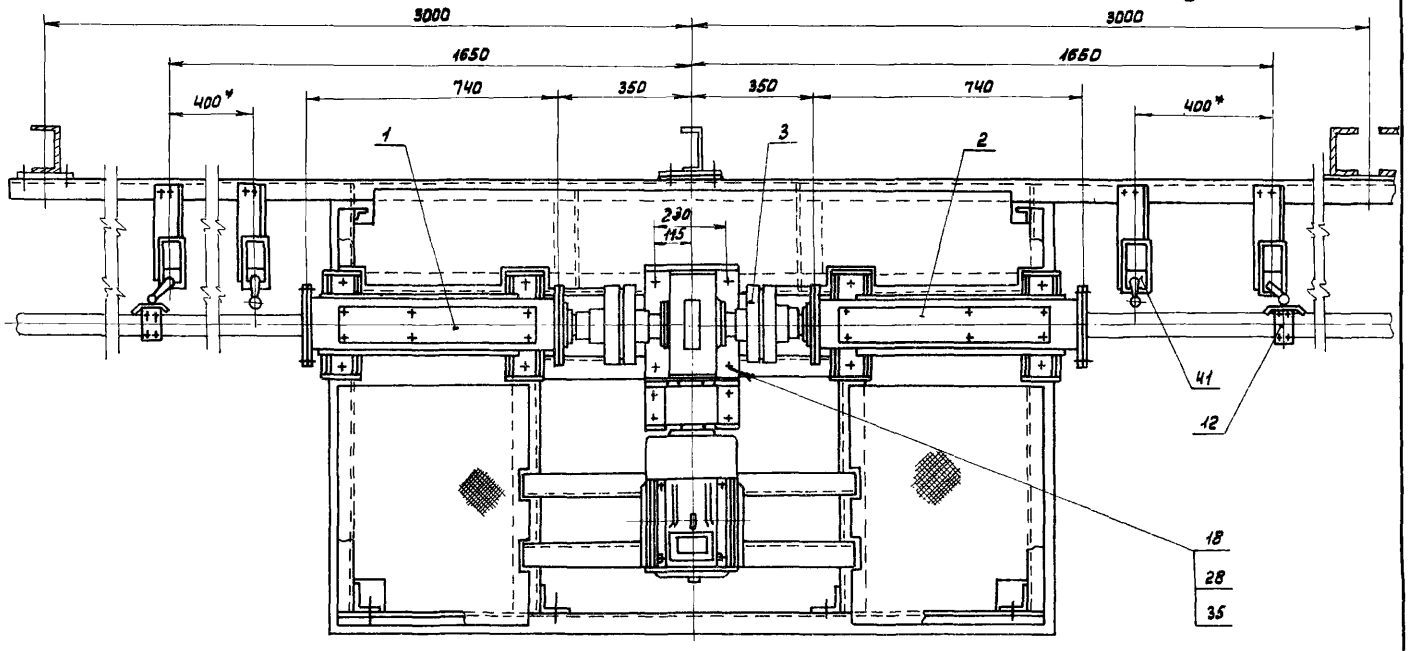

Б-Б
М1:5

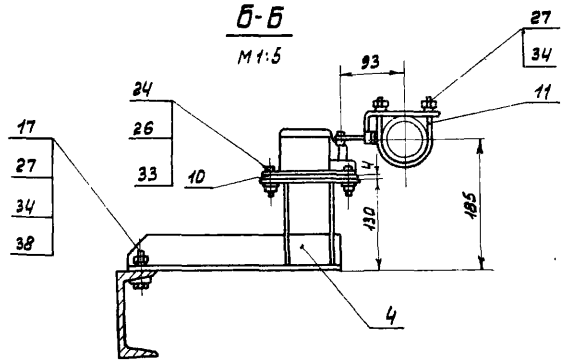

Вид А

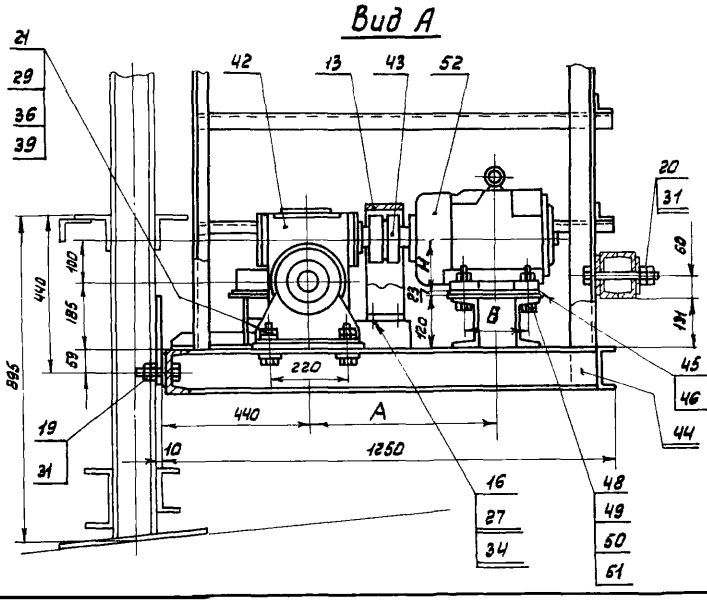

Обозначение	Тип электро-двигателя	Мощность, кВт	об/мин.	Редуктор	
				Тип	Передат. число, i
809-А.04.00.000	МТКF 111-6	4,1	850	РЧУ-100	31,5
-01	А02-42-6	4,0	960		

Продолжение табл.

Винты		Скорость перемещения штанги м/мин.	Размеры, мм				Масса, кг
об/мин.	шаг S, мм		А	Б	В	Н	
27	6	0,16	540	190	220	132	610,0
30,5		0,18	483	178	216	132	610,0

1. *Размер зависит от угла открывания переплетов и уточняется при отладке механизмов.
2. Размеры для справок.
3. Выключатель типа ВПК 3112, ступень 2 разрешается заменять выключателями типа ВК 200А исп. 1, ступ. 2

Изм.	Лист	№ докум.	Подпись	Дата
Разраб.		Стребков		
Проверил		Стребков		
Т.контр.				
Вед.констр.		Стребков		
Н.контр.		Стребков		
Утв.		Репов		

809-А.04.00.000 СБ

Привод
Сборочный чертеж

Лит.	Масса	Масштаб
И	см. табл.	1:10
Лист	Листов 1	

ЦНИИПРОЕКТСТАЛЬКОНСТРУКЦИЯ г. Москва

Копировал Казакова Формат А2

Серия 1.464-4/75 А

Инв. № подл. | Подпись и дата | Взам. инв. № | Инв. № дубл. | Подпись и дата

Серия 1.464-4/75А

809-А.04.00.001

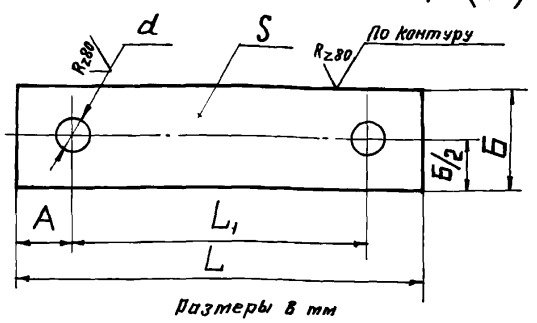

Размеры в мм

Обозначение	Тип электродвигателя	А	Б	L	L1	d	S	Масса, кг
809-А.04.00.001	———	25	110	270	220	22	5	1,14
-01	МТКF 111-6	25	60	240	190	20	5	0,55
-02							8	0,9
-03	АО2-42-6	31	60	240	178	12	5	0,55
-04							8	0,9

Неуказанные предельные отклонения размеров: отверстий – по A_7, валов – по B_7, остальных – по CM_8

Изм.	Лист	N докум.	Подп.	Дата	809-А.04.00.001	Лит.	Масса	Масштаб
Разраб.	Стребков				Прокладка	И	См. табл.	—
Провер.	Стребков			1976		Лист	Листов 1	
Т.контр.						ЦНИИПРОЕКТСТАЛЬКОНСТРУКЦИЯ г. МОСКВА		
В.контр.	Стребков				Сталь Ст.3 ГОСТ 380-71			
Н.контр.	Стребков							
Утв.	Агапов							

Копировал Мамченкова Формат А1

Инв. N подл. | Подпись и дата | Взам. инв. N | Инв. N дубл. | Подпись и дата

Серия 1.464-4/75А

809-А.04.00.002

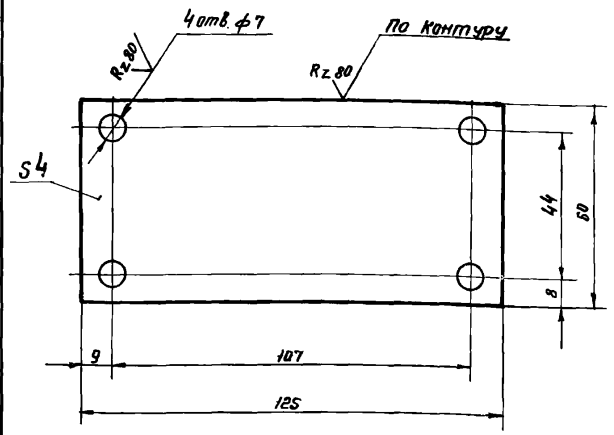

Неуказанные предельные отклонения размеров: отверстий – по A_7, валов – по B_7, остальных – по CM_8.

Изм.	Лист	N докум.	Подп.	Дата	809-А.04.00.002	Лит.	Масса	Масштаб
Разраб.	Стребков				Прокладка	И	0,23	1:1
Провер.	Стребков			1976		Лист	Листов 1	
Т.контр.						ЦНИИПРОЕКТСТАЛЬКОНСТРУКЦИЯ г. МОСКВА		
В.контр.	Стребков				Сталь Ст.3 ГОСТ 380-71			
Н.контр.	Стребков							
Утв.	Агапов							

Копировал Мамченкова Формат А1

Инв. N подл. | Подпись и дата | Взам. инв. N | Инв. N дубл. | Подпись и дата

Серия 1.464-4/75А

809-А.04.00.003

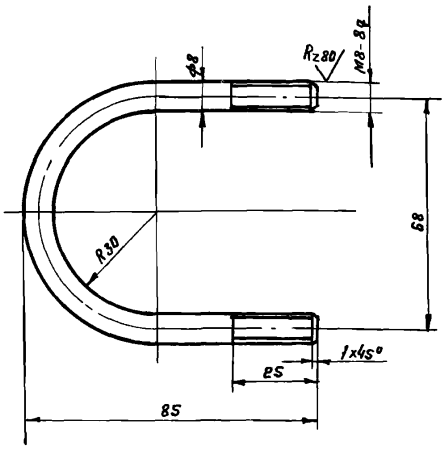

1. Неуказанные предельные отклонения размеров: отверстий – по A_7, валов – по B_7; остальных по CM_8
2. Длина заготовки L = 200 мм

Изм.	Лист	N докум.	Подп.	Дата	809-А.04.00.003	Лит.	Масса	Масштаб
Разраб.	Стребков				Бугель	И	0,08	1:1
Провер.	Стребков			1976		Лист	Листов 1	
Т.контр.						ЦНИИПРОЕКТСТАЛЬКОНСТРУКЦИЯ г. МОСКВА		
В.контр.	Стребков				Сталь 35 ГОСТ 1050-74			
Н.контр.	Стребков							
Утв.	Агапов							

Копировал Мамченкова Формат А1

Инв. N подл. | Подпись и дата | Взам. инв. N | Инв. N дубл. | Подпись и дата

Серия 1.464-4/75А

809-А.04.00.004

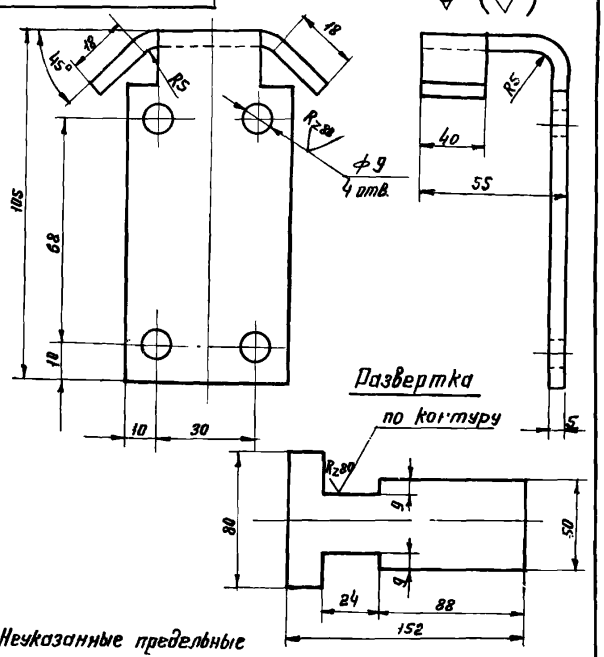

Неуказанные предельные отклонения размеров: отверстий – по A_7, валов – по B_7, остальных – по CM_8.

Изм.	Лист	N докум.	Подп.	Дата	809-А.04.00.004	Лит.	Масса	Масштаб
Разраб.	Стребков				Кулачок	И	0,3	1:1
Провер.	Стребков			1976		Лист	Листов 1	
Т.контр.						ЦНИИПРОЕКТСТАЛЬКОНСТРУКЦИЯ г. МОСКВА		
В.контр.	Стребков				Сталь Ст.3 ГОСТ 380-71			
Н.контр.	Стребков							
Утв.	Агапов							

Копировал Мамченкова Формат А1

Инв. N подл. | Подпись и дата | Взам. инв. N | Инв. N дубл. | Подпись и дата

Серия 1.464-4/75А

809-А.04.00.005

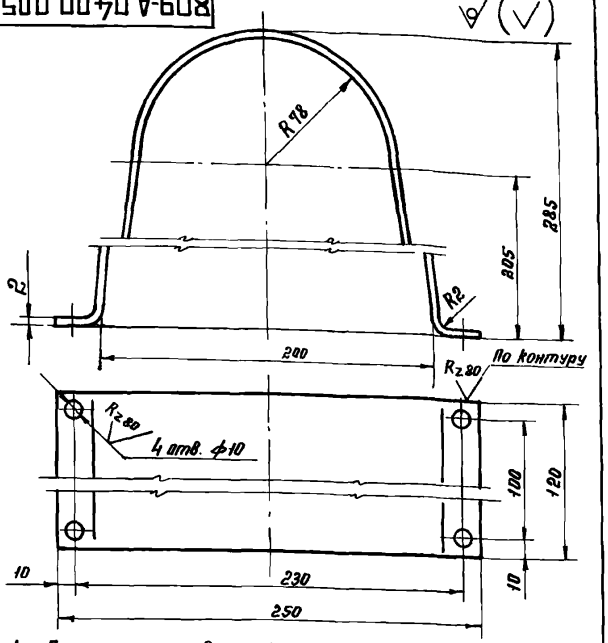

1. Длина заготовки L = 720 мм.
2. Неуказанные предельные отклонения размеров: отверстий – по H_7, валов – по B_7, остальных – по CM_8.

Изм.	Лист	N докум.	Подп.	Дата
Разраб.		Стребков		
Провер.		Стребков		1976
Т.контр.				
В.контр.		Стребков		
Н.контр.		Стребков		
Утв.		Азапов		

809-А.04.00.005

Кожух

Сталь Ст.3 ГОСТ 380-71

Лит.	Масса	Масштаб
И	1,35	1:2

Лист | Листов 1

ЦНИИПРОЕКТСТАЛЬКОНСТРУКЦИЯ г. Москва

Копировал Мамченкова Формат 11

Формат	Зона	Поз.	Обозначение	Наименование	Кол.	Примечание
				Документация		
12			809-А.04.00.100СБ	Сборочный чертеж		
				Детали		
И		1	809-А.04.00.101	Уголок	1	
11		2	809-А.04.00.102	Ребро	2	
11		3	809-А.04.00.103	Планка	1	

Изм.	Лист	N докум.	Подп.	Дата
Разраб.		Стребков		
Пров.		Стребков		1976
В.контр.		Стребков		
Н.контр.		Стребков		
Утв.		Азапов		

809-А.04.00.100

Кронштейн

Лит.	Лист	Листов
И		1

ЦНИИПРОЕКТСТАЛЬКОНСТРУКЦИЯ г. Москва

Копировал Мамченкова Формат 11

Серия 1.464-4/75А

809-А.04.00.100СБ

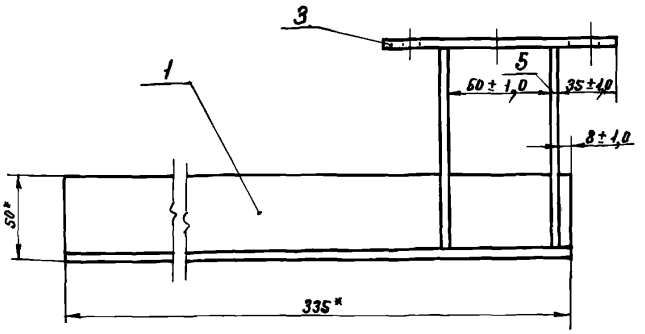

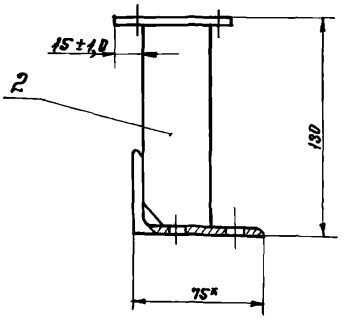

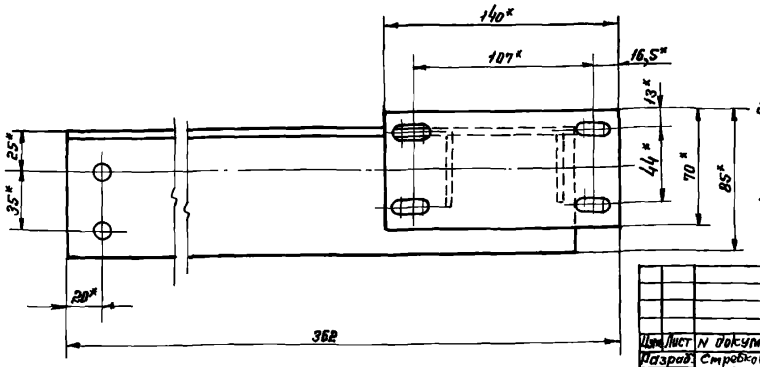

1. Сварку производить по контуру прилегания деталей электродом Э42 ГОСТ 9467-60. Сварные швы выполнять по ГОСТ 5264-69. Катет шва по наименьшей толщине свариваемых деталей.
2. Неуказанные предельные отклонения размеров: отверстий – по H_7, валов – по B_7, остальных – по CM_8.
3. * Размеры для справок.

Изм.	Лист	N докум.	Подп.	Дата
Разраб.		Стребков		
Пров.		Стребков		1976
Т.контр.				
В.контр.		Стребков		
Н.контр.		Стребков		
Утв.		Азапов		

809-А.04.00.100СБ

Кронштейн
Сборочный чертеж

Лит.	Масса	Масштаб
И	2,36	1:2

Лист | Листов 1

ЦНИИПРОЕКТСТАЛЬКОНСТРУКЦИЯ г. Москва

Копировал Мамченкова Формат 12

Серия 1.464-4/75А

809-А.04.00.101

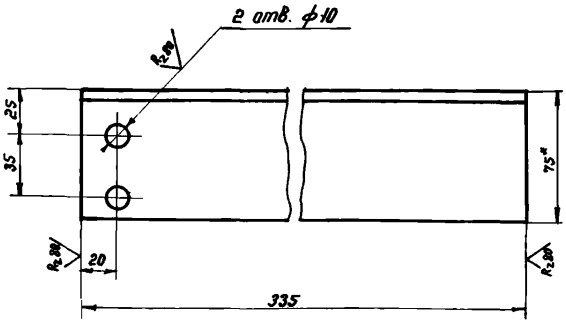

1. Неуказанные предельные отклонения размеров: отверстий - по A_7, валов - по B_7, остальных - по CM_8.
2. * Размер для справок.

Изм.	Лист	N докум.	Подпись	Дата
Разраб.		Белякова		
Пров.		Стребков		1976
Т. контр.				
В. контр.		Стребков		
Н. контр.		Стребков		
Утв.		Агапов		

809-А.04.00.101

Уголок

Лит.	Масса	Масштаб
И	1,60	1:2
Лист	Листов 1	

Уголок Б-75×50×5 ГОСТ 8510-72 / Ст.3 ГОСТ 535-58

ЦНИИПРОЕКТСТАЛЬКОНСТРУКЦИЯ г. МОСКВА

Копировал Мамченкова Формат 11

Серия 1.464-4/75А

809-А.04.00.102

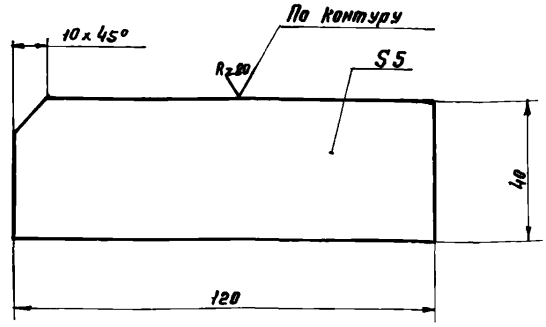

Неуказанные предельные отклонения размеров: отверстий - по A_7, валов - по B_7, остальных - по CM_8.

Изм.	Лист	N докум.	Подп.	Дата
Разраб.		Белякова		
Пров.		Стребков		1976
Т. контр.				
В. контр.		Стребков		
Н. контр.		Стребков		
Утв.		Агапов		

809-А.04.00.102

Ребро

Лит.	Масса	Масштаб
И	0,19	1:1
Лист	Листов 1	

Сталь Ст.3 ГОСТ 380-71

ЦНИИПРОЕКТСТАЛЬКОНСТРУКЦИЯ г. МОСКВА

Копировал Мамченкова Формат 11

Серия 1.464-4/75А

809-А.04.00.103

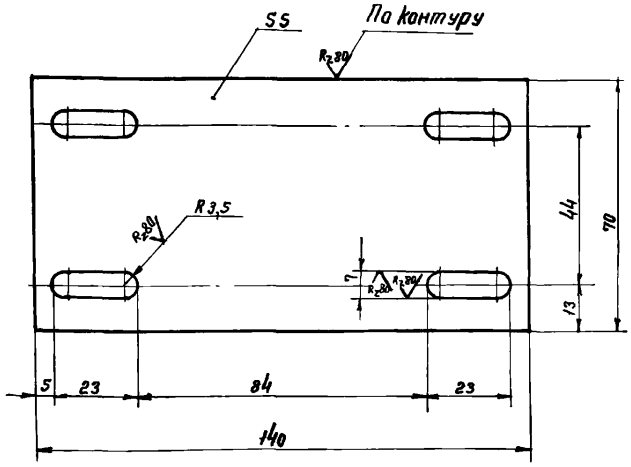

Неуказанные предельные отклонения размеров: отверстий - по A_7, валов - по B_7, остальных - по CM_8.

Изм.	Лист	N докум.	Подпись	Дата
Разраб.		Белякова		
Пров.		Стребков		1976
Т. контр.				
В. контр.		Стребков		
Н. контр.		Стребков		
Утв.		Агапов		

809-А.04.00.103

Планка

Лит.	Масса	Масштаб
И	0,38	1:1
Лист	Листов 1	

Сталь Ст.3 ГОСТ 380-74

ЦНИИПРОЕКТСТАЛЬКОНСТРУКЦИЯ г. МОСКВА

Копировал Мамченкова Формат 11

Серия 1.464-4/75А

809-А.04.00.200

Формат	Зона	Поз.	Обозначение	Наименование	Кол.	Примечание
				Документация		
22			809-А.04.00.200 СБ	Сборочный чертеж		
				Детали		
11		1	809-А.04.00.201	Швеллер	2	
11		2	809-А.04.00.202	Швеллер	2	
11		3	809-А.04.00.203	Лист	1	
БЧ		6	809-А.04.00.206	Платик		
				Лист 10 ГОСТ 19903-74 / Ст.3 ГОСТ 16523-70 110×290	4	2,5 кг
БЧ		7	809-А.04.00.207	Швеллер		
				Швеллер 12 ГОСТ 8240-72 / Ст.3 ГОСТ 535-58 L=930	2	9,67 кг
БЧ		8	809-А.04.00.208	Платик		
				Лист 10 ГОСТ 19903-74 / Ст.3 ГОСТ 16523-70 70×250	2	1,4 кг
БЧ		9	809-А.04.00.209	Швеллер		
				Швеллер 12 ГОСТ 8240-72 / Ст.3 ГОСТ 535-58 L=833	2	8,66 кг

Изм.	Лист	N докум.	Подпись	Дата
Разраб.		Белякова		
Пров.		Стребков		1976
В. контр.		Стребков		
Н. контр.		Стребков		
Утв.		Агапов		

809-А.04.00.200

Рама

Лит.	Лист	Листов
И	1	3

ЦНИИПРОЕКТСТАЛЬКОНСТРУКЦИЯ г. МОСКВА

Копировал Мамченкова Формат 11

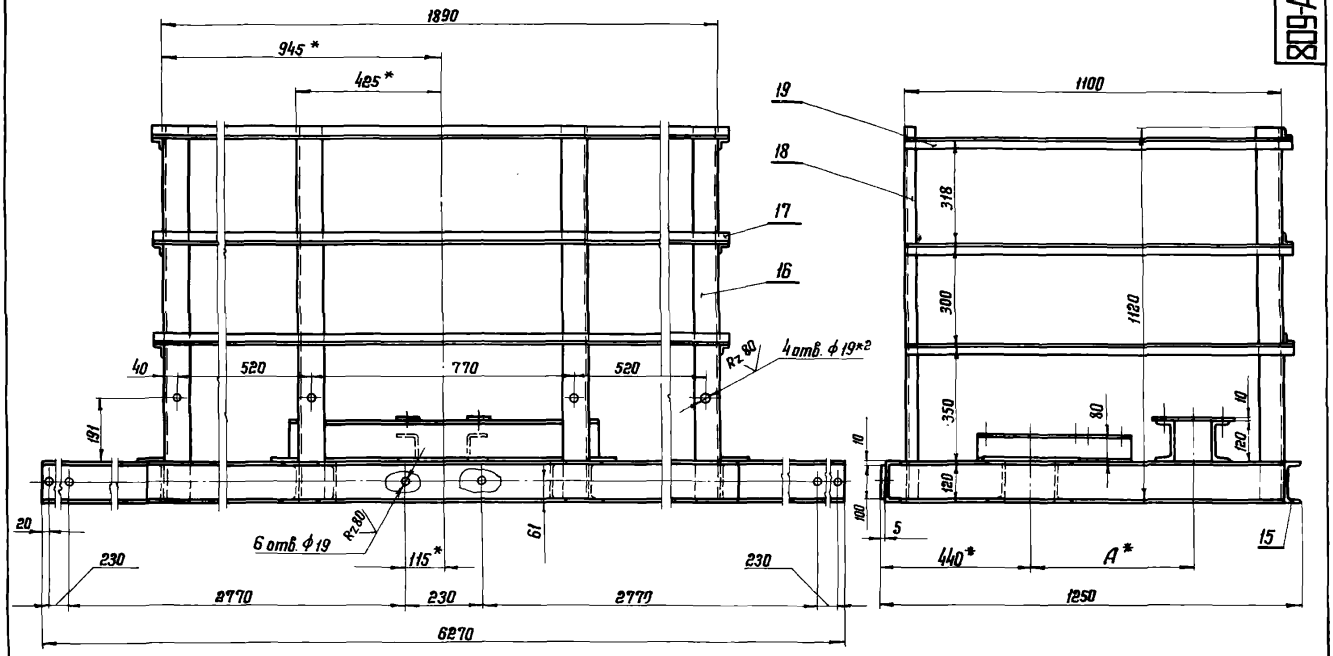

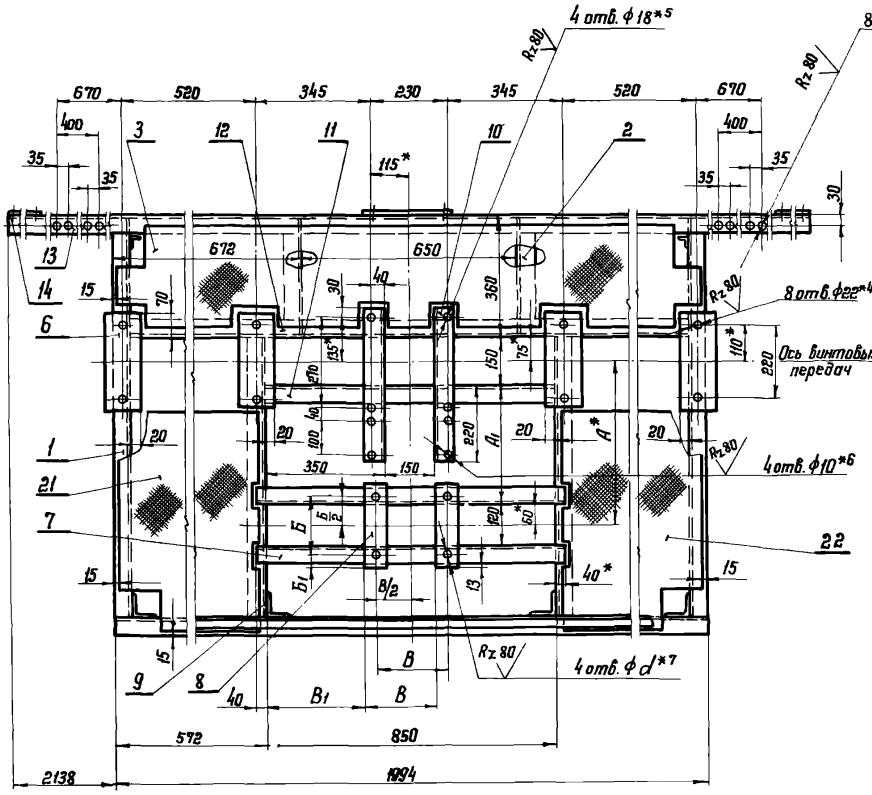

1. Сварку производить по контуру прилегания деталей электродом Э42 ГОСТ 9467-60. Сварные швы выполнять по ГОСТ 5264-69.
   Катет шва по наименьшей толщине свариваемых деталей.
2* Размеры для справок.
3*2 Обработать по балке черт. 809-А.08.00.000 СБ.
4*3 Обработать по кронштейну черт. 809-А.04.00.100 СБ.
5*4 Обработать по винтовым передачам 809-А.04.01.000 СБ и 809-А.04.01.000-01 СБ.
6*5 Обработать по редуктору РЧУ-100-31,5-4-2-2.
7*6 Обработать по кожуху черт. 809-А.04.00.005.
8*7 Обработать по электродвигателю.
9. Неуказанные предельные отклонения размеров:
   отверстий – по A_7, валов – по B_7,
   остальных – по CM_8.

Размеры в мм

Обозначение	Тип электродвигателя	A	A_1	Б	$Б_1$	B	B_1	d	Масса, кг
809-А.04.00.200	МТКF 111-6	540	405	190	30	220	280	20	296,5
-01	АО2-42-6	483	348	178	36	216	282	12	

Изм.	Лист	N докум.	Подпись	Дата
Разраб.		Белянова		
Пров.		Стребков		11.74
Т. контр.				
Вед. констр.		Стребков		
Н. контр.		Стребков		
Утв.		Исаков		

809-А.04.00.200 СБ

Рама

Сборочный чертеж

Литер.	Масса	Масштаб
И	см.	1:10
	табл.	
Лист	Листов 1	

ЦНИИПРОЕКТСТАЛЬКОНСТРУКЦИЯ г. МОСКВА

Копировал Шел

Формат А2

Серия 1.464-4/75А

Инв. № подл. | Подп. и дата | Взам. инв. № | Инв. № дубл. | Подп. и дата

Серия 1.464-4/75А

Формат	Зона	Поз.	Обозначение	Наименование	Кол.	Примечание
Б4		10	809-А.04.00.210	Швеллер	2	3,77 кг
				Швеллер 80×60×6 ТУ-105-255-73 / Ст.3 ГОСТ 535-58		Изготов. череповец. мет. з-д
				L=460		
Б4		11	809-А.04.00.211	Швеллер		
				Швеллер 12 ГОСТ 8240-72 / Ст 3 ГОСТ 535-58 L=850	1	8,8 кг
Б4		12	809-А.04.00.212	Швеллер		
				Швеллер 12 ГОСТ 8240-72 / Ст.3 ГОСТ 535-58 L=1890	1	19,65 кг
Б4		13	809-А.04.00.213	Швеллер		
				Швеллер 12 ГОСТ 8240-72 / Ст.3 ГОСТ 535-58 L=6270	1	65,2 кг
Б4		14	809-А.04.00.214	Платик		
				Лист 5 ГОСТ 19903-74 / Ст.3 ГОСТ 16523-70 100×270	3	1,1 кг
Б4		15	809-А.04.00.215	Швеллер		
				Швеллер 12 ГОСТ 8240-72 / Ст.3 ГОСТ 535-58 L=1994	1	20,73 кг
Б4		16	809-А.04.00.216	Стойка		
				Уголок Б-75×75×3 ГОСТ 8509-72 / Ст.3 ГОСТ 535-58	4	7,6 кг
				L=1120		
Б4		17	809-А.04.00.217	Уголок		
				Уголок Б32×32×3 ГОСТ 8509-72 / Ст.3 ГОСТ 535-58		
				L=1955	3	2,85 кг

Подп. и дата | Инв. № дубл. | Взам. инв. № | Подп. и дата | Инв. № подл.

Изм. | Лист | № докум. | Подп. | Дата

809-А.04.00.200 — Лист 2

Копировал [signature] Формат 11

Серия 1.464-4/75А

Формат	Зона	Поз.	Обозначение	Наименование	Кол.	Примечание
Б4		18	809-А.04.00.218	Стойка		
				Уголок Б32×32×3 ГОСТ 8509-72 / Ст 3 ГОСТ 535-58		
				L=1120	2	1,6 кг
Б4		19	809-А.04.00.219	Уголок		
				Уголок Б32×32×3 ГОСТ 8509-72 / Ст 3 ГОСТ 535-58		
				L=1132	6	1,65 кг
			Переменные данные	для исполнений:		
				809-А.04.00.200		
				Детали		
11		21	809-А.04.00.204	Лист	1	
11		22	809-А.04.00.205	Лист	1	
				809-А.04.00.200-01		
				Детали		
11		21	809-А.04.00.204-01	Лист	1	
11		22	809-А.04.00.205-01	Лист	1	

Подп. и дата | Инв. № дубл. | Взам. инв. № | Подп. и дата | Инв. № подл.

Изм. | Лист | № докум. | Подп. | Дата

809-А.04.00.200 — Лист 3

Копировал [signature] Формат 11

Серия 1.464-4/75А

809-А.04.00.201

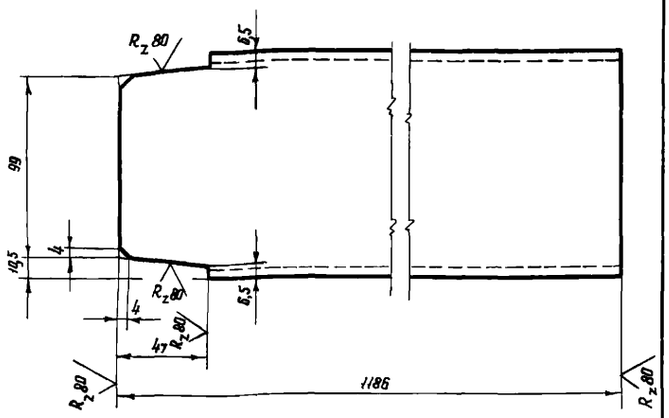

Неуказанные предельные отклонения размеров: отверстий - по A_7, валов - по B_7, остальных - по CM_8

Изм.	Лист	№ докум.	Подп.	Дата
Разраб.		Белякова	[signature]	
Провер.		Стребков	[signature]	1970
Т. контр.				
В. констр.		Стребков	[signature]	
Н. контр.		Стребков	[signature]	
Утв.		Агапов	[signature]	

809-А.04.00.201

Швеллер

Лит.	Масса	Масштаб
И	12,3	1:2

Лист | Листов 1

Швеллер 12 ГОСТ 8240-72 / Ст. 3 ГОСТ 535-58

ЦНИИПРОЕКТСТАЛЬКОНСТРУКЦИЯ г. Москва

Копировал Формат 11

Серия 1.464-4/75А

809-А.04.00.202

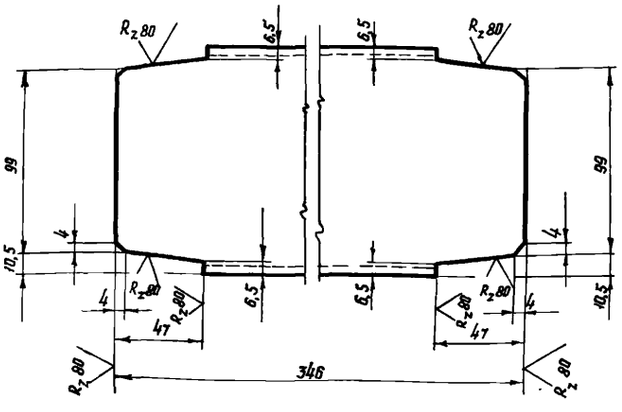

Неуказанные предельные отклонения размеров: отверстий - по A_7, валов - по B_7, остальных - по CM_8

Изм.	Лист	№ докум.	Подп.	Дата
Разраб.		Белякова	[signature]	
Провер.		Стребков	[signature]	1970
Т. контр.				
В. констр.		Стребков	[signature]	
Н. контр.		Стребков	[signature]	
Утв.		Агапов	[signature]	

809-А.04.00.202

Швеллер

Лит.	Масса	Масштаб
И	3,6	1:2

Лист | Листов 1

Швеллер 12 ГОСТ 8240-72 / Ст. 3 ГОСТ 535-58

ЦНИИПРОЕКТСТАЛЬКОНСТРУКЦИЯ г. Москва

Копировал Формат 11

Серия 1.464-4/75А

809-А.04.00.203

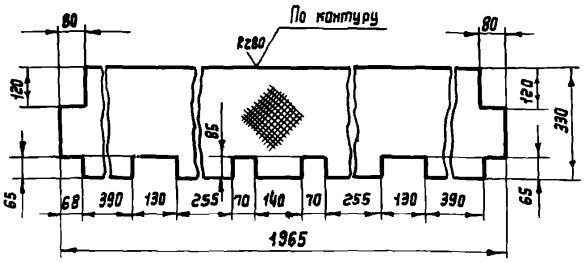

Неуказанные предельные отклонения размеров: отверстий – по A_7, валов – по B_7, остальных – по CM_8.

809-А.04.03.203						
Изм.	Лист	№ докум.	Подп.	Дата		
Разраб.		Белякова			Лист	Лит. И	Масса 13,5	Масштаб 1:10
Пров.		Стредков		1976		
Т. контр.						
Н. контр.		Стредков			Сталь листовая 2,5 ГОСТ 8568-57 рифленая Ст.3 ГОСТ 380-71	Лист	Листов 1
Н. контр.		Стредков				ЦНИИПРОЕКТСТАЛЬКОНСТРУКЦИЯ г.МОСКВА
Утв.		Агапов				

Копировал: Куликова Формат А1

Серия 1.464-4/75А

809-А.04.00.204

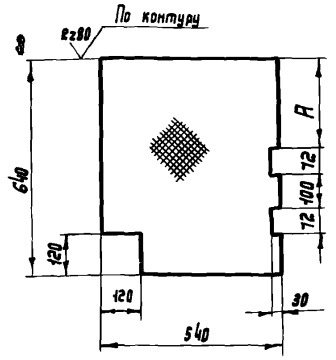

Неуказанные предельные отклонения размеров: отверстий – по A_7, валов – по B_7, остальных – по CM_8.

Обозначение	Тип электродвигателя	A, мм	Масса, кг
809-А.04.00.204	МТКF111-6	263	7,2
-01	А02-42-6	206	

809-А.04.00.204						
Изм.	Лист	№ докум.	Подп.	Дата		
Разраб.		Белякова			Лист	Лит. И	Масса См. табл.	Масштаб 1:10
Пров.		Стредков		1976		
Т. контр.						
Н. контр.		Стредков			Сталь листовая 2,5 ГОСТ 8568-57 рифленая Ст.3 ГОСТ 380-71	Лист	Листов 1
Н. контр.		Стредков				ЦНИИПРОЕКТСТАЛЬКОНСТРУКЦИЯ г.МОСКВА
Утв.		Агапов				

Копировал: Куликова Формат А1

Серия 1.464-4/75А

809-А.04.00.205

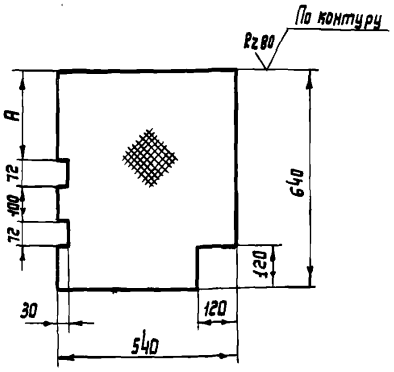

Неуказанные предельные отклонения размеров: отверстий – по A_7, валов – по B_7, остальных – по CM_8.

Обозначение	Тип электродвигателя	A, мм	Масса, кг
809-А.04.00.205	МТКF111-6	263	7,2
-01	А02-42-6	206	

809-А.04.00.205						
Изм.	Лист	№ докум.	Подп.	Дата		
Разраб.		Белякова			Лист	Лит. И	Масса См. табл.	Масштаб 1:10
Пров.		Стредков		1976		
Т. контр.						
Н. контр.		Стредков			Сталь листовая 2,5 ГОСТ 8568-57 рифленая Ст.3 ГОСТ 380-71	Лист	Листов 1
Н. контр.		Стредков				ЦНИИПРОЕКТСТАЛЬКОНСТРУКЦИЯ г.МОСКВА
Утв.		Агапов				

Копировал Куликова Формат А1

Серия 1.464-4/75А

809-А.04.03.004

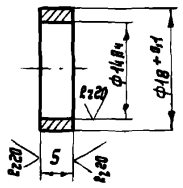

Неуказанные предельные отклонения размеров: отверстий – по A_7, валов – по B_7, остальных – по CM_8.

809-А.04.03.004						
Изм.	Лист	№ докум.	Подп.	Дата		
Разраб.		Белякова			Втулка распорная	Лит. И	Масса 0,004	Масштаб 2:1
Пров.		Стредков		1976		
Т. контр.						
Н. контр.		Стредков			Сталь Ст.3 ГОСТ 380-71	Лист	Листов 1
Н. контр.		Стредков				ЦНИИПРОЕКТСТАЛЬКОНСТРУКЦИЯ г.МОСКВА
Утв.		Агапов				

Копировал Куликова Формат А1

Серия 1.464-4/75А

Формат	Зона	Поз.	Обозначение	Наименование	Кол.	Примечание
				Документация		
22			809-А.04.01.000СБ	Сборочный чертеж		
				Сборочные единицы		
11		1	809-А.04.01.100	Кожух	1	
				Детали		
11		2	809-А.04.01.001	Гайка	1	
11		3	809-А.04.01.002	Крышка	1	
11		4	809-А.04.01.003	Стакан	1	
11		5	809-А.04.01.004	Крышка	1	
11		6	809-А.04.01.005	Фланец	1	
11		7	809-А.04.01.006	Крышка	1	
11		8	809-А.04.01.007	Прокладка	1	
11		9	809-А.04.01.008	Прокладка	1	

Изм.	Лист	N докум.	Подп.	Дата
Разраб.		Белякова		
Пров.		Стребков		19.7.61
В.констр.		Стребков		
Н.контр.		Стребков		
Утв.		Агапов		

809-А.04.01.000

Винтовая передача

Лит.	Лист	Листов
И	1	3

ЦНИИПРОЕКТСТАЛЬ-КОНСТРУКЦИЯ г. МОСКВА

Копировал [signature] Формат 11

Серия 1.464-4/75А

Формат	Зона	Поз.	Обозначение	Наименование	Кол.	Примечан.
				Стандартные изделия		
		12		Болт М6×16.66		
				ГОСТ 7798-70	11	
		13		Болт М8×30.66		
				ГОСТ 7798-70	4	
		14		Болт М12×45.66		
				ГОСТ 7798-70	8	
		15		Винт М8×20.66		
				ГОСТ 1488-64	1	
		16		Гайка М8.8		
				ГОСТ 5915-70	4	
		17		Гайка М12.8		
				ГОСТ 5915-70	8	
		18		Шайба 12.65Г.02.9		
				ГОСТ 6402-70	8	
		19		Шпонка 14×9×5.6		
				ГОСТ 8789-68	1	
		20		Кольцо СГ 76-59-6		
				ГОСТ 6418-61 / МН 180-61	2	
		21		Роликоподшипник		
				конич. однорядный		
				№ 7610 ГОСТ 333-59	2	

Изм.	Лист	N докум.	Подп.	Дата

809-А.04.01.000

Лист 2

Копировал [signature] Формат 11

Серия 1.464-4/75А

809-А.04.01.009

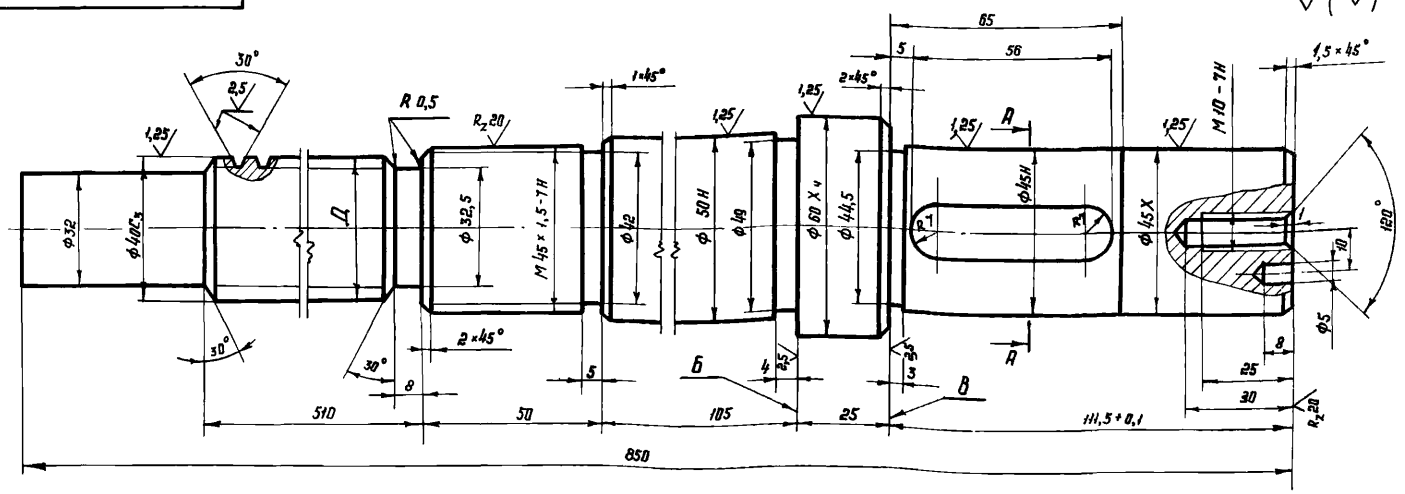

1. Биение шеек Ф50Н, Ф45Н и Ф45Х относительно оси винта не более 0,03 мм.
2. Биение торцов Б и В относительно оси винта не более 0,03 мм.
3. Крайние витки резьбы Трап. 40×6 запилить до толщины 1 ÷ 1,5 мм
4. Неуказанные предельные отклонения размеров: отверстий - по $А_7$, валов - по $В_7$, остальных - по $СМ_8$
5. Нормализация НВ 200 ... 220

А-А

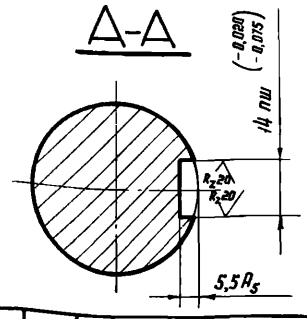

Обозначение	Д, мм	Масса, кг
809-А.04.01.009	Трап. 40×6 левая кл 3Х ГОСТ 9484-73	9,5
-01	Трап. 40×6 кл. 3Х ГОСТ 9484-73	

Изм.	Лист	N докум.	Подп.	Дата
Разраб.		Белякова		
Пров.		Стребков		19.7.61
Т.контр.				
В.констр.		Стребков		
Н.контр.		Стребков		
Утв.		Агапов		

809-А.04.01.009

Винт

Сталь 45 ГОСТ 1050-74

Лит.	Масса	Масштаб
И	см. табл.	1:1

Лист | Листов 1

ЦНИИПРОЕКТСТАЛЬ-КОНСТРУКЦИЯ г. МОСКВА

Копировал [signature] Формат 12

809-А.04.01.000СБ

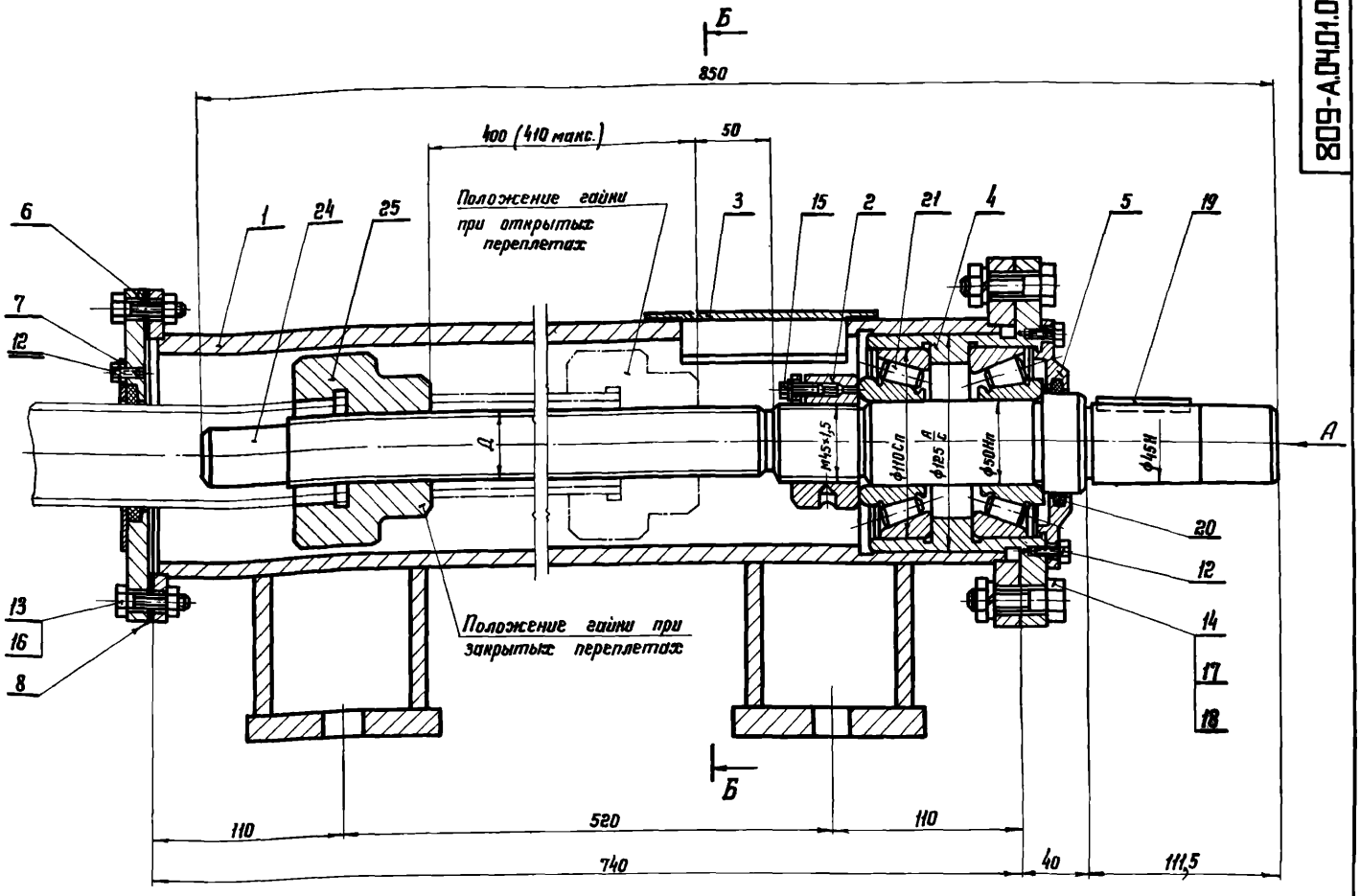

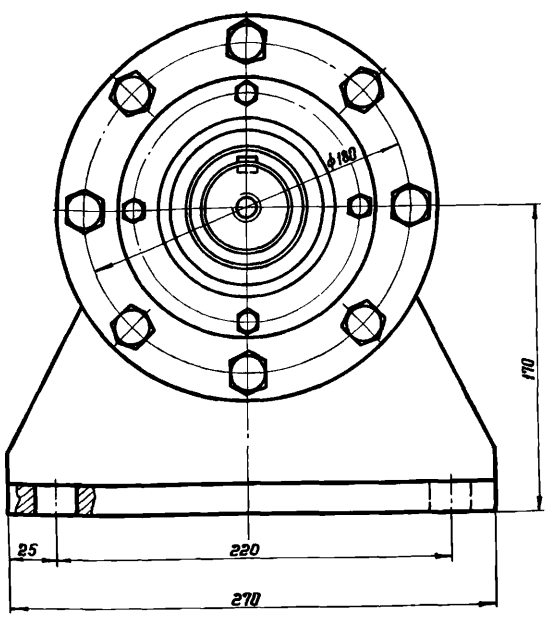

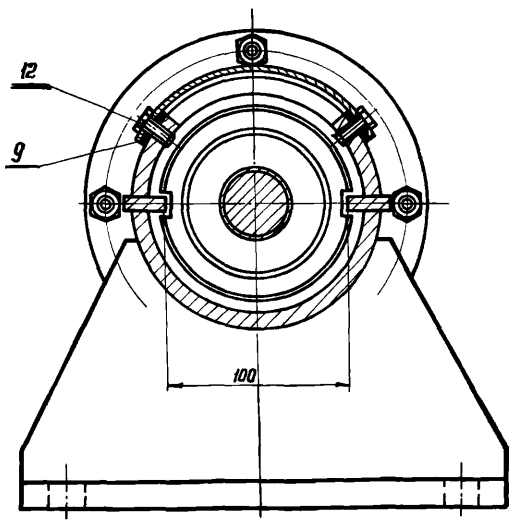

1. Обеспечить свободное, без заедания, перемещение гайки поз. 25.
2. При сборке полости подшипников наполнить, а резьбу винта и направляющие планки смазать консистентной смазкой УС-2 ГОСТ 1033-73.
3. Размеры для справок.

Обозначение	Д, мм	Масса, кг
809-А.04.01.000	Трап. 40×6 левая кл.3Х ГОСТ 9484-73	62,0
-01	Трап. 40×6 кл.3Х ГОСТ 9484-73	

Изм.	Лист	№ докум.	Подпись	Дата
Разраб.		Белякова		
Проверил		Стребков		1976г.
Т.контр.				
Н.контр.		Стребков		
Н.контр.		Стребков		
Утв.		Леапов		

809-А.04.01.000СБ

Винтовая передача

Сборочный чертеж

Лит.	Масса	Масштаб
У	см. табл.	1:2
Лист	Листов 1	

ЦНИИПРОЕКТСТАЛЬКОНСТРУКЦИЯ г. Москва

Копировал

Формат А2

Серия 1.464-4/75А

Инв.№ подл. | Подпись и дата | Взам.инв.№ | Инв.№ дубл. | Подпись и дата

Серия 1.464-4/75А

809-А.04.01.010

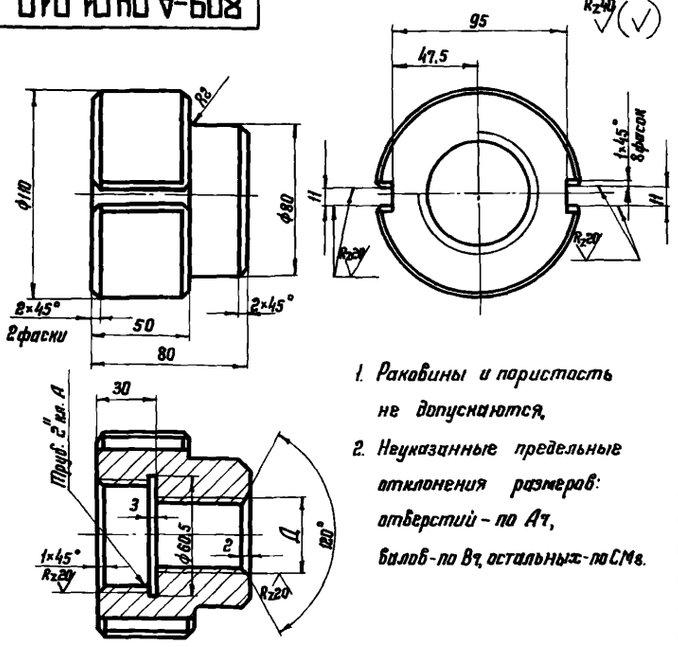

1. Раковины и пористость не допускаются.
2. Неуказанные предельные отклонения размеров: отверстий – по А7, валов – по В7, остальных – по СМ8.

Обозначение	Д, мм	Масса, кг
809-А.04.01.010	Трап. 40×8 левая кл.3 ГОСТ 9484-73	3,7
-01	Трап. 40×6 кл.3 ГОСТ 9484-73	

Изм.	Лист	№ докум.	Подпись	Дата
Разраб.		Белякова		
Пров.		Стребков		1976 г.
Т. контр.				
Н. контр.		Стребков		
Утв.		Акопов		

809-А.04.01.010

Гайка

Лит.	Масса	Масштаб
	см. табл.	1:2
Лист	Листов 1	

Чугун СЧ18-36 ГОСТ 1412-70

ЦНИИПРОЕКТСТАЛЬКОНСТРУКЦИЯ г. Москва

Копировал

Формат 11

Серия 1.464-4/75А

809-А.04.01.001

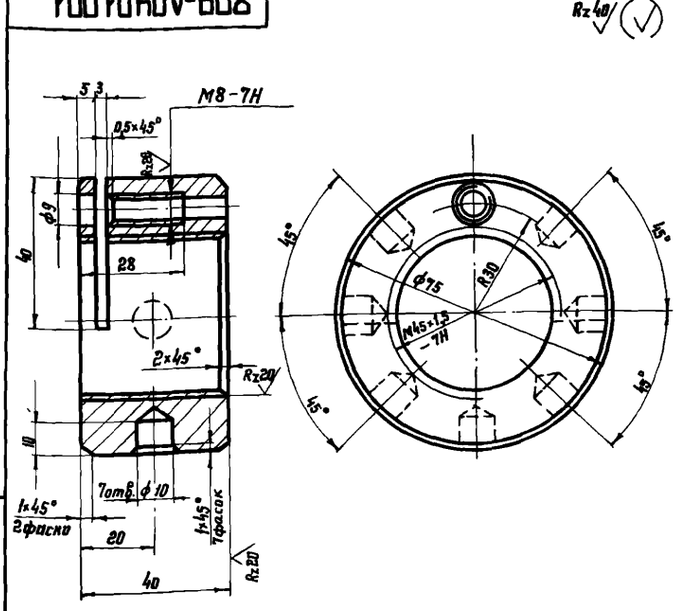

Неуказанные предельные отклонения размеров: отверстий – по А7, валов – по В7, остальных – по СМ8.

Изм.	Лист	№ докум.	Подпись	Дата
Разраб.		Белякова		
Пров.		Стребков		1976 г.
Т. контр.				
Н. контр.		Стребков		
Утв.		Акопов		

809-А.04.01.001

Гайка

Лит.	Масса	Масштаб
	0,82	1:1
Лист	Листов 1	

Сталь 35 ГОСТ 1050-74

ЦНИИПРОЕКТСТАЛЬКОНСТРУКЦИЯ г. Москва

Копировал

Формат 11

Серия 1.464-4/75А

809-А.04.01.002

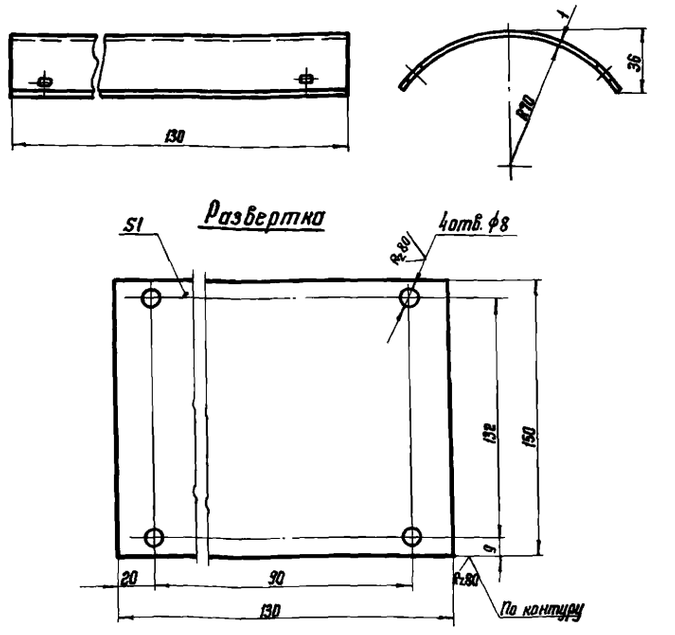

Неуказанные предельные отклонения размеров: отверстий – по А7, валов – по В7, остальных – по СМ8.

Изм.	Лист	№ докум.	Подпись	Дата
Разработ.		Белякова		
Пров.		Стребков		1976 г.
Т. контр.				
Н. констр.		Стребков		
Утв.		Акопов		

809-А.04.01.002

Крышка

Лит.	Масса	Масштаб
	0,15	1:2
Лист	Листов 1	

Сталь Ст.3 ГОСТ 380-71

ЦНИИПРОЕКТСТАЛЬКОНСТРУКЦИЯ г. Москва

Копировал

Формат 11

Серия 1.464-4/75А

809-А.04.01.003

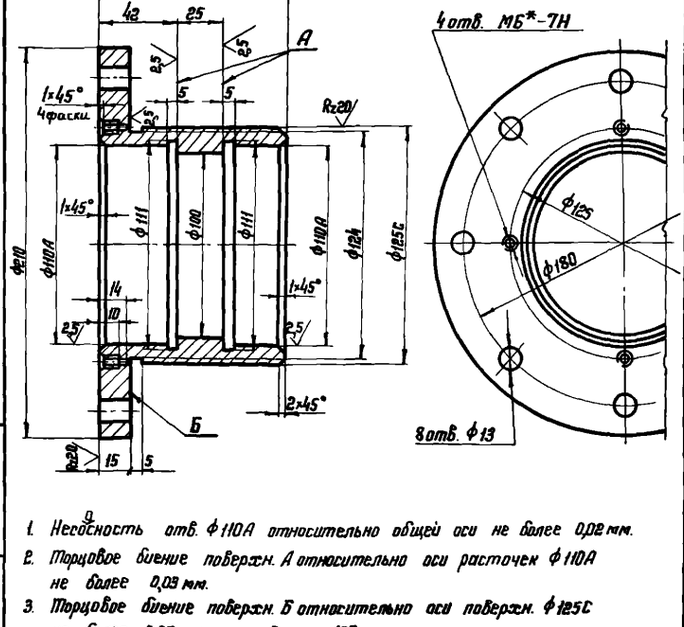

1. Несоосность отв. ф110А относительно общей оси не более 0,02 мм.
2. Торцовое биение поверхн. А относительно оси расточек ф110А не более 0,03 мм.
3. Торцовое биение поверхн. Б относительно оси поверхн. ф125С не более 0,07 мм на радиусе 100 мм.
4. Неуказанные предельные отклонения размеров: отверстий – по А7, валов – по В7, остальных – по СМ8.
5* Обрабатывать по дет. 809-А.04.01.004.

Изм.	Лист	№ докум.	Подпись	Дата
Разраб.		Белякова		
Пробер.		Стребков		1976 г.
Т. контр.				
Н. констр.		Стребков		
Н. контр.		Стребков		
Утв.		Акопов		

809-А.04.01.003

Стакан

Лит.	Масса	Масштаб
	5,1	1:2
Лист	Листов 1	

Сталь 35 ГОСТ 1050-74

ЦНИИПРОЕКТСТАЛЬКОНСТРУКЦИЯ г. Москва

Копировал

Формат 11

Серия 1.464-4/75А

809-А.04.01.004

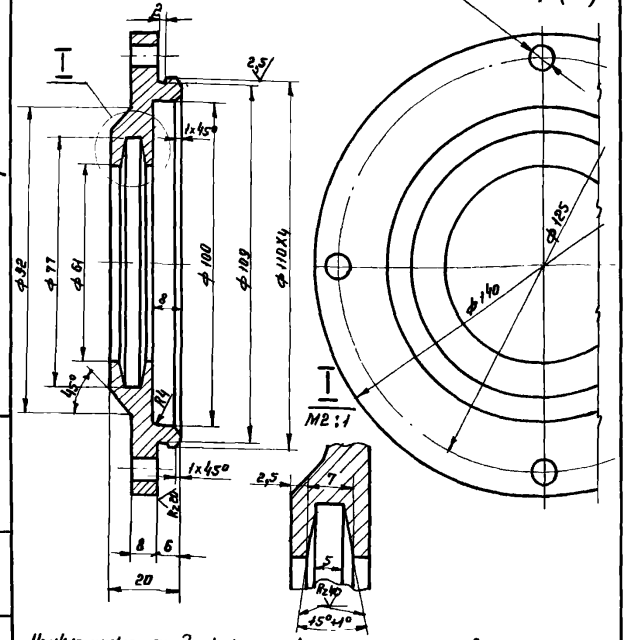

Неуказанные предельные отклонения размеров: отверстий - по H_7, валов - по B_7, остальных по CM_8.

Изм.	Лист	N докум.	Подпись	Дата	809-А.04.01.004	
Разраб.		Белякова			Крышка	Лит. / Масса / Масштаб
Пров.		Стребков		1976г.		И / 0,84 / 1:1
Т. Контр.						Лист / Листов 1
Н. Контр.		Стребков			Сталь Ст.3 ГОСТ 380-71	ЦНИИПРОЕКТСТАЛЬКОНСТРУКЦИЯ г. Москва
Утв.		Нагапов				

Копировал Мамченкова Формат А1

809-А.04.01.005

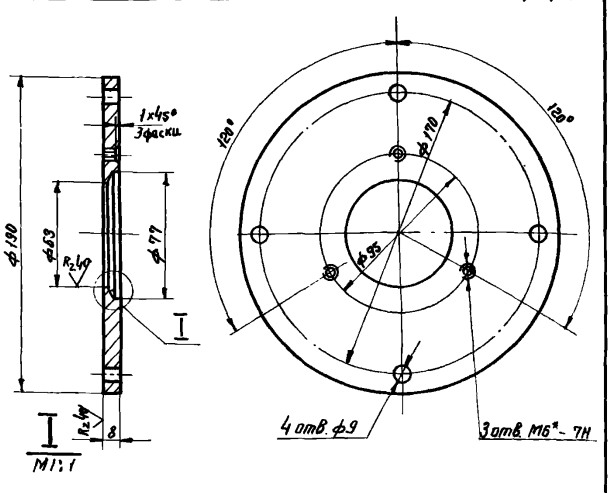

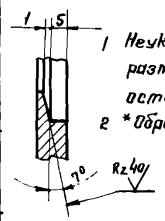

1 Неуказанные предельные отклонения размеров: отверстий - по H_7, валов - по B_7, остальных - по CM_8.

2 *Обработать по детали 809-А.04.01.006.

Изм.	Лист	N докум.	Подпись	Дата	809-А.04.01.005	
Разраб.		Белякова			Фланец	Лит. / Масса / Масштаб
Пров.		Стребков		1976г.		И / 1,5 / 1:2
Т. Контр.						Лист / Листов 1
Н. Контр.		Стребков			Сталь Ст.3 ГОСТ 380-71	ЦНИИПРОЕКТСТАЛЬКОНСТРУКЦИЯ г. Москва
Утв.		Нагапов				

Копировал Мамченкова Формат А1

Серия 1.464-4/75А

809-А.04.01.006

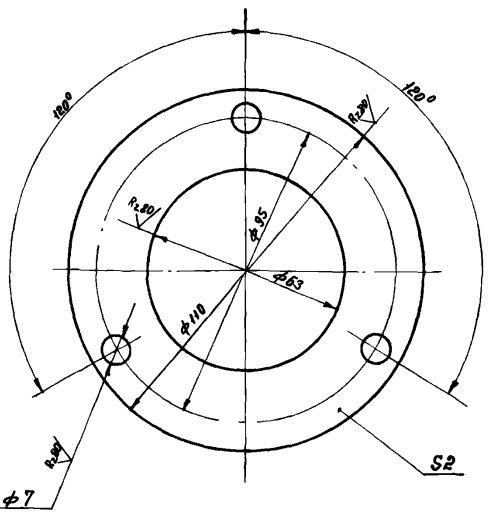

Неуказанные предельные отклонения размеров: отверстий - по H_7, валов - по B_7, остальных - по CM_8.

Изм.	Лист	N докум.	Подпись	Дата	809-А.04.01.006	
Разраб.		Белякова			Крышка	Лит. / Масса / Масштаб
Пров.		Стребков		1976г.		И / 0,1 / 1:1
Т. Контр.						Лист / Листов 1
Н. Контр.		Стребков			Сталь Ст.3 ГОСТ 380-71	ЦНИИПРОЕКТСТАЛЬКОНСТРУКЦИЯ г. Москва
Утв.		Нагапов				

Копировал Мамченкова Формат А1

Серия 1.464-4/75А

809-А.04.01.007

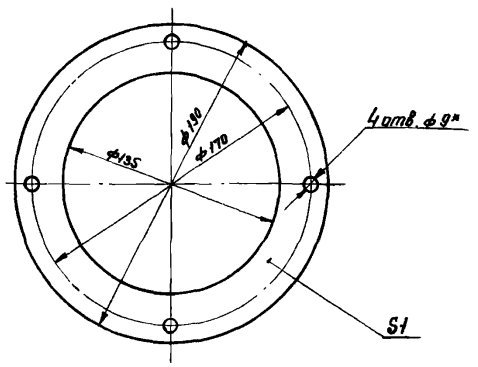

* Пробить по дет. 809.07.01.005

Изм.	Лист	N докум.	Подпись	Дата	809-А.04.01.007	
Разраб.		Белякова			Прокладка	Лит. / Масса / Масштаб
Пров.		Стребков		1976г.		И / 0,012 / 1:2
Т. Контр.						Лист / Листов 1
Н. Контр.		Стребков			Картон марки А ГОСТ 9347-74	ЦНИИПРОЕКТСТАЛЬКОНСТРУКЦИЯ г. Москва
Утв.		Нагапов				

Копировал Мамченкова Формат А1

809-А.04.01.008

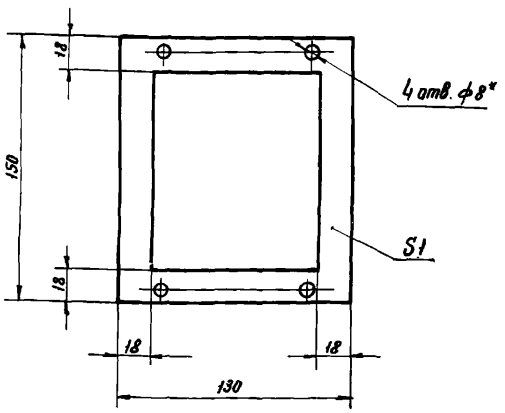

* Пробить по дет. 809-А.04.01.002.

809-А.04.01.008

Изм.	Лист	№ докум.	Подпись	Дата
Разраб.		Белякова		
Пров.		Стребков		1976г.
Т. контр.				
В. контр.		Стребков		
Н. контр.		Стребков		
Утв.		Агапов		

Прокладка

Лит.	Масса	Масштаб
И	0,008	1:2
Лист	Листов 1	

Картон марки А ГОСТ 9347-74.

ЦНИИПРОЕКТСТАЛЬКОНСТРУКЦИЯ г. МОСКВА

Копировал Матченкова Формат А4

Формат	Зона	Поз.	Обозначение	Наименование	Кол.	Примечание
				Документация		
22			809-А.04.01.100 СБ	Сборочный чертеж		
				Детали		
11		1	809-А.04.01.101	Фланец	1	
11		2	809-А.04.01.102	Труба	1	
11		3	809-А.04.01.103	Ребро	4	
11		4	809-А.04.01.104	Фланец	1	
11		5	809-А.04.01.105	Направляющая	2	
БЧ		6	809-А.04.01.106	Основание		
				Лист 14 ГОСТ 19903-74 / Ст.3 ГОСТ 16523-70	2	2,27 кг.

809-А.04.01.100

Изм.	Лист	№ докум.	Подпись	Дата
Разраб.		Белякова		
Провер.		Стребков		1976г.
Н. контр.		Стребков		
Н. контр.		Стребков		
Утв.		Агапов		

Кожух

Лит.	Лист	Листов
И		1

ЦНИИПРОЕКТСТАЛЬКОНСТРУКЦИЯ г. МОСКВА

Копировал Матченкова Формат А4

809-А.04.01.101

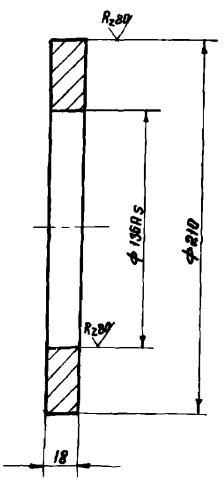

Неуказанные предельные отклонения размеров: отверстий – по A_7, валов – по B_7, остальных – по CM_8.

809-А.04.01.101

Изм.	Лист	№ докум.	Подпись	Дата
Разраб.		Белякова		
Пров.		Стребков		1976г.
Т. контр.				
В. контр.		Стребков		
Н. контр.		Стребков		
Утв.		Агапов		

Фланец

Лит.	Масса	Масштаб
И	2,25	1:2
Лист	Листов 1	

Сталь Ст.3 ГОСТ 380-71

ЦНИИПРОЕКТСТАЛЬКОНСТРУКЦИЯ г. МОСКВА

Копировал Матченкова Формат А4

809-А.04.01.102

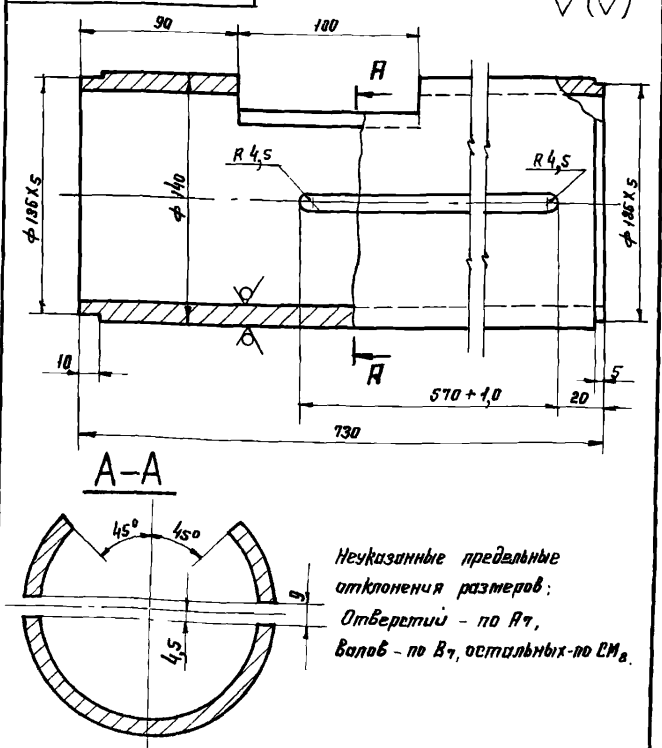

А–А

Неуказанные предельные отклонения размеров: Отверстий – по A_7, Валов – по B_7, остальных – по CM_8.

809-А.04.01.102

Изм.	Лист	№ докум.	Подпись	Дата
Разраб.		Белякова		
Пров.		Стребков		1976г.
Т. контр.				
Н. контр.		Стребков		
Утв.		Агапов		

Труба

Лит.	Масса	Масштаб
И	21,8	1:2
Лист	Листов 1	

Труба 140×10 ГОСТ 8734-58 / В20 ГОСТ 8733-66

ЦНИИПРОЕКТСТАЛЬКОНСТРУКЦИЯ г. МОСКВА

Копировал Матченкова Формат А4

809-А.04.01.100СБ

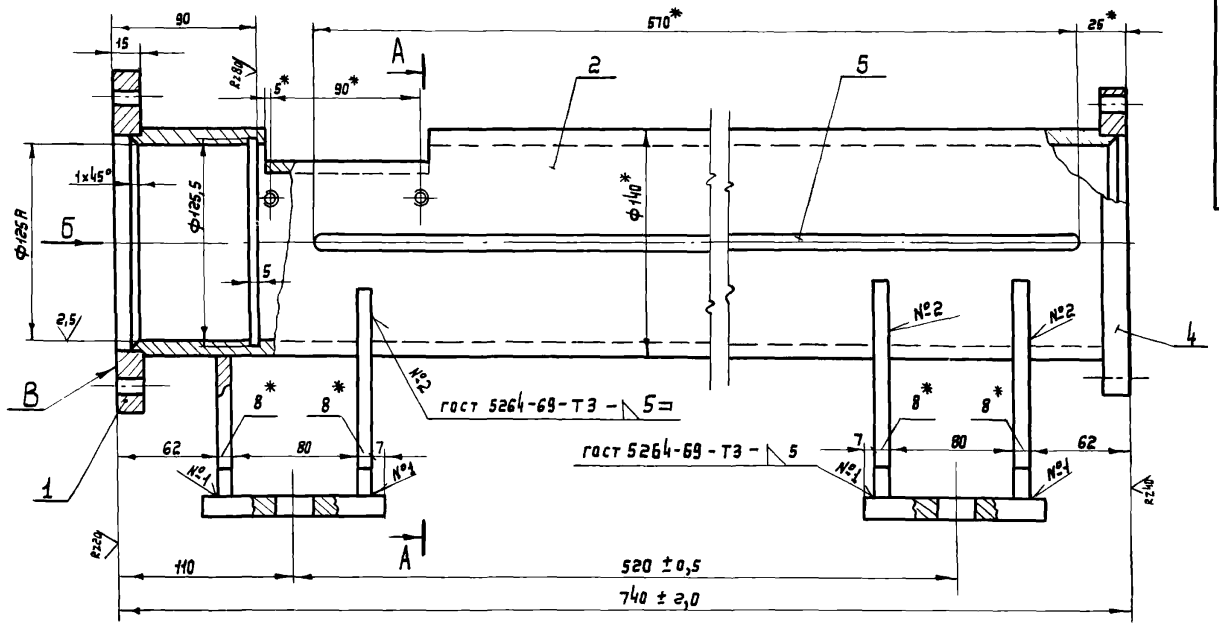

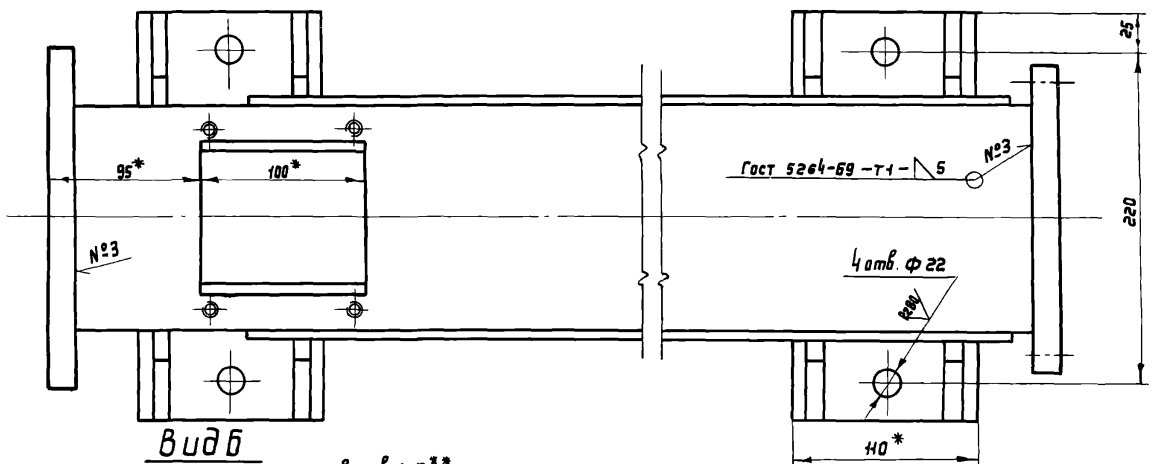

Вид Б

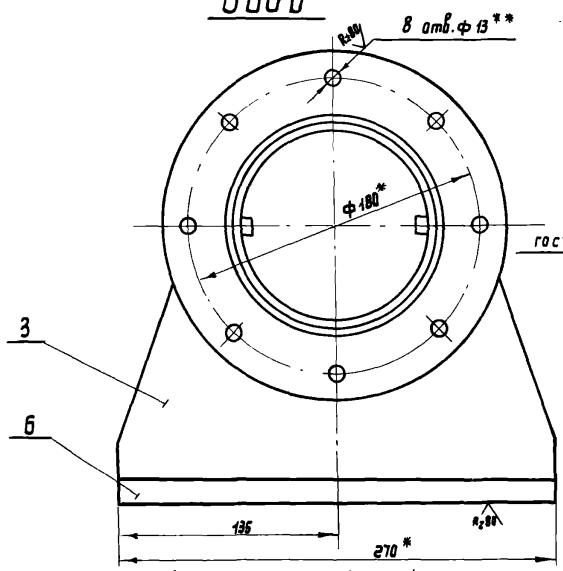

А–А

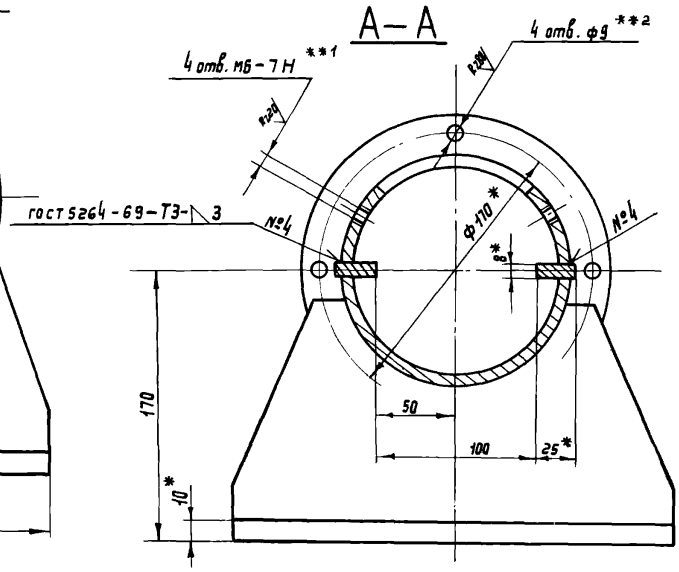

1. Сварку производить электродом Э42 ГОСТ 9467-60.
2. Неперпендикулярность поверхности В к оси отв. ф125А не более 0,1 мм на радиусе 100 мм.
3. Неуказанные предельные отклонения размеров: отверстий – по A_7, валов – по B_7, остальных – по CM_8.
4. * Размеры для справок.
5. ** Обработать по дет.809-А.04.01.003.
6. **1 Обработать по дет.809-А.04.01.002.
7. **2 Обработать по дет.809-А.04.01.005.

				809-А.04.01.100СБ	
Изм.	Лист	№ докум.	Подпись	Дата	
Разраб.		Белякова			Кожух Сборочный чертеж
Пров.		Стрелков		1976г.	
Т. контр.					
Н. контр.		Стрелков			
Утв.		Кулаков			

Лит.	Масса	Масштаб
И	36,0	1:2
Лист	Листов 1	

ЦНИИПРОЕКТСТАЛЬКОНСТРУКЦИЯ г. Москва

Копировал: Куликова

Формат А2

Серия 1.464-4/75А

Инв. № подл. | Подп. и дата | Взам. инв. № | Инв. № дубл. | Подп. и дата

Серия 1.464-4/75А

809-А.04.01.103

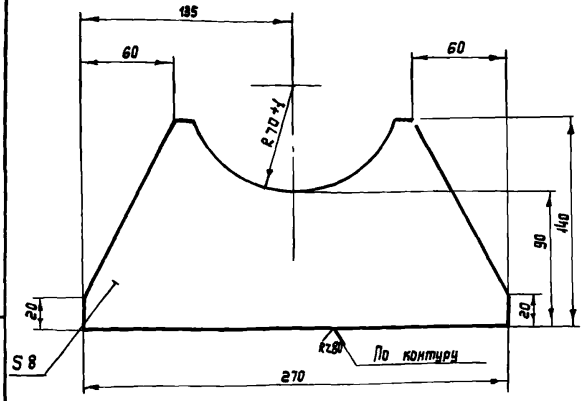

Неуказанные предельные отклонения размеров: отверстий – по A_7, валов – по B_7, остальных – по CM_8.

Изм.	Лист	№ докум.	Подпись	Дата
Разраб.		Белякова		
Пров.		Стредков		1976г.
Т. контр.				
Н. контр.		Стредков		
Н. контр.		Стредков		
Утв.		Агапов		

809-А.04.01.103

Ребро

Лит.	Масса	Масштаб
И	1,12	1:2
Лист	Листов 1	

Сталь Ст.3 гост 380-71

ЦНИИПРОЕКТСТАЛЬКОНСТРУКЦИЯ г.Москва

Копировал Куликова Формат А1

Серия 1.464-4/75А

809-А.04.01.104

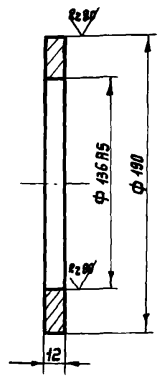

Неуказанные предельные отклонения размеров: отверстий – по A_7, валов – по B_7, остальных – по CM_8.

Изм.	Лист	№ докум.	Подпись	Дата
Разраб.		Белякова		
Пров.		Стредков		1976г.
Т. контр.				
Н. контр.		Стредков		
Н. контр.		Стредков		
Утв.		Агапов		

809-А.04.01.104

Фланец

Лит.	Масса	Масштаб
И	1,1	1:2
Лист	Листов 1	

Сталь Ст.3 гост 380-71

ЦНИИПРОЕКТСТАЛЬКОНСТРУКЦИЯ г.Москва

Копировал Куликова Формат А1

Серия 1.464-4/75А

809-А.04.01.105

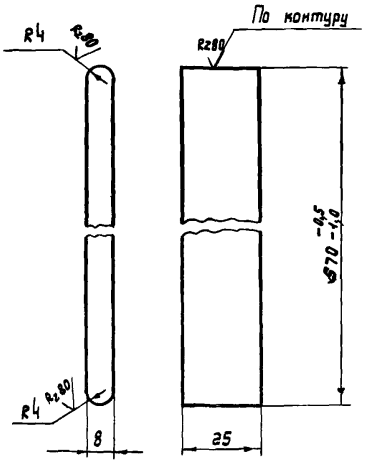

Неуказанные предельные отклонения размеров: отверстий – по A_7, валов – по B_7, остальных – по CM_8

Изм.	Лист	№ докум.	Подпись	Дата
Разраб.		Белякова		
Пров.		Стредков		1976г.
Т. контр.				
Н. контр.		Стредков		
Н. контр.		Стредков		
Утв.		Агапов		

809-А.04.01.105

Направляющая

Лит.	Масса	Масштаб
И	0,9	1:1
Лист	Листов 1	

Сталь Ст.3 гост 380-71

ЦНИИПРОЕКТСТАЛЬКОНСТРУКЦИЯ г.Москва

Копировал Куликова Формат А1

Серия 1.464-4/75А

Формат	Зона	Поз.	Обозначение	Наименование	Кол.	Примечание
				Переменные данные для исполнений:		
				809-А.04.01.000		
				Детали		
12		24	809-А.04.01.009	Винт	1	
11		25	809-А.04.01.010	Гайка	1	
				809-А.04.01.000-01		
				Детали		
12		24	809-А.04.01.009-01	Винт	1	
11		25	809-А.04.01.010-01	Гайка	1	

Изм.	Лист	№ докум.	Подп.	Дата

809-А.04.01.000

Лист 3

Копировал Куликова Формат А1

Серия 1.464-4/75А

Формат	Зона	Поз.	Обозначение	Наименование	Кол.	Примечание
				Документация		
12			809-А.04.02.000 СБ	Сборочный чертеж		
				Детали		
11		1	809-А.04.02.001	Пробка	1	
12		2	809-А.04.02.002	Полумуфта	1	
12		3	809-А.04.02.003	Полумуфта	1	
12		4	809-А.04.02.004	Рычаг	1	
11		5	809-А.04.02.005	Втулка	1	
11		6	809-А.04.02.006	Втулка	1	
11		7	809-А.04.02.007	Втулка	1	
11		8	809-А.04.02.008	Кольцо упругое	28	
12		9	809-А.04.02.009	Палец	7	
11		10	809-А.04.02.010	Шайба торцовая	1	
11		11	809-А.04.02.011	Втулка распорная	7	
11		12	809-А.04.02.012	Шайба стопорная	1	
11		13	809-А.04.02.013	Штифт срезной	1	
				Стандартные изделия		
		14		Болт М10х25.66		
				ГОСТ 7798-70	1	
		15		Винт М10х20.66		
				ГОСТ 1476-64	1	
		16		Гайка М12.8		
				ГОСТ 5915-70	7	
		17		Шайба 12.65Г.02,9		
				ГОСТ 6402-70	7	
		18		Кольцо 75 ГОСТ 2833-65	1	

Инв.№ подл. | Подп. и дата | Взам. инв.№ | Инв.№ дубл. | Подп. и дата

Изм.	Лист	№ докум.	Подп.	Дата
Разраб.		Белякова		
Пров.		Стредков		1976
Т. контр.				
Н. контр.		Стредков		
Утв.		Агапов		

809-А.04.02.000

Муфта предохранительная

Лит. | Лист | Листов 1

ЦНИИПРОЕКТСТАЛЬКОНСТРУКЦИЯ г. Москва

Копировал Куликова | Формат А1

809-А.04.02.001

Rz 40

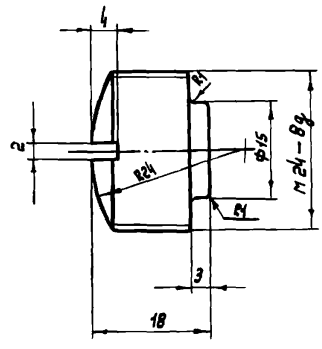

1. Неуказанные предельные отклонения размеров: отверстий – по A_7, валов – по B_7, остальных – по C_{16}.
2. HRC 30 ÷ 35.

Изм.	Лист	№ докум.	Подп.	Дата
Разраб.		Белякова		
Пров.		Стредков		
Т. контр.				
Н. контр.		Стредков		
Утв.		Агапов		

Пробка

Сталь 35 ГОСТ 1050-74

Лит. | Масса | Масштаб: И | 0,05 | 2:1

Лист | Листов 1

ЦНИИПРОЕКТСТАЛЬКОНСТРУКЦИЯ г. Москва

Копировал Куликова | Формат А1

809-А.04.02.000 СБ

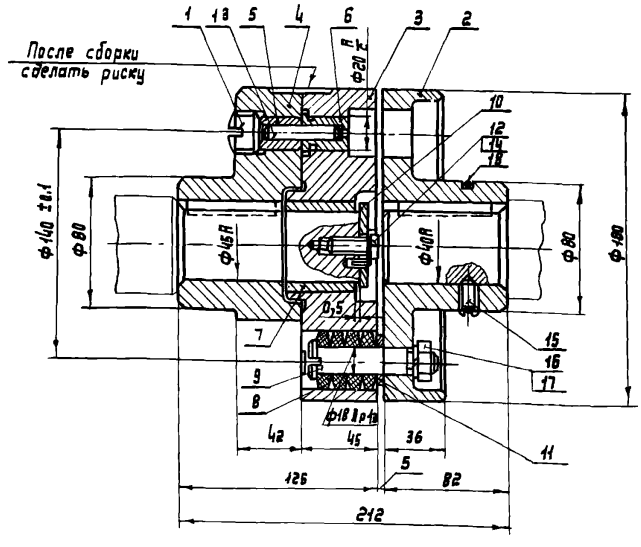

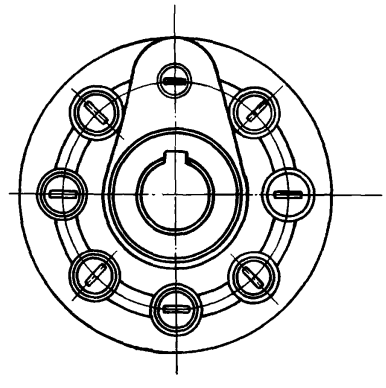

Размеры для справок

Изм.	Лист	№ докум.	Подп.	Дата
Разраб.		Белякова		
Пров.		Стредков		1976
Т. контр.				
Н. контр.		Стредков		
Утв.		Агапов		

809-А.04.02.000 СБ

Муфта предохранительная Сборочный чертеж

Лит. | Масса | Масштаб: И | 17,2 | 1:2

Лист | Листов 1

ЦНИИПРОЕКТСТАЛЬКОНСТРУКЦИЯ г. Москва

Копировал Куликова | Формат А2

Серия 1.464-4/75А

Rz 40 / (▽)

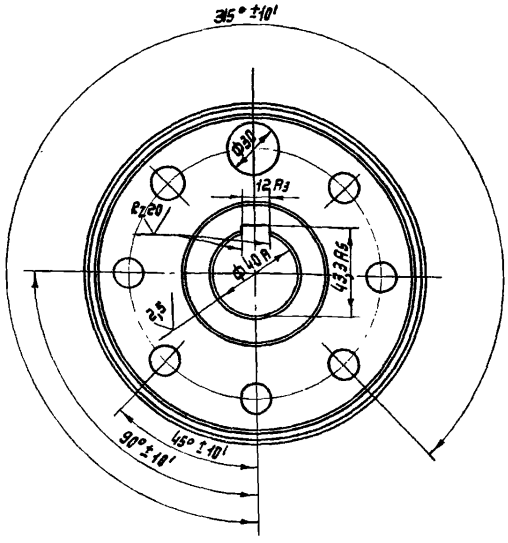

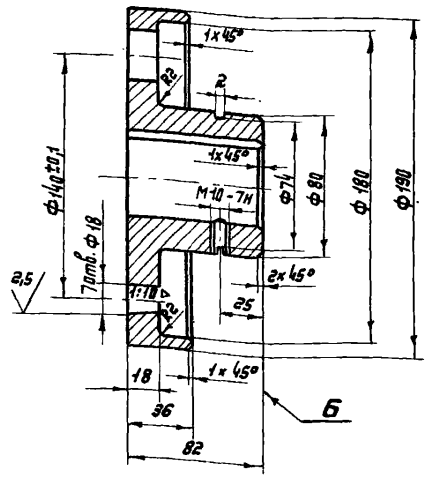

1. Биение торца Б относительно оси отв. ф 40А не более 0,03 мм.
2. Неуказанные предельные отклонения размеров: отверстий – по A_7, валов – по B_7, остальных – по C^{M}_{8}.

Изм.	Лист	№ докум.	Подп.	Дата
Разраб.		Белякова		
Пров.		Стредков		
Т. контр.				
Н. контр.		Стредков		
Утв.		Яралов		

809-А.04.02.002

Полумуфта

Лит.	Масса	Масштаб
И	5,8	1:2
Лист	Листов 1	

Чугун СЧ 21-40 ГОСТ 1412-70

ЦНИИПРОЕКТСТАЛЬКОНСТРУКЦИЯ г. Москва

Копировал: Куликова

Формат 12

Серия 1.464-4/75А

809-А.04.02.003

Rz 40 / (▽)

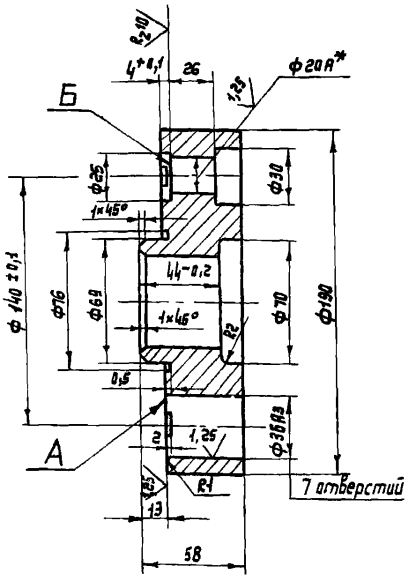

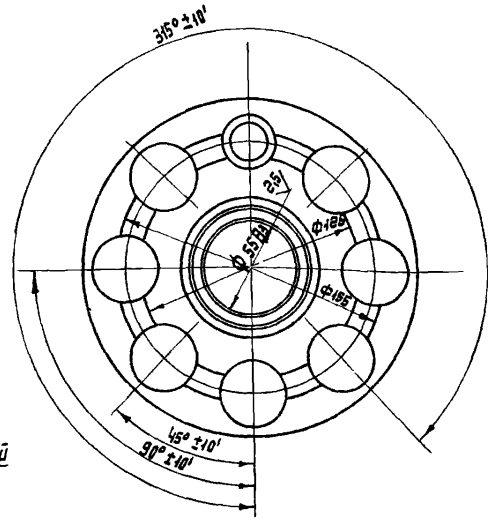

1. Торцовое биение поверхн. А относительно оси отв. ф 55 R_3 не более 0,005 мм на радиусе 90 мм.
2. Неперпендикулярность поверх. Б относительно оси отв. ф 20А не более 0,02 мм.
3. Неуказанные предельные отклонения размеров: отверстий – по A_7, валов – по B_7, остальных – по C^{M}_{8}.
4. * Обработать совместно (на одной оправке) с дет. 809-А. 04. 02. 004.

Изм.	Лист	№ докум.	Подп.	Дата
Разраб.		Белякова		
Пров.		Стредков		
Т. контр.				
Н. контр.		Стредков		
Утв.		Яралов		

809-А.04.02.003

Полумуфта

Лит.	Масса	Масштаб
И	6,9	1:2
Лист	Листов 1	

Чугун СЧ 21-40 ГОСТ 1412-70

ЦНИИПРОЕКТСТАЛЬКОНСТРУКЦИЯ г. Москва

Копировал: Куликова

Формат 12

Инв. № подл. | Подп. и дата | Взам. инв. № | Инв. № дубл. | Подп. и дата

809-А.04.02.004

Серия 1.464-4/75А

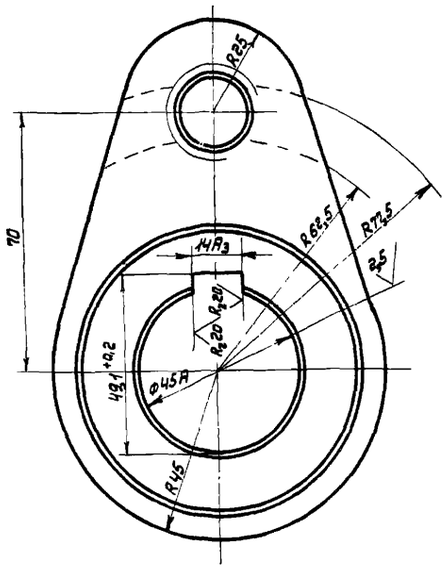

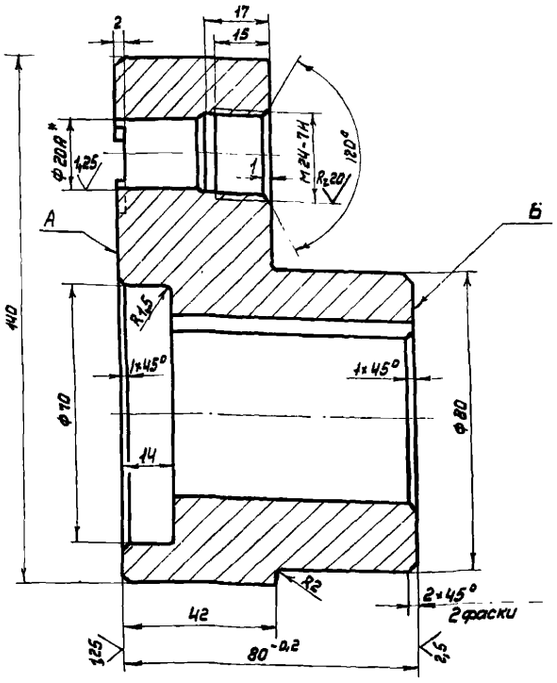

1. Торцовое биение поверхностей А и Б относительно оси отв. ф45А не более 0,05мм.
2. Неуказанные предельные отклонения размеров: отверстий - по A_7, валов - по B_7, остальных - по CM_8.
3. * Обработать совместно (на одной оправке) с дет. 809-А.04.02.003.

Изм.	Лист	N докум.	Подпись	Дата
Разраб.		Белякова		
Провер.		Стребков		
Т.контр.				
В.констр.		Стребков		
Н.контр.		Стребков		
Утв.		Агапов		

809-А.04.02.004

Рычаг

Лит.	Масса	Масштаб
И	2,8	1:1

Лист | Листов 1

Чугун СЧ21-40 ГОСТ 1412-70

ЦНИИПРОЕКТСТАЛЬКОНСТРУКЦИЯ г. МОСКВА

Копировал Казакова Формат 12

Инв. N подл. | Подпись и дата | Взам. инв. N | Инв. N дубл. | Подпись и дата

809-А.04.02.005

Серия 1.464-4/75А

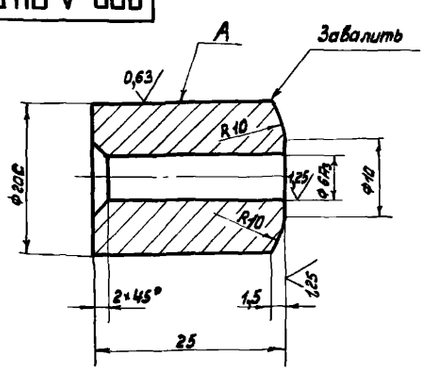

1. Биение поверхности А относительно оси отв. ф6A_3 не более 0,015мм.
2. Неуказанные предельные отклонения размеров: отверстий - по A_7, валов - по B_7, остальных - по CM_8.
3. HRC 48.... 53

Изм.	Лист	N докум.	Подпись	Дата
Разраб.		Белякова		
Провер.		Стребков		
Т.контр.				
В.констр.		Стребков		
Н.контр.		Стребков		
Утв.		Агапов		

809-А.04.02.005

Втулка

Лит.	Масса	Масштаб
И	0,06	2:1

Лист | Листов 1

Сталь 40Х ГОСТ 4543-71

ЦНИИПРОЕКТСТАЛЬКОНСТРУКЦИЯ г. МОСКВА

Копировал Казакова Формат 11

Инв. N подл. | Подпись и дата | Взам. инв. N | Инв. N дубл. | Подпись и дата

809-А.04.02.006

Серия 1.464-4/75А

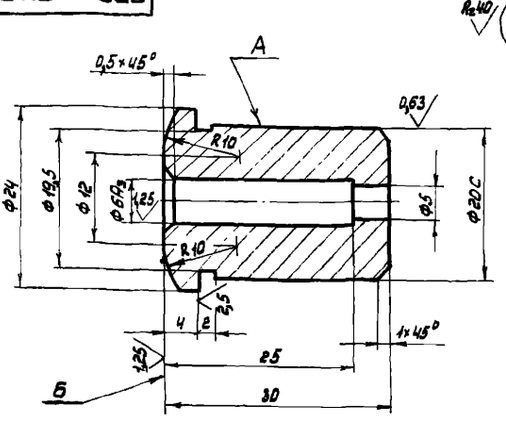

1. Биение поверхности А относительно оси отв. ф6A_3 не более 0,015мм.
2. Биение поверхности Б относительно оси отв. ф6A_3 не более 0,02мм.
3. Неуказанные предельные отклонения размеров: отверстий - по A_7, валов - по B_7, остальных - по CM_8.
4. HRC 48..... 53.

Изм.	Лист	N докум.	Подпись	Дата
Разраб.		Белякова		
Провер.		Стребков		
Т.контр.				
В.констр.		Стребков		
Н.контр.		Стребков		
Утв.		Агапов		

809-А.04.02.006

Втулка

Лит.	Масса	Масштаб
И	0,07	2:1

Лист | Листов 1

Сталь 40Х ГОСТ 4543-71

ЦНИИПРОЕКТСТАЛЬКОНСТРУКЦИЯ г. МОСКВА

Копировал Казакова Формат 11

Инв. N подл. | Подпись и дата | Взам. инв. N | Инв. N дубл. | Подпись и дата

Серия 1.464-4/75А

809-А.04.02.007

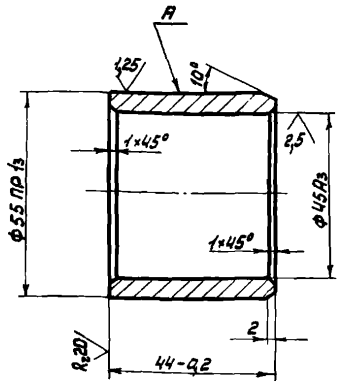

1. Биение поверхности А относительно оси отв. Ф45А3 не более 0,025мм.
2. Неуказанные предельные отклонения размеров: отверстий - по A_7, валов - по B_7, остальных - по CM_8.

Изм.	Лист	N докум.	Подп.	Дата	809-А.04.02.007	Лит.	Масса	Масштаб
Разраб.		Белякова			Втулка	И	0,26	1:1
Проверил		Стребков		1976г		Лист	Листов 1	
Т.контр.					Бронза Бр. АЖ9-4Л ГОСТ 493-54	ЦНИИПРОЕКТСТАЛЬ-КОНСТРУКЦИЯ Г.МОСКВА		
В.констр.		Стребков						
Н.контр.		Стребков						
Утв.		Агапов						

Копировал Казакова Формат 11

Инв. N подл. | Подпись и дата | Взам. инв. N | Инв. N дубл. | Подпись и дата

Серия 1.464-4/75А

809-А.04.02.008

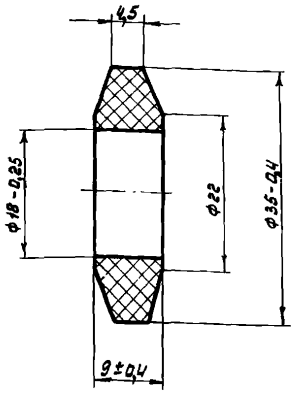

Изм.	Лист	N докум.	Подпись	Дата	809-А.04.02.008	Лит.	Масса	Масштаб
Разраб.		Белякова			Кольцо упругое	И	0,007	2:1
Проверил		Стребков		1976г		Лист	Листов 1	
Т.контр.					Резина марки 3826с по МРТУ38-5-204-65	ЦНИИПРОЕКТСТАЛЬ-КОНСТРУКЦИЯ Г.МОСКВА		
В.констр.		Стребков						
Н.контр.		Стребков						
Утв.		Агапов						

Копировал Казакова Формат 11

Инв. N подл. | Подпись и дата | Взам. инв. N | Инв. N дубл. | Подпись и дата

Серия 1.464-4/75А

809-А.04.02.009

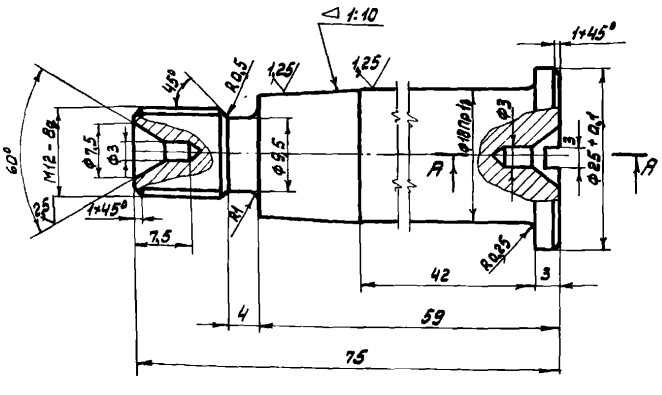

А-А

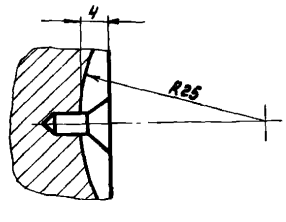

1. Неуказанные предельные отклонения размеров: отверстий - по A_7, валов - по B_7, остальных - по CM_8.
2. Нормализовать.

Изм.	Лист	N докум.	Подпись	Дата	809-А.04.02.009	Лит.	Масса	Масштаб
Разраб.		Белякова			Палец	И	0,11	2:1
Пров.		Стребков		1976г		Лист	Листов 1	
Т.контр.					Сталь 45 ГОСТ 1050-74	ЦНИИПРОЕКТСТАЛЬ КОНСТРУКЦИЯ Г.МОСКВА		
В.констр.		Стребков						
Н.контр.		Стребков						
Утв.		Агапов						

Копировал Казакова Формат 11

Инв. N подл. | Подпись и дата | Взам. инв. N | Инв. N дубл. | Подпись и дата

Серия 1.464-4/75А

809-А.04.02.010

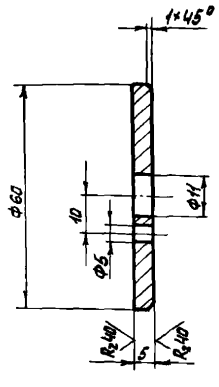

Неуказанные предельные отклонения размеров: отверстий - по A_7, валов - по B_7, остальных - по CM_8.

Изм.	Лист	N докум.	Подпись	Дата	809-А.04.02.010	Лит.	Масса	Масштаб
Разраб.		Белякова			Шайба торцевая	И	0,11	1:1
Проверил		Стребков		1976г		Лист	Листов 1	
Т.контр.					Сталь Ст3 ГОСТ 380-71	ЦНИИПРОЕКТСТАЛЬ-КОНСТРУКЦИЯ Г.МОСКВА		
В.констр.		Стребков						
Н.контр.		Стребков						
Утв.		Агапов						

Копировал Казакова Формат 11

Инв. N подл. | Подпись и дата | Взам. инв. N | Инв. N дубл. | Подпись и дата

Серия 1.464-4/75А

809-А.04.02.011

$R_z 40$ (√)

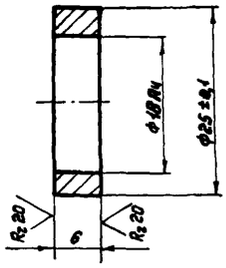

Неуказанные предельные отклонения размеров: отверстий - по A_1, валов - по B_1, остальных - по CM_3.

Изм.	Лист	№ докум.	Подпись	Дата	809-А.04.02.011	
Разраб.		Стребков			Втулка распорная	Лит. / Масса / Масштаб: И / 0,011 / 1:1
Проверил		Стребков		19		Лист / Листов 1
Т.контр.						ЦНИИПРОЕКТСТАЛЬКОНСТРУКЦИЯ г. МОСКВА
В.контр.		Стребков			Сталь Ст.3 ГОСТ 380-71	
Н.контр.		Стребков				
Утв.		Ягапов				

Копировал Казакова Формат А1

Серия 1.464-4/75А

809-А.04.02.012

$R_z 80$ (√)

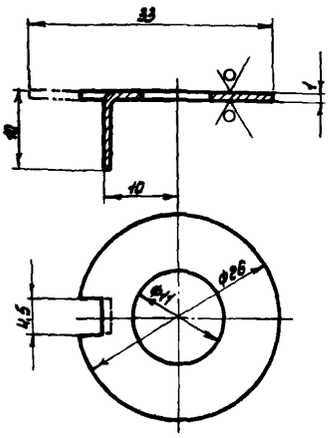

Неуказанные предельные отклонения размеров: отверстий - по A_1, валов - по B_1, остальных - по CM_3.

Изм.	Лист	№ докум.	Подпись	Дата	809-А.04.02.012	
Разраб.		Стребков			Шайба стопорная	Лит. / Масса / Масштаб: И / 0,001 / 2:1
Проверил		Стребков		19		Лист / Листов 1
Т.контр.						ЦНИИПРОЕКТСТАЛЬКОНСТРУКЦИЯ г. МОСКВА
В.контр.		Стребков			Сталь Ст.0 ГОСТ 380-71	
Н.контр.		Стребков				
Утв.		Ягапов				

Копировал Казакова Формат А1

Серия 1.464-4/75А

809-А.04.02.013

$R_z 40$ (√)

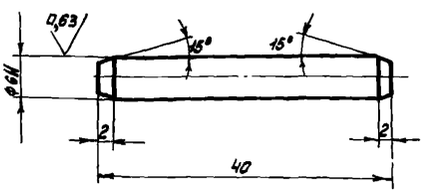

1. Неуказанные предельные отклонения размеров: отверстий - по A_1, валов - по B_1, остальных - по CM_3.
2. HRC 28.... 32.

Изм.	Лист	№ докум.	Подпись	Дата	809-А.04.02.013	
Разраб.		Стребков			Штифт срезной	Лит. / Масса / Масштаб: И / 0,009 / 2:1
Проверил		Стребков		19		Лист / Листов 1
Т.контр.						ЦНИИПРОЕКТСТАЛЬКОНСТРУКЦИЯ г. МОСКВА
В.контр.		Стребков			Сталь 45 ГОСТ 1050-74	
Н.контр.		Стребков				
Утв.		Ягапов				

Копировал Казакова Формат А1

Серия 1.464-4/75А

Формат	Зона	Поз.	Обозначение	Наименование	Кол.	Примечание
				Документация		
12			809-А.04.03.000 СБ	Сборочный чертеж		
				Детали		
12		1	809-А.04.03.001	Полумуфта	1	
11		2	809-А.04.03.002	Палец	6	
11		3	809-А.04.03.003	Кольцо упругое	24	
11		4	809-А.04.03.004	Втулка распорная	6	
				Стандартные изделия		
		5		Гайка М10.8		
				ГОСТ 5915-70	6	
		6		Шайба 10.65Г.02.9		
				ГОСТ 6402-70	6	
			Переменные данные	для исполнений:		
				809-А.04.03.000		
				Детали		
12		7	809-А.04.03.005	Полумуфта	1	
				809-А.04.03.000-01		
				Детали		
12		7	809-А.04.03.005-01	Полумуфта	1	

Изм.	Лист	№ докум.	Подпись	Дата	809-А.04.03.000	
Разраб.		Стребков			Муфта	Лит. / Лист / Листов: И / / 1
Проверил		Стребков		19		ЦНИИПРОЕКТСТАЛЬКОНСТРУКЦИЯ г. МОСКВА
В.контр.		Стребков				
Н.контр.		Стребков				
Утв.		Ягапов				

Копировал Казакова Формат А1

809-А.04.03.000СБ

Серия 1.464-4/75А

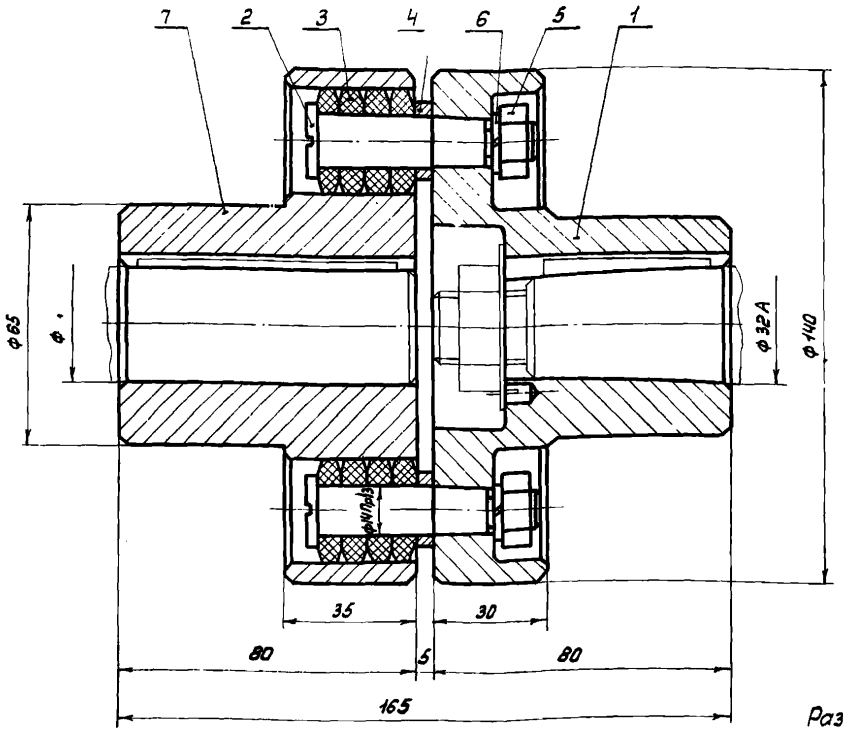

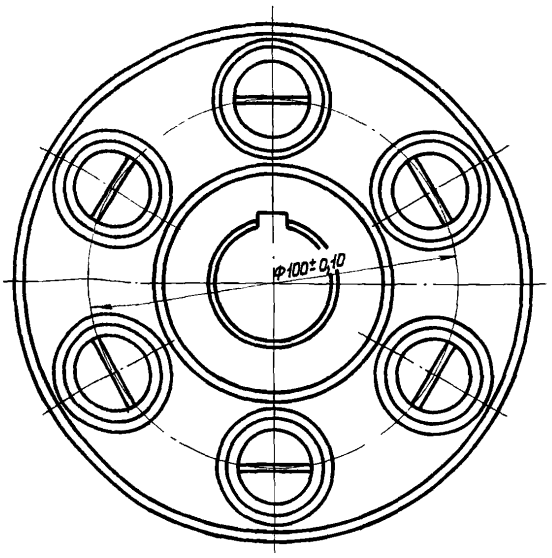

Размеры для справок.

Обозначение	Тип электродвигателя	Д, мм	Масса, кг
809-А.04.03.000	МТКF 111-6	35А	7,2
-01	А02-42-6	32А	7,3

Изм.	Лист	№ докум.	Подпись	Дата
Разраб.		Белякова		
Проверил		Стребков		1976
Т.контр.				
Н.контр.		Стребков		
Утв.		Агапов		

809-А.04.03.000СБ

Муфта
Сборочный чертеж

Лит.	Масса	Масштаб
И	См. табл.	1:1

Лист | Листов 1

ЦНИИПРОЕКТСТАЛЬКОНСТРУКЦИЯ г.МОСКВА

Копировал Казакова Формат 12

809-А.04.03.005

Серия 1.464-4/75А

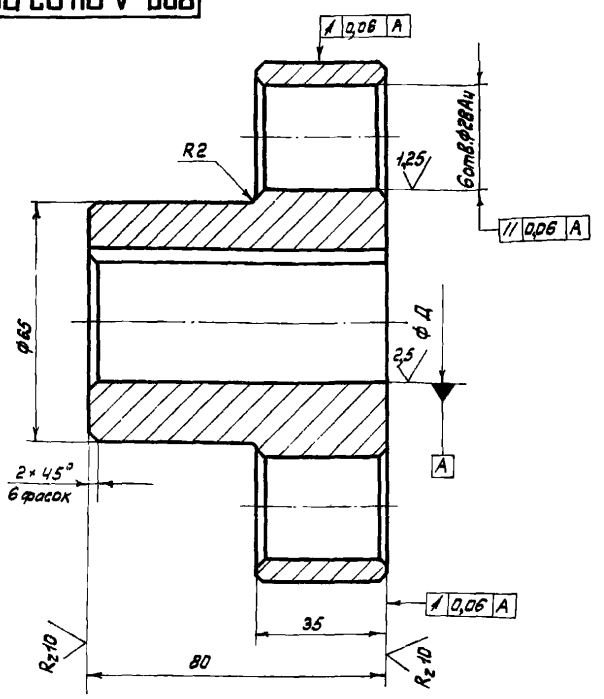

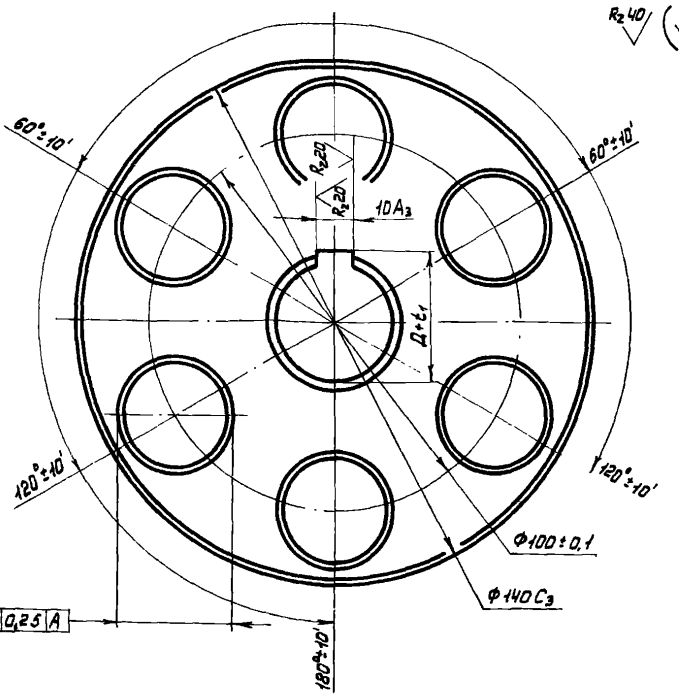

Обозначение	Тип электродвигателя	Д, мм	Д+t1, мм	Масса, кг
809-А.04.03.005	МТКF111-6	35А	38,6А3	3,78
-01	А02-42-6	32А	35,6А3	3,85

1. Смещение и перекос шпоночного паза относительно оси отверстия ф Д не более 0,03мм.
2. Неуказанные предельные отклонения размеров: отверстий - по A_7, валов - по B_7, остальных - по CM_8.

Изм.	Лист	№ докум.	Подпись	Дата
Разраб.		Белякова		
Проверил		Стребков		1976
Т.контр.				
Н.контр.		Стребков		
Утв.		Агапов		

809-А.04.03.005

Полумуфта

Чугун СЧ21-40 ГОСТ 1412-70

Лит.	Масса	Масштаб
И	См. табл.	1:1

Лист | Листов 1

ЦНИИПРОЕКТСТАЛЬКОНСТРУКЦИЯ г.МОСКВА

Копировал Казакова Формат 12

Инв.№ подл. | Подпись и дата | Взам.инв.№ | Инв.№ дубл. | Подпись и дата

Серия 1.464-4/75А

809-А.04.03.002

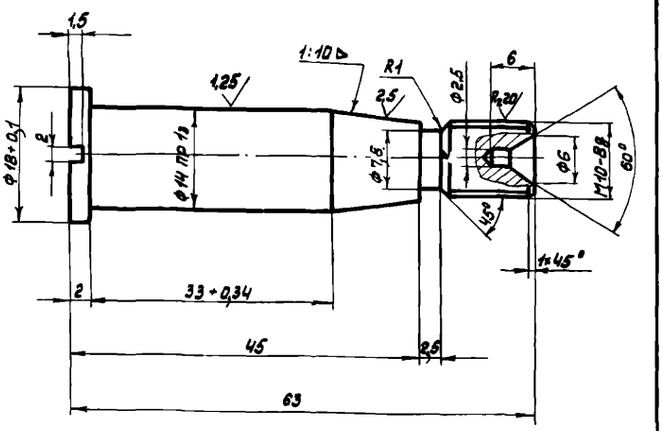

1. Отклонение от конусности не более 0,001мм.
2. Неуказанные предельные отклонения размеров: отверстий - по A_1, валов - по B_1, остальных - по CM_8.

Изм.	Лист	N° докум.	Подп.	Дата
Разраб.		Белякова		
Пров.		Стребков		1976
Т. контр.				
Н. контр.		Стребков		
Утв.		Яковлев		

809-А.04.03.002

Палец

Сталь 45 ГОСТ 1050-74

Лит.	Масса	Масштаб
И	0,067	2:1
Лист	Листов 1	

ЦНИИПРОЕКТСТАЛЬКОНСТРУКЦИЯ г. МОСКВА

Копировал Казакова Формат А4

Серия 1.464-4/75А

809-А.04.03.003

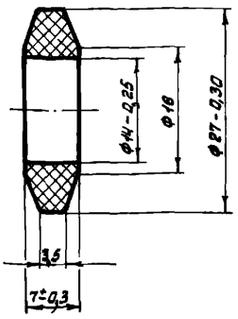

Изм.	Лист	N° докум.	Подп.	Дата
Разраб.		Белякова		
Пров.		Стребков		1976
Т. контр.				
Н. контр.		Стребков		
Утв.		Яковлев		

809-А.04.03.003

Кольцо упругое

Резина марки 3826 с по МРТУ 38-5-204-65

Лит.	Масса	Масштаб
И	0,004	2:1
Лист	Листов 1	

ЦНИИПРОЕКТСТАЛЬКОНСТРУКЦИЯ г. МОСКВА

Копировал Казакова Формат А4

Серия 1.464-4/75А

809-А.04.03.001

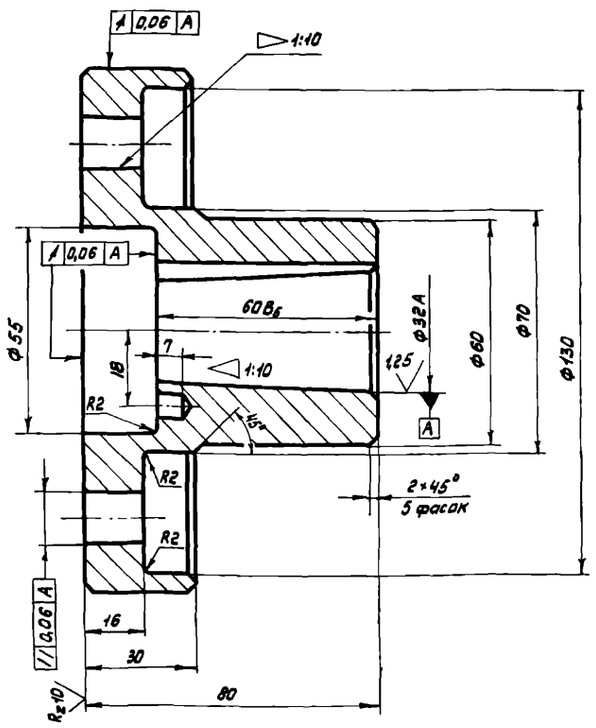

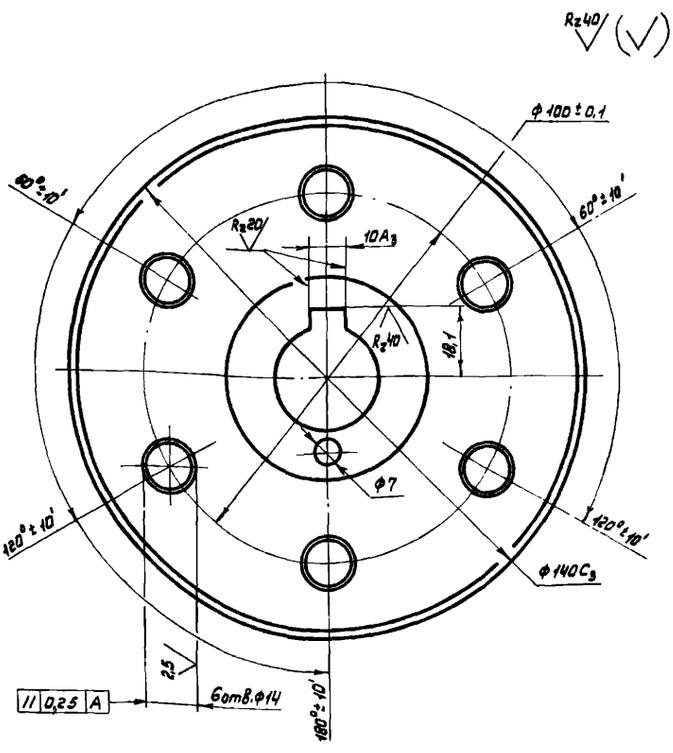

1. Отклонение от конусности отверстий ф14 и ф32А не более 0,001мм.
2. Смещение и перекос шпоночного паза относительно оси отверстия ф32А не более 0,03мм.
3. Неуказанные предельные отклонения размеров: отверстий - по A_1, валов - по B_1, остальных - по CM_8.

Изм.	Лист	N° докум.	Подпись	Дата
Разраб.		Белякова		
Пров.		Стребков		1976
Т. контр.				
Н. контр.		Стребков		
Утв.		Яковлев		

809-А.04.03.001

Полумуфта

Чугун СЧ 21-40 ГОСТ 1412-70

Лит.	Масса	Масштаб
И	2,9	1:1
Лист	Листов 1	

ЦНИИПРОЕКТСТАЛЬКОНСТРУКЦИЯ г. МОСКВА

Копировал Казакова Формат А2

Серия 1.464-4/75А

Формат	Зона	Поз	Обозначение	Наименование	Кол.	Примечание
				Документация		
22			809-А.05.00.000 СБ	Сборочный чертеж		
				Сборочные единицы		
11		1	809-А.01.01.000	Блок	1	
11		2	809-А.01.02.000	Передаточное устройство	1	
11		3	809-А.01.03.000-02	Рычаг нижний правый	1	
11		4	809-А.01.05.000-02	Рычаг	1	
11		5	809-А.01.06.000-02	Тяга крайняя	1	
11		6	809-А.01.00.100	Кронштейн	1	
11		7	809-А.01.00.200	Кронштейн	1	
				Детали		
11		9	809-А.01.00.001	Палец	1	
11		10	809-А.01.00.002	Болт	1	
				Стандартные изделия		
				Болты ГОСТ 7798-70:		
		12		М16×45.66	20	
		13		М16×65.66	1	
		14		М20×80.66	2	

Инв.№ подл. | Подп. и дата | Взам. инв.№ | Инв.№ дубл. | Подп. и дата

Изм.	Лист	№ докум.	Подп.	Дата	809-А.05.00.000		
Разраб.		Белякова			Рычажный механизм правый Переплеты: Н=1×1750	Лит.	Лист 1	Листов 2
Пров.		Стребков		1976г.		И		
В. констр.		Стребков			ЦНИИПРОЕКТСТАЛЬКОНСТРУКЦИЯ г. Москва			
Н. контр.		Стребков						
Утв.		Аватав						

Копировал: Будкина Формат 11

Серия 1.464-4/75А

Формат	Зона	Поз	Обозначение	Наименование	Кол	Примечание
		16		Гайка М16.8		
				ГОСТ 5915-70	4	
		17		Гайка М16.8		
				ГОСТ 5916-70	32	
				Гайки ГОСТ 5919-73:		
		18		II М16.8	1	
		19		II М20.8	2	
		20		II М24.8	1	
		21		II М30.8	1	
		23		Шайба 16.65Г.02.9		
				ГОСТ 6402-70	4	
				Шплинты ГОСТ 397-66:		
		25		Шплинт 4×36	3	
		26		Шплинт 5×40	1	
		27		Шплинт 6,3×50	1	
		29		Масленка I-В		
				ГОСТ 1303-56	1	

Инв.№ подл. | Подп. и дата | Взам. инв.№ | Инв.№ дубл. | Подп. и дата

Изм.	Лист	№ докум.	Подп.	Дата	809-А.05.00.000	Лист 2

Копировал: Будкина Формат 11

Серия 1.464-4/75А

Формат	Зона	Поз.	Обозначение	Наименование	Кол.	Примечание
				Документация		
22			809-А.06.00.000 СБ	Сборочный чертеж		
				Сборочные единицы		
11		1	809-А.01.01.000	Блок	1	
11		2	809-А.01.02.000	Передаточное устройство	1	
11		3	809-А.02.01.000-02	Рычаг нижний средний	1	
11		4	809-А.01.05.000-02	Рычаг	1	
11		5	809-А.02.03.000-02	Тяга средняя	1	
11		6	809-А.01.00.100	Кронштейн	1	
11		7	809-А.01.00.200	Кронштейн	1	
				Детали		
11		9	809-А.01.00.001	Палец	1	
				Стандартные изделия		
				Болты ГОСТ 7798-70:		
		12		М16×45.66	20	
		13		М16×65.66	2	
		14		М20×80.66	3	
		15		М24×100.66	1	

Инв.№ подл. | Подп. и дата | Взам. инв.№ | Инв.№ дубл. | Подп. и дата

Изм.	Лист	№ докум.	Подп.	Дата	809-А.06.00.000		
Разраб.		Белякова			Рычажный механизм средний Переплеты: Н=1×1750	Лит.	Лист 1	Листов 2
Пров.		Стребков		1976г.		И		
В. констр.		Стребков			ЦНИИПРОЕКТСТАЛЬКОНСТРУКЦИЯ г. Москва			
Н. контр.		Стребков						
Утв.		Аватав						

Копировал: Будкина Формат 11

Серия 1.464-4/75А

Формат	Зона	Поз	Обозначение	Наименование	Кол	Примечание
		16		Гайка М16.8		
				ГОСТ 5915-70	4	
		17		Гайка М16.8		
				ГОСТ 5916-70	32	
				Гайки ГОСТ 5919-73:		
		18		II М16.8	2	
		19		II М20.8	3	
		20		II М24.8	1	
		21		II М30.8	1	
		23		Шайба 16.65Г.02.9		
				ГОСТ 6402-70	4	
				Шплинты ГОСТ 397-66:		
		25		Шплинт 4×36	5	
		26		Шплинт 5×40	1	
		27		Шплинт 6,3×50	1	
		29		Масленка I-В		
				ГОСТ 1303-56	1	

Инв.№ подл. | Подп. и дата | Взам. инв.№ | Инв.№ дубл. | Подп. и дата

Изм.	Лист	№ докум.	Подп.	Дата	809-А.06.00.000	Лист 2

Копировал: Будкина Формат 11

809-А.05.00.000СБ

Серия 1.464-4/75А

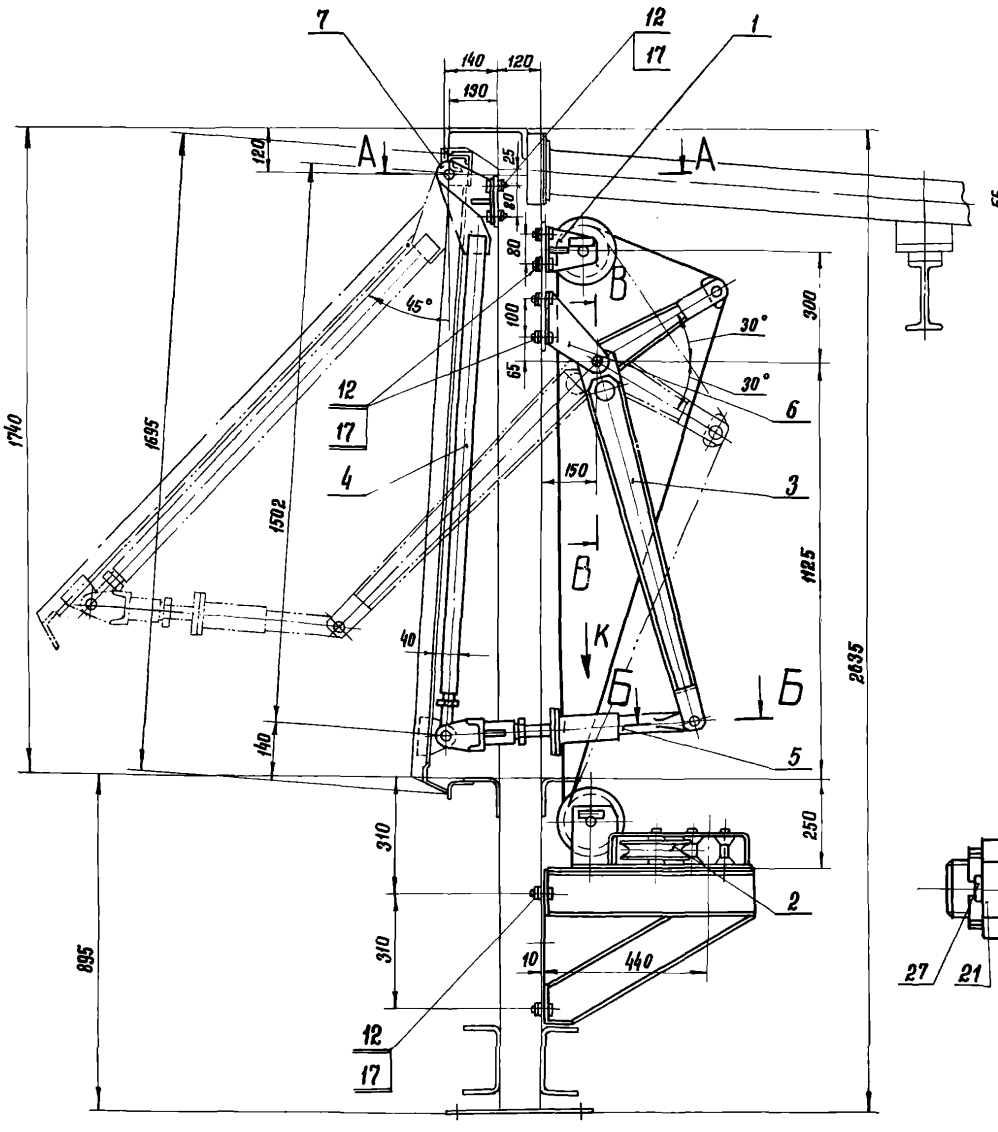

А — А
М 1:2

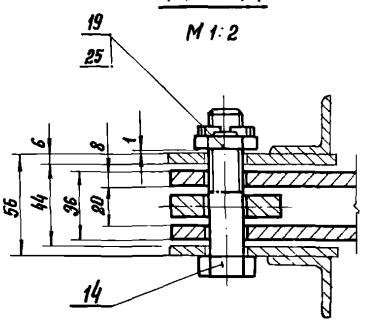

Б — Б повернуто
М 1:2

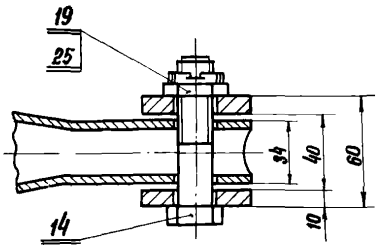

В — В
М 1:2

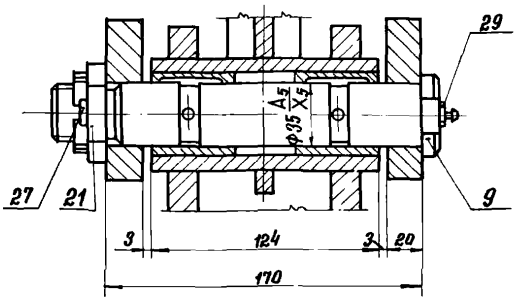

Вид К
М 1:4

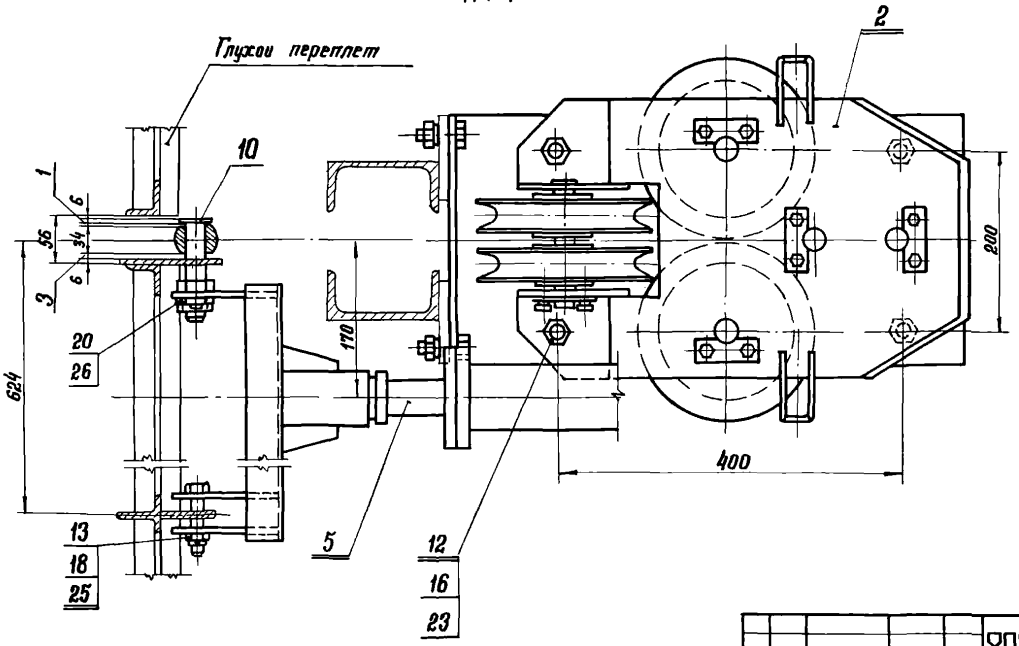

1. При монтаже обеспечить соосность всех звеньев механизма и легкость вращения блоков и шарниров от руки.
2. Трущиеся поверхности смазать консистентной смазкой УС-2 ГОСТ 1033-73.
3. Размеры для справок.

					809-А.05.00.000СБ		
Изм.	Лист	№ докум.	Подп.	Дата	Рычажный механизм правый Сборочный чертеж	Лит.	Масса	Масштаб
Разраб.		Белякова				И	115,5	1:10
Пров.		Стребков		1974		Лист	Листов 1	
Т. контр.						ЦНИИПРОЕКТСТАЛЬКОНСТРУКЦИЯ г. МОСКВА		
Н. контр.		Стребков						
Утв.		Агапов						

Копировал

Формат А2

Инв. № подл. | Подп. и дата | Взам. инв. № | Инв. № дубл. | Подп. и дата

Серия 1.464-4/75А

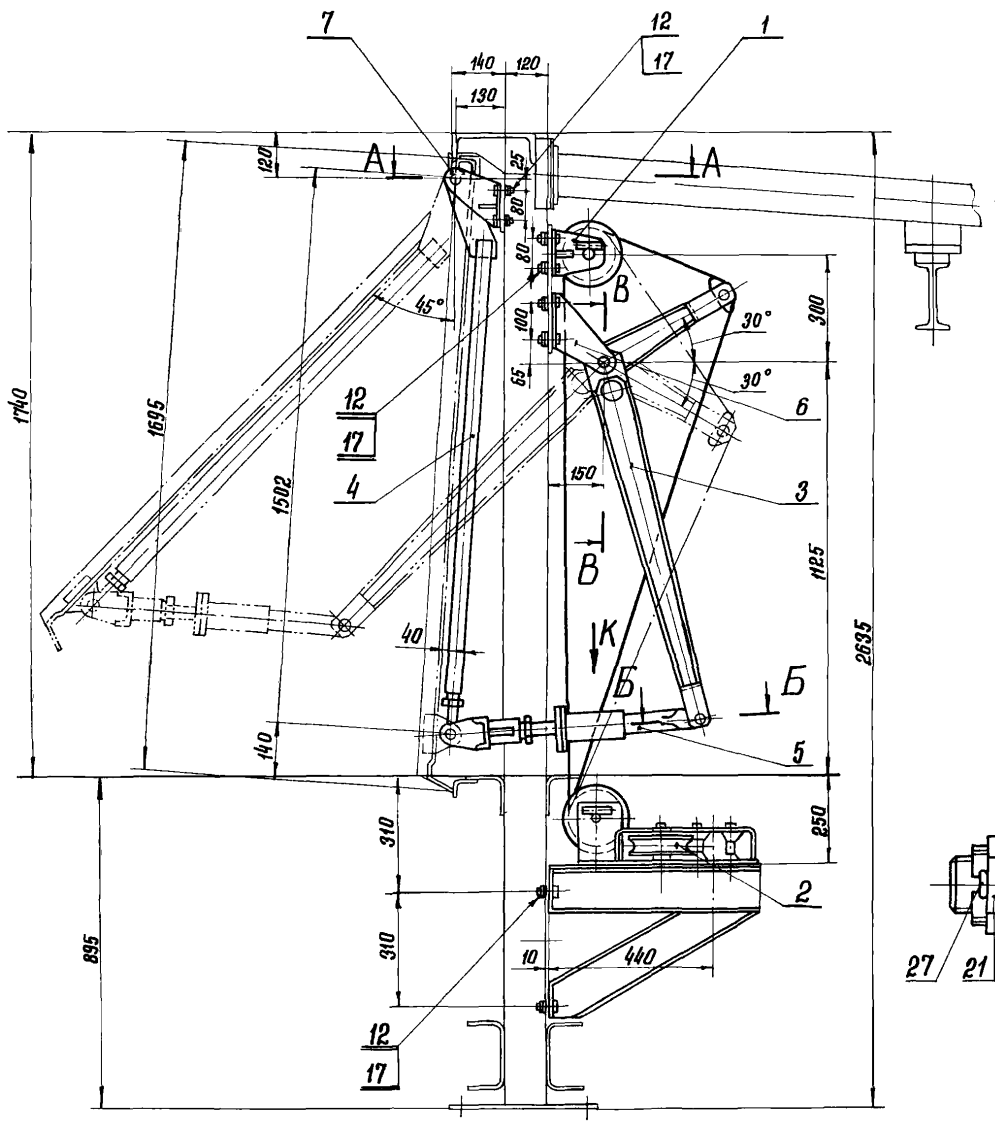

А—А
М 1:2

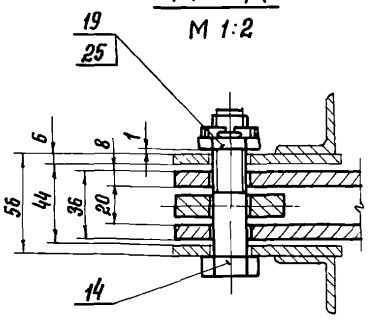

Б—Б повернуто
М 1 2

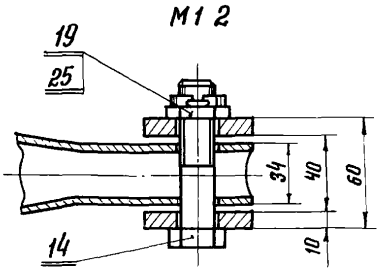

В—В
М 1:2

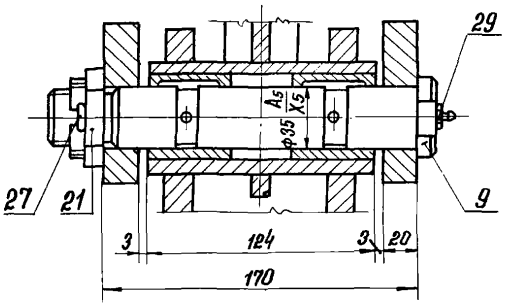

Вид К
М 1:4

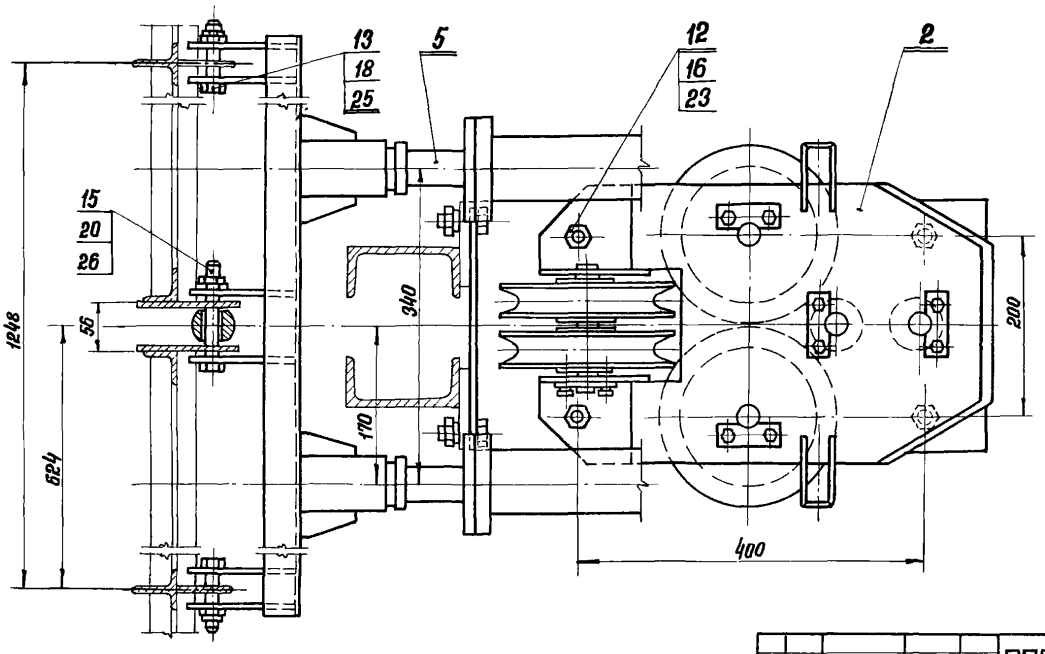

1. При монтаже обеспечить соосность всех звеньев механизма и легкость вращения блоков и шарниров от руки.
2. Трущиеся поверхности смазать консистентной смазкой УС-2 ГОСТ 1033-73.
3. Размеры для справок.

					809-А.06.00.000.СБ		
Изм.	Лист	№ докум.	Подп.	Дата	Рычажный механизм средний Сборочный чертеж	Лит.	Масса	Масштаб
Разраб.		Белоусов				И	140,0	1:10
Пров.		Стребков		1.1974		Лист	Листов 1	
Т.контр.						ЦНИИПРОЕКТСТАЛЬКОНСТРУКЦИЯ г Москва		
В.констр.		Стребков						
Н.контр.		Стребков						
Утв.		Агапов						

Копировал: Будкина

Формат 22

Инв.№ подл. | Подп. и дата | Взам. инв.№ | Инв.№ дубл. | Подп. и дата

Серия 1.464-4/75А

Формат	Зона	Поз.	Обозначение	Наименование	Кол.	Примечание
				Документация		
22			809-А.07.00.000СБ	Сборочный чертеж		
				Сборочные единицы		
11		1	809-А.01.01.000	Блок	1	
11		2	809-А.01.02.000	Передаточное устройство	1	
11		3	809-А.03.01.000-02	Рычаг нижний левый	1	
11		4	809-А.01.05.000-02	Рычаг	1	
11		5	809-А.01.06.000-02	Тяга крайняя	1	
11		6	809-А.01.00.100	Кронштейн	1	
11		7	809-А.01.00.200	Кронштейн	1	
				Детали		
11		9	809-А.01.00.001	Палец	1	
11		10	809-А.01.00.002	Болт	1	
				Стандартные изделия		
				Болты ГОСТ 7798-70:		
		12		М16×45.66	20	
		13		М16×65.66	1	
		14		М20×80.66	2	

Инв.№ подл. | Подп. и дата | Взам. инв.№ | Инв.№ дубл. | Подп. и дата

Изм.	Лист	№ докум.	Подп.	Дата
Разраб.		Белякова		
Пров.		Стребков		1976
Н.контр.		Стребков		
Утв.		Ягапов		

809-А.07.00.000

Рычажный механизм левый
Переплеты №№ 1750

Лит.	Лист	Листов
И	1	2

ЦНИИПРОЕКТСТАЛЬКОНСТРУКЦИЯ г. МОСКВА

Копировал: Формат 11

Серия 1.464-4/75А

Формат	Зона	Поз.	Обозначение	Наименование	Кол.	Примечание
		16		Гайка М16.8		
				ГОСТ5915-70	4	
		17		Гайка М16.8		
				ГОСТ 5916-70	32	
				Гайки ГОСТ5919-73:		
		18		II М16.8	1	
		19		II М20.8	2	
		20		II М24.8	1	
		21		II М30.8	1	
		23		Шайба 16.65Г.02.9		
				ГОСТ 6402-70	4	
				Шплинты ГОСТ397-66:		
		25		Шплинт 4×36	3	
		26		Шплинт 5×40	1	
		27		Шплинт 6,3×50	1	
		29		Масленка Т-В		
				ГОСТ1303-56	1	

Инв.№ подл. | Подп. и дата | Взам. инв.№ | Инв.№ дубл. | Подп. и дата

Изм.	Лист	№ докум.	Подп.	Дата

809-А.07.00.000 Лист 2

Копировал: Селезнева Формат 11

Серия 1.464-4/75А

Формат	Зона	Поз.	Обозначение	Наименование	Кол.	Примечание
				Документация		
22			809-А.08.00.000 СБ	Сборочный чертеж		
				Сборочные единицы		
11		1	809-А.08.00.100	Балка	1	
11		2	809-А.08.00.200	Площадка	2	
			Переменные данные	для исполнений:		
				809-А.08.00.000		
				Сборочные единицы		
11		3	809-А.08.00.300	Площадка	6	
				809-А.08.00.000-01		
				Сборочные единицы		
11		3	809-А.08.00.300	Площадка	10	

Инв.№ подл. | Подп. и дата | Взам. инв.№ | Инв.№ дубл. | Подп. и дата

Изм.	Лист	№ докум.	Подп.	Дата
Разраб.		Белякова		
Пров.		Стребков		1976
Н.контр.		Стребков		
Утв.		Ягапов		

809-А.08.00.000

Расположение площадки под механизм

Лит.	Лист	Листов
И		1

ЦНИИПРОЕКТСТАЛЬКОНСТРУКЦИЯ г. МОСКВА

Копировал: Селезнева Формат 11

Серия 1.464-4/75А

Формат	Зона	Поз.	Обозначение	Наименование	Кол.	Примечание
				Документация		
12			809-А.08.00.100СБ	Сборочный чертеж		
				Детали		
64		1	809-А.08.00.101	Лист		
				Лист $\frac{5\ ГОСТ\ 19903-74}{Ст.3\ ГОСТ\ 16523-70}$ 50×100	8	0,19кг
64		2	809-А.08.00.102	Швеллер		
				Швеллер $\frac{12\ ГОСТ\ 8240-72}{Ст.3\ ГОСТ\ 535-58}$ L=6220	2	64,5кг

Инв.№ подл. | Подп. и дата | Взам. инв.№ | Инв.№ дубл. | Подп. и дата

Изм.	Лист	№ докум.	Подп.	Дата
Разраб		Белякова		
Пров		Стребков		1976
Н.контр		Стребков		
Утв.		Ягапов		

809-А.08.00.100

Балка

Лит.	Лист	Листов
И		1

ЦНИИПРОЕКТСТАЛЬКОНСТРУКЦИЯ г. МОСКВА

Копировал: Селезнева Формат 11

809-А.07.00.000 СБ

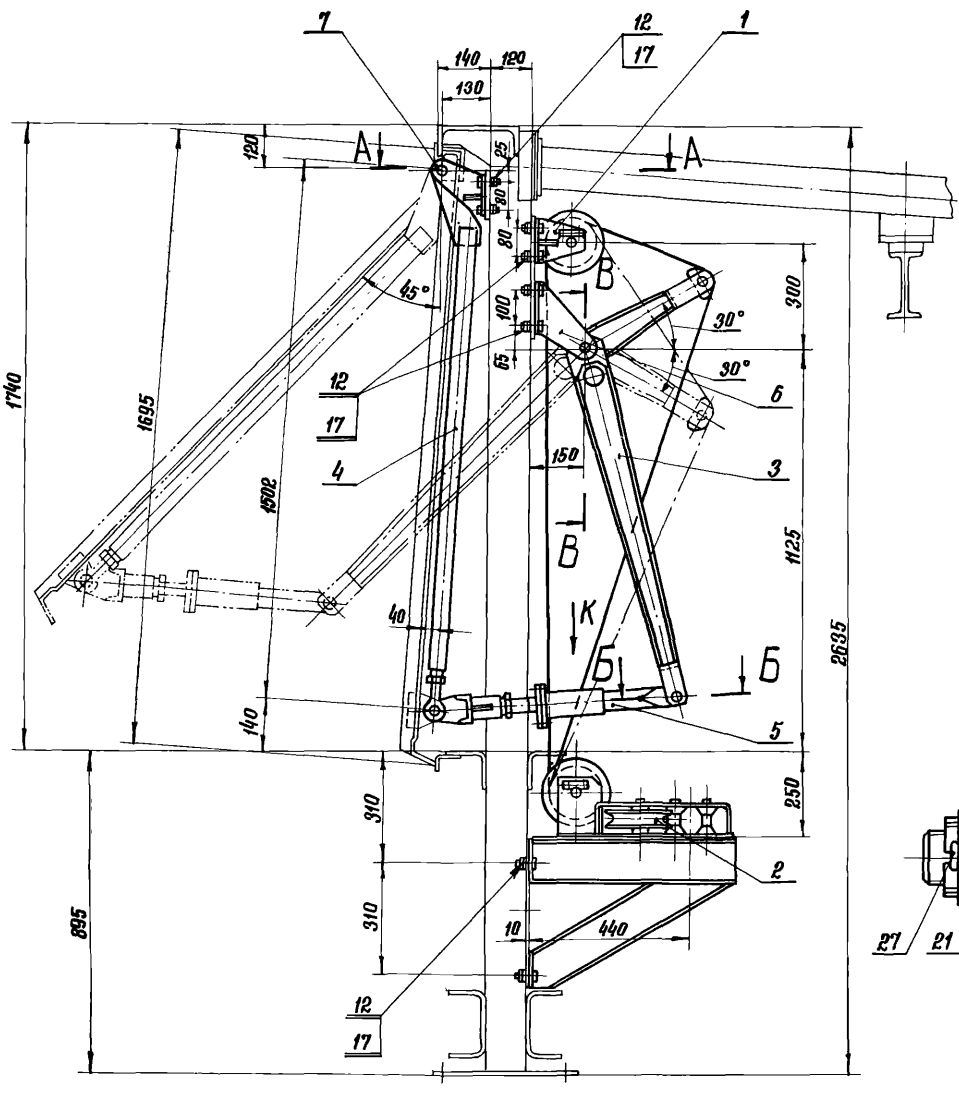

А — А
М 1:2

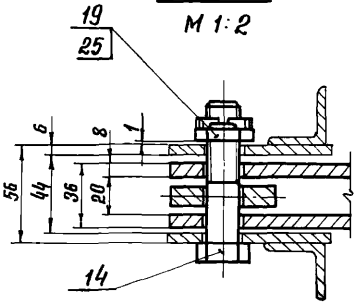

Б — Б повернуто
М 1:2

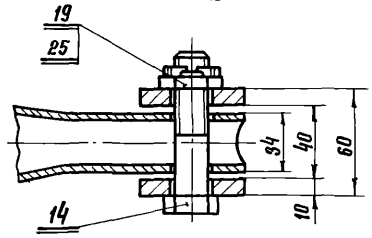

В — В
М 1:2

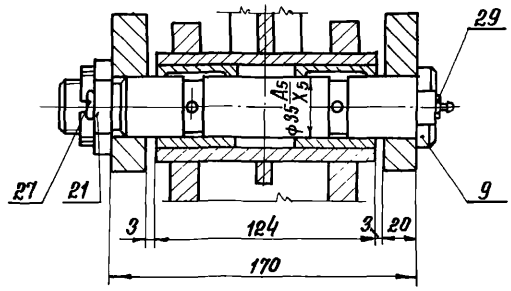

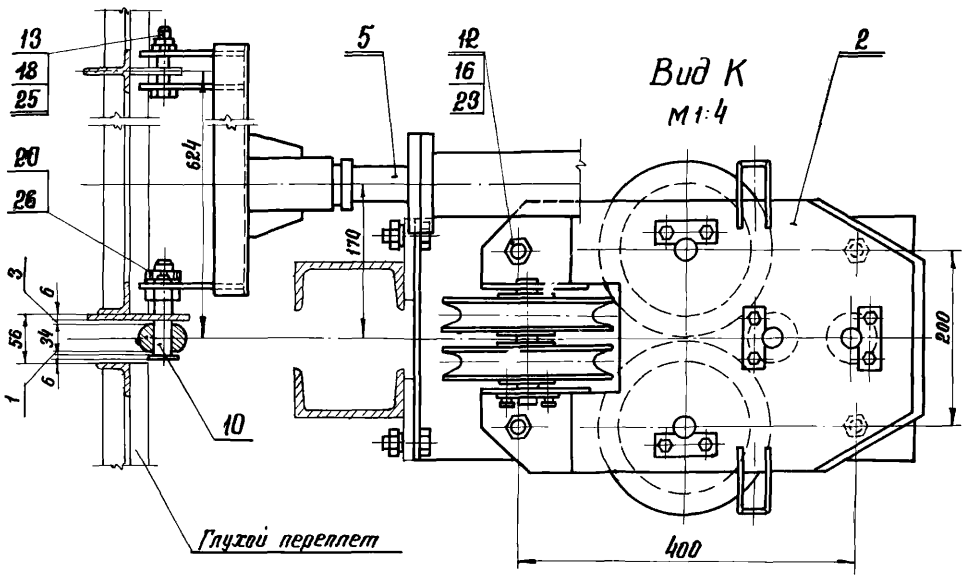

Вид К
М 1:4

1. При монтаже обеспечить соосность всех звеньев механизма и легкость вращения блоков и шарниров от руки.
2. Трущиеся поверхности смазать консистентной смазкой УС-2 ГОСТ 1033-73.
3. Размеры для справок.

				809-А.07.00.000 СБ			
Изм.	Лист	№ докум.	Подп.	Дата	Рычажный механизм левый Сборочный чертеж	Лит.	Масса	Масштаб
Разраб.		Белякова				И	115,5	1:10
Пров.		Стребков		1976 г.		Лист	Листов 1	
Т. контр.						ЦНИИПРОЕКТСТАЛЬКОНСТРУКЦИЯ г. Москва		
Н. контр.		Стребков						
Утв.		Леатов						

Копировал: Будкина Формат А2

Серия 1.464-4/75А

Инв. № подл. | Подп. и дата | Взам. инв. № | Инв. № дубл. | Подп. и дата

809-А.08.00.000 СБ

ОДНОЯРУСНЫЙ ФОНАРЬ (переплеты Н=1×1750)

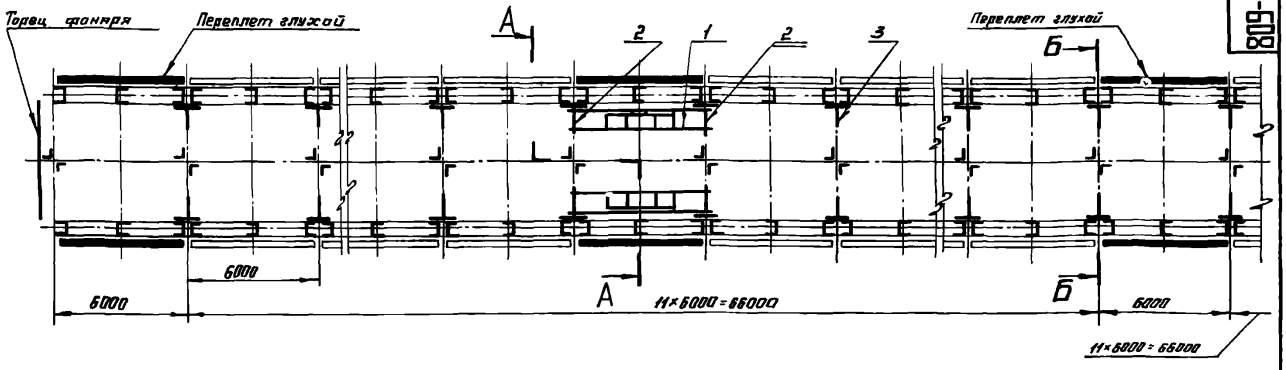

ДВУХЪЯРУСНЫЙ ФОНАРЬ (переплеты Н=2×1250 и Н=2×1500)

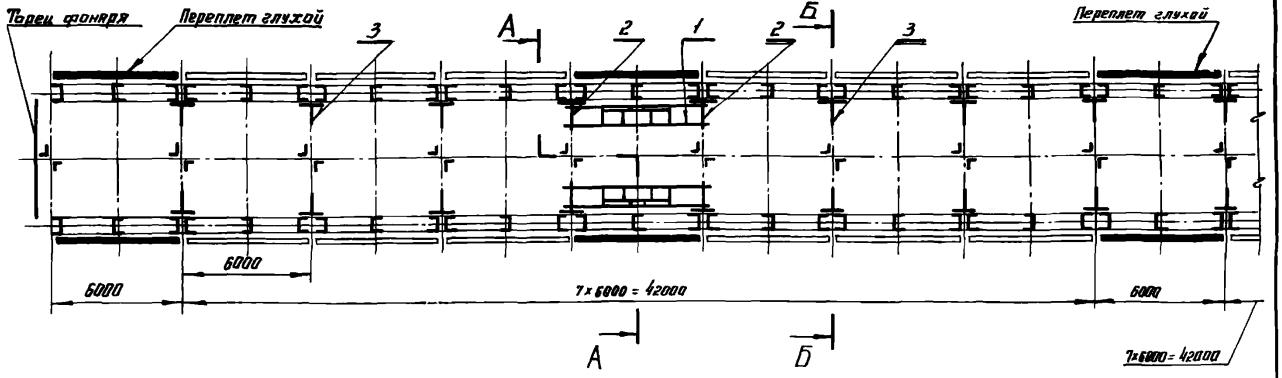

А-А повернуто
М1:50

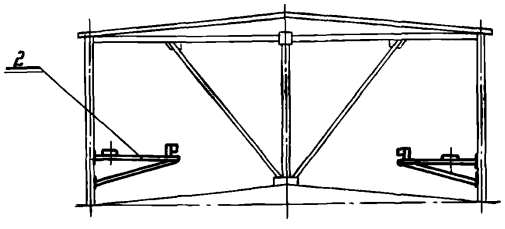

Б-Б повернуто
М1:50

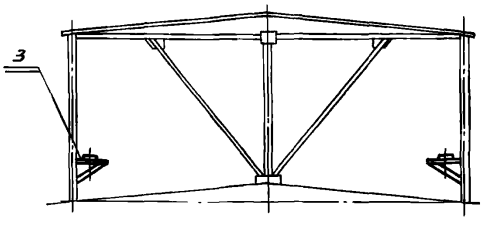

Размеры для справок

Обозначение	Переплеты	Масса, кг
809-А.08.00.000	2×1250	371,0
	2×1500	
-01	1×1750	477,0

				809-А.08.00.000 СБ	
Изм.	Лист	№ докум.	Подп.	Дата	
Разраб.		Белякова			Расположение площадок под механизм. Сборочный чертеж
Пров.		Стребков			
Т.контр.					
Н.контр.		Стребков			
Н.контр.		Стребков			
Утв.		Лапов			

Лит.	Масса	Масштаб
И	Ст. табл.	1:150
Лист	Листов 1	

ЦНИИПРОЕКТСТАЛЬКОНСТРУКЦИЯ г. Москва

Копировал:

Формат А2

Серия 1.460-4/75А

Инв. № подл. | Подп. и дата | Взам. инв. № | Инв. № дубл. | Подп. и дата

Серия 1.463-4/75А

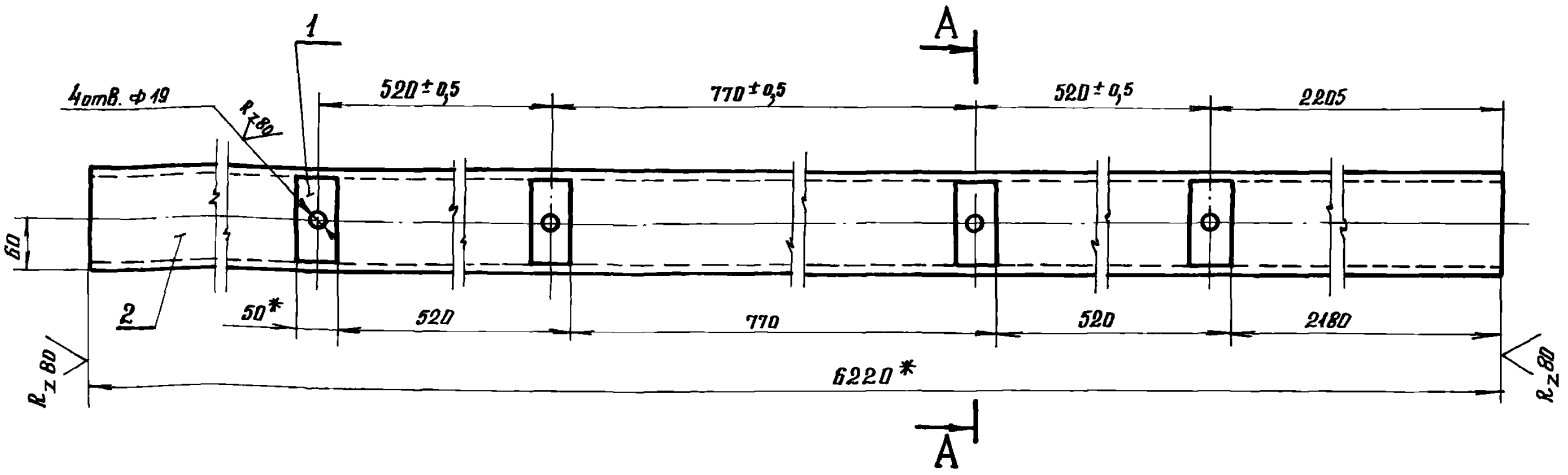

А – А

М 1:2

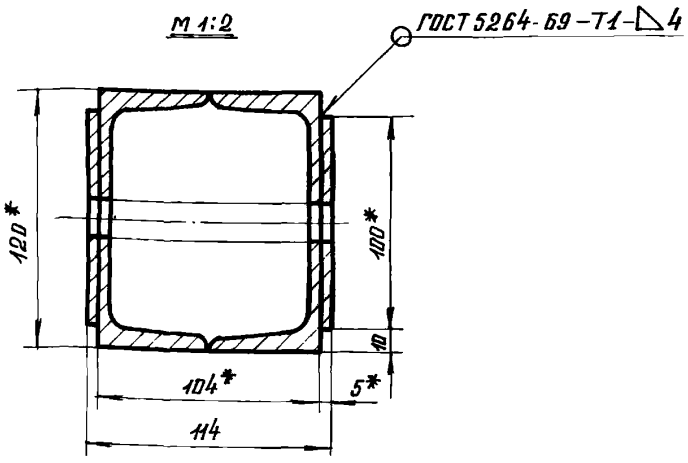

1. Сварку производить электродом Э42 ГОСТ 9467-60.
2. Неуказанные предельные отклонения размеров: отверстий – по А7, валов – по В7, остальных – по СМ8.
3. * Размеры для справок.

					809-А.08.00.100 СБ		
Изм.	Лист	№ докум.	Подп.	Дата	Балка	Лит.	Масса	Масштаб
Разраб.		Белякова				И	130,0	1:5
Пров.		Стребков		19.VI	Сборочный чертеж	Лист	Листов 1
Т.контр.						ЦНИИПРОЕКТСТАЛЬКОНСТРУКЦИЯ г. МОСКВА	
Н.контр.		Стребков					
Утв.		Ягапов					

Копировал: Селезнева Формат 12

Инв. № подл. | Подп. и дата | Взам. инв. № | Инв. № дубл. | Подп. и дата

Формат	Зона	Поз.	Обозначение	Наименование	Кол.	Примечание
				Документация		
22			809-А.08.00.200 СБ	Сборочный чертеж		
				Детали		
11		1	809-А.08.00.201	Плита	1	
11		2	809-А.08.00.202	Уголок	1	
11		3	809-А.08.00.203	Швеллер	1	
БЧ		4	809-А.08.00.204	Плита		
				Лист $\frac{\text{В ГОСТ 19903-74}}{\text{Ст3 ГОСТ 16523-70}}$ 270×555	1	9,4 кг
БЧ		5	809-А.08.00.205	Швеллер		
				Швеллер $\frac{12 \text{ ГОСТ 8240-72}}{\text{Ст.3 ГОСТ 535-58}}$ L=1312	1	13,65 кг

					809-А.08.00.200		
Изм.	Лист	№ докум.	Подп.	Дата	Площадка	Лит.	Масса	Масштаб
Разраб.		Белякова				И		
Пров.		Стребков		19.VI		Лист	Листов 1
Т.контр.						ЦНИИПРОЕКТСТАЛЬКОНСТРУКЦИЯ г. МОСКВА	
Н.контр.		Стребков					
Утв.		Ягапов					

Копировал: Селезнева Формат 11

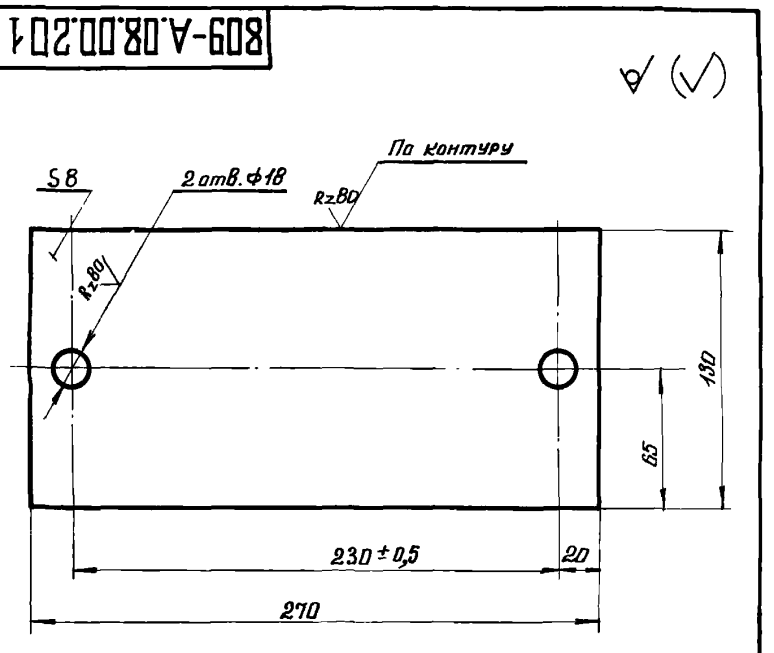

Неуказанные предельные отклонения размеров: отверстий – по А7, валов – по В7, остальных – по СМ8.

					809-А.08.00.201		
Изм.	Лист	№ докум.	Подп.	Дата	Плита	Лит.	Масса	Масштаб
Разраб.		Белякова				И	2,17	1:2
Пров.		Стребков		19.VI		Лист	Листов 1
Т.контр.						ЦНИИПРОЕКТСТАЛЬКОНСТРУКЦИЯ г. МОСКВА	
Н.контр.		Стребков			Сталь Ст3 ГОСТ 380-71		
Утв.		Ягапов					

Копировал: Селезнева Формат 11

809-А.08.00.200СБ

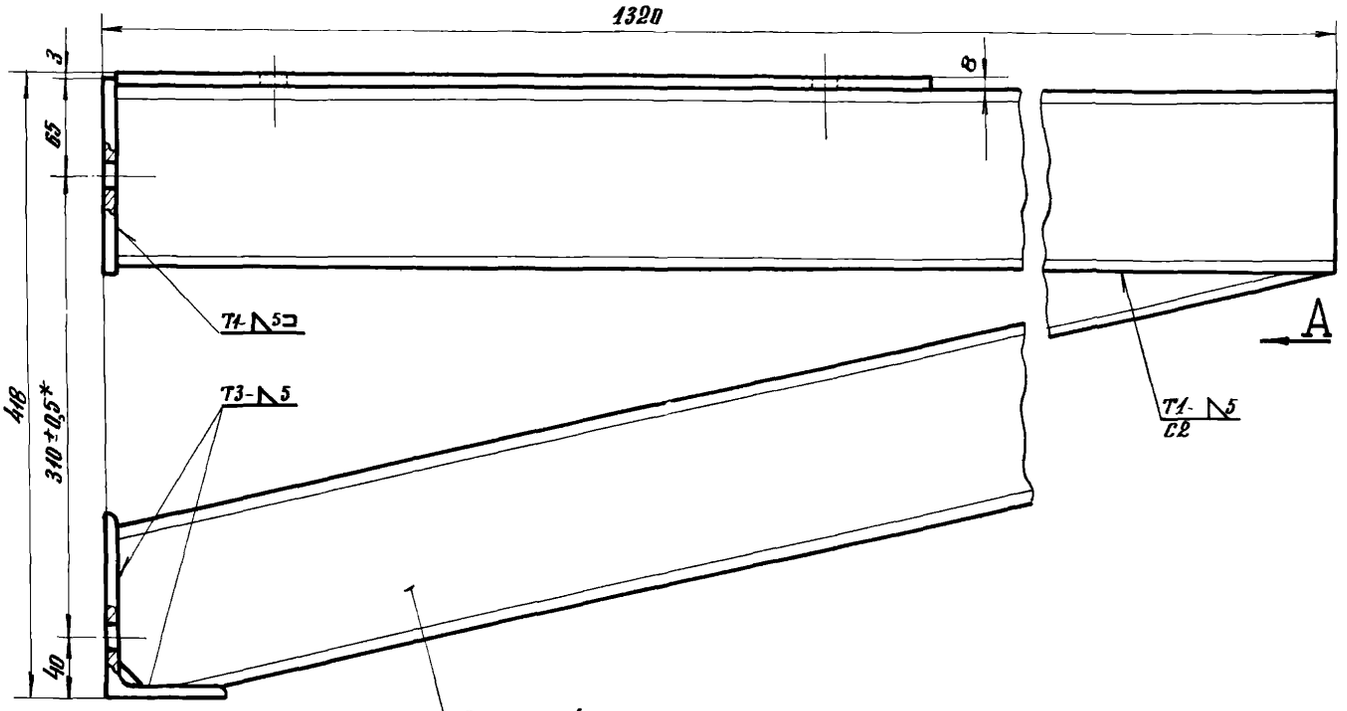

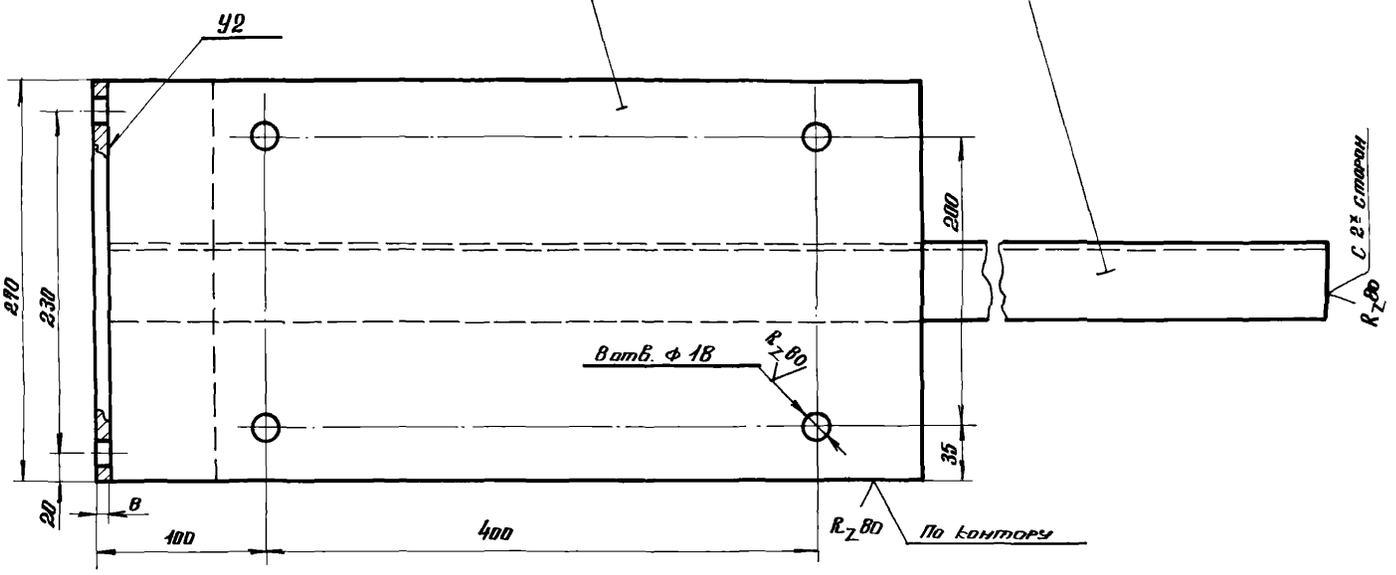

Вид А

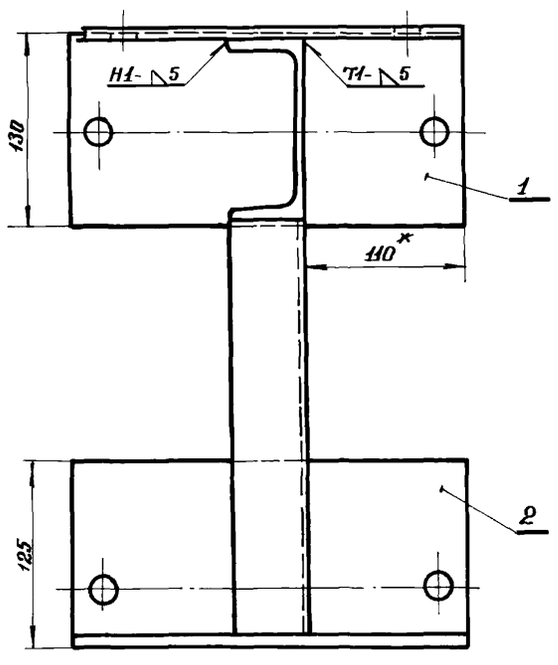

1. Сварку производить электродом Э42 ГОСТ 9467-60.
2. Сварные швы выполнять по ГОСТ 5264-69.
3. Все размеры, кроме*, для справок.

Серия 1.464-4/75А

Инв. № подл. | Подп. и дата | Взам. инв. № | Инв. № дубл. | Подп. и дата

					809-А.08.00.200СБ		
Изм.	Лист	№ докум.	Подп.	Дата			
Разраб.		Белякова			Площадка	Лит.	Масса	М-б
Пров.		Стредков		1970г.	Сборочный чертеж	И	41,0	1:2,5
Т. контр.						Лист	Листов 1
Н. контр.		Стредков				ЦНИИПРОЕКТСТАЛЬКОНСТРУКЦИЯ г. МОСКВА	
Утв.		Агапов					

Копировал: Селезнева

Формат А2

809-А.08.00.202

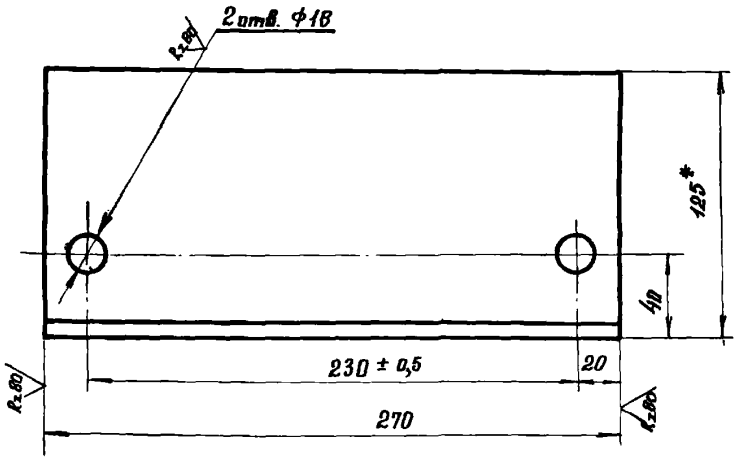

1. Неуказанные предельные отклонения размеров: отверстий - по A_7, валов - по B_7, остальных - по CM_8.
2. * Размер для справок.

Изм.	Лист	№ докум.	Подп.	Дата
Разраб.		Белякова		
Пров.		Стребков		1976
Т.контр.				
Н.контр.		Стребков		
Утв.		Ягапов		

809-А.08.00.202

Уголок

Лит.	Масса	Масштаб
И	3,4	1:2

Лист | Листов 1

Уголок $\frac{Б-125\times80\times8\ ГОСТ\ 8510-72}{Ст.3\ ГОСТ\ 535-58}$

ЦНИИПРОЕКТСТАЛЬКОНСТРУКЦИЯ г. МОСКВА

Копировал: Селезнева Формат 11

809-А.08.00.203

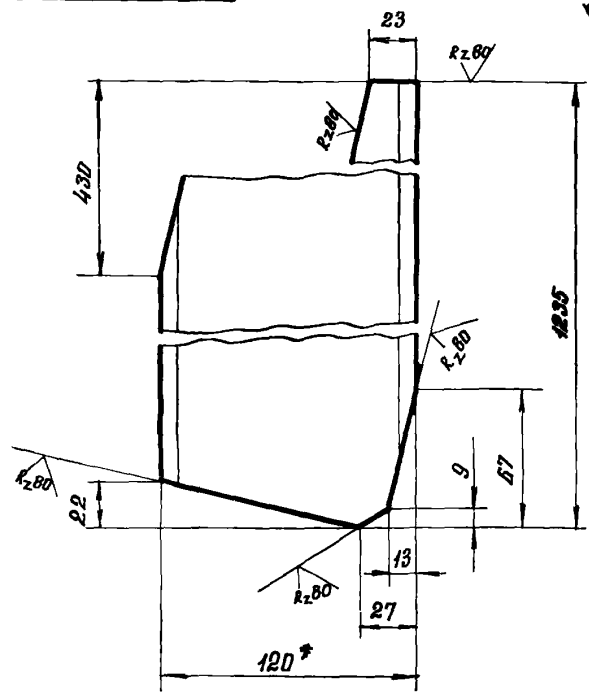

1. Неуказанные предельные отклонения размеров: отверстий - по A_7, валов - по B_7, остальных - по CM_8.
2. * Размер для справок.

Изм.	Лист	№ докум.	Подп.	Дата
Разраб.		Белякова		
Пров.		Стребков		1976
Т.контр.				
Н.контр.		Стребков		
Утв.		Ягапов		

809-А.08.00.203

Швеллер

Лит.	Масса	Масштаб
И	12,4	1:2

Лист | Листов 1

Швеллер $\frac{12\ ГОСТ\ 8240-72}{Ст.3\ ГОСТ\ 535-58}$

ЦНИИПРОЕКТСТАЛЬКОНСТРУКЦИЯ г. МОСКВА

Копировал: Селезнева Формат 11

Формат	Зона	Поз.	Обозначение	Наименование	Кол.	Примечание
				Документация		
22			809-А.08.00.300 СБ	Сборочный чертеж		
				Детали		
И		1	809-А.08.00.301	Швеллер	1	
Б4		2	809-А.08.00.302	Швеллер		
				Швеллер $\frac{12\ ГОСТ\ 8240-72}{Ст3\ ГОСТ\ 535-58}$ L=562	1	5,84кг
И		3	809-А.08.00.201	Плита	1	
И		4	809-А.08.00.202	Уголок	1	
Б4		5	809-А.08.00.204	Плита		
				Лист $\frac{8\ ГОСТ\ 19903-74}{Ст.3\ ГОСТ\ 16523-70}$ 270×555	1	9,4кг

Изм.	Лист	№ докум.	Подп.	Дата
Разраб.		Белякова		
Пров.		Стребков		1976
Т.контр.				
Н.контр.		Стребков		
Утв.		Ягапов		

809-А.08.00.300

Площадка

Лит.	Лист	Листов
И		1

ЦНИИПРОЕКТСТАЛЬКОНСТРУКЦИЯ г. МОСКВА

Копировал: Селезнева Формат 11

809-А.08.00.301

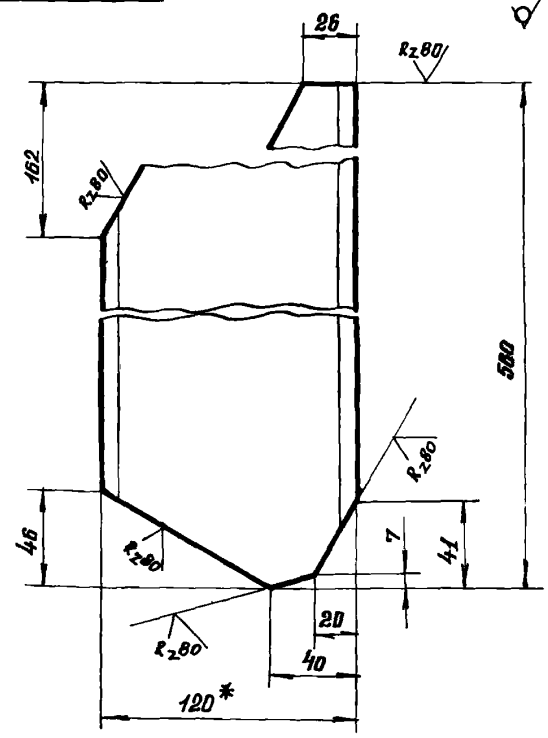

1. Неуказанные предельные отклонения размеров: отверстий - по A_7, валов - по B_7, остальных - по CM_8.
2. * Размер для справок.

Изм.	Лист	№ докум.	Подп.	Дата
Разраб.		Белякова		
Пров.		Стребков		1976
Т.контр.				
Н.контр.		Стребков		
Утв.		Ягапов		

809-А.08.00.301

Швеллер

Лит.	Масса	Масштаб
И	5,7	1:2

Лист | Листов 1

Швеллер $\frac{12\ ГОСТ\ 8240-72}{Ст.3\ ГОСТ\ 535-58}$

ЦНИИПРОЕКТСТАЛЬКОНСТРУКЦИЯ г. МОСКВА

Копировал: Селезнева Формат 11

809-А.08.00.300СБ

Серия 1.464-4/75А

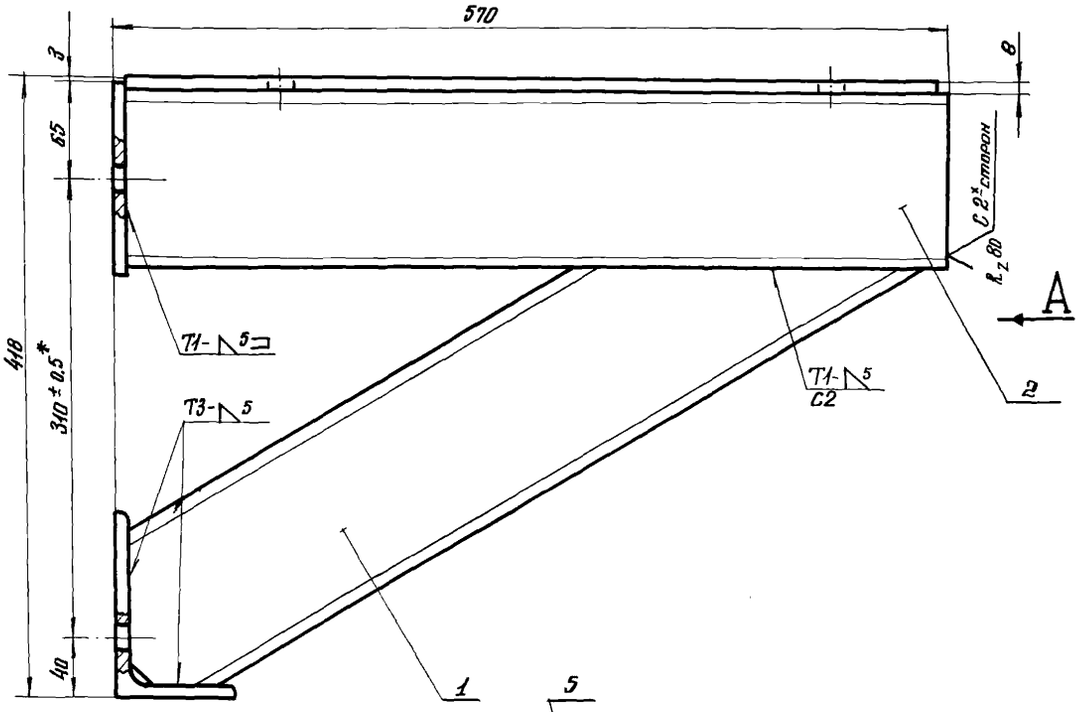

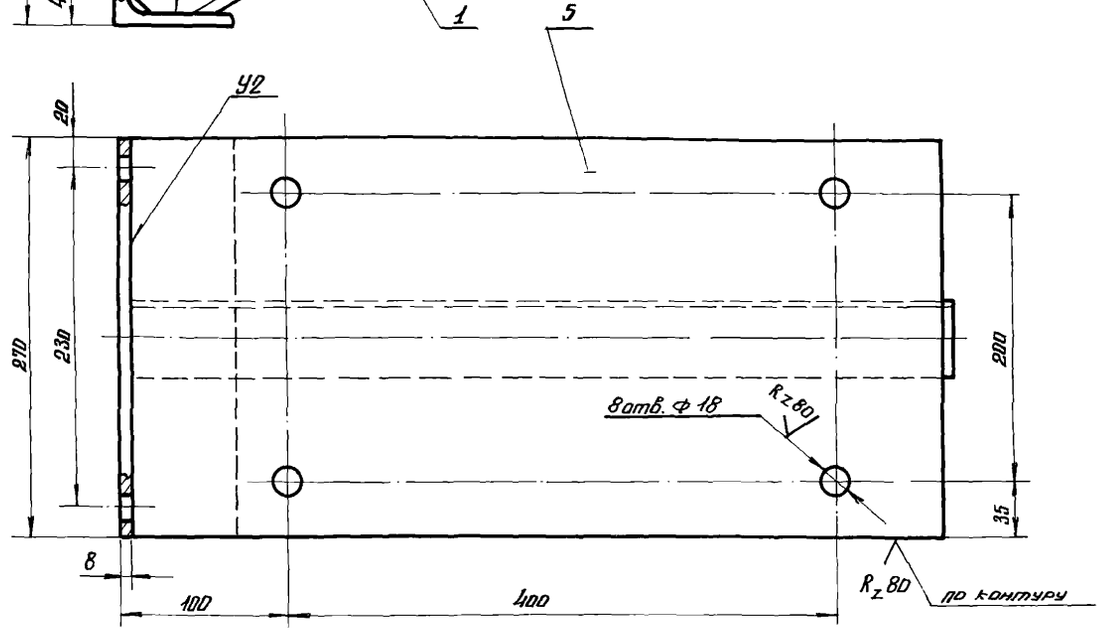

Вид А

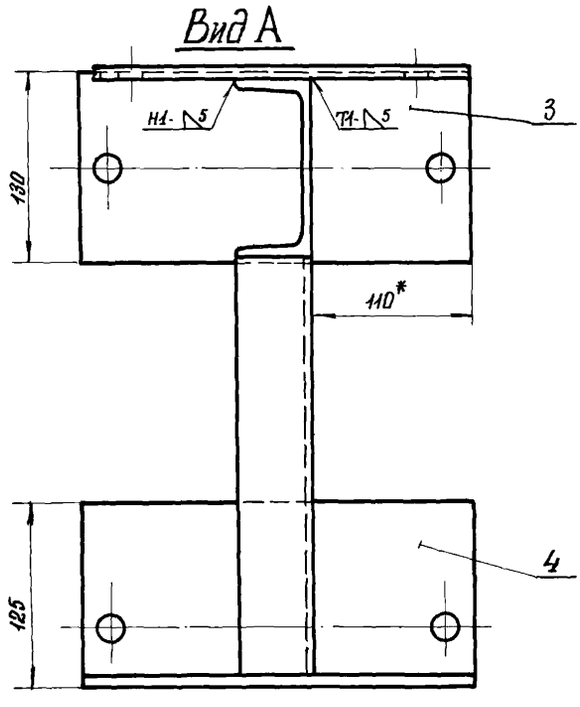

1. Сварку производить электродом Э42 ГОСТ 9467-60.
2. Сварные швы выполнять по ГОСТ 5264-69.
3. Все размеры, кроме *, для справок.

Изм.	Лист	№ докум.	Подп.	Дата
Разраб.		Белякова		
Пров.		Стребков		1976
Т. контр.				
Н. контр.		Стребков		
Утв.		Агапов		

809-А.08.00.300СБ

Площадка

Сборочный чертеж

Лит.	Масса	Масштаб
И	26,5	1:25
Лист	Листов 1	

ЦНИИПРОЕКТСТАЛЬКОНСТРУКЦИЯ г.МОСКВА

Копировал: Селезнева

Формат 22

Инв. № подл. | Подп. и дата | Взам. инв. № | Инв. № дубл. | Подп. и дата

gost.e-ecolog.ru