Госстрой СССР

КБ

по железобетону им. А.А. Якушева

КОМПЛЕКСНАЯ

СЕРИЯ 125

ТИПОВЫЕ ПРОЕКТЫ КРУПНОПАНЕЛЬНЫХ ЖИЛЫХ ДОМОВ И ОБЩЕСТВЕННЫХ ЗДАНИЙ

ТИПОВОЙ ПРОЕКТ 125-042/1

9-ЭТАЖНАЯ БЛОК-СЕКЦИЯ ОБЩЕЖИТИЯ ДЛЯ РАБОЧИХ И СЛУЖАЩИХ НА 244 МЕСТА С ЯЧЕЙКАМИ НА 3 И 4 ЧЕЛОВЕКА

ЧАСТЬ 5

ЭЛЕКТРООБОРУДОВАНИЕ

ЧАСТЬ 6

СЛАБОТОЧНЫЕ УСТРОЙСТВА

18444-06

ЦЕНА 0-69

1-08

					ПРИВЯЗАН
ИНВ. №					

gost.e-ecolog.ru

КОМПЛЕКСНАЯ СЕРИЯ 125-ТИПОВЫЕ ПРОЕКТЫ КРУПНОПАНЕЛЬНЫХ ЖИЛЫХ ДОМОВ И ОБЩЕСТВЕННЫХ ЗДАНИЙ

ТИПОВОЙ ПРОЕКТ 125-042/1

9-ЭТАЖНАЯ БЛОК-СЕКЦИЯ ОБЩЕЖИТИЯ ДЛЯ РАБОЧИХ И СЛУЖАЩИХ НА 244 МЕСТА С ЯЧЕЙКАМИ НА 3 И 4 ЧЕЛОВЕКА

СОСТАВ ПРОЕКТА:

ЧАСТЬ 0	ОБЩАЯ ЧАСТЬ
РАЗДЕЛ 0-1	ОБЩАЯ ХАРАКТЕРИСТИКА ПРОЕКТА.
ЧАСТЬ 01	АРХИТЕКТУРНО-СТРОИТЕЛЬНЫЕ ЧЕРТЕЖИ НИЖЕ ОТМ. 0
РАЗДЕЛ 01-1	ЗДАНИЕ С ЛЕНТОЧНЫМИ ФУНДАМЕНТАМИ.
ЧАСТЬ 1	АРХИТЕКТУРНО-СТРОИТЕЛЬНЫЕ ЧЕРТЕЖИ ВЫШЕ ОТМ. 0
ЧАСТЬ 2	ОТОПЛЕНИЕ И ВЕНТИЛЯЦИЯ/ВАРИАНТ С РАДИАТОРАМИ И КОНВЕКТОРАМИ/
РАЗДЕЛ 2-1	ВАРИАНТ С ПАРАМЕТРАМИ ТЕПЛОНОСИТЕЛЯ 105°-70°С.
ЧАСТЬ 3	ВОДОСНАБЖЕНИЕ, КАНАЛИЗАЦИЯ, ВОДОСТОКИ ВЫШЕ ОТМ. 0
ЧАСТЬ 5	ЭЛЕКТРООБОРУДОВАНИЕ И АВТОМАТИКА
ЧАСТЬ 6	СЛАБОТОЧНЫЕ УСТРОЙСТВА
ЧАСТЬ 8	СМЕТЫ.
ЧАСТЬ 9	УЗЛЫ И ДЕТАЛИ.
РАЗДЕЛ 9-2	МОНТАЖНЫЕ УЗЛЫ И ДЕТАЛИ.
РАЗДЕЛ 9-36	МОНТАЖНЫЕ УЗЛЫ И ДЕТАЛИ.
ЧАСТЬ 10	ИЗДЕЛИЯ ЗАВОДСКОГО ИЗГОТОВЛЕНИЯ
РАЗДЕЛ	10.1-54; 10.2-6; 10.3-23; 10.5-1; 10.9-1; 10.3-9, 10.3-7; 10.4-1; 10.4-4; 10.4-30; 10.5-13, 10.6-1; 10.7-1, 10.12-20, 10.13-14.
СЕРИЯ 83	ЧАСТЬ 10. РАЗДЕЛ 10.8 1. МУСОРОПРОВОД МП-3, ЧЕРТЕЖИ УНИФИЦИРОВАННЫХ КАМЕР МУСОРОУДАЛЕНИЯ УКМ-1 И ОБЩИЕ ЧЕРТЕЖИ МУСОРОПРОВОДА.

Разработан КБ по железобетону им А.А Якушева. Госстроя РСФСР

Начальник КБ В.А Болтинский
Гл. инженер КБ В.С. Сабуров
Гл. арх проекта А.Б. Беляев
Гл. конст. проекта А.И. Смирнова.

ЧАСТЬ 5
ЧАСТЬ 6

ТЕХНИЧЕСКИЙ ПРОЕКТ УТВЕРЖДЕН ГОССТРОЕМ РСФСР ПИСЬМО. №8-23 от 19/XII 1978г

РАБОЧИЕ ЧЕРТЕЖИ ВВЕДЕНЫ В ДЕЙСТВИЕ КБ ПО ЖЕЛЕЗОБЕТОНУ ПРИКАЗ №224. ОТ 10.XII 1982г

ПРИВЯЗАН:

ИНВ. N.

Лист	Наименование	стр.
1	2	3
1	Общие данные	2
	Часть 5 Электрооборудование	
Э-1	Общие данные.	3
Э-2	Спецификация	4
Э-3	Однолинейная расчетная схема.	5
Э-4	Магистральные электросети и электроосвещение техподполья	6
Э-5	Электроосвещение 1го этажа.	7
Э-6	Электроосвещение типового этажа	8
Э-7	Электроосвещение 1го этажа /Вариант с люминесцентными лампами/	9
Э-8	Электроосвещение типового этажа. /Вариант с люминесцентными лампами/	10
Э-9	Электроосвещение чердака и машинного отделения.	11
Э-10	Узлы прокладки групповой сети	12
Э-11	Элементы блокировки ЭБ-1	13
Э-12	Элементы блокировки ЭБ-3	14
Э-13	Элементы блокировки ЭБ-5	15
Э-14	Опросный лист	16
Э-15	Пожаротушение. Схема электрическая принципиальная Схема подключений. План расположения	17
Э-16	Пожаротушение. План расположения.	18

1	2	3
	Слаботочные устройства.	
СУ-1	Общие данные /начало/	19
СУ-2	Общие данные /окончание/	20
СУ-3	Спецификация, Условные обозначения. Скелетная схема	21
СУ-4	План техподполья. План кровли.	22
СУ-5	План 1го этажа.	23
СУ-6	План типового этажа	24

Инв. № подл. | Подпись и дата | Взам. инв. №

Т.п. 125-042/1 Часть 5

Привязан

Инв. №

Т.п. 125-042/1 Часть 5,6

9ти этажная блок-секция общежития для рабочих и служащих на 244 места с ячейками на 3 и 4 человека

Стадия	Лист	Листов
Р	1	17

Зав. отд. Фрейдин
Гл. конст. Кухто

Общие данные

КБ по железобетону им. Якушева Госстроя РСФСР

18444-06 3

Т.П. 125-042/1 Часть 5

Пояснения к проекту

Проект электрооборудования блока общежития разработан в соответствии с ПУЭ, СНиП II 11 71 и СН 297 64

Электроснабжение блока осуществляется на напряжении 380/220в от вводной панели ВРУ1-13

При варианте блокировки ЭБ-3с блоки А204 запитываются от вводно-распределительного устройства ВРУ1-13

В качестве распределительного устройства принят щит ВРУ1-48, установленный в электрощитовой на 1 этаже

Магистральные сети выполняются проводом марки АПВ 660 в винипластовых трубах, проложенных под потолком техподполья.

В качестве силовых распределительных шкафов для питания розеток для электроплит приняты сборки типа СПУ-62-1/1.

Для электроосвещения жилых ячеек используются светильники с лампами накаливания и подвесные патроны. Электроосвещение коридоров и лестниц разработано в двух вариантах светильниками с лампами накаливания и светильниками с люминесцентными лампами

Электроосвещение коридоров осуществляется от этажных щитков, освещение лестниц, мусоросброса и техподполья - от осветительного щитка первого этажа, чердака от осветительного щитка девятого этажа.

В качестве этажных щитов применены щиты типа УОЩВ-12. Аварийное освещение осуществляется от аварийного щита типа ОЩВ-6, установленного в электрощитовой.

Групповая сеть электроосвещения выполняется проводом АППВС-660 скрыто в каналах стеновых панелей и перегородок, в каналах и пустотах плит перекрытия Проектом предусмотрены два варианта электроразводки: для плоских и пустотных плит перекрытия.

Электроосвещение чердака, машинного помещения и шахты лифта выполняется в стальных тонкостенных трубах.

Все нетоковедущие части электрооборудования должны быть надежно заземлены.

Основные данные проекта

1. Напряжение питающей сети		-380/220в
2. Расчетная мощность на вводе	силовом	- 64.8 квт.
	осветительном	- 10.32 квт.
3. Расчетный ток на вводе:	силовом	- 12.9 А
	осветительном	- 61.3 А
4 Максимальная потеря напряжения		- 0.8 %

Перечень чертежей

Лист	Наименование	стр
Э-1	Общие данные.	3
Э-2	Спецификация.	4
Э-3	Однолинейная расчетная схема.	5
Э-4	Магистральные электросети и электроосвещение техподполья	6
Э-5	Электроосвещение 1 го этажа.	7
Э-6	Электроосвещение типового этажа	8
Э-7	Электроосвещение 1 го этажа (Вариант с люминесцентными лампами)	9
Э-8	Электроосвещение типового этажа (Вариант с люминесцентными лампами)	10
Э-9	Электроосвещение чердака и машинного отделения.	11
Э-10	Узлы прокладки групповой сети.	12
Э-11	Элементы блокировки ЭБ-1.	13
Э-12	Элементы блокировки ЭБ-3.	14
Э-13	Элементы блокировки ЭБ-5.	15
Э-14	Опросный лист	16
Э-15	Пожаротушение. Схема электрическая, Принципиальная. Схема подключений. План расположения.	17
Э-16	Пожаротушение. План расположения.	18

Настоящий проект выполнен в соответствии с действующими нормами и правилами (в том числе по взрывопожарной безопасности)

Гл. инженер проекта /А. Кухто/

Привязан.

Инв. №

Инв. № подл. | Подпись и дата | Взам. инв. №

Зав. отд.	Фрейдин		
Гл. конст	Кухто		
Разраб.	Скрынченко		

Т.П. 125-042/1. Часть 5

9-ти этажная блок-секция общежития для рабочих и служащих на 244 места с ячейками на 3 и 4 человека

Стадия	Лист	Листов
Р	Э-1	17

Общие данные.

КП по железобетонам им. Якушева Госстроя РСФСР

18444-06 4

№ п/п	Наименование материалов	Гост, ТУ	Ед. изм	Вар. т. люм. ламп	Вар. т. ламп. нак.
1	Панель вводная ВРУ 1-13, в нее входит	9734-74*	комп	1	1
	а) плавкая вставка к предохр. ПН2-400 на 250а		шт	6	6
	б) тр-р тока 380/220в ТК-20 на 400 15а		шт	6	6
	в) счетчик эл. энергии на 5а типа САЧ-Н 672 м		шт	2	2
2	Панель распределительная ВРУ 1-48, в нем				
	устанавливается:	—"—	комп	1	1
	а) плавкая вставка к предохр. ПН2-100 на 80а		шт	6	6
	б) то же на ток 50а		шт	6	6
	в) то же на ток 30а		шт	9	9
3	Щит силовой-распределительный СПУ 62-1/1	14.653-77	комп	2	2
	в нем используется:				
	а) Плавкая вставка к предохр. ПН 2-100 на 60а		шт	24	24
4	Щиток осветительный т. УОЩВ-12	8709-78	шт	9	9
5	То же т. ОЩВ-6	—"—	шт	1	1
6	Электроплита кухонная 3х конфорочная т. „Луч"	г. Лысьва	шт	70	70
	Осветительная арматура				
1	Светильник настенный т. Н60 05×60/Р00-03	22.758-77Е	шт	147	246
2	Светильник герметичный АРТ-135 (ПСК)	—"—	шт	79	79
3	Светильник потолочный АРТ-198	—"—	шт	5	5
4	Светильник т. ППР-200, исполнение 1	—"—	шт	2	2
5	то же ППР-100, исполнение 1	—"—	шт	43	43
6	Патрон подвесной карболитовый	27.460-77Е	шт	174	174
7	Патрон настенный карболитовый	—"—	шт	34	34
8	Светильник люминесцентный УСП 5 (6×40)	Н.536-75	шт	2	2
9	То же УСП 5 (6×40)	—"—	шт	18	18
10	То же УСП 5 (6×20)	—"—	шт	8	8
11	То же УСП 5 (2×40)	—"—	шт	55	1
12	То же ЛПО 03 (1×20)	—"—	шт	9	1
13	То же ОЛС (1×40)	—"—	шт	26	–
	Установочные материалы				
1	Пост управления кнопочный	ПКЕ222 44	шт	9	9
2	Выключатель однополюсн. скрытой устан. 60, 250 в	7397-76	шт	328	328
3	То же сдвоенный	—"—	шт	40	40
4	Звонок электрический коплектно с кнопкой	1220-66	шт	71	71
5	Выключатель герметичный 6а, 250 в	7397-76	шт	9	9
6	Розетка штепсельная двух пол. 6а, 250в скрыт. уст.	7386-76	шт	320	320
7	Розетка 2х полюсн. с 3им заземляющ. конт. на ток 10а	—"—	шт	9	9
8	То же на ток 25а типа А-700 с вилкой А-701	—"—	шт	70	70
9	Коробка для встраив. выключ. и шт. роз. т. У196	8594-70	шт	725	725
10	Коробка ответвительная т. У197	16.959-71*	шт	700	700
11	Коробка ответвительная т. У272	20.782-75	шт	70	70
12	Втулка уплотнительная т. У292	20.782-75	шт	160	160
13	Коробка ответвительная т. У195	16.595-71	шт	60	60
14	Ящик протяжной т. У997	20.782-75	шт	3	3
15	то же т. У998	—"—	шт	2	2
16	Розетка сдвоенная для скрытой установки 6А-250В	7396-76	шт	37	37
17	Коробка клеммная	КСК-8	шт	9	9
	Лампы и стартеры				
1	Лампа люминесцентная ЛБ-40	6825-74*	шт	220	86
2	то же ЛБ-20	—"—	шт	9	1
3	Стартер СК-220	8799-75	шт	229	87
	Провода				
1	Провод марки АПВ-660, сечением 50 мм. кв.	6323-71	м	320	320
2	то же сечением 35 мм. кв.	—"—	м	1800	800
3	то же сечением 16 мм. кв.	—"—	м	250	260
4	то же сечением 4 мм. кв.	—"—	м	300	200
5	то же сечением 2,5 мм. кв.	—"—	м	1940	1940
6	Провод АППВС 2×2,5 мм. кв.	—"—	м	5200	5200
7	то же АППВС 3×2,5 мм. кв.	—"—	м	1800	1800
	Трубы				
1	Труба внипластовая dy = 50мм.	18.599-73*	м	120	120
2	То же dy = 32 мм	—"—	м	450	450
3	То же dy = 25 мм.	—"—	м	405	405
4	Труба стальная тонкостенная dy = 32 мм	10.704-76	м	50	50
5	То же dy = 25 мм	—"—	м	210	210
6	Труба асбоцементная dy = 100 мм	18.39-72*	м	9	9

Т.П. 125-042/1 Часть 5

Эти этажная блок-секция общежития для рабочих и служащих на 244 места с ячейками на 3 и 4 человека.

Стадия	Лист	Листов
Р	Э-2	17

Спецификация

КБ по железобетону им. Якушева Госстроя РСФСР

Зав. отд. Фрейдин
Гл. констр. Кухте
Разработ. Скрыпченко

Привязан

Инв. №

Инв. № подл. | Подпись и дата | Взам. инв. №

Согласовано

Т.П. 125-042/1 Часть 5

18444-06 5

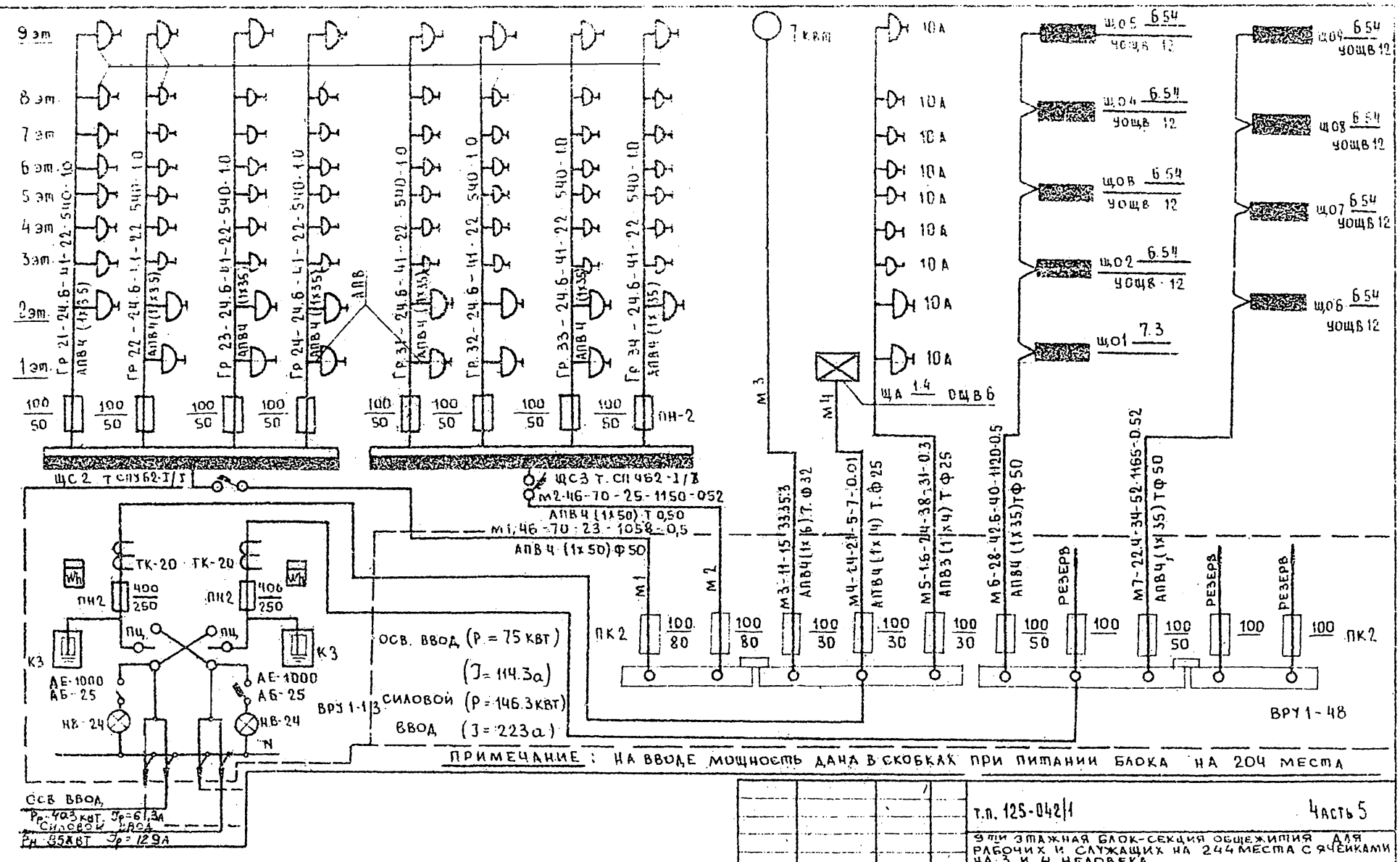

ПРИМЕЧАНИЕ: НА ВВОДЕ МОЩНОСТЬ ДАНА В СКОБКАХ ПРИ ПИТАНИИ БЛОКА НА 204 МЕСТА

Привязан

Инв. №

Зав. отд.	Фрейдин		
Гл. конст.	Кухто		
Разраб.	Скрынченко		

т.п. 125-042/1 Часть 5

9-ти этажная блок-секция общежития для рабочих и служащих на 244 места с ячейками на 3 и 4 человека

Стадия	Лист	Листов
Р	Э-3	17

Однолинейная расчетная схема

КБ по железобетону им. Якушева Госстроя РСФСР

18444-06 6

Инв. № подл. | Подпись и дата | Взам. инв. №

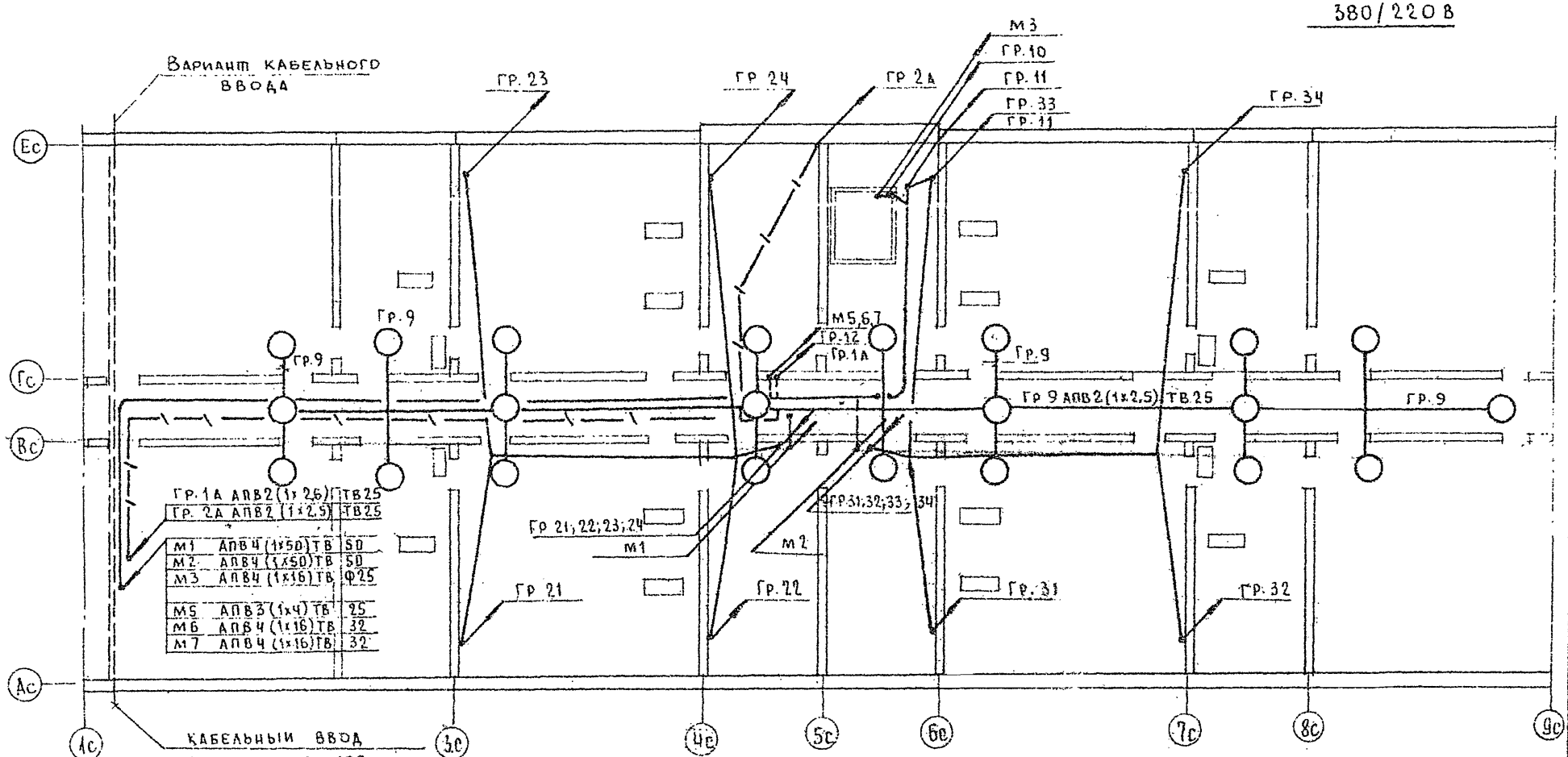

Т.П. 125-042/1							Часть 5
Отд. этажная блок-секция общежития для рабочих и служащих на 244 места с ячейками на 3 и 4 человека							
Привязан						Стадия	Лист	Листов
						Р	Э-4	17
Инв №			Зав отд.	Фрейдин		Магистральные электросети и электроосвещение тех. подполья	КБ по железобетону им. Якушева Госстроя РСФСР	
			Гл. конст.	Кухто				
			Разработ.	Скрыпченко				

18444-06.7

Инв № подл. | Подпись и дата | Взам. инв. № | Согласовано | ОИО | ОИО | Молчанова | Маркуцкий

т.п. 125-042/1 часть 5

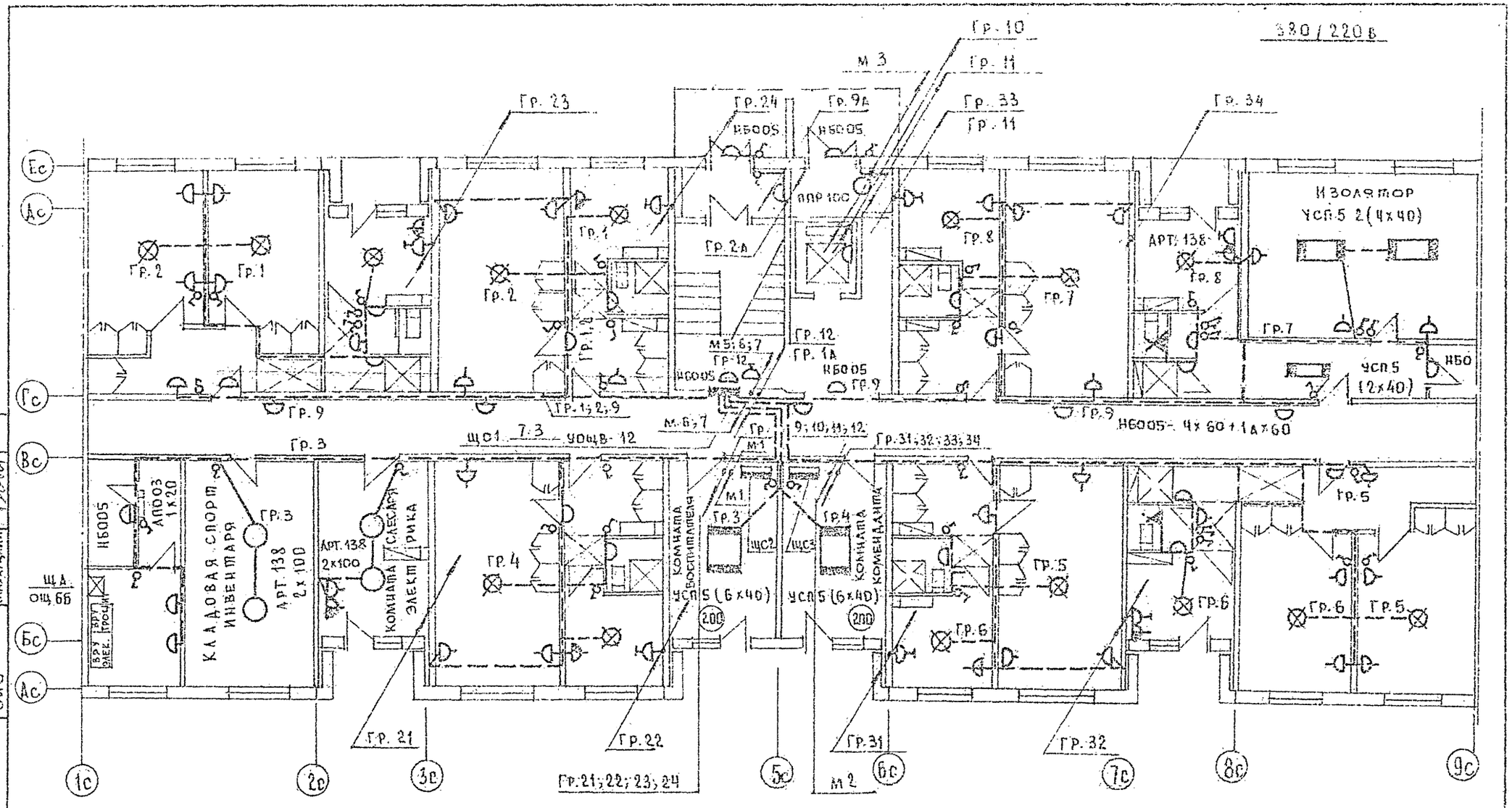

Инв. № подл.	Подпись и дата	Взам. инв. №	АКО-I	Молчанова			
			ОИО	Маркуцкий			
			ОИО				

т.п. 125-042/1 Часть 5

9 ти этажная блок-секция общежития для рабочих и служащих на 244 места с ячейками на 3 и 4 человека.

Стадия	Лист	Листов
Р	3-5	17

Привязан

Инв. №

Зав. отд.	Фрейдин	
Гл. конст.	Кухто	
Разработ.	Скрынченко	

Электроосвещение 1го этажа.

КБ по железобетону им. Якушева Госстроя РСФСР

18444-06 8

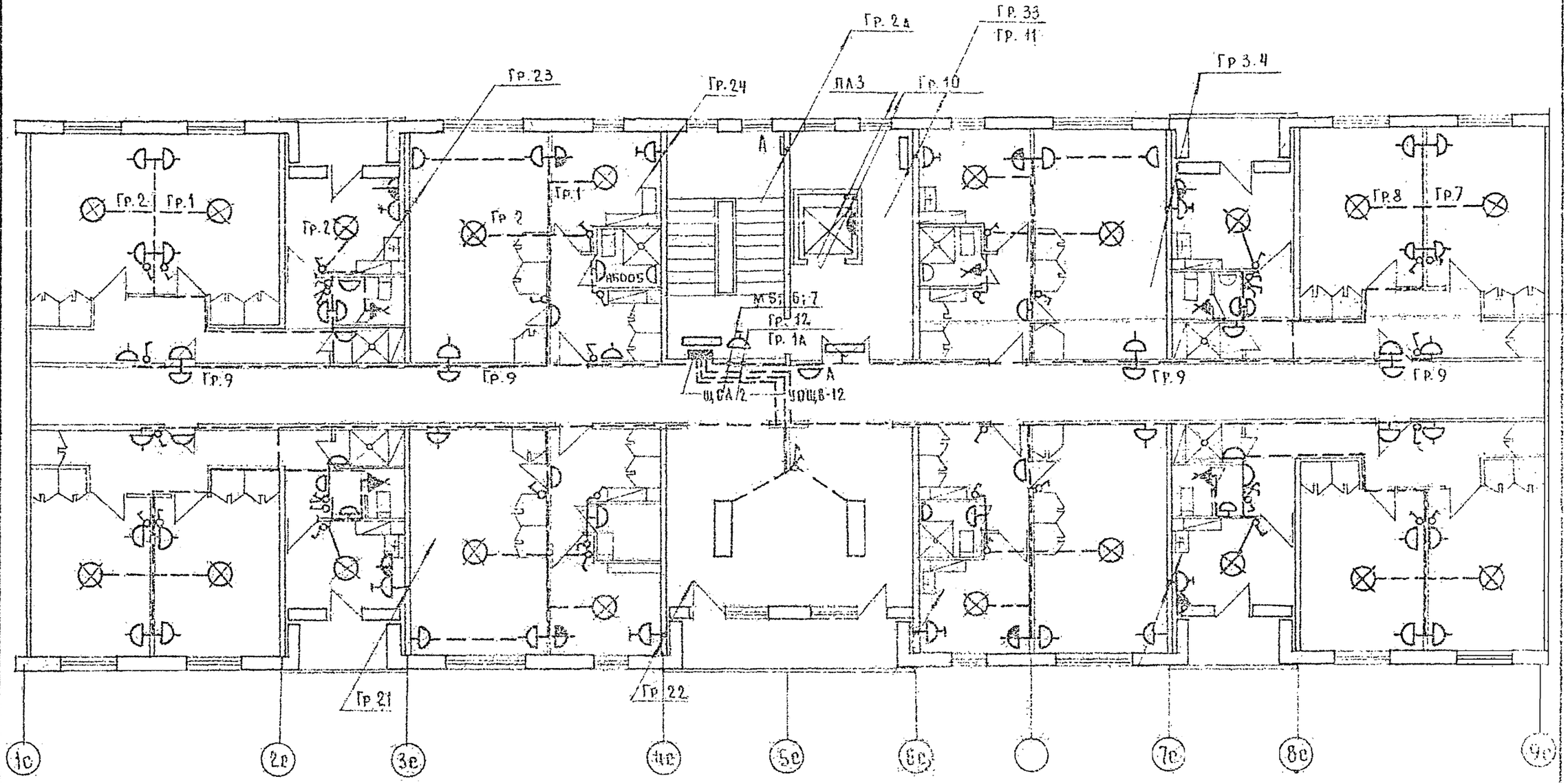

Т.П. 125-042/1 Часть 5

Эти этажная блок-секция общежития для рабочих и служащих на 244 места с ячейками на 3 и 4 человека.

Стадия	Лист	Листов
Р	Э-6	17

Электрооовещение типового этажа.

КБ по железобетону им. Якушева Госстроя РСФСР

Привязан.

Инв. №

Зав. отдел Фридрих

Гл. конструктор Кухто

Разработ. Сергиенко

Согласовано

АКО-1

СИО Молчанова

ОИО Маркуцкий

Инв. № подл. | Подпись и дата | Взам. инв. №

Т.П. 125-042/1 Часть 5

18444-06.9

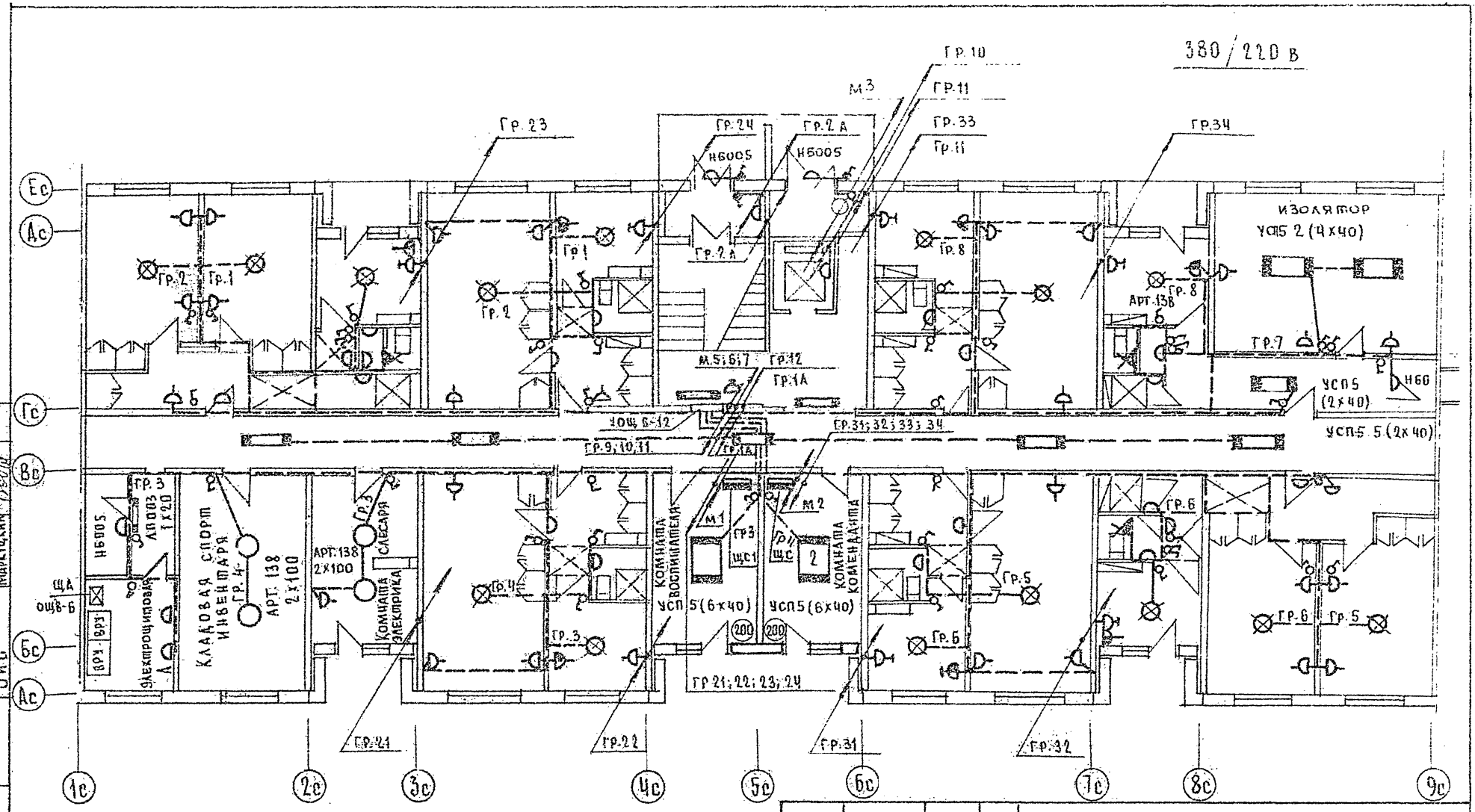

Т.П. 125-042/1							Часть 5
9ти этажная блок-секция общежития для рабочих и служащих на 244 места с ячейками на 3 и 4 человека							
						Стадия	Лист	Листов
						Р	3-7	17
Привязан								
Инв. №			Зав. отд.	Фрейдин		Электроосвещение 1го этажа. Вариант с люминесцентными лампами.	КБ по железобетону им. Якушева Госстроя РСФСР	
			Гл. конст.	Кухто				
			Разработ.	Скрынченко				

18444-06 10

Согласовано

АКО 1	Молчанова	
ОИО	Маркушкин	
ОИО		

Взам. инв. №

Подпись и дата

Инв. № подл.

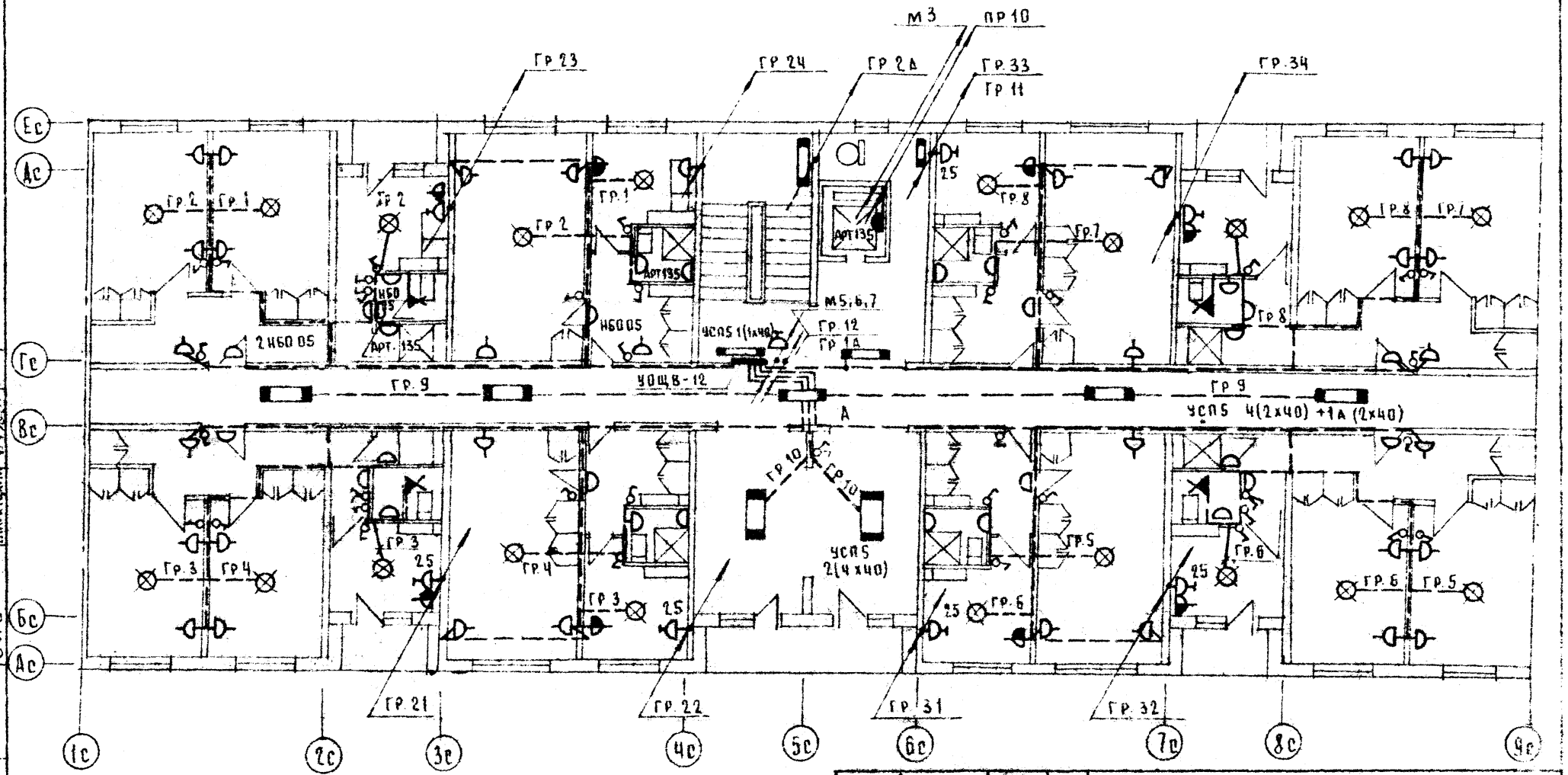

т.п. 125 042/1					Часть 5
9ти этажная блок-секция общежития для рабочих и служащих на 244 места с ячейками на 3 и 4 человека					
				Стадия	Лист	Листов
				Р	3-8	17
Привязан					
Инв. №		Зав отд	Фрейдин	Электроосвещение типового этажа. Вариант с люминесцентными лампами.	КБ по железобетону им. Якушева Госстроя РСФСР
		Гл конст	Кухто		
		Разработ	Скрынченко		

18444-06 11

Т.п. 125-042/1 Часть 5

Согласовано

Инв. № подл. | Подпись и дата | Взам. инв. № | АКО | ОИО | ОИО | Молчанова | Маркуцкий

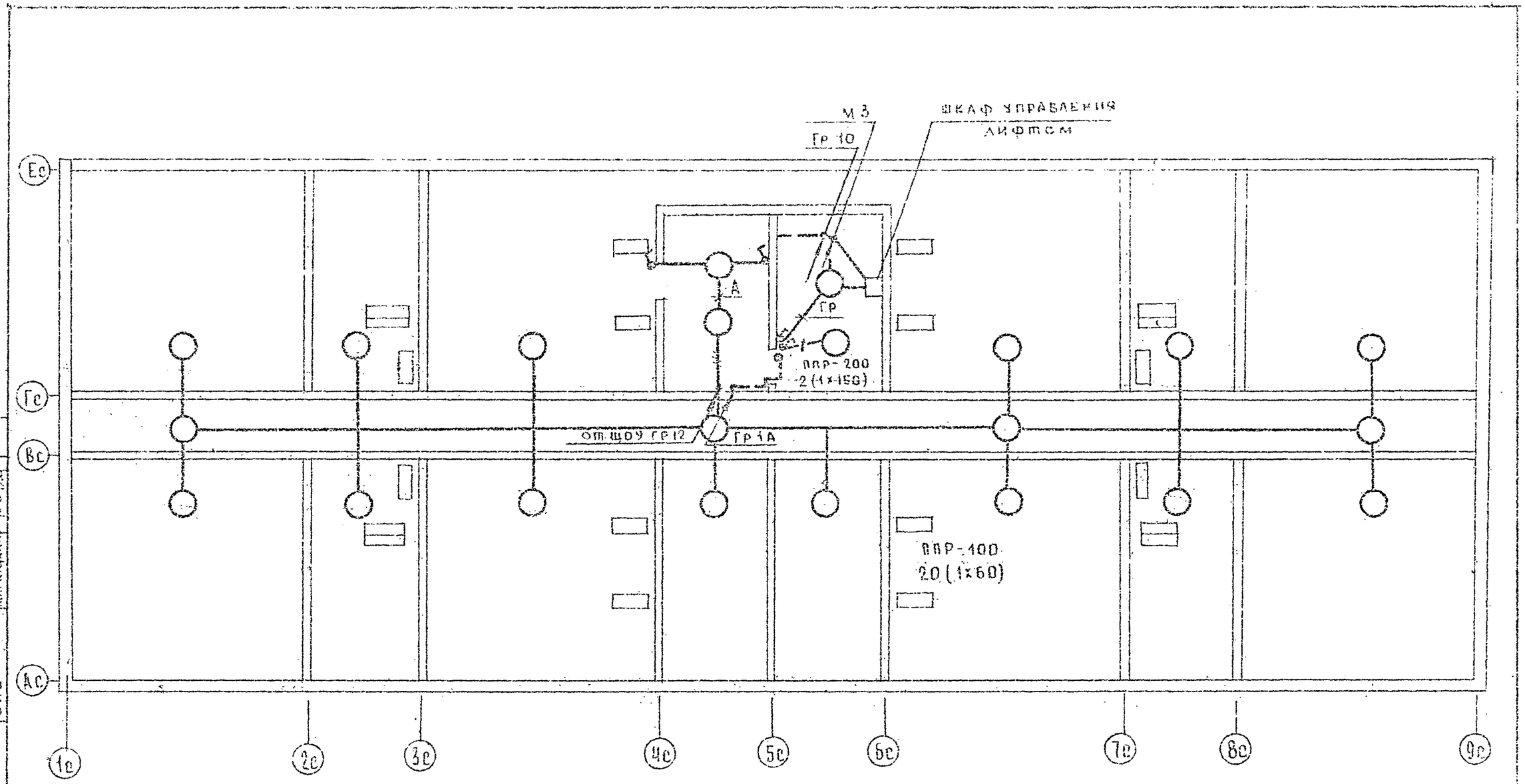

Т.П. 125-042/1 Часть 5

Зав. отд.	Фрейдин		
Гл. констр.	Кухто		
Разработ.	Скрынченко		

Привязан

Инв. №

т.п. 125-042/1 Часть 5

Эти этажная блок-секция общежития для рабочих и служащих на 244 места с ячейками на 3 и 4 человека.

Стадия	Лист	Листов
Р	3-9	17

Электроосвещение чердака и машинного отделения.

КБ по железобетону им. Якушева Госстроя РСФСР

Инв. № подл. | Подпись и дата | Взам. инв. №

Согласовано

АУО-I

ОИО Молчанова

ОИО Маркуцкий

18444-СБ 12

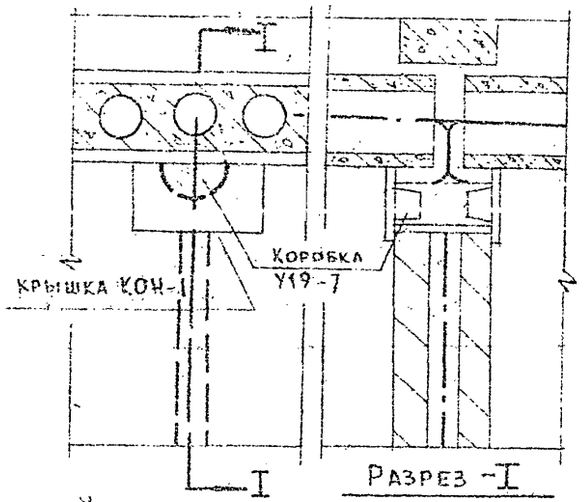

Узел выхода групповой сети из панели перекрытия в стеновую панель.

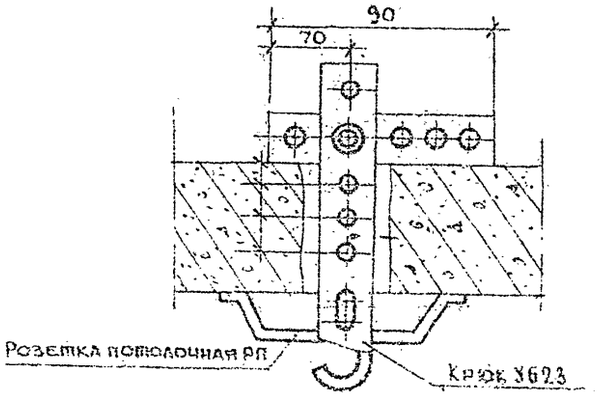

Узел подвески светильников

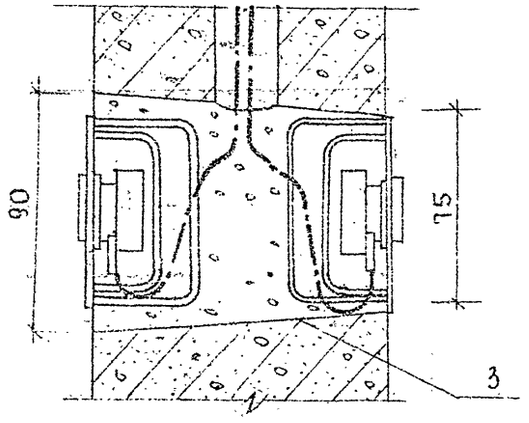

Узел установки выключателей и штепсельных розеток.

Т.П. 125-042/1					Часть 5
9-ти этажная блок-секция общежития для рабочих и служащих на 244 места с ячейками на 3 и 4 человека.					
				Стадия	Лист	Листов
				Р	9-10	17
Узлы прокладки групповой сети.				КБ по железобетону им. Якушева Госстроя РСФСР	

Привязан

Инв. №

Зав. отд. Фрейдин

Гл. конструктор Кухто

Разработ. Скрипченко

Инв. № подл. | Подпись и дата | Взам. инв. №

АКО-I

ОИО Молчанова

ОИО Маркуцкий

Т.П. 125-042/1 Часть 5

18444-06 13

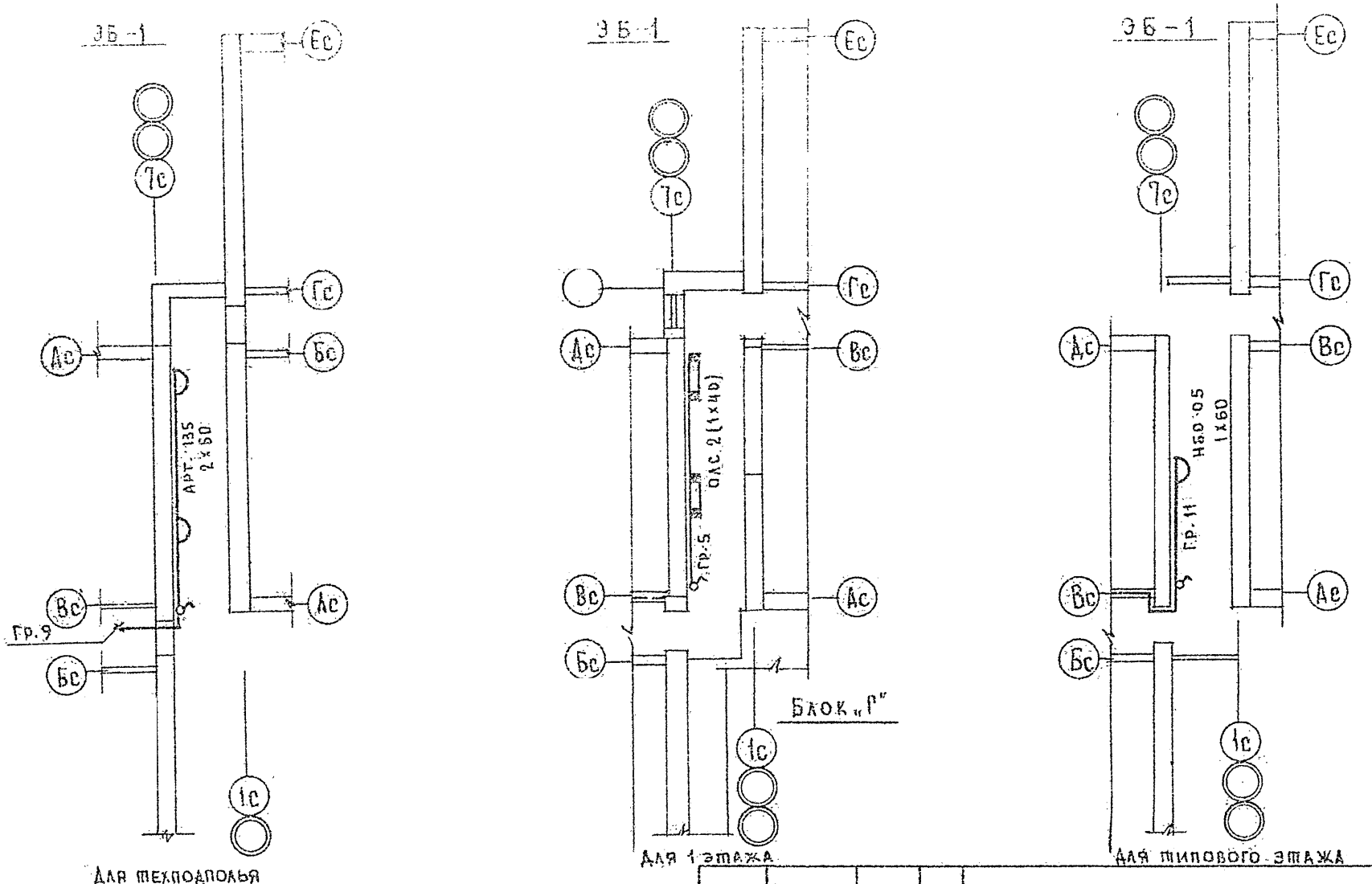

Для техподполья

Для 1 этажа

Для типового этажа

Инв. № подл.	Подпись и дата	Взам. инв. №	Согласовано:			
			АКО-I			
			ОИО	Молчанова		
			ОИО	Маркуцкий		

т.п. 125-042/1 Часть 5

9ти этажная блок-секция общежития для рабочих и служащих на 244 места с ячейками на 3 и 4 человека.

Привязан					Стадия	Лист	Листов
					Р	Э-11	17
		Зав. отд.	Фрейдин	Элементы блокировки ЭБ-1	КБ по железобетону им. Якушева Госстроя РСФСР	
		Гл. конст.	Кухто			
Инв. №		Разработ.	Скрынченко			

18444-06 14

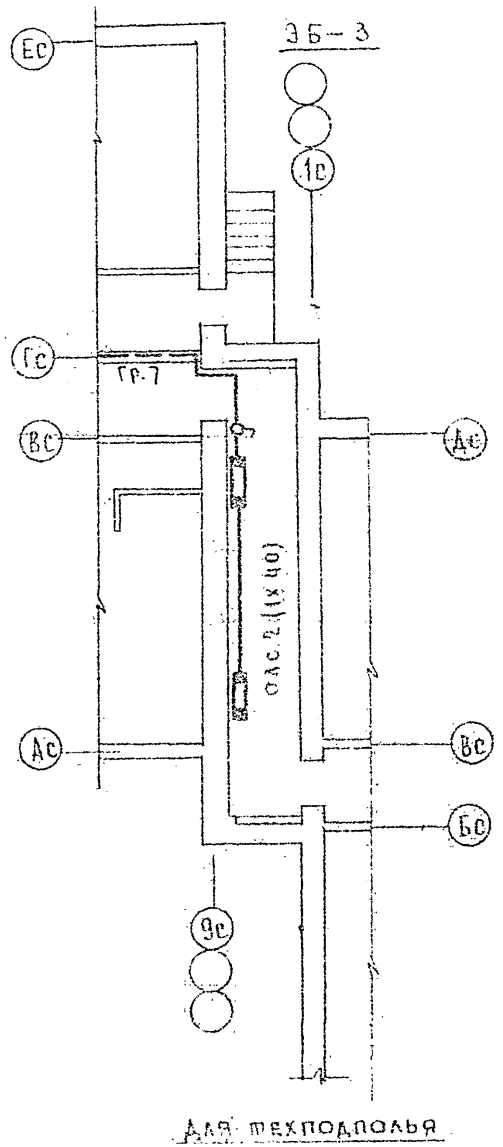

Для техподполья

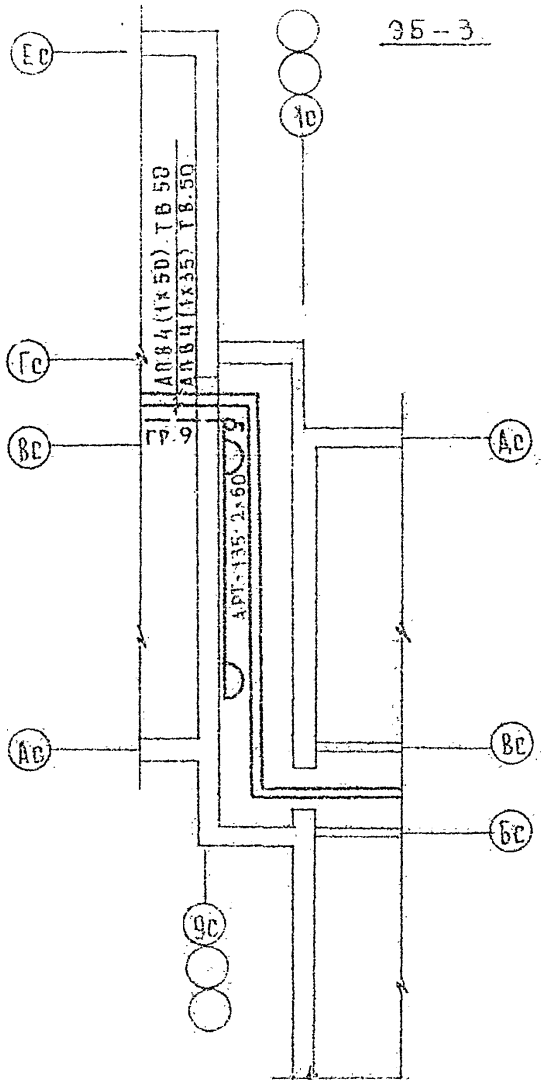

Для 1 этажа

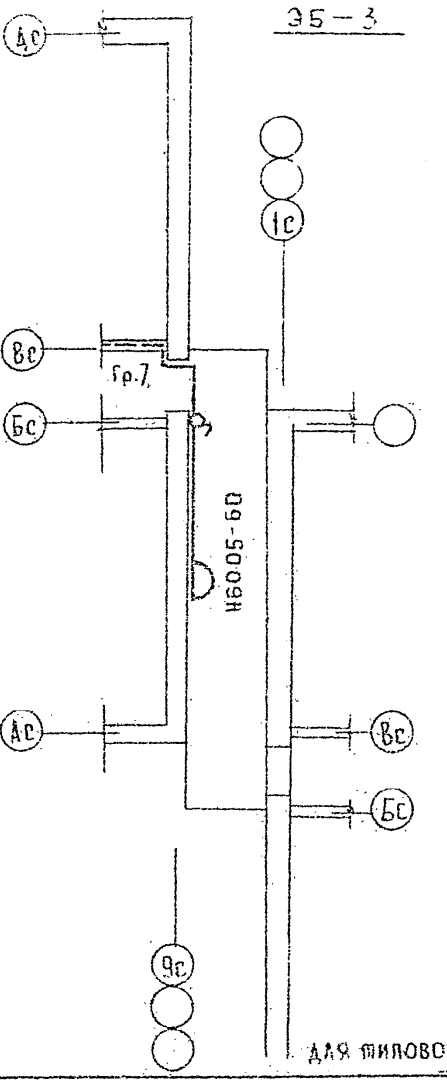

Для типового этажа

Т.П. 125-042/1				Часть 5	
9ти этажная блок-секция общежития для рабочих и служащих на 244 места с ячейками на 3 и 4 человека					
				Стадия	Лист	Листов
				Р	Э-12	17
Привязан					
Инв. №				Элементы блокировки ЭБ-3	КБ по железобетону им. Якушева Госстроя РСФСР
	Зав. отд.	Фрейдин			
	Гл. конст.	Кухто			
	Разработ.	Скрынченко			

Инв. № подл. | Подпись и дата | Взам. инв. № | Инв. № | ОИО | ОИО | Молчанова | Маркуцкий

Т.П. 125-042/1 часть 5

18444-06 15

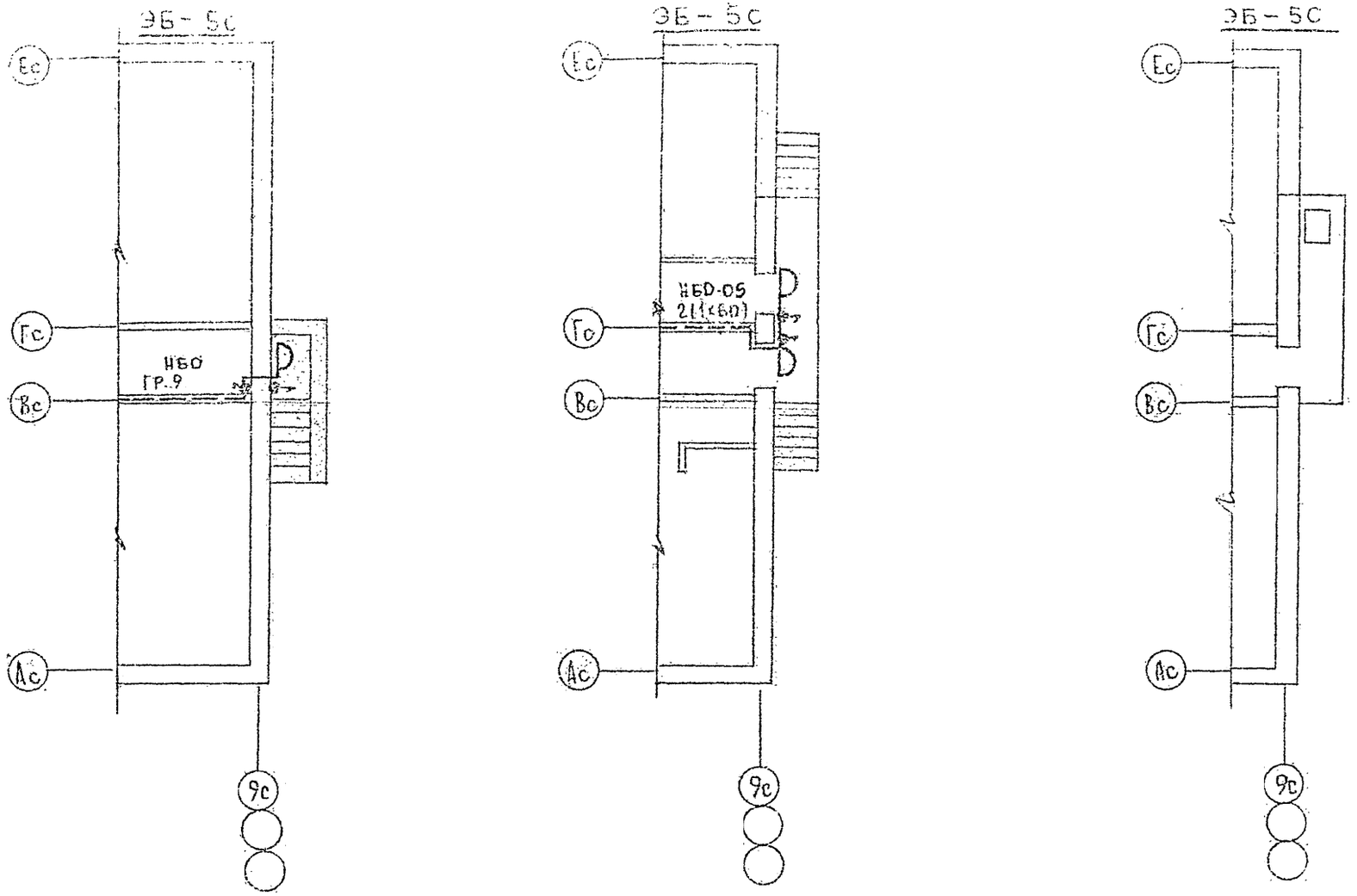

Для техподполья

Для 1го этажа.

Для типового этажа.

Т.П. 125-042/1					Часть 5
9ти этажная блок-секция общежития для рабочих и служащих на 244 места с ячейками на 3 и 4 человека					
Привязан				Стадия	Лист	Листов
				Р	3-13	17
Инв. №	Зав. отд.	Фрейдин	Элементы блокировки ЭБ-5	КБ по железобетону им. Якушева Госстроя РСФСР	
	Гл. констр.	Кухто			
	Разработ.	Скрыпченко			

Согласовано

АКО-Е			
ОИО	Молчанова		
ОИО	Маркуцкий		

Инв. № подл. | Подпись и дата | Взам. инв. №

Т.П. 125-042/1 Часть 5

18444-06 16

Схема межпанельных соединений												
Схема ВРУ	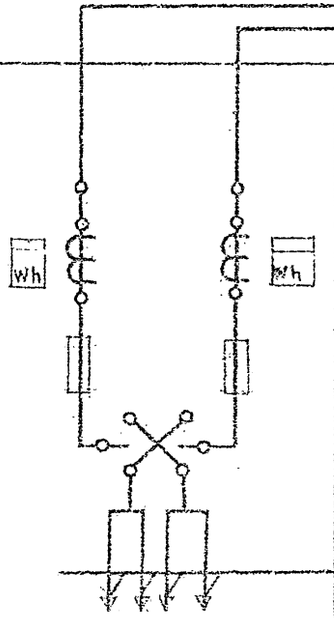		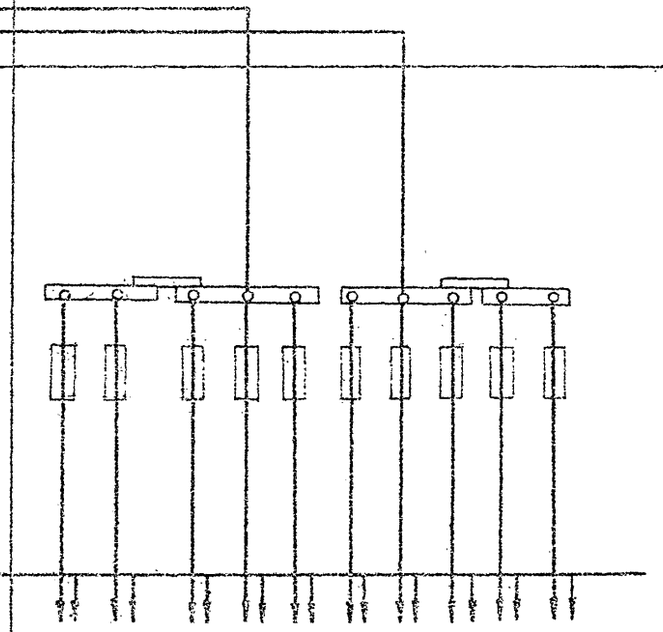									
Тип панели	ВРУ 1-13											
№ № групп			1	2	3	4	5	6		7		
Номинальный ток плавкой вставки А	250	250	80	80	30	30	30	50		50		
Тип и технические данные счетчиков	САЧ-И672М 380/220 В 5а	САЧ-И672М 380/220 В-50										
Тип и технические данные трансформатора тока	ТК-40 400/5	ТК-20 400/5										

Привязан

Инв. №

Зав. отд.	Фремдин	
Гл. констр.	Кухто	
Разработ.	Скрынченко	

т.п. 125-042/1 Часть 5

Этажная блок-секция общежития для рабочих и служащих на 244 места с ячейками на 3 и 4 человека

Стадия	Лист	Листов
Р	3-14	17

Опросный лист

КБ по железобетону им. Якушева Госстроя РСФСР

18444-06 17

Инв. № подл. | Подпись и дата | Взам. инв. № | Инв. № дубл. | Подпись и дата

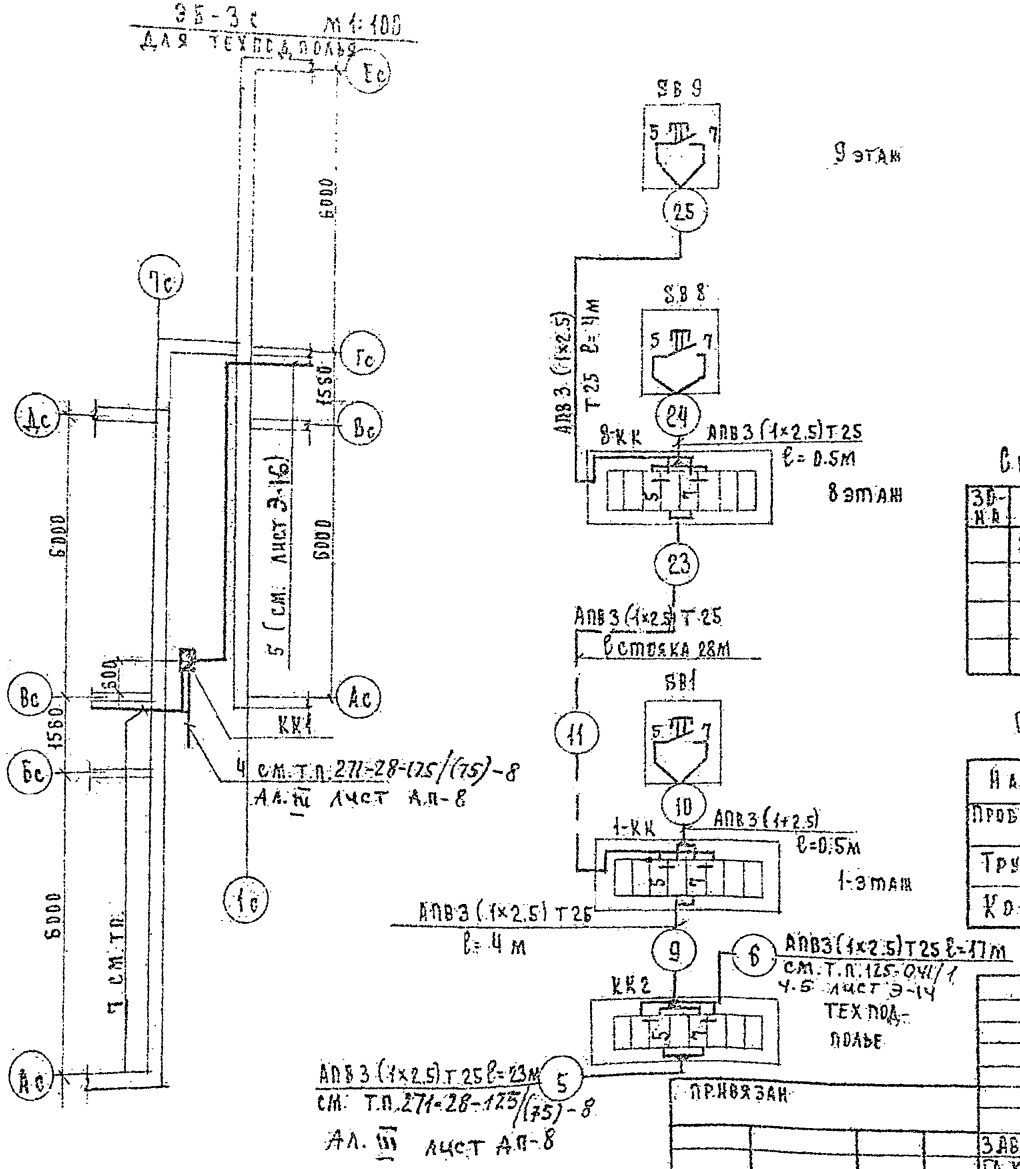

Схема электрическая принципиальная

см. т.п. 271-28-125/(75)-8 лист Ап-8 Ал. III

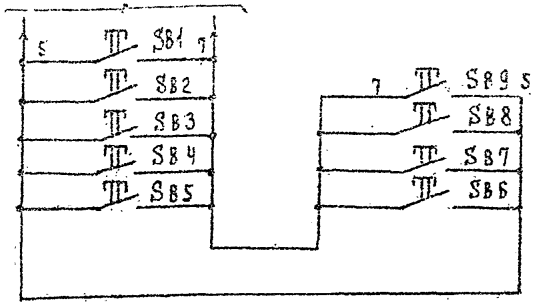

Спецификация на оборудование.

Зона	Поз. обозначен	Наименование	Кол.	Примечание
	SB1...	пост управления кнопочный с		
	SB9	красным толкателем с		
		1з+1р контактами на толка-	9	
		теле ПКЕ 222-193		

Спецификация на монтажные материалы

Наименование	Марка и размер	Ед. изм.	Кол	Примечание
Провод с алюминиевой жилой	АПВ 1×2.5 мм² ГОСТ 6323-79	м	340м	
Труба винипластовая	Ду 25мм МН1427-61	м	85м	
Коробка клеммная	КСК-8	шт	9	

Т.п. 125-042/1 Часть 5

9-этажная блок-секция общежитий для рабочих и служащих на 244 места с ячейками на 3 и 4 человека

Стадия	Лист	Листов
Р	Э-15	17

Пожаротушение. Схема электрическая принципиальная. Схема подключений. План расположения.

КБ по железобетону им. Ал. Якушева Госстроя РСФСР г. Москва

Привязан

Инв. №

Зав. отд.	Фрейдин	
Гл. конс.	Кухто	
Рук. бр.	Балашов	
Разр.	Балашов	

Согласовано

Инв. № подл. | Подпись и дата | Взам. инв. №

ОИО | Молчанова

18444-06 18

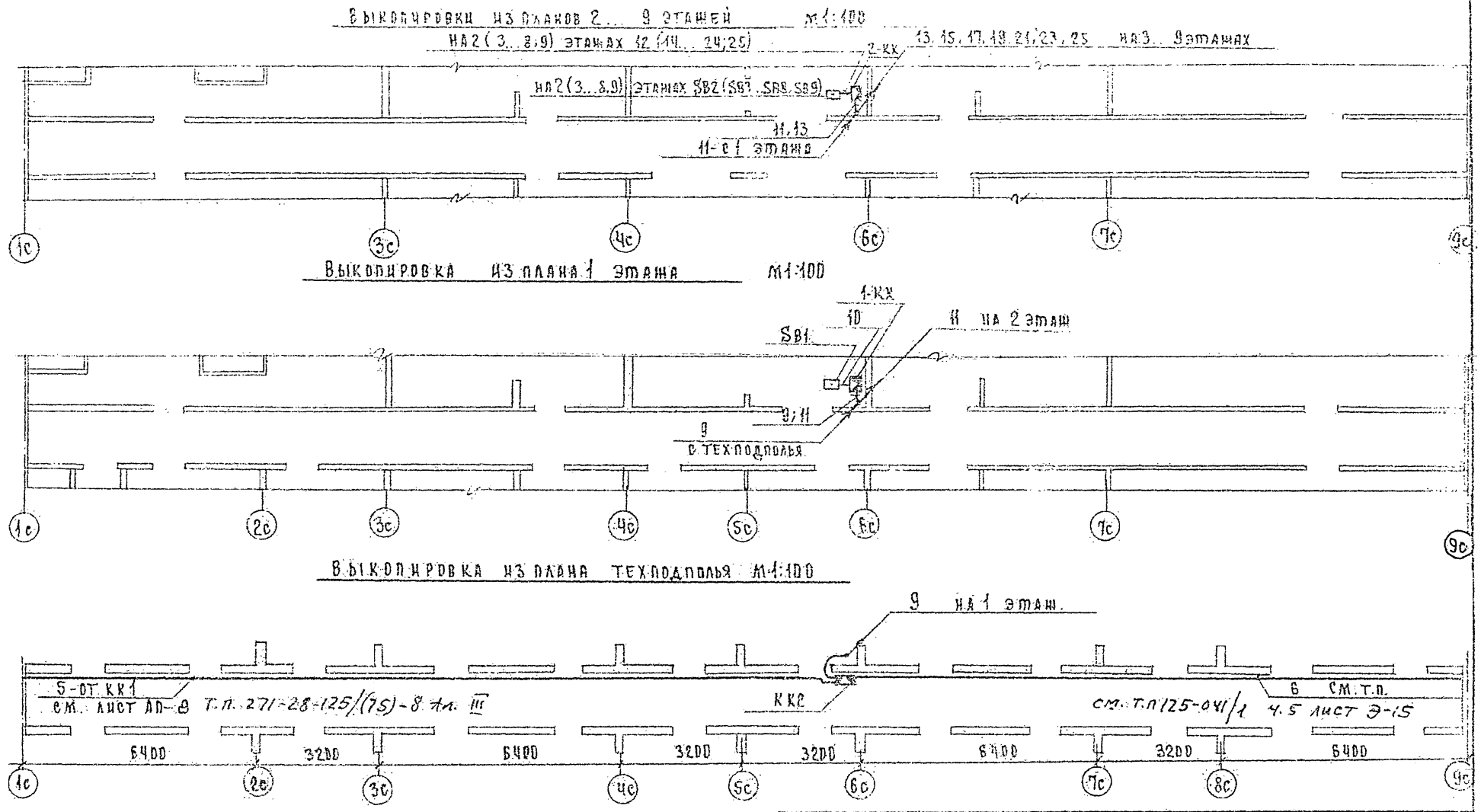

Т.П. 125-042/1 Часть 5

9-ти этажная блок-секция общежития для рабочих и служащих на 244 места ячейками на 3; 4 человека

Стадия	Лист	Листов
Р	Э-16	17

Пожаротушение
План расположения.

КБ по железобетону им. А.А. Якушева Госстроя РСФСР г. Москва

Привязан

Инв. №

Зав. отд.	Фрейдин	
Гл. конст.	Кухто	
Рук. бр.	Балашов	
Разраб.	Балашов	

Т.П. 125-042/1 Часть 5

Т.П. 125-042/1

Инв. № подл. | Подпись и дата | Взам. инв. №

ОНО | Молчанова

18444-06 19

В проекте слаботочных устройств спального блока предусматриваются работы по устройству внутренних сетей телефонизации, радиотрансляции, телевидения и заземления.

Телефонизация.

Телефонный ввод решается при привязке.
Телефонизация предусматривается кабелем ТПП-10×2×0.5 который выводится из техподполья и распаивается на распределительной коробке КРТП-10×2. Коробка устанавливается в нише 1-го этажа. Ввод кабеля в техподполье осуществляется в асбестоцементной трубе d=100 мм; абонентские сети к телефонным аппаратам прокладываются скрыто под плинтусом.

Радиофикация.

Ввод радиотрансляционной сети осуществляется от тр-ра ТАГУ-25, устанавливаемого на радиотрубостойке РС-I на крыше здания. Установка и крепление радиотрубостойки предусмотрена в архитектурно-строительной части проекта.
Протяжка проводов от радиостойки до места спуска в стояк предусматривается в металлорукаве. Сеть радиотрансляции выполняется проводом ПТПЖ-2×1.2. по плитам перекрытия. Проход сетей через стены осуществляется в полиэтиленовых трубках d=15 мм. Радиорозетки устанавливаются на высоте 50 мм от плинтуса и на расстоянии до 100 см от штепсельной розетки осветительной сети.

Телевидение

Для приема телевизионных сигналов на крыше здания предусматривается установка телевизионной антенны коллективного пользования Телевизионный кабель РК-75-9-12 прокладывается в стояке совместно с проводами радиотрансляционной сети. Ввод в квартиры абонентского кабеля от ответвительной коробки КРТ-6 устанавливаемой в нише, выполняется аналогично радиотрансляционной сети

Настоящий проект выполнен в соответствии с действующими нормами и правилами (в том числе по взрывопожарной безопасности).

Гл инженер проекта /Кухто/

Заземление.

Для защиты сетей от грозовых перенапряжений предусмотрено устройство молниеотвода, соединяющего телеантенну и радиостойку с заземлителями.
Спуск к заземлителям осуществляется по фасаду здания. Все соединения устройства молниеотвода производятся сваркой и покрываются 2 раза битумом (кроме контура заземления). Для заземлителей используются электроды из стального стержня d=12 мм длиной 2.5 м. Заземлители забиваются в землю на глубину 5.5 м с разносом 5 м. и соединяются между собой стальной полосой 40×4 мм.

Ведомость чертежей

NN чертежа	Наименование	NN стр.
СУ-1	Общие данные (начало)	19
СУ-2	Общие данные (окончание)	20
СУ-3	Спецификация. Условные обозначения. Скелетная схема.	21
СУ-4	План техподполья. План кровли.	22
СУ-5	План 1-го этажа.	23
СУ-6	План типового этажа.	24

Инв. №

Зав. отд. Фрейдин
Гл. конс. пр. Кухто
Проверил Кокарева
Разработ. Тарасова

Т.П. 125-042/1 Часть 6

9-этажная блок-секция общежития для рабочих и служащих на 944 места с ячейками на 3 и 4 человека

Стадия	Лист	Листов
Р	СУ-1	6

Общие данные (начало)

КБ по железобетону Госстроя РСФСР г. Москва

Инв. № подл. | Подпись и дата | Взам. инв. №

Т.П. 125-042/1 ЧАСТЬ 6

Пожарная сигнализация

В качестве основной аппаратуры для пожарной сигнализации принят прибор „Сигнал-12 АМ" с приставкой 12 БМ емк. 9 лучей.

Прибор устанавливается в комнате коменданта и обеспечивает выдачу сигнала тревоги при нарушении целостности шлейфов. Фиксация сигнала тревоги осуществляется одновременно на приборе и выносными сигнальными устройствами (лампа и звонок). Повреждение лучей (в случае обрыва или короткого замыкания) автоматически фиксируется на приборе. В схеме прибора предусмотрена возможность передачи сигнала тревоги на пульт централизованного наблюдения по занятой телефонной паре. Электропитание прибора осуществляется от сети ~220 в через АВР. Шлейфные линии от прибора „Сигнал" до пожарных датчиков ДТЛ прокладываются проводом ТРП-1×2×0.5 открыто по стенам и потолкам. ДТЛ устанавливаются на потолках на подрозетниках на расстоянии не менее 0.5 м от светильников. Установка аккумуляторной батареи для 2-го источника питания решается при привязке.

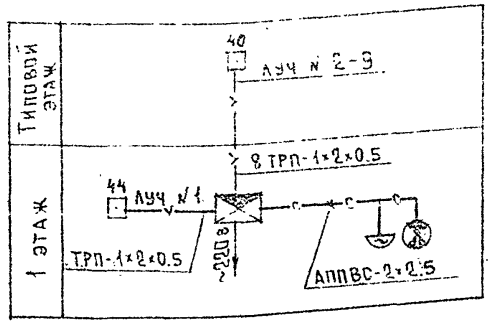

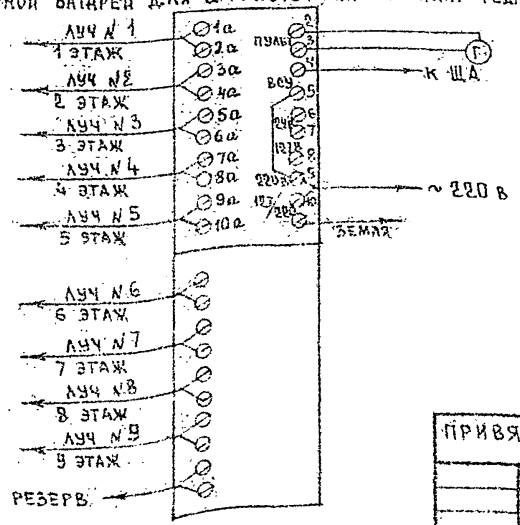

№№ п/п	Условн. обознач.	Наименование	Тип марка	ГОСТ ТУ	Един. изм.	К-во
1	⊠	Концентратор малой емкости в составе:	„Сигнал" („Комар")	п/я А-1325 г. Калуга		
		СР основной прибор	12-АМ		шт	1
		ST дополнительный прибор	12-БМ		шт	1
2	□	Коробка универсальная	УК-2П	10040-75	шт	287
3	—v—	Провод телефонный распределительный однопарный	ТРП-1×2×0.5	20575-75	м	2200
4		Резистор 0.5 вт 1 кОм	МЛТ	7113-77Е	шт	9
5	⊡	Датчик тепловой автоматический	ДТЛ	ТУ 25-09-71	шт	364
6		Провод алюминиевый	АППВС-2×2.5	6323-79	м	30

Привязан

Инв. №

Зав. отд.	Фрейдин	
Гл. констр.	Кухто	
Проверил	Кондрева	
Разработ.	Тарасова	

Т.П. 125-042/1 Часть 6

9 этажная блок-секция общежития для рабочих и служащих на 244 места с ячейками на 3 и 4 человека

Стадия	Лист	Листов
Р	СУ-2	6

Общие данные (окончание)

КБ по железобетону Госстроя РСФСР г. Москва

18444-06 21

Инв. № подл. | Подпись и дата | Взам. инв. №

№№ п.п	Условн. обознач.	Наименование	Тип, марка	ГОСТ, ТУ	Ед. изм.	К-во
		Телефонизация				
1		Коробка распределительная телефонная	КРТП-10×2	8525-78	шт	1
2		Кабель телефонный с п/э изоляцией	ТПП-10×2×0.5	22498-77	м	40
3		Труба полиэтиленовая d=20 мм		18599-73	—"—	40
4		Провод телефонный распределительный однопарный	ТРП-1×2×0.5	20575-75	—"—	60
5		Аппарат телефонный сист. АТС	ТАН-70	9686-68	шт	2
6		Труба асбестоцементная d=100мм		1839-72	—"—	2
		Радиофикация				
1		Радиотрубостойка габ. 08	РС-I	8715-78	шт	1
2		Трансформатор абонентский мощн. 25 ВА	ТАГУ-25	7658-62	—"—	1
3		Коробка универсальная	УК-2С	10040-75	—"—	74
4		Провод трансляционный с п/э изоляцией		10854-75	м	1200
5		Радиорозетка	РШР	8559-67*	шт	145
6		Металлорукав d=20 мм		3575-75	м	5
7		Коробка универсальная с перемычками	УК-2П	10040-75	шт	9
		Телевидение				
1		Антенна телевизионная "волновой канал"	АТВК 6/12	11216-76	ком	1
2		То же	АТВК 1/5	—"—	—"—	1
3		Антенная коробка	АК-1		шт.	2
4		Фильтр сложения телевизионных сигналов	ФСТ	ТУ 27-06 735-71	—"—	1
5		Усилитель антенный	ОТТУ	ПТП МС СССР	—"—	1

№№ п.п	Условн. обознач.	Наименование	Тип, марка	ГОСТ, ТУ	Ед. изм.	К-во
6		Коробка телевизионная распределительная	КРТ-6	11216-76	шт	9
7	—"—	Кабель телевизионный	РК 75-9-12	11326-75	м	45
8		Металлорукав d=20 мм	Р3-С-9	3575-75	—"—	5
		Заземление				
1		Сталь арматурная d-8 мм		5781-75	м	100
2		Сталь круглая d=12 мм		—"—	—"—	5
3		Сталь полосовая 40×4 мм		103-76	—"—	10

Скелетная схема

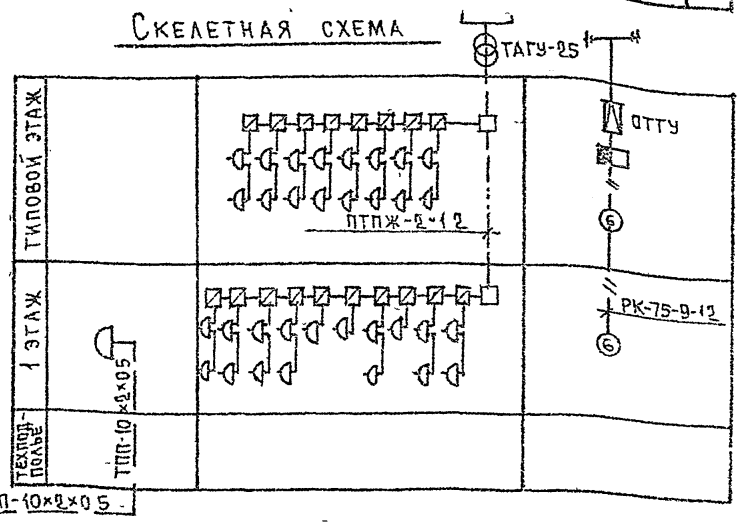

Привязан

Инв. №

Зав. отд.	Фрейдин	
Гл. конс. пр.	Кухто	
Проверил	Кокарева	
Разработ.	Тарасова	

ТП 125-042/1 Часть 6

9-этажная блок-секция общежития для рабочих и служащих на 244 места с 3-4 человек

Стадия	Лист	Листов
Р	СО-3	6

Спецификация Условные обозначения Скелетная схема

КБ по железобетону Госстроя РСФСР г. Москва

Инв. № подл. | Подпись и дата | Взам. инв. №

ТП 125-042/1 Часть 6

12444-06 22

План техподполья

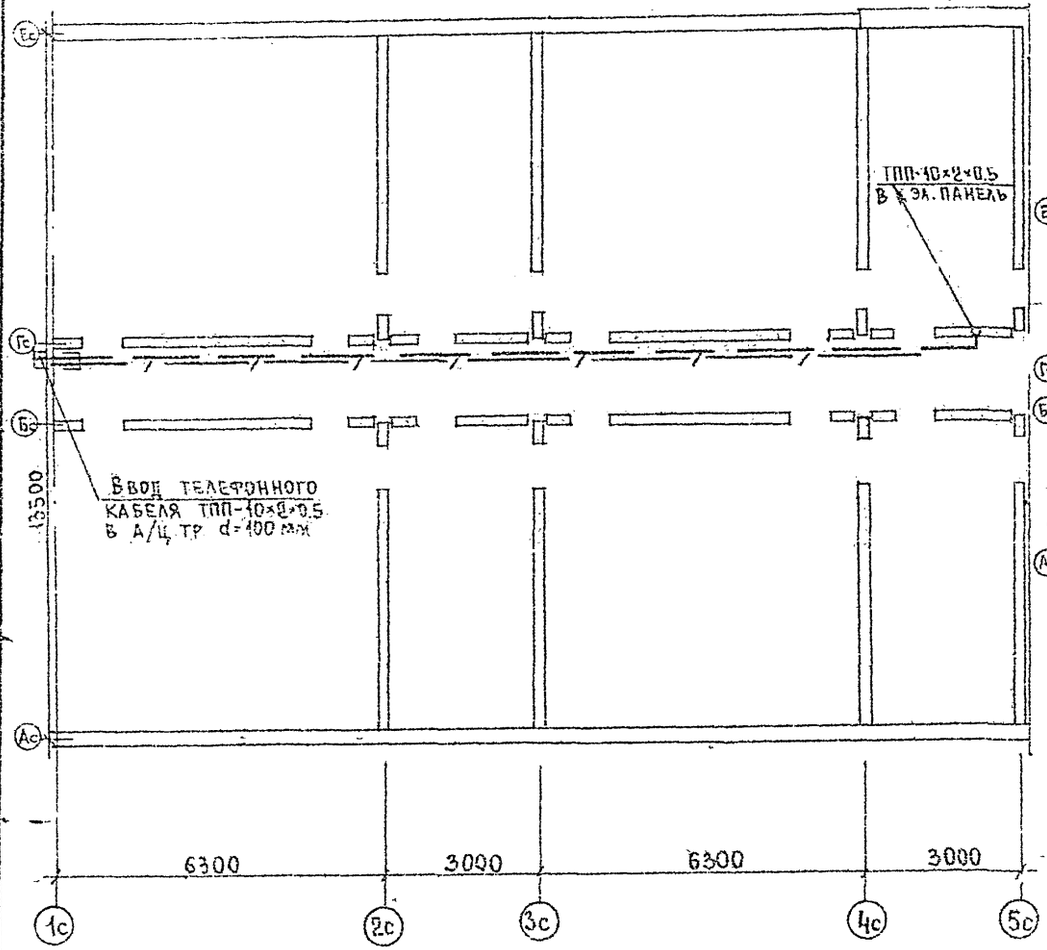

План кровли

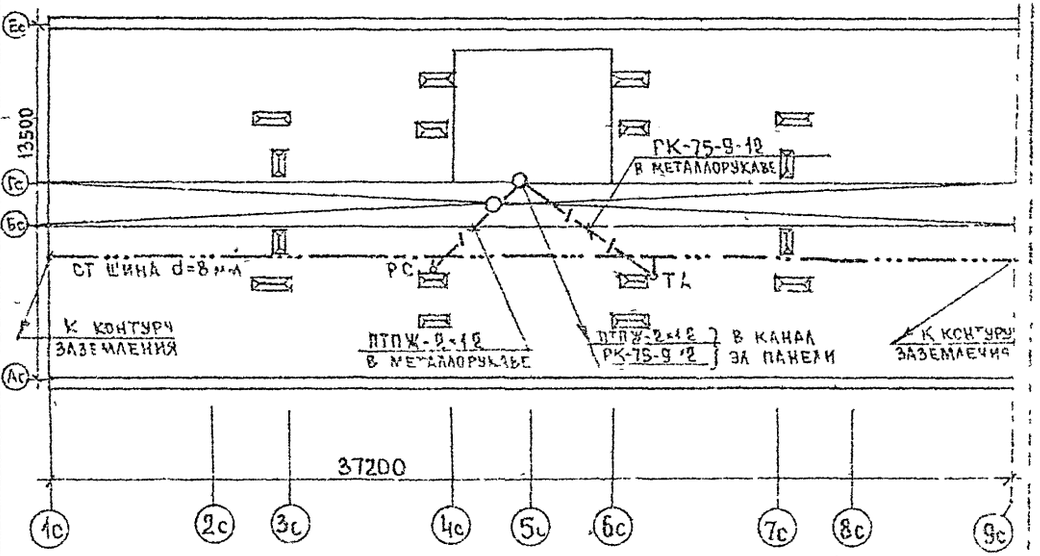

Т.П. 125-042/1							Часть 6
9 этажная блок-секция общежития для рабочих и служащих на 244 места с ячейками на 3 и 4 человека							
						Стадия	Лист	Листов
						Р	СУ-4	Б
Зав отд	Фрейдит				План техподполья План кровли	КБ по железобетону Госстроя РСФСР г. Москва	
Гл конс	Кухто						
Проверил	Кокарева						
Разработ	Тарасова						

Привязан

Инв № подл. | Подпись и дата | Взам инв №

Инв № подл. | Подпись и дата | Взам инв №

АКО-1 | ОНО | ОНО | Молчанова | Маркуцкий

Т.П. 125-042/1 часть 6

18444-06 23

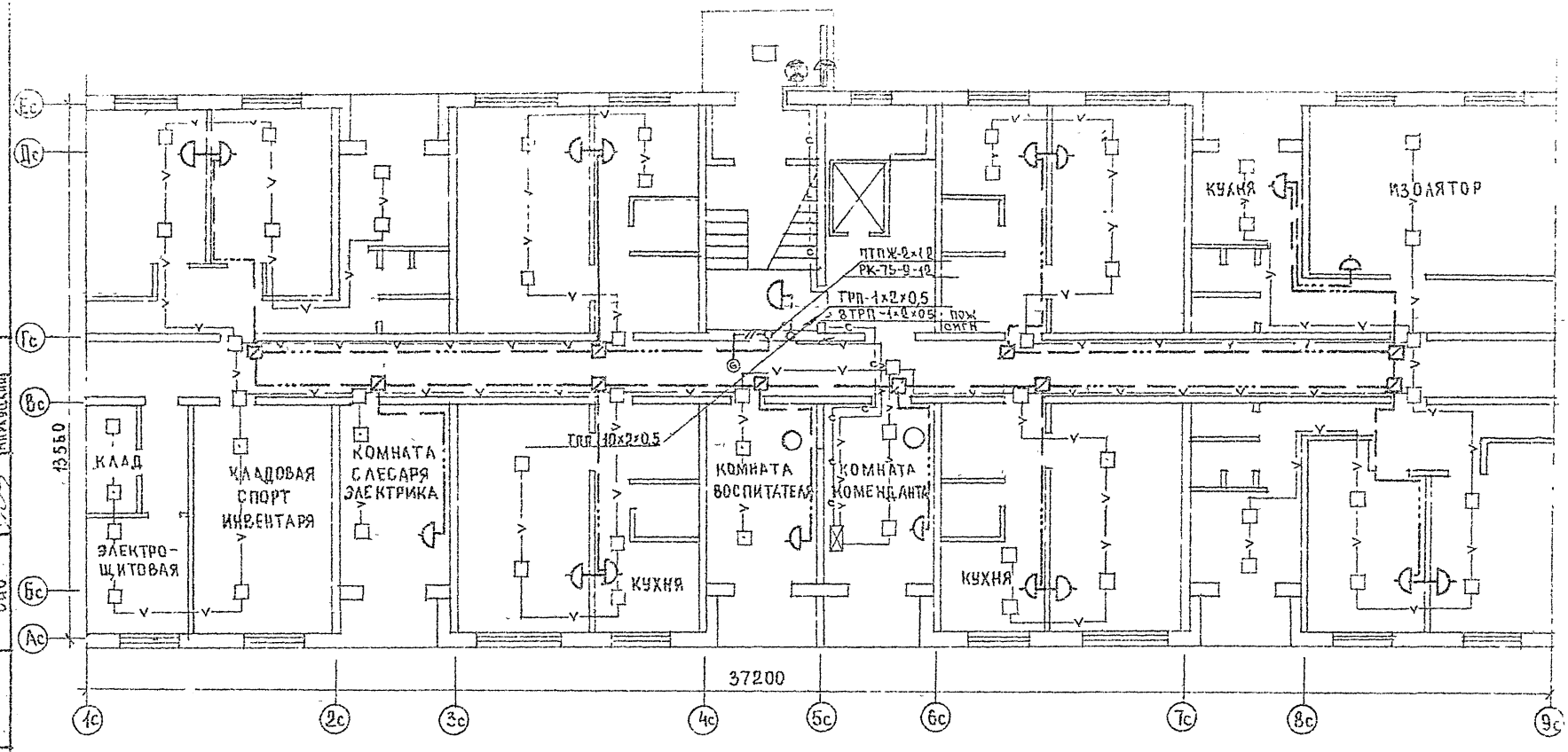

ПРИВЯЗАН			
	ЗАВ ОТД	ФРЕЙДИН	
	ГЛ КОН ПР	КУХТО	
	ПРОВЕРИЛ	КОКАРЕВА	
ИНВ №	РАЗРАБОТ	ТАРАСОВА	

т п 125-042/1 Часть 6

9 ЭТАЖНАЯ БЛОК-СЕКЦИЯ ОБЩЕЖИТИЯ ДЛЯ РАБОЧИХ И СЛУЖАЩИХ НА 244 МЕСТА С ЯЧЕЙКАМИ НА 3 И 4 ЧЕЛОВЕКА

СТАДИЯ	ЛИСТ	ЛИСТОВ
Р	СУ-5	6

ПЛАН 1-го ЭТАЖА

КБ ПО ЖЕЛЕЗОБЕТОНУ ГОССТРОЯ РСФСР г. МОСКВА

Инв. № подл.	Подпись и дата	Взам. инв. №
АКО-1		
ОНО		
ОНО		
Борисов	Молчанова	Маркуцкий

18444-06 24

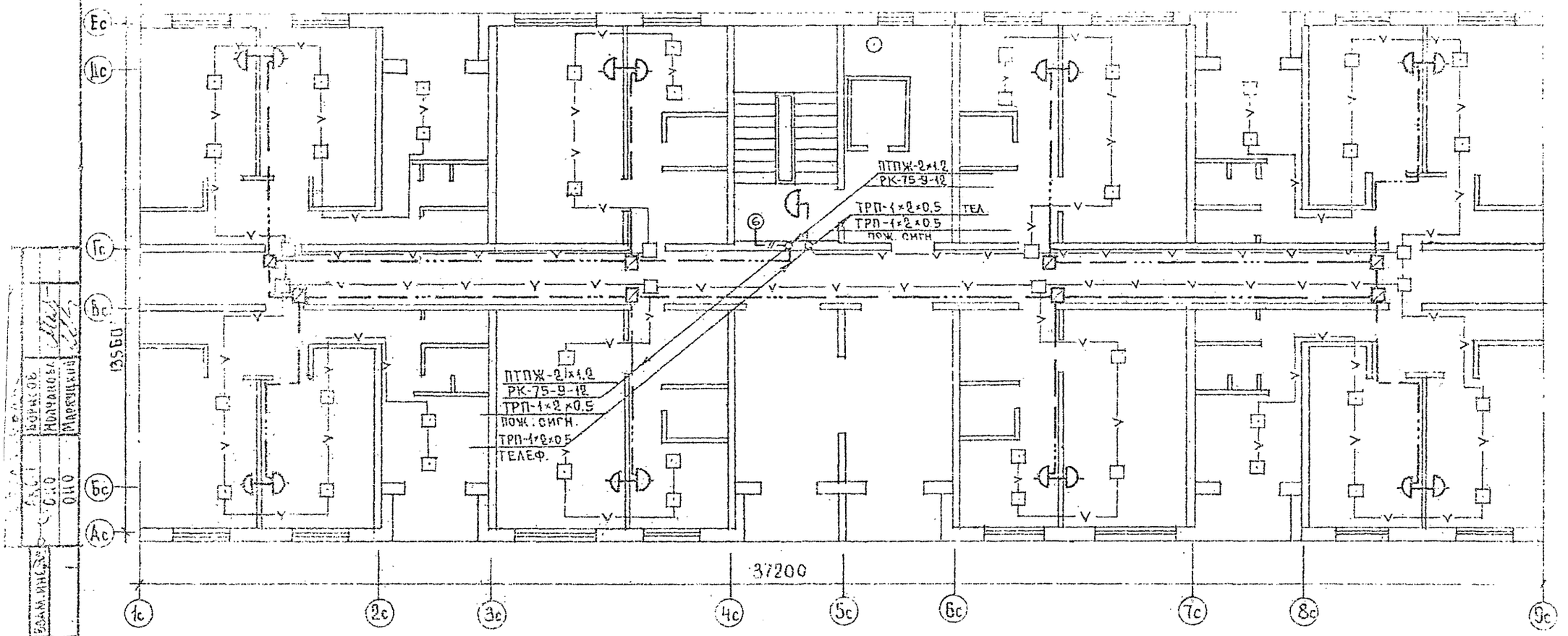

ПРИВЯЗАН			
ИНВ. №			

Зав. отд.	ФРЕЙДИН	
Гл. конс. пр.	КУХТО	
Проверил	КОКАРЕВА	
Разработ.	ГАРАСОВА	

т.п. 125-042/1 Часть 6

9-этажная блок-секция общежития для рабочих и служащих на 244 места с ячейками на 3 и 4 человека

СТАДИЯ	ЛИСТ	ЛИСТОВ
Р	СУ-Б	6

План типового этажа

КБ по железобетону Госстроя РСФСР г. Москва

18444-06 (23)

Инв. № подл. | Подпись и дата | Взам. инв. №

Ахс | Борисов
ОНО | Молчанова
ОНО | Маркуцкий

gost.e-ecolog.ru