ТИПОВАЯ ДОКУМЕНТАЦИЯ НА СТРОИТЕЛЬНЫЕ СИСТЕМЫ И ИЗДЕЛИЯ ЗДАНИЙ И СООРУЖЕНИЙ

СЕРИЯ 1.220.1-2

СБОРНЫЕ ЖЕЛЕЗОБЕТОННЫЕ ИЗДЕЛИЯ ДЛЯ КРУПНОПАНЕЛЬНЫХ ОБЩЕСТВЕННЫХ ЗДАНИЙ С ВЫСОТОЙ ЭТАЖА 3,3м

ВЫПУСК 8

ПАНЕЛИ ПЕРЕКРЫТИЙ МНОГОПУСТОТНЫЕ И РЕБРИСТЫЕ ДЛИНОЙ 2820, 2980мм. АРМИРОВАННЫЕ СТЕРЖНЯМИ ИЗ СТАЛИ КЛАССА AIII, ДЛИНОЙ 5820, 5980, 7020, 7180мм АРМИРОВАННЫЕ ПРЕДВАРИТЕЛЬНО НАПРЯГАЕМЫМИ СТЕРЖНЯМИ ИЗ СТАЛИ КЛАССА ATV

РАБОЧИЕ ЧЕРТЕЖИ

gost.e-ecolog.ru

ЦЕНТРАЛЬНЫЙ ИНСТИТУТ
ТИПОВОГО ПРОЕКТИРОВАНИЯ ГОССТРОЯ СССР
МИНСКИЙ ФИЛИАЛ

г. Минск 220600 ул. К. Маркса 32
Сдано в печать 5.I. 1982г.
Заказ №58.8 тираж 200 экз.
Инв. № цена 2-15
1.220.1-2 8.8

ТИПОВАЯ ДОКУМЕНТАЦИЯ НА СТРОИТЕЛЬНЫЕ СИСТЕМЫ И ИЗДЕЛИЯ ЗДАНИЙ И СООРУЖЕНИЙ

СЕРИЯ 1.220.1-2

СБОРНЫЕ ЖЕЛЕЗОБЕТОННЫЕ ИЗДЕЛИЯ ДЛЯ КРУПНОПАНЕЛЬНЫХ ОБЩЕСТВЕННЫХ ЗДАНИЙ С ВЫСОТОЙ ЭТАЖА 3.3 М

ВЫПУСК 8

ПАНЕЛИ ПЕРЕКРЫТИЙ МНОГОПУСТОТНЫЕ И РЕБРИСТЫЕ ДЛИНОЙ 2820, 2980 мм АРМИРОВАННЫЕ СТЕРЖНЯМИ ИЗ СТАЛИ КЛАССА AIII, ДЛИНОЙ 5820, 5980, 7020, 7180 мм АРМИРОВАННЫЕ ПРЕДВАРИТЕЛЬНО-НАПРЯГАЕМЫМИ СТЕРЖНЯМИ ИЗ СТАЛИ КЛАССА AtV

РАБОЧИЕ ЧЕРТЕЖИ

Разработаны КБ по железобетону Госстроя РСФСР совместно с НИИЖБ Госстроя СССР

КБ по железобетону Госстроя РСФСР

Начальник КБ по железобетону — В. Болтинский
Гл. инженер КБ по железобетону — В. Сабуров
Гл. конструктор КБ по железобетону — Я. Фельман
Заведующий АКО-1 — И. Бахолдина
Гл. конструктор АКО-1 — П. Афанасьев
Гл. конструктор проекта — М. Танров

НИИЖБ Госстроя СССР:

Зам. директора — Н. Коровин
Рук. лаборат. напряженных конструкций — Т. Бердичевский
Ст. научный сотрудник — В. Крамарь

Согласовано

ЦНИИЭП жилища:

Гл. инженер проектного отделения ЦНИИЭП жилища — Н. Дыховичная
Гл. инж. АКБ-2 ЦНИИЭП жилища — И. Левонтин
Гл. инж. пр-та — Ю. Герман

Утверждены и введены в действие с постановлением Госгражданстроя от

Содержание альбома

№ п/п	Обозначение	Наименование	Стр
1		Содержание	2
2	1.220.1-2.8 00.0.0. ПЗ	Пояснительная записка	3-14
3	1.220.1-2.8 0.0.0.0. Вст	Выборка стали	15-18
4	1.220.1-2.8 0.0.0.0. У	Панели перекрытий многопустотные и ребристые. Слабточные чертежи. Узлы	19-23
5	1.220.1-2.8 1.0.0.0 Сб	Панели перекрытий ПК30.12; ПК30.15; ПК28.12; ПК28.15	24;25
6	1.220.1-2.8 2.0.0.0 Сб	Панели перекрытия многопустотные ПК 60.12 ; ПК 58.12; ПК 60.15; ПК 58.15 ; ПК 60.30 ; ПК 58.30.	26-30
7	1.220.1-2.8 3.00.0 Сб	Панели перекрытия многопустотные ПК-72.12; ПК-70.12; ПК-72.15; ПК-70.15; ПК-72.30; ПК-70.30	31-35
8	1.220.1-2.8 4.0.0.0. Сб	Панели перекрытия ребристые ПР-30.12 ; ПР-30.15.	36
9	1.220.1-2.8 5.0.0.0. Сб	Панели перекрытий ребристые ПР-60.12; ПР58-12; ПР60.15; ПР-58.15	37;38
10	1.220.1-2.8 6.0.0.0. Сб	Панели перекрытия ребристые ПР 72.12; ПР70.12; ПР72.15; ПР 70.15	39;40
11	1.220.1-2.8 0.0.1.0 Сб	Сетки С-1 ÷ С-4	
		Спецификация	
	1.220.1-2.8 0.0.2.0 Сб	Сетки С-5 ÷ С-6	
		Спецификация	41
12	1.220.1-2.8 0.0.3.0. Сб	Сетки С-7 ÷ С-8	
		Спецификация	
	1.220.1-2.8 0.0.4.0 Сб	Сетки С-9 ÷ С-14	
		Спецификация	42
13	1.220.1-2.8 0.0.5.0 Сб	Сетки С-15 ÷ С-26	
		Спецификация	43
14	1.220.1-2.8 0.0.6.0 Сб	Сетки С 27 ÷ С-36	
		Спецификация	44
15	1.220.1-2.8 0.0.7.0 Сб	Сетки С-37 ÷ С-43	
		Спецификация	45
16	1.220.1-2.8 0.0.8.0 Сб	Сетки С-45 ÷ С-47	
	1.220.1-2.8 0.0.9.0 Сб	Сетки С-44	46
17	1.220.1-2.8 0.0.10.0 Сб	Сетки С-60 ÷ С-63	
	1.220.1-2.8 0.0.11.0Сб	Сетки С-50 , С-51	47
18	1.220.1-2.8 0.0.12.0Сб	Сетки С-52 ÷ С-55	
		Сетки С-64 ÷ С-67	
		Спецификация	48
19	1.220.1-2.8 0.0.13.0 Сб	Сетки С-56 ÷ С-58	
	1.220.1-2.8 0.0.14.0 Сб	Каркас Кр 17	49
20	1.220.1-2.8 0.0.15.0 Сб	Каркасы Кр1 ÷ Кр-3	
		Спецификация	50
21	1.220.1-2.8 0.0.16.0 Сб	Каркасы Кр4 ÷ Кр8	
		Спецификация	51
22	1.220.1-2.8 0.0.17.0 Сб	Каркасы Кр9 ÷ Кр16	
		Спецификация	52
23	1.220.1-2.8 0.0.0.1	Петли П1 ÷ П4	
		Спецификация	
	1.220.1-2.8 0.00.2	Стержень составной СС1	53
24	1.220.1-2.8 0.0.0.3	Стержень составной СС2	
	1.220.1-2.8 0.0.0.4	Закладная деталь МН1	54

Инв. № подл. | Подп. и дата | Взам. инв. №

Пояснительная записка

Настоящий выпуск содержит рабочие чертежи сборных железобетонных многопустотных (пустоты круглые) и ребристых панелей перекрытий.

Панели перекрытий запроектированы следующих типов 1. Многопустотные: а) с рабочей длиной 3.0; 2.8 м. шириной 1.2 м, 1.5 м.
б) с рабочей длиной 6.0; 5.8; 7.2 и 7.0 м, шириной 1.2; 1.5 и 3 м.

2. Ребристые.

с рабочей длиной 3.0; 6.0; 5.8; 7.2 и 7.0 м, шириной 1.2 и 1.5 м

Армирование принято:

для плит пролетом 3.0; 2.8 м сетками с рабочей арматурой класса AIII для плит пролетом 6 0.5 8.7 2 и 7 0 м предварительно напрягаемыми стержнями класса AtV.

Чертежи разработаны в соответствии с заданием на проектирование, утвержденным Госгражданстроем, ГОСТ 9561-76, СНиП II-21-75 и с учетом дополнения пунктов 3.36, 5.20 и 5 60 главы СНиП II-21-75 (бюллетень строительной техники № 5 за 1979г.)

Чертежи панелей предназначены для применения при проектировании и строительстве общественных зданий в обычных условиях и для производства этих изделий предприятиями строительной промышленности.

Панели перекрытий относятся к 3-й категории трещиностойкости, в них допускаются трещины при эксплуатации, при этом ширина раскрытия трещин должна быть не более 0.3 мм В связи с этим панели следует применять для перекрытий общественных зданий с центральным отоплением, нормально работающей вентиляцией и качественно выполненной гидроизоляцией в санузлах, душевых и ванных комнатах.

Рабочие чертежи разработаны на расчетные нагрузки (без учета собственной массы панели) 450, 600 и 800 кгс/м², кроме того для плит пролетом 3.0; 2.8; 6.0 и 5.8 м и шириной – 1,5 – 1250 кгс/м². Состав нагрузок, принятых при расчете панелей перекрытий, приводится на стр. 7.

Глубина опирания панелей должна быть не менее 70 мм Места опирания при складировании и транспортировке принимаются на расстоянии 300 мм от торцов.

Для обеспечения распределения нагрузки на смежные панели и улучшения звукоизоляции перекрытий в проектах должны быть даны указания о необходимости тщательного заполнения швов бетоном марки не ниже 150 или раствором марки не ниже 100.

Применение панелей без заделки открытого торца бетоном или вкладышами (с отверстием диаметром 159 мм) не допускается

Бетонные вкладыши и панели должны быть изготовлены из бетона одинаковой марки.

Заделка вкладышей в торцы выполняется непосредственно после извлечения пуансонов, до пропаривания панелей, при этом должно быть обеспечено плотное примыкание вкладышей. Торцы панелей с выходным отверстием малого диметра, образуемым при формовании, укладываются на стену, несущую большую нагрузку

Расчет панелей по прочности сечений, наклонных к продольной оси элемента, с учетом дополнения пункта 3.36 СНиП II-21-75 дал возможность исключить промпорные каркасы в панелях перекрытий, запроектированных под нагрузку 450 и 600 кгс/м² в пустотных плитах длиной 6.0; 5.8 м и для плит длиной 7.2; 7.0 м под нагрузку 450 кгс/м².

Для пропуска коммуникаций в днище ребристых панелей устраиваются отверстия. Размеры отверстий оговариваются в проектах и в заказах изготовление панелей могут иметь любые размеры При устройстве продольного отверстия на всю длину днища, вылет консолей в поперечном направлении не должен превышать 350 мм.

Инв. № подл. | Подпись и дата | Взам. инв. №

Зав. отд.	Н. Бухолдина	
Гл. констр.	П. Афанасьев	
Гл. констр.	И. Тадиров	
Ст. инж.	С. Семенов	
Проверил	И. Тадиров	
Разраб.	С. Семенов	

1.220.1-2.8 0.0.0 ПЗ

Пояснительная записка

Стадия	Лист	Листов
Р	1	12

КБ по железобетону Госстроя РСФСР г. Москва

Стержни арматурных сеток в пределах отверстий при изготовлении и транспортировке панелей сохраняются и обрезаются по месту на строительной площадке.

При установке перегородок на днище ребристых панелей в продольном направлении прочность днища необходимо проверить.

Предел огнестойкости панелей 1 час, что соответствует требованиям СНиП П-А 5-70 для зданий I степени огнестойкости.

Марки рядовой панели состоят из двух частей: первая часть включает в себя буквенный индекс ПК (панель с круглыми пустотами), ПР (панель ребристая), длину и ширину панели в дециметрах. Вторая часть марки характеризует величину унифицированной расчетной нагрузки на панель в сотнях килограммов на квадратный метр, класс стали напрягаемой арматуры или арматуры без предварительного напряжения (для плит длиной 3 м) и вид бетона – индекс "Т" принят для тяжелого бетона.

Например: ПК60.12-4.5 АтVт – панель 6,0 х1.2 м ПР 30.12-6 АIIIт – панель 3 0 х 1 2 м

В панелях с дополнительными закладными деталями или с отверстиями для пропуска коммуникаций перед основной маркой ставится цифровой индекс „1", „2", „3" и т.д.

например 1ПК72.12- 6АтVт.

Технические требования

Панели должны изготовляться в соответствии с техническими требованиями ГОСТ9561-76

Панели перекрытий длиной 3.0; 2.8м армируются сетками с рабочей арматурой периодического профиля из стали класса А III по ГОСТ 5781-75 R_a= 3400 кг/см². для $d \leq 8$ и R_a= 3600 кг/см² для $d \geq 10$ мм.

Панели перекрытий длиной 6.0; 5.8; 7.2 и 7.0 м армируются стержнями из термически упрочненной стали класса АтV (ГОСТ 10884-71), $R_a^н$ = 8000 кгс/см² и R_a= 6400 кгс/см². Защитный слой бетона до низа рабочей арматуры принят 20 мм Отклонение защитного слоя бетона не должно превышать величин, указанных в ГОСТ 13015-75.

Сетки и каркасы изготавливаются из арматуры класса BpI (ТУ14-4-659-75)

Монтажные петли изготавливаются из стали класса А-I в соответствии с требованиями ГОСТ 13015-75 и СНиП П-21-75 пункт 2.25; ГОСТ 380-71х. и запроектированы в соответствии с серией 3.400-7, шифр Т-1442, утвержденной и введенной в действие Госстроем СССР, протокол № 23 от 17 апреля 1975г

Проектная марка бетона по прочности на сжатие и передаточная прочность бетона

Марка панели	Проектная марка бетона	Передаточная прочность бетона
ПК30.12-4, 5АIIIТ; ПК28.12-4.5АIIIТ ПК30.12-6АIIIТ; ПК28.12-6АIIIТ ПК30.12-8АIIIТ; ПК28.12-8АIIIТ ПК30.15-4.5АIIIТ; ПК28.15-4.5АIIIТ ПК30.15-6АIIIТ; ПК28.15-6АIIIТ ПК30.15-8АIIIТ; ПК28.15-8АIIIТ ПК30.15-12,5АIIIТ; ПК28.15-12.5АIIIТ	200	
ПК60.12-4, 5АтVТ; ПК58.12-4.5АтVТ ПК60.12-6АтVТ; ПК58.12-6АтVТ ПК60.12-8АтVТ; ПК58.12-8АтVТ ПК60.15-4.5АтVТ; ПК58.15-4.5АтVТ ПК60.15-6АтVТ; ПК58.15-6АтVТ	200	160

Марка панели	Проектная марка бетона	Передаточная прочность бетона
ПКС0.15-8АтVТ; ПК58.15-8АтVТ ПК60.15-12.5АтVТ; ПК58.15-12.5АтVТ ПК60.30-4.5АтVТ; ПК58.30-4.5АтVТ ПК60.30-6АтVТ; ПК58.30-6АтVТ ПК60.30-8АтVТ; ПК58.30-8АтVТ ПК72.12-4.5АтVТ; ПК70.12-4.5АтVТ ПК72.15-4.5АтVТ; ПК70.15-4.5АтVТ ПК72.30-4.5АтVТ; ПК70.30-4.5АтVТ ПР60.12-6АтVТ; ПР58.12-6АтVТ ПР60.15-6АтVТ; ПР58.15-6АтVТ ПР60.12-8АтVТ; ПР58.12-8АтVТ	200	160

Взам. инв. № | Подпись и дата | Инв. № подл.

Марка панели	Проектная марка бетона	Передаточная прочность бетона
ПР30.12-6АIIIТ; ПР30.15-6АIIIТ ПР30.12-8АIIIТ ПР30.15-8АIIIТ ПР60.12-6АтVТ; ПР58.12-6АтVТ	300	
ПР60.15-8АтVТ; ПР58.15-8АтVТ ПК72.12-6АтVТ; ПК70.12-6АтVТ ПК72.15-6АтVТ; ПК70.15-6АтVТ ПК72.30-6АтVТ; ПК70.30-6АтVТ ПК72.12-8АтVТ; ПК70.12-8АтVТ ПК72.15-8АтVТ; ПК70.15-8АтVТ	200	200

Марка панели	Проектная марка бетона	Передаточная прочность бетона
ПК72.30-8АтVТ; ПК70.30-8АтVТ ПР72.12-6АтVТ; ПР-70.12-6АтVТ	250	200
1ПК72.30-6АтVТ; ПК72.30-6АтVТ; ПК72.30-6АтVТ	200	160
1ПК72.12-6АтVТ 1ПР72.12-6АтVТ	250	200
ПР72.12-8АтVТ; ПР70.12-8АтVТ ПР72.15-6АтVТ; ПР70.15-6АтVТ	300	240
ПР72.15-8АтVТ; ПР70.15-8АтVТ	350	280
1ПК60.30-4.5АтVТ; 1ПК72.30-4.5АтVТ; ПК60.30-6АтVТ 2ПК60.30-4.5АтVТ; 2ПК72.30-4.5АтVТ. 2ПК60.30-6АтVТ	200	160

Бетон для панелей должен изготовляться на фракционированном, незагрязненном щебне из скальных пород типа гранита, известняка и др; применение песчано-гравийной смеси не допускается. Содержание крупного заполнителя должно быть не более 820 л на 1м³ бетона.

Поставка панелей потребителю производится по достижении бетоном отпускной прочности. Величина отпускной прочности бетона панелей устанавливается предприятием-изготовителем по согласованию с потребителем и проектной организацией. Назначение этой величины должно производиться с учетом условий транспортирования, монтажа и срока загружения панелей, а так же с учетом технологии их изготовления и возможности дальнейшего нарастания прочности бетона в панелях в зависимости от климатических условий района строительства и времени года. При отпускной прочности бетона панелей ниже его проектной марки предприятие изготовитель обязано гарантировать достижение бетоном проектной прочности через 28 суток со дня изготовления. При производстве работ в зимнее время и в других случаях, когда по условиям возведения зданий не может быть обеспечено своевременное приращение прочности бетона предприятие изготовитель обязано поставлять панели с прочностью не ниже 100%.

Марка бетона по морозостойкости должна назначаться в зависимости от условий эксплуатации панелей в зданиях и сооружениях и должна быть не менее указанной в таблице 2 ГОСТ 9561-76.

Технические требования, предъявляемые при приемке панелей.

1. Отклонения от размеров панелей не должны превышать: по длине ±6 мм, по толщине и ширине ±5 мм, по длине вкладышей ±10 мм.
2. Панели должны иметь прямоугольные грани; в отдельных панелях допускается искривление нижней или боковой поверхности не более 3 мм на длине 2 м и не более 8 мм по всей длине панели.
3. На поверхности панелей не допускаются:

а) раковины, местные наплывы и впадины, размеры которых превышают величины, указанные в таблице 3 (ГОСТ 9561-76),

б) околы бетона глубиной более 5 мм, длиной более 50 мм на длине 1м продольных нижних ребер, глубиной более 10 мм и длиной более 100 мм на верхних гранях и кромках торцов;

в) трещины в бетоне панелей, за исключением местных поверхностных усадочных шириной не более 0.1 мм;

г) жировые и ржавые пятна на лицевых поверхностях.

4. Нижняя потолочная поверхность должна быть гладкая, подготовленная под окраску.

Инв.№ подл. | Подпись и дата | Взам. инв.№

Указания по изготовлению

Метод натяжения рабочей арматуры принят электротермический.

При натяжении температура электронагрева стержней должна строго контролироваться и не должна превышать 400°С, а так же должны производиться контрольные испытания образцов стержней после электронагрева Механические свойства арматуры после электронагрева должны быть не ниже браковочных значений до нагрева. Величины контролируемых предварительных натяжений в арматуре определялись, исходя из принятой на заводах поточно-агрегатной или конвейерной технологии с натяжением арматуры на упоры Длина натягиваемых стержней показана условно равной длине панели. Длину заготовки натягиваемой арматуры следует определять с учетом выпусков для захватных приспособлений, применяемых на заводах, а также в соответствии с указаниями „Руководства по технологии предварительного напряжения стержневой арматуры железобетонных конструкций(НИИЖБ Госстроя СССР). Концы напрягаемой арматуры должны быть защищены слоем раствора толщиной не менее 5 мм.

Величина остаточного предварительного напряжения перед бетонированием – 5000 кгс/см². Допустимые отклонения предварительного напряжения:

при длине панелей 5980 мм – 870 кгс/см²
при длине панелей 7180 мм – 780 кгс/см²

Изготовление каркасов и сеток должно производиться контактной точечной электросваркой в соответствии с ГОСТ 10922-75 и ГОСТ 14098-68.

Методы контроля и испытаний.

Методы испытаний и оценки прочности, жесткости и трещиностойкости производить в соответствии с ГОСТ 8829-77.

Данные для испытаний даны на стр. 11÷14.

Технические требования, предъявляемые при хранении и транспортировке панелей

1. Панели следует хранить в рабочем положении, между панелями должны быть уложены деревянные прокладки прямоугольного сечения толщиной не менее чем на 20 мм больше выступающей части петель.
2. Прокладки под нижний ряд панелей следует укладывать по плотному тщательно выравненному основанию. Прокладки всех вышележащих панелей должны быть расположены по вертикали одна над другой.
3. При хранении панели должны быть рассортированы по маркам, прокладки должны укладываться рядом с выступающими петлями.
4. При перевозке панели следует укладывать в рабочем положении продольной осью по направлению движения с деревянными прокладками согласно пункта 1.2.3.
5. Все операции, связанные с погрузкой, разгрузкой и складированием панелей, должны производиться с соблюдением мер, исключающих возможность их повреждения.

Инв. № подл. | Подпись и дата | Взам. инв. №

Величина нагрузки на пустотные панели перекрытий

Вид нагрузки		Величина нагрузки на панель кгс/м² ПК.....4.5	ПК.....6	ПК.....8	ПК.....12.5
Расчет по предельным состояниям I группы	Расчетная	780 / 450	930 / 600	1130 / 800	1610 / 1260
Расчет по предельным состояниям II группы	Нормативная	658 / 358	775 / 475	934 / 634	1370 / 1050
	Постоянная и длительная	558 / 258	675 / 375	834 / 534	1270 / 950
	Кратковременная	100	100	100	100

Величина нагрузки на ребристые панели перекрытий.

Вид нагрузки		Величина нагрузки на панель кгс/м² ПР..... 6	ПР..... 8
Расчет по предельным состояниям I группы	Расчетная	960 / 600	1160 / 800
Расчет по предельным состояниям II группы	Нормативная	805 / 475	964 / 634
	Постоянная и длительная	705 / 375	864 / 634
	Кратковременная	100	100

В числителе указаны нагрузки, включающие собственную массу панели; в знаменателе – без собственной массы панели.
Нагрузки приняты в соответствии с указаниями СНиП 11-6-24. Расчеты панелей перекрытий произведены на ЭВМ ЕС-1022, программа „Проба-77".
Данные для испытаний проверки прочности, жесткости и трещиностойкости для панелей 2.8 м, 5.8 м и 7.0 м приняты по аналогии с панелями длиной соответственно 3.0 м, 6.0 м и 7.2 м.

Деталь заделки торцов панели

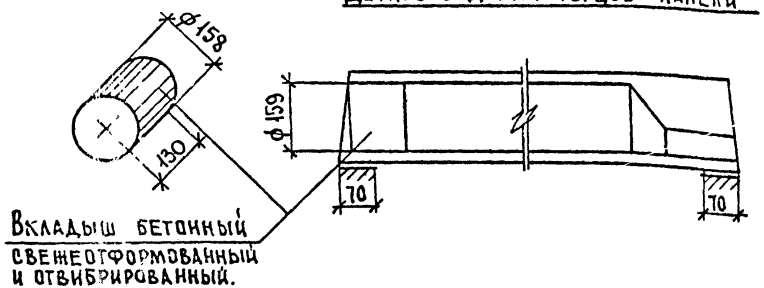

Схема опирания и загружения при испытании

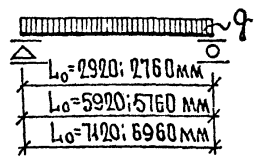

Инв. № подл. | Подпись и дата | Взам. инв. №

№№ п/п	Эскиз	Марка панели	Размеры, мм L	Размеры, мм B	Марка бетона	Об'ем бетона м³	Масса кг	Приведен. толщина бетона	Расход стали на изделие, кг: натуральный	Расход стали на изделие, кг: приведенный к классу AI	Расход стали на 1 м², кг: натуральный	Расход стали на 1 м², кг: приведенный к классу AI
1	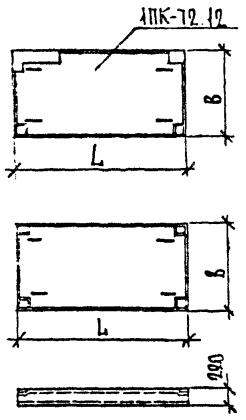	ПК-72.12-4.5АтVТ	7180	1190	200	1.02	2550	11.94	38.16	73.51	4.47	8.60
2		ПК-70.12-4.5АтVТ	7020	1190	200	1.00	2500	11.70	37.44	72.01	4.48	8.62
3		ПК-72.12-6АтVТ	7180	1190	250	1.02	2550	11.94	47.63	90.66	5.57	10.61
4		ПК-72.12-6АтVТ	7180	1190	250	0.96	2400	11.28	50.97	100.21	5.97	11.73
5		ПК-70.12-6АтVТ	7020	1190	250	1.00	2500	11.70	46.81	88.95	5.60	10.65
6		ПК-72.12-8АтVТ	7180	1190	250	1.02	2550	11.94	57.82	112.76	6.77	13.20
7		ПК-70.12-8АтVТ	7020	1190	250	1.00	2500	11.70	56.75	110.49	6.79	13.23
8		ПК-60.12-4.5АтVТ	5980	1190	200	0.85	2125	11.94	25.68	46.53	3.61	6.54
9		ПК-58.12-4.5АтVТ	5820	1190	200	0.83	2075	11.98	25.15	45.46	3.63	6.56
10		ПК-60.12-6АтVТ	5980	1190	200	0.85	2125	11.94	29.37	54.65	4.13	7.68
11		ПК-58.12-6АтVТ	5820	1190	200	0.83	2075	11.98	28.74	53.36	4.15	7.70
12		ПК-60.12-8АтVТ	5980	1190	200	0.85	2175	11.94	33.06	62.77	4.65	8.82
13		ПК-58.12-8АтVТ	5820	1190	200	0.83	2075	11.98	32.33	61.26	4.67	8.85
14		ПК-30.12-4.5АIIIТ	2980	1190	200	0.42	1050	11.83	11.51	15.44	3.26	4.35
15		ПК-28.12-4.5АIIIТ	2820	1190	200	0.40	1000	11.92	11.02	14.72	3.28	4.39
16		ПК-30.12-6АIIIТ	2980	1190	200	0.42	1050	11.83	13.55	18.46	3.82	5.20
17		ПК-28.12-6АIIIТ	2820	1190	200	0.40	1000	11.92	13.02	17.68	3.67	4.98
18		ПК-30.12-8АIIIТ	2980	1190	200	0.42	1050	11.83	15.74	21.72	4.44	6.12
19		ПК-28.12-8АIIIТ	2820	1190	200	0.40	1000	11.92	15.11	20.79	4.26	5.86
20		ПК-72.15-4.5АтVТ	7180	1490	200	1.35	3375	12.62	47.10	92.34	4.40	8.63
21		ПК-70.15-4.5АтVТ	7020	1490	200	1.32	3300	12.62	46.18	90.41	4.41	8.64
22		ПК-72.15-6АтVТ	7180	1490	250	1.35	3375	12.62	54.62	105.21	5.11	9.83
23		ПК-70.15-6АтVТ	7020	1490	250	1.32	3300	12.62	53.65	103.16	5.13	9.86
24		ПК-72.15-8АтVТ	7180	1490	250	1.35	3375	12.62	71.68	140.64	6.70	13.15
25		ПК-70.15-8АтVТ	7020	1490	250	1.32	3300	12.62	70.36	137.82	6.73	13.18
26		ПК-60.15-4.5АтVТ	5980	1490	200	1.12	2800	12.57	30.20	55.87	3.39	6.27
27		ПК-58.15-4.5АтVТ	5820	1490	200	1.09	2725	12.57	29.55	54.55	3.41	6.29

№№ п/п	Эскиз	Марка панели	Размеры мм L	Размеры мм B	Марка бетона	Об'ем бетона м3	Масса кг	Приведенная толщина бетона	Расход стали на изд. кг Натуральный	Расход стали на изд. кг Приведенный к классу AI	Расход стали на 1м², кг Натуральный	Расход стали на 1м², кг Приведенный к классу AI
28	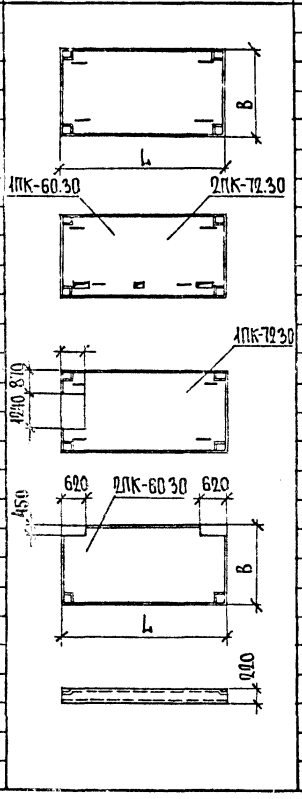	ПК-60.15-6АтVТ	5980	1490	200	1.12	2800	12.57	33.89	63.99	3.80	7.18
29		ПК-58.15-6АтVТ	5820	1490	200	1.09	2725	12.57	33.14	62.45	3.82	7.20
30		ПК-60.15-8АтVТ	5980	1490	200	1.12	2800	12.57	44.79	85.40	5.03	9.58
31		ПК-58.15-8АтVТ	5820	1490	200	1.09	2725	12.57	43.84	83.42	5.06	9.62
32		ПК-60.15-12.5АтVТ	5980	1490	200	1.12	2800	12.57	65.34	127.86	7.33	14.35
33		ПК-58.15-12.5АтVТ	5820	1490	200	1.09	2725	12.57	63.96	124.94	7.38	14.41
34		ПК-30.15-4.5АIIIТ	2980	1490	200	0.55	1380	12.39	13.48	18.36	3.04	4.13
35		ПК-28.15-4.5АIIIТ	2820	1490	200	0.52	1300	12.38	12.88	14.47	3.07	3.44
36		ПК-30.15-6АIIIТ	2980	1490	200	0.55	1380	12.39	14.14	19.35	3.18	4.36
37		ПК-28.15-6АIIIТ	2820	1490	200	0.52	1300	12.38	13.50	18.40	3.21	4.38
38		ПК-30.15-8АIIIТ	2980	1490	200	0.55	1380	12.39	16.69	23.13	3.76	5.21
39		ПК-28.15-8АIIIТ	2820	1490	200	0.52	1300	12.38	15.99	22.09	3.6	4.97
40		ПК-30.15-12.5АIIIТ	2980	1490	200	0.55	1380	12.39	19.75	27.69	4.45	6.24
41		ПК-28.15-12.5АIIIТ	2820	1490	200	0.52	1300	12.38	18.93	26.47	4.26	5.96
42		ПК-72.30-4.5АтVТ	7180	2980	200	2.72	6800	12.71	99.17	190.88	4.63	8.92
43		1ПК-72.30-4.5АтVТ	7180	2980	200	2.72	6800	12.71	102.82	197.67	4.81	9.24
44		2ПК-72.30-4.5АтVТ	7180	2980	200	2.72	6800	12.71	99.17	190.88	4.63	8.92
45		ПК-70.30-4.5АтVТ	7020	2980	200	2.66	6650	12.71	97.32	187.03	4.65	8.94
46		ПК-72.30-6АтVТ	7180	2980	250	2.72	6800	12.71	115.59	221.49	5.40	10.35
47		1ПК-72.30-6АтVТ	7180	2980	250	2.72	6800	12.71	117.45	225.26	5.49	10.53
48		ПК-70.30-6АтVТ	7020	2980	250	2.66	6650	12.71	113.54	217.19	5.43	10.38
49		ПК-72.30-8АтVТ	7180	2980	250	2.72	6800	12.71	144.15	281.05	6.74	13.14
50		ПК-70.30-8АтVТ	7020	2980	250	2.66	6650	12.71	141.36	275.24	6.76	13.16
51		ПК-60.30-4.5АтVТ	5930	2980	200	2.22	5550	12.46	60.77	112.87	3.41	6.33
52		1ПК-60.30-4.5АтVТ	5980	2980	200	2.17	5430	12.19	60.77	112.87	3.41	6.33
53		2ПК-60.30-4.5АтVТ	5980	2980	200	2.17	5430	12.19	59.95	111.98	3.64	6.78
54		ПК-58.30-4.5АтVТ	5820	2980	200	2.16	5400	12.46	59.54	110.33	3.43	6.36

Инв. № подл. | Подпись и дата | Взам. инв. №

№ п/п	Эскиз	Марка панелей	Размеры, мм L	Размеры, мм B	Марка бетона	Об'ем бетона, м³	Масса кг	Приведенная толщина бетона	Расход стали на изделие, кг Натуральный	Расход стали на изделие, кг Приведенный к классу AI	Расход стали на 1 м², кг Натуральный	Расход стали на 1 м², кг Приведенный к классу AI
55		ПК-60.30-6АтVТ	5980	2980	200	2.22	5560	12.46	68.15	129.11	3.82	7.25
56		1ПК-60.30-6АтVТ	5980	2930	200	2.17	5430	12.19	68.15	129.11	3.82	7.25
57		2ПК-60.30-6АтVТ	5980	2980	200	2.17	5430	12.19	67.33	128.22	3.78	7.20
58		ПК-58.30-6АтVТ	5820	2980	200	2.16	5400	12.46	66.72	126.13	3.85	7.27
59		ПК-60.30-8АтVТ	5980	2980	200	2.22	5560	12.46	85.22	162.28	4.78	9.14
60		ПК-58.30-8АтVТ	5820	2930	200	2.16	5400	12.46	83.49	158.64	4.81	9.15
61		ПР-72.12-6АтVТ	7180	1190	250	1.21	3025	14.15	68.46	127.88	8.01	14.97
62		1ПР-72.12-6АтVТ	7180	1190	250	1.21	3025	14.15	69.12	128.32	8.09	15.02
63		ПР-70.12-6АтVТ	7020	1190	250	1.18	2950	14.17	67.28	125.50	8.05	15.02
64		ПР-72.12-8АтVТ	7180	1190	300	1.21	3025	14.15	79.42	149.55	9.30	17.50
65		ПР-70.12-8АтVТ	7020	1190	300	1.18	2950	14.17	77.94	146.99	9.33	17.55
66		ПР-72.15-6АтVТ	7180	1490	300	1.33	3325	12.41	87.87	165.31	8.21	15.45
67		ПР-70.15-6АтVТ	7020	1490	300	1.30	3250	12.43	86.22	162.05	8.24	15.49
68		ПР-72.15-8АтVТ	7180	1490	350	1.33	3325	12.41	105.85	203.43	9.89	19.02
69		ПР-70.15-8АтVТ	7020	1490	350	1.30	3250	12.43	103.80	199.32	9.92	19.06
70		ПР-60.12-6АтVТ	5980	1190	200	0.94	2350	13.13	43.96	78.84	6.18	11.07
71		1ПР-60.12-6АтVТ	5980	1190	200	0.94	2350	13.13	44.62	79.25	6.27	11.14
72		ПР-58.12-6АтVТ	5820	1190	200	0.91	2275	13.14	43.10	77.11	6.22	11.13
73		ПР-60.12-8АтVТ	5980	1190	200	0.94	2350	13.13	51.50	95.05	7.24	13.36
74		ПР-58.12-8АтVТ	5820	1190	200	0.91	2275	13.14	50.46	92.95	7.29	13.42
75		ПР-60.15-6АтVТ	5980	1490	200	1.02	2550	11.49	56.93	104.98	6.39	11.78
76		ПР-58.15-6АтVТ	5820	1490	200	1.00	2500	11.50	55.76	102.64	6.43	11.84
77		ПР-60.15-8АтVТ	5980	1490	250	1.02	2550	11.49	65.75	123.51	7.38	13.86
78		ПР-58.15-8АтVТ	5820	1490	250	1.00	2500	11.50	64.38	120.74	7.42	13.92
79		ПР-30.12-6АIIIТ	2980	1490	200	0.37	925	10.54	16.86	23.36	4.75	6.59
80		ПР-30.12-8АIIIТ	2980	1490	200	0.37	925	10.54	16.86	23.36	4.75	6.59
81		ПР-30.15-6АIIIТ	2980	1490	200	0.42	1050	9.46	21.44	30.15	4.8[illegible]	6.79
82		ПР-30.15-8АIIIТ	2980	1490	200	0.42	1050	9.46	21.44	30.15	4.8[illegible]	6.79

Инв. № подл. | Подпись и дата | Взам. инв. №

Марка панели	Виды разрушения и величина коэффициента C (см. п. 2.4.2 табл. 1 ГОСТ)	Величина разрушающей нагрузки q кгс/м²		
	1. Текучесть продольной растянутой арматуры до наступления раздробления бетона сжатой зоны C=1.4	при которой панели признаются годными		при которой требуется повторное испытание
	1. Разрыв продольной растянутой арматуры. 2. Раздробление бетона сжатой зоны до наступления текучести продольной растянутой арматуры C=1.6	с учетом собственной массы панели	за вычетом собственной массы панели	с учетом собственной массы панели (см. п. 3.3.2 и п. 3.3.3 ГОСТ)
ПК30.12-4.5АIIIТ	1.4	⩾ 1092	⩾ 762	< 1092, но ⩾ 928
ПК60.12-4.5АтVТ	1.6	⩾ 1248	⩾ 918	< 1248, но ⩾ 1060
ПК72.12-4.5АтVТ				
ПК30.12-6АIIIТ	1.4	⩾ 1302	⩾ 972	< 1302, но ⩾ 1106
ПК60.12-6АтVТ	1.6	⩾ 1488	⩾ 1158	< 1488, но ⩾ 1265
ПК72.12-6АтVТ				
ПК72.12-6АтVТ				
ПР60.12-6АтVТ	1.4	⩾ 1340	⩾ 980	< 1340, но ⩾ 1139
ПР72.12-6АтVТ				
ПР60.12-6АтVТ	1.6	⩾ 1536	⩾ 1176	< 1536, но ⩾ 1305
ПР72.12-6АтVТ				
ПР30.12-6АIIIТ				
ПК30.12-8АIIIТ	1.4	⩾ 1582	⩾ 1252	< 1582, но ⩾ 1345
ПК60.12-8АтVТ	1.6	⩾ 1808	⩾ 1478	< 1808, но ⩾ 1537
ПК72.12-8АтVТ				
ПР30.12-8АIIIТ	1.4	⩾ 1624	⩾ 1264	< 1624, но ⩾ 1380
ПР60.12-8АтVТ	1.6	⩾ 1856	⩾ 1496	< 1856, но ⩾ 1578
ПР72.12-8АтVТ				
ПК30.15-4.5АIIIТ	1.4	⩾ 1092	⩾ 762	< 1092, но ⩾ 928
ПК60.15-4.5АтVТ	1.6	⩾ 1248	⩾ 918	< 1248, но ⩾ 1060
ПК72.15-4.5АтVТ				
ПК30.15-6АIIIТ	1.4	⩾ 1302	⩾ 972	< 1302, но ⩾ 1106
ПК60.15-6АтVТ	1.5	⩾ 1488	⩾ 1158	< 1488, но ⩾ 1265

Марка панели	Виды разрушения и величина коэффициента C (см. п. 2.4.2 табл. 1 ГОСТ)	Величина разрушающей нагрузки q кгс/м²		
	1. Текучесть продольной растянутой арматуры до наступления раздробления бетона сжатой зоны C=1.4	при которой панели признаются годными		при которой требуется повторное испытание
	1. Разрезы продольной растянутой арматуры. 2. Раздробление бетона сжатой зоны до наступления текучести продольной растянутой арматуры C=1.6	с учетом собственной массы панели	за вычетом собственной массы панели	с учетом собственной массы панели (см. п. 3.3.2 и п. 3.3.3 ГОСТ)
ПК72.15-6АтVТ	1.4	⩾ 1302	⩾ 972	< 1302, но ⩾ 1106
	1.6	⩾ 1488	⩾ 1158	< 1488, но ⩾ 1265
ПР30.15-6АIIIТ	1.4	⩾ 1340	⩾ 980	< 1340, но ⩾ 1139
ПР60.15-6АтVТ	1.6	⩾ 1536	⩾ 1176	< 1536, но ⩾ 1305
ПР72.15-6АтVТ				
ПК30.15-8АIIIТ	1.4	⩾ 1582	⩾ 1252	< 1582, но ⩾ 1345
ПК60.15-8АтVТ	1.6	⩾ 1808	⩾ 1478	< 1808, но ⩾ 1537
ПК72.15-8АтVТ				
ПР30.15-8АIIIТ	1.4	⩾ 1624	⩾ 1264	< 1624, но ⩾ 1380
ПР60.15-8АтVТ	1.6	⩾ 1856	⩾ 1496	< 1856, но ⩾ 1578
ПР72.15-8АтVТ				
ПК30.15-12.5АIIIТ	1.4	⩾ 2254	⩾ 1904	< 2254, но ⩾ 1916
ПК60.15-12.5АтVТ	1.6	⩾ 2576	⩾ 2226	< 2576, но ⩾ 2189
ПК60.30-4.5АтVТ	1.4	⩾ 1092	⩾ 762	< 1092, но ⩾ 928
ПК72.30-4.5АтVТ				
1ПК72.30-4.5АтVТ	1.6	⩾ 1248	⩾ 918	< 1248, но ⩾ 1060
2ПК72.30-4.5АтVТ				
1ПК60.30-4.5АтVТ				
2ПК60.30-4.5АтVТ				
ПК60.30-6АтVТ	1.4	⩾ 1302	⩾ 972	< 1302, но ⩾ 1106
ПК72.30-6АтVТ				
1ПК72.30-6АтVТ	1.6	⩾ 1488	⩾ 1158	< 1488, но ⩾ 1265
1ПК60.30-6АтVТ				
2ПК60.30-6АтVТ				
ПК60.30-8АтVТ	1.4	⩾ 1582	⩾ 1252	< 1582, но ⩾ 1345
ПК60.30-8АтVТ	1.6	⩾ 1808	⩾ 1478	< 1808, но ⩾ 1537

Данные для испытаний. Проверка прочности.

1.220.1-2.8 0.0.0.0 ПЗ

Лист 9

Инв. № подл. | Подпись и дата | Взам. инв. №

Марка панели	Срок испыт. панелей после их изготовления в сутках	Контрольная нагрузка за вычетом собственной массы панели кгс/м²					$f_{д.а}$	Прогиб от полной контрольной нагрузки $f_к$ мм					Прогиб f измеренный (см. п. 3.3.1 ГОСТ) мм									
													при котором панели признаются годными					при котором требуется повторное испытание				
		3	7	14	28	100	$f_{пред}$ %	3	7	14	28	100	3	7	14	28	100	3	7	14	28	100
ПК30.12-4,5АIIIТ		258	258	258	265	258	3.6	0.27	0.27	0.25	0.25	0.24	≤0.32	≤0.32	≤0.3	≤0.3	≤0.29	>0.32, но ≤0.35	>0.32, но ≤0.35	>0.3, но ≤0.33	>0.3, но ≤0.33	>0.29, но ≤0.31
ПК30.12-6АIIIТ		375	375	375	389	375	4.7	0.35	0.35	0.33	0.33	0.32	≤0.42	≤0.42	≤0.39	≤0.39	≤0.38	>0.42, но ≤0.45	>0.42, но ≤0.45	>0.39, но ≤0.43	>0.39, но ≤0.43	>0.38, но ≤0.41
ПК30.12-8АIIIТ		534	534	539	563	534	6.3	0.47	0.47	0.45	0.45	0.42	≤0.56	≤0.56	≤0.54	≤0.54	≤0.5	>0.56, но ≤0.61	>0.56, но ≤0.61	>0.54, но ≤0.58	>0.54, но ≤0.58	>0.5, но ≤0.54
ПК30.15-4,5АIIIТ		258	258	258	266	258	3.5	0.26	0.26	0.25	0.24	0.24	≤0.31	≤0.31	≤0.3	≤0.29	≤0.29	>0.31, но ≤0.34	>0.31, но ≤0.34	>0.3, но ≤0.32	>0.29, но ≤0.31	>0.29, но ≤0.31
ПК30.15-6АIIIТ		375	375	375	388	375	4.6	0.35	0.35	0.35	0.32	0.31	≤0.42	≤0.42	≤0.39	≤0.38	≤0.37	>0.42, но ≤0.45	>0.42, но ≤0.45	>0.39, но ≤0.43	>0.38, но ≤0.42	>0.38, но ≤0.4
ПК30.15-8АIIIТ		534	534	534	557	534	6.2	0.47	0.47	0.44	0.44	0.42	≤0.56	≤0.56	≤0.53	≤0.53	≤0.5	>0.55, но ≤0.61	>0.56, но ≤0.61	>0.53, но ≤0.57	>0.53, но ≤0.57	>0.5, но ≤0.54
ПК30.15-12,5АIIIТ		950	950	969	1011	950	52.6	4.3	4.37	4.2	4.22	4.06	≤5.16	≤5.24	≤5.04	≤5.06	≤4.87	>5.16, но ≤5.59	>5.24, но ≤5.59	>5.04, но ≤5.46	>5.06, но ≤5.49	>4.87, но ≤5.28
ПК60.12-4,5АтVТ		258	258	258	263	258	37.2	4.33	4.35	4.23	4.07	4.04	≤5.2	≤5.23	≤5.08	≤4.88	≤4.85	>5.2, но ≤5.63	>5.23, но ≤5.67	>5.08, но ≤5.5	>4.88, но ≤5.29	>4.85, но ≤5.25
ПК60.12-6АтVТ		378	375	380	385	375	46.6	5.79	5.72	5.5	5.27	5.05	≤6.95	≤6.86	≤6.6	≤6.32	≤6.06	>6.95, но ≤7.53	>6.86, но ≤7.44	>6.6, но ≤7.15	>6.32, но ≤6.85	>6.06, но ≤6.56
ПК60.12-8АтVТ		547	541	547	551	534	82.6	7.87	7.78	7.56	7.33	7.11	≤9.44	≤9.34	≤9.07	≤8.8	≤8.53	>9.44, но ≤10.23	>9.34, но ≤10.11	>9.07, но ≤9.83	>8.8, но ≤9.53	>8.53, но ≤9.24
ПК60.15-4,5АтVТ		258	258	258	263	258	36.8	4.31	4.35	4.16	4.01	3.87	≤5.17	≤5.22	≤4.99	≤4.81	≤4.64	>5.17, но ≤5.6	>5.22, но ≤5.66	>4.99, но ≤5.41	>4.81, но ≤5.21	>4.64, но ≤5.03
ПК60.15-6АтVТ		375	375	378	384	375	46.8	5.78	5.78	5.52	5.33	5.02	≤6.94	≤6.94	≤6.62	≤6.4	≤6.02	>6.94, но ≤7.51	>6.94, но ≤7.51	>6.62, но ≤7.18	>6.4, но ≤6.93	>6.02, но ≤6.53
ПК60.15-8АтVТ		547	542	548	551	534	72.0	7.82	7.7	7.36	7.0	6.37	≤9.38	≤9.24	≤8.83	≤8.4	≤7.64	>9.38, но ≤10.17	>9.24, но ≤10.01	>8.83, но ≤9.57	>8.4, но ≤9.1	>7.64, но ≤8.28
ПК60.15-12,5АтVТ		1026	1010	1008	999	950	>85	13.84	13.43	12.57	11.63	10.94	≤15.27	≤14.77	≤13.83	≤12.79	≤12.03	>15.27, но ≤15.96	>14.77, но ≤15.44	>13.83, но ≤14.46	>12.79, но ≤13.37	>12.03, но ≤12.58
ПК60.30-4,5АтVТ		258	258	258	263	258	36.8	4.28	4.31	4.19	4.02	4.0	≤5.14	≤5.17	≤5.03	≤4.82	≤4.8	>5.14, но ≤5.56	>5.17, но ≤5.6	>5.03, но ≤5.45	>4.82, но ≤5.23	>4.8, но ≤5.2
ПК60.30-6АтVТ		376	375	379	384	375	46.87	5.81	5.79	5.54	5.34	5.0	≤6.97	≤6.95	≤6.65	≤6.41	≤6.0	>6.97, но ≤7.55	>6.95, но ≤7.53	>6.65, но ≤7.2	>6.41, но ≤6.94	>6.0, но ≤6.5
ПК60.30-8АтVТ		546	541	547	550	534	77.8	7.75	7.66	7.45	7.23	7.01	≤9.3	≤9.19	≤8.94	≤8.68	≤8.41	>9.3, но ≤10.08	>9.19, но ≤9.96	>8.94, но ≤9.69	>8.68, но ≤9.4	>8.41, но ≤9.11
ПК72.12-4,5АтVТ		264	261	264	265	258	73.1	8.3	8.69	8.32	7.75	7.58	≤10.56	≤10.43	≤9.98	≤9.3	≤9.1	>10.56, но ≤11.44	>10.43, но ≤11.3	3.98, но ≤10.82	>9.3, но ≤10.1	>9.1, но ≤9.85
ПК72.12-6АтVТ		387	383	385	386	375	71.1	10.65	10.55	10.09	9.63	9.34	≤12.78	≤12.66	≤12.12	≤11.56	≤11.21	>12.78, но ≤13.85	>12.66, но ≤13.78	>12.11, но ≤13.12	>11.56, но ≤12.52	>11.21, но ≤12.14
ПК72.12-8АтVТ		562	556	556	554	534	>85	16.67	16.36	16.42	13.64	12.1	≤18.34	≤18.0	≤16.96	≤15.0	≤13.34	>18.34, но ≤19.17	>18.0, но ≤18.81	>16.96, но ≤17.73	>15.0, но ≤15.39	>13.34, но ≤13.92
ПК72.15-4,5АтVТ		265	260	263	265	258	35.0	5.18	5.11	4.86	4.62	4.42	≤6.22	≤6.13	≤5.83	≤5.54	≤5.3	>6.22, но ≤6.73	>6.13, но ≤6.64	>5.83, но ≤6.32	>5.54, но ≤6.0	>5.3, но ≤5.75
ПК72.15-6АтVТ		383	380	383	385	375	78.8	9.94	9.86	9.49	9.12	8.9	≤11.93	≤11.83	≤11.39	≤10.94	≤10.66	>11.93, но ≤12.92	>11.83, но ≤12.82	>11.39, но ≤12.34	>10.94, но ≤11.86	>10.68, но ≤11.57
ПК72.15-8АтVТ		562	556	556	553	534	>85	16.2	15.89	14.96	13.98	12.55	≤17.82	≤17.48	≤16.46	≤15.38	≤13.81	>17.82, но ≤18.63	>17.48, но ≤18.27	>16.46, но ≤17.2	>15.38, но ≤16.1	>13.81, но ≤14.43

Данные для испытаний. Проверка жесткости.

1.220.1-28 00.00 ПЗ

Лист 10

Инв.№ подл. | Подпись и дата | Взам.инв.№

Марка панели / Срок испытания панелей после их изготовления в сутках	Контрольная нагрузка за вычетом собственной массы панели, кгс/м²					$f_{дл.}$	Прогиб от полной контрольной нагрузки $f_к$ мм					Прогиб f измеренный (см. п. 3.31 ГОСТ) мм									
												при котором панели признаются годными					при котором требуется повторное испытание				
	3	7	14	28	100	$f_{пред}$ %	3	7	14	28	100	3	7	14	28	100	3	7	14	28	100
ПКТ2.30-4.5АтVТ	264	262	264	265	258	71.6	8.7	8.6	8.2	7.8	7.4	≤10.6	≤10.3	≤9.8	≤9.4	≤8.9	>10.6, но ≤11.3	>10.3, но ≤11.2	>9.8, но ≤10.7	>9.4, но ≤10.1	>8.9, но ≤9.6
ПКТ2.30-6АтVТ	386	382	385	386	375	70.4	10.6	9.9	10.0	9.6	8.8	≤12.7	≤11.9	≤12.0	≤11.5	≤10.6	>12.7, но ≤13.8	>11.9, но ≤12.9	>12.0, но ≤13.0	>11.5, но ≤12.5	>10.6, но ≤11.4
ПКТ2.30.8АтVТ	564	557	557	554	534	>85	16.3	16.0	15.1	14.0	12.9	≤17.9	≤17.6	≤16.6	≤15.4	≤14.2	>17.9, но ≤18.7	>17.6, но ≤18.4	>16.6, но ≤17.4	>15.4, но ≤16.1	>14.2, но ≤14.8
ПР30.12-6АIIIТ	375	375	375	387	375	3.0	0.5	0.5	0.4	0.4	0.4	≤0.6	≤0.6	≤0.5	≤0.5	≤0.5	> 0.6, но ≤0.7	> 0.6, но ≤0.7	> 0.5, но ≤0.6	> 0.5, но ≤0.6	> 0.5, но ≤0.6
ПР30.12-8АIIIТ	534	534	534	554	534	8.6	0.6	1.3	0.6	0.6	0.6	≤0.7	≤1.6	≤0.7	≤0.7	≤0.7	> 0.7, но ≤0.8	> 1.6, но ≤1.7	> 0.7, но ≤0.8	> 0.7, но ≤0.8	> 0.7, но ≤0.8
ПР30.15-6АтIIIТ	375	375	375	389	375	3.5	0.5	0.5	0.5	0.4	0.5	≤0.6	≤0.6	≤0.6	≤0.5	≤0.6	> 0.6, но ≤0.7	> 0.6, но ≤0.7	> 0.6, но ≤0.7	> 0.5, но ≤0.6	> 0.6, но ≤0.7
ПР30.15-8АIIIТ	534	534	534	557	534	22.3	3.4	3.5	1.4	0.7	1.3	≤4.1	≤4.2	≤1.7	≤0.8	≤1.6	> 4.1, но ≤4.4	> 4.2, но ≤4.6	> 1.7, но ≤1.8	> 0.8, но ≤0.9	> 1.6, но ≤1.7
ПР60.12-6АтVТ	375	375	379	384	375	>85	7.0	7.9	7.7	7.8	8.3	≤7.7	≤8.7	≤8.5	≤8.6	≤9.1	> 7.7, но ≤8.1	> 8.7, но ≤9.1	> 8.5, но ≤8.9	> 8.6, но ≤9.0	> 9.1, но ≤9.5
ПР60.12-8АтVТ	547	542	548	551	534	>85	9.3	9.2	8.8	8.5	8.7	≤10.2	≤10.1	≤9.7	≤9.4	≤9.6	>10.2, но ≤10.7	>10.1, но ≤10.58	>9.7, но ≤10.1	>9.4, но ≤9.8	>9.6, но ≤10.0
ПР60.15-6АтVТ	381	378	383	386	375	>85	7.4	7.8	7.6	8.1	8.5	≤8.1	≤8.6	≤8.4	≤8.9	≤9.4	> 8.1, но ≤8.5	> 8.6, но ≤9.0	> 8.4, но ≤8.7	>8.9, но ≤9.3	>9.4, но ≤9.8
ПР60.15-8АтVТ	551	546	549	551	534	>85	9.5	9.3	8.9	8.5	8.6	≤10.5	≤10.2	≤9.8	≤9.4	≤9.5	>10.5, но ≤10.9	>10.2, но ≤10.7	>9.8, но ≤10.2	>9.4, но ≤9.8	>9.5, но ≤9.9
ПР72.12-6АтVТ	387	383	385	386	375	>85	15.9	15.7	14.9	13.8	12.9	≤17.5	≤17.3	≤16.4	≤15.2	≤14.2	>17.5, но ≤18.3	>17.3, но ≤18.1	>16.4, но ≤17.1	>15.2, но ≤15.9	>14.2, но ≤14.8
ПР72.12-8АтVТ	550	540	546	550	534	>85	19.3	19.0	17.9	16.8	11.8	≤21.2	≤20.9	≤19.7	≤18.5	≤13.0	>21.2, но ≤22.2	>20.9, но ≤21.9	>19.7, но ≤20.6	>18.5, но ≤19.3	>13.0, но ≤13.6
ПР72.15-6АтVТ	381	378	382	386	375	>85	16.5	16.2	15.3	14.4	13.8	≤18.2	≤17.8	≤16.8	≤15.8	≤15.2	>18.2, но ≤19.0	>17.8, но ≤18.6	>16.8, но ≤17.6	>15.8, но ≤16.6	>15.2, но ≤15.9
ПР72.15-8АтVТ	553	547	552	552	534	>85	21.5	21.1	19.9	18.7	17.5	≤23.7	≤23.2	≤21.9	≤20.6	≤19.3	>23.7, но ≤24.7	>23.2, но ≤24.3	>21.9, но ≤22.9	>20.6, но ≤21.5	>19.3, но ≤20.1
1ПР60.12-6АтVТ	375	375	379	384	375	>85	7.0	7.9	7.7	7.8	8.3	≤ 7.7	≤ 8.7	≤ 8.5	≤ 8.6	≤ 9.1	> 7.7, но ≤ 8.1	> 8.7, но ≤ 9.1	> 8.5, но ≤ 8.9	> 8.9, но ≤ 9.0	> 9.1, но ≤ 9.5
1ПР72.12-6АтVТ	387	383	385	386	375	>85	15.9	15.7	14.9	13.8	12.9	≤17.5	≤17.3	≤16.4	≤15.2	≤14.2	>17.5, но ≤18.3	>17.3, но ≤18.1	>16.4, но ≤17.1	>15.2, но ≤15.9	>9.1, но ≤9.5
1ПК72.12-6АтVТ	387	383	385	386	375	71.1	10.65	10.55	10.09	9.63	9.34	≤12.78	≤12.66	≤12.11	≤11.56	≤11.21	>12.78, но ≤13.85	>12.66, но ≤13.78	>12.11, но ≤13.12	>11.56, но ≤12.53	>11.21, но ≤12.14
1ПК50.30-4.5АтVТ	258	258	258	263	258	36.8	4.23	4.31	4.19	4.02	4.0	≤ 5.14	≤ 5.17	≤ 5.03	≤ 4.82	≤ 4.8	> 5.14, но ≤ 5.56	> 5.17, но ≤ 5.6	> 5.03, но ≤ 5.45	> 4.82, но ≤ 5.23	> 4.8, но ≤ 5.2
2ПК50.30-4.5АтVТ	258	258	258	263	258	36.8	4.23	4.31	4.19	4.02	4.0	≤ 5.14	≤ 5.17	≤ 5.03	≤ 4.82	≤ 4.8	> 5.14, но ≤ 5.56	> 5.17, но ≤ 5.6	> 5.03, но ≤ 5.45	> 4.82, но ≤ 5.23	> 4.8, но ≤ 5.2
1ПК60.30-6АтVТ	376	375	379	384	375	46.87	5.81	5.79	5.54	5.34	5.0	≤ 6.97	≤ 6.95	≤ 6.65	≤ 6.41	≤ 6.0	>6.97, но ≤ 7.55	> 6.95, но ≤ 7.53	> 6.65, но ≤ 7.2	> 6.41, но ≤ 6.94	> 6.0, но ≤ 6.5
2ПК60.30-6АтVТ	376	375	379	384	375	46.87	5.81	5.79	5.54	5.34	5.0	≤ 6.97	≤ 6.95	≤ 6.65	≤ 6.41	≤ 6.0	>6.97, но ≤ 7.55	> 6.95, но ≤ 7.53	> 6.65 но ≤ 7.2	> 6.41, но ≤ 6.94	> 6.0. но ≤ 6.5
1ПКТ2.30-4.5АтVТ	264	262	264	265	258	71.6	8.7	8.6	8.2	7.8	7.4	≤10.6	≤10.3	≤9.8	≤9.4	≤8.9	>10.6, но ≤11.3	>10.3, но ≤11.2	>9.8, но ≤10.7	>9.4, но ≤10.1	>8.9, но ≤9.6
2ПКТ2.30-4.5АтVТ	264	262	264	265	258	71.6	8.7	8.6	8.2	7.8	7.4	≤10.6	≤10.3	≤9.8	≤9.4	≤8.9	>10.6, но ≤11.3	>10.3, но ≤11.2	>9.8, но ≤10.7	>9.4, но ≤10.1	>8.9, но ≤9.6
1ПКТ2.30-6АтVТ	386	382	385	386	375	70.4	10.6	9.9	10.0	9.6	8.8	≤12.7	≤11.9	≤12.0	≤11.5	≤10.6	>12.7, но ≤13.8	>11.9, но ≤12.9	>12.0, но ≤13.0	>11.5, но ≤12.5	>10.6, но ≤11.4

Данные для испытаний. Проверка жесткости.

Марка панели	Срок испытания панелей после их изготовления в сутках					Контрольная ширина раскрытия трещин (п.2.4 ГОСТ) мм
	3	7	14	28	100	
	Контрольная нагрузка за вычетом собственной массы панели кгс/м²					
ПК30.12-4.5АIIIТ	358	358	358	368	358	0.25
ПК30.12-6АIIIТ	475	475	475	493	475	
ПК30.12-8АIIIТ	634	634	640	669	634	
ПК30.15-4.5АIIIТ	358	358	358	369	358	
ПК30.15-6АIIIТ	475	475	475	490	475	
ПК30.15-8АIIIТ	634	634	634	660	634	
ПК30.15-12.5АIIIТ	1050	1050	1071	1116	1050	
ПК60.12-4.5АтVТ	358	358	359	366	358	
ПК60.12-6АтVТ	478	475	482	487	475	
ПК60.12-8АтVТ	649	643	650	654	634	
ПК60.15-4.5АтVТ	358	358	358	365	358	
ПК60.15-6АтVТ	475	475	479	486	475	
ПК60.15-8АтVТ	650	644	651	654	634	
ПК60.15-12.5АтVТ	1132	1115	1113	1103	1050	
ПК60.30-4.5АтVТ	358	358	359	366	358	
ПК60.30-6АтVТ	476	475	480	487	475	
ПК60.30-8АтVТ	649	642	650	654	634	
ПК72.12-4.5АтVТ	366	363	365	368	358	
ПК-72.12-6АтVТ	490	485	488	490	475	
ПК-72.12-8АтVТ	668	650	660	657	634	
ПК72.15-4.5АтVТ	365	360	365	368	358	
ПК72.15-6АтVТ	485	480	485	487	475	
ПК72.15-8АтVТ	667	650	660	657	634	
ПК72.30-4.5АтVТ	336	360	366	368	358	
ПК72.30-6АтVТ	488	484	487	488	475	

Марка панели	Срок испытания панелей после их изготовления в сутках					Контрольная ширина раскрытия трещин (п.2.4 ГОСТ) мм
	3	7	14	28	100	
	Контрольная нагрузка за вычетом собственной массы панели кгс/м²					
ПК72.30-8АтVТ	670	660	660	657	634	0.25
ПР30.12-6АIIIТ	475	475	475	490	475	
ПР30.12-8АIIIТ	634	634	634	657	634	
ПР30.15-6АIIIТ	475	475	475	490	475	
ПР30.15-8АIIIТ	634	634	634	660	634	
ПР60.12-6АтVТ	475	475	480	486	475	
ПР60.12-8АтVТ	550	645	650	655	634	
ПР60.15-6АтVТ	480	480	485	490	475	
ПР60.15-8АтVТ	655	659	650	655	634	
ПР72.12-6АтVТ	490	485	488	490	475	
ПР72.12-8АтVТ	650	640	650	656	634	
ПР72.15-6АтVТ	480	478	484	490	475	
ПР72.15-8АтVТ	657	650	655	655	634	
1ПР60.12-6АтVТ	475	475	480	486	475	
1ПР72.12-6АтVТ	490	485	488	490	475	
1ПК72.12-6АтVТ	490	485	488	490	475	
1ПК60.30-4.5АтVТ	358	358	359	366	358	
2ПК60.30-4.5АтVТ	358	358	359	366	358	
1ПК60.30-6АтVТ	476	475	480	487	475	
2ПК60.30-6АтVТ	476	475	480	487	475	
1ПК72.30-4.5АтVТ	366	360	366	368	358	
2ПК72.30-4.5АтVТ	366	360	366	368	358	
1ПК72.30-6АтVТ	488	484	487	488	475	

Данные для испытаний. Проверка трещиностойкости.

Инв.№ подл. | Подпись и дата | Взам.инв.№

Марка	Напрягаемая арматура: Арматурная сталь ГОСТ 10884-71, Класс АТV, ф мм 10	12	14	Итого	Арматурные изделия: Арматурная сталь ГОСТ 5781-75, ГОСТ 5.1459-72, Класс АIII, ф мм 6	8	10	Итого	Арматурная сталь ТУ 14-4-659-75, Класс ВрI, ф мм 3	4	5	Итого	Монтажные петли и закладные детали: Арматурная сталь ГОСТ 5781-75, Класс АI, ф мм 10	12	16	Итого	Класс АII, ф мм 10			Итого	Итого	Всего
ПК30.12-4.5 АIIIТ					3.96			3.96	1.85	1.30		3.15	1.96			1.96	2.44			2.44	11.51	11.51
ПК28.12-4.5 АIIIТ					3.72			3.72	1.70	1.20		2.90	1.96			1.96	2.44			2.44	11.02	11.02
ПК30.12-6 АIIIТ					2.64	2.34		4.98	2.87	1.30		4.17	1.96			1.96	2.44			2.44	13.55	13.55
ПК28.12-6 АIIIТ					2.48	2.22		4.70	2.72	1.20		3.92	1.96			1.96	2.44			2.44	13.02	13.02
ПК30.12-8 АIIIТ					1.32	5.85		7.17	2.87	1.30		4.17	1.96			1.96	2.44			2.44	15.74	15.74
ПК28.12-8 АIIIТ					1.24	5.55		6.79	2.72	1.20		3.92	1.96			1.96	2.44			2.44	15.11	15.11
ПК30.15-4.5 АIIIТ					5.28			5.28	2.11	1.69		3.80	1.96			1.96	2.44			2.44	13.48	13.48
ПК28.15-4.5 АIIIТ					4.96			4.96	1.96	1.56		3.52	1.96			1.96	2.44			2.44	12.88	12.88
ПК30.15-6 АIIIТ					5.94			5.94	2.11	1.69		3.80	1.96			1.96	2.44			2.44	14.14	14.14
ПК28.15-6 АIIIТ					5.58			5.58	1.96	1.56		3.52	1.96			1.96	2.44			2.44	13.50	13.50
ПК30.15-8 АIIIТ					3.96	3.51		7.47	3.13	1.69		4.82	1.96			1.96	2.44			2.44	16.69	16.69
ПК28.15-8 АIIIТ					3.72	3.33		7.05	2.98	1.56		4.54	1.96			1.96	2.44			2.44	15.99	15.99
ПК30.15-12.5 АIIIТ						10.53		10.53	3.13	1.69		4.82	1.96			1.96	2.44			2.44	19.75	19.73
ПК28.15-12.5 АIIIТ						9.99		9.99	2.98	1.56		4.54	1.96			1.96	2.44			2.44	18.93	18.93
ПК60.12-4.5 АТVТ	14.76			14.76					3.60	2.00		5.60		2.88		2.88	2.44			2.44	10.92	25.68
ПК58.12-4.5 АТVТ	14.36			14.36					3.47	2.00		5.47		2.88		2.88	2.44			2.44	10.79	25.15
ПК60.12-6 АТVТ	18.45			18.45					3.60	2.00		5.60		2.88		2.88	2.44			2.44	10.92	29.37
ПК58.12-6 АТVТ	17.95			17.95					3.47	2.00		5.47		2.88		2.88	2.44			2.44	10.79	28.74
ПК60.12-8 АТVТ	22.14			22.14					3.60	2.00		5.60		2.88		2.88	2.44			2.44	10.92	33.06

Зав. отд.	Бахолдина	
Гл. конс. отд.	Афанасьев	
Гл. констр. пр.	Таиров	
Ст. инж.	Семенов	
Проверил	Таиров	
Разработ.	Бедретдинова	

1.220.1-2.8 0.0.0.0 В ст

Выборка стали

Стадия	Лист	Листов
Р	1	3

КБ по железобетону Госстроя РСФСР г. Москва

Инв. № подл. | Подпись и дата | Взам. инв. №

Марка	Напрягаемая арматура				Арматурные изделия								Монтажные петли и закладные детали								Итого	Всего
	Арматурная сталь ГОСТ 10884-71				Арматурная сталь ГОСТ 5781-75 / ГОСТ 5781-75				Арматурная сталь ТУ 14-4-659-75				Арматурная сталь ГОСТ 5781-75									
	Класс Ат V				Класс А III				Класс Вр I				Класс А I				Класс А II					
	ф мм				ф мм				ф мм				ф мм				ф мм					
	10	12	14	Итого	6	8	10	Итого	3	4	5	Итого	10	12	16	Итого	10			Итого		
ПК58.12-8АтVТ	21.54			21.54					3.47	2.00		5.47		2.88		2.88	2.44			2.44	10.79	32.33
ПК60.15-4.5АтVТ	18.45			18.45					4.15	2.28		6.43		2.88		2.88	2.44			2.44	11.75	30.20
ПК58.15-4.5АтVТ	17.95			17.95					4.00	2.28		6.28		2.88		2.88	2.44			2.44	11.60	29.55
ПК60.15-6АтVТ	22.14			22.14					4.15	2.28		6.43		2.88		2.88	2.44			2.44	11.75	33.89
ПК58.15-6АтVТ	21.54			21.54					4.00	2.28		6.28		2.88		2.88	2.44			2.44	11.60	33.14
ПК60.15-8АтVТ	29.52			29.52					7.67	2.28		9.95		2.88		2.88	2.44			2.44	15.27	44.79
ПК58.15-8АтVТ	28.72			28.72					7.52	2.28		9.80		2.88		2.88	2.44			2.44	15.12	43.84
ПК60.15-12.5АтVТ		31.86	14.44	46.30					2.31	11.41		13.72		2.88		2.88	2.44			2.44	19.04	65.34
ПК58.15-12.5АтVТ		31.02	14.06	45.08					2.24	11.32		13.56		2.88		2.88	2.44			2.44	18.88	63.96
ПК60.30-4.5АтVТ	36.90			36.90					7.59	4.68	3.28	15.55			5.88	5.88	2.44			2.44	23.87	60.77
ПК58.30-4.5АтVТ	35.90			35.90					7.36	4.68	3.28	15.32			5.88	5.88	2.44			2.44	23.64	59.54
ПК60.30-6АтVТ	44.28			44.28					7.59	4.68	3.28	15.55			5.88	5.88	2.44			2.44	23.87	68.15
ПК58.30-6АтVТ	43.08			43.08					7.36	4.68	3.28	15.32			5.88	5.88	2.44			2.44	23.64	66.72
ПК60.30-8АтVТ	55.35			55.35					8.43	9.84	3.28	21.55			5.88	5.88	2.44			2.44	29.87	85.22
ПК58.30-8АтVТ	53.85			53.85					8.20	9.84	3.28	21.32			5.88	5.88	2.44			2.44	29.64	83.49
1ПК60.30-4.5АтVТ	36.90			36.90					7.59	4.68	3.28	15.55			5.88	5.88	2.44			2.44	23.87	60.77
1ПК60.30-6АтVТ	44.28			44.28					7.59	4.68	3.28	15.55			5.88	5.88	2.44			2.44	23.87	68.15
2ПК60.30-4.5АтVТ	36.90			36.90					7.67	5.00	3.28	15.95			5.88	5.88	1.22			1.22	23.05	59.95
2ПК60.30-6АтVТ	44.28			44.28					7.67	5.00	3.28	15.95			5.88	5.88	1.22			1.22	23.05	67.33
ПК72.12-4.5АтVТ	26.58			26.58					4.26	2.00		6.26		2.88		2.88	2.44			2.44	11.58	38.16
ПК70.12-4.5АтVТ	25.98			25.98					4.14	2.00		6.14		2.88		2.88	2.44			2.44	11.46	37.44

Инв. № подл. | Подпись и дата | Взам. инв. №

Марка	Напрягаемая арматура: Арматурная сталь ГОСТ 10884-71, Класс Ат V, ф мм			Итого	Арматурные изделия: Арматурная сталь ГОСТ 5781-75 ГОСТ 5459-75*, Класс А III, ф мм			Итого	Арматурная сталь ТУ 14-4-659-75, Класс Вр I, ф мм			Итого	Монтажные петли и закладные детали: Арматурная сталь ГОСТ 5781-75, Класс А I, ф мм			Итого	Класс А II, ф мм			Итого	Итого	Всего
	10	12	14		6	8	10		3	4	5		10	12	18		10					
ПК72.12-6АтV	31.01			31.01					4.98	6.32		11.30		2.88		2.88	2.44			2.44	16.62	47.63
1ПК72.12-6АтV	22.15	12.76		34.91					5.10	6.86		11.96		2.88		2.88	1.22			1.22	16.06	50.97
ПК70.12-6АтV	30.31			30.31					4.86	6.32		11.18		2.88		2.88	2.44			2.44	16.50	46.81
ПК72.12-8АтV	8.86	31.90		40.76					4.98	6.76		11.74		2.88		2.88	2.44			2.44	17.06	57.82
ПК70.12-8АтV	8.86	31.15		39.81					4.86	6.76		11.62		2.88		2.88	2.44			2.44	16.94	56.75
ПК72.15-4.5АтV	8.86	25.52		34.38					4.62	2.78		7.40		2.88		2.88	2.44			2.44	12.72	47.10
ПК70.15-4.5АтV	8.86	24.92		33.78					4.50	2.78		7.28		2.88		2.88	2.44			2.44	12.60	46.13
ПК72.15-6АтV	17.72	19.14		36.86					5.34	7.10		12.44		2.88		2.88	2.44			2.44	17.76	54.62
ПК70.15-6АтV	17.32	18.69		36.01					5.22	7.10		12.32		2.88		2.88	2.44			2.44	17.64	53.65
ПК72.15-8АтV		51.04		51.04					2.46	12.86		15.32		2.88		2.88	2.44			2.44	20.64	71.68
ПК70.15-8АтV		49.84		49.84					2.34	12.86		15.20		2.88		2.88	2.44			2.44	20.52	70.36
ПК72.30-4.5АтV	35.44	31.90		67.34					11.67	5.52	4.92	22.11			7.28	7.28	2.44			2.44	31.83	99.17
1ПК72.30-4.5АтV	31.01	38.28		69.29					11.93	6.96	4.92	23.81			7.28	7.28	2.44			2.44	33.53	102.82
2ПК72.30-4.5АтV	35.44	31.90		67.34					11.67	5.52	4.92	22.11			7.28	7.28	2.44			2.44	31.83	99.17
ПК70.30-4.5АтV	34.64	31.15		65.79					11.37	5.52	4.92	21.81			7.28	7.28	2.44			2.44	31.53	97.32
ПК72.30-6АтV	44.30	31.90		76.20					12.15	12.00	4.92	29.67			7.28	7.28	2.44			2.44	39.39	115.59
1ПК72.30-6АтV	26.58	51.04		77.62					12.83	12.36	4.92	30.11			7.28	7.28	2.44			2.44	39.83	117.45
ПК70.30-6АтV	43.30	31.15		74.45					12.45	12.00	4.92	29.37			7.28	7.28	2.44			2.44	39.09	113.54
ПК72.30-8АтV		82.94	17.34	100.28					6.93	22.24	4.92	34.15			7.28	7.28	2.44			2.44	43.87	144.15
ПК70.30-8АтV		80.99	16.96	97.95					6.69	22.08	4.92	33.69			7.28	7.28	2.44			2.44	43.41	141.36
ПР30.12-6АIII						2.32	3.62	5.94	1.56	1.96	3.04	6.56	1.92			1.92	2.48			2.48	16.90	16.90

Инв. № подл. | Подпись и дата | Взам. инв. №

Марка	Напрягаемая арматура: Арматурная сталь ГОСТ 10884-71, Класс АтV Т, ф мм: 10	12	14	16	Итого	Арматурные изделия: Арматурная сталь ГОСТ 5781-75 / ГОСТ 5.1459-72*, Класс А III, ф мм: 6	8	10	12	Итого	Арматурная сталь ТУ 14-4-659-75, Класс Вр I, ф мм: 3	4	5	Итого	Монтажные петли и закладные детали: Арматурная сталь ГОСТ 5781-75, Класс АI, ф мм: 10	12	Итого	Класс AII, ф мм: 10	Итого	Профильная сталь ГОСТ 103-76: -100×6		Итого	Итого	Всего
ПР30.12-8АIIIТ							2.32	3.62		5.94	1.56	1.96	3.04	6.56	1.92		1.92	2.48	2.48				16.90	16.90
ПР30.15-6АIIIТ								3.62	5.22	8.84	1.44	2.77	3.99	8.20	1.92		1.92	2.48	2.48				21.44	21.44
ПР30.15-8АIIIТ								3.62	5.22	8.84	1.44	2.77	3.99	8.20	1.92		1.92	2.48	2.48				21.44	21.44
ПР60.12-6АтVТ	22.14				22.14	0.52	0.96			1.48	2.84	6.68	5.46	14.98		2.88	2.88	2.48	2.48				21.82	43.96
ПР58.12-6АтVТ	21.54				21.54	0.52	0.96			1.48	2.76	6.64	5.32	14.72		2.88	2.88	2.48	2.48				21.56	43.10
ПР60.12-8АтVТ	14.76	14.44			29.20	0.52	0.96			1.48	2.84	7.16	5.46	15.46		2.88	2.88	2.48	2.48				22.30	51.50
ПР58.12-8АтVТ	14.36	14.06			28.42	0.52	0.96			1.48	2.76	7.12	5.32	15.20		2.88	2.88	2.48	2.48				22.04	50.46
ПР60.15-6АтVТ		31.96			31.96	0.52	0.96			1.48	2.84	7.98	7.41	18.23		2.88	2.88	2.48	2.48				25.07	56.93
ПР58.15-6АтVТ		31.02			31.02	0.52	0.96			1.48	2.76	7.92	7.22	17.90		2.88	2.88	2.48	2.48				24.74	55.76
ПР60.15-8АтVТ		10.62	28.88		39.50	1.04				1.04	1.04	11.40	7.41	19.85		2.88	2.88	2.48	2.48				26.25	65.75
ПР58.15-8АтVТ		10.34	28.12		38.46	1.04				1.04	1.02	11.28	7.22	19.52		2.88	2.88	2.48	2.48				25.92	64.38
1ПР60.12-6АтVТ	22.14				22.14	0.52	0.96			1.48	2.84	6.68	5.46	14.98		2.88	2.88	1.44	1.44	1.70		1.70	22.48	44.62
ПР72.12-6АтVТ			17.34	22.66	40.00		2.00			2.00	1.92	8.64	10.54	21.10		2.88	2.88	2.48	2.48				28.46	68.46
1ПР72.12-6АтVТ			17.34	22.66	40.00		2.00			2.00	1.92	8.64	10.54	21.10		2.88	2.88	1.44	1.44	1.70		1.70	29.12	69.12
ПР70.12-6АтVТ			16.96	22.16	39.12		2.00			2.00	1.92	8.56	10.32	20.80		2.88	2.88	2.48	2.48				28.16	67.28
ПР72.12-8АтVТ		12.76	34.68		47.44	6.36	2.00			8.36	0.48	11.20	6.58	18.26		2.88	2.88	2.48	2.48				31.98	79.42
ПР70.12-8АтVТ		12.46	33.92		46.38	6.20	2.00			8.20	0.48	11.08	6.44	18.00		2.88	2.88	2.48	2.48				31.56	77.94
ПР72.15-6АтVТ			52.02		52.02	6.36	2.00			8.36	0.60	12.60	8.93	22.13		2.88	2.88	2.48	2.48				35.85	87.87
ПР70.15-6АтVТ			50.88		50.88	6.20	2.00			8.20	0.60	12.44	8.74	21.78		2.88	2.88	2.48	2.48				35.34	86.22
ПР72.15-8АтVТ				67.98	67.98	3.74	6.64			10.38	0.60	12.60	8.93	22.13		2.88	2.88	2.48	2.48				37.87	105.85
ПР70.15-8АтVТ				66.48	66.48	3.66	6.52			10.18	0.60	12.44	8.74	21.78		2.88	2.88	2.48	2.48				37.32	103.80

Инв. № подл. | Подпись и дата | Взам. инв. №

Опалубка

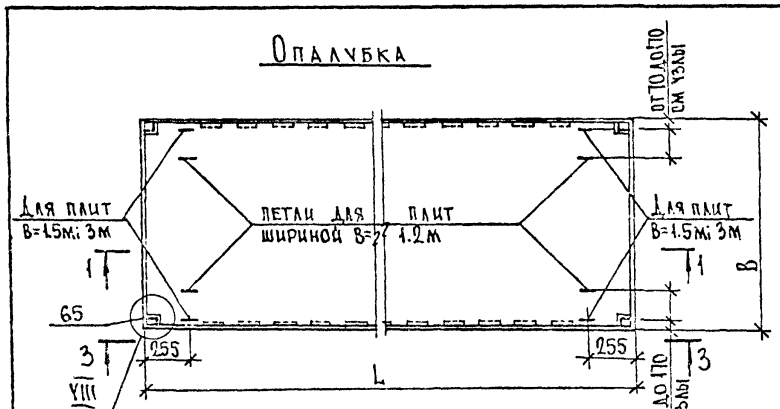

1-1

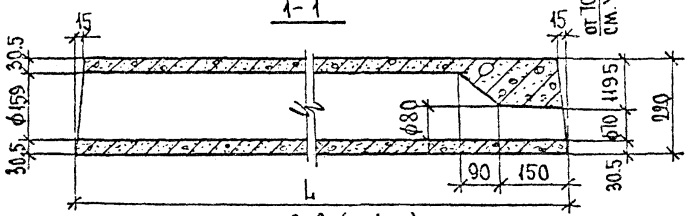

2-2 (м 1:10)
Рис.1

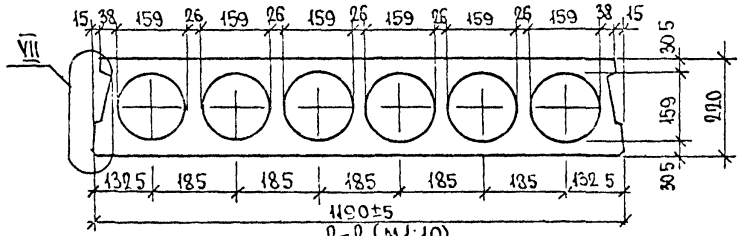

2-2 (м 1:10)
Рис 2

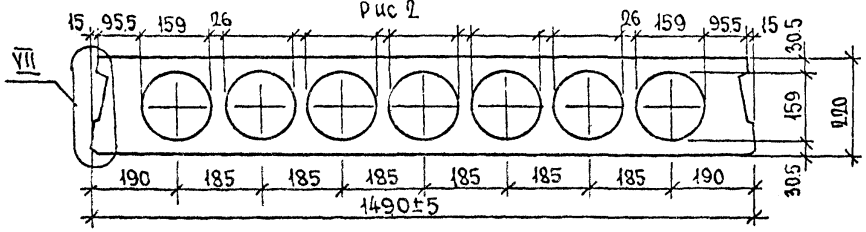

2-2 (м 1:20)
Рис.3

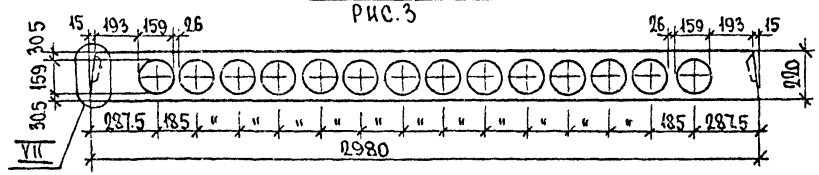

3-3
(м 1:10)

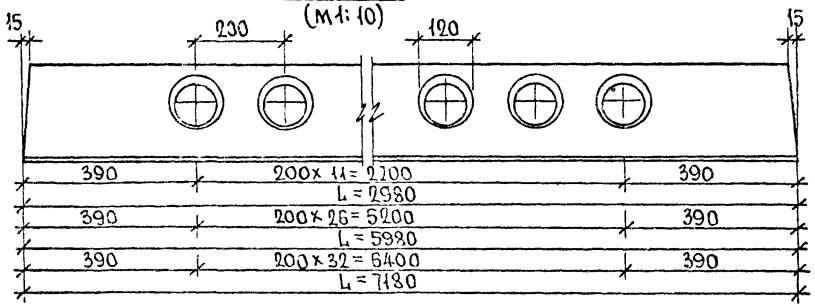

Обозначение	Марка изделия	Рис.	L	B
1.220.1-2.81.0.0.0	ПК30.12	1	2980	1190
—— " ——	ПК28.12		2820	1190
1.220.1-2.82.0.0.0	ПК60.12		5980	1190
—— " ——	ПК58.12		5820	1190
1.220.1-2.83.0.0.0	ПК72.12		7180	1190
—— " ——	ПК70.12		7020	1190
1.220.1-2.81.0.0.0.	ПК30.15	2	2980	1490
—— " ——	ПК28.15		2820	1490
1.220.1-2.82.0.0.0	ПК60.15		5980	1490

Зав. отд.	К. Бахолдина	
Гл. констр.	П. Афанасьев	
Гл. констр.	М. Таиров	
Ст. инж.	С. Семенов	
Проверил	М. Таиров	
Разраб.	С. Бедретдинова	

1.220.1-2.8 0.0.0.0 9

Панели перекрытий многопустотные и ребристые. Опалубочные чертежи. Узлы.

Стадия	Масса	Масштаб
Р		

Лист 1 | Листов 5

КБ по железобетону Госстроя РСФСР г. Москва

Инв. № подл. | Подпись и дата | Взам. инв. №

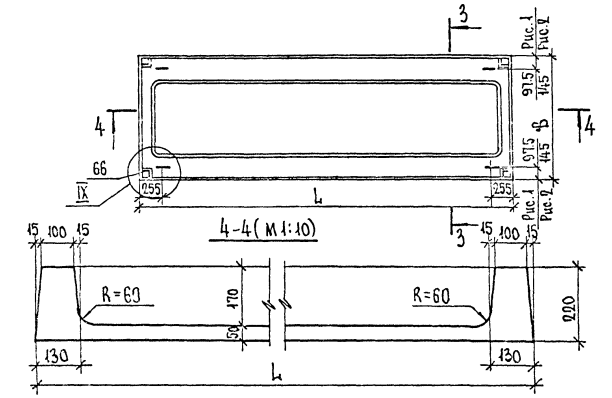

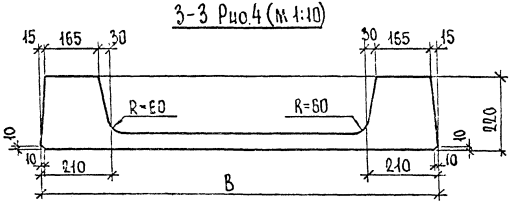

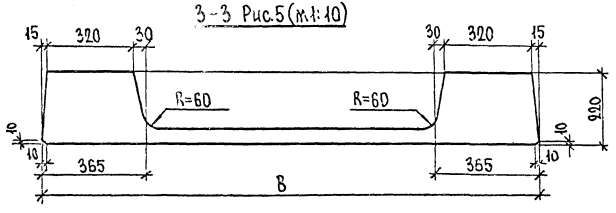

Обозначение	Марка изделия	Рис.	L	B
1.220.1-2.82.0.0.0	ПК58.15	2	5820	1490
1.220.1-2.83.0.0.0.	ПК72. 15		7180	1490
——— " ———	ПК70. 15		7020	1490
1.220.1-2.81.0.0.0.	ПК30. 30	3	2980	2980
——— " ———	ПК28.30		2820	2980
1.220.1-2. 82.0.0.0	ПК60.30		5980	2980
——— " ———	ПК 58.30		5820	2980
1.220.1-2. 83.0.00.	ПК72.30		7180	2980
——— " ———	ПК70.30		7020	2980
1.220.1-2. 84.00.0	ПР 30. 12	4	2980	1190
——— " ———	ПР 28. 12		2820	1190
1.220.1-2. 85.0.0.0	ПР 60. 12		5980	1190
——— " ———	ПР 58. 12		5820	1190
1.220.1-2. 86.0.0.0.	ПР 72. 12		7180	1190
——— " ———	ПР 70. 12		7020	1190
1.220.1-2. 84.0.0.0.	ПР 30. 15	5	2980	1490
——— " ———	ПР 28. 15		2820	1490
1.220.1-2. 85.0.0.0.	ПР 60. 15		5980	1490
——— " ———	ПР 58.15		5820	1490
1.220.1-2.86.0.0.0.	ПР 72. 15		7180	1490
——— " ———	ПР 70. 15		7020	1490

Инв. N подл. | Подпись и дата | Взам. инв. N

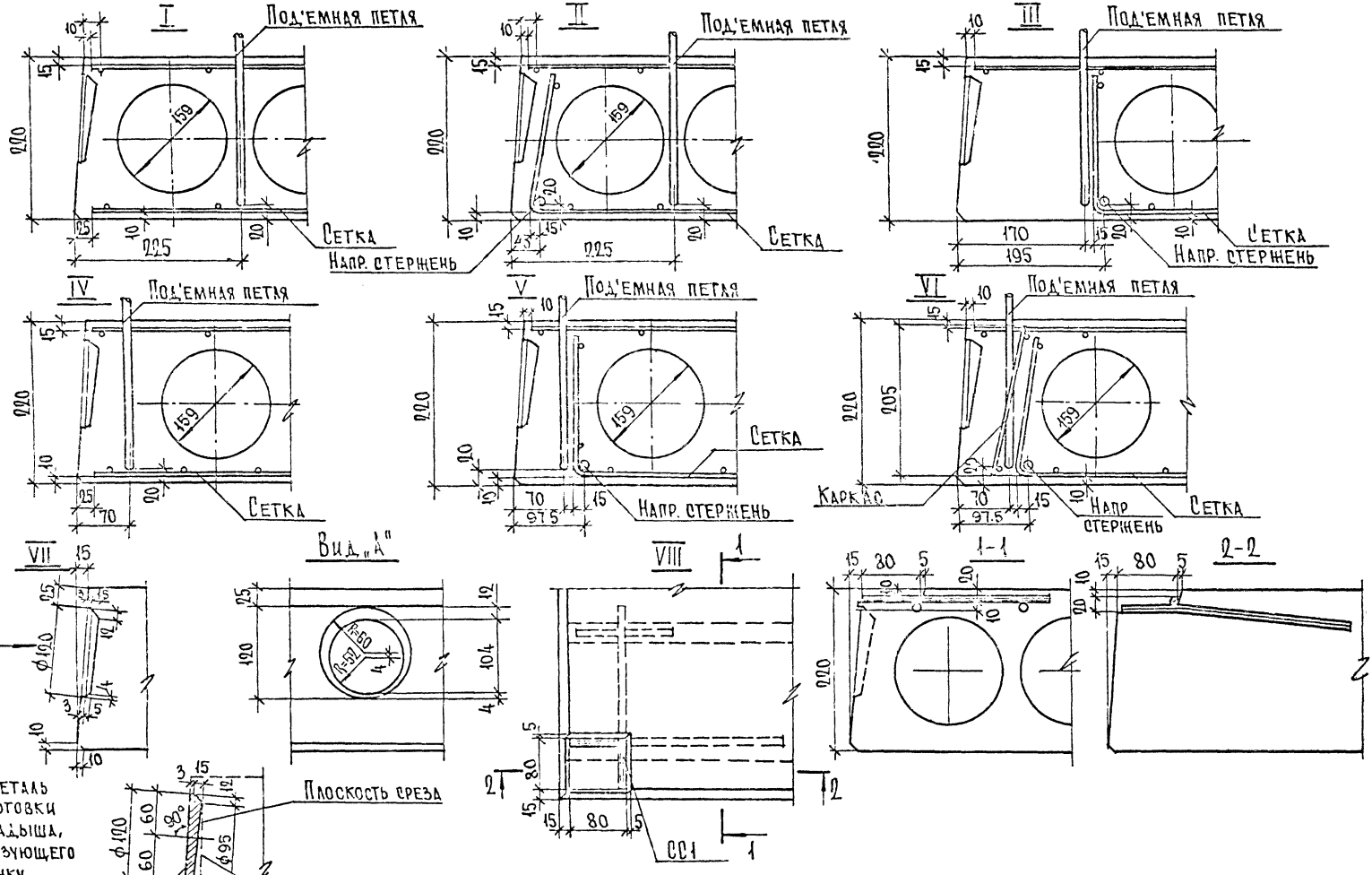
I
Под'емная петля
Сетка
Напр. стержень
II
III
IV
V
VI
Каркас
VII
Вид "А"
VIII
1-1
2-2
Деталь заготовки вкладыша, образующего шпонку
Плоскость среза
Плоскость заготовки вкладыша до среза
Вкладыш, образующий шпонку

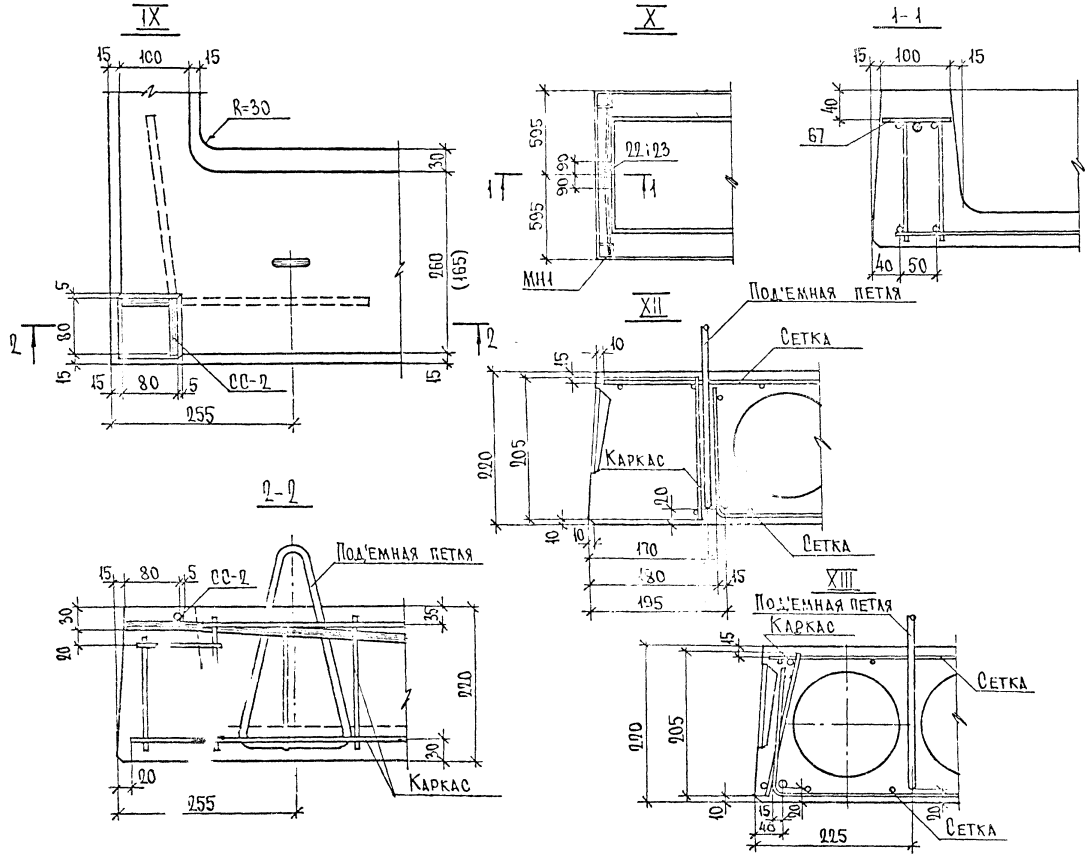

Инв. № подл. | Подпись и дата | Взам. инв. №

XIУ

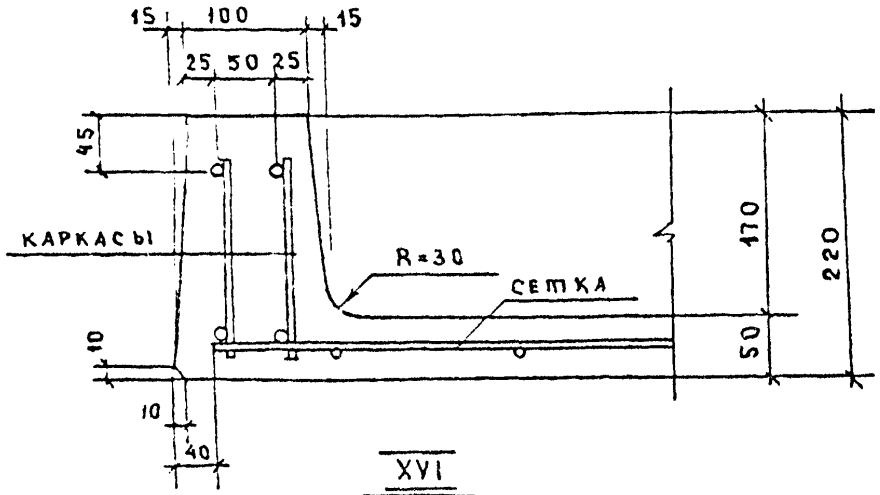

XУ

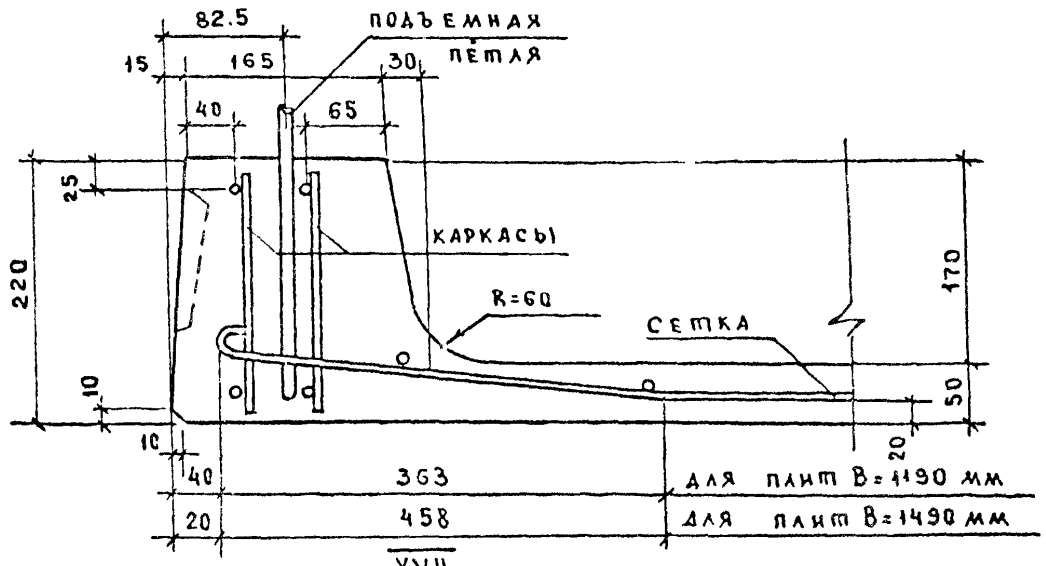

XVI

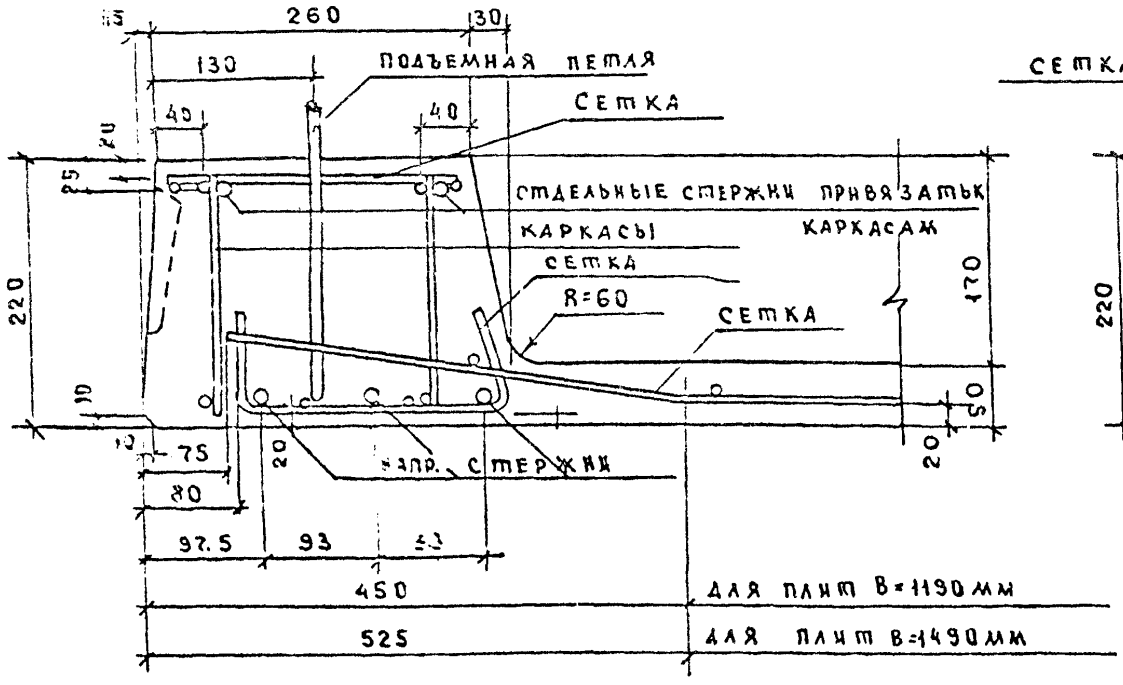

XVII

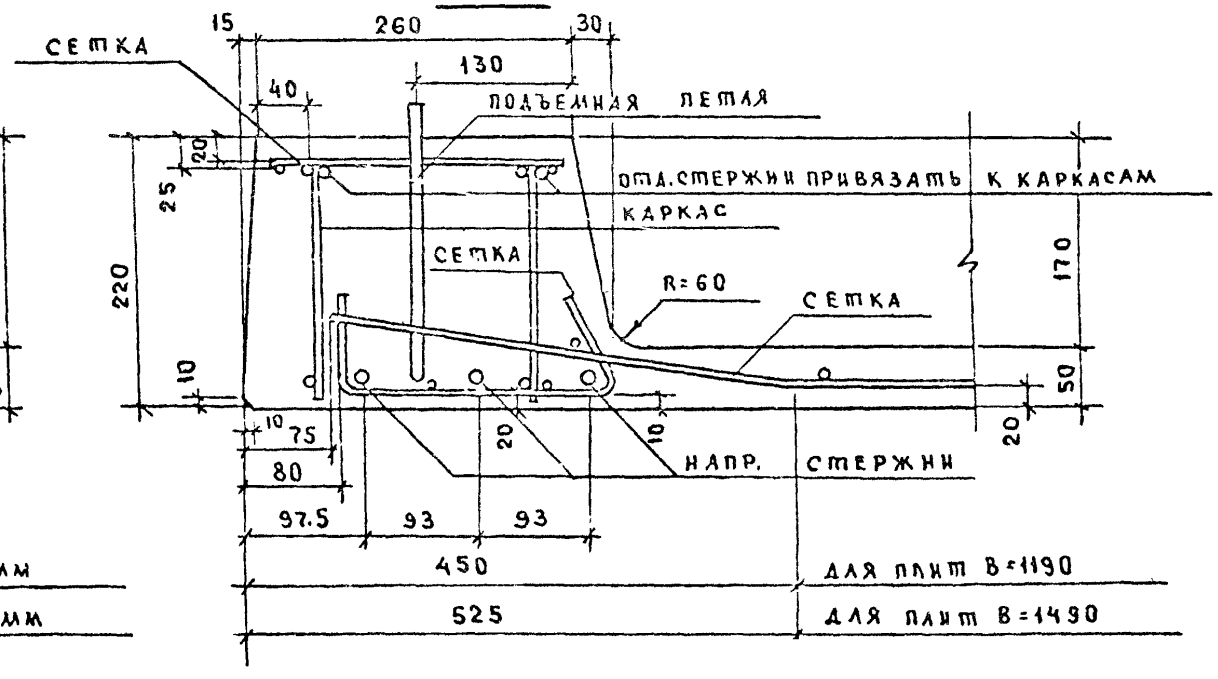

ИНВ.№ ПОДЛ. | ПОДПИСЬ И ДАТА | ВЗАМ. ИНВ.№

Формат	Зона	Позиция	Обозначение	Наименование	Кол. на испол. —	01	02	03	04	05	06	07	08	09	10	11	12	13	Примечание
				Документация	1.220.1-2.8.1.0.0.0														
А2			1.220.1-2.8.1.000 СБ	Сборочный чертеж															
А2			1.220.1-2.8.0.0.00 У	Узлы															
А2			1.220.1-2.8.0.0.00 ПЗ	Пояснительная записка															
А4			1.220.1-2.8.0.0.0.0 Вст	Выборка стали															
				Сборочные единицы															
А2		1	1.220.1-2.8.0.0.1.0	Сетка С-1	1														
		2	01	Сетка С-2		1													
		3	02	Сетка С-3			1												
		4	03	Сетка С-4				1											
		5	1.220.1-2.8.0.0.2.0	Сетка С-5					1										
		6	01	Сетка С-6						1									
		7	1.220.1-2.8.0.0.3.0	Сетка С-7							1								
		8	01	Сетка С-8								1							
		9	1.220.1-2.8.0.0.4.0	Сетка С-9									1						
		10	01	Сетка С-10										1					
		11	02	Сетка С-11											1				
		12	03	Сетка С-12												1			
		13	04	Сетка С-13													1		
		14	05	Сетка С-14														1	
		15	1.220.1-2.8.0.0.5.0	Сетка С-15	1		1		1										
		16	01	Сетка С-16		1		1		1									
		17	02	Сетка С-17							1		1		1		1		
		18	03	Сетка С-18								1		1		1		1	
		21	1.220.1-2.8.0.0.14.0	Каркас Кр-17			6	6	6	6					6	6	6	6	
		19	1.220.1-2.8.0.0.0.0.1	Петля П-1	4	4	4	4	4	4	4	4	4	4	4	4	4	4	
		20	1.220.1-2.8.0.0.0.18.0	Стержень составной СС1	4	4	4	4	4	4	4	4	4	4	4	4	4	4	
				Материал															
				Тяжелый бетон М 200 м³	0.42	0.40	0.42	0.43	0.42	0.48	0.55	0.52	0.55	0.52	0.55	0.52	0.55	0.52	
					ПК30.12-4.5АIIIт	ПК28.12-4.5АIIIт	ПК30.12-6АIIIт	ПК28.12-6АIIIт	ПК30.12-8АIIIт	ПК28.12-8АIIIт	ПК30.15-4.5АIIIт	ПК28.15-4.5АIIIт	ПК30.15-6АIIIт	ПК28.15-6АIIIт	ПК30.15-8АIIIт	ПК28.15-8АIIIт	ПК30.15-12.5АIIIт	ПК28.15-12.5АIIIт	

Зав. отд.	Вахолдина	
Гл.конс.отд.	Афанасьев	
Гл.конс.пр.	Таиров	
Гл.инж.	Семенов	
Проверил	Таиров	
Разраб.	Бекретдинова	

1.220.1-2.8 0.0.0

Панели перекрытий многопустотные ПК30.12; ПК30.15; ПК28.12; ПК28.15

Стадия	Лист	Листов
Р	2	2

КБ по железобетону Госстроя РСФСР г. Москва

Инв.№ подл. | Подпись и дата | Взам.инв.№

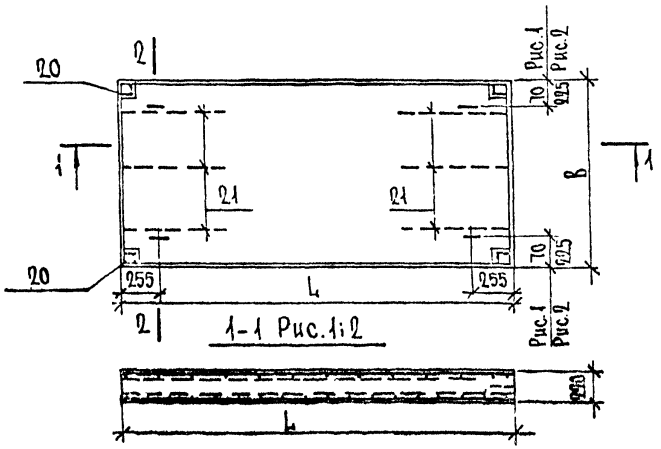

Обозначение	Марка	L	B	Рис.
1.220.1-2.81.0.0.0	ПК30.12-4.5 А IIIТ	2980	1190	2
01	ПК28.12-4.5 А IIIТ	2820	1190	
02	ПК30.12-6 А IIIТ	2980	1190	
03	ПК28.12-6 А IIIТ	2820	1190	
04	ПК30.12-8 А IIIТ	2980	1190	
05	ПК28.12-8 А IIIТ	2820	1190	
06	ПК30.15-4.5 А IIIТ	2980	1490	1
07	ПК28.15-4.5 А IIIТ	2820	1490	
08	ПК30.15-6 А IIIТ	2980	1490	
09	ПК28.15-6 А IIIТ	2820	1490	
10	ПК30.15-8 А IIIТ	2980	1490	
11	ПК28.15-8 А IIIТ	2820	1490	
12	ПК30.15-12.5 А IIIТ	2980	1490	
13	ПК28.15-12.5 А IIIТ	2820	1490	

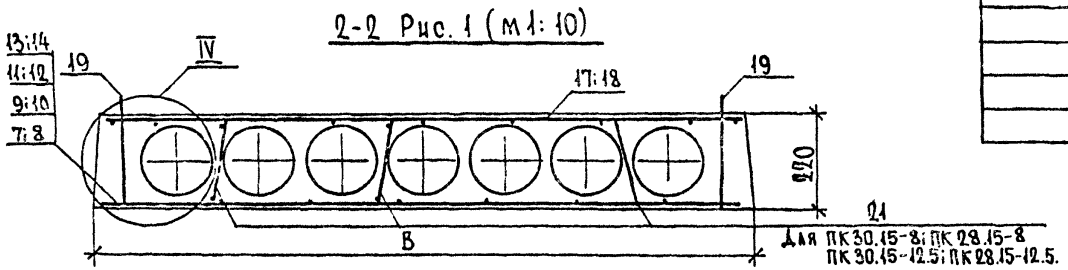

2-2 Рис. 1 (м1:10)

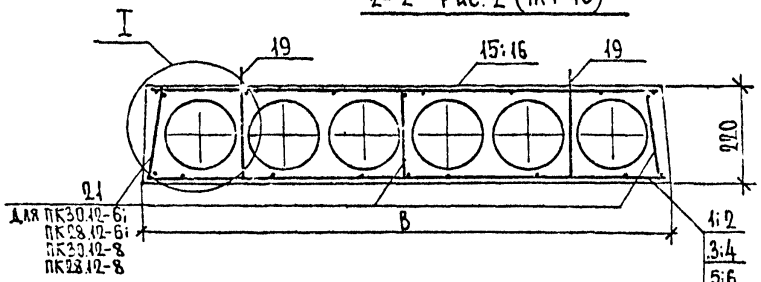

2-2 Рис. 2 (м1:10)

Зав. отд.	И.Баходдина	
Гл. конс. отд.	Л.Афанасьев	
Гл. констр.	М.Ташров	
Ст. инж.	О.Семенов	
Проверил	М.Ташров	
Разраб.	С.Бедретдинова	

1.220.1-2.8 1.0.0.0 СБ

Панели перекрытий ПК30.12; ПК30.15 ПК28.12; ПК28.15. Сборочный чертеж.

Стадия	Масса	Масштаб
Р		
Лист 1	Листов 2	

КБ по железобетону Госстроя РСФСР г. Москва

Инв. № подл. | Подпись и дата | Взам. инв. №

Формат	Зона	Позиция	Обозначение	Наименование	Кол на исполн. 1.220.1-2.8 2.0.0.0 —	01	02	03	04	05	06	07	08	09	10	11	12	13	14	15	16	17	18	19	20	21	22	23	Примечан.
				Документация																									
12			1.220.1-2.8 2.0.0.0 СБ	Сборочные чертежи																									
12			1.220.1-2.8 0.0.0.0 ПЗ	Пояснительная записка																									
12			1.220.1-2.8 0.0.0.0 У	Узлы																									
12			1.220.1-2.8 0.0.0.0 Вст.	Выборка стали																									
				Сборочные единицы																									
		1	1.220.1-2.8 0.0.5.0-04	Сетка С19	1		1		1																				
		2	-05	" С20		1		1		1																			
		3	-06	" С21							1		1		1														
		4	-07	" С22								1		1		1													
		5	-08	" С23													1												
		6	-09	" С24														1											
		7	-010	" С25															1		1		1		1	1	1	1	
		8	-011	" С25																1		1		1					
		9	1.220.1-2.8 0.0.7.0	" С37	2	2	2	2	2	2																			
		10	-01	" С38							2	2	2	2	2	2													
		11	-02	" С39													2	2											
		12	-03	" С40															2	2	2	2	2	2	2	2	2	2	
		13	1.220.1-2.8 0.0.8.0	" С45															2	2	2	2	2	2	2	2	2	2	
		14	-02	" С47															1	1	1	1	1	1	1	1	1	1	
		15	1.220.1-2.8 0.0.9.0	" С44																							2	2	
					ПК60.12-4.5АтVT	ПК58.12-4.5АтVT	ПК60.12-6АтVT	ПК58.12-6АтVT	ПК60.12-8АтVT	ПК58.12-8АтVT	ПК60.15-4.5АтVT	ПК58.15-4.5АтVT	ПК60.15-6АтVT	ПК58.15-6АтVT	ПК60.15-8АтVT	ПК58.15-8АтVT	ПК60.15-12.5АтVT	ПК58.15-12.5АтVT	ПК60.30-4.5АтVT	ПК58.30-4.5АтVT	ПК60.30-6АтVT	ПК58.30-6АтVT	ПК60.30-8АтVT	ПК58.30-8АтVT	1ПК60.30-4.5АтVT	1ПК60.30-6АтVT	2ПК60.30-4.5АтVT	2ПК60.30-6АтVT	

Зав. отд.	Н. Бахолдина	
Гл. консул.	Н. Ефимов	
Гл. констр. пр.	М. Таиров	
Ст. инж.	С. Семенов	
Проверил	М. Таиров	
Разраб.	Е. Решетова	

1.220.1-2.8 2.0.0.0

Панели перекрытия многопустотные ПК60.12; ПК58.12; ПК60.15; ПК58.15; ПК60.30; ПК58.30

Стадия	Лист	Листов
Р	1	3

КБ по железобетону Госстроя РСФСР г. Москва

Инв. № подл. | Подпись и дата | Взам. инв. №

Формат	Зона	Поз.	Обозначение	Наименование	Кол. на исполн. 1.220.1-2.8 2.0.0.0																								Примечание
					–	01	02	03	04	05	06	07	08	09	10	11	12	13	14	15	16	17	18	19	20	21	22	23	
				Сборочные единицы																									
		16	1.220.1-2.8 0.0.15.0	Каркас КР1					6	6					8	8													
		17	-01	Каркас КР2													8	8					12	12					
				Детали																									
				Стержни напрягаемые																									
Бч		18		Ф10АтV ГОСТ10884-71 ℓ=5980 Ст1	4		5		6		5		6		8				10		12		15		10	12	10	12	3.69
Бч		19		Ф10АтV ГОСТ10884-71 ℓ=5820 Ст2		4		5		6		5		6		8				10		12		15					3.59
Бч		20		Ф14АтV ГОСТ10884-71 ℓ=5980 Ст3													2												7.22
Бч		21		Ф14АтV ГОСТ10884-71 ℓ=5820 Ст4														2											7.03
Бч		22		Ф12АтV ГОСТ10884-71 ℓ=5980 Ст5													6												5.31
Бч		23		Ф12АтV ГОСТ10884-71 ℓ=5820 Ст6														6											5.17
		24	1.220.1-2.8 0.0.0.1 -01	Петля П2	4	4	4	4	4	4	4	4	4	4	4	4	4	4											
		25	-02	Петля П3															4	4	4	4	4	4	4	4	4	4	
		26	1.220.1-2.8 0.0.18.0	Стержень составной СС1	4	4	4	4	4	4	4	4	4	4	4	4	4	4	4	4	4	4	4	4	4	4	4	4	
				Материал																									
				Бетон тяжелый М 200 м3	0.85	0.83	0.85	0.83	0.85	0.83	1.12	1.09	1.12	1.09	1.12	1.09	1.12	1.09	2.22	2.16	2.22	2.15	2.22	2.16	2.22	2.22	2.18	2.18	

Инв. № подл. | Подпись и дата | Взам. инв. №

Обозначение	Марка изделия	Рис.	L	B
1.220.1-2.8.2.0.0.0	ПК-60.12-4.5 АтVI	1	5980	1190
-01	ПК-58.12-4.5 АтVт	1	5820	1190
-02	ПК-60.12-6 АтVт	2	5980	1190
-03	ПК-58.12-6 АтVт	2	5820	1190
-04	ПК-60.12-8 АтVт	3	5980	1190
-05	ПК-58.12-8 АтVт	3	5820	1190
-06	ПК-60.15-4.5 АтVт	4	5980	1490
-07	ПК-58.15-4.5 АтVт	4	5820	1490
-08	ПК-60.15-6 АтVт	5	5980	1490
-09	ПК-58.15-6 АтVт	5	5820	1490
-10	ПК-60.15-8 АтVт	6	5980	1490
-11	ПК-58.15-8 АтVт	6	5820	1490
-12	ПК-60.15-12.5 АтVт	7	5980	1490
-13	ПК-58.15-12.5 АтVт	7	5820	1490
-14	ПК-60.30-4.5 АтVт	8	5980	2980
-15	ПК-58.30-4.5 АтVт	8	5820	2980
-16	ПК-60.30-6 АтVт	9	5980	2980
-17	ПК-58.30-6 АтVт	9	5820	2980
-18	ПК-60.30-8 АтVт	10	5980	2980
-19	ПК-58.30-8 АтVт	10	5820	2980
-20	1ПК-60.30-4.5 АтVт		5980	2980
-21	1ПК-60.30-6 АтVт		5980	2980
-22	2ПК-60.30-4.5 АтVт		5980	2980
-23	2ПК-60.30-6 АтVт		5980	2980

Инв.№ подл. | Подпись и дата | Взам. инв.№

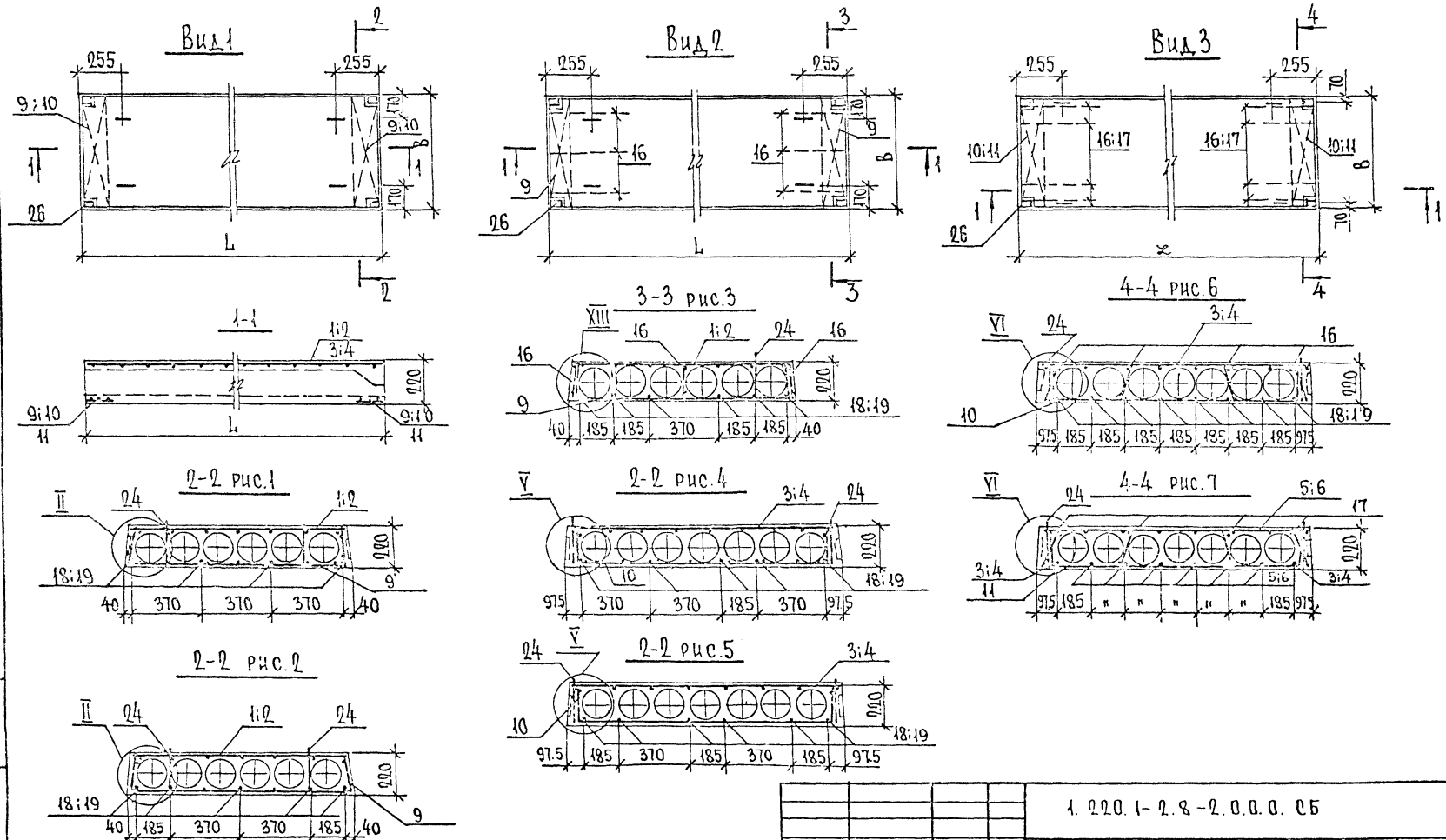

1. При обосновании расчетом связи поз. 26 можно заменить на ф 12 А II.

Зав. отд.	Н. Бахолдина		
Гл. констр.	П. Афанасьев		
Гл. констр. пр.	М. Таиров		
Ст. инж.	О. Семенов		
Проверил	М. Таиров		
Разработ.	Е. Решетова		

1. 220.1-2.8-2.0.0.0. СБ

Панели перекрытия многопустотные ПК60.12; ПК58.12; ПК60.15; ПК58.15; ПК60.30; ПК58.30. Сборочный чертеж

Стадия	Масса	Масштаб
Р		

Лист 1 | Листов 2

КБ по железобетону Госстроя РСФСР г. Москва

Инв. № подл. | Подпись и дата | Взам. инв. №

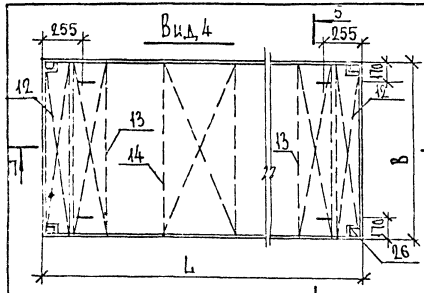

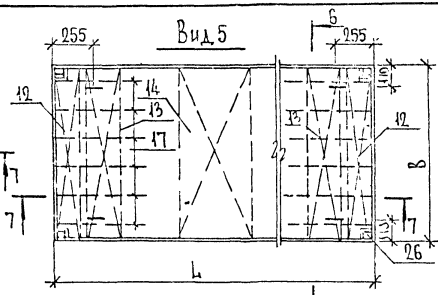

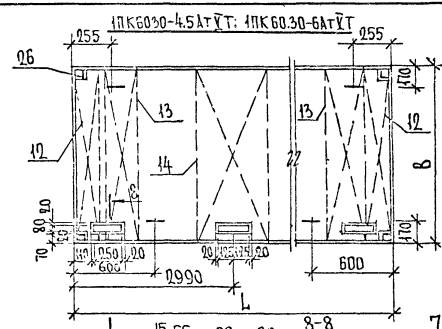

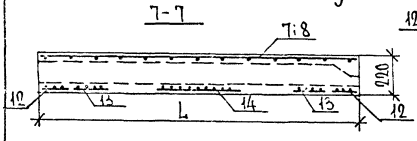

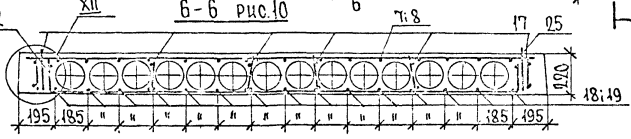

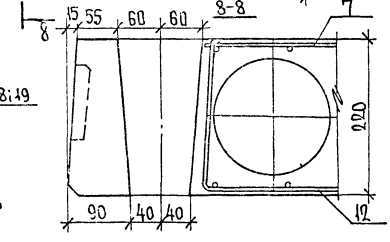

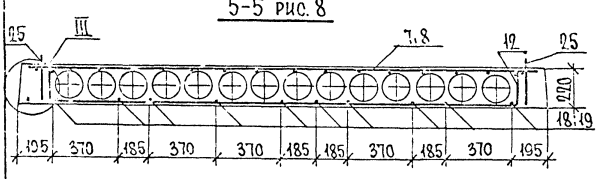

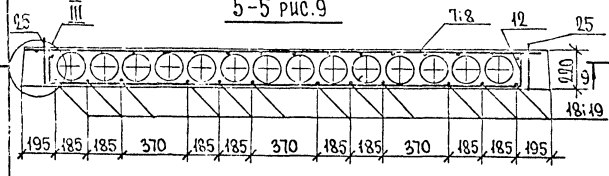

2ПК60.30-4.5АтУТ; 2ПК60.30-6АтУТ;

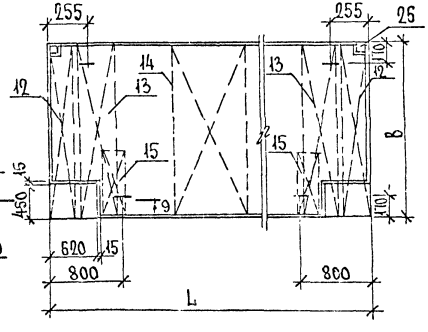

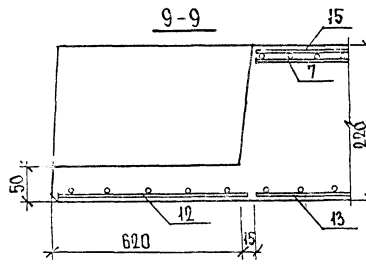

Инв.№ подл. | Подпись и дата | Взам.инв.№

Формат	Зона	Поз.	Обозначение	Наименование	Кол. на испол. —	01	02	03	04	05	06	07	08	09	10	11	12	13	14	15	16	17	18	19	20	21	Примеч.
				Документация																							
			1.220.1-2.8 3.0.0.0 СБ	Сборочный чертеж																							
			1.220.1-2.8 0.0.0.0 У	Узлы																							
			1.220.1-2.8 0.0.0.0 Вст.	Выборка стали																							
			1.220.1-2.8 0.0.0.0 ПЗ	Пояснительная записка																							
				Сборочные единицы																							
		1	1.220.1-2.8 0.0.6.0	Сетка С-27	1		1	1		1																	
		2	-01	Сетка С-28		1			1		1																
		3	-02	Сетка С-29								1		1													
		4	-03	Сетка С-30									1		1												
		5	-04	Сетка С-31												1											
		6	-05	Сетка С-32													1										
		7	-06	Сетка С-33														1	1	1		1	1				
		8	-07	Сетка С-34																	1			1			
		9	-08	Сетка С-35																					1		
		10	-09	Сетка С-36																						1	
		11	1.220.1-2.8 0.0.7.0	Сетка С-37	2	2	2	2	2																		
		12	-04	Сетка С-41						2	2																
		13	-05	Сетка С-42								2	2	2	2	2	2										
		14	-06	Сетка С-43														2	2	2	2	2	2	2	2	2	
		15	1.220.1-2.8 0.0.9.0	Сетка С-44				3											2			2					
		16	1.220.1-2.8 0.0.8.0	-01 Сетка С-46														2	2	2	2	2	2	2	2	2	
		17		-02 Сетка С-47														1	1	1	1	1	1	1	1	1	
		18	1.220.1-2.8 0.0.15.0	-02 Каркас КР-3			8	8	8	8	8			8	8	8	8		2			12	12	12	12	12	
					ПК72.12-4.5АтVт	ПК70.12-4.5АтVт	ПК72.12-6АтVт	4ПК72.12-6АтVт	ПК70.12-6АтVт	ПК72.12-8АтVт	ПК70.12-8АтVт	2ПК72.15-4.5АтVт	ПК70.15-4.5АтVт	ПК70.15-6АтVт	ПК72.15-6АтVт	ПК72.15-8АтVт	ПК70.15-8АтVт	ПК72.30-4.5АтVт	4ПК72.30-4.5АтVт	2ПК72.30-4.5АтVт	ПК70.30-4.5АтVт	ПК72.30-6АтVт	4ПК72.30-6АтVт	ПК70.30-6АтVт	ПК72.30-8АтVт	ПК70.30-8АтVт	

Инв. № подл. | Подпись и дата | Взам. инв. №

Зав. отд.	Баходдина	
Гл. конс. отд.	Афанасьев	
Гл. конс. пр.	Таиров	
Ст. инж.	Семенов	
Проверил	Таиров	
Разраб.	Бедретдинова	

1.220.1-2.8 3.0.0.0

Панели перекрытия многопустотные ПК72.12; ПК70.12 ПК72.15; ПК70.15; ПК72.30; ПК70.30

Стадия	Лист	Листов
Р	1	2

КБ по железобетону Госстроя РСФСР г. Москва

Формат	Зона	Поз.	Обозначение	Наименование	Кол. на испол. 1.220.1-2.8 3.0.0.0 —	01	02	03	04	05	06	07	08	09	10	11	12	13	14	15	16	17	18	19	20	21	22	
				Детали																								
				Стержни напрягаемые:																								
БЧ		19		Ст нТ ф10 Ат V ГОСТ 10884-71 ℓ=7180	6		7	5		2		2		4				8	7	8		10	6					4.43кг
БЧ		20		Ст нВ ф5 ВАт V ГОСТ " ℓ=7020		6			7		2		2		4						8			10				4.33кг
БЧ		21		Ст нФ ф12 Ат V ГОСТ " ℓ=7180				2		5		4		3		8		5	6	5		5	8		13			6.62кг
БЧ		22		Ст нИ ф14 Ат V ГОСТ " ℓ=7180																					2			8.67кг
БЧ		23		Ст нЮ ф12 Ат V ГОСТ " ℓ=7020							5		4		3		8				5			5		13		6.23кг
БЧ		24		Ст нЮ ф14 Ат V ГОСТ " ℓ=7020																						2		8.48кг
		25	1.220.1-2.8 0.0.0.1 — 01	Петля П-2	4	4	4	4	4	4	4	4	4	4	4	4	4											
		26	— 03	Петля П-4														4	4	4	4	4	4	4	4	4		
		27	1.220.1-2.8 0.0.18.0	Стержень составной СС-1	4	4	4	4	4	4	4	4	4	4	4	4	4	4	4	4	4	4	4	4	4	4		
				Материал																								
				Бетон тяжелый М200 м3	1.02	1.00						1.35	1.32					2.72	2.67	2.72	2.66							
				Бетон тяжелый М250 м3			1.02	0.92	1.0	1.02	1.0			1.35	1.32	1.35	1.32					2.72	2.67	2.66	2.72	2.66		

Инв.№ подл. | Подпись и дата | Взам. инв. №

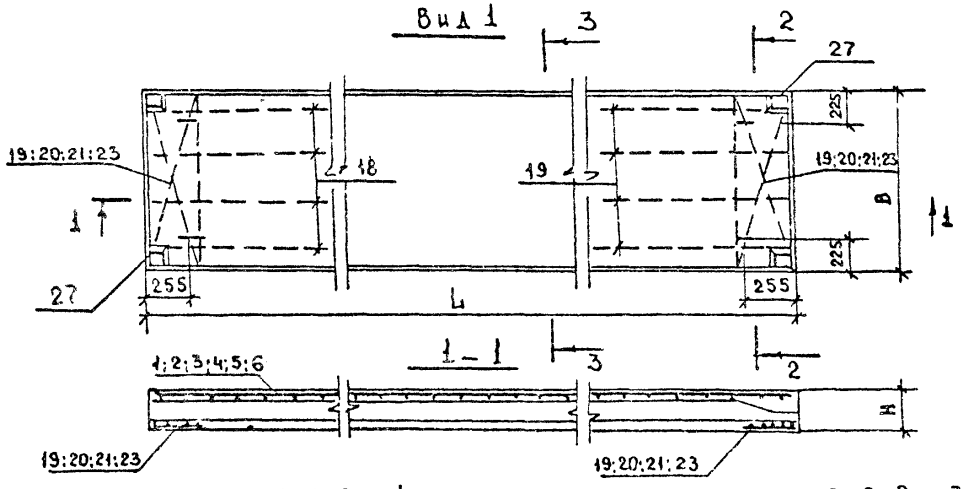

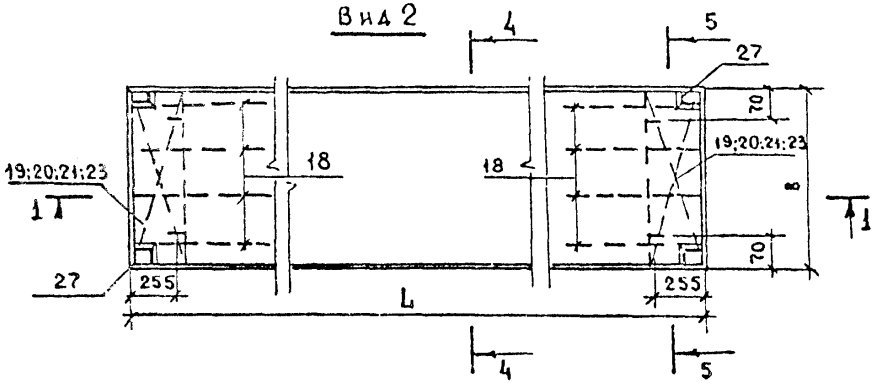

3-3 Рис.1

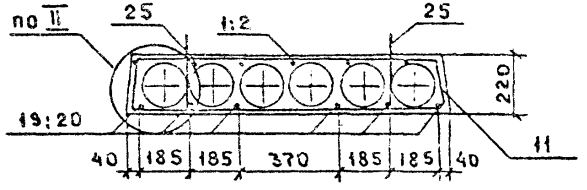

2-2 Рис.3

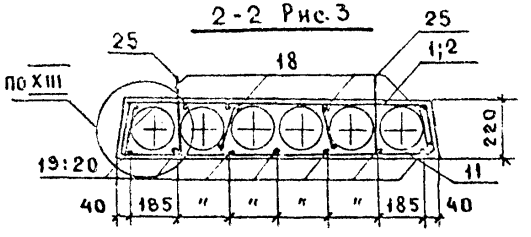

2-2 Рис.4

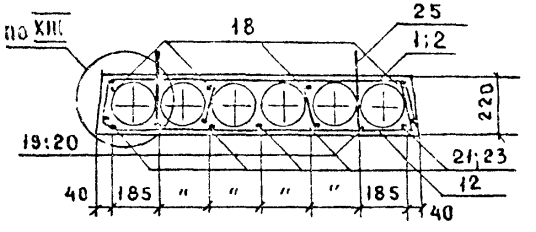

4-4 Рис.2

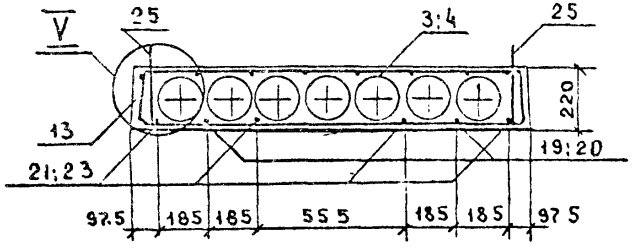

5-5 Рис.5

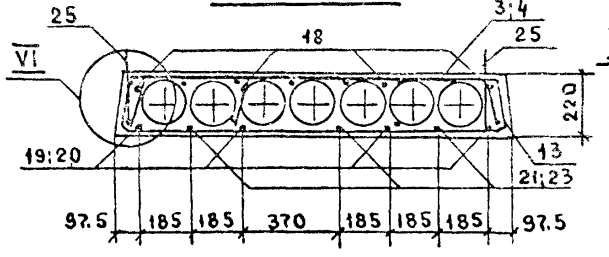

5-5 Рис.6

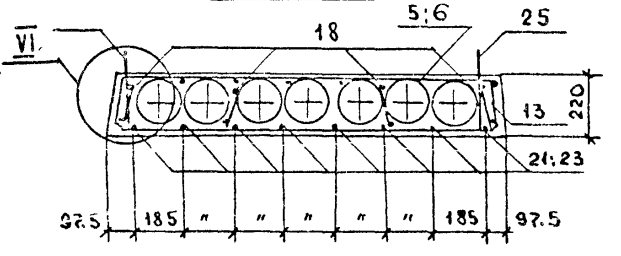

1. ПРИ ОБОСНОВАНИИ РАСЧЕТОМ СВЯЗИ ПОЗ.27 МОЖНО ЗАМЕНИТЬ НА Ø12 А II

Зав.отд.	Баходанова	
Гл.кон-тр	Афанасьев	
Гл.кон.пр.	Таиров	
Ст.инж.	Семенов	
Проверил	Таиров	
Разраб.	Бедретдинова	

1.220.1-2.8 3.0.0.0 СБ

Панели перекрытия многопустотные ПК72.12; ПК70.12; ПК72.15; ПК70.15; ПК72.30; ПК70.30
Сборочный чертеж

Стадия	Масса	Масштаб
Р		
Лист 1	Листов 3	

ЦБ по железобетону Госстроя РСФСР г. Москва

Инв.№ подл. | Подпись и дата | Взам.инв.№

Вид 3

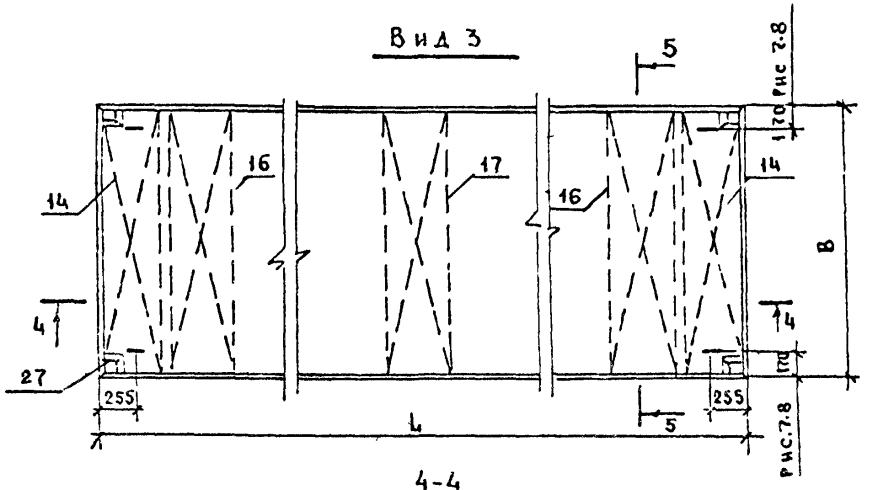

Вид 4

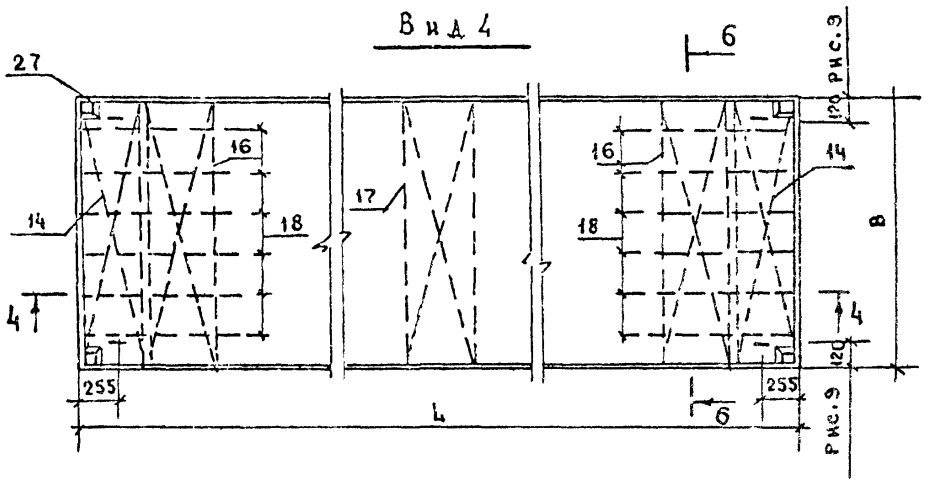

4-4

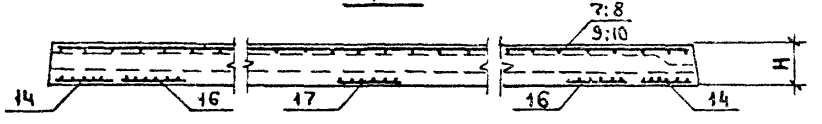

5-5 Рис.7

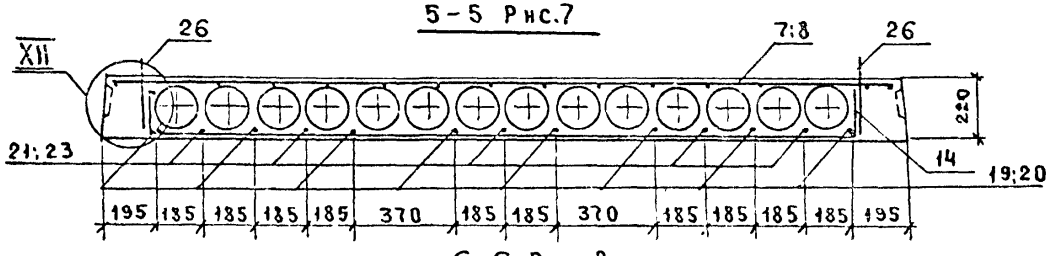

6-6 Рис.8

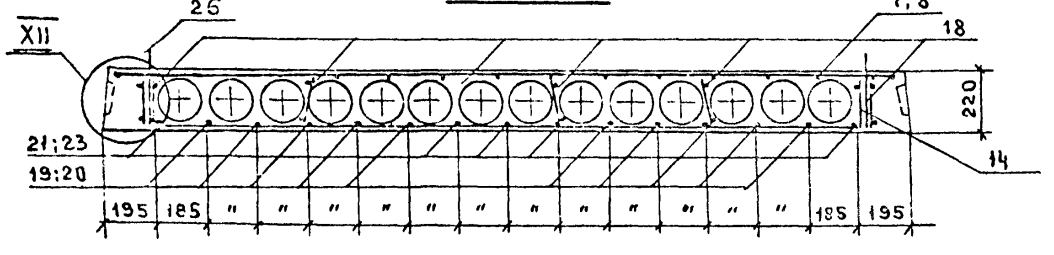

6-6 Рис.9

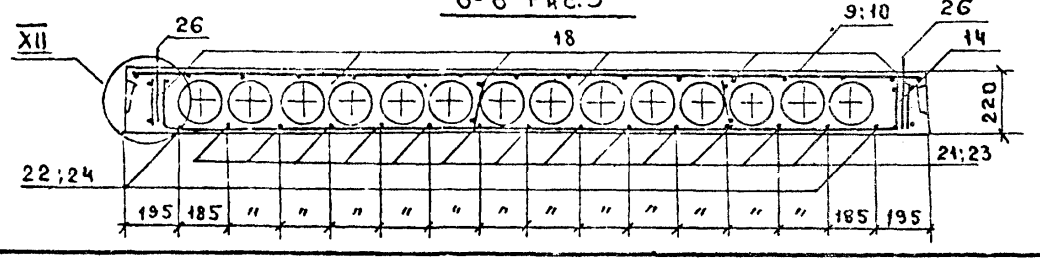

			Обозначение	Марка	L	B	Рис.
1			2.220.1-28.3.00.0	ПК-72.12-4.5 АтV Т	7180	1190	1
2			-0.1	ПК-70.12-4.5 АтV Т	7020	1190	1
3			-0.2	ПК-72.12-6 АтV Т	7180	"	2
4			-03	1ПК-72.12-6АтV Т	7180	"	10
5			-04	ПК-70.12-6АтV Т	7020	"	2
6			-05	ПК-72.12-8 АтV Т	7180	"	3
7			-06	ПК-70.12-8 АтV Т	7020	"	3
8			-07	ПК-72.15-4.5 АтV Т	7180	1490	4
9			-08	ПК-70.15-4.5 АтV Т	7020	"	4
10			-03	ПК-72.15-6АтV Т	7180	"	5
11			-10	ПК-70.15-6АтV Т	7020	"	5
12			-11	ПК-72.15-8АтV Т	7180	"	6
13			-12	ПК-70.15-8 АтV Т	7020		6
14			-13	ПК-72.30-4.5АтV Т	7180	2980	7
15			-14	1ПК-72.30-4.5АтV Т	7180	"	11
16			-15	2ПК-72.30-4.5АтV Т	7180	"	11
17			-16	ПК-70.30-4.5 АтV Т	7020	"	7
18			-17	ПК-72.30-6АтV Т	7180	"	8
19			-18	1ПК-72.30-6АтV Т	7180	"	12
20			-19	ПК-70.30-6АтV Т	7020	"	8
21			-20	ПК-72.30-8 АтV Т	7180	"	9
22			-21	ПК-70.30-8 АтV Т	7020	"	9

Инв.№ подл. | Подпись и дата | Взам.инв.№

1.220.1-2.8 3.0.0.0 сб

Лист 2

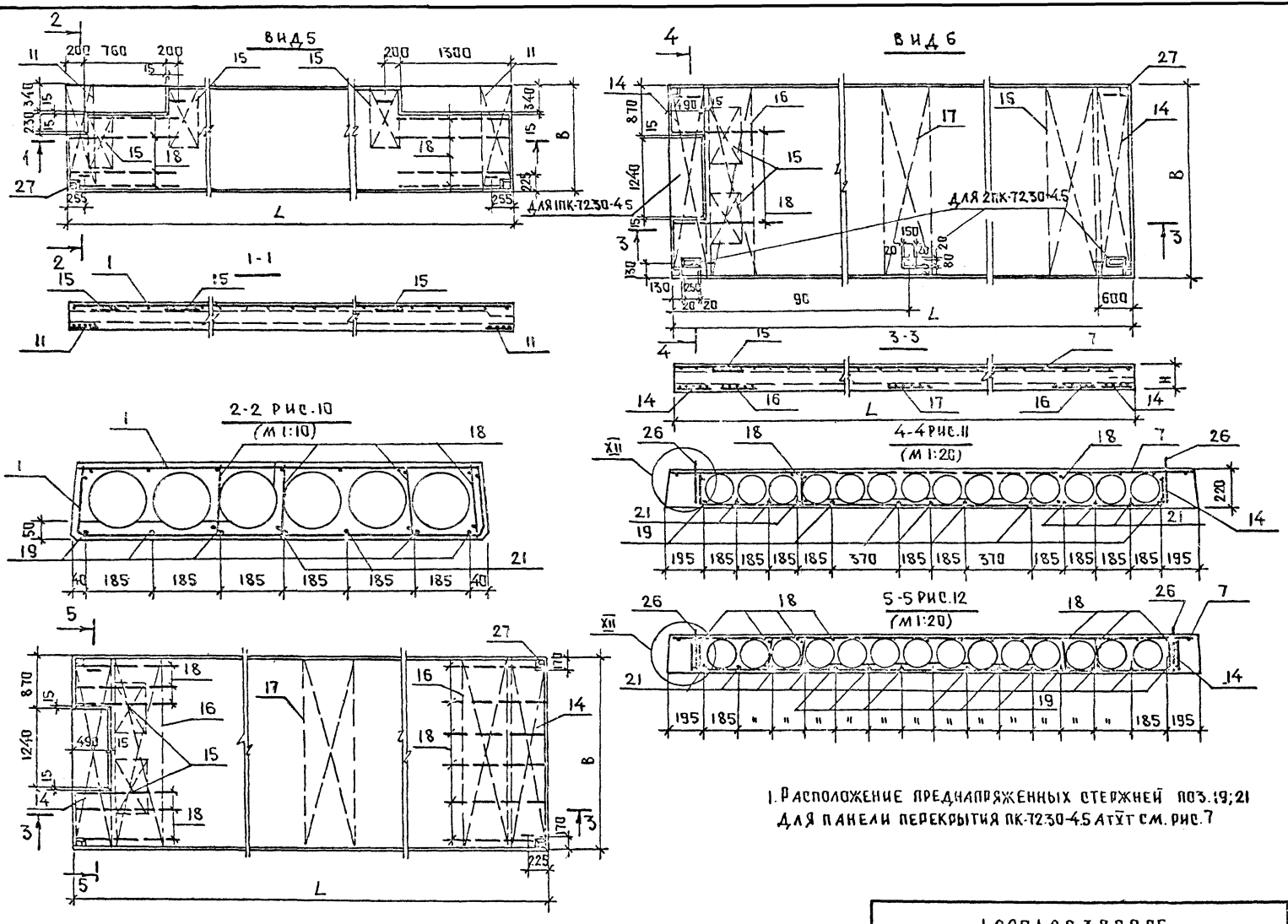

1. Расположение предварительно напряженных стержней поз.19; 21 для панели перекрытия ПК-7230-4.5 АтVт см. рис.7

Инв.№ подл. | Подпись и дата | Взам. инв.№

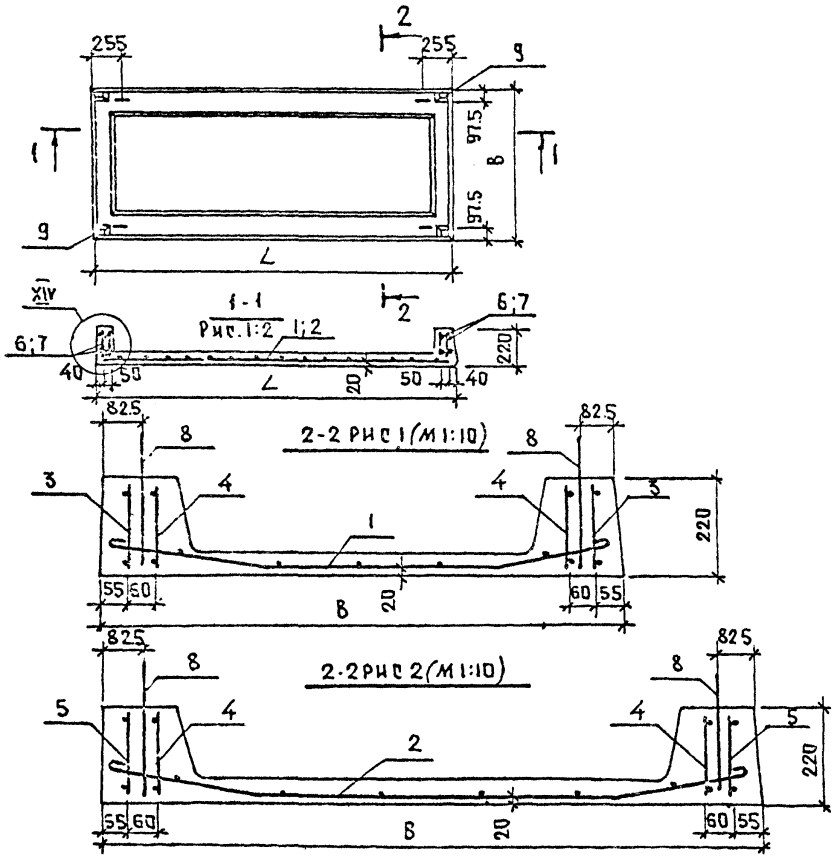

Обозначение	Марка изделия	Рис.	L	B
1.220.1-2.8 Ч.000	ПРЗО.12-6АIIIТ	1	2980	1190
—"— -01	ПРЗО.12-8АIIIТ			
—"— -02	ПРЗО.15-6АIIIТ	2	2980	1490
—"— -03	ПРЗО.15-8АIIIТ			

Формат	Зона	Поз.	Обозначение	Наименование	Кол. на изделие 1.220.1-2.8 4.000 —	01	02	03		Примечание
				Документация						
			1.220.1-2.8 4.0.0.006	Сборочный чертеж	X	X	X	X		
			1.220.1-2.8 0.0.0.0 ПЗ	Пояснительная записка	X	X	X	X		
			1.220.1-2.8 0.0.0.0У	Узлы	X	X	X	X		
			1.220.1-2.8 0.0.0.0 ВОТ	Выборка стали	X	X	X	X		
				Сборочные единицы						
		1	1.220.1-2.8 0.0.11.0	Сетка С50	1	1				
		2	-01	Сетка С51			1	1		
		3	1.220.1-2.8 0.0.16.0	Каркас КР4	2	2	2	2		
		4	-01	Каркас КР5	2	2				
		5	-02	Каркас КР6			2	2		
		6	-03	Каркас КР7	4	4				
		7	-04	Каркас КР8			4	4		
				Детали						
		8	1.220.1-2.8 0.0.0.1	Петли П1	4	4	4	4		
		9	1.220.1-2.8 0.0.19.0	Стержни составные С52	4	4	4	4		
				Материал						
				Тяжелый бетон М200 м³	0,37	0,37	0,42	0,42		
					ПРЗО.12-6АIIIТ	ПРЗО.12-8АIIIТ	ПРЗО.15-6АIIIТ	ПРЗО.15-8АIIIТ		

Зав.отд.	Н.Бахолдина	
Гл.конструктор	Н.Афанасьев	
Гл.инж.пр.	М.Танков	
Ст.инж.	С.Семенов	
Проверил	М.Танков	
Разраб.	Е.Друзенко	

1.220.1-2.8 Ч.0.0.006

Панели перекрытия ребристые ПРЗО 12; ПРЗО 15
Сборочный чертеж

Стадия	Масса	Масшт.
Р		
Лист 1	Листов 1	

КБ по железобетону Госстроя РСФСР г. Москва

Взамен инв.№ | Подпись и дата | Инв.№ подл.

ИНВ.N ПОДЛ.	ПОДПИСЬ И ДАТА	ВЗАМЕН ИНВ.N

ЗОНА	ПОЗ	ОБОЗНАЧЕНИЕ	НАИМЕНОВАНИЕ	КОЛ. НА ИСПОЛН. 1.220.1-2.8.5.0.0.0 —	01	02	03	04	05	06	07	08	ПРИМЕЧАНИЕ
			ДОКУМЕНТАЦИЯ										
		1.220.1-2.8 5.0.0.0 СБ	СБОРОЧНЫЙ ЧЕРТЕЖ	×	×	×	×	×	×	×	×	×	
		1.220.1-2.8 0.0.0.0 У	УЗЛЫ	×	×	×	×	×	×	×	×	×	
		1.220.1-2.8 0.0.0.0 ПЗ	ПОЯСНИТЕЛЬНАЯ ЗАПИСКА	×	×	×	×	×	×	×	×	×	
		1.220.1-2.8 0.0.0.0 ВСТ.	ВЫБОРКА СТАЛИ	×	×	×	×	×	×	×	×	×	
			СБОРОЧНЫЕ ЕДИНИЦЫ										
	1	1.220.1-2.8 0.0.12.0	СЕТКА С52	1		1						1	
	2	-01	СЕТКА С53		1		1						
	3	-02	СЕТКА С54					1		1			
	4	-03	СЕТКА С55						1		1		
	5	1.220.1-2,8 0.0.13.0	СЕТКА С56	4	4							4	
	6	-01	СЕТКА С57			4	4			4	4		
	7	-02	СЕТКА С58					4	4				
	8	1.220.1-2.8 0.0.10.0	СЕТКА С60	2		2		2				2	
				ПР60.12-6АТVТ	ПР58.12-6АТVТ	ПР60.12-8АТVТ	ПР58.12-8АТVТ	ПР60.15-6АТVТ	ПР58.15-6АТVТ	ПР60.15-8АТVТ	ПР58.15-8АТVТ	ПР60.12-6АТVТ	

ЗАВ.ОТД.	БАХОЛДИНА	
ГЛ.КОНСОЛ.	АФАНАСЬЕВ	
ГЛ.КОНСОЛ.	ТАИРОВ	
СТ.ИНЖ.	СЕМЕНОВ	
ПРОВЕРИ.	ТАИРОВ	
РАЗРАБ.	БЕДРЕТДИНОВА	

1.220.1-2.8 5.0.0.0

ПАНЕЛИ ПЕРЕКРЫТИЙ РЕБРИСТЫЕ ПР60.12; ПР58.12 ПР60.15; ПР58.15

СТАДИЯ	ЛИСТ	ЛИСТОВ
Р	1	2

КБ ПО ЖЕЛЕЗОБЕТОНУ ГОССТРОЯ РСФСР г.МОСКВА

ИНВ.N ПОДЛ.	ПОДПИСЬ И ДАТА	ВЗАМ.ИНВ.N

		ОБОЗНАЧЕНИЕ	НАИМЕНОВАНИЕ	КОЛ. НА ИСПОЛН. 1.220.1-2.8 5.0.0.0 —	01	02	03	04	05	06	07	08	ПРИМЕЧАНИЕ
	9	1.220.1-2.8 0.0.10.0 -01	СЕТКА С61		2		2		2				
	10	-02	СЕТКА С62							2			
	11	-03	СЕТКА С63								2		
	12	1.220.1-2.8 0.0.15.0 -01	КАРКАС КР2	8	8	8	8	8	8	8	8	8	
			ДЕТАЛИ										
			СТЕРЖНИ НАПРЯГАЕМЫЕ:										
64	13		СТН1Ф10АТVГОСТ10884-71 ℓ=5980	6		4						6	
64	14		СТН2Ф10АТVГОСТ " ℓ=5820		6		4						
64	15		СТН3Ф14АТVГОСТ " ℓ=5980			2				4			
64	16		СТН4Ф14АТVГОСТ " ℓ=5820				2				4		
64	17		СТН5Ф12АТVГОСТ " ℓ=5980					6		2			
64	18		СТН6Ф12АТVГОСТ " ℓ=5820						6		7		
			СТЕРЖНИ ОТДЕЛЬНЫЕ:										
64	19		Ф8АIIIГОСТ5781-75 ℓ=600	4	4	4	4	4	4			4	
64	20		Ф6АIIIГОСТ5781-75 ℓ=600	4	4	4	4	4	4	8	8	4	
	21	1.220.1-2.8 0.0.0.1 -01	ПЕТЛЯ П2	4	4	4	4	4	4	4	4	4	
	22	1.220.1-2.8 0.0.19.0	СТЕРЖЕНЬ СОСТАВНОЙ СС2	4	4	4	4	4	4	4	4		
	23	1.220.1-2.8 0.0.20.0	ЗАКЛАДНАЯ ДЕТАЛЬ МН1									2	
			МАТЕРИАЛ										
			БЕТОН ТЯЖЕЛЫЙ М200 м³	0.94		0.94		1.02	0.99			0.94	
			БЕТОН ТЯЖЕЛЫЙ М250 м³		0.91		0.91			1.02	0.99		

1.220.1-28 5.0.0.0

ЛИСТ 2

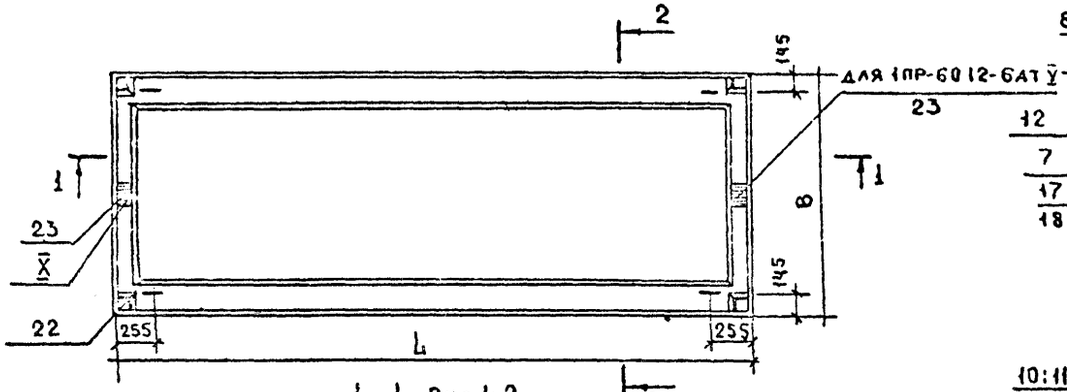

1-1 Рис 1.2

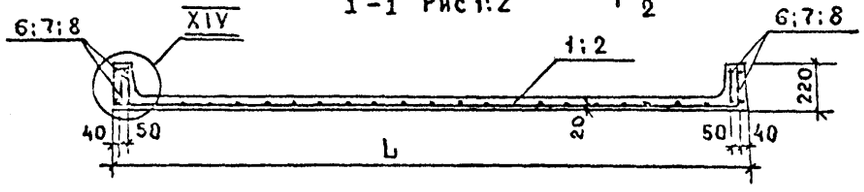

2-2 Рис.1

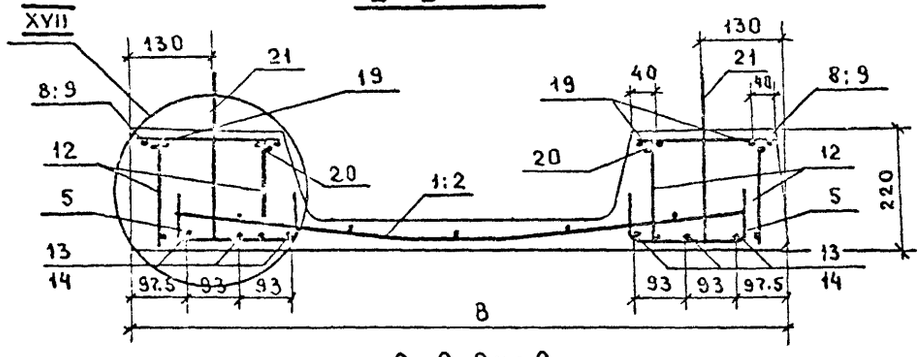

2-2 Рис.2

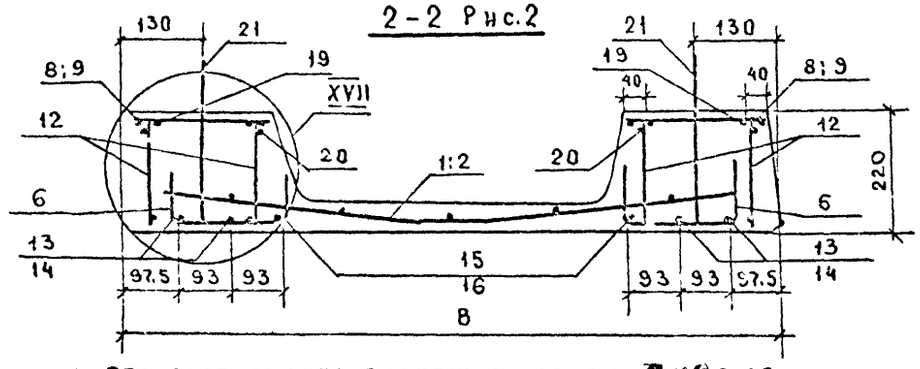

2-2 Рис.3

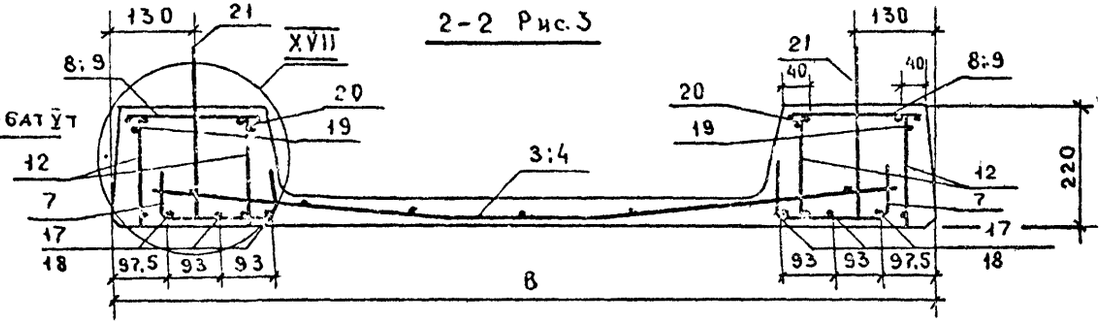

2-2 Рис 4

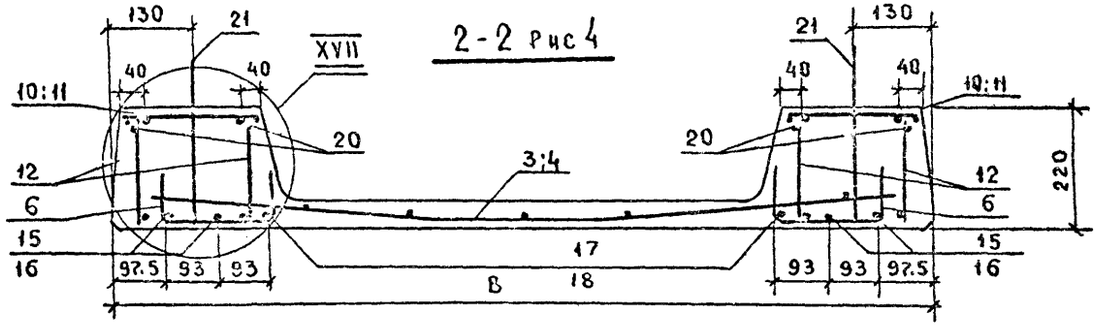

Обозначение	Марка изделия	L	B	Рис.
1.220.1-2.8 5.0.0	ПР60.12-6АтVт	5980	1190	1
-01	ПР58.12-6АтVт	5820		
-02	ПР60.12-8АтVт	5980		2
-03	ПР58.12-8АтVт	5820		
-04	ПР60.15-6АтVт	5980	1490	3
-05	ПР58.15-6АтVт	5820		
-06	ПР60.15-8АтVт	5980		4
-07	ПР58.15-8АтVт	5820		
08	1ПР60.12-6АтVт	5980	1190	1

1. При обосновании расчетом связи поз. 22; 23 можно заменить на Ø12 AIII

Зав. отд	Баходанна	
Гл. конс. отд	Афанасьев	
Гл. конс. пр.	Таиров	
Ст. инж.	Семенов	
Проверил	Таиров	
Разраб.	Бедрстанкова	

1.220.1-2.8 5.0.0.0-СБ

Панели перекрытий ребристые ПР60.12; ПР58.12; ПР60.15; ПР58.15
Сборочный чертеж

Стадия	Масса	Масштаб
Р		
Лист 1	Листов 2	

НИИЖБ по железобетону Госстроя РСФСР г. Москва

Инв. № подл. | Подпись и дата | Взам. инв. №

ИНВ. № ПОДЛ.	ПОДПИСЬ И ДАТА	ВЗАМЕН ИНВ. №

ФОРМАТ	ЗОНА	ПОЗ.	ОБОЗНАЧЕНИЕ	НАИМЕНОВАНИЕ	КОЛ. НА ИСПОЛН. 1.220.1-2.8 6.0.0.0 —	01	02	03	04	05	06	07	08	ПРИМЕЧАНИЕ
				ДОКУМЕНТАЦИЯ										
			1.220.1-2.8 6.0.0.0 СБ	СБОРОЧНЫЙ ЧЕРТЕЖ										
			1.220.1-2.8 0.0.0.0 У	УЗЛЫ										
			1.220.1-2.8 0.0.0.0 ПЗ	ПОЯСНИТЕЛЬНАЯ ЗАПИСКА										
			1.220.1-2.8 0.0.0.0 ВСТ	ВЫБОРКА СТАЛИ										
				СБОРОЧНЫЕ ЕДИНИЦЫ										
		1	1.220.1-2.8 0.0.13.0 -01	СЕТКА С 57	4	4	4	4	4	4	4	4	4	
		2	1.220.1-2.8 0.0.12.0 -04	СЕТКА С 64	1	1		1						
		3	-05	СЕТКА С 65			1		1					
		4	-06	СЕТКА С 66						1		1		
		5	-07	СЕТКА С 67							1		1	
		6	1.220.1-2.8 0.0.16.0 -03	КАРКАС КР7	4	4	4	4	4					
		7	-04	КАРКАС КР8						4	4	4	4	
		8	1.220.1-2.8.0.0.17.0	КАРКАС КР9	4	4								
		9	-01	КАРКАС КР10			4							
		10	-02	КАРКАС КР11				4		4		2		
		11	-03	КАРКАС КР12					4		4		2	
		12	-04	КАРКАС КР13								2		
					ПР72.12-6АТ V	ПР72.12-6АТ V	ПР70.12-6АТ V	ПР72.12-8АТ V	ПР70.12-8АТ V	ПР72.15-6АТ V	ПР70.15-6АТ V	ПР72.15-8АТ V	ПР70.15-8АТ V	

НАЧ. ОТД.	Н. БАХОЛДИНА	
ГЛ. КОНСТ. СТ.	П. АФАНАСЬЕВ	
ГЛ. КОНСТ. ПР.	М. ТАИРОВ	
СТ. ИНЖ.	С. СЕМЕНОВ	
ПРОВЕРИЛ	М. ТАИРОВ	
РАЗРАБОТ.	Е. РЕШЕТОВА	

1.220.1-2.8 6.0.0.0 СБ

ПАНЕЛИ ПЕРЕКРЫТИЯ РЕБРИСТЫЕ ПР 12.12 ПР 70.12; ПР 72.15; ПР 70.15

СТАДИЯ	ЛИСТ	ЛИСТОВ
Р	1	2

КБ ПО ЖЕЛЕЗОБЕТОНУ ГОССТРОЯ РСФСР г. МОСКВА

ИНВ. № ПОДЛ.	ПОДПИСЬ И ДАТА	ВЗАМЕН. ИНВ. №

ФОРМАТ	ЗОНА	ПОЗ.	ОБОЗНАЧЕНИЕ	НАИМЕНОВАНИЕ	КОЛ. НА ИСПОЛН. 1.220.1-2.8 6.0.0.0 —	01	02	03	04	05	06	07	08	ПРИМЕЧАНИЕ
		13	1.220.1-2.8 0.0.17.0 -05	КАРКАС КР14									2	
				ДЕТАЛИ										
				СТЕРЖЕНЬ НАПРЯГАЕМЫЙ										
Б4		14		СТН 9 Ф12АТ V ГОСТ10884-71 ℓ=7180				2						6.38кг
Б4		15		СТН 10 Ф12АТ V ГОСТ10884-71 ℓ=7020					2					6.23кг
Б4		16		СТН 11 Ф14АТ V ГОСТ10884-71 ℓ=7180	2	2		4		6				8.67кг
Б4		17		СТН 12 Ф14АТ V ГОСТ10884-71 ℓ=7020			2		4		6			8.48кг
Б4		18		СТН 13 Ф16АТ V ГОСТ10884-71 ℓ=7180	2	2						6		11.33кг
Б4		19		СТН 14 Ф16АТ V ГОСТ10884-71 ℓ=7020			2						6	11.08кг
		20	1.220.1-2.8 0.0.0.1 -01	ПЕТЛЯ П2	4	4	4	4	4	4	4	4	4	
		21	1.220.1-2.8 0.0.19.0	СТЕРЖЕНЬ СОСТАВНОЙ СС-2	4		4	4	4	4	4	4	4	
		22	1.220.1-2.8 0.0.20.0	ИЗДЕЛИЕ ЗАКЛАДНОЕ МН1		2								
				МАТЕРИАЛ										
				БЕТОН ТЯЖЕЛЫЙ М250	1.21	1.21	1.18							
				БЕТОН ТЯЖЕЛЫЙ М300				1.21	1.18	1.33	1.3			
				БЕТОН ТЯЖЕЛЫЙ М350								1.33	1.3	

1.220.1-2.8-6.0.0.0 СБ

ЛИСТ 2

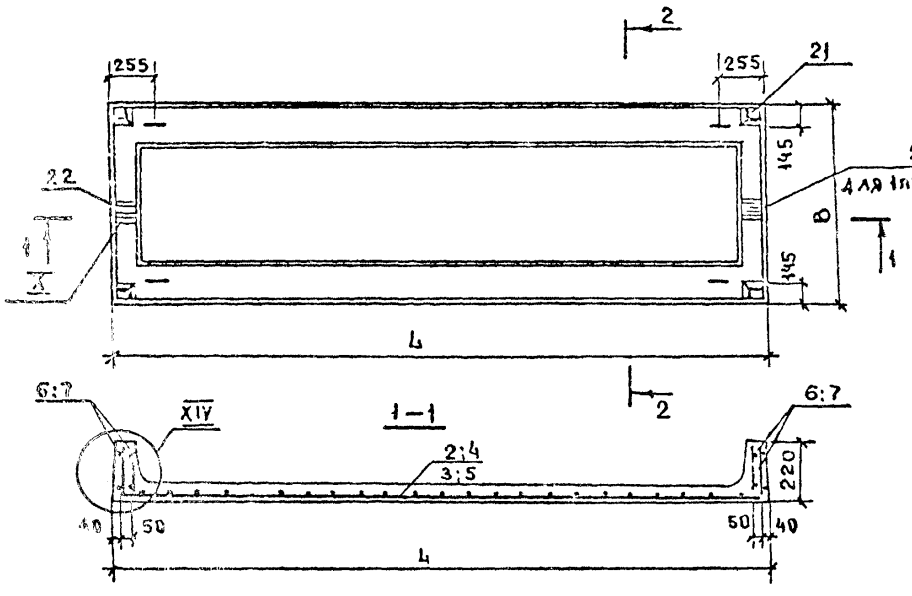

2-2 Рис.1

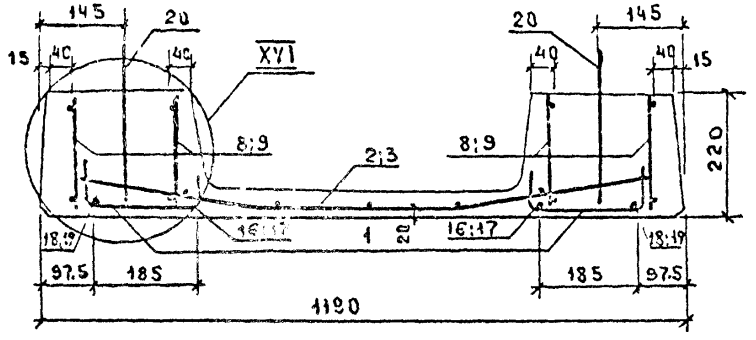

2-2 Рис.2

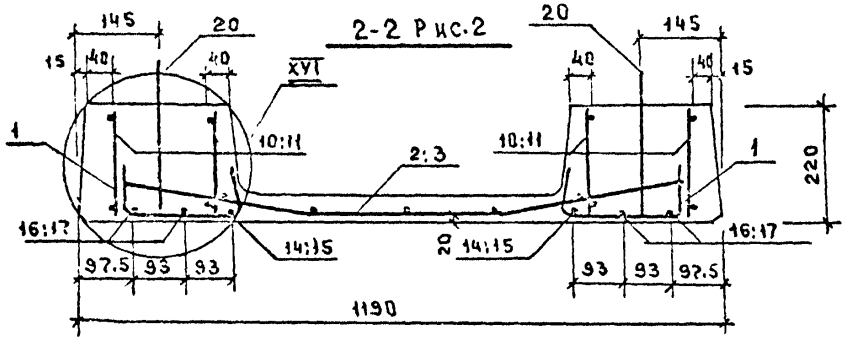

1. При обосновании расчетом связи поз.21;22 можно заменить на Ø12А II

2-2 Рис.3

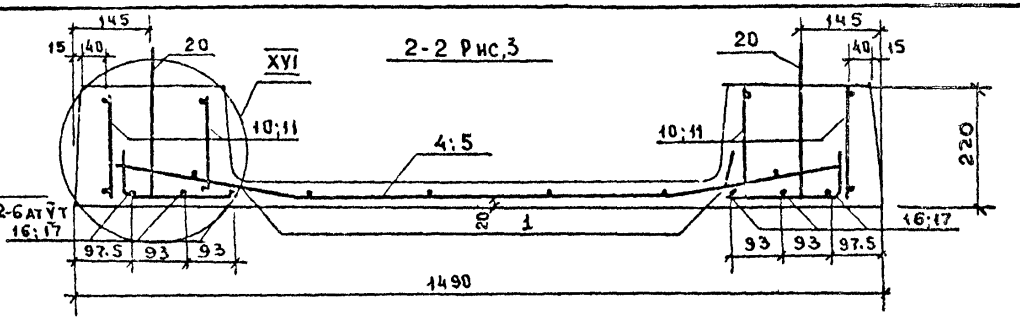

2-2 Рис.4

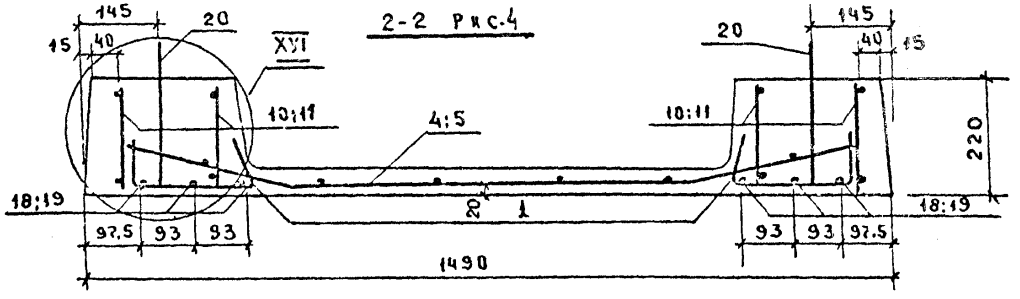

Обозначение	Марка изделия	Рис.	L	B
1.220.1-2.8 6.0.0.0	ПР72.12 – 6АтУТ	1	7180	1190
– 01	1ПР72.12-6АтУТ	1	7180	1190
– 02	ПР70.12-6АтУТ	1	7020	1190
– 03	ПР72.12-8АтУТ	2	7180	1190
– 04	ПР70.12-8АтУТ	2	7020	1190
– 05	ПР72.15-6АтУТ	3	7180	1490
– 06	ПР70.15-6АтУТ	3	7020	1490
– 07	ПР72.15-8АтУТ	4	7180	1490
– 08	ПР70.15-8АтУТ	4	7020	1490

Зав. отд	Н.Баховадина	
Гл.конс.отд	Л.Афанасьев	
Гл.конс.пр.	М.Таиров	
Ст. инж.	С.Семенов	
Проверил	М.Таиров	
Разраб.	Е.Решетова	

1.220.1-2.8-6.00 СБ

Панели перекрытия ребристые ПР72.12; ПР70.12; ПР72.15; ПР70.15

Сборочный чертеж

Стадия	Масса	Масштаб
Р		
Лист 1	Листов 1	

КБ по железобетону Госстроя РСФСР г. Москва

Инв.№ подл. | Подпись и дата | Взам.инв.№

Форм.	Зона	Позиц.	Обозначение	Наименование	Кол.	Примеч.
			1.220.1-2.8 0.0.1.0	С-1		Масса ед. кг
БЧ		1		Стерж. Ф6А-III ГОСТ 5781-82*-2970	6	0.66
БЧ		2		Стерж. Ф4ВР-I ТУ 14-4-659-75*-1140	13	0.10
			1.220.1-2.8 0.0.1.0 -01	С-2		
БЧ		1		Стерж. Ф6А-III ГОСТ 5781-82*-2810	6	0.62
БЧ		2		Стерж. Ф4ВР-I ТУ 14-4-659-75*-1140	12	0.10
			1.220.1-2.8 0.0.1.0 -02	С-3		
БЧ		1		Стерж. Ф6А-III ГОСТ 5781-82*-2970	4	0.66
БЧ		2		Стерж. Ф4ВР-I ТУ 14-4-659-75*-1140	13	0.10
БЧ		3		Стерж. Ф8А-III ГОСТ 5781-75*-2970	2	1.17
			1.220.1-2.8 0.0.1.0 -03	С-4		
БЧ		1		Стерж. Ф6А-III ГОСТ 5781-82*-2810	4	0.62
БЧ		2		Стерж. Ф4ВР-I ТУ 14-4-659-75*-1140	12	0.10
БЧ		3		Стерж. Ф8А-III ГОСТ 5781-75*-2810	2	1.11

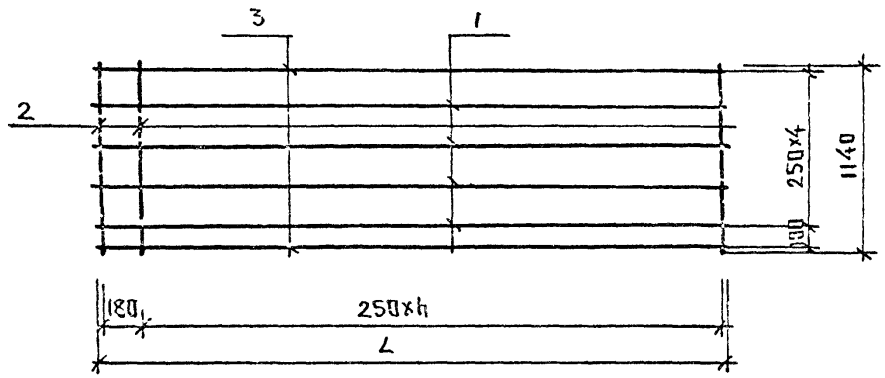

L мм	h шт	Обозначение	Марка	Масса
2970	11	1.220.1-2.8 0.0.1.0	С-1	5.26
2810	11	-01	С-2	4.92
2970	11	-02	С-3	6.28
2810	11	-03	С-4	5.90

Инв. № подл. | Подпись и дата | Взам. инв. №

1.220.1-2.8 0.0.1.0 СБ

Сетки С-1÷С-4
Спецификация

			Стадия	Масса	Масштаб
Зав.отд.	Бахадина		Р	см. табл.	
Гл.конст.	Афанасьев		Лист	Листов	
Гл.спец.	Таиров		КБ по железобетону Госстроя РСФСР г. Москва		
Ст.инж.	Семенов				
Провер.	Таиров				
Разраб.	Пашкова				

Форм.	Зона	Позиц.	Обозначение	Наименование	Кол.	Примеч.
			1.220.1-2.8 0.0.2.0	С-5		Масса ед. кг
БЧ		1		Стерж. Ф6А-III ГОСТ 5781-82*-2970	2	0.66
БЧ		2		Стерж. Ф4ВР-I ТУ 14-4-659-75*-1140	13	0.10
				Стерж. Ф8А-III ГОСТ 5781-75*-2970	5	1.17
			1.220.1-2.8 0.0.2.0 -01	С-6		
БЧ		1		Стерж. Ф6А-III ГОСТ 5781-82*-2810	2	0.62
БЧ		2		Стерж. Ф4ВР-I ТУ 14-4-659-75*-1140	12	0.10
БЧ		3		Стерж. Ф8А-III ГОСТ 5781-75*-2810	5	1.11

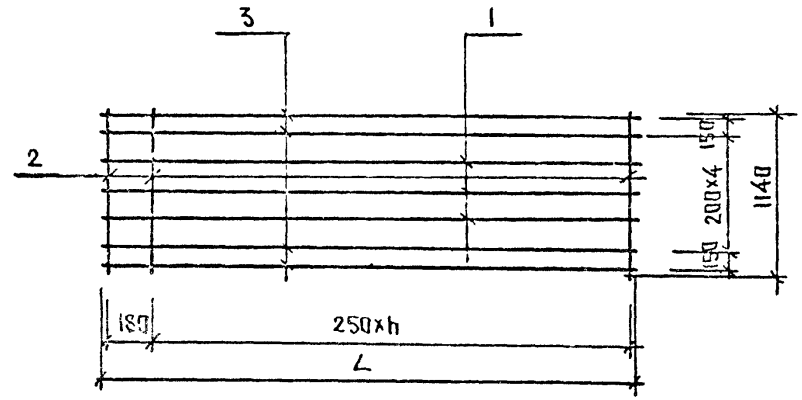

L мм	h	Обозначение	Марка	Масса
2970	11	1.220.1-2.8 0.0.2.0	С-5	8.47
2810	11	-01	С-6	7.99

Инв. № подл. | Подпись и дата | Взам. инв. №

1.220.1-2.8 0.0.2.0 СБ

Сетки С-5÷С-6
Спецификация

			Стадия	Масса	Масштаб
Зав.отд.	Бахадина		Р	см. табл.	
Гл.конст.	Афанасьев		Лист	Листов	
Гл.спец.	Таиров		КБ по железобетону Госстроя РСФСР г. Москва		
Ст.инж.	Семенов				
Провер.	Таиров				
Разраб.	Пашкова				

Форм.	Зона	Позиц.	Обозначение	Наименование	Кол.	Примеч.
			1.220.1-2.8 0.0.3.0	С-7		Масса ед. кг
64		1		СТЕРЖ.Ф6А III ГОСТ5781-75 ℓ=2970	8	0.66
64		2		СТЕРЖ.Ф4ВР I ТУ14-4-659-75 ℓ=1440	13	0.13
			-01	С-8		
64		1		СТЕРЖ.Ф6А III ГОСТ5781-75 ℓ=2810	8	0.62
64		2		СТЕРЖ.Ф4ВР I ТУ14-4-659-75 ℓ=1440	12	0.13

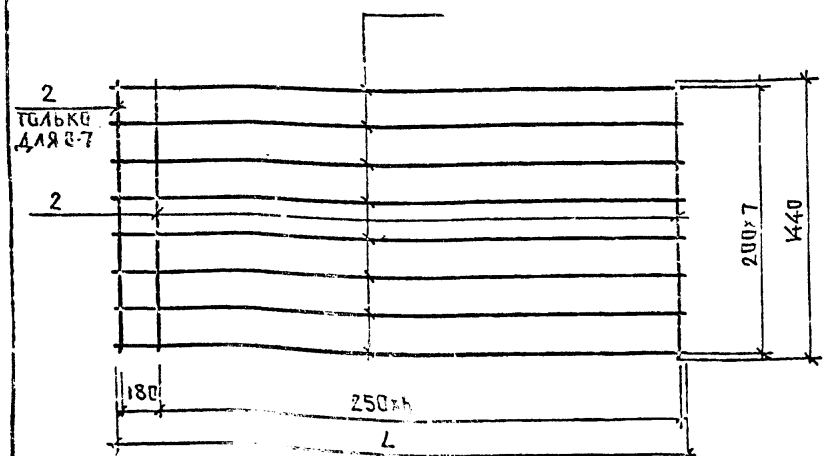

L мм	h	Обозначение	Марка	Кг
2970	11	1.220.1-2.8 0.0.3	С-7	6.97
2810	11	-01	С-8	6.52

1.220.1-2.8-0.0.3.0

Сетки С-7÷С-8
Спецификация

Стадия	Масса	Масштаб
Р	См. табл.	

Лист | Листов

КБ по железобетону Госстроя РСФСР г. Москва

Зав.отд.	Бахолдина
Гл.кон.отд.	Афанасьев
Гл.кон.пр.	Таиров
Ст.инж.	Семенов
Провер.	Таиров
Разраб.	Магнушевская

Взам.инв.№ | Подп. и дата | Инв.№ подл.

Форм.	Зона	Позиц.	Обозначение	Наименование	Кол.	Примеч.
			1.220.1-2.8 0.0.4.0	С-9		Масса ед. кг
64		1		СТЕРЖ.Ф6А III ГОСТ5781-75 ℓ=2970	9	0.66
64		2		СТЕРЖ.Ф4ВР I ТУ14-4-659-75 ℓ=1440	13	0.13
			-01	С-10		
64		1		СТЕРЖ.Ф6А III ГОСТ5781-75 ℓ=2810	9	0.62
64		2		СТЕРЖ.Ф4ВР I ТУ14-4-659-75 ℓ=1440	12	0.13
			-02	С-11		
64		1		СТЕРЖ.Ф8А III ГОСТ5781-75 ℓ=2970	3	1.17
64		2		СТЕРЖ.Ф4ВР I ТУ14-4-659-75 ℓ=1440	13	0.13
64		3		СТЕРЖ.Ф6А III ГОСТ5781-75 ℓ=2970	6	0.66
			-03	С-12		
64		1		СТЕРЖ.Ф8А III ГОСТ5781-75 ℓ=2810	3	1.11
64		2		СТЕРЖ.Ф4ВР I ТУ14-4-659-75 ℓ=1440	12	0.13
64		3		СТЕРЖ.Ф6А III ГОСТ5781-75 ℓ=2810	6	0.62
			-04	С-13		
64		1		СТЕРЖ.Ф8А III ГОСТ5781-76 ℓ=2970	9	1.17
64		2		СТЕРЖ.Ф4ВР I ТУ14-4-659-75 ℓ=1440	13	0.13
			-05	С-14		
64		1		СТЕРЖ.Ф8А III ГОСТ5781-76 ℓ=2810	9	1.11
64		2		СТЕРЖ.Ф4ВР I ТУ14-4-659-75 ℓ=1440	12	0.13

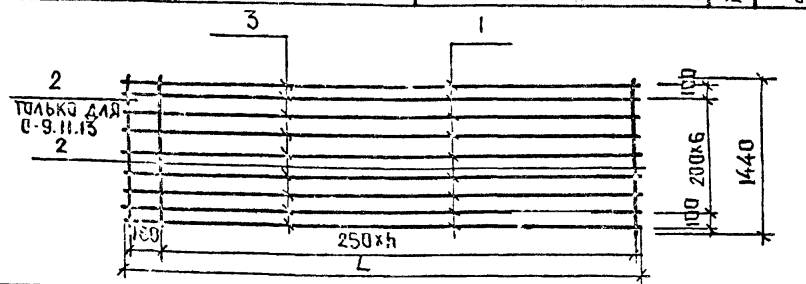

L мм	h	Обозначение	Марка	Масса кг
2970	11	1.220.1-2.8 0.0.4.0	С-9	7.24
2810	11	-01	С-10	7.14
2970	11	-02	С-11	9.16
2810	11	-03	С-12	8.61
2970	11	-04	С-13	12.22
2810	11	-05	С-14	14.55

1.220.1-2.8 0.0.4.0

Сетки С-9÷С-14
Спецификация

Стадия	Масса	Масштаб
Р	См. табл.	

Лист | Листов

КБ по железобетону Госстроя РСФСР г. Москва

Зав.отд.	Бахолдина
Гл.кон.отд.	Афанасьев
Гл.кон.пр.	Таиров
Ст.инж.	Семенов
Провер.	Таиров
Разраб.	Магнушевская

Взам.инв.№ | Подп. и дата | Инв.№ подл.

Форм.	Зона	Позиц.	Обозначение	Наименование	Кол.	Примеч.
				С-15		Масса ед. кг
БЧ		1	1.220.1-2.80.050	Стерж.Ф3ВрI ТУ14-4-659-75 ℓ=2940	7	0.15
БЧ		2		Стерж.Ф3ВрI ТУ14-4-659-75 ℓ=1140	13	0.06
			-01	С-16		
БЧ		1		Стерж.Ф3ВрI ТУ14-4-659-75 ℓ=2810	7	0.14
БЧ		2		Стерж.Ф3ВрI ТУ14-4-659-75 ℓ=1140	12	0.06
			-02	С-17		
БЧ		1		Стерж.Ф3ВрI ТУ14-4-659-75 ℓ=2940	8	0.15
БЧ		2		Стерж.Ф3ВрI ТУ14-4-659-75 ℓ=1440	13	0.07
			-03	С-18		
БЧ		1		Стерж.Ф3ВрI ТУ14-4-659-75 ℓ=2810	8	0.14
БЧ		2		Стерж.Ф3ВрI ТУ14-4-659-75 ℓ=1440	12	0.07
			-04	С-19		
БЧ		1		Стерж.Ф3ВрI ТУ14-4-659-75 ℓ=5940	7	0.30
БЧ		2		Стерж.Ф3ВрI ТУ14-4-659-75 ℓ=1140	25	0.06
			-05	С-20		
БЧ		1		Стерж.Ф3ВрI ТУ14-4-659-75 ℓ=5180	7	0.29
БЧ		2		Стерж.Ф3ВрI ТУ14-4-659-75 ℓ=1140	24	0.06
			-06	С-21		
БЧ		1		Стерж.Ф3ВрI ТУ14-4-659-75 ℓ=5940	8	0.30
БЧ		2		Стерж.Ф3ВрI ТУ14-4-659-75 ℓ=1440	25	0.07
			-07	С-22		
БЧ		1		Стерж.Ф3ВрI ТУ14-4-659-75 ℓ=5780	8	0.29
БЧ		2		Стерж.Ф3ВрI ТУ14-4-659-75 ℓ=1440	24	0.07
			-08	С-23		
БЧ		1		Стерж.Ф4ВрI ТУ14-4-659-75 ℓ=5940	9	0.53
БЧ		2		Стерж.Ф3ВрI ТУ14-4-659-75 ℓ=1440	25	0.07
			-09	С-24		
БЧ		1		Стерж.Ф4ВрI ТУ14-4-659-75 ℓ=5780	9	0.52
БЧ		2		Стерж.Ф3ВрI ТУ14-4-659-75 ℓ=1440	24	0.07
			-10	С-25		
БЧ		1		Стерж.Ф3ВрI ТУ14-4-659-75 ℓ=5940	16	0.30
БЧ		2		Стерж.Ф3ВрI ТУ14-4-659-75 ℓ=2940	25	0.07
			-11	С-26		
БЧ		1		Стерж.Ф3ВрI ТУ14-4-659-75 ℓ=5780	16	0.29
БЧ		2		Стерж.Ф3ВрI ТУ14-4-659-75 ℓ=2940	24	0.07

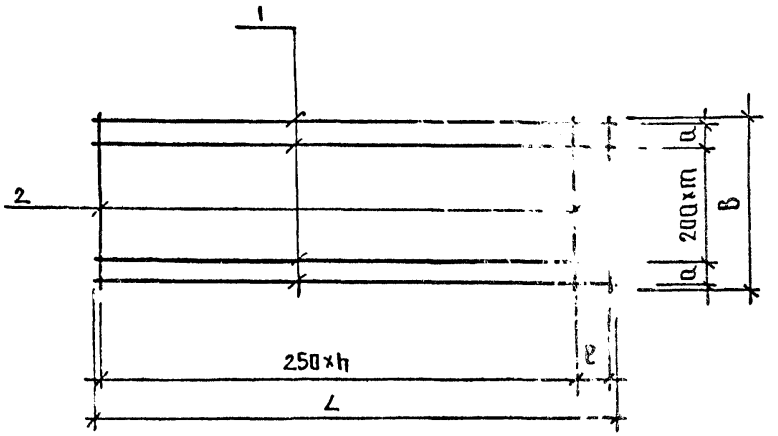

L мм	B мм	ℓ мм	h	m	a мм	a₁ мм	Обозначение	Марка	Масса кг
2940	1140	150	11	4	150	150	1.220.1-2.80.05.0	С-15	1.85
2810	1140	—	11	4	150	150	-01	С-16	1.70
2940	1140	150	11	7	—	—	-02	С-17	2.11
2810	1140	—	11	7	—	—	-03	С-18	1.96
5940	1140	150	23	4	150	150	-04	С-19	3.60
5180	1140	—	23	4	150	150	-05	С-20	3.47
5980	1440	150	23	7	—	—	-06	С-21	4.15
5780	1440	—	23	7	—	—	-07	С-22	4.00
5940	1440	150	23	7	—	—	-08	С-23	6.52
5780	1440	—	23	7	—	—	-09	С-24	6.36
5940	2940	150	23	14	100	—	-10	С-25	6.55
5780	2940	—	23	14	100	—	-11	С-26	6.32

Инв.№ подл. | Подпись и дата | Взам.инв.№

Зав.отд.	Бахолдина	
Гл.конст.	Афанасьева	
Гл.инж.пр.	Таиров	
Ст.инж.	Семенов	
Провер.	Таиров	
Исполн.	Семенов	

1.220.1-2.8 0.0.5.0 СБ

Сетки С-15÷С-26

Стадия	Лист	Листов
Р		

КБ по железобетону Госстроя РСФСР г. Москва

Инв.№ подл. | Подпись и дата | Взам.инв.№

Зав.отд.	Бахолдина	
Гл.конст.	Афанасьев	
Гл.инж.пр.	Таиров	
Ст.инж.	Семенов	
Провер.	Таиров	
Исполн.	Семенов	

1.220.1-2.8 0.0.5.0 СБ

Сетки С-15÷С-26

Стадия	Масса	Масштаб
Р	См. табл.	
Лист	Листов	

КБ по железобетону Госстроя РСФСР г. Москва

Формат	Зона	Позиц.	Обозначение	Наименование	Кол.	Примеч.
			1.220.1-2.80.0.6.0	С-27		Масса ед. кг.
БЧ		1		Стерж. Ф3ВрIТУ14-4-659-75 ℓ=7140	7	0.36
БЧ		2		Стерж. Ф3ВрIТУ14-4-659-75 ℓ=1140	29	0.06
			-01	С-28		
БЧ		1		Стерж. Ф3ВрIТУ14-4-659-75 ℓ=6980	7	0.36
БЧ		2		Стерж. Ф3ВрIТУ14-4-659-75 ℓ=1140	27	0.06
			-02	С-29		
БЧ		1		Стерж. Ф3ВрIТУ14-4-659-75 ℓ=7140	8	0.36
БЧ		2		Стерж. Ф3ВрIТУ14-4-659-75 ℓ=1140	29	0.06
			-03	С-30		
БЧ		1		Стерж. Ф3ВрI ТУ14-4-659-75 ℓ=6980	8	0.36
БЧ		2		Стерж. Ф3ВрI ТУ14-4-659-75 ℓ=1140	27	0.06
			-04	С-31		
БЧ		1		Стерж. Ф4ВрIТУ14-4-659-75 ℓ=7140	9	0.64
БЧ		2		Стерж. Ф3ВрIТУ14-4-659-75 ℓ=1140	29	0.06
			-05	С-32		
БЧ		1		Стерж. Ф4ВрIТУ14-4-659-75 ℓ=7140	9	0.64
БЧ		2		Стерж. Ф3ВрI ТУ14-4-659-75 ℓ=1140	27	0.06
			-06	С-33		
БЧ		1		Стерж. Ф3ВрIТУ14-4-659-75 ℓ=7140	16	0.36
БЧ		2		Стерж. Ф3ВрIТУ14-4-659-75 ℓ=2940	29	0.15
			-07	С-34		
БЧ		1		Стерж. Ф3ВрIТУ14-4-659-75 ℓ=6980	16	0.36
БЧ		2		Стерж. Ф3ВрIТУ14-4-659-75 ℓ=2940	27	0.15
			-08	С-35		
БЧ		1		Стерж. Ф4ВрIТУ14-4-659-75 ℓ=7140	16	0.64
БЧ		2		Стерж. Ф3ВрIТУ14-4-659-75 ℓ=2940	29	0.15
			-09	С-36		
БЧ		1		Стерж. Ф4ВрIТУ14-4-659-75 ℓ=6980	16	0.63
БЧ		2		Стерж. Ф3ВрIТУ14-4-659-75 ℓ=2940	27	0.15

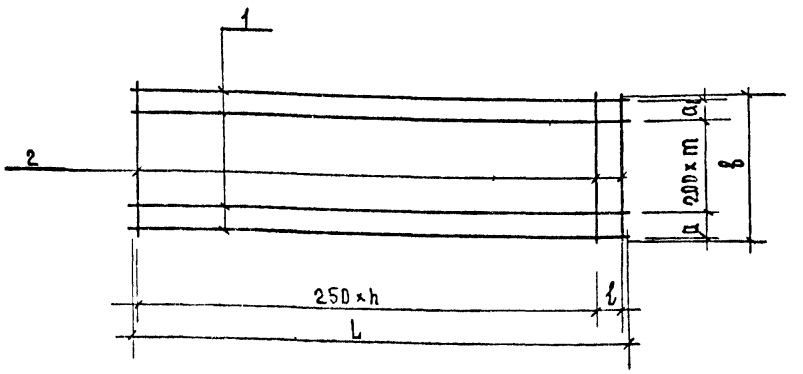

L мм	b мм	a мм	a_1 мм	n	m	ℓ	Обозначение	Марка	Масса
7140	1140	150	150	28	4	100	1.220.1-2.80.0.60	С-27	4.26
6980	1140	150	150	27	4	100	-01	С-28	4.14
7140	1440	—	—	28	7	100	-02	С-29	4.62
6980	1440	—	—	27	7	100	-03	С-30	4.50
7140	1440	100	100	28	6	100	-04	С-31	7.50
6980	1440	100	100	27	6	100	-05	С-32	7.29
7140	2940	—	100	28	14	100	-06	С-33	10.11
6980	2940	—	100	27	14	100	-07	С-34	9.81
7140	2940	—	100	28	14	100	-08	С-35	14.59
6980	2940	—	100	27	14	100	-09	С-36	14.13

Взам. инв. № | Подпись и дата | Инв. № подл.

Зав. отд.	Бахладина	
Гл. конст.	Афанасьев	
Гл. конс.пр.	Таиров	
Ст. инж.	Семенов	
Провер.	Таиров	
Разраб.	Магнушевск	

1.220.1-2.80.0.6.0 СБ

Сетки С-27 ÷ С-36

Спецификация

Стадия	Лист	Листов
Р		

КБ по железобетону Госстроя РСФСР г. Москва

Взам. инв. № | Подпись и дата | Инв. № подл.

Зав. отд.	Бахладина	
Гл. конст.	Афанасьев	
Гл. конс.пр.	Таиров	
Ст. инж.	Семенов	
Провер.	Таиров	
Разраб.	Магнушевск	

1.220.1-2.80.0.60 СБ

Сетки С-27 ÷ С-36

Стадия	Масса	Масштаб
Р	см табл.	

Лист	Листов

КБ по железобетону Госстроя РСФСР г. Москва

Формат	Зона	Позиц	Обозначение	Наименование	Кол	Примеч
			1.220.1-2.80.07.0	С-37		Масса ед. кг
БЧ		1		Стерж. ФЧВрI ТУ14-4-659-75 ℓ=1540	6	0.14
БЧ		2		Стерж. ФЧВрI ТУ14-4-659-75 ℓ=270	8	0.02
			1.220.1-2.80.07.0-01	С-38		
БЧ		1		Стерж. ФЧВрI ТУ14-4-659-75 ℓ=1740	6	0.16
БЧ		2		Стерж. ФЧВрI ТУ14-4-659-75 ℓ=270	9	0.02
			1.220.1-2.80.07.0-02	С-39		
БЧ		1		Стерж. ФЧВрI ТУ14-4-659-75 ℓ=1740	8	0.16
БЧ		2		Стерж. ФЧВрI ТУ14-4-659-75 ℓ=390	9	0.035
			1.220.1-2.80.07.0-03	С-40		
БЧ		1		Стерж. ФЧВрI ТУ14-4-659-75 ℓ=3040	6	0.27
БЧ		2		Стерж. ФЧВрI ТУ14-4-659-75 ℓ=270	15	0.02
			1.220.1-2.80.07.0-04	С-41		
БЧ		1		Стерж. ФЧВрI ТУ14-4-659-75 ℓ=1540	7	0.15
БЧ		2		Стерж. ФЧВрI ТУ14-4-659-75 ℓ=320	8	0.03
			1.220.1-2.80.07.0-05	С-42		
БЧ		1		Стерж. ФЧВрI ТУ14-4-659-75 ℓ=1740	7	0.16
БЧ		2		Стерж. ФЧВрI ТУ14-4-659-75 ℓ=320	8	0.03
			1.220.1-2.80.07.0-06	С-43		
БЧ		1		Стерж. ФЧВрI ТУ14-4-659-75 ℓ=3040	7	0.27
БЧ		2		Стерж. ФЧВрI ТУ14-4-659-75 ℓ=320	15	0.03

Инв. № подл. | Подпись и дата | Взам. инв. №

Зав. отд.	Бахолдина	
Гл. конст.	Афанасьев	
Гл. конст.	Тамров	
Ст. инж.	Семенов	
Просер.	Тамров	
Разраб.	Магнушевск	

1.220.1-2.8 0.07.0 СБ

Сетки С-37÷С-43

Спецификация

Стадия	Лист	Листов
Р	1	

КБ по железобетону Госстроя РСФСР г. Москва

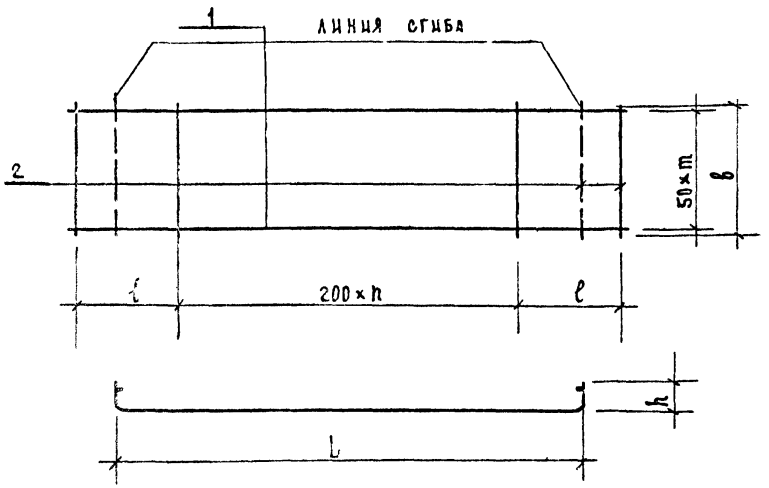

L мм	b мм	h мм	b	h	m	Обозначение	Марк.	Масса кг
1140	270	200	250	5	5	1.220.1-2.80.07.0	С-37	1.00
1340	270	200	250	5	5	-01	С-38	1.14
1340	390	200	250	5	7	-02	С-39	1.60
2640	270	200	250	12	5	-03	С-40	1.92
1140	320	200	250	5	6	-04	С-41	1.22
1340	320	200	250	6	6	-05	С-42	1.39
2640	320	200	200	13	6	-06	С-43	2.34

Инв. № подл. | Подпись и дата | Взам. инв. №

Зав. отд.	Бахолдина	
Гл. конст.	Афанасьев	
Гл. конст.	Тамров	
Ст. инж.	Семенов	
Проверил	Тамров	
Разраб.	Магнушевск	

1.220.1-2.8 0.07.0 СБ

Сетки С-37÷С-43

Стадия	Масса	Масштаб
Р	См. табл.	

Лист	Листов

КБ по железобетону Госстроя РСФСР г. Москва

Форма	Зона	Поз.	Обозначение	Наименование	Кол.	Примеч.
			1.220.1-2.80.080	С-45		Масса ед. кг
БЧ		1		Стерж. ф5 Вр I ТУ 14-4-659-75 ℓ=2970	4	0.41
БЧ		2		Стерж. ф3 Вр I ТУ 14-4-659-75 ℓ=640	13	0.03
			-01	С-46		
БЧ		1		Стерж. ф5 Вр I ТУ 14-4-659-75 ℓ=2970	6	0.41
БЧ		2		Стерж. ф3 Вр I ТУ 14-4-659-75 ℓ=1040	13	0.05
			-02	С-47		
БЧ		1		Стерж. ф4 Вр I ТУ 14-4-659-75 ℓ=2970	3	0.28
БЧ		2		Стерж. ф3 Вр I ТУ 14-4-659-75 ℓ=440	13	0.02

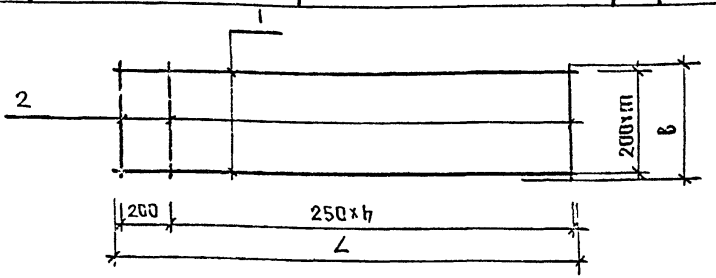

L мм	B мм	h	m	Обозначение	Марка	Масса кг
2970	640	11	3	1.220.1-2.80.080	С-45	2.03
2970	1040	11	5	-01	С-46	3.11
2970	440	11	2	-02	С-47	1.10

Зав. отд.	Баховдина	
Гл. конс.	Афанасьев	
Гл. конс. пр.	Танров	
Ст. инж.	Семенов	
Провер.	Танров	
Разраб.	Бедрединова	

1.220.1-2.80.0.8.0 СБ

Детки С-45÷С-47
Спецификация

Стадия	Масса	Масштаб
Р	см. табл.	
Лист	Листов	

ЦБ по железобетону Госстроя РСФСР г. Москва

Инв. № подл. | Подпись и дата | Взам. инв. №

Форма	Зона	Поз.	Обозначение	Наименование	Кол.	Примечан.
			1.220.1-2.8.0.0.9.0	С-44		Масса ед. кг
БЧ		1		Стерж. ф4 Вр I ТУ 14-4-659-75 ℓ=620	3	0.06
БЧ		2		Стерж. ф3 Вр I ТУ 14-4-659-75 ℓ=220	4	0.01

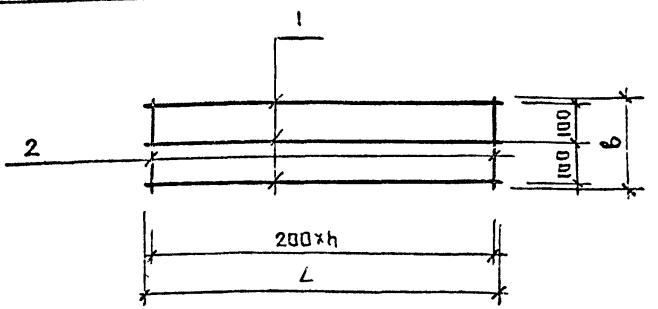

L мм	B мм	h	Обозначение	Марка	Масса
620	220	3	1.220.1-2.8.0.0.9.0	С-44	0.22

Зав. СТД	Баховдина	
Гл. конс.	Афанасьев	
Гл. конс. пр.	Танров	
Ст. инж.	Семенов	
Провер.	Танров	
Разраб.	Бедрединова	

1.220.1-2.80.0.9.0СБ

Сетка С-44
Спецификация

Стадия	Масса	Масштаб
Р	см. табл.	
Лист	Листов	

ЦБ по железобетону Госстроя РСФСР г. Москва

Инв. № подл. | Подпись и дата | Взам. инв. №

			Обозначение	Наименование	Кол	Примеч
			1.220.1-2.8 Д.Д.10.Д	С-60		Масса ед. кг
БЧ		1		Стерж Ф3 ВрI ТУ 14-4-659-75 ℓ=5940	3	0.30
БЧ		2		Стерж. Ф3 ВрI ТУ 14-4-659-75 ℓ=240	24	0.01
			-Д1	С-61		
БЧ		1		Стерж. Ф3 ВрI ТУ 14-4-659-75 ℓ=5780	3	0.29
БЧ		2		Стерж. Ф3 ВрI ТУ 14-4-659-75 ℓ=240	23	0.01
			-Д2	С-62		
БЧ		1		Стерж Ф4 ВрI ТУ 14-4-659-75 ℓ=5940	3	0.53
БЧ		2		Стерж Ф3 ВрI ТУ 14-4-659-75 ℓ=240	24	0.01
			-Д3	С-63		
БЧ		1		Стерж Ф4 ВрI ТУ 14-4-659-75 ℓ=5780	3	0.52
БЧ		2		Стерж Ф3 ВрI ТУ 14-4-659-75 ℓ=240	23	0.01

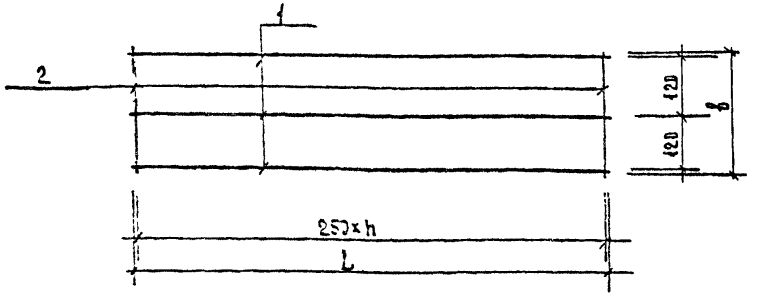

L мм	b мм	h	Обозначение	Марка	Масса кг
5940	240	23	1.220.1-2.8 Д.Д.10.Д	С-60	1.14
5780	240	22	-Д1	С-61	1.1
5940	240	23	-Д2	С-62	1.83
5780	240	22	-Д3	С-63	1.79

1.220.1-2.8 Д.Д.10.Д СБ

Сетки С-60 ÷ С-63
Спецификация

Стадия	Масса	Масштаб
Р	см. табл.	
Лист	Листов	

КБ по железобетону Госстроя РСФСР г. Москва

Зав.отд.	Бахолдина
Гл.конст.	Афанасьев
Гл.констр.	Танров
Ст.инж.	Семенов
Провер	Танров
Разраб.	Бедретдинов

Инв.№ подл. | Подпись и дата | Взам.инв.№

Формат	Зона	Поз	Обозначение	Наименование	Кол.	Примеч.
			1.220.1-2.8 Д.Д.11.Д	С-50		Масса ед. кг
БЧ		1		Стерж Ф4 ВрI ТУ 14-4-659-75 ℓ=2900	6	0.25
БЧ		2		Стерж. Ф5 ВрI ГОСТ 6727-53* ℓ=1150	19	0.18
			-Д1	С-51		
БЧ		1		Стерж Ф4 ВрI ТУ 14-4-659-75 ℓ=2900	7	0.25
БЧ		2		Стерж. Ф5 ВрI ГОСТ 6727-53* ℓ=1500	19	0.21

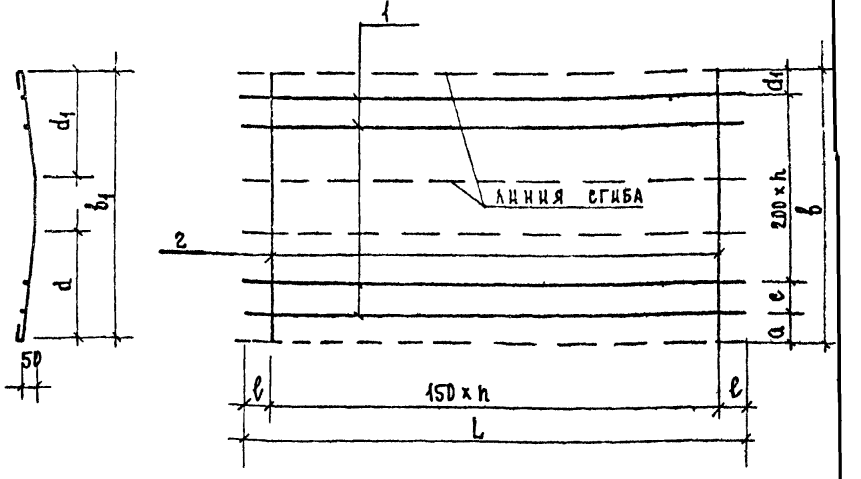

L мм	ℓ мм	B мм	B1 мм	a мм	a1 мм	c мм	d1 мм	d мм	n	m	Обозначение	Марка	Масса кг
2900	100	1150	1100	200	200	150	363	363	18	3	1.220.1-2.8Д.Д.11.Д	С-50	4.6
2900	100	1500	1450	150	150	—	458	458	18	6	-Д1	С-51	5.81

1.220.1-2.8 Д.Д.11.Д СБ

Сетки С-50; С-51
Спецификация

Стадия	Масса	Масштаб
Р	см. табл.	
Лист	Листов	

КБ по железобетону Госстроя РСФСР г. Москва

Зав.отд.	Бахолдина
Гл.конст.	Афанасьев
Гл.констр.	Танров
Ст.инж.	Семенов
Провер	Танров
Разраб.	Бедретдинов

Инв.№ подл. | Подпись и дата | Взам.инв.№

Формат	Зона	Позиц.	Обозначение	Наименование	Кол.	Примеч.
			1.220.1-2.8 D.D.12.D	С-52		Масса ед. кг
Б4		1		СТЕРЖ.Ф4ВрIТУ14-4-659-75 ℓ=5900	4	0.53
Б4		2		СТЕРЖ.Ф5ВрIТУ14-4-659-75 ℓ=1040	39	0.14
			-D1	С-53		
Б4		1		СТЕРЖ.Ф4ВрIТУ14-4-659-75 ℓ=5740	4	0.52
Б4		2		СТЕРЖ.Ф5ВрIТУ14-4-659-75 ℓ=1040	38	0.14
			-D2	С-54		
Б4		1		СТЕРЖ.Ф4ВрIТУ14-4-659-75 ℓ=5900	6	0.53
Б4		2		СТЕРЖ.Ф5ВрIТУ14-4-659-75 ℓ=1340	39	0.19
			-D3	С-55		
Б4		1		СТЕРЖ.Ф4ВрIТУ14-4-659-75 ℓ=5740	6	0.52
Б4		2		СТЕРЖ.Ф5ВрIТУ14-4-659-75 ℓ=1340	38	0.19
			-D4	С-64		
Б4		1		СТЕРЖ.Ф4ВрIТУ14-4-659-75 ℓ=7100	4	0.64
Б4		2		СТЕРЖ.Ф5ВрIТУ14-4-659-75 ℓ=1040	47	0.14
			-D5	С-65		
Б4		1		СТЕРЖ.Ф4ВрIТУ14-4-659-75 ℓ=6940	4	0.62
Б4		2		СТЕРЖ.Ф5ВрIТУ14-4-659-75 ℓ=1040	46	0.14
			-D6	С-66		
Б4		1		СТЕРЖ.Ф4ВрIТУ14-4-659-75 ℓ=7100	6	0.64
Б4		2		СТЕРЖ.Ф5ВрIТУ14-4-659-75 ℓ=1340	47	0.19
			-D7	С-67		
Б4		1		СТЕРЖ.Ф4ВрIТУ14-4-659-75 ℓ=6940	6	0.62
Б4		2		СТЕРЖ.Ф5ВрIТУ14-4-659-75 ℓ=1340	46	0.19

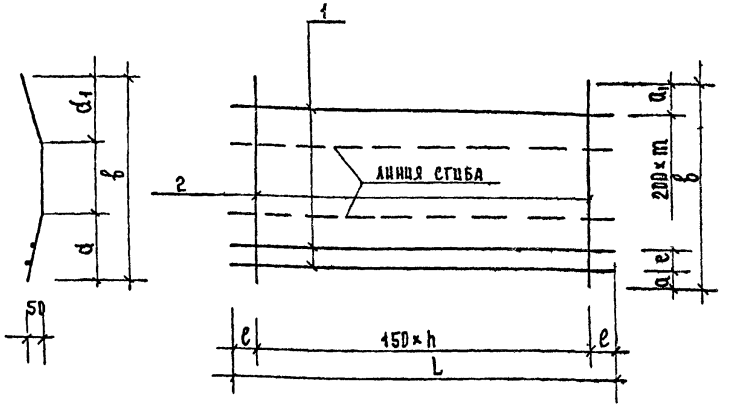

L мм	ℓ мм	b мм	a мм	a_1 мм	e мм	a мм	a_1 мм	h	m	Обозначение	Марка	Масса
5900	100	1040	220	220	—	375	375	38	3	1.220.1-2.8 D.D.12.D	С-52	7.58
5740	95	1040	220	220	—	375	375	37	3	-D1	С-53	7.4
5900	100	1340	220	220	100	450	450	38	4	-D2	С-54	10.59
5740	95	1340	220	220	100	450	450	37	4	-D3	С-55	10.34
7100	100	1040	220	220	—	375	375	46	3	-D4	С-64	9.14
6940	95	1040	220	220	—	375	375	45	3	-D5	С-65	8.92
7100	100	1340	220	220	100	450	450	46	4	-D6	С-66	12.77
6940	95	1340	220	220	100	450	450	45	4	-D7	С-67	12.46

Зав. отд.	Бахолдина	
Гл. кон. от	Афанасьев	
Гл. кон. пр.	Таиров	
Ст. инж.	Семенов	
Проверил	Таиров	
Разработ.	Бедретдинов	

1.220.1-2.8 D.D.12.D

СЕТКИ С-52-С-55
СЕТКИ С-64-С-67
СПЕЦИФИКАЦИЯ

Стадия	Лист	Листов
Р		

КБ по железобетону Госстроя РСФСР г. Москва

Инв. № подл. | Подпись и дата | Взам. инв. №

Зав. отд.	Бахолдина	
Гл. кон. от	Афанасьев	
Гл. кон. пр.	Таиров	
Ст. инж.	Семенов	
Провер.	Таиров	
Разраб.	Бедретдинова	

1.220.1-2.8 D.D.12.D

СЕТКИ С-52÷С-55
СЕТКИ С-64÷С-67
СБОРОЧНЫЙ ЧЕРТЕЖ

Стадия	Масса	Масштаб
Р	см табл	

Лист	Листов

КБ по железобетону Госстроя РСФСР г. Москва

Инв. № подл. | Подпись и дата | Взам. инв. №

Формат	Зона	Позиц.	Обозначение	Наименование	Кол.	Примеч.
			1.220.1-2.8 0.0.13.0	С56		Масса ед. кг
Б4		1		Стержень Ф4 Вр I ТУ 14-4-650-75 ℓ=400	6	0.04 кг
Б4		2		Стержень Ф4 Вр I ТУ 14-4-650-75 ℓ=270	2	0.02 кг
			1.220.1-2.8 0.0.13.0-01	С57		
Б4		1		Стержень Ф4 Вр I ТУ 14-4-650-75 ℓ=400	8	0.04 кг
Б4		2		Стержень Ф4 Вр I ТУ 14-4-650-75 ℓ=390	2	0.04 кг
			1.220.1-2.8 0.0.13.0-02	С58		
Б4		1		Стержень Ф4 Вр I ТУ 14-4-650-75 ℓ=400	7	0.04 кг
Б4		2		Стержень Ф4 Вс I ТУ 14-4-650-75 ℓ=320	2	0.03 кг

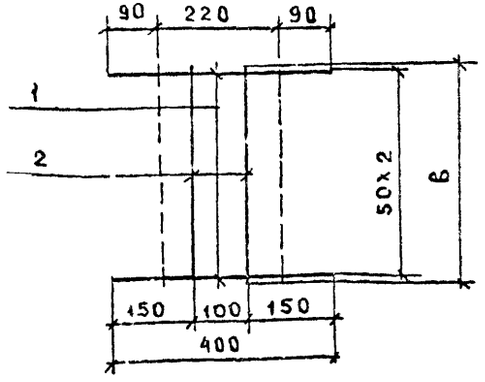

в мм	п	Обозначение	Марка	Масса кг
270	5	1.220.1-2.8 0.0130	С56	0.28
390	7	-01	С57	0.4
320	6	-02	С58	0.34

Зав.отд.	Баходдина	
Гл.конс.отд	Афанасьев	
Гл.кон.пр.	Таиров	
Ст.инж.	Семенов	
Проверил	Таиров	
Разраб.	Бедретдинова	

1.220.1-2.8 0 СБ

Сборочный чертеж сетки С56 ÷ С58

Стадия	Масса	Масштаб
Р	см. габл.	
Лист 1	Листов	

ЦБ по железобетону Госстроя РСФСР г. Москва

Формат	Зона	Поз.	Обозначение	Наименование	Кол.	Примеч.
			1.220.1-2.8 0.0.14.0	КР17		Масса ед. кг
Б4		1		Стержень Ф3 Вр I ТУ 14-4-659-75 ℓ=820	2	0.04
Б4		2		Стержень Ф3 Вр I ТУ 14-4-659-75 ℓ=200	9	0.01

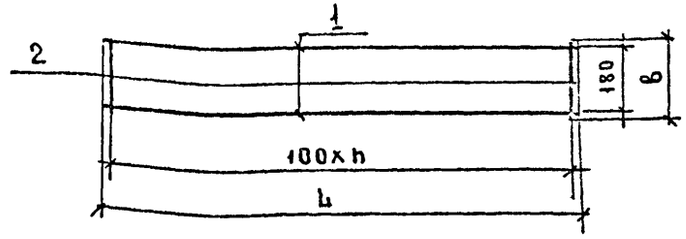

ℓ мм	в мм	h	Обозначение	Марка	Масса кг
820	200	8	1.220.1-2.8 0.0.14.0	КР17	0.17

Зав.отд	Баходдина	
Гл.кон.отд	Афанасьев	
Гл.конс.пр.	Таиров	
Ст.инж.	Семенов	
Проверил	Таиров	
Разраб.	Бедретдинова	

1.220.1-2.8 0.0.14.0 СБ

Каркас КР17

Стадия	Масса	Масштаб
Р		
Лист 1	Листов	

ЦБ по железобетону Госстроя РСФСР г. Москва

Инв.№ подл. | Подпись и дата | Взам. инв.№

ФОРМ	ЗОНА	ПОЗИЦ	ОБОЗНАЧЕНИЕ	НАИМЕНОВАНИЕ	КОЛ.	ПРИМЕЧ.
			1.220.1-2.8 0.0.15.0	КР1		МАССА ЕД. КГ.
54		1		СТЕРЖ Ф38РIТУ14-4-659-75Е-1440	2	0.07
54		2		СТЕРЖ Ф38РIТУ14-4-659-75Е-205	15	0.02
54						
			1.220.1-2.8 0.0.15.0 -01	КР2		
54		1		СТЕРЖ Ф48РIТУ14-4-659-75Е-1440	2	0.13
54		2		СТЕРЖ Ф48РIТУ14-4-659-75Е-205	15	0.02
54		3				
			1.220.1-2.8 0.0.15.0 -02	КР3		
54		1		СТЕРЖ Ф48РIТУ14-4-659-75Е-1820	2	0.16
54		2		СТЕРЖ Ф48РIТУ14-4-659-75Е-205	19	0.02
54						

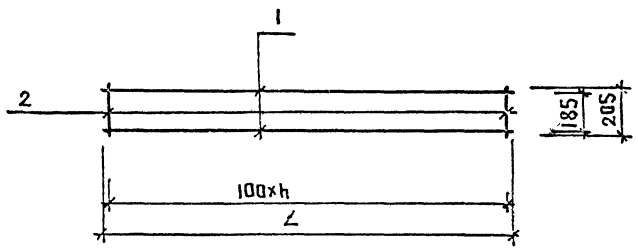

L мм	n	ОБОЗНАЧЕНИЕ	МАРКА	МАССА КГ
1440	14	1.220.1-2.8 0.0.15.0	КР1	0.44
1440	14	-01	КР2	0.56
1820	18	-02	КР3	0.7

ИНВ. N ПОДЛ. | ПОДПИСЬ И ДАТА | ВЗАМ. ИНВ. N

ЗАВ.СТД.	ЗАХОДЯНА	
ГЛ.КОН.ОТД.	АФАНАСЬЕВ	
ГЛ.КОН.ПР.	ГАИРОВ	
СТ.ИНЖ.	СЕМЕНОВ	
ПРОВЕРИЛ	ТАИРОВ	
РАЗРАБ.	БЕДРЕТДИНОВ	

1.220.1-2.8 0.0.15.0 СБ

Каркасы КР1÷КР3

Спецификация

СТАДИЯ	ЛИСТ	ЛИСТОВ
Р	1	

ЦБ по железобетону Госстроя РСФСР г. Москва

ИНВ. N ПОДЛ. | ПОДПИСЬ И ДАТА | ВЗАМ. ИНВ. N

ЗАВ.СТД.	ЗАХОДЯНА	
ГЛ.КОН.ОТД.	АФАНАСЬЕВ	
ГЛ.КОН.ПР.	ГАИРОВ	
СТ.ИНЖ.	СЕМЕНОВ	
ПРОВЕР.	ТАИРОВ	
РАЗРАБ.	БЕДРЕТДИНОВ	

1.220.1-2.8 0.0.15.0 СБ

Сборочный чертеж каркасы КР1÷КР3

СТАДИЯ	МАССА	МАСШТАБ
Р	СМ. ТАБЛ.	

ЛИСТ | ЛИСТОВ

ЦБ по железобетону Госстроя РСФСР г. Москва

Формат	Зона	Позиц.	Обозначение	Наименование	Кол.	Примеч.
			1.220.1-2.8 0.0.16.0	КР4		Масса ед. кг
Б4		1		Стерж. Ф3ВрIТУ14-4-659-75 ℓ=2940	1	0.15
Б4		2		Стерж. Ф3ВрIТУ14-4-659 ℓ=205	30	0.01
Б4		3		Стерж. Ф10АIII ГОСТ5781-75 ℓ=2940	1	1.81
			1.220.1-2.8 0.0.16.0-01	КР5		
Б4		1		Стерж. Ф3ВрIТУ14-4-659-75 ℓ=2940	1	0.15
Б4		2		Стерж. Ф3ВрIТУ14-4-659-75 ℓ=205	30	0.01
Б4		3		Стерж. Ф8АIII ГОСТ5781-75 ℓ=2940	1	1.16
			1.220.1-2.8 0.0.16.0 - 02	КР6		
Б4		1		Стерж. Ф3ВрIТУ14-4-659-75 ℓ=2940	1	0.15
Б4		2		Стерж. Ф4ВрIТУ14-4 659-75 ℓ=205	30	0.018
Б4		3		Стерж. Ф12АIII ГОСТ 5781-75 ℓ=2940	1	2.61
			1.220.1-2.8 0.0.16.0 - 03	КР7		
Б4		1		Стерж. Ф3ВрIТУ14-4-659-75 ℓ=1140	1	0.058
Б4		2		Стерж. Ф3ВрIТУ14-4-659-75 ℓ=185	12	0.009
Б4		3		Стерж. Ф4ВрIТУ14-4-659-75 ℓ=1140	1	0.10
			1.220.1-2.8 0.0.16.0 - 04	КР-8		
Б4		1		Стерж. Ф3ВрIТУ14-4-659-75 ℓ=1440	1	0.07
Б4		2		Стерж. Ф3ВрIТУ14-4-659-75 ℓ=185	15	0.009
Б4		3		Стерж. Ф4ВрIТУ14-4-659-75 ℓ=1440	1	0.13

Зав. отд.	Бахолдина	
Гл. кон. от	Афанасьев	
Гл. кон. пр.	Таиров	
Ст. инж.	Семенов	
Проверил	Таиров	
Разработ.	Бедретдинова	

1.220.1-2.81 0.0.16.0 СБ

Спецификация

Каркасы КР4÷КР8

Стадия	Лист	Листов
Р		

КБ по железобетону Госстроя РСФСР г. Москва

Инв. № подл. | Подпись и дата | Взам. инв. №

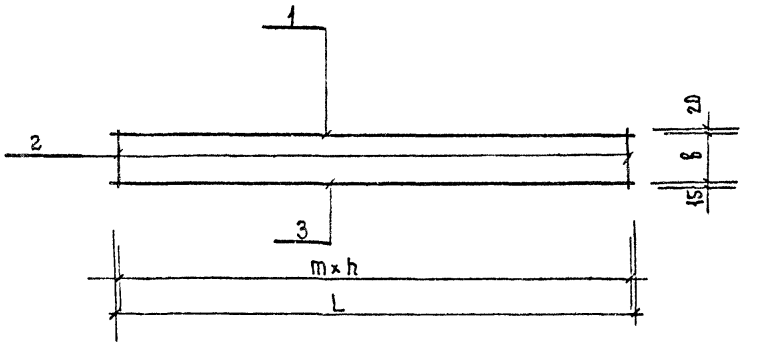

L мм	ℓ мм	в мм	m мм	n	Обозначение	Марка	Масса кг
2940	—	170	100	29	1.220.1-2.80.0.16.0	КР4	2.26
2940	—	170	100	29	-01	КР5	1.61
2940	—	170	100	29	-02	КР6	3.30
1140	100	150	100	11	-03	КР7	0.27
1440	100	150	100	14	-04	КР8	0.34

Зав. отд.	Бахолдина	
Гл. кон. от	Афанасьев	
Гл. кон. пр.	Таиров	
Ст. инж.	Семенов	
Провер.	Таиров	
Разработ.	Бедретдинова	

1.220.1-2.8 0.0.16.0 СБ

Каркасы

КР4÷КР8

Стадия	Масса	Масштаб
Р	см. табл.	

Лист	Листов

КБ по железобетону Госстроя РСФСР г. Москва

Инв. № подл. | Подпись и дата | Взам. инв. №

Р[illegible]	Зона	Позиц.	Обозначение	Наименование	Кол.	Примеч.
			1.220.1-2.8 0.0.17.0	КР 9		Масса ед.кг
54		1		СТЕРЖ. Ф5ВРIТУ14-4-659-75 ℓ=7140	1	0.99
54		2		СТЕРЖ. Ф4ВРIТУ14-4-659-75 ℓ=205	51	0.02
54		3		СТЕРЖ. Ф3ВРIТУ14-4-659-75 ℓ=7140	1	0.36
54		4		СТЕРЖ. Ф8АIII ГОСТ5781-75 ℓ=640	2	0.25
			1.220.1-2.8 0.0.17.0 -01	КР 10		
54		1		СТЕРЖ. Ф5ВРIТУ14-4-659-75 ℓ=6980	1	0.97
54		2		СТЕРЖ. Ф4ВРIТУ14-4-659-75 ℓ=205	51	0.02
54		3		СТЕРЖ. Ф3ВРIТУ14-4-659-75 ℓ=6980	1	0.36
54		4		СТЕРЖ. Ф8АIII ГОСТ5781-75 ℓ=640	2	0.25
			1.220.1-2.8 0.0.17.0 -02	КР 11		
54		1		СТЕРЖ. Ф6АIII ГОСТ5781-75 ℓ=7140	1	1.59
54		2		СТЕРЖ. Ф4ВРIТУ14-4-659-75 ℓ=205	51	0.02
54		3		СТЕРЖ. Ф4ВРIТУ14-4-659-75 ℓ=7140	1	0.64
54		4		СТЕРЖ. Ф8АIII ГОСТ5781-75 ℓ=640	2	0.25
			1.220.1-2.8 0.0.17.0 -03	КР 12		
54		1		СТЕРЖ. Ф6АIII ГОСТ5781-75 ℓ=6980	1	1.55
54		2		СТЕРЖ. Ф4ВРIТУ14-4-659-75 ℓ=205	51	0.02
54		3		СТЕРЖ. Ф4ВРIТУ14-4-659-75 ℓ=6980	1	0.63
54		4		СТЕРЖ. Ф8АIII ГОСТ5781-75 ℓ=640	2	0.25
			1.220.1-2.8 0.0.17.0 -04	КР 13		
54		1		СТЕРЖ. Ф8АIII ГОСТ5781-75 ℓ=7140	1	2.82
54		2		СТЕРЖ. Ф4ВРIТУ14-4-659-75 ℓ=205	51	0.02
54		3		СТЕРЖ. Ф4ВРIТУ14-4-659-75 ℓ=7140	1	0.64
54		4		СТЕРЖ. Ф6АIII ГОСТ5781-75 ℓ=640	2	0.14
			1.220.1-2.8 0.0.17.0 -05	КР 14		
54		1		СТЕРЖ. Ф8АIII ГОСТ5781-75 ℓ=6980	1	2.76
54		2		СТЕРЖ. Ф4ВРIТУ14-4-659-75 ℓ=205	51	0.02
54		3		СТЕРЖ. Ф4ВРIТУ14-4-659-75 ℓ=6980	1	0.63
54		4		СТЕРЖ. Ф6АIII ГОСТ5781-75 ℓ=640	2	0.14

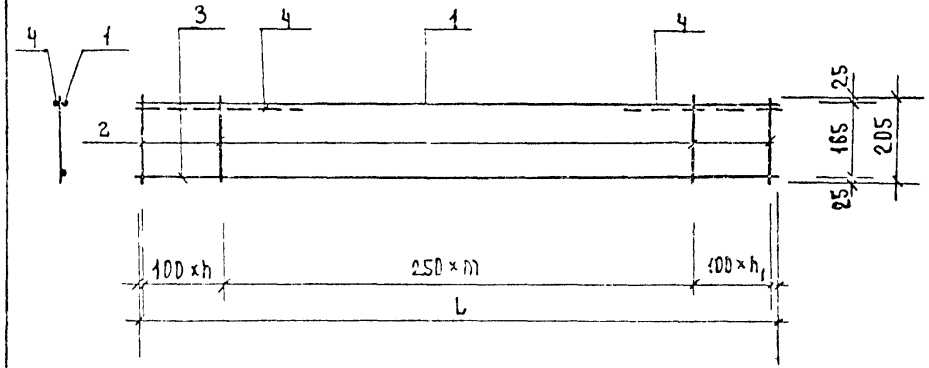

L мм	h	h1	m	Обозначение	Марка	Масса кг
7140	18	18	14	1.220.1-2.8 0.0.17.0	КР 9	2.87
6980	18	19	13	-01	КР 10	2.85
7140	18	18	14	-02	КР 11	3.75
6980	16	19	13	-03	КР 12	3.70
7140	18	18	14	-04	КР 13	4.75
6980	18	19	13	-05	КР 14	4.69

Инв. № подл. | Подпись и дата | Взам. инв. №

Зав. отд.	Бахолдина	
Гл. кон.	Афанасьев	
Гл. кон.	Таиров	
Ст. инж.	Семенов	
Провер.	Таиров	
Исполн.	Магнушев	

1.220.1-2.8 0.0.17.0 СБ

Каркасы КР9 - КР16

Спецификация

Стадия	Лист	Листов
Р		

КБ по железобетону Госстроя РСФСР г. Москва

Инв. № подл. | Подпись и дата | Взам. инв. №

Зав. отд.	Бахолдина	
Гл. кон.	Афанасьев	
Гл. кон.	Таиров	
Ст. инж.	Семенов	
Провер.	Таиров	
Исполн.	Магнушев	

1.220.1-2.8 0.0.17.0 СБ

Каркасы КР9 ÷ КР16

Сборочный чертеж

Стадия	Масса	Масшт.
Р	См. табл.	

Лист	Листов

КБ по железобетону Госстроя РСФСР г. Москва

Формат	Зона	Поз.	Обозначение	Наименование	Кол.	Примечан.
			1-220.1-2.8 00.0.1	П1		
		1		Стержень Ф10А I ГОСТ 5781-75 ℓ=800	1	0.49 кг
			1.220.1-2.8 0.0.0.1 -01	П2		
		1		Стержень Ф12А I ГОСТ 5781-75 ℓ=810	1	0.72 кг
			1.220.1-2.8 0.0.0.1 -02	П3		
		1		Стержень Ф16А I ГОСТ 5781-75 ℓ=930	1	1.47 кг
			1.220.1-2.2 0.0.01 -03	П4		
		1		Стержень Ф18А I ГОСТ 5781-75 ℓ=910	1	1.82 кг

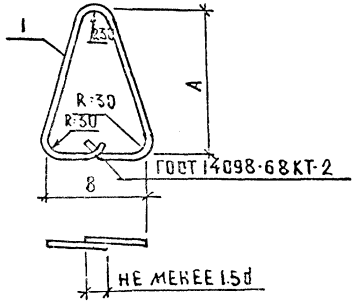

А мм	В м	Обозначение	Марка	Масса кг
280	165	1.220.1-2.8 0.0.01	П1	0.49
280	155	-01	П2	0.72
280	200	-02	П3	1.47
280	240	-03	П4	1.82

1.220.1-2.80.0.0.1

Петли П1÷П4
Спецификация

Стадия	Масса	Масштаб
Р	См. табл.	

Лист | Листов

КБ по железобетону Госстроя РСФСР г. Москва

Формат	Зона	Поз.	Обозначение	Наименование	Кол.	Примечан.
			1.220.1-2.8 0.0.18.0	СС1		Масса ед. кг
64		1		Стержень Ф10А II ГОСТ 5781-75 ℓ=500	1	0.31 кг
64		2		Стержень Ф10А II ГОСТ 5781-75 ℓ=390	1	0.24 кг
64		3		Стержень Ф10А II ГОСТ 5781-75 ℓ=100	1	0.06 кг

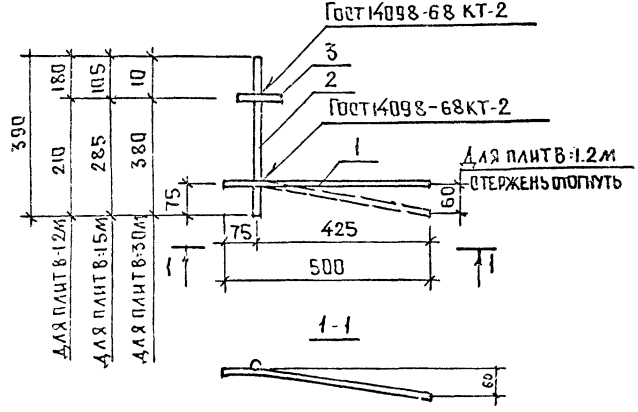

Обозначение	Марка	Масса кг
1.220.1-2.8 0.0.18.0	СС1	0.61

1.220.1-2.8 0.0.18.0 СБ

Составной стержень СС1

Стадия	Масса	Масшт.
Р	См. табл.	

Лист | Листов

КБ по железобетону Госстроя РСФСР г. Москва

Форма	Зона	Поз.	Обозначение	Наименование	Кол.	Примечан
			1.220.1-2.8 0.0.19.0	СС2		Масса ед.кг
Б4		1		стержень Ф10 А II ГОСТ 5781-75 ℓ=500	1	0.31 кг
Б4		1		стержень Ф10 А II ГОСТ 5781-75 ℓ=500	1	0.31 кг

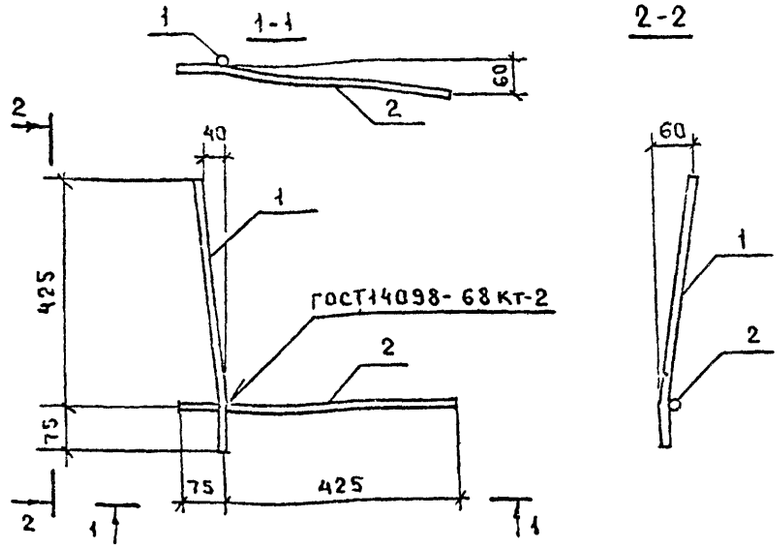

Обозначение	Марка	Масса кг
1.220.1-2.8 0.0.19.0	СС2	0.62

Инв.№ подл. | Подпись и дата | Взам.инв.№

Зав.отд.	Баходина		
	Акасьев		
Гл.конст.пр.	Таиров		
Ст.инж.	Семенов		
Провер.	Таиров		
Разработ.	Магнушевская		

1.220.1-2.8 0.0.19.2 СБ

Составной стержень СС2

Стадия	Масса	Масштаб
Р	см. табл.	

Лист | Листов

ГПИ по железобетону Госстроя РСФСР г. Москва

Форма	Зона	Поз.	Обозначение	Наименование	Кол.	Примеч.
			1.220.1-2.8 0.0.20.0	МН1		Масса ед.кг
Б4		1		стержень Ф10 А II ГОСТ 5781-75 ℓ=1160	1	0.72 кг
Б4		2		-100х6 ГОСТ 103-76 ℓ=180	1	0.85 кг

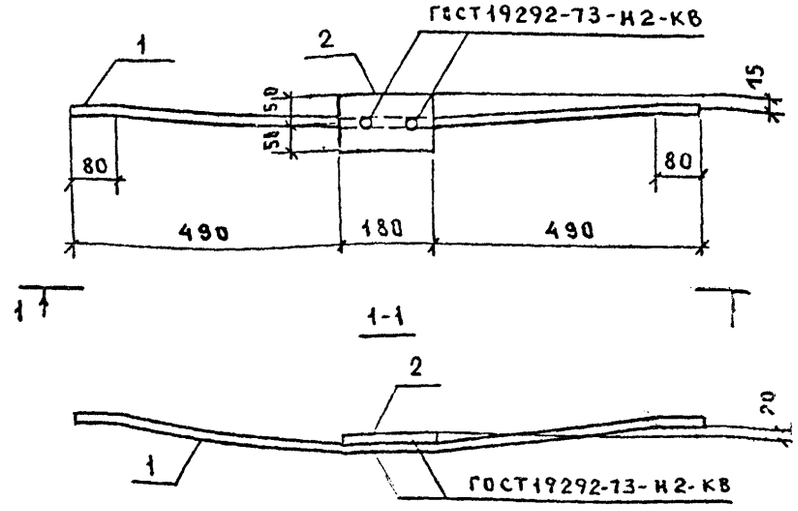

Обозначение	Марка	Масса кг
1.220.1-2.8 0.0.20.0	МН1	1.57

Инв.№ подл. | Подпись и дата | Взам.инв.№

Зав.отд.	Баходина		
Гл.конс.от.	Афанасьев		
Гл.конс.пр.	Таиров		
Ст.инж.	Семенов		
Провери	Таиров		
Разраб	Магнушевская		

1.220.1-2.8 0.0.20.0 СБ

Закладная деталь МН1

Стадия	Масса	Масштаб
Р	см. табл.	

Лист | Листов

ГПИ по железобетону Госстроя РСФСР г. Москва

gost.e-ecolog.ru