ТИПОВАЯ ДОКУМЕНТАЦИЯ НА СТРОИТЕЛЬНЫЕ СИСТЕМЫ И ИЗДЕЛИЯ ЗДАНИЙ И СООРУЖЕНИЙ

СЕРИЯ 1.220.1-2

СБОРНЫЕ ЖЕЛЕЗОБЕТОННЫЕ ИЗДЕЛИЯ ДЛЯ КРУПНОПАНЕЛЬНЫХ ОБЩЕСТВЕННЫХ ЗДАНИЙ С ВЫСОТОЙ ЭТАЖА 3,3 м

ВЫПУСК 4.

ПАНЕЛИ НАРУЖНЫХ СТЕН.

ПРОСТРАНСТВЕННЫЕ КАРКАСЫ.

АРМАТУРНЫЕ ИЗДЕЛИЯ.

РАБОЧИЕ ЧЕРТЕЖИ

gost.e-ecolog.ru

ЦЕНТРАЛЬНЫЙ ИНСТИТУТ
ТИПОВОГО ПРОЕКТИРОВАНИЯ ГОССТРОЯ СССР
МИНСКИЙ ФИЛИАЛ

г. Минск 220600 ул. К. Маркса 32
Сдано в печать 5.1 1982 г.
Заказ №582 тираж 200 экз.
Инв. № 1.220.1-2 в.4 цена 3-35

ТИПОВАЯ ДОКУМЕНТАЦИЯ НА СТРОИТЕЛЬНЫЕ СИСТЕМЫ И ИЗДЕЛИЯ ЗДАНИЙ И СООРУЖЕНИЙ

СЕРИЯ 1.220.1-2

СБОРНЫЕ ЖЕЛЕЗОБЕТОННЫЕ ИЗДЕЛИЯ ДЛЯ КРУПНОПАНЕЛЬНЫХ ОБЩЕСТВЕННЫХ ЗДАНИЙ С ВЫСОТОЙ ЭТАЖА 3,3 м

ВЫПУСК 4.

ПАНЕЛИ НАРУЖНЫХ СТЕН.
ПРОСТРАНСТВЕННЫЕ КАРКАСЫ.
АРМАТУРНЫЕ ИЗДЕЛИЯ.
РАБОЧИЕ ЧЕРТЕЖИ

РАЗРАБОТАНЫ

ЦНИИЭП ТОРГОВО-БЫТОВЫХ ЗДАНИЙ И ТУРИСТСКИХ КОМПЛЕКСОВ

Гл. инженер института /В.Лепский/
Начальник отделения /Л.Панышин/
Начальник отдела /Б.Волынский/
Гл. инженер проекта /Ю.Ванян/

ЦНИИЭП жилища

Гл. инженер проектного отделения ЦНИИЭП жилища /Н.Дыховичная/
Гл. инженер АКБ-2 ЦНИИЭП жилища /Н.Левонтин/
Гл. инженер проекта /Ю.Герман/

Утверждены и введены в действие Госгражданстроем
Приказ № от 1980

N п/п	Обозначение	Наименование	Стр.	Примечание
1		Содержание	2; 3	
2	1.220.1-2.4 0.00.0ПЗ	Пояснительная записка	4	
3	1.220.1-2.4 0.1.0.0	Каркас пространственный КП	5÷14	КП 1 ÷ КП 62
4	1.220.1-2.4 0.2.0.0	Каркас пространственный КП	15÷19	КП 63 ÷ КП 92
5	1.220.1-2.4 0.3.0.0	Каркас пространственный КП	20÷24	КП 93 ÷ КП 116
6	1.220.1-2.4 0.4.0.0	Каркас пространственный КП	25÷27	КП 117 ÷ КП 128
7	1.220.1-2.4 0.5.0.0	Каркас пространственный КП	28÷31	КП 129 ÷ КП 158
8	1.220.1-2.4 0.6.0.0	Каркас пространственный КП	32; 33	КП 159 ÷ КП 164
9	1.220.1-2.4 0.7.0.0	Каркас пространственный КП	34; 35	КП 165 ÷ КП 170
10	1.220.1-2.4 0.8.0.0	Каркас пространственный КП	36÷39	КП 171 ÷ КП 204
11	1.220.1-2.4 0.9.0.0	Каркас укрупнительной сборки СКР	40÷45	СКР 1; СКР 2; СКР 3; СКР 6; СКР 4; СКР 7; СКР 10; СКР 13; СКР 5; СКР 8; СКР 11; СКР 14; СКР 15; СКР 16; СКР 17; СКР 18; СКР 9; СКР 12; СКР 19; СКР 22; СКР 20; СКР 23; СКР 26; СКР 29; СКР 34; СКР 37.
			40÷44; 46	СКР 21; СКР 24; СКР 27; СКР 30; СКР 31; СКР 32; СКР 35; СКР 38; СКР 25; СКР 28; СКР 33; СКР 36; СКР 39; СКР 40; СКР 41; СКР 43; СКР 42; СКР 44; СКР 45; СКР 47; СКР 46; СКР 48; СКР 49; СКР 51; СКР 50; СКР 52.
			40÷44; 47	СКР 53; СКР 55; СКР 54; СКР 56; СКР 57; СКР 60; СКР 58; СКР 61; СКР 64; СКР 67; СКР 70; СКР 73; СКР 59; СКР 62; СКР 65; СКР 68; СКР 71; СКР 74; СКР 63; СКР 66; СКР 69; СКР 72; СКР 75; СКР 76.
12	1.220.1-2.4 0.0.1.0	Каркас плоский КР	48÷55	КР 1 ÷ КР 14
			48÷54; 56	КР 15; КР 16; КР 47; КР 48; КР 17 ÷ КР 38.
			48÷54; 57	КР 39 ÷ КР 46; КР 143; КР 49 ÷ КР 62.
			48÷54; 58	КР 133 ÷ КР 142; КР 63 ÷ КР 75.
			48÷54; 59	КР 76 ÷ КР 82; КР 85; КР 86; КР 87; КР 88; КР 93 ÷ КР 96; КР 101; КР 102 ÷ КР 110.
			48÷54; 60	КР 111 ÷ КР 120; КР 131; КР 123 ÷ КР 126; КР 132.

Инв. № подл. | Подпись и дата | Взам. инв. №

N п/п	Обозначение	Наименование	Стр.	Примечание
13	1.220.1-2.4 0.0.2.0	Сетка С	61÷65	С1 ÷ С24
			61÷64;66	С47; С25 ÷ С46
14	1.220.1-2.4 0.0.3.0	Каркас плоский КР	67;68	КР83; КР84; КР89; КР90 ÷ КР92; КР97; КР98 ÷ КР100; КР121; КР122; КР127 ÷ КР130
15	1.220.1-2.4 0.0.4.0	Изделие закладное МН	69;70	МН1 ÷ МН3
16	1.220.1-2.4 0.0.0.1	Петля строповочная СП Стержень гнутый	71;72	СП1 ÷ СП5
17	1.220.1-2.4 0.0.0.09	Узлы	73	1; 2
			74	3;
			75	4;
			76	5; 6; 7
			77	8; 9; 11
			78	10; 12; 14
			79	13;
			80	16; 17
			81	15; 18
			82	19; 20
			83	21; 22
			84	23; 24
			85	25

N п/п	Обозначение	Наименование	Стр.	Примечание

Инв. № подл. | Подпись и дата | Взам. инв. №

Содержание выпуска

Настоящий альбом I.220.I-2.4 содержит чертежи пространственных каркасов и арматурных изделий, из которых собирается пространственный каркас, стеновых панелей, приведенных в альбоме I.220.I-2.3.
В альбоме даны арматурные узлы пространственных каркасов.

Арматурные изделия, входящие в пространственный каркас делятся на следующие группы:

I. Вертикальные каркасы КР-, устанавливаемые у боковых торцов панелей, у проемов и в теле глухих панелей;

2. Каркасы КР, обрамляющие проемы в плоскости фасада панелей;

3. Горизонтальные каркасы КР-, устанавливаемые понизу панелей, а также поверху для глухих и лестничных панелей; эта группа имеет те же параметры поперечного сечения, что и первая;

4. Каркасы укрупнительной сборки СКР-, устанавливаемые над проемами. СКР состоит из плоских каркасов КР-, сетки С- и отдельных стержней, соединяющих плоские каркасы в пространственный.

5. Сетки С-, устанавливаемые в угловых торцах панелей;

6. Строповочные петли;

7. Гнутые стержни, являющиеся петлевыми выпусками для соединения панелей с примыкающими конструкциями, связывающие отдельные стержни в пространственный каркас, усиливающие перемычки под дверными проемами;

8. Изделия закладные, устанавливаемые для соединения панелей с примыкающими конструкциями.

9. Изделие закладное для соединения панелей друг с другом.

I0. Вопрос об антикоррозийной защите закладных деталей решается при проектировании или привязке конкретного объекта в соответствии с ВСН-32-77;

II. Отдельные прямые стержни, соединяющие плоские каркасы в пространственный каркас, устанавливаемые под и над проемами.

Изготовление изделий и применяемые материалы.

Все изготовленные по выпуску арматурные изделия должны отвечать требованиям ГОСТ I0922-75, ГОСТ I4098-68 и ГОСТ I9292-73.

Значительная унификация параметров арматурных изделий позволяет изготавливать их при помощи точечной сварки на автоматизированной линии 7728/2 с машиной МТМ-9 или линии типа И-2И, разработанной Индустройпроектом, или линии 7728/3, разработанной на базе МТМК-3х100, а также подобных линиях. Для гибки каркасов типа КР применяется гибочный станок 725IА.

Арматурная сталь принята в соответствии с СНиП II-2I-75. Арматура каркасов и сеток принята из стали классов А-III и Вр-I, петлевые выпуски - из стали класса А-I.

Петли строповочные следует выполнять из стали класса А-II марки I0 ГТ по ГОСТ 5781-75.

Полосовой профиль закладных деталей выполняется из стали марок В СТ.3 кп 2.

Анкера закладных деталей привариваются контактной точечной или рельефно-точечной сваркой. Тавровые соединения анкеров выполняются дуговой сваркой под слоем флюса на автоматах типа АСС-2МУ и АДФ-200I.

Нач.отд	Волынский	
Нормокон	Хорошилова	
ГИП	Ванян	
Рук.группы	Николаева	
Проверил	Хорошилова	
Разработ	Луговая	

1.220.1-2.4 0.0.0 ПЗ

Пояснительная записка

Стадия	Лист	Листов

ЦНИИЭП торгово-бытовых зданий и туристских комплексов

Инв.№ подл. | Подпись и дата | Взам.инв.№

ПК		ОБОЗНАЧЕНИЕ	НАИМЕНОВАНИЕ	КОЛ НА ИСПОЛН. 1.220.1-2.4 0.1.0.0-																		ПРИМЕЧАНИЕ
					01	02	03	04	05	06	07	08	09	10	11	12	13	14	15	16	17	18	19	
			ДОКУМЕНТАЦИЯ:																					
12		1.220.1-2.4 0.1.0.0 СВ	СВОРОЧНЫЙ ЧЕРТЕЖ	*	*	*	*	*	*	*	*	*	*	*	*	*	*	*	*	*	*	*	*	
12		1.220.1-2.4 0.0.0.0 У	УЗЛЫ	*	*	*	*	*	*	*	*	*	*	*	*	*	*	*	*	*	*	*	*	
12		1.220.1-2.4 0.0.0.0 ПЗ	ПОЯСНИТЕЛЬНАЯ ЗАПИСКА	*	*	*	*	*	*	*	*	*	*	*	*	*	*	*	*	*	*	*	*	
			СБОРОЧНЫЕ ЕДИНИЦЫ:																					
12	1	1.220.1-2.4 0.9.0.0	КАРКАС УКР. СБ. СКР1	1																				
		1.220.1-2.4 0.9.0.0-01	КАРКАС УКР. СБ. СКР2		1																			
		1.220.1-2.4 0.9.0.0-02	КАРКАС УКР. СБ. СКР3			1						1												
		1.220.1-2.4 0.9.0.0-04	КАРКАС УКР. СБ. СКР4				1						1											
		1.220.1-2.4 0.9.0.0-08	КАРКАС УКР. СБ. СКР5					1						1										
		1.220.1-2.4 0.9.0.0-03	КАРКАС УКР. СБ. СКР6						1						1									
		1.220.1-2.4 0.9.0.0-05	КАРКАС УКР. СБ. СКР7							1						1								
		1.220.1-2.4 0.9.0.0-09	КАРКАС УКР. СБ. СКР8								1						1							
		1.220.1-2.4 0.9.0.0-16	КАРКАС УКР. СБ. СКР9															1						
		1.220.1-2.4 0.9.0.0-06	КАРКАС УКР. СБ. СКР10																1					
		1.220.1-2.4 0.9.0.0-10	КАРКАС УКР. СБ. СКР11																	1				
		1.220.1-2.4 0.9.0.0-17	КАРКАС УКР. СБ. СКР12																		1			
		1.220.1-2.4 0.9.0.0-07	КАРКАС УКР. СБ. СКР13																			1		
		1.220.1-2.4 0.9.0.0-11	КАРКАС УКР. СБ. СКР14																				1	
12	2	1.220.1-2.4 0.0.1.0-010	КАРКАС ПЛ. КР11	4		4	4	4				4	4	4				4	4	4				
		1.220.1-2.4 0.0.1.0-011	КАРКАС ПЛ. КР12		4				4	4	4				4	4	4				4	4	4	
12	3	1.220.1-2.4 0.0.1.0-034	КАРКАС ПЛ. КР33	1																				
		1.220.1-2.4 0.0.1.0-035	КАРКАС ПЛ. КР34		1																			
		1.220.1-2.4 0.0.1.0-040	КАРКАС ПЛ. КР39			1	1	1				1	1	1				1	1	1				
		1.220.1-2.4 0.0.1.0-041	КАРКАС ПЛ. КР40						1	1	1				1	1	1				1	1	1	
12	4	1.220.1-2.4 0.0.1.0-056	КАРКАС ПЛ. КР56	2																				
		1.220.1-2.4 0.0.1.0-057	КАРКАС ПЛ. КР57		2																			
		1.220.1-2.4 0.0.1.0-060	КАРКАС ПЛ. КР60			2	2	2	2	2	2	2	2	2	2	2	2							
		1.220.1-2.4 0.0.1.0-059	КАРКАС ПЛ. КР59															2	2	2	2	2	2	
12	5	1.220.1-2.4 0.0.1.0	КАРКАС ПЛ. КР1			1	1	1																
		1.220.1-2.4 0.0.1.0-001	КАРКАС ПЛ. КР2						1	1	1													
		1.220.1-2.4 0.0.1.0-002	КАРКАС ПЛ. КР3									1	1	1				1	1	1				
		1.220.1-2.4 0.0.1.0-003	КАРКАС ПЛ. КР4												1	1	1				1	1	1	
12	6	1.220.1-2.4 0.0.1.0-059	КАРКАС ПЛ. КР59	2	2							2	2	2	2	2	2	2	2	2	2	2	2	
		1.220.1-2.4 0.0.1.0-060	КАРКАС ПЛ. КР60			2	2	2	2	2	2													
12	7	1.220.1-2.4 0.0.4.0	ИЗДЕЛИЕ ЗАКЛ. МН1	2		2	2	2				2	2	2				2	2	2				
		1.220.1-2.4 0.0.4.0-01	ИЗДЕЛИЕ ЗАКЛ. МН2		2				2	2	2				2	2	2				2	2	2	
			ДЕТАЛИ:																					МАССА
			ГОСТ 5781-75																					
ВЧ	8		Ф8АШ L=1920	2	2																			0.758
			Ф8АШ L=2520			2	2	2	2	2	2	2	2	2	2	2	2	2	2	2	2	2	2	0.994
ВЧ	9		Ф6АШ L=300	4	4													4	4	4	4	4	4	0.067
			Ф6АШ L=150			4	4	4	4	4	4	4	4	4	4	4	4							0.033
			ТУ 14-4-659-75																					
ВЧ	10		Ф5ВРI L=670			8	8	8	8	8	8													0.103
			Ф5ВРI L=930									8	8	8	8	8	8	8	8	8	8	8	8	0.143
			ГОСТ 5781-75																					

НАЧ ОТД	Волынский		
Н КОНТР	Луговая		
ГИП	Ванян		
РУК ГР	Николаева		
РУК. ГР			
ПРОВЕРИЛ	Луговая		
РАЗРАБ	Хорошилова		

1.220.1-2.4 0.1.0.0

КАРКАС

ПРОСТРАНСТВЕННЫЙ КП

СТАДИЯ	ЛИСТ	ЛИСТОВ
Р	1	7

ЦНИИЭП торгово-бытовых зданий и туристских комплексов

ФОРМАТ А2

ВЗАМ ИНВ № | ПОДП И ДАТА | ИНВ №ПОДЛ

ФОРМАТ	ЗОНА	ПОЗ	ОБОЗНАЧЕНИЕ	НАИМЕНОВАНИЕ	КОЛ НА ИСПОЛН 1.220.1-2.4 0.1.0.0-																			ПРИМЕЧАНИЕ
						01	02	03	04	05	06	07	08	09	10	11	12	13	14	15	16	17	18	19	
А4		11		Ф6АШ L=300	4	4																		
				Ф6АШ L=150			4	4	4	4	4	4	4	4	4	4	4	4	4	4	4	4	4	0.067
12		12	1.220.1-2.4 0.0.0.1-04	СТЕРЖЕНЬ ГНУТЫЙ	7		9	9	9				9	9	9				9	9	9			0.033
			1.220.1-2.4 0.0.0.1-05	СТЕРЖЕНЬ ГНУТЫЙ		7				9	9	9				9	9	9				9	9	
12		13	1.220.1-2.4 0.0.0.1	СТЕРЖЕНЬ ГНУТЫЙ	4		4	4	4				4	4	4				4	4	4			
			1.220.1-2.4 0.0.0.1-02	СТЕРЖЕНЬ ГНУТЫЙ		4				4	4	4				4	4	4				4	4	
12		14	1.220.1-2.4 0.0.0.1-09	ПЕТЛЯ СТРОПОВОЧНАЯ СП1	2		2	2	2	2	2	2	2	2	2				2	2	2			
			1.220.1-2.4 0.0.0.1-10	ПЕТЛЯ СТРОПОВОЧНАЯ СП2		2										2	2	2	2	2	2	2	2	

ЭГИВЦ КиевЗНИИЭП ОПЕРАТОР ТЛП КОРТ

ИНВ № ПОДЛ. | ДАТА | ВЗАМ. ИНВ №

1.220.1-2.4 0.1.0.0

ЛИСТ 2

ФОРМАТ 12

ФОРМАТ	ЗОНА	ПОЗ.	ОБОЗНАЧЕНИЕ	НАИМЕНОВАНИЕ	КОЛ НА ИСПОЛН. 1.220.1-2.4 0.1.0.0- 20	21	22	23	24	25	26	27	28	29	30	31	32	33	34	35	36	37	38	39	ПРИМЕЧАНИЕ
				ДОКУМЕНТАЦИЯ:																					
12			1.220.1-2.4 0.1.0.0 СБ	СБОРОЧНЫЙ ЧЕРТЕЖ	*	*	*	*	*	*	*	*	*	*	*	*	*	*	*	*	*	*	*	*	
12			1.220.1-2.4 0.0.0.0 У	УЗЛЫ	*	*	*	*	*	*	*	*	*	*	*	*	*	*	*	*	*	*	*	*	
12			1.220.1-2.4 0.0.0.0 ПЗ	ПОЯСНИТЕЛЬНАЯ ЗАПИСКА	*	*	*	*	*	*	*	*	*	*	*	*	*	*	*	*	*	*	*	*	
				СБОРОЧНЫЕ ЕДИНИЦЫ:																					
12		1	1.220.1-2.4 0.9.0.0-12	КАРКАС УКР. СБ. СКР15	1																				
			1.220.1-2.4 0.9.0.0-13	КАРКАС УКР. СБ. СКР16		1																			
			1.220.1-2.4 0.9.0.0-16	КАРКАС УКР. СБ. СКР9			1																		
			1.220.1-2.4 0.9.0.0-06	КАРКАС УКР. СБ. СКР10				1																	
			1.220.1-2.4 0.9.0.0-10	КАРКАС УКР. СБ. СКР11					1																
			1.220.1-2.4 0.9.0.0-17	КАРКАС УКР. СБ. СКР12						1															
			1.220.1-2.4 0.9.0.0-07	КАРКАС УКР. СБ. СКР13							1														
			1.220.1-2.4 0.9.0.0-11	КАРКАС УКР. СБ. СКР14								1													
			1.220.1-2.4 0.9.0.0-14	КАРКАС УКР. СБ. СКР17									1		1										
			1.220.1-2.4 0.9.0.0-15	КАРКАС УКР. СБ. СКР18										1		1									
			1.220.1-2.4 0.9.0.0-18	КАРКАС УКР. СБ. СКР19													1								
			1.220.1-2.4 0.9.0.0-20	КАРКАС УКР. СБ. СКР20														1							
			1.220.1-2.4 0.9.0.0-26	КАРКАС УКР. СБ. СКР21															1						
			1.220.1-2.4 0.9.0.0-19	КАРКАС УКР. СБ. СКР22																1					
			1.220.1-2.4 0.9.0.0-21	КАРКАС УКР. СБ. СКР23																	1				
			1.220.1-2.4 0.9.0.0-27	КАРКАС УКР. СБ. СКР24																		1			
			1.220.1-2.4 0.9.0.0-34	КАРКАС УКР. СБ. СКР25																			1		
			1.220.1-2.4 0.9.0.0-22	КАРКАС УКР. СБ. СКР26																				1	
12		2	1.220.1-2.4 0.0.1.0-010	КАРКАС ПЛ. КР11	4		4	4	4				5		5		4	4	4				4	4	
			1.220.1-2.4 0.0.1.0-011	КАРКАС ПЛ. КР12		4				4	4	4		5		5				4	4	4			
12		3	1.220.1-2.4 0.0.1.0-040	КАРКАС ПЛ. КР39	1		1	1	1				1		1										
			1.220.1-2.4 0.0.1.0-041	КАРКАС ПЛ. КР40		1				1	1	1		1		1									
			1.220.1-2.4 0.0.1.0-042	КАРКАС ПЛ. КР41													1	1	1				1	1	
			1.220.1-2.4 0.0.1.0-043	КАРКАС ПЛ. КР42																1	1	1			
12		4	1.220.1-2.4 0.0.1.0-058	КАРКАС ПЛ. КР58	2	2																			
			1.220.1-2.4 0.0.1.0-059	КАРКАС ПЛ. КР59			2	2	2	2	2	2											2	2	
			1.220.1-2.4 0.0.1.0-055	КАРКАС ПЛ. КР55									2	2	2	2									
			1.220.1-2.4 0.0.1.0-060	КАРКАС ПЛ. КР60													2	2	2	2	2	2			
12		5	1.220.1-2.4 0.0.1.0-002	КАРКАС ПЛ. КР3	1												1	1	1				1	1	
			1.220.1-2.4 0.0.1.0-003	КАРКАС ПЛ. КР4		1														1	1	1			
			1.220.1-2.4 0.0.1.0-004	КАРКАС ПЛ. КР5			1	1	1																
			1.220.1-2.4 0.0.1.0-005	КАРКАС ПЛ. КР6						1	1	1													
12		6	1.220.1-2.4 0.0.1.0-059	КАРКАС ПЛ. КР59	2	2							2	2	2	2	2	2	2	2	2	2	2	2	
			1.220.1-2.4 0.0.1.0-056	КАРКАС ПЛ. КР56			2	2	2	2	2	2													
12		7	1.220.1-2.4 0.0.4.0	ИЗДЕЛИЕ ЗАКЛ. МН1	2		2	2	2				2	2	2		2	2	2				2	2	
			1.220.1-2.4 0.0.4.0-01	ИЗДЕЛИЕ ЗАКЛ. МН2		2				2	2	2				2				2	2	2			
				ДЕТАЛИ:																					МАССА
				ГОСТ 5781-75																					
БЧ		8		Ф8АШ L=2520	2	2	2	2	2	2	2	2	2	2	2	2									0.994
				Ф8АШ L=3120													2	2	2	2	2	2	2	2	1.231
БЧ		9		Ф6АШ L=300	4	4	4	4	4	4	4	4	4	4											0.067
				Ф6АШ L=1200											4	4									0.266

ЭПВЦ КиевЗНИИЭП | ОПЕРАТОР ТЛП КОРТ | СКАЛА

ВЗАМ.ИНВ.№ | ПОДП. И ДАТА | ИНВ.№ПОДЛ

ЭПВЦ КиевЗНИИЭП | ОПЕРАТОР ТЛП КОРТ | СКАЛА

ФОРМАТ	ЗОНА	ПОЗ	ОБОЗНАЧЕНИЕ	НАИМЕНОВАНИЕ	КОЛ НА ИСПОЛН 1.220.1-2.4 0.1.0.0- 20	21	22	23	24	25	26	27	28	29	30	31	32	33	34	35	36	37	38	39	ПРИМЕЧАНИЕ
				Ф6АШ L=450													4	4	4	4	4	4			0.100
				Ф6АШ L=600																			4	4	0.133
				ТУ 14-4-659-75																					
БЧ		10		Ф5ВРI L=1530			8	8	8	8	8	8													0.236
				Ф5ВРI L=930													8	8	8	8	8	8	8	8	0.143
				ГОСТ 5781-75																					
БЧ		11		Ф6АШ L=600	4	4																	4	4	0.133
				Ф6АШ L=300			4	4	4	4	4	4			4	4									0.067
				Ф6АШ L=1200									4	4											0.266
				Ф6АШ L=450													4	4	4	4	4	4			0.100
12		12	1.220.1-2.4 0.0.0.1-04	СТЕРЖЕНЬ ГНУТЫЙ	9		9	9	9				9		9		11	11	11				11	11	
			1.220.1-2.4 0.0.0.1-05	СТЕРЖЕНЬ ГНУТЫЙ		9				9	9	9		9		9				11	11	11			
12		13	1.220.1-2.4 0.0.0.1	СТЕРЖЕНЬ ГНУТЫЙ	4		4	4	4				4		4		4	4	4				4	4	
			1.220.1-2.4 0.0.0.1-02	СТЕРЖЕНЬ ГНУТЫЙ		4				4	4	4		4		4				4	4	4			
12		14	1.220.1-2.4 0.0.0.1-10	ПЕТЛЯ СТРОПОВОЧНАЯ СП2	2	2	2	2	2				2		2		2	2	2				2	2	
			1.220.1-2.4 0.0.0.1-11	ПЕТЛЯ СТРОПОВОЧНАЯ СП3						2	2	2		2		2				2	2	2			

ИНВ. № ПОДЛ | ПОДП И ДАТА | ВЗАМ ИНВ.№

ФОРМАТ	ЗОНА	ПОЗ	ОБОЗНАЧЕНИЕ	НАИМЕНОВАНИЕ	КОЛ НА ИСПОЛН 1.220.1-2.4 0.1.0.0- 40	41	42	43	44	45	46	47	48	49	50	51	52	53	54	55	56	57	58	59	ПРИМЕЧАНИЕ
				ДОКУМЕНТАЦИЯ:																					
12			1.220.1-2.4 0.1.0.0 СВ	СБОРОЧНЫЙ ЧЕРТЕЖ	*	*	*	*	*	*	*	*	*	*	*	*	*	*	*	*	*	*	*	*	
12			1.220.1-2.4 0.0.0.0 У	УЗЛЫ	*	*	*	*	*	*	*	*	*	*	*	*	*	*	*	*	*	*	*	*	
12			1.220.1-2.4 0.0.0.0 ПЗ	ПОЯСНИТЕЛЬНАЯ ЗАПИСКА	*	*	*	*	*	*	*	*	*	*	*	*	*	*	*	*	*	*	*	*	
				СБОРОЧНЫЕ ЕДИНИЦЫ:																					
12		1	1.220.1-2.4 0.9.0.0-28	КАРКАС УКР. СБ. СКР27	1																				
			1.220.1-2.4 0.9.0.0-35	КАРКАС УКР. СБ. СКР28		1																			
			1.220.1-2.4 0.9.0.0-23	КАРКАС УКР. СБ. СКР29			1																		
			1.220.1-2.4 0.9.0.0-29	КАРКАС УКР. СБ. СКР30				1																	
			1.220.1-2.4 0.9.0.0-18	КАРКАС УКР. СБ. СКР19					1																
			1.220.1-2.4 0.9.0.0-20	КАРКАС УКР. СБ. СКР20						1															
			1.220.1-2.4 0.9.0.0-26	КАРКАС УКР. СБ. СКР21							1														
			1.220.1-2.4 0.9.0.0-19	КАРКАС УКР. СБ. СКР22								1													
			1.220.1-2.4 0.9.0.0-21	КАРКАС УКР. СБ. СКР23									1												
			1.220.1-2.4 0.9.0.0-27	КАРКАС УКР. СБ. СКР24										1											
			1.220.1-2.4 0.9.0.0-30	КАРКАС УКР. СБ. СКР31											1		1								
			1.220.1-2.4 0.9.0.0-31	КАРКАС УКР. СБ. СКР32												1		1							
			1.220.1-2.4 0.9.0.0-36	КАРКАС УКР. СБ. СКР33															1						
			1.220.1-2.4 0.9.0.0-24	КАРКАС УКР. СБ. СКР34																1					
			1.220.1-2.4 0.9.0.0-32	КАРКАС УКР. СБ. СКР35																	1				
			1.220.1-2.4 0.9.0.0-37	КАРКАС УКР. СБ. СКР36																		1			
			1.220.1-2.4 0.9.0.0-25	КАРКАС УКР. СБ. СКР37																			1		
			1.220.1-2.4 0.9.0.0-33	КАРКАС УКР. СБ. СКР38																				1	
12		2	1.220.1-2.4 0.0.1.0-010	КАРКАС ПЛ. КР11	4				4	4	4				4		4		4	4	4				
			1.220.1-2.4 0.0.1.0-011	КАРКАС ПЛ. КР12		4	4	4				4	4	4		4		4				4	4	4	
12		3	1.220.1-2.4 0.0.1.0-042	КАРКАС ПЛ. КР41	1				1	1	1				1	1	1		1	1	1				
			1.220.1-2.4 0.0.1.0-043	КАРКАС ПЛ. КР42		1	1	1				1						1				1	1	1	
			1.220.1-2.4 0.0.1.0-044	КАРКАС ПЛ. КР43									1												
			1.220.1-2.4 0.0.1.0-045	КАРКАС ПЛ. КР44										1											
12		4	1.220.1-2.4 0.0.1.0-059	КАРКАС ПЛ. КР59	2	2	2	2																	
			1.220.1-2.4 0.0.1.0-060	КАРКАС ПЛ. КР60					2	2	2	2	2	2											
			1.220.1-2.4 0.0.1.0-056	КАРКАС ПЛ. КР56											2	2	2	2							
			1.220.1-2.4 0.0.1.0-062	КАРКАС ПЛ. КР62															2	2	2	2	2	2	
12		5	1.220.1-2.4 0.0.1.0-002	КАРКАС ПЛ. КР3	1																				
			1.220.1-2.4 0.0.1.0-003	КАРКАС ПЛ. КР4		1	1	1																	
			1.220.1-2.4 0.0.1.0-004	КАРКАС ПЛ. КР5					1	1	1														
			1.220.1-2.4 0.0.1.0-005	КАРКАС ПЛ. КР6								1	1	1											
			1.220.1-2.4 0.0.1.0	КАРКАС ПЛ. КР1															1	1	1				
			1.220.1-2.4 0.0.1.0-001	КАРКАС ПЛ. КР2																		1	1	1	
12		6	1.220.1-2.4 0.0.1.0-059	КАРКАС ПЛ. КР59	2	2	2	2							2	2	2	2							
			1.220.1-2.4 0.0.1.0-056	КАРКАС ПЛ. КР56					2	2	2	2	2	2											
			1.220.1-2.4 0.0.1.0-060	КАРКАС ПЛ. КР60															2	2	2	2	2	2	
12		7	1.220.1-2.4 0.0.4.0	ИЗДЕЛИЕ ЗАКЛ. МН1	2				2	2	2				2		2		2	2	2				
			1.220.1-2.4 0.0.4.0-01	ИЗДЕЛИЕ ЗАКЛ. МН2		2	2	2				2	2	2		2		2				2	2	2	
				ДЕТАЛИ:																					МАССА
				ГОСТ 5781-75																					
ВЧ		8		Ф8АШ L=3120	2	2	2	2	2	2	2	2	2	2	2	2	2	2	2	2	2	2	2	2	1.231

ЭПВЦ КиевЗНИИЭП | ОПЕРАТОР ТЛП КОРТ | СКАЛА

ИНВ. № ПОДЛ | ПОДП. И ДАТА | ВЗАМ. ИНВ. №

ФОРМАТ	ЗОНА	ПОЗ.	ОБОЗНАЧЕНИЕ	НАИМЕНОВАНИЕ	КОЛ НА ИСПОЛН 1.220.1-2.4 0.1.0.0-																		ПРИМЕЧАНИЕ
					40	41	42	43	44	45	46	47	48	49	50	51	52	53	54	55	56	57	58	59	
ВЧ		9		Ф6АШ L=600	4	4	4	4																	0.133
				Ф6АШ L=450					4	4	4	4	4	4	4	4									0.100
				Ф6АШ L=1350													4	4							0.300
				Ф6АШ L=300															4	4	4	4	4	4	0.067
				ТУ 14-4-659-75																					
ВЧ		10		Ф5ВРI L=930	8	8	8	8																	0.143
				Ф5ВРI L=1530					8	8	8	8	8	8											0.236
				Ф5ВРI L=670															8	8	8	8	8	8	0.103
				ГОСТ 5781-75																					
ВЧ		11		Ф6АШ L=600	4	4	4	4																	0.133
				Ф6АШ L=450					4	4	4	4	4	4			4	4							0.100
				Ф6АШ L=1350											4	4									0.300
				Ф6АШ L=300															4	4	4	4	4	4	0.067
12		12	1.220.1-2.4 0.0.0.1-04	СТЕРЖЕНЬ ГНУТЫЙ	11				11	11	11				11		11		11	11	11				
			1.220.1-2.4 0.0.0.1-05	СТЕРЖЕНЬ ГНУТЫЙ		11	11	11				11	11	11		11		11				11	11	11	
12		13	1.220.1-2.4 0.0.0.1	СТЕРЖЕНЬ ГНУТЫЙ	4				4	4	4				4		4		4	4	4				
			1.220.1-2.4 0.0.0.1-02	СТЕРЖЕНЬ ГНУТЫЙ		4	4	4				4	4	4		4		4				4	4	4	
12		14	1.220.1-2.4 0.0.0.1-10	ПЕТЛЯ СТРОПОВОЧНАЯ СП2	2				2	2	2				2				2	2	2	2	2	2	
			1.220.1-2.4 0.0.0.1-11	ПЕТЛЯ СТРОПОВОЧНАЯ СП3		2	2	2	2	2	2	2	2	2	2	2	2	2							

ФОРМАТ	ЗОНА	ПОЗ	ОБОЗНАЧЕНИЕ	НАИМЕНОВАНИЕ	КОЛ НА ИСПОЛН 1.220.1-2.4 0.1.0.0- 60	61	ПРИМЕЧАНИЕ
				ДОКУМЕНТАЦИЯ:			
12			1.220.1-2.4 0.1.0.0 СВ	СБОРОЧНЫЙ ЧЕРТЕЖ	*	*	
12			1.220.1-2.4 0.0.0.0 У	УЗЛЫ	*	*	
12			1.220.1-2.4 0.0.0.0 ПЗ	ПОЯСНИТЕЛЬНАЯ ЗАПИСКА	*	*	
				СБОРОЧНЫЕ ЕДИНИЦЫ:			
12		1	1.220.1-2.4 0.9.0.0-38	КАРКАС УКР. СБ. СКР39	1		
			1.220.1-2.4 0.9.0.0-39	КАРКАС УКР. СБ. СКР40		1	
12		2	1.220.1-2.4 0.0.1.0-010	КАРКАС ПЛ. КР11	4		
			1.220.1-2.4 0.0.1.0-011	КАРКАС ПЛ. КР12		4	
12		3	1.220.1-2.4 0.0.1.0-038	КАРКАС ПЛ. КР37	1		
			1.220.1-2.4 0.0.1.0-037	КАРКАС ПЛ. КР36		1	
12		4	1.220.1-2.4 0.0.1.0-058	КАРКАС ПЛ. КР58	2	2	
12		6	1.220.1-2.4 0.0.1.0-059	КАРКАС ПЛ. КР59	2	2	
12		7	1.220.1-2.4 0.0.4.0	ИЗДЕЛИЕ ЗАКЛ. МН1	2		
			1.220.1-2.4 0.0.4.0-01	ИЗДЕЛИЕ ЗАКЛ. МН2		2	
				ДЕТАЛИ:			МАССА
				ГОСТ 5781-75			
БЧ		8		Ф8АШ L=2240	2		0.884
				Ф8АШ L=2190		2	0.864
БЧ		9		Ф6АШ L=150	4		0.033
				Ф6АШ L=450		4	0.100
БЧ		11		Ф6АШ L=470	4		0.104
				ТУ 14-4-659-75			
				Ф5ВРI L=330		4	0.051
12		12	1.220.1-2.4 0.0.0.1-04	СТЕРЖЕНЬ ГНУТЫЙ	8		
			1.220.1-2.4 0.0.0.1-05	СТЕРЖЕНЬ ГНУТЫЙ		8	
12		13	1.220.1-2.4 0.0.0.1	СТЕРЖЕНЬ ГНУТЫЙ	4		
			1.220.1-2.4 0.0.0.1-02	СТЕРЖЕНЬ ГНУТЫЙ		4	
12		14	1.220.1-2.4 0.0.0.1-10	ПЕТЛЯ СТРОПОВОЧНАЯ СП2	2	2	

СКАЛА

ОПЕРАТОР ТПП КОРТ

ЭПВЦ КиевЗНИИЭП

ИНВ. № ПОДЛ. | ПОДП. И ДАТА | ВЗАМ. ИНВ. №

1.220.1-2.4 0.1.0.0

ЛИСТ 7

ФОРМАТ 12

ЭПВЦ КиевЗНИИЭП
ОПЕРАТОР ТЛП КОРТ
СКАЛА

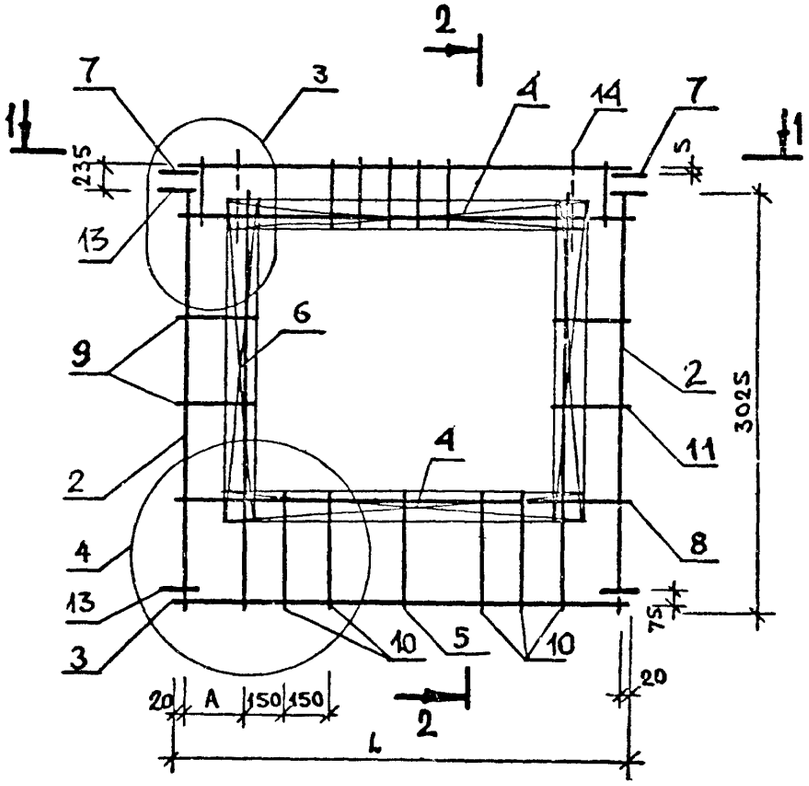

2 – 2

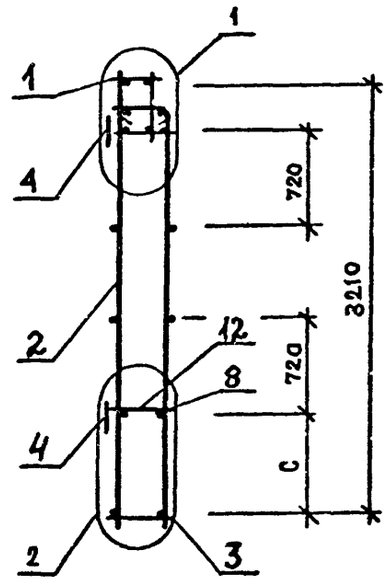

1 – 1

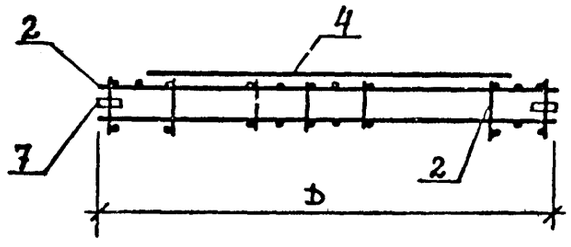

НАЧ ОТД.	Вольинский		1.220.1-2.4 0.1.0.0 СБ	
Н КОНТР	Луговая		КАРКАС ПРОСТРАНСТВЕННЫЙ КП	СТАДИЯ: Р; МАССА: СМ ТАБЛ; МАСШТАБ:
ГИП	Ванян			ЛИСТ 1; ЛИСТОВ 3
РУК. ГР.	Николаева			ЦНИИЭП торгово-бытовых зданий и туристских комплексов
РУК. ГР.				
ПРОВЕРИЛ	Луговая			
РАЗРАБ.	Хорошилова			

ИНВ.№ ПОДЛ. | ПОДПИСЬ И ДАТА | ВЗАМ. ИНВ.№

ОБОЗНАЧЕНИЕ	МАРКА	L	A	C	D	МАССА
1.220.1-2.4 0.1.0.0	КП1	1920	260	925	2350	28.3
-01	КП2	1920	260	925	2350	29.7
-02	КП3	2520	110	625	2950	37.8
-03	КП4	2520	110	625	2950	33.4
-04	КП5	2520	110	625	2950	33.0
-05	КП6	2520	110	625	2950	38.6
-06	КП7	2520	110	625	2950	34.2
-07	КП8	2520	110	625	2950	33.9
-08	КП9	2520	110	925	2950	38.1
-09	КП10	2520	110	925	2950	33.6
-10	КП11	2520	110	925	2950	33.3
-11	КП12	2520	110	925	2950	39.2
-12	КП13	2520	110	925	2950	34.9
-13	КП14	2520	110	925	2950	34.5
-14	КП15	2520	260	925	2950	38.1
-15	КП16	2520	260	925	2950	33.8
-16	КП17	2520	260	925	2950	33.6
-17	КП18	2520	260	925	2950	38.8
-18	КП19	2520	260	925	2950	34.6
-19	КП20	2520	260	925	2950	34.5
-20	КП21	2520	260	925	2950	32.5
-21	КП22	2520	260	925	2950	33.3
-22	КП23	2520	260	1525	2950	38.5
-23	КП24	2520	260	1525	2950	34.3
-24	КП25	2520	260	1525	2950	34.1
-25	КП26	2520	260	1525	2950	40.5
-26	КП27	2520	260	1525	2950	36.3
-27	КП28	2520	260	1525	2950	36.2
-28	КП29	2520	260	925	2950	33.5
-29	КП30	2520	260	925	2950	35.3
-30	КП31	2520	1160	925	2950	33.5

ЭПВЦ КиевЗНИИЭП | ОПЕРАТОР ТЛП КОРТ | СКАЛА

ВЗАМ. ИНВ.№ | ПОДП. И ДАТА | ИНВ.№ПОДЛ

ОБОЗНАЧЕНИЕ	МАРКА	L	A	C	D	МАССА
1.220.1-2.4 0.1.0.0-31	КП32	2520	1160	925	2950	35.6
-32	КП33	3120	410	925	3550	42.4
-33	КП34	3120	410	925	3550	37.1
-34	КП35	3120	410	925	3550	37.2
-35	КП36	3120	410	925	3550	44.4
-36	КП37	3120	410	925	3550	39.2
-37	КП38	3120	410	925	3550	39.4
-38	КП39	3120	560	925	3550	42.0
-39	КП40	3120	560	925	3550	36.8
-40	КП41	3120	560	925	3550	37.2
-41	КП42	3120	560	925	3550	44.0
-42	КП43	3120	560	925	3550	38.9
-43	КП44	3120	560	925	3550	39.3
-44	КП45	3120	410	1525	3550	44.1
-45	КП46	3120	410	1525	3550	38.8
-46	КП47	3120	410	1525	3550	38.9
-47	КП48	3120	410	1525	3550	44.9
-48	КП49	3120	410	1525	3550	41.8
-49	КП50	3120	410	1525	3550	42.1
-50	КП51	3120	410	925	3550	36.6
-51	КП52	3120	410	925	3550	37.4
-52	КП53	3120	1310	925	3550	36.6
-53	КП54	3120	1310	925	3550	37.4
-54	КП55	3120	260	625	3550	42.3
-55	КП56	3120	260	625	3550	37.2
-56	КП57	3120	260	625	3550	37.1
-57	КП58	3120	260	625	3550	43.1
-58	КП59	3120	260	625	3550	38.1
-59	КП60	3120	260	625	3550	38.0
-60	КП61	2240	110	925	2670	30.7
-61	КП62	2190	410	925	2620	31.3

ЭПВЦ КиевЗНИИЭП
ОПЕРАТОР ТЛП КОРТ
СКАЛА
ИНВ №ПОДЛ
ПОДП. И ДАТА
ВЗАМ. ИНВ.№
ФОРМАТ 12

ФОРМАТ	ЗОНА	ПОЗ	ОБОЗНАЧЕНИЕ	НАИМЕНОВАНИЕ	КОЛ НА ИСПОЛН. 1.220.1-2.4 0.2.0.0-																		ПРИМЕЧАНИЕ
						01	02	03	04	05	06	07	08	09	10	11	12	13	14	15	16	17	18	19	
				ДОКУМЕНТАЦИЯ:																					
12			1.220.1-2.4 0.2.0.0 СВ	СБОРОЧНЫЙ ЧЕРТЕЖ	*	*	*	*	*	*	*	*	*	*	*	*	*	*	*	*	*	*	*	*	
12			1.220.1-2.4 0.0.0.0 У	УЗЛЫ	*	*	*	*	*	*	*	*	*	*	*	*	*	*	*	*	*	*	*	*	
12			1.220.1-2.4 0.0.0.0 ПЗ	ПОЯСНИТЕЛЬНАЯ ЗАПИСКА	*	*	*	*	*	*	*	*	*	*	*	*	*	*	*	*	*	*	*	*	
				СБОРОЧНЫЕ ЕДИНИЦЫ:																					
12		1	1.220.1-2.4 0.0.1.0-010	КАРКАС ПЛ. КР11	4		4		4		3		2						2		2		2		
			1.220.1-2.4 0.0.1.0-011	КАРКАС ПЛ. КР12		4		4		4		3		2						2		2		2	
			1.220.1-2.4 0.0.1.0-004	КАРКАС ПЛ. КР5											4		4							
			1.220.1-2.4 0.0.1.0-005	КАРКАС ПЛ. КР6												4		4						
12		2	1.220.1-2.4 0.0.1.0-042	КАРКАС ПЛ. КР41	2										2									
			1.220.1-2.4 0.0.1.0-043	КАРКАС ПЛ. КР42		2										2								
			1.220.1-2.4 0.0.1.0-040	КАРКАС ПЛ. КР39			2										2							
			1.220.1-2.4 0.0.1.0-041	КАРКАС ПЛ. КР40				2										2						
			1.220.1-2.4 0.0.1.0-034	КАРКАС ПЛ. КР33					2															
			1.220.1-2.4 0.0.1.0-035	КАРКАС ПЛ. КР34						2														
			1.220.1-2.4 0.0.1.0-032	КАРКАС ПЛ. КР31							2													
			1.220.1-2.4 0.0.1.0-033	КАРКАС ПЛ. КР32								2												
			1.220.1-2.4 0.0.1.0-024	КАРКАС ПЛ. КР23									2											
			1.220.1-2.4 0.0.1.0-025	КАРКАС ПЛ. КР24										2										
			1.220.1-2.4 0.0.1.0-026	КАРКАС ПЛ. КР25															2		2			
			1.220.1-2.4 0.0.1.0-027	КАРКАС ПЛ. КР26																2		2		
			1.220.1-2.4 0.0.1.0-018	КАРКАС ПЛ. КР17																			2	
			1.220.1-2.4 0.0.1.0-019	КАРКАС ПЛ. КР18																				2
12		3	1.220.1-2.4 0.0.2.0-20	СЕТКА С21	1										1									
			1.220.1-2.4 0.0.2.0-21	СЕТКА С22		1										1								
			1.220.1-2.4 0.0.2.0-18	СЕТКА С19			1										1							
			1.220.1-2.4 0.0.2.0-19	СЕТКА С20				1										1						
			1.220.1-2.4 0.0.2.0-12	СЕТКА С13					1															
			1.220.1-2.4 0.0.2.0-13	СЕТКА С14						1														
			1.220.1-2.4 0.0.2.0-06	СЕТКА С7							1								1		1			
			1.220.1-2.4 0.0.2.0-07	СЕТКА С8								1								1		1		
			1.220.1-2.4 0.0.2.0	СЕТКА С1									1										1	
			1.220.1-2.4 0.0.2.0-01	СЕТКА С2										1										1
12		4	1.220.1-2.4 0.0.2.0-43	СЕТКА С43															1		1		1	
			1.220.1-2.4 0.0.2.0-44	СЕТКА С44																1		1		1
12		5	1.220.1-2.4 0.0.4.0	ИЗДЕЛИЕ ЗАКЛ. МН1	2		2		2		2		2		1		1		1		1		1	
			1.220.1-2.4 0.0.4.0-01	ИЗДЕЛИЕ ЗАКЛ. МН2		2		2		2		2		2		2		2		1		1		1
				ДЕТАЛИ:																					МАССА
				ГОСТ 5781-75																					
БЧ		6		Ф6АШ L=3120	4	4									2	2									0.692
				Ф6АШ L=2520			4	4									2	2							0.559
				Ф6АШ L=1920					4	4															0.426
				Ф6АШ L=1320							4	4													0.293
				Ф6АШ L=720									4	4											0.160
				Ф6АШ L=965															4		4				0.214
				Ф6АШ L=915																4		4			0.203
				Ф6АШ L=365																			4		0.081

ЭПВЦ КиевЗНИИЭП | ОПЕРАТОР ТЛП КОРТ | СКАЛА

ВЗАМ ИНВ № | ПОДП И ДАТА | ИНВ № ПОДЛ

НАЧ ОТД	Волынский	
Н КОНТР	Луговая	
ГИП	Ванин	
РУК ГР	Николаева	
РУК ГР		
ПРОВЕРИЛ	Луговая	
РАЗРАБ	Хорошилова	

1.220.1-2.4 0.2.0.0

КАРКАС

ПРОСТРАНСТВЕННЫЙ КП

СТАДИЯ	ЛИСТ	ЛИСТОВ
Р	1	3

ЦНИИЭП торгово-бытовых зданий и туристских комплексов

ФОРМАТ 12

ФОРМАТ	ЗОНА	ПОЗ	ОБОЗНАЧЕНИЕ	НАИМЕНОВАНИЕ	КОЛ НА ИСПОЛН 1.220.1-2.4 0.2.0.0-																			ПРИМЕЧАНИЕ
						01	02	03	04	05	06	07	08	09	10	11	12	13	14	15	16	17	18	19	
				Ф6АШ L=315																				4	0.070
12		7	1.220.1-2.4 0.0.0.1	СТЕРЖЕНЬ ГНУТЫЙ	4		4		4		4		4		4		4		2		2		2		
			1.220.1-2.4 0.0.0.1-02	СТЕРЖЕНЬ ГНУТЫЙ		4		4		4		4		4		4		4		2		2		2	
12		8	1.220.1-2.4 0.0.0.1-01	СТЕРЖЕНЬ ГНУТЫЙ															2		2		2		
			1.220.1-2.4 0.0.0.1-03	СТЕРЖЕНЬ ГНУТЫЙ																2		2		2	
12		9	1.220.1-2.4 0.0.0.1-12	ПЕТЛЯ СТРОПОВОЧНАЯ СП4	2	2		2																	
			1.220.1-2.4 0.0.0.1-11	ПЕТЛЯ СТРОПОВОЧНАЯ СП3			2			2															
			1.220.1-2.4 0.0.0.1-10	ПЕТЛЯ СТРОПОВОЧНАЯ СП2					2			2				2				2		2			
			1.220.1-2.4 0.0.0.1-09	ПЕТЛЯ СТРОПОВОЧНАЯ СП1							2		2	2	2		2	2	2		2		2	2	

ЭПВЦ КиевЗНИИЭП
ОПЕРАТОР ТЛП КОРТ
МАСШТАБ

ВЗАМ. ИНВ №
ПОДП. И ДАТА
ИНВ № ПОДЛ

ФОРМАТ	ЗОНА	ПОЗ	ОБОЗНАЧЕНИЕ	НАИМЕНОВАНИЕ	КОЛ НА ИСПОЛН 1.220.1-2.4 0.2.0.0- 20	21	22	23	24	25	26	27	28	29	ПРИМЕЧАНИЕ
				ДОКУМЕНТАЦИЯ:											
12			1.220.1-2.4 0.2.0.0 СВ	СБОРОЧНЫЙ ЧЕРТЕЖ	*	*	*	*	*	*	*	*	*	*	
12			1.220.1-2.4 0.0.0.0 У	УЗЛЫ	*	*	*	*	*	*	*	*	*	*	
12			1.220.1-2.4 0.0.0.0 ПЗ	ПОЯСНИТЕЛЬНАЯ ЗАПИСКА	*	*	*	*	*	*	*	*	*	*	
				СБОРОЧНЫЕ ЕДИНИЦЫ:											
12		1	1.220.1-2.4 0.0.1.0-010	КАРКАС ПЛ. КР11	2		3		3		2		2		
			1.220.1-2.4 0.0.1.0-011	КАРКАС ПЛ. КР12		2		3		3		2		2	
12		2	1.220.1-2.4 0.0.1.0-018	КАРКАС ПЛ. КР17	2										
			1.220.1-2.4 0.0.1.0-019	КАРКАС ПЛ. КР18		2									
			1.220.1-2.4 0.0.1.0-028	КАРКАС ПЛ. КР27			2		2						
			1.220.1-2.4 0.0.1.0-029	КАРКАС ПЛ. КР28				2		2					
			1.220.1-2.4 0.0.1.0-020	КАРКАС ПЛ. КР19							2		2		
			1.220.1-2.4 0.0.1.0-021	КАРКАС ПЛ. КР20								2		2	
12		3	1.220.1-2.4 0.0.2.0	СЕТКА С1	1										
			1.220.1-2.4 0.0.2.0-01	СЕТКА С2		1									
			1.220.1-2.4 0.0.2.0-08	СЕТКА С9			1		1						
			1.220.1-2.4 0.0.2.0-11	СЕТКА С12				1		1					
			1.220.1-2.4 0.0.2.0-02	СЕТКА С3							1		1		
			1.220.1-2.4 0.0.2.0-05	СЕТКА С6								1		1	
12		4	1.220.1-2.4 0.0.2.0-43	СЕТКА С43	1		1		1		1		1		
			1.220.1-2.4 0.0.2.0-44	СЕТКА С44		1		1		1		1		1	
12		5	1.220.1-2.4 0.0.4.0	ИЗДЕЛИЕ ЗАКЛ. МН1	1		1		1		1		1		
			1.220.1-2.4 0.0.4.0-01	ИЗДЕЛИЕ ЗАКЛ. МН2		1		1		1		1		1	
				ДЕТАЛИ:											
				ГОСТ 5781-75											МАССА
ВЧ		6		Ф6 АШ L=365	4										0.081
				Ф6 АШ L=315		4									0.070
				Ф6 АШ L=1240			4		4						0.275
				Ф6 АШ L=1190				4		4					0.264
				Ф6 АШ L=640							4	4	4	4	0.142
12		7	1.220.1-2.4 0.0.0.1	СТЕРЖЕНЬ ГНУТЫЙ	2		2		2		2		2		
			1.220.1-2.4 0.0.0.1-02	СТЕРЖЕНЬ ГНУТЫЙ		2		2		2		2		2	
12		8	1.220.1-2.4 0.0.0.1-01	СТЕРЖЕНЬ ГНУТЫЙ	2		2		2		2		2		
			1.220.1-2.4 0.0.0.1-03	СТЕРЖЕНЬ ГНУТЫЙ		2		2		2		2		2	
12		9	1.220.1-2.4 0.0.0.1-09	ПЕТЛЯ СТРОПОВОЧНАЯ СП1	2	2					2	2	2	2	
			1.220.1-2.4 0.0.0.1-10	ПЕТЛЯ СТРОПОВОЧНАЯ СП2			2	2	2	2					

ЭПВЦ КиевЗНИИЭП | ОПЕРАТОР ТЛП КОРТ | СКАЛА

ВЗАМ. ИНВ № | ПОДП. И ДАТА | ИНВ. № ПОДЛ

1.220.1-2.4 0.2.0.0

3

ФОРМАТ 12

Рис. 1

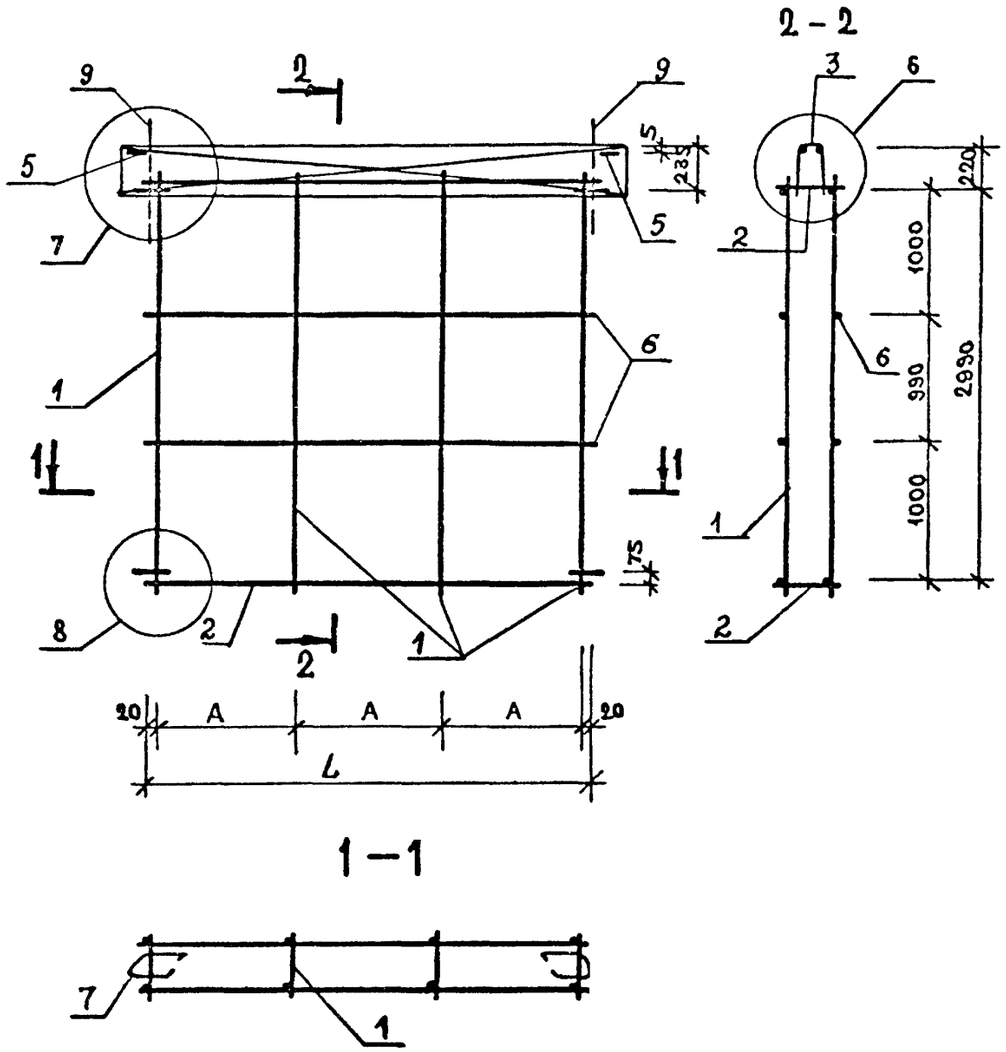

Рис. 2

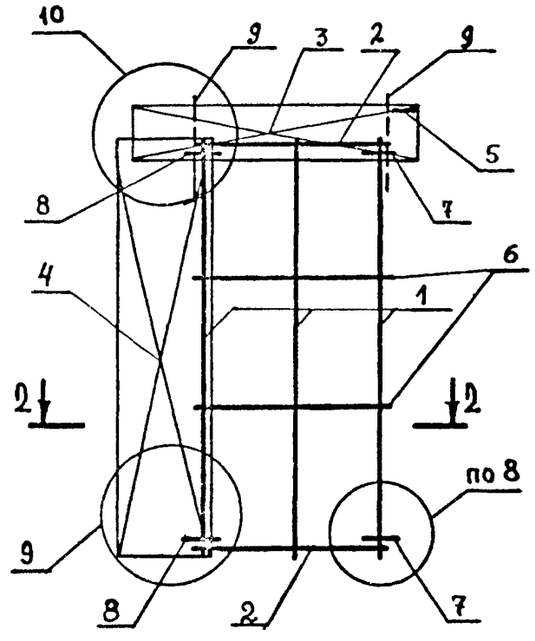

Рис. 3

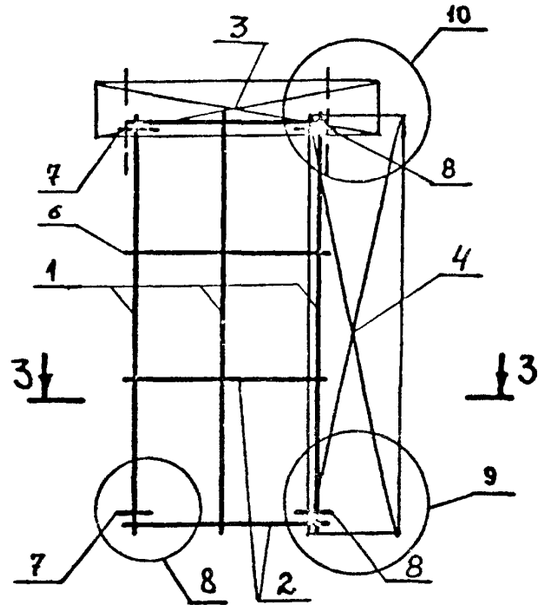

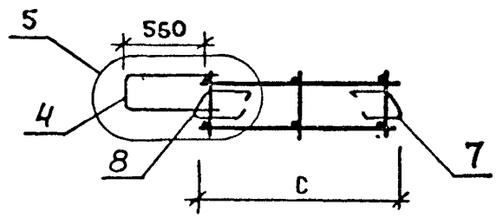

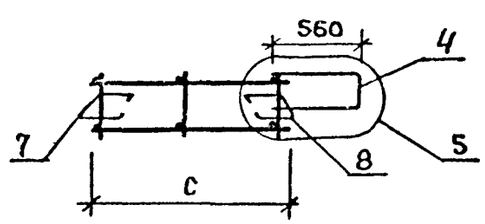

НАЧ ОТД	Волынский		
Н КОНТР	Луговая		
ГИП	Ваняк		
РУК. ГР.	Николаева		
РУК. ГР.			
ПРОВЕРИЛ	Луговая		
РАЗРАБ.	Хорошилова		

1.220.1-2.4 0.2.0.0 СБ

КАРКАС ПРОСТРАНСТВЕННЫЙ КП

СТАДИЯ	МАССА	МАСШТАБ
Р	СМ ТАБЛ	

ЛИСТ 1 ЛИСТОВ 2

ЦНИИЭП торгово-бытовых зданий и туристских комплексов

ЭПВЦ КиевЗНИИЭП | ОПЕРАТОР ТЛП КОРТ | СКАЛА

ВЗАМ. ИНВ № | ПОДПИСЬ И ДАТА | ИНВ №ПОДЛ

ФОРМАТ 12

ЭПВЦ КиевЗНИИЭП
ОПЕРАТОР ТПП·КОРТ
СКАЛА
ВЗАМ. ИНВ.№
ПОДП. И ДАТА
ИНВ.№ПОДЛ

ОБОЗНАЧЕНИЕ	МАРКА	РИС	L	A	C	МАССА
1.220.1-2.4 0.2.0.0	КП63	1	3120	1027	2765	29.8
-01	КП64	1	3120	1027	2715	30.6
-02	КП65	1	2520	827	2165	25.8
-03	КП66	1	2520	827	2115	28.2
-04	КП67	1	1920	627	1565	22.6
-05	КП68	1	1920	627	1515	24.5
-06	КП69	1	1320	427	965	18.4
-07	КП70	1	1320	427	915	19.4
-08	КП71	1	720	227	365	14.5
-09	КП72	1	720	227	315	15.1
-10	КП73	1	3120	1027	2765	20.7
-11	КП74	1	3120	1027	2715	22.6
-12	КП75	1	2520	827	2165	18.5
-13	КП76	1	2520	827	2115	20.0
-14	КП77	2	1320	427	965	20.7
-15	КП78	2	1320	427	915	21.6
-16	КП79	3	1320	427	965	20.7
-17	КП80	3	1320	427	915	21.6
-18	КП81	2	720	227	365	18.6
-19	КП82	2	720	227	315	19.0
-20	КП83	3	720	227	365	18.6
-21	КП84	3	720	227	315	19.0
-22	КП85	2	1595	518	1240	23.8
-23	КП86	2	1645	535	1240	24.5
-24	КП87	3	1595	518	1240	23.8
-25	КП88	3	1645	535	1240	24.5
-26	КП89	2	995	318	640	19.6
-27	КП90	2	1045	335	640	20.3
-28	КП91	3	995	318	640	19.6
-29	КП92	3	1045	335	640	20.3

ФОРМАТ	ЗОНА	ПОЗ.	ОБОЗНАЧЕНИЕ	НАИМЕНОВАНИЕ	КОЛ НА ИСПОЛН 1.220.1-2.4 0.3.0.0-																		ПРИМЕЧАНИЕ
						01	02	03	04	05	06	07	08	09	10	11	12	13	14	15	16	17	18	19	
				ДОКУМЕНТАЦИЯ:																					
12			1.220.1-2.4 0.3.0.0 СБ	СБОРОЧНЫЙ ЧЕРТЕЖ	*	*	*	*	*	*	*	*	*	*	*	*	*	*	*	*	*	*	*	*	
12			1.220.1-2.4 0.0.0.0 У	УЗЛЫ	*	*	*	*	*	*	*	*	*	*	*	*	*	*	*	*	*	*	*	*	
12			1.220.1-2.4 0.0.0.0 ПЗ	ПОЯСНИТЕЛЬНАЯ ЗАПИСКА	*	*	*	*	*	*	*	*	*	*	*	*	*	*	*	*	*	*	*	*	
				СБОРОЧНЫЕ ЕДИНИЦЫ:																					
12		1	1.220.1-2.4 0.9.0.0-40	КАРКАС УКР. СБ. СКР41	1				1																
			1.220.1-2.4 0.9.0.0-42	КАРКАС УКР. СБ. СКР42		1				1														
			1.220.1-2.4 0.9.0.0-41	КАРКАС УКР. СБ. СКР43			1				1													
			1.220.1-2.4 0.9.0.0-43	КАРКАС УКР. СБ. СКР44				1				1												
			1.220.1-2.4 0.9.0.0-44	КАРКАС УКР. СБ. СКР45									1				1							
			1.220.1-2.4 0.9.0.0-46	КАРКАС УКР. СБ. СКР46										1				1						
			1.220.1-2.4 0.9.0.0-45	КАРКАС УКР. СБ. СКР47											1				1					
			1.220.1-2.4 0.9.0.0-47	КАРКАС УКР. СБ. СКР48												1				1				
			1.220.1-2.4 0.9.0.0-48	КАРКАС УКР. СБ. СКР49																	1			
			1.220.1-2.4 0.9.0.0-50	КАРКАС УКР. СБ. СКР50																		1		
			1.220.1-2.4 0.9.0.0-49	КАРКАС УКР. СБ. СКР51																			1	
			1.220.1-2.4 0.9.0.0-51	КАРКАС УКР. СБ. СКР52																				1
12		2	1.220.1-2.4 0.0.1.0-010	КАРКАС ПЛ. КР11	4	4			4	4			4	4			4	4						
			1.220.1-2.4 0.0.1.0-011	КАРКАС ПЛ. КР12			4	4			4	4			4	4			4	4				
			1.220.1-2.4 0.0.1.0-008	КАРКАС ПЛ. КР9																	4	4		
			1.220.1-2.4 0.0.1.0-009	КАРКАС ПЛ. КР10																			4	4
12		3	1.220.1-2.4 0.0.1.0-040	КАРКАС ПЛ. КР39	1		1		1		1										1	1		
			1.220.1-2.4 0.0.1.0-041	КАРКАС ПЛ. КР40		1		1		1		1											1	1
			1.220.1-2.4 0.0.1.0-042	КАРКАС ПЛ. КР41									1		1		1		1					
			1.220.1-2.4 0.0.1.0-043	КАРКАС ПЛ. КР42										1		1		1		1				
12		4	1.220.1-2.4 0.0.1.0-061	КАРКАС ПЛ. КР61	1	1	1	1	1	1	1	1	1	1	1	1	1	1	1	1				
			1.220.1-2.4 0.0.1.0-059	КАРКАС ПЛ. КР59																	2	2	2	2
12		5	1.220.1-2.4 0.0.1.0-016	КАРКАС ПЛ. КР47	1	1			1	1			1	1			1	1						
			1.220.1-2.4 0.0.1.0-017	КАРКАС ПЛ. КР48			1	1			1	1			1	1			1	1				
12		6	1.220.1-2.4 0.0.1.0-059	КАРКАС ПЛ. КР59	1	1	1	1	1	1	1	1												
			1.220.1-2.4 0.0.1.0-060	КАРКАС ПЛ. КР60									1	1	1	1	1	1	1	1				
			1.220.1-2.4 0.0.1.0-055	КАРКАС ПЛ. КР55																	2	2	2	2
12		7	1.220.1-2.4 0.0.1.0-059	КАРКАС ПЛ. КР59	1	1	1	1	1	1	1	1	1	1	1	1	1	1	1	1				
12		8	1.220.1-2.4 0.0.1.0-054	КАРКАС ПЛ. КР54	1	1	1	1	1	1	1	1												
			1.220.1-2.4 0.0.1.0-055	КАРКАС ПЛ. КР55									1	1	1	1	1	1	1	1				
12		9	1.220.1-2.4 0.0.1.0-053	КАРКАС ПЛ. КР53	1	1	1	1	1	1	1	1	1	1	1	1	1	1	1	1				
12		10	1.220.1-2.4 0.0.4.0	ИЗДЕЛИЕ ЗАКЛ. МН1	2	2			2	2			2	2			2	2			2	2		
			1.220.1-2.4 0.0.4.0-01	ИЗДЕЛИЕ ЗАКЛ. МН2			2	2			2	2			2	2			2	2			2	2
				ДЕТАЛИ:																				МАССА
				ГОСТ 5781-75																				
БЧ		11		Ф8АШ L=1190	2	2	2	2	2	2	2	2												0.470
				Ф8АШ L=1640									2	2	2	2	2	2	2	2				0.647
				Ф8АШ L=2520																	6	6	6	6	0.994
БЧ		12		Ф6АШ L=300	10	10	10	10	10	10	10	10									8	8	8	8	0.067
				Ф6АШ L=450									10	10	10	10	10	10	10	10				0.100
12		13	1.220.1-2.4 0.0.0.1-04	СТЕРЖЕНЬ ГНУТЫЙ	3	3			3	3			4	4			4	4			21	21		
			1.220.1-2.4 0.0.0.1-05	СТЕРЖЕНЬ ГНУТЫЙ			3	3			3	3			4	4			4	4			21	21

НАЧ ОТД	Волынский	
Н КОНТР	Луговая	
ГИП	Ванян	
РУК. ГР.	Николаева	
РУК. ГР.		
ПРОВЕРИЛ	Луговая	
РАЗРАБ	Хорошилова	

1.220.1-2.4 0.3.0.0

КАРКАС

ПРОСТРАНСТВЕННЫЙ КП

СТАДИЯ	ЛИСТ	ЛИСТОВ
Р	1	3

ЦНИИЭП торгово-бытовых зданий и туристских комплексов

ФОРМАТ 12

ФОРМАТ	ЗОНА	ПОЗ	ОБОЗНАЧЕНИЕ	НАИМЕНОВАНИЕ	КОЛ НА ИСПОЛН 1.220.1-2.4 0.3.0.0-																				ПРИМЕЧАНИЕ
						01	02	03	04	05	06	07	08	09	10	11	12	13	14	15	16	17	18	19	
12		14	1.220.1-2.4 0.0.0.1-07	СТЕРЖЕНЬ ГНУТЫЙ	2	2			2	2			2	2			2	2							
			1.220.1-2.4 0.0.0.1-08	СТЕРЖЕНЬ ГНУТЫЙ			2	2			2	2			2	2			2	2					
12		15	1.220.1-2.4 0.0.0.1	СТЕРЖЕНЬ ГНУТЫЙ	4	4			4	4			4	4			4	4			4	4			
			1.220.1-2.4 0.0.0.1-02	СТЕРЖЕНЬ ГНУТЫЙ			4	4			4	4			4	4			4	4			4	4	
12		16	1.220.1-2.4 0.0.0.1-09	ПЕТЛЯ СТРОПОВОЧНАЯ СП1	2	2			2	2															
			1.220.1-2.4 0.0.0.1-10	ПЕТЛЯ СТРОПОВОЧНАЯ СП2			2	2			2	2	2	2	2	2	2	2	2	2	2	2	2	2	

СКАЛА

ОПЕРАТОР ТЛП КОРТ

ЭПВЦ КиевЗНИИЭП

ВЗАМ. ИНВ №

ПОДП. И ДАТА

ИНВ. № ПОДЛ

ФОРМАТ	ЗОНА	ПОЗ.	ОБОЗНАЧЕНИЕ	НАИМЕНОВАНИЕ	КОЛ НА ИСПОЛН 1.220.1-2.4 0.3.0.0- 20	21	22	23	ПРИМЕЧАНИЕ
				ДОКУМЕНТАЦИЯ:					
12			1.220.1-2.4 0.3.0.0 СБ	СБОРОЧНЫЙ ЧЕРТЕЖ	*	*	*	*	
12			1.220.1-2.4 0.0.0.0 У	УЗЛЫ	*	*	*	*	
12			1.220.1-2.4 0.0.0.0 ПЗ	ПОЯСНИТЕЛЬНАЯ ЗАПИСКА	*	*	*	*	
				СБОРОЧНЫЕ ЕДИНИЦЫ:					
12		1	1.220.1-2.4 0.9.0.0-52	КАРКАС УКР. СБ. СКР53	1				
			1.220.1-2.4 0.9.0.0-54	КАРКАС УКР. СБ. СКР54		1			
			1.220.1-2.4 0.9.0.0-53	КАРКАС УКР. СБ. СКР55			1		
			1.220.1-2.4 0.9.0.0-55	КАРКАС УКР. СБ. СКР56				1	
12		2	1.220.1-2.4 0.0.1.0-008	КАРКАС ПЛ. КР9	4	4			
			1.220.1-2.4 0.0.1.0-009	КАРКАС ПЛ. КР10			4	4	
12		3	1.220.1-2.4 0.0.1.0-040	КАРКАС ПЛ. КР39	1	1			
			1.220.1-2.4 0.0.1.0-041	КАРКАС ПЛ. КР40			1	1	
12		4	1.220.1-2.4 0.0.1.0-059	КАРКАС ПЛ. КР59	2	2	2	2	
12		6	1.220.1-2.4 0.0.1.0-055	КАРКАС ПЛ. КР55	2	2	2	2	
12		10	1.220.1-2.4 0.0.4.0	ИЗДЕЛИЕ ЗАКЛ. МН1	2	2			
			1.220.1-2.4 0.0.4.0-01	ИЗДЕЛИЕ ЗАКЛ. МН2			2	2	
				ДЕТАЛИ:					МАССА
				ГОСТ 5781-75					
ВЧ		11		Ф8АШ L=3120	6	6	6	6	1.231
ВЧ		12		Ф6АШ L=600	8	8	8	8	0.133
12		13	1.220.1-2.4 0.0.0.1-04	СТЕРЖЕНЬ ГНУТЫЙ	21	21			
			1.220.1-2.4 0.0.0.1-05	СТЕРЖЕНЬ ГНУТЫЙ			21	21	
12		15	1.220.1-2.4 0.0.0.1	СТЕРЖЕНЬ ГНУТЫЙ	4	4			
			1.220.1-2.4 0.0.0.1-02	СТЕРЖЕНЬ ГНУТЫЙ			4	4	
12		16	1.220.1-2.4 0.0.0.1-10	ПЕТЛЯ СТРОПОВОЧНАЯ СП2	2	2			
			1.220.1-2.4 0.0.0.1-11	ПЕТЛЯ СТРОПОВОЧНАЯ СП3			2	2	

ЭПВЦ КиевЗНИИЭП | ОПЕРАТОР ТЛП КОРТ | СКАЛА

ВЗАМ. ИНВ № | ПОДП. И ДАТА | ИНВ. № ПОДЛ

Рис. 1

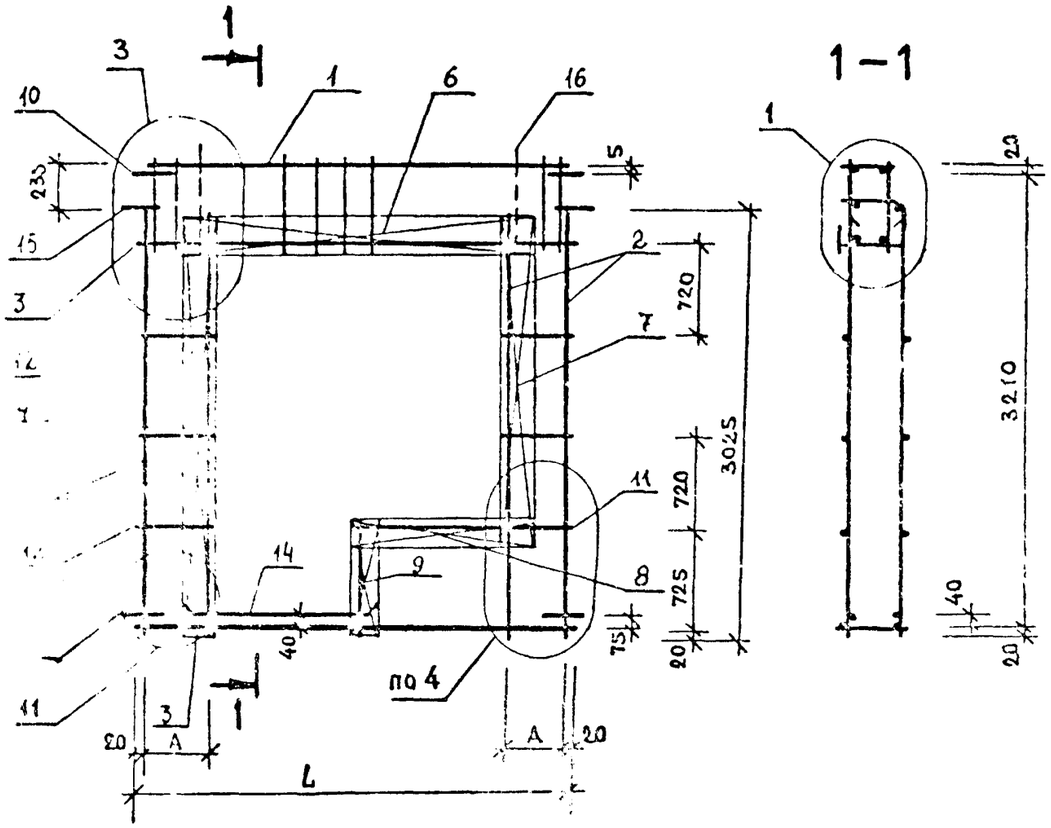

Рис. 2/остальное см. рис.1/

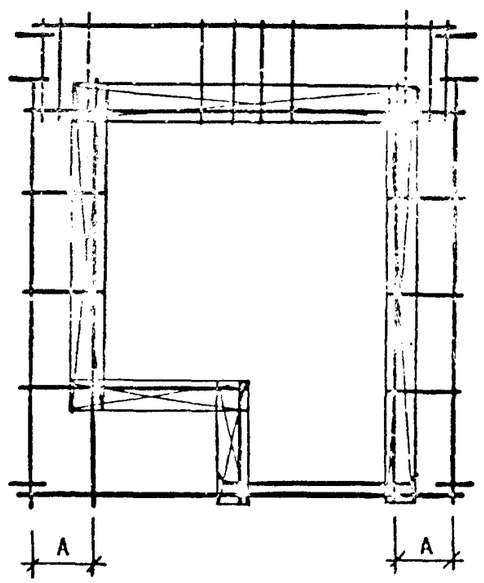

Рис. 3

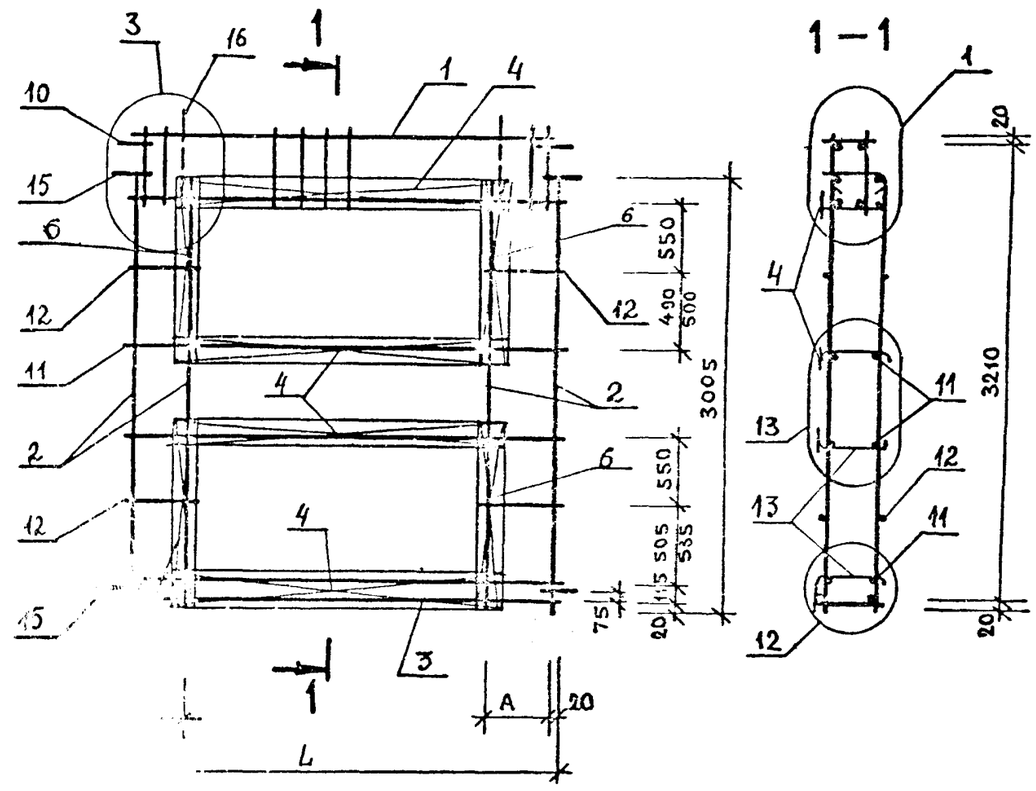

			1.220.1-2.4 0.3.0.0 СБ		
Нач. отд.	Вольнский		КАРКАС ПРОСТРАНСТВЕННЫЙ КП	СТАДИЯ	МАССА	МАСШТАБ
Инженер	Луговая			Р	СМ ТАБЛ	
Инж.	Заяя			ЛИСТ 1	ЛИСТОВ 2	
Рук. гр.	Николаева			ЦНИИЭП	торгово-бытовых зданий и туристских комплексов	
Рук.						
Провер.	Луговая					
Разраб.	Хорошилова					

ФОРМАТ А2

ОБОЗНАЧЕНИЕ	МАРКА	РИС	L	A	МАССА
1.220.1-2.4 0.3.0.0	КП93	1	2520	260	33.6
-01	КП94	1	2520	260	33.3
-02	КП95	1	2520	260	35.5
-03	КП96	1	2520	260	35.2
-04	КП97	2	2520	260	33.6
-05	КП98	2	2520	260	33.3
-06	КП99	2	2520	260	35.5
-07	КП100	2	2520	260	35.2
-08	КП101	1	3120	410	37.3
-09	КП102	1	3120	410	37.3
-10	КП103	1	3120	410	38.8
-11	КП104	1	3120	410	38.9
-12	КП105	2	3120	410	37.3
-13	КП106	2	3120	410	37.3
-14	КП107	2	3120	410	38.8
-15	КП108	2	3120	410	38.9
-16	КП109	3	2520	260	36.7
-17	КП110	3	2520	260	36.4
-18	КП111	3	2520	260	37.6
-19	КП112	3	2520	260	37.3
-20	КП113	3	3120	560	40.0
-21	КП114	3	3120	560	40.3
-22	КП115	3	3120	560	42.2
-23	КП116	3	3120	560	42.4

ЭПВЦ КиевЗНИИЭП
ОПЕРАТОР ТЛП КОРТ
КОПЫЛОВ
ИНВ. № ПОДЛ. | ДАТА | ВЗАМ. ИНВ. №

ЗОНА	ПОЗ	ОБОЗНАЧЕНИЕ	НАИМЕНОВАНИЕ	КОЛ НА ИСПОЛН. 1.220.1-2.4 0.4.0.0-												ПРИМЕЧАНИЕ
					01	02	03	04	05	06	07	08	09	10	11	
			ДОКУМЕНТАЦИЯ:													
12		1.220.1-2.4 0.4.0.0 СБ	СБОРОЧНЫЙ ЧЕРТЕЖ	*	*	*	*	*	*	*	*	*	*	*	*	
12		1.220.1-2.4 0.0.0.0 У	УЗЛЫ	*	*	*	*	*	*	*	*	*	*	*	*	
12		1.220.1-2.4 0.0.0.0 ПЗ	ПОЯСНИТЕЛЬНАЯ ЗАПИСКА	*	*	*	*	*	*	*	*	*	*	*	*	
			СБОРОЧНЫЕ ЕДИНИЦЫ:													
12	1	1.220.1-2.4 0.0.1.0-010	КАРКАС ПЛ. КР11	5		5		4		5		5		4		
		1.220.1-2.4 0.0.1.0-011	КАРКАС ПЛ. КР12		5		5		4		5		5		4	
12	2	1.220.1-2.4 0.0.1.0-040	КАРКАС ПЛ. КР39	1		1		1								
		1.220.1-2.4 0.0.1.0-041	КАРКАС ПЛ. КР40		1		1		1							
		1.220.1-2.4 0.0.1.0-042	КАРКАС ПЛ. КР41							1		1		1		
		1.220.1-2.4 0.0.1.0-043	КАРКАС ПЛ. КР42								1		1		1	
12	3	1.220.1-2.4 0.0.1.0-059	КАРКАС ПЛ. КР59	2	2	2	2	2	2	2	2	2	2	2	2	
12	4	1.220.1-2.4 0.0.1.0-056	КАРКАС ПЛ. КР56	1	1	1	1			1	1	1	1			
		1.220.1-2.4 0.0.1.0-060	КАРКАС ПЛ. КР60					1	1					1	1	
12	5	1.220.1-2.4 0.0.4.0	ИЗДЕЛИЕ ЗАКЛ. МН1	2		2		2		2		2		2		
		1.220.1-2.4 0.0.4.0-01	ИЗДЕЛИЕ ЗАКЛ. МН2		2		2		2		2		2		2	
			ДЕТАЛИ:													МАССА
			ГОСТ 5781-75													
ВЧ	6		Ф8АШ L=2520	2	2	2	2	2	2							0.994
			Ф8АШ L=3120							2	2	2	2	2	2	1.231
ВЧ	7		Ф6АШ L=2520	2	2	2	2	2	2							0.559
			Ф6АШ L=3120							2	2	2	2	2	2	0.692
ВЧ	8		Ф6АШ L=300	4	4	4	4									0.067
			Ф6АШ L=150					8	8							0.033
			Ф6АШ L=450							4	4	4	4	8	8	0.100
ВЧ	9		Ф6АШ L=1070	4	4	4	4									0.237
			Ф6АШ L=1520							4	4	4	4			0.337
12	10	1.220.1-2.4 0.0.0.1-04	СТЕРЖЕНЬ ГНУТЫЙ	4		4		8		4		4		8		
		1.220.1-2.4 0.0.0.1-05	СТЕРЖЕНЬ ГНУТЫЙ		4		4		8		4		4		8	
12	11	1.220.1-2.4 0.0.0.1-07	СТЕРЖЕНЬ ГНУТЫЙ	2	2	2	2			2	2	2	2			
		1.220.1-2.4 0.0.0.1-08	СТЕРЖЕНЬ ГНУТЫЙ					2	2					2	2	
12	12	1.220.1-2.4 0.0.0.1	СТЕРЖЕНЬ ГНУТЫЙ	4		4		4		4		4		4		
		1.220.1-2.4 0.0.0.1-02	СТЕРЖЕНЬ ГНУТЫЙ		4		4		4		4		4		4	
12	13	1.220.1-2.4 0.0.0.1-10	ПЕТЛЯ СТРОПОВОЧНАЯ СП2	2		2								2		
		1.220.1-2.4 0.0.0.1-11	ПЕТЛЯ СТРОПОВОЧНАЯ СП3		2		2			2		2			2	
		1.220.1-2.4 0.0.0.1-09	ПЕТЛЯ СТРОПОВОЧНАЯ СП1					2	2							
		1.220.1-2.4 0.0.0.1-12	ПЕТЛЯ СТРОПОВОЧНАЯ СП4								2		2			

ЭПВЦ КиевЗНИИЭП ОПЕРАТО ТЛП КОР

ИНВ № ПОДЛ. | ДАТА | ВЗАМ ИНВ №

НАЧОТД	ВОЛЫНСКИЙ	
Н.КОНТР	ЛУГОВАЯ	
ГИП	ВАНЯН	
РУК. ГР.	НИКОЛАЕВА	
РУК. ГР.		
ПРОВЕРИЛ	ЛУГОВАЯ	
РАЗРАБ.	ХОРОШИЛОВА	

1.220.1-2.4 0.4.0.0

КАРКАС

ПРОСТРАНСТВЕННЫЙ КП

СТАДИЯ	ЛИСТ	ЛИСТОВ
Р	1	1

ЦНИИЭП торгово бытовых зданий и туристских комплексов

ФОРМАТ 12

Рис. 1

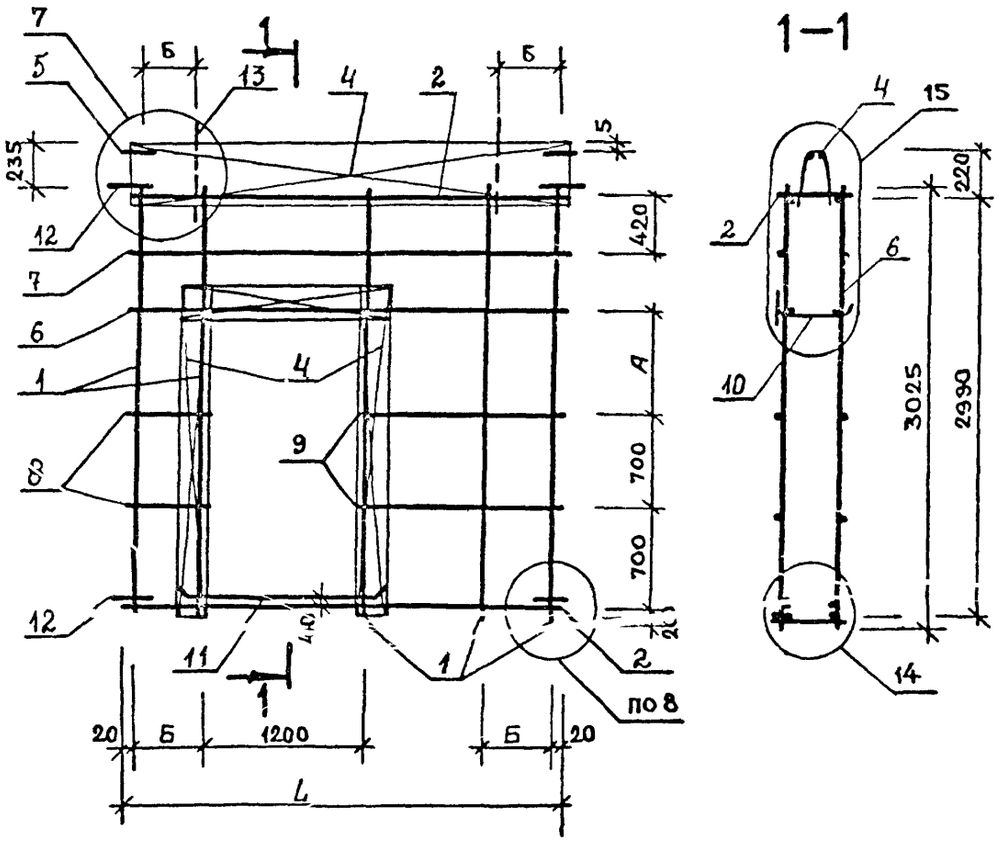

1–1

Рис. 2/остальное см. рис. 1/

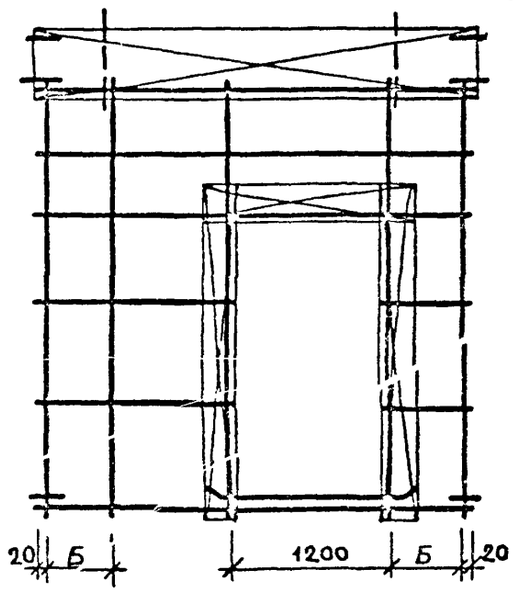

Рис. 3

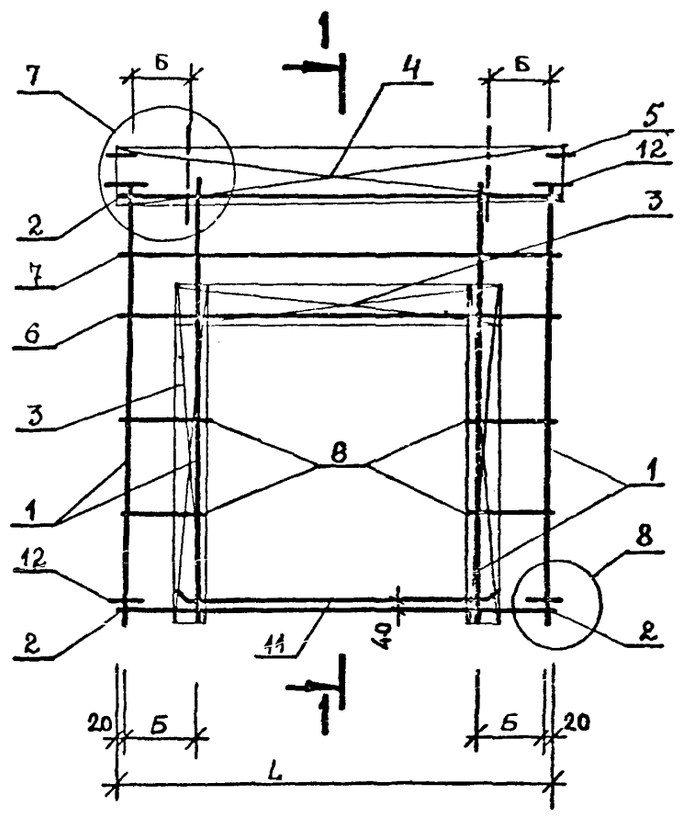

				1.220.1-2.4 0.4.0.0 СБ	
НАЧ. ОТД.	Волынский			КАРКАС ПРОСТРАНСТВЕННЫЙ КП	СТАДИЯ: Р; МАССА: СМ ТАБЛ; МАСШТАБ:
Н.КОНТР	Луговая				ЛИСТ 1; ЛИСТОВ 2
ГИП	Ванян				ЦНИИЭП торгово-бытовых зданий и туристских комплексов
РУК. ГР.	Николаева				
РУК. ГР.					
ПРОВЕРИЛ	Луговая				
РАЗРАБ.	Хорошилова				

ЭПВЦ КиевЗНИИЭП | ОПЕРАТОР ТЛП КОРТ | СКАЛА

ВЗАМ. ИНВ.№ | ПОДПИСЬ И ДАТА | ИНВ.№ ПОДЛ.

ФОРМАТ 12

ЭПВЦ КиевЗНИИЭП
ОПЕРАТОР ТЛП КОРТ
СКАЛА

ОБОЗНАЧЕНИЕ	МАРКА	РИС	L	А	Б	МАССА
1.220.1-2.4 0.4.0.0	КП117	1	2520	755	260	28.0
-01	КП118	1	2520	765	260	29.9
-02	КП119	2	2520	755	1030	28.0
-03	КП120	2	2520	765	1030	29.9
-04	КП121	3	2520	755	110	26.4
-05	КП122	3	2520	765	110	27.1
-06	КП123	1	3120	755	410	31.1
-07	КП124	1	3120	765	410	33.4
-08	КП125	2	3120	755	1480	31.1
-09	КП126	2	3120	765	1480	33.4
-10	КП127	3	3120	755	410	28.7
-11	КП128	3	3120	765	410	30.6

ВЗАМ. ИНВ.№
ПОДП. И ДАТА
ИНВ.№ ПОДЛ.

ФОРМАТ	ЗОНА	ПОЗ.	ОБОЗНАЧЕНИЕ	НАИМЕНОВАНИЕ	КОЛ НА ИСПОЛН. 1.220.1-2.4 0.5.0.0-																			ПРИМЕЧАНИЕ
						01	02	03	04	05	06	07	08	09	10	11	12	13	14	15	16	17	18	19	
				ДОКУМЕНТАЦИЯ:																				
			1.220.1-2.4 0.5.0.0 СБ	СБОРОЧНЫЙ ЧЕРТЕЖ	*	*	*	*	*	*	*	*	*	*	*	*	*	*	*	*	*	*	*	*	
			1.220.1-2.4 0.0.0.0 У	УЗЛЫ	*	*	*	*	*	*	*	*	*	*	*	*	*	*	*	*	*	*	*	*	
			1.220.1-2.4 0.0.0.0 ПЗ	ПОЯСНИТЕЛЬНАЯ ЗАПИСКА	*	*	*	*	*	*	*	*	*	*	*	*	*	*	*	*	*	*	*	*	
				СБОРОЧНЫЕ ЕДИНИЦЫ:																					
		1	1.220.1-2.4 0.9.0.0-56	КАРКАС УКР. СБ. СКР57	1						1														
			1.220.1-2.4 0.9.0.0-58	КАРКАС УКР. СБ. СКР58		1						1													
			1.220.1-2.4 0.9.0.0-64	КАРКАС УКР. СБ. СКР59			1						1												
			1.220.1-2.4 0.9.0.0-57	КАРКАС УКР. СБ. СКР60				1						1											
			1.220.1-2.4 0.9.0.0-59	КАРКАС УКР. СБ. СКР61					1						1										
			1.220.1-2.4 0.9.0.0-65	КАРКАС УКР. СБ. СКР62						1						1									
			1.220.1-2.4 0.9.0.0-70	КАРКАС УКР. СБ. СКР63													1						1		
			1.220.1-2.4 0.9.0.0-60	КАРКАС УКР. СБ. СКР64														1						1	
			1.220.1-2.4 0.9.0.0-66	КАРКАС УКР. СБ. СКР65															1						
			1.220.1-2.4 0.9.0.0-71	КАРКАС УКР. СБ. СКР66																					
			1.220.1-2.4 0.9.0.0-61	КАРКАС УКР. СБ. СКР67																	1				
			1.220.1-2.4 0.9.0.0-67	КАРКАС УКР. СБ. СКР68																		1			
		2	1.220.1-2.4 0.0.1.0-010	КАРКАС ПЛ. КР11	6	6	6				6	6	6				6	6	6				6	6	
			1.220.1-2.4 0.0.1.0-011	КАРКАС ПЛ. КР12				6	6	6				6	6	6				6	6	6			
		3	1.220.1-2.4 0.0.1.0-046	КАРКАС ПЛ. КР45	1	1	1				1	1	1				1	1	1				1	1	
			1.220.1-2.4 0.0.1.0-047	КАРКАС ПЛ. КР46				1	1	1				1	1	1				1	1	1			
		4	1.220.1-2.4 0.0.1.0-060	КАРКАС ПЛ. КР60	4	4	4	4	4	4							4	4	4	4	4	4			
			1.220.1-2.4 0.0.1.0-059	КАРКАС ПЛ. КР59							4	4	4	4	4	4							4	4	
		5	1.220.1-2.4 0.0.1.0	КАРКАС ПЛ. КР1	2	2	2										2	2	2						
			1.220.1-2.4 0.0.1.0-001	КАРКАС ПЛ. КР2				2	2	2										2	2	2			
			1.220.1-2.4 0.0.1.0-002	КАРКАС ПЛ. КР3							2	2	2										2	2	
			1.220.1-2.4 0.0.1.0-003	КАРКАС ПЛ. КР4										2	2	2									
		6	1.220.1-2.4 0.0.1.0-062	КАРКАС ПЛ. КР62	2	2	2	2	2	2	2	2	2	2	2	2									
			1.220.1-2.4 0.0.1.0-060	КАРКАС ПЛ. КР60													2	2	2	2	2	2	2	2	
		7	1.220.1-2.4 0.0.1.0-059	КАРКАС ПЛ. КР60	2	2	2	2	2	2	2	2	2	2	2	2	2	2	2	2	2	2	2	2	
		8	1.220.1-2.4 0.0.4.0	ИЗДЕЛИЕ ЗАКЛ. МН1	2	2	2				2	2	2				2	2	2				2	2	
			1.220.1-2.4 0.0.4.0-01	ИЗДЕЛИЕ ЗАКЛ. МН2				2	2	2				2	2	2				2	2	2			
				ДЕТАЛИ:																					МАССА
				ГОСТ 5781-75																					
		9		Ф8АШ L=5520	2	2	2	2	2	2	2	2	2	2	2	2	2	2	2	2	2	2	2	2	2.178
		10		Ф6АШ L=150	8	8	8	8	8	8	8	8	8	8	8	8	8	8	8	8	8	8	8	8	0.033
				ТУ 14-4-659-75																					
		11		Ф5ВРI L=670	8	8	8	8	8	8							8	8	8	8	8	8			0.103
				Ф5ВРI L=930							8	8	8	8	8	8							8	8	0.143
				ГОСТ 5781-75																					
	ВЧ	12		Ф6АШ L=300	4	4	4	4	4	4	4	4	4	4	4	4									0.067
				Ф6АШ L=600													4	4	4	4	4	4	4	4	0.133
	12	13	1.220.1-2.4 0.0.0.1-04	СТЕРЖЕНЬ ГНУТЫЙ	16	16	16				16	16	16				15	15	15				15	15	
			1.220.1-2.4 0.0.0.1-05	СТЕРЖЕНЬ ГНУТЫЙ				16	16	16				16	16	16				15	15	15			
	12	14	1.220.1-2.4 0.0.0.1	СТЕРЖЕНЬ ГНУТЫЙ	4	4	4				4	4	4				4	4	4				4	4	
			1.220.1-2.4 0.0.0.1-02	СТЕРЖЕНЬ ГНУТЫЙ				4	4	4				4	4	4				4	4	4			
	12	15	1.220.1-2.4 0.0.0.1-10	ПЕТЛЯ СТРОПОВОЧНАЯ СП2	4	4	4	4	4	4	4	4	4	4	4	4	4	4	4	4	4	4	4	4	

НАЧ.ОТД.	Волынская	
Н.КОНТР	Луговая	
ГИП	Ванян	
РУК. ГР.	Николаева	
РУК. ГР.		
ПРОВЕРИЛ	Луговая	
РАЗРАБ	Хорошилова	

1.220.1-2.4 0.5.0.0

КАРКАС

ПРОСТРАНСТВЕННЫЙ КП

СТАДИЯ	ЛИСТ	ЛИСТОВ
Р	1	2

ЦНИИЭП торгово-бытовых зданий и туристских комплексов

ФОРМАТ 12

ФОРМАТ	ЗОНА	ПОЗ.	ОБОЗНАЧЕНИЕ	НАИМЕНОВАНИЕ	КОЛ НА ИСПОЛН 1.220.1-2.4 0.5.0.0- 20	21	22	23	24	25	26	27	28	29	ПРИМЕЧАНИЕ
				ДОКУМЕНТАЦИЯ:											
12			1.220.1-2.4 0.5.0.0 СВ	СВОРОЧНЫЙ ЧЕРТЕЖ	*	*	*	*	*	*	*	*	*	*	
12			1.220.1-2.4 0.0.0.0 У	УЗЛЫ	*	*	*	*	*	*	*	*	*	*	
12			1.220.1-2.4 0.0.0.0 ПЗ	ПОЯСНИТЕЛЬНАЯ ЗАПИСКА	*	*	*	*	*	*	*	*	*	*	
				СБОРОЧНЫЕ ЕДИНИЦЫ:											
12		1	1.220.1-2.4 0.9.0.0-66	КАРКАС УКР. СВ. СКР65	1										
			1.220.1-2.4 0.9.0.0-71	КАРКАС УКР. СБ. СКР66		1									
			1.220.1-2.4 0.9.0.0-61	КАРКАС УКР. СВ. СКР67			1								
			1.220.1-2.4 0.9.0.0-67	КАРКАС УКР. СВ. СКР68				1							
			1.220.1-2.4 0.9.0.0-72	КАРКАС УКР. СВ. СКР69					1						
			1.220.1-2.4 0.9.0.0-62	КАРКАС УКР. СБ. СКР70						1					
			1.220.1-2.4 0.9.0.0-68	КАРКАС УКР. СБ. СКР71							1				
			1.220.1-2.4 0.9.0.0-73	КАРКАС УКР. СВ. СКР72								1			
			1.220.1-2.4 0.9.0.0-63	КАРКАС УКР. СБ. СКР73									1		
			1.220.1-2.4 0.9.0.0-69	КАРКАС УКР. СБ. СКР74										1	
12		2	1.220.1-2.4 0.0.1.0-010	КАРКАС ПЛ. КР11	6				6	6	6				
			1.220.1-2.4 0.0.1.0-011	КАРКАС ПЛ. КР12		6	6	6				6	6	6	
12		3	1.220.1-2.4 0.0.1.0-046	КАРКАС ПЛ. КР45	1				1	1	1				
			1.220.1-2.4 0.0.1.0-047	КАРКАС ПЛ. КР46		1	1	1				1	1	1	
12		4	1.220.1-2.4 0.0.1.0-059	КАРКАС ПЛ. КР59	4	4	4	4	4	4	4	4	4	4	
12		5	1.220.1-2.4 0.0.1.0-002	КАРКАС ПЛ. КР3	2				2	2	2				
			1.220.1-2.4 0.0.1.0-003	КАРКАС ПЛ. КР4		2	2	2				2	2	2	
12		6	1.220.1-2.4 0.0.1.0-060	КАРКАС ПЛ. КР60	2	2	2	2							
			1.220.1-2.4 0.0.1.0-059	КАРКАС ПЛ. КР59					2	2	2	2	2	2	
12		7	1.220.1-2.4 0.0.1.0-060	КАРКАС ПЛ. КР60	2	2	2	2							
			1.220.1-2.4 0.0.1.0-059	КАРКАС ПЛ. КР59					2	2	2	2	2	2	
12		8	1.220.1-2.4 0.0.4.0	ИЗДЕЛИЕ ЗАКЛ. МН1	2				2	2	2				
			1.220.1-2.4 0.0.4.0-01	ИЗДЕЛИЕ ЗАКЛ. МН2		2	2	2				2	2	2	
				ДЕТАЛИ:											МАССА
				ГОСТ 5781-75											
ВЧ		9		Ф8АШ L=5520	2	2	2	2	2	2	2	2	2	2	2.178
ВЧ		10		Ф6АШ L=150	8	8	8	8							0.033
				Ф6АШ L=300					8	8	8	8	8	8	0.067
				ТУ 14-4-659-75											
ВЧ		11		Ф5ВРI L=930	8	8	8	8	8	8	8	8	8	8	0.143
				ГОСТ 5781-75											
ВЧ		12		Ф6АШ L=600	4	4	4	4							0.133
				Ф6АШ L=915					4	4	4	4	4	4	0.203
12		13	1.220.1-2.4 0.0.0.1-04	СТЕРЖЕНЬ ГНУТЫЙ	15				13	13	13				
			1.220.1-2.4 0.0.0.1-05	СТЕРЖЕНЬ ГНУТЫЙ		15	15	15				13	13	13	
12		14	1.220.1-2.4 0.0.0.1	СТЕРЖЕНЬ ГНУТЫЙ	4				4	4	4				
			1.220.1-2.4 0.0.0.1-02	СТЕРЖЕНЬ ГНУТЫЙ		4	4	4				4	4	4	
12		15	1.220.1-2.4 0.0.0.1-10	ПЕТЛЯ СТРОПОВОЧНАЯ СП2	4	4	4	4	4	4	4	4	4	4	

ЭПВЦ КиевЗНИИЭП | ОПЕРАТОР ТЛП КОРТ | СКАЛА

ВЗАМ. ИНВ.№ | ПОДП. И ДАТА | ИНВ. № ПОДЛ.

1.220.1-2.4 0.5.0.0

ЛИСТ 2

ФОРМАТ 12

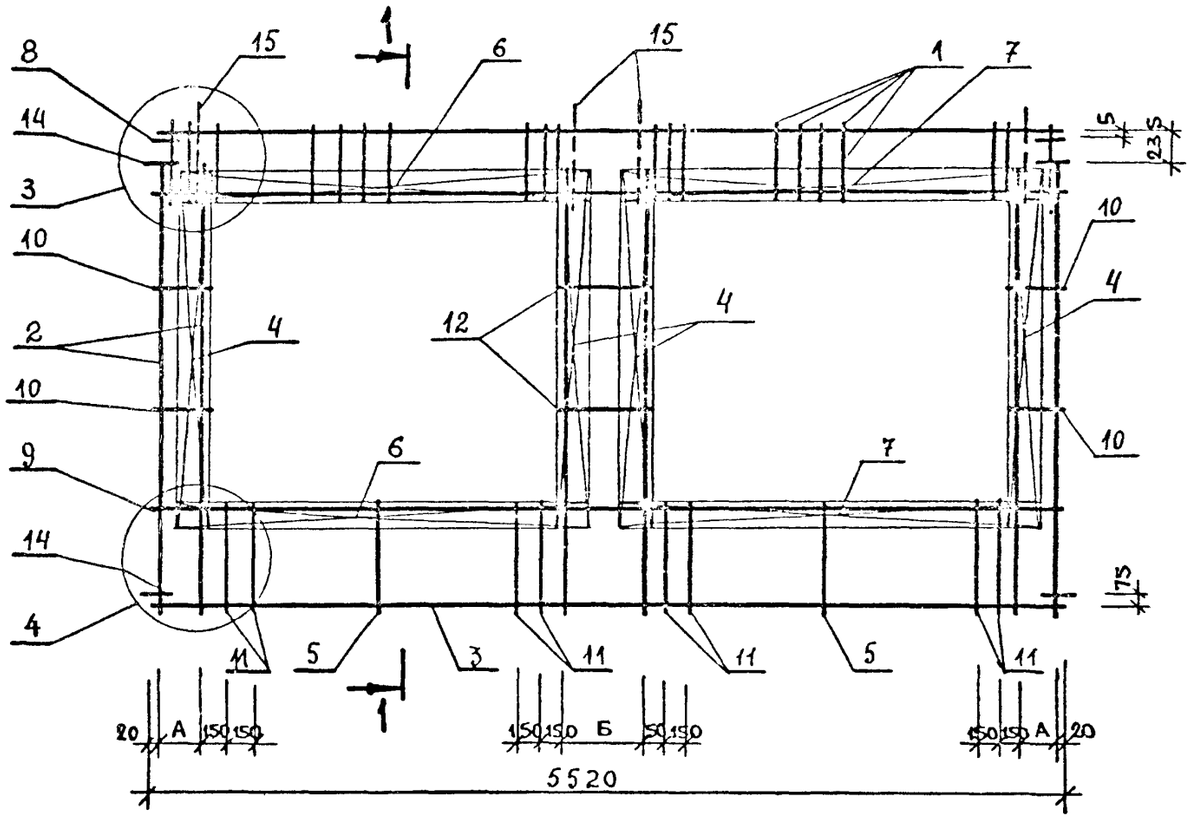

1–1

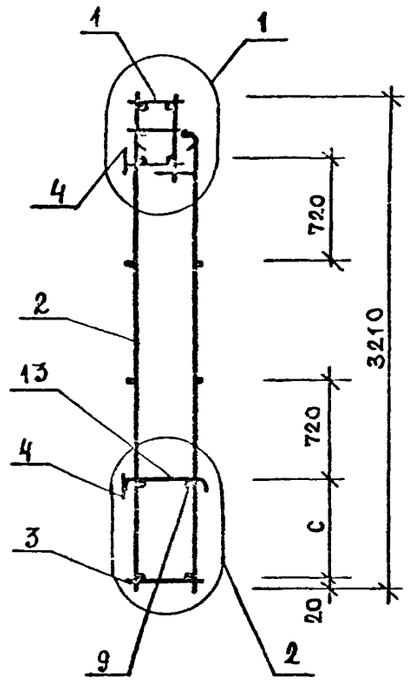

НАЧ. ОТД.	Волынский		
Н.КОНТР	Луговая		
ГИП	Ванян		
РУК. ГР.	Николаева		
РУК. ГР.			
ПРОВЕРИЛ	Луговая		
РАЗРАБ.	Хорошилова		

1.220.1-2.4 0.5.0.0 СБ

КАРКАС ПРОСТРАНСТВЕННЫЙ КП

СТАДИЯ	МАССА	МАСШТАБ
Р	СМ ТАБЛ	

ЛИСТ 1 | ЛИСТОВ 2

ЦНИИЭП торгово-бытовых зданий и туристских комплексов

ФОРМАТ 12

Инв. № подл. | Подпись и дата

ОБОЗНАЧЕНИЕ	МАРКА	А	Б	С	МАССА
1.220.1-2.4 0.5.0.0	КП129	110	430	625	69.0
-01	КП130	110	430	625	59.7
-02	КП131	110	430	625	63.8
-03	КП132	110	430	625	70.1
-04	КП133	110	430	625	60.9
-05	КП134	110	430	625	65.2
-06	КП135	110	430	925	69.2
-07	КП136	110	430	925	59.9
-08	КП137	110	430	925	64.0
-09	КП138	110	430	925	70.3
-10	КП139	110	430	925	61.1
-11	КП140	110	430	925	65.4
-12	КП141	110	730	625	68.3
-13	КП142	110	730	625	59.0
-14	КП143	110	730	625	63.7
-15	КП144	110	730	625	69.4
-16	КП145	110	730	625	60.2
-17	КП146	110	730	625	65.0
-18	КП147	110	730	925	68.5
-19	КП148	110	730	925	59.2
-20	КП149	110	730	925	63.8
-21	КП150	110	730	925	69.6
-22	КП151	110	730	925	60.4
-23	КП152	110	730	925	65.2
-24	КП153	260	1030	925	68.0
-25	КП154	260	1030	925	58.6
-26	КП155	260	1030	925	63.6
-27	КП156	260	1030	925	69.0
-28	КП157	260	1030	925	59.7
-29	КП158	260	1030	925	64.9

ЭПВЦ КиевЗНИИЭП
ОПЕРАТОР ТЛП КОРТ
СКАЛА
ИНВ.№ ПОДЛ.
ПОДП. И ДАТА
ВЗАМ. ИНВ.№
ФОРМАТ 12

ФОРМАТ	ЗОНА	ПОЗ	ОБОЗНАЧЕНИЕ	НАИМЕНОВАНИЕ	КОЛ НА ИСПОЛН. 1.220.1-2.4 0.6.0.0-						ПРИМЕЧАНИЕ
						01	02	03	04	05	
				ДОКУМЕНТАЦИЯ:							
12			1.220.1-2.4 0.6.0.0 СБ	СБОРОЧНЫЙ ЧЕРТЕЖ	*	*	*	*	*	*	
12			1.220.1-2.4 0.0.0.0 У	УЗЛЫ	*	*	*	*	*	*	
12			1.220.1-2.4 0.0.0.0 ПЗ	ПОЯСНИТЕЛЬНАЯ ЗАПИСКА	*	*	*	*	*	*	
				СБОРОЧНЫЕ ЕДИНИЦЫ:							
12		1	1.220.1-2.4 0.9.0.0-74	КАРКАС УКР. СБ. СКР75	1						
			1.220.1-2.4 0.9.0.0-75	КАРКАС УКР. СБ. СКР76		1					
12		2	1.220.1-2.4 0.0.1.0-012	КАРКАС ПЛ. КР13	4		-	3		3	
			1.220.1-2.4 0.0.1.0-013	КАРКАС ПЛ. КР14		4					
			1.220.1-2.4 0.0.1.0-014	КАРКАС ПЛ. КР15			3		3		
12		3	1.220.1-2.4 0.0.1.0-041	КАРКАС ПЛ. КР40	1						
			1.220.1-2.4 0.0.1.0-063	КАРКАС ПЛ. КР133		1					
			1.220.1-2.4 0.0.1.0-048	КАРКАС ПЛ. КР49			2				
			1.220.1-2.4 0.0.1.0-049	КАРКАС ПЛ. КР50				2			
			1.220.1-2.4 0.0.1.0-050	КАРКАС ПЛ. КР51					2		
			1.220.1-2.4 0.0.1.0-051	КАРКАС ПЛ. КР52						2	
12		4	1.220.1-2.4 0.0.1.0-059	КАРКАС ПЛ. КР59	6	6					
12		5	1.220.1-2.4 0.0.1.0-055	КАРКАС ПЛ. КР55	4	4					
12		6	1.220.1-2.4 0.0.1.0-056	КАРКАС ПЛ. КР56	2	2					
12		7	1.220.1-2.4 0.0.2.0-24	СЕТКА С47	1	1					
12		8	1.220.1-2.4 0.0.4.0-02	ИЗДЕЛИЕ ЗАКЛ. МН3	4	4	4	4	4	4	
				ДЕТАЛИ:							МАССА
				ГОСТ 5781-75							
ВЧ		9		Ф6АШ L=1440			10	10			0.320
				Ф6АШ L=1340					10	10	0.297
				Ф8АШ L=2520	12	12					0.994
ВЧ		10		Ф8АШ L=975	8	8					0.385
12		11	1.220.1-2.4 0.0.0.1-06	СТЕРЖЕНЬ ГНУТЫЙ	35	35					
12		12	1.220.1-2.4 0.0.0.1	СТЕРЖЕНЬ ГНУТЫЙ	4						
			1.220.1-2.4 0.0.0.1-02	СТЕРЖЕНЬ ГНУТЫЙ		4					
12		13	1.220.1-2.4 0.0.0.1-13	ПЕТЛЯ СТРОПОВОЧНАЯ СП5	2	2					
			1.220.1-2.4 0.0.0.1-11	ПЕТЛЯ СТРОПОВОЧНАЯ СП3			2	2	2	2	
12		14	1.220.1-2.4 0.0.0.1-11	ПЕТЛЯ СТРОПОВОЧНАЯ СП3	4	4					
			1.220.1-2.4 0.0.0.1-10	ПЕТЛЯ СТРОПОВОЧНАЯ СП2			4	4	4	4	

ЭПВЦ КиевЗНИИЭП | ОПЕРАТОР ТЛП КОРГ | СДАЛА

ВЗАМ.ИНВ.№ | ПОДП. И ДАТА | ИНВ.№ ПОДЛ

НАЧОТД	Волынская	
Н.КОНТР	Луговая	
ГИП	Ваня	
РУК ГР	Николаева	
РУК ГР		
ПРОВЕРИЛ	Угова	
РАЗРАБ	Дорошилова	

1.220.1-2.4 0.6.0.0

КАРКАС

ОСТРАНСТВЕННЫЙ КП

СТАДИЯ	ЛИСТ	ЛИСТОВ
Р	1	1

ЦНИИЭП торгово-бытовых зданий и туристских комплексов

ФОРМАТ 12

ЭПВЦ КиевЗНИИЭП | ОПЕРАТОР ТЛП КОРТ | СКАЛА

Рис. 1

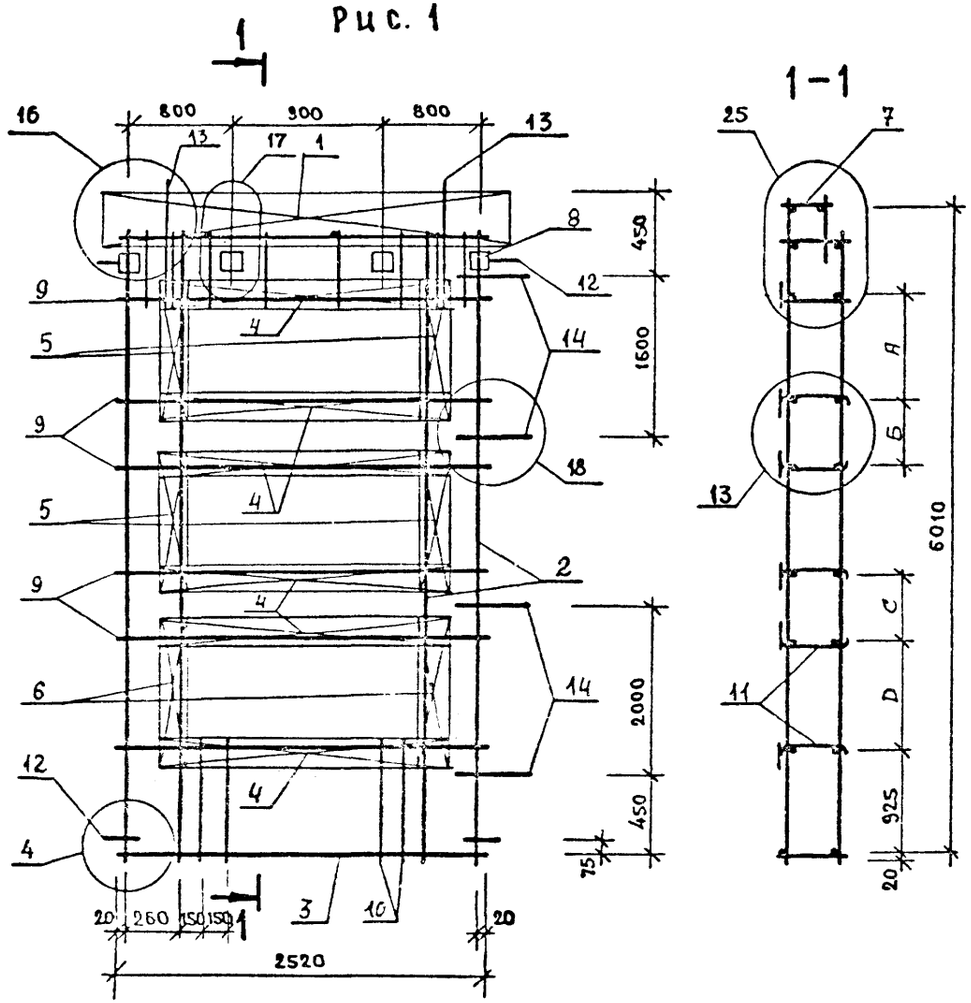

Рис. 2

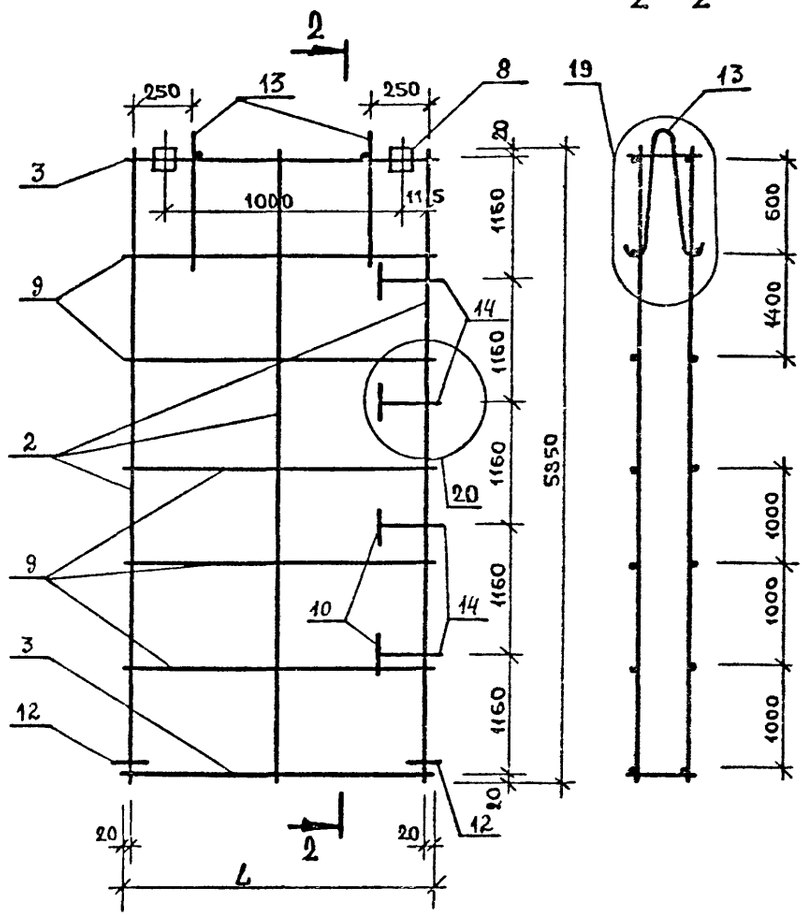

ОБОЗНАЧЕНИЕ	МАРКА	РИС	L	A	Б	C	D	МАССА
1.220.1-2.3 0.6.0.0	КП159	1	-	1040	500	420	1340	145.3
-01	КП160	1	-	1050	490	410	1330	144.0
-02	КП161	2	1260	-	-	-		75.2
-03	КП162	2	1260	-	-	-		75.3
-04	КП163	2	1160	-	-	-		75.3
-05	КП164	2	1160	-	-	-		75.3

НАЧ. ОТД	Волынский	
Н.КОНТР	Луговая	
ГИП	Ванян	
РУК. ГР.		
РУК. ГР.	Николаева	
ПРОВЕРИЛ	Луговая	
РАЗРАБ	Хорошилова	

1.220.1-2.4 0.6.0.0 СБ

КАРКАС ПРОСТРАНСТВЕННЫЙ КП

СТАДИЯ	МАССА	МАСШТАБ
Р	СМ ТАБП	

ЛИСТ 1 | ЛИСТОВ 1

ЦНИИЭП торгово-бытовых зданий и туристских комплексов

ФОРМАТ	ЗОНА	ПОЗ.	ОБОЗНАЧЕНИЕ	НАИМЕНОВАНИЕ	КОЛ НА ИСПОЛН. 1.220.1-2.4 0.7.0.0-	01	02	03	04	05	ПРИМЕЧАНИЕ
				ДОКУМЕНТАЦИЯ:							
12			1.220.1-2.4 0.7.0.0 СБ	СБОРОЧНЫЙ ЧЕРТЕЖ	*	*	*	*	*	*	
12			1.220.1-2.4 0.0.0.0 У	УЗЛЫ	*	*	*	*	*	*	
12			1.220.1-2.4 0.0.0.0 ПЗ	ПОЯСНИТЕЛЬНАЯ ЗАПИСКА	*	*	*	*	*	*	
				СБОРОЧНЫЕ ЕДИНИЦЫ:							
12		1	1.220.1-2.4 0.0.1.0-015	КАРКАС ПЛ. КР16	3		3		3		
			1.220.1-2.4 0.0.1.0-039	КАРКАС ПЛ. КР38		3		3		3	
12		2	1.220.1-2.4 0.0.1.0-036	КАРКАС ПЛ. КР35	2		2		2		
			1.220.1-2.4 0.0.1.0-052	КАРКАС ПЛ. КР143		2		2		2	
12		3	1.220.1-2.4 0.0.2.0-45	СЕТКА С45			1		1		
			1.220.1-2.4 0.0.2.0-46	СЕТКА С46				1		1	
				ДЕТАЛИ:							
				ГОСТ 5781-75							МАССА
БЧ		4		Ф6 АШ L=1020	10	10	10	10	10	10	0.226
БЧ		5		Ф6 АШ L=300	4	4	4	4	4	4	0.067
12		6	1.220.1-2.4 0.0.0.1	СТЕРЖЕНЬ ГНУТЫЙ	4						
			1.220.1-2.4 0.0.0.1-02	СТЕРЖЕНЬ ГНУТЫЙ		4					
			1.220.1-2.4 0.0.0.1-01	СТЕРЖЕНЬ ГНУТЫЙ			4		4		
			1.220.1-2.4 0.0.0.1-03	СТЕРЖЕНЬ ГНУТЫЙ				4		4	
12		7	1.220.1-2.4 0.0.0.1-11	ПЕТЛЯ СТРОПОВОЧНАЯ СП3	2	2					
			1.220.1-2.4 0.0.0.1-12	ПЕТЛЯ СТРОПОВОЧНАЯ СП4			2	2	2	2	
12		8	1.220.1-2.4 0.0.0.1-10	ПЕТЛЯ СТРОПОВОЧНАЯ СП2	4	4	4	4	4	4	

НАЧ.ОТД	Волынский	
Н.КОНТР	Луговая	
ГИП	Ванян	
РУК. ГР.		
РУК. ГР.	Николаева	
ПРОВЕРИЛ	Луговая	
РАЗРАБ.	Хорошилова	

1.220.1-2.4 0.7.0.0

КАРКАС

ПРОСТРАНСТВЕННЫЙ КП

СТАДИЯ	ЛИСТ	ЛИСТОВ
Р	1	1

ЦНИИЭП торгово бытовых зданий и туристских комплексов

ЭПВЦ КиевЗНИИЭП

ОПЕРАТОР ТЛП КОРТ

СКАЛА

ВЗАМ.ИНВ.№

ПОДП. И ДАТА

ИНВ.№ ПОДЛ.

ФОРМАТ 12

ЭПВЦ КиевЗНИИЭП

РИС. 1

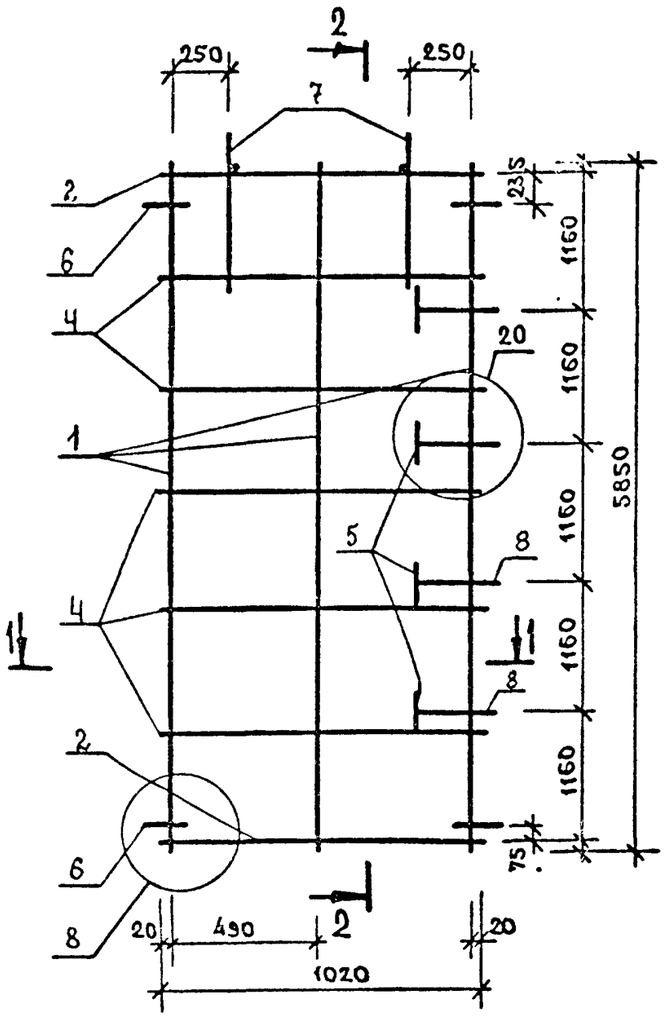

1 - 1

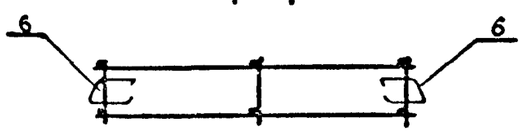

2-2

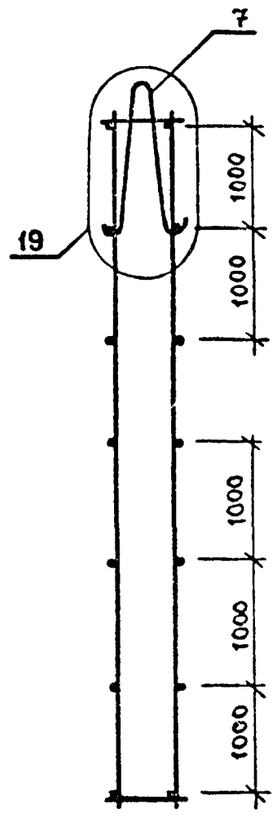

РИС. 2

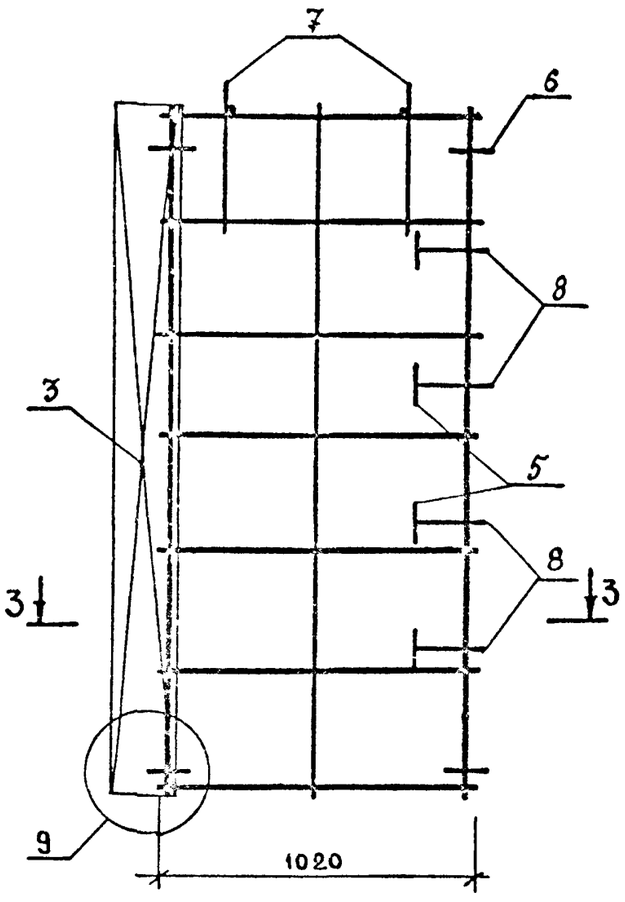

3 - 3

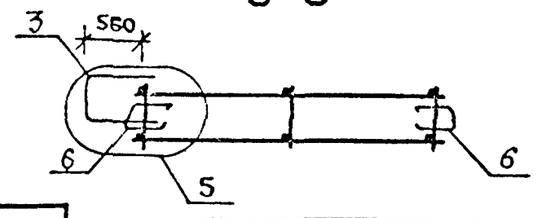

РИС. 3

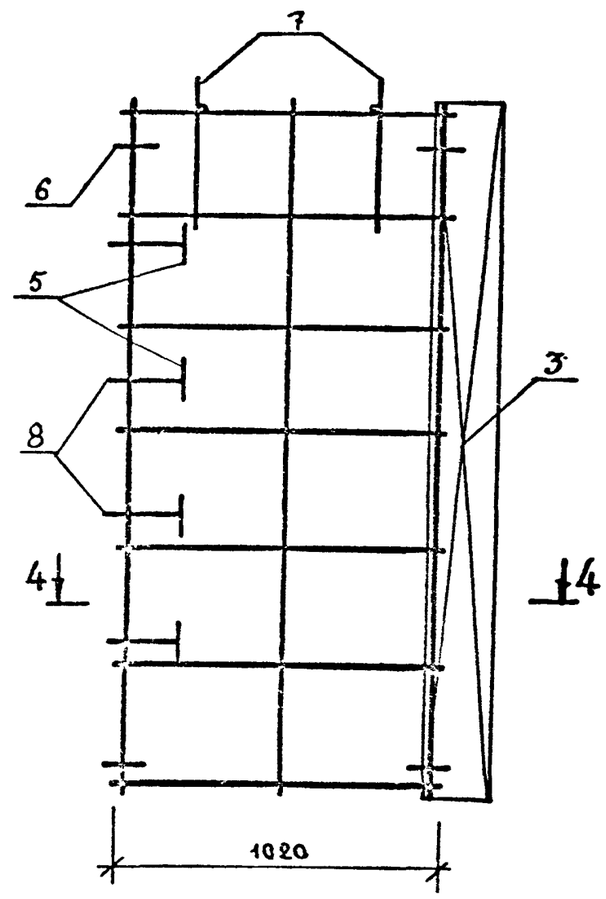

4 - 4

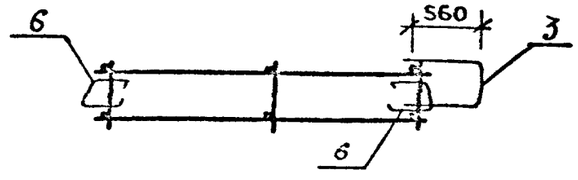

ОБОЗНАЧЕНИЕ	МАРКА	РИС	МАССА
1.220.1-2.4 0.7.0.0	КП165	1	77.7
-01	КП166	1	35.8
-02	КП167	2	89.4
-03	КП168	2	47 9
-04	КП169	3	89.4
-05	КП170	3	47.9

НАЧ. ОТД.			
Н КОНТР			
ГИП			
РУК. ГР.			
РУК. ГР.			
ПРОВЕРИЛ			
РАЗРАБ.			

1.220.1-2.4 0.7.0.0 СБ

КАРКАС ПРОСТРАНСТВЕННЫЙ КП

СТАДИЯ	МАССА	МАСШТАБ
Р	СМ ТАБЛ	

ЛИСТ 1 ЛИСТОВ 1

ЦНИИЭП торгово-бытовых зданий и туристских комплексов

ФОРМАТ 12

ИНВ.№ ПОДЛ. | ПОДПИСЬ И ДАТА | ВЗАМ. ИНВ.№

ФОРМАТ	ЗОНА	ПОЗ	ОБОЗНАЧЕНИЕ	НАИМЕНОВАНИЕ	КОЛ НА ИСПОЛН. 1.220.1-2.4 0.8.0.0-																		ПРИМЕЧАНИЕ
						01	02	03	04	05	06	07	08	09	10	11	12	13	14	15	16	17	18	19	
				ДОКУМЕНТАЦИЯ:																					
12			1.220.1-2.4 0.8.0.0 СБ	СБОРОЧНЫЙ ЧЕРТЕЖ	*	*	*	*	*	*	*	*	*	*	*	*	*	*	*	*	*	*	*	*	
12			1.220.1-2.4 0.0.0.0 У	УЗЛЫ	*	*	*	*	*	*	*	*	*	*	*	*	*	*	*	*	*	*	*	*	
12			1.220.1-2.4 0.0.0.0 ПЗ	ПОЯСНИТЕЛЬНАЯ ЗАПИСКА	*	*	*	*	*	*	*	*	*	*	*	*	*	*	*	*	*	*	*	*	
				СБОРОЧНЫЕ ЕДИНИЦЫ:																					
12		1	1.220.1-2.4 0.0.1.0-087	КАРКАС ПЛ. КР77	6		6		4		4				3	3	3				2	2	2		
			1.220.1-2.4 0.0.1.0-088	КАРКАС ПЛ. КР78		6		6		4		4						3	3	3				2	
			1.220.1-2.4 0.0.1.0-089	КАРКАС ПЛ. КР79									4												
			1.220.1-2.4 0.0.1.0-090	КАРКАС ПЛ. КР80										4											
12		2	1.220.1-2.4 0.0.1.0-085	КАРКАС ПЛ. КР75	2																				
			1.220.1-2.4 0.0.1.0-086	КАРКАС ПЛ. КР76		2																			
			1.220.1-2.4 0.0.1.0-083	КАРКАС ПЛ. КР73			2																		
			1.220.1-2.4 0.0.1.0-084	КАРКАС ПЛ. КР74				2																	
			1.220.1-2.4 0.0.1.0-081	КАРКАС ПЛ. КР71					2																
			1.220.1-2.4 0.0.1.0-082	КАРКАС ПЛ. КР72						2															
			1.220.1-2.4 0.0.1.0-079	КАРКАС ПЛ. КР69							2		2												
			1.220.1-2.4 0.0.1.0-080	КАРКАС ПЛ. КР70								2		2											
			1.220.1-2.4 0.0.1.0-073	КАРКАС ПЛ. КР63											2	2	2								
			1.220.1-2.4 0.0.1.0-074	КАРКАС ПЛ. КР64														2	2	2					
			1.220.1-2.4 0.0.1.0-063	КАРКАС ПЛ. КР133																	2	2	2		
			1.220.1-2.4 0.0.1.0-064	КАРКАС ПЛ. КР134																				2	
12		3	1.220.1-2.4 0.0.4.0-02	ИЗДЕЛИЕ ЗАКЛ. МН3	4	4	4	4	4	4	4	4	6	6	4	4	4	4	4	4	4	4	4	4	
				ДЕТАЛИ:																					МАССА
12		4	1.220.1-2.4 0.0.0.1-09	ПЕТЛЯ СТРОПОВОЧНАЯ СП1	4		4	4	2		2	2			2	2	2	2	2	2	2	2	2	2	
			1.220.1-2.4 0.0.0.1-10	ПЕТЛЯ СТРОПОВОЧНАЯ СП2		4				2			2	2										

НАЧ ОТД	Волынский	
Н КОНТР	Луговая	
ГИП	Ванян	
РУК ГР.	Николаева	
РУК. ГР		
ПРОВЕРИЛ	Луговая	
РАЗРАБ	Хорошилов	

1.220.1-2.4 0.8.0.0

КАРКАС

ПРОСТРАНСТВЕННЫЙ КП

СТАДИЯ	ЛИСТ	ЛИСТОВ
Р	1	2

ЦНИИЭП торгово-бытовых зданий и туристских комплексов

ЭПВЦ КиевЗНИИЭП | ОПЕРАТОР ТЛП КОРТ | СКАЛА

ВЗАМ ИНВ № | ПОДП. И ДАТА | ИНВ № ПОДЛ

ФОРМАТ 12

ФОРМАТ	ЗОНА	ПОЗ.	ОБОЗНАЧЕНИЕ	НАИМЕНОВАНИЕ	КОЛ НА ИСПОЛН 1.220.1-2.4 0.8.0.0-														ПРИМЕЧАНИ
					20	21	22	23	24	25	26	27	28	29	30	31	32	33	
				ДОКУМЕНТАЦИЯ:															
12			1.220.1-2.4 0.8.0.0 СБ	СБОРОЧНЫЙ ЧЕРТЕЖ	*	*	*	*	*	*	*	*	*	*	*	*	*	*	
12			1.220.1-2.4 0.0.0.0 У	УЗЛЫ	*	*	*	*	*	*	*	*	*	*	*	*	*	*	
12			1.220.1-2.4 0.0.0.0 ПЗ	ПОЯСНИТЕЛЬНАЯ ЗАПИСКА	*	*	*	*	*	*	*	*	*	*	*	*	*	*	
				СБОРОЧНЫЕ ЕДИНИЦЫ:															
12		1	1.220.1-2.4 0.0.1.0-088	КАРКАС ПЛ. КР78	2	2			2	2			3	3					
			1.220.1-2.4 0.0.1.0-087	КАРКАС ПЛ. КР77			2	2			3	3							
			1.220.1-2.4 0.0.1.0-089	КАРКАС ПЛ. КР79											3	3			
			1.220.1-2.4 0.0.1.0-090	КАРКАС ПЛ. КР80													3	3	
12		2	1.220.1-2.4 0.0.1.0-064	КАРКАС ПЛ. КР134	2	2													
			1.220.1-2.4 0.0.1.0-065	КАРКАС ПЛ. КР135			2	2											
			1.220.1-2.4 0.0.1.0-068	КАРКАС ПЛ. КР138					2	2									
			1.220.1-2.4 0.0.1.0-075	КАРКАС ПЛ. КР65							2	2							
			1.220.1-2.4 0.0.1.0-078	КАРКАС ПЛ. КР68									2	2					
			1.220.1-2.4 0.0.1.0-069	КАРКАС ПЛ. КР139											2	2			
			1.220.1-2.4 0.0.1.0-074	КАРКАС ПЛ. КР64													2	2	
12		3	1.220.1-2.4 0.0.4.0-02	ИЗДЕЛИЕ ЗАКЛ. МН3	4	4	4	4	4	4	4	4	4	4	12	12	12	12	
				ДЕТАЛИ:															
12		4	1.220.1-2.4 0.0.0.1-09	ПЕТЛЯ СТРОПОВОЧНАЯ СП1	2	2	2	2	2	2	2	2	2	2	2	2	2	2	МАССА

ЭПВЦ КиевЗНИИЭП

ОРГ. ГЛ. КОРП.

ВЗАМ. ИНВ.№

ПОДП. И ДАТА

ИНВ. № ПОДЛ.

Рис. 1

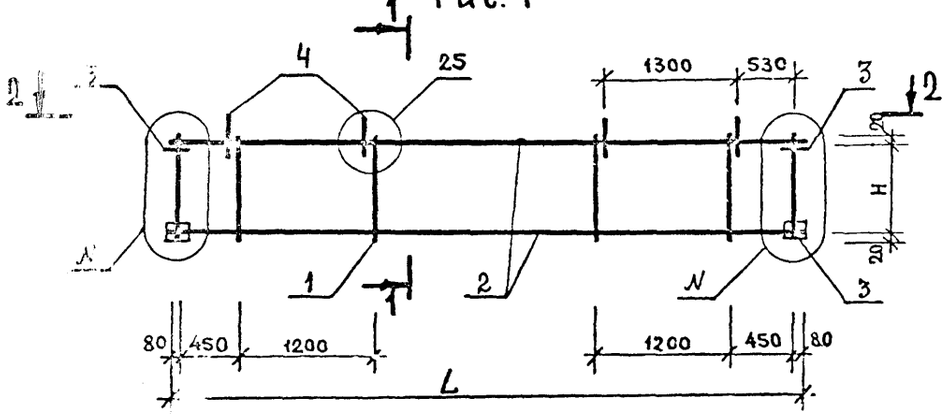

1-1

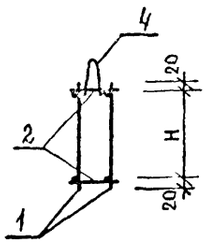

Рис. 2

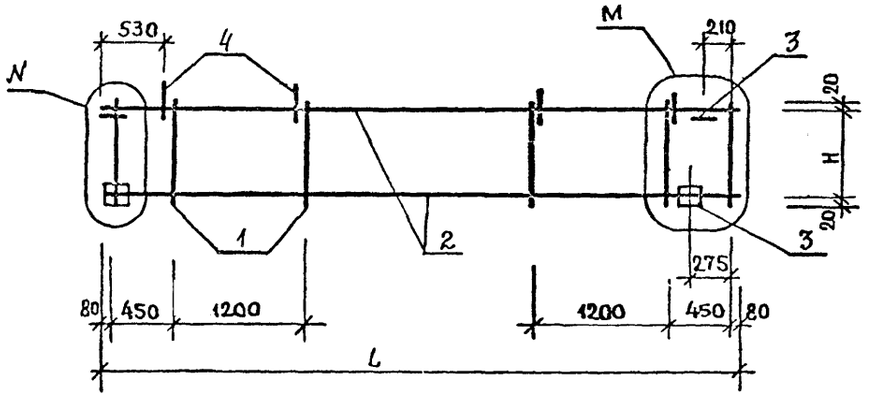

2 - 2

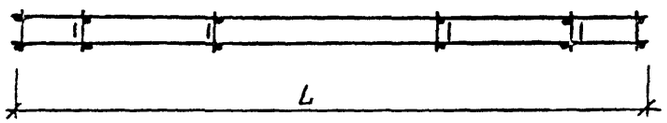

Рис.3 /остальное см.рис.1/

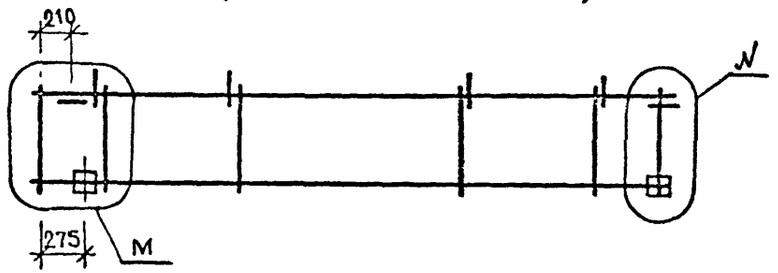

				1.220.1-2.4 0.8.0.0 СБ			
НАЧ. ОТД.	Волынский		КАРКАС ПРОСТРАНСТВЕННЫЙ КП	СТАДИЯ	МАССА	МАСШТАБ	
Н.КОНТР	Луговая			Р	СМ ТАБЛ		
ГИП	Ванян			ЛИСТ 1		ЛИСТОВ 2	
РУК. ГР.	Николаева			ЦНИИЭП торгово-бытовых зданий и туристских комплексов			
РУК. ГР.							
ПРОВЕРИЛ	Луговая						
РАЗРАБ.	Хорошилова						

ФОРМАТ 12

ОБОЗНАЧЕНИЕ	МАРКА	РИС	L	H	МАССА	Узлы	
						N	M
1.220.1-2.4 0.8.0.0	КП171	1	7150	935	14.1	21	—
-01	КП172	1	7150	935	15.2	21	—
-02	КП173	1	5950	935	13.2	21	—
-03	КП174	1	5950	935	13.5	21	—
-04	КП175	1	3550	935	8.6	21	—
-05	КП176	1	3550	935	9.2	21	—
-06	КП177	1	2950	935	8.1	21	—
-07	КП178	1	2950	935	8.3	21	—
-08	КП179	1	2950	935	10.4	22	—
-09	КП180	1	2950	935	10.6	22	—
-10	КП181	1	1750	935	6.9	21	—
-11	КП182	3	1750	935	6.9	21	23
-12	КП183	2	1750	935	6.9	21	23
-13	КП184	1	1750	935	7.0	21	—
-14	КП185	3	1750	935	7.0	21	23
-15	КП186	2	1750	935	7.0	21	23
-16	КП187	1	1150	935	6.1	21	—
-17	КП188	3	1150	935	6.1	21	23
-18	КП189	2	1150	935	6.1	21	23
-19	КП190	1	1150	935	6.2	21	—
-20	КП191	3	1150	935	6.2	21	23
-21	КП192	2	1150	935	6.2	21	23
-22	КП193	3	1425	935	6.3	21	23
-23	КП194	2	1425	935	6.3	21	23
-24	КП195	3	1475	935	6.4	21	23
-25	КП196	2	1475	935	6.4	21	23
-26	КП197	3	2025	935	7.1	21	23
-27	КП198	2	2025	935	7.1	21	23
-28	КП199	3	2075	935	7.3	21	23
-29	КП200	2	2075	935	7.3	21	23
-30	КП201	3	1725	1435	12.2	22	24
-31	КП202	2	1725	1435	12.2	22	24
-32	КП203	3	1775	1435	12.4	22	24
-33	КП204	2	1775	1435	12.4	22	24

ЭПВЦ КиевЗНИИЭП
ОПЕРАТОР ТЛП КОРТ
СКАЛА
ИНВ.№ ПОДЛ. ВЗАМ. ИНВ.№
ПОДП. И ДАТА
ИНВ.№ ПОДЛ.
ФОРМАТ А2

ФОРМАТ	ЗОНА	ПОЗ.	ОБОЗНАЧЕНИЕ	НАИМЕНОВАНИЕ	КОЛ НА ИСПОЛН. 1.220.1-2.4 0.9.0.0-																		ПРИМЕЧАНИЕ
						01	02	03	04	05	06	07	08	09	10	11	12	13	14	15	16	17	18	19	
12			1.220.1-2.4 0.9.0.0 СБ	ДОКУМЕНТАЦИЯ: СБОРОЧНЫЙ ЧЕРТЕЖ	*	*	*	*	*	*	*	*	*	*	*	*	*	*	*	*	*	*	*	*	
				СБОРОЧНЫЕ ЕДИНИЦЫ:																					
12		1	1.220.1-2.4 0.0.1.0-091	КАРКАС ПЛ. КР81	2																				
			1.220.1-2.4 0.0.1.0-092	КАРКАС ПЛ. КР82		2																			
			1.220.1-2.4 0.0.3.0	КАРКАС ПЛ. КР83			2																		
			1.220.1-2.4 0.0.3.0-01	КАРКАС ПЛ. КР84				2																	
			1.220.1-2.4 0.0.1.0-093	КАРКАС ПЛ. КР85					2		2														
			1.220.1-2.4 0.0.1.0-094	КАРКАС ПЛ. КР86						2		2													
			1.220.1-2.4 0.0.1.0-095	КАРКАС ПЛ. КР87									2												
			1.220.1-2.4 0.0.1.0-096	КАРКАС ПЛ. КР88										2		2		2		2					
			1.220.1-2.4 0.0.3.0-02	КАРКАС ПЛ. КР89											2		2		2		2				
			1.220.1-2.4 0.0.3.0-03	КАРКАС ПЛ. КР90																	2				
			1.220.1-2.4 0.0.3.0-04	КАРКАС ПЛ. КР91																		2			
			1.220.1-2.4 0.0.3.0-05	КАРКАС ПЛ. КР92																			2		
12		2	1.220.1-2.4 0.0.2.0-12	СЕТКА С13	1																				
			1.220.1-2.4 0.0.2.0-13	СЕТКА С14		1																			
			1.220.1-2.4 0.0.2.0-37	СЕТКА С37			1		1																
			1.220.1-2.4 0.0.2.0-38	СЕТКА С38				1		1													1		
			1.220.1-2.4 0.0.2.0-31	СЕТКА С31					1		1													1	
			1.220.1-2.4 0.0.2.0-32	СЕТКА С32								1									1				
			1.220.1-2.4 0.0.2.0-18	СЕТКА С19									1									1			
			1.220.1-2.4 0.0.2.0-19	СЕТКА С20										1	1	1	1	1	1						
				ДЕТАЛИ:																					
				ТУ 14-4-659-75																					МАССА
ВЧ		3		Ф5ВРI L=300	8								14		12		10		6						0.046
				Ф5ВРI L=350		8								14		12		10		6					0.054
				Ф5ВРI L=190			14		14		12										12		14		0.029
				Ф5ВРI L=240				14		14		12										12		14	0.037
БЧ		4		Ф5ВРI L=2200			1	1	1	1	1	1									1	1	1	1	0.339
				Ф5ВРI L=1900																	1	1			0.293

НАЧ ОТД	Волынский	
Н КОНТР	Луговая	
ГИП	Ванян	
РУК. ГР.	Нщколмева	
РУК. ГР.		
ПРОВЕРИЛ	Луговая	
РАЗРАБ.	Хорошилов	

1.220.1-2.4 0.9.0.0

КАРКАС УКРУПНЕННОЙ СБ.Р

СТАДИЯ	ЛИСТ	ЛИСТОВ
Р	1	4

ЦНИИЭП торгово-бытовых зданий и туристских комплексов

ЭПВЦ КиевЗНИИЭП | ОПЕРАТОР ТЛП КОРТ | СКАЛА

ВЗАМ.ИНВ.№ | ПОДП. И ДАТА | ИНВ.№ПОДЛ

ФОРМАТ 12

ФОРМАТ	ЗОНА	ПОЗ.	ОБОЗНАЧЕНИЕ	НАИМЕНОВАНИЕ	КОЛ НА ИСПОЛН 1.220.1-2.4 0.9.0.0-																			ПРИМЕЧАНИЕ
					20	21	22	23	24	25	26	27	28	29	30	31	32	33	34	35	36	37	38	39	
				ДОКУМЕНТАЦИЯ:																				
12			1.220.1-2.4 0.9.0.0 СБ	СБОРОЧНЫЙ ЧЕРТЕЖ	*	*	*	*	*	*	*	*	*	*	*	*	*	*	*	*	*	*	*	*	
				СБОРОЧНЫЕ ЕДИНИЦЫ:																					
12		1	1.220.1-2.4 0.0.1.0-097	КАРКАС ПЛ. КР93	2		2		2															
			1.220.1-2.4 0.0.1.0-098	КАРКАС ПЛ. КР94		2		2		2														
			1.220.1-2.4 0.0.1.0-099	КАРКАС ПЛ. КР95							2		2				2							
			1.220.1-2.4 0.0.1.0-100	КАРКАС ПЛ. КР96								2		2		2		2						
			1.220.1-2.4 0.0.3.0-06	КАРКАС ПЛ. КР97															2					
			1.220.1-2.4 0.0.3.0-07	КАРКАС ПЛ. КР98																2				
			1.220.1-2.4 0.0.3.0-08	КАРКАС ПЛ. КР99																	2			
			1.220.1-2.4 0.0.3.0-09	КАРКАС ПЛ. КР100																		2		
			1.220.1-2.4 0.0.1.0-101	КАРКАС ПЛ. КР101																			2	
			1.220.1-2.4 0.0.1.0-102	КАРКАС ПЛ. КР102																				2
12		2	1.220.1-2.4 0.0.2.0-37	СЕТКА С37	1																			
			1.220.1-2.4 0.0.2.0-38	СЕТКА С38		1																		
			1.220.1-2.4 0.0.2.0-31	СЕТКА С31			1												1					
			1.220.1-2.4 0.0.2.0-32	СЕТКА С32				1												1				
			1.220.1-2.4 0.0.2.0-39	СЕТКА С39					1												1			
			1.220.1-2.4 0.0.2.0-40	СЕТКА С40						1												1		
			1.220.1-2.4 0.0.2.0-20	СЕТКА С21							1		1		1		1							
			1.220.1-2.4 0.0.2.0-21	СЕТКА С22								1		1		1		1						
			1.220.1-2.4 0.0.2.0-16	СЕТКА С17																			1	
			1.220.1-2.4 0.0.2.0-17	СЕТКА С18																				1
				ДЕТАЛИ:																				МАССА
				ТУ 14-4-659-75																				
БЧ		3		Ф5ВРI L=190	14		12		16										12		16			0.029
				Ф5ВРI L=240		14		12		16										12		16		0.037
				Ф5ВРI L=300							14		12		8		16						10	0.046
				Ф5ВРI L=350								14		12		8		16						10	0.054
БЧ		4		Ф5ВРI L=2200	1	1																			0.339
				Ф5ВРI L=1900			1	1											1	1					0.293
				Ф5ВРI L=2500					1	1											1	1			0.385

ЭПВЦ КиевЗНИИЭП
ОПЕРАТОР ТЛП КОРГ
СКАЛА

ИНВ. № ПОДЛ | ПОДП. И ДАТА | ВЗАМ. ИНВ. №

1.220.1-2.4 0.9.0.0

ЛИСТ 2

		ОБОЗНАЧЕНИЕ	НАИМЕНОВАНИЕ	КОЛ НА ИСПОЛН. 1.220.1-2.4 0.9.0.0-																		ПРИМЕЧАНИЕ
				40	41	42	43	44	45	46	47	48	49	50	51	52	53	54	55	56	57	58	59	
			ДОКУМЕНТАЦИЯ:																					
		1.220.1-2.4 0.9.0.0 СБ	СБОРОЧНЫЙ ЧЕРТЕЖ	*	*	*	*	*	*	*	*	*	*	*	*	*	*	*	*	*	*	*	*	
			СБОРОЧНЫЕ ЕДИНИЦЫ:																					
		1.220.1-2.4 0.0.1.0-103	КАРКАС ПЛ. КР105	2																				
		1.220.1-2.4 0.0.1.0-104	КАРКАС ПЛ. КР106		2																			
		1.220.1-2.4 0.0.1.0-105	КАРКАС ПЛ. КР107			2																		
		1.220.1-2.4 0.0.1.0-106	КАРКАС ПЛ. КР108				2																	
		1.220.1-2.4 0.0.1.0-107	КАРКАС ПЛ. КР109					2																
		1.220.1-2.4 0.0.1.0-108	КАРКАС ПЛ. КР110						2															
		1.220.1-2.4 0.0.1.0-109	КАРКАС ПЛ. КР111							2														
		1.220.1-2.4 0.0.1.0-110	КАРКАС ПЛ. КР112								2													
		1.220.1-2.4 0.0.1.0-111	КАРКАС ПЛ. КР113									2												
		1.220.1-2.4 0.0.1.0-112	КАРКАС ПЛ. КР114										2											
		1.220.1-2.4 0.0.1.0-113	КАРКАС ПЛ. КР115											2										
		1.220.1-2.4 0.0.1.0-114	КАРКАС ПЛ. КР116												2									
		1.220.1-2.4 0.0.1.0-115	КАРКАС ПЛ. КР117													2								
		1.220.1-2.4 0.0.1.0-116	КАРКАС ПЛ. КР118														2							
		1.220.1-2.4 0.0.1.0-117	КАРКАС ПЛ. КР119															2						
		1.220.1-2.4 0.0.1.0-118	КАРКАС ПЛ. КР120																2					
		1.220.1-2.4 0.0.3.0-10	КАРКАС ПЛ. КР121																	2				
		1.220.1-2.4 0.0.3.0-11	КАРКАС ПЛ. КР122																		2			
		1.220.1-2.4 0.0.1.0-119	КАРКАС ПЛ. КР123																			2		
		1.220.1-2.4 0.0.1.0-120	КАРКАС ПЛ. КР124																				2	
12	2	1.220.1-2.4 0.0.2.0-35	СЕТКА С35	1																				
		1.220.1-2.4 0.0.2.0-36	СЕТКА С36		1																			
		1.220.1-2.4 0.0.2.0-18	СЕТКА С19			1								1										
		1.220.1-2.4 0.0.2.0-19	СЕТКА С20				1								1									
		1.220.1-2.4 0.0.2.0-41	СЕТКА С41					1																
		1.220.1-2.4 0.0.2.0-42	СЕТКА С42						1															
		1.220.1-2.4 0.0.2.0-20	СЕТКА С21							1								1						
		1.220.1-2.4 0.0.2.0-21	СЕТКА С22								1								1					
		1.220.1-2.4 0.0.2.0-33	СЕТКА С33									1				1								
		1.220.1-2.4 0.0.2.0-34	СЕТКА С34										1				1							
		1.220.1-2.4 0.0.2.0-39	СЕТКА С39																	2		2		
		1.220.1-2.4 0.0.2.0-40	СЕТКА С40																		2		2	
			ДЕТАЛИ:																					МАССА
			ТУ 14-4-659-75																					
БЧ	3		Ф5ВРI L=190	12				14				12				12				30		30		0.029
			Ф5ВРI L=240		12				14				12				12				30		30	0.037
			Ф5ВРI L=300			12				14				12				12						0.045
			Ф5ВРI L=350				12				14				12				12					0.054
БЧ	4		Ф5ВРI L=1900	1	1							1	1			1	1							0.293
			Ф5ВРI L=2200					1	1															0.339
			Ф5ВРI L=2500																	1	1	1	1	0.385

ВЗАМ.ИНВ.№ | ПОДП. И ДАТА | ИНВ.№ПОДЛ

1.220.1-2.4 0.9.0.0

ЛИСТ 3

ФОРМАТ 12

ФОРМАТ	ЗОНА	ПОЗ	ОБОЗНАЧЕНИЕ	НАИМЕНОВАНИЕ	КОЛ НА ИСПОЛН 1.220.1-2.4 0.9.0.0- 60	61	62	63	64	65	66	67	68	69	70	71	72	73	74	75	ПРИМЕЧАНИЕ
				ДОКУМЕНТАЦИЯ:																	
12			1.220.1-2.4 0.9.0.0 СБ	СБОРОЧНЫЙ ЧЕРТЕЖ	*	*	*	*	*	*	*	*	*	*	*	*	*	*	*	*	
				СБОРОЧНЫЕ ЕДИНИЦЫ:																	
12		1	1.220.1-2.4 0.0.1.0-119	КАРКАС ПЛ. КР123	2		2														
			1.220.1-2.4 0.0.1.0-120	КАРКАС ПЛ. КР124		2		2													
			1.220.1-2.4 0.0.1.0-121	КАРКАС ПЛ. КР125					2		2		2								
			1.220.1-2.4 0.0.1.0-122	КАРКАС ПЛ. КР126						2		2		2							
			1.220.1-2.4 0.0.3.0-12	КАРКАС ПЛ. КР127											2						
			1.220.1-2.4 0.0.3.0-13	КАРКАС ПЛ. КР128												2					
			1.220.1-2.4 0.0.3.0-14	КАРКАС ПЛ. КР129													2				
			1.220.1-2.4 0.0.3.0-15	КАРКАС ПЛ. КР130														2			
			1.220.1-2.4 0.0.1.0-123	КАРКАС ПЛ. КР131															2		
			1.220.1-2.4 0.0.1.0-124	КАРКАС ПЛ. КР132																2	
12		2	1.220.1-2.4 0.0.2.0-37	СЕТКА С37	2										2						
			1.220.1-2.4 0.0.2.0-38	СЕТКА С38		2										2					
			1.220.1-2.4 0.0.2.0-31	СЕТКА С31			2										2				
			1.220.1-2.4 0.0.2.0-32	СЕТКА С32				2										2			
			1.220.1-2.4 0.0.2.0-22	СЕТКА С23					2		2		2						1		
			1.220.1-2.4 0.0.2.0-23	СЕТКА С24						2		2		2						1	
			1.220.1-2.4 0.0.2.0-18	СЕТКА С19																	МАССА
			1.220.1-2.4 0.0.2.0-19	СЕТКА С20																	
				ДЕТАЛИ:																	
				ТУ 14-4-659-75																	
БЧ		3		Ф5ВРI L=190	28		24								28		24				0.029
				Ф5ВРI L=240		28		24								28		24			0.037
				Ф5ВРI L=300					30		28		24						12		0.046
				Ф5ВРI L=350						30		28		24						12	0.054
БЧ		4		Ф5ВРI L=2200	1	1									1	1					0.339
				Ф5ВРI L=1900			1	1									1	1			0.293

ЭПВЦ КиевЗНИИЭП
ОПЕРАТОР ТЛП КОРТ
СОГЛА

ВЗАМ. ИНВ.№
ПОДП. И ДАТА
ИНВ. № ПОДЛ

1.220.1-2.4 0.9.0.0

ЛИСТ 4

ФОРМАТ А2

Рис. 1

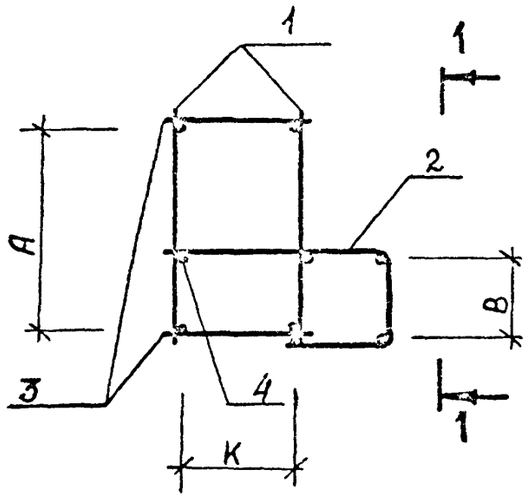

1 – 1

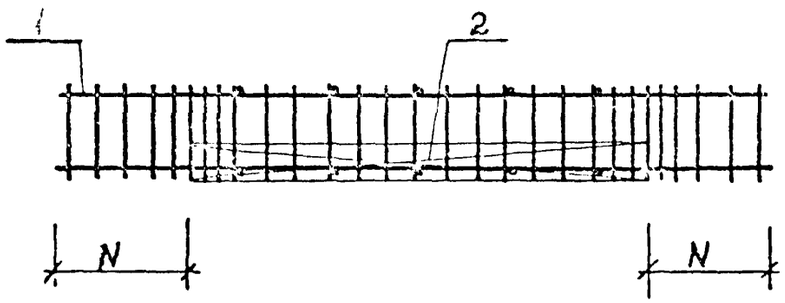

Рис. 2

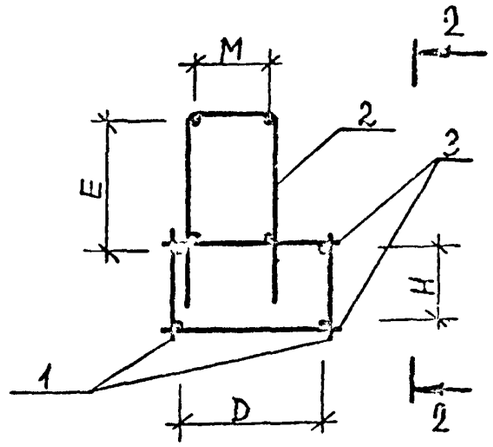

2 – 2

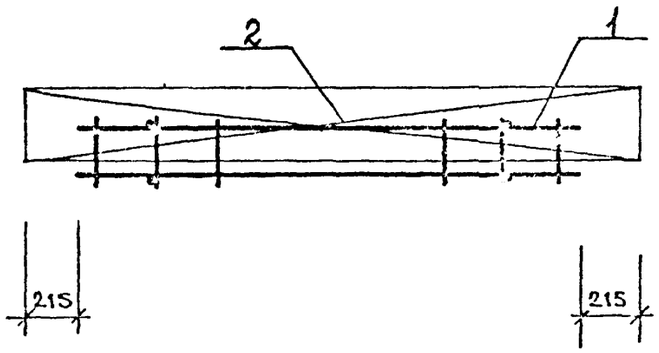

НАЧ. ОТД.	ВОЛЫНСКИЙ		
НКОНТР	ЛУГОВАЯ		
ГИП	ВАНЧИН		
РУК. ГР.	НИКОЛАЕВА		
РУК. ГР.			
ПРОВЕРИЛ	ЛУГОВАЯ		
РАЗРАБ.	ХОРОШИЛОВ		

1.220.1-2.4 0.9.0.0 СБ

КАРКАС УКРУПНИТЕЛЬНОЙ СБОРКИ СКР

СТАДИЯ	МАССА	МАСШТАБ
Р	СМ ТАБЛ	

ЛИСТ 1 | ЛИСТОВ 4

ЦНИИЭП торгово бытовых зданий и туристских комплексов

ФОРМАТ 12

ЭПВЦ КиевЗНИИЭП | ОПЕРАТОР ТПП КОРТ | СКАНА

ИНВ.№ ПОДЛ. | ПОДПИСЬ И ДАТА | ВЗАИМ. ИНВ.№

ОБОЗНАЧЕНИЕ	МАРКА	РИС	A	B	K	E	D	M	H	N	МАССА
1.220.1-2.4 0.9.0.0	СКР1	2	-	-	-	220	260	150	125	-	5.9
-01	СКР2	2	-	-	-	220	310	200	115	-	5.9
-02	СКР3	1	345	150	150	-	-	-	-	160	12.3
-03	СКР6	1	335	150	200	-	-	-	-	160	12.4
-04	СКР4	1	345	150	150	-	-	-	-	160	7.9
-05	СКР7	1	335	150	200	-	-	-	-	160	8.0
-06	СКР10	1	345	150	150	-	-	-	-	310	7.6
-07	СКР13	1	335	150	200	-	-	-	-	310	7.7
-08	СКР5	2	-	-	-	220	260	150	125	-	7.6
-09	СКР8	2	-	-	-	220	310	200	115	-	7.7
-10	СКР11	2	-	-	-	220	260	150	125	-	7.5
-11	СКР14	2	-	-	-	220	310	200	115	-	7.6
-12	СКР15	2	-	-	-	220	260	150	125	-	7.4
-13	СКР16	2	-	-	-	220	310	200	115	-	7.5
-14	СКР17	2	-	-	-	220	260	150	125	-	7.2
-15	СКР18	2	-	-	-	220	310	200	115	-	7.3
-16	СКР9	1	345	150	150	-	-	-	-	310	11.9
-17	СКР12	1	335	150	200	-	-	-	-	310	11.9
-18	СКР19	1	345	150	150	-	-	-	-	460	14.5
-19	СКР22	1	335	150	200	-	-	-	-	460	14.6
-20	СКР20	1	345	150	150	-	-	-	-	460	9.2
-21	СКР23	1	335	150	200	-	-	-	-	460	9.4
-22	СКР26	1	345	150	150	-	-	-	-	606	8.9
-23	СКР29	1	335	150	200	-	-	-	-	606	9.0
-24	СКР34	1	345	150	150	-	-	-	-	310	9.6
-25	СКР37	1	335	150	200	-	-	-	-	310	9.8

ЭПВЦ КиевЗНИИЭП | ОПЕРАТОР ТЛП КОРТ

ОБОЗНАЧЕНИЕ	МАРКА	РИС	A	B	K	E	D	M	H	N	МАССА
1.220.1-2.4 0.9.0.0-26	СКР21	2	-	-	-	220	260	150	125	-	9.4
-27	СКР24	2	-	-	-	220	310	200	115	-	9.5
-28	СКР27	2	-	-	-	220	260	150	125	-	9.3
-29	СКР30	2	-	-	-	220	310	200	115	-	9.4
-30	СКР31	2	-	-	-	220	260	150	125	-	9.1
-31	СКР32	2	-	-	-	220	310	200	115	-	9.2
-32	СКР35	2	-	-	-	220	260	150	125	-	9.5
-33	СКР38	2	-	-	-	220	310	200	115	-	9.6
-34	СКР25	1	345	150	150	-	-	-	-	606	14.1
-35	СКР28	1	335	150	200	-	-	-	-	606	14.1
-36	СКР33	1	345	150	150	-	-	-	-	310	14.8
-37	СКР36	1	335	150	200	-	-	-	-	310	14.8
-38	СКР39	2	-	-	-	220	260	150	125	-	6.9
-39	СКР40	2	-	-	-	220	310	200	115	-	6.8
-40	СКР41	1	545	350	150	-	-	-	-	310	8.6
-41	СКР43	1	535	350	200	-	-	-	-	310	8.7
-42	СКР42	2	-	-	-	220	260	150	325	-	8.3
-43	СКР44	2	-	-	-	220	310	200	315	-	8.4
-44	СКР45	1	545	350	150	-	-	-	-	460	10.4
-45	СКР47	1	535	350	200	-	-	-	-	460	10.6
-46	СКР46	1	325	150	150	-	-	-	-	460	10.4
-47	СКР48	1	315	200	200	-	-	-	-	460	10.5
-48	СКР49	1	445	250	150	-	-	-	-	310	8.1
-49	СКР51	1	435	250	200	-	-	-	-	310	8.2
-50	СКР50	2	-	-	-	240	260	150	225	-	7.9
-51	СКР52	2	-	-	-	240	310	200	215	-	8.0

ЭТВЦ КиевЗНИИЭП
ОПЕРАТОР ТЛП КОРТ
СКЛАД
ПОДП. И ДАТА
ИНВ. № ПОДЛ.
ФОРМАТ

ОБОЗНАЧЕНИЕ	МАРКА	РИС	A	B	K	E	D	M	H	N	МАССА
1.220.1-2.4 0.9.0.0-52	СКР53	1	445	250	250	-	-	-	-	606	9.5
-53	СКР55	1	435	250	200	-	-	-	-	606	9.6
-54	СКР54	2	-	-	-	210	260	250	225		9.8
-55	СКР56	2	-	-	-	240	310	200	215		9.9
-56	СКР57	1	345	150	150	-	-	-	-	160	26.5
-57	СКР60	1	335	150	200	-	-	-	-	160	26.6
-58	СКР58	1	345	150	150	-	-	-	-	160	17.2
-59	СКР61	1	335	150	200	-	-	-	-	160	17.4
-60	СКР64	1	345	150	150	-	-	-	-	160	16.5
-61	СКР67	1	335	150	200	-	-	-	-	160	16.8
-62	СКР70	1	345	150	150	-	-	-	-	310	16.0
-63	СКР73	1	335	150	200	-	-	-	-	310	16.2
-64	СКР59	2	-	-	-	220	260	150	125	-	21.3
-65	СКР62	2	-	-	-	220	310	200	115	-	21.7
-66	СКР65	2	-	-	-	220	260	150	125	-	21.2
-67	СКР68	2	-	-	-	220	310	200	115	-	21.6
-68	СКР71	2	-	-	-	220	260	150	125	-	21.0
-69	СКР74	2	-	-	-	220	310	200	115	-	21.4
-70	СКР63	1	345	150	150	-	-	-	-	160	25.8
-71	СКР66	1	335	150	200	-	-	-	-	160	26.0
-72	СКР69	1	345	150	150	-	-	-	-	310	25.4
-73	СКР72	1	335	150	200	-	-	-	-	310	25.5
-74	СКР75	2	-	-	-	195	330	100	550	-	11.4
-75	СКР76	2	-	-	-	195	380	150	540	-	11.5

ЭПВЦ КиевЗНИИЭП
ОПЕРАТОР ТЛП КОРТ
ИНВ.№ ПОДЛ. | ПОДП. И ДАТА | ВЗАМ. ИНВ.№
ФОРМАТ 12

ФОРМАТ	ЗОНА	ПОЗ	ОБОЗНАЧЕНИЕ	НАИМЕНОВАНИЕ	КОЛ НА ИСПОЛН. 1.220.1-2.4 0.0.1.0-																			ПРИМЕЧАНИЕ
						001	002	003	004	005	006	007	008	009	010	011	012	013	014	015	016	017	018	019	
				ДОКУМЕНТАЦИЯ:																					
12			1.220.1-2.4 0.0.1.0 СБ	СБОРОЧНЫЙ ЧЕРТЕЖ	*	*	*	*	*	*	*	*	*	*	*	*	*	*	*	*	*	*	*	*	
				ДЕТАЛИ:																					МАССА
				ГОСТ 5781-75																					
	ВЧ	1		Ф6АШ L=690	2	2																			0.153
				Ф6АШ L=990			2	2																	0.220
				Ф6АШ L=1375					2	2															0.305
				Ф6АШ L=1590							2	2													0.353
				Ф6АШ L=3005									2	2											0.667
				Ф6АШ L=3025											2	2									0.671
				Ф6АШ L=790																	2	2			0.175
				Ф8АШ L=365																			2		0.144
				Ф8АШ L=315																				2	0.124
				ГОСТ 5.1459-72*																					
				Ф16АШ L=5850													2	2	2						9.233
				Ф16АШ L=6050																2					9.549
				ТУ 14-4-659-75																					
	ВЧ	2		Ф4ВРI L=320	2		3		4		5		10		10						3				0.032
				Ф4ВРI L=370		2		3		4		5		10		10						3			0.036
				Ф5ВРI L=370													18							2	0.057
				Ф5ВРI L=420														18							0.065
				Ф5ВРI L=320															18	18			2		0.049

НАЧ.ОТД.	Волынский	
Н.КОНТР.	Луговая	
ГИП	Ванян	
РУК. ГР.	Николаева	
РУК. ГР.		
ПРОВЕРИЛ	Луговая	
РАЗРАБ	Хорошилова	

1.220.1-2.4 0.0.1.0

КАРКАС ПЛОСКИЙ КР

СТАДИЯ	ЛИСТ	ЛИСТОВ
Р	1	7

ЦНИИЭП торгово-бытовых зданий и туристских комплексов

ЭПВЦ КиевЗНИИЭП | ОПЕРАТОР ТПП КОРГ | СТАДИЯ

ВЗАМ. ИНВ. № | ПОДП. И ДАТА | ИНВ. № ПОДЛ.

ФОРМАТ А2

ФОРМАТ	ЗОНА	ПОЗ.	ОБОЗНАЧЕНИЕ	НАИМЕНОВАНИЕ	КОЛ НА ИСПОЛН 1.220.1-2.4 0.0.1.0- 020	021	022	023	024	025	026	027	028	029	030	031	032	033	034	035	036	037	038	039	ПРИМЕЧАНИЕ
				ДОКУМЕНТАЦИЯ:																					
12			1.220.1-2.4 0.0.1.0 СБ	СБОРОЧНЫЙ ЧЕРТЕЖ	*	*	*	*	*	*	*	*	*	*	*	*	*	*	*	*	*	*	*	*	
				ДЕТАЛИ:																					МАССА
				ГОСТ 5781-75																					
БЧ		1		Ф8АШ L=640	2	2																			0.253
				Ф8АШ L=690			2	2																	0.272
				Ф8АШ L=730					2	2															0.288
				Ф8АШ L=965							2														0.381
				Ф8АШ L=915								2													0.361
				Ф8АШ L=1240									2	2											0.489
				Ф8АШ L=1290											2	2									0.509
				Ф8АШ L=1320													2	2							0.521
				Ф8АШ L=1920															2	2					0.758
				Ф8АШ L=1020																	2				0.402
				Ф8АШ L=2210																		2			0.872
				Ф8АШ L=2260																			2		0.892
				Ф8АШ L=6050																				2	2.387
				ТУ 14-4-659-75																					
БЧ		2		Ф5ВРI L=320	3		3		3		4		5		5		5		7		4		8		0.049
				Ф5ВРI L=370		3		3		3		4		5		5		5		7		8		21	0.057

ОПЕРАТОР ТЛП КОРТ

КиевЗНИИЭП

1.220.1-2.4 0.0.1.0

ЛИСТ 2

ФОРМАТ 12

ФОРМАТ	ЗОНА	ПОЗ.	ОБОЗНАЧЕНИЕ	НАИМЕНОВАНИЕ	КОЛ НА ИСПОЛН 1.220.1-2.4 0.0.1.0-																			ПРИМЕЧАНИЕ
					040	041	042	043	044	045	046	047	048	049	050	051	052	053	054	055	056	057	058	059	
				ДОКУМЕНТАЦИЯ:																					
12			1.220.1-2.4 0.0.1.0 СБ	СБОРОЧНЫЙ ЧЕРТЕЖ	*	*	*	*	*	*	*	*	*	*	*	*	*	*	*	*	*	*	*	*	
				ДЕТАЛИ:																					МАССА
				ГОСТ 5781-75																					
БЧ		1		Ф8АШ L=2520	2	2																			0.994
				Ф8АШ L=3130			2	2																	1.235
				Ф8АШ L=5440					2	2															2.147
				Ф8АШ L=5530							2	2													2.182
				Ф8АШ L=1440									2	2											0.568
				Ф8АШ L=1340											2	2									0.529
				Ф8АШ L=1020													2								0.402
				ТУ 14-4-659-75																					
				Ф4ВРI L=800														2							0.079
				Ф4ВРI L=1500															2						0.148
				Ф4ВРI L=1600																2					0.158
				Ф4ВРI L=1800																	2				0.178
				Ф4ВРI L=2100																		2			0.207
				Ф4ВРI L=2200																			2		0.217
				Ф4ВРI L=2400																				2	0.237
БЧ		2		Ф4ВРI L=200														8	15	16	18	21	22	24	0.020
				Ф5ВРI L=320	9		11		19		19		5		5										0.049
				Ф5ВРI L=370		9		11		19		19		5		5	4								0.057

СКАЛА 1/1

ОПЕРАТОР ТЛП КОРТ

ЭПВЦ КиевЗНИИЭП

ВЗАМ. ИНВ. №

ПОДП. И ДАТА

ИНВ. № ПОДЛ.

1.220.1-2.4 0.0.1.0

ЛИСТ 3

ФОРМАТ 12

ФОРМАТ	ЗОНА	ПОЗ	ОБОЗНАЧЕНИЕ	НАИМЕНОВАНИЕ	КОЛ НА ИСПОЛН 1.220.1-2.4 0.0.1.0-																			ПРИМЕЧАНИЕ
					060	061	062	063	064	065	066	067	068	069	070	071	072	073	074	075	076	077	078	079	
				ДОКУМЕНТАЦИЯ:																					
12			1.220.1-2.4 0.0.1.0 СБ	СБОРОЧНЫЙ ЧЕРТЕЖ	*	*	*	*	*	*	*	*	*	*	*	*	*	*	*	*	*	*	*	*	
				ДЕТАЛИ:																					МАССА
				ТУ 14-4-659-75																					
БЧ		1		Ф4ВРI L=2700	2																				0.266
				Ф4ВРI L=2900		2																			0.286
				Ф4ВРI L=3000			2																		0.296
				Ф5ВРI L=1150				2	2																0.177
				Ф5ВРI L=1425						2	2														0.220
				Ф5ВРI L=1475								2	2												0.227
				Ф5ВРI L=1715										2	2										0.264
				Ф5ВРI L=1750												2	2								0.270
				Ф5ВРI L=1765														2	2						0.272
				Ф5ВРI L=2025																2	2				0.312
				Ф5ВРI L=2075																		2	2		0.320
				Ф5ВРI L=2950																				2	0.455
БЧ		2		Ф4ВРI L=200	27	29	30																		0.020
				Ф4ВРI L=180				4		5		5		6		6		6		7		7		10	0.018
				Ф4ВРI L=230					4		5		5		6		6		6		7		7		0.023

ФОРМАТ	ПОЗ	ОБОЗНАЧЕНИЕ	НАИМЕНОВАНИЕ	КОЛ НА ИСПОЛН 1.220.1-2.4 0.0.1.0-																			ПРИМЕЧАНИЕ
				080	081	082	083	084	085	086	087	088	089	090	091	092	093	094	095	096	097	098	099	
			ДОКУМЕНТАЦИЯ:																				
А2		1.220.1-2.4 0.0.1.0 СБ	СБОРОЧНЫЙ ЧЕРТЕЖ	*	*	*	*	*	*	*	*	*	*	*	*	*	*	*	*	*	*	*	*	
			ДЕТАЛИ:																					МАССА
			ГОСТ 5781-75																					
БЧ	1		Ф8АШ L=1920												2	2								0.758
			Ф8АШ L=2520														2	2	2	2				0.994
			Ф8АШ L=3120																		2	2	2	1.231
			ТУ 14-4-659-75																					
			Ф5ВРI L=2950	2																				0.455
			Ф5ВРI L=3550		2	2																		0.547
			Ф5ВРI L=5950				2	2																0.917
			Ф5ВРI L=7150						2	2														1.102
			Ф5ВРI L=935								2	2												0.144
			Ф5ВРI L=1435										2	2										0.221
БЧ	2		Ф4ВРI L=230	10		12		20		24		4		5										0.023
			Ф4ВРI L=180		12		20		24		4		5											0.018
			Ф5ВРI L=165												10				13				16	0.025
			Ф5ВРI L=155													10				13				0.024
			Ф5ВРI L=385														13				16			0.059
																		13				16		0.058

ЭПВЦ КиевЗНИИЭП | ОПЕРАТОР ТЛП КОРТ | СКАЛА

ПОДП | ПОДП. И ДАТА | ИНВ. № ПОДЛ | ВЗАМ. ИНВ. №

1.220.1-2.4 0.0.1.0

ЛИСТ 5

ФОРМАТ 12

ФОРМАТ	ЗОНА	ПОЗ	ОБОЗНАЧЕНИЕ	НАИМЕНОВАНИЕ	КОЛ НА ИСПОЛН 1.220.1-2.4 0.0.1.0- 100	101	102	103	104	105	106	107	108	109	110	111	112	113	114	115	116	117	118	119	ПРИМЕЧАНИЕ
				ДОКУМЕНТАЦИЯ:																					
12			1.220.1-2.4 0.0.1.0 СБ	СБОРОЧНЫЙ ЧЕРТЕЖ	*	*	*	*	*	*	*	*	*	*	*	*	*	*	*	*	*	*	*	*	
				ДЕТАЛИ:																					МАССА
				ГОСТ 5781-75																					
[illegible]		1		Ф8АШ L=3120	2							2	2	2	2					2	2	2	2		1.231
				Ф8АШ L=2250		2																			0.888
				Ф8АШ L=2200			2																		0.868
				Ф8АШ L=2520				2	2	2	2					2	2	2	2						0.994
				Ф8АШ L=5520																				2	2.178
				ТУ 14-4-659-75																					
БЧ		2		Ф5ВРI L=155	16		11																		0.024
				Ф5ВРI L=165		12																			0.025
				Ф5ВРI L=585				13				16													0.090
				Ф5ВРI L=575					13				16												0.089
				Ф5ВРI L=365						13				16											0.056
				Ф5ВРI L=355							13				16										0.055
				Ф5ВРI L=485												13				16					0.075
				Ф5ВРI L=475													13				16				0.073
				Ф5ВРI L=265														13				16			0.041
				Ф5ВРI L=255															13				16		0.039
				Ф5ВРI L=385																				28	0.059

ОПЕРАТОР ТЛП КОРТ

ЭПВЦ КиевЗНИИ

I.220.I-2.4 0.0.I.0

ЛИСТ 6

ФОРМАТ 12

ЗОНА	ПОЗ	ОБОЗНАЧЕНИЕ	НАИМЕНОВАНИЕ	КОЛ НА ИСПОЛН 1.220.1-2.4 0.0.1.0- 120	121	122	123	124	ПРИМЕЧАНИЕ
			ДОКУМЕНТАЦИЯ:						
12		1.220.1-2.4 0.0.1.0 СБ	СБОРОЧНЫЙ ЧЕРТЕЖ	*	*	*	*	*	
			ДЕТАЛИ:						МАССА
			ГОСТ 5781-75						
			Ф8АШ L=5520	2	2	2			2.178
			ГОСТ 5.1459-72*						
			Ф10АШ L=2520				2	2	1.554
			ТУ 14-4-659-75						
			Ф5ВРI L=375	28					0.058
			Ф5ВРI L=165		28				0.025
			Ф5ВРI L=155			28			0.024
			Ф5ВРI L=590				13		0.091
			Ф5ВРI L=580					13	0.089

ЭПВЦ

ИНВ № ПОДЛ | ПОДП И ДАТА | ВЗАМ. ИНВ №

1.220.1-2.4 0.0.1.0

ЛИСТ 7

ФОРМАТ 12

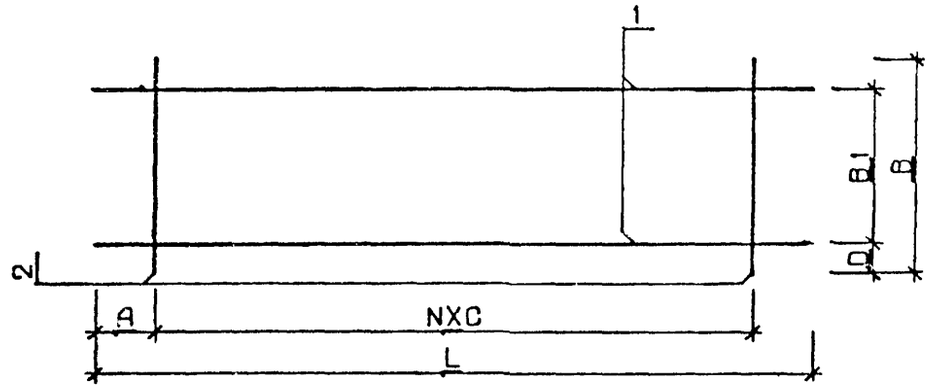

ОБОЗНАЧЕНИЕ	МАРКА	L	B	A	N	C	D	B1	МАССА
1.220.1-2.4 0.0.1.0	КР1	690	320	200	1	300	20	280	0.4
-001	КР2	690	370	200	1	300	20	330	0.4
-002	КР3	990	320	200	2	300	20	280	0.5
-003	КР4	990	370	200	2	300	20	330	0.5
-004	КР5	1375	320	200	3	300	20	280	0.7
-005	КР6	1375	370	200	3	300	20	330	0.8
-006	КР7	1590	320	200	4	300	20	280	0.9
-007	КР8	1590	370	200	4	300	20	330	0.9
-008	КР9	3005	320	200	9	300	20	280	1.6
-009	КР10	3005	370	200	9	300	20	330	1.7
-010	КР11	3025	320	200	9	300	20	280	1.7
-011	КР12	3025	370	200	9	300	20	330	1.7
-012	КР13	5850	370	600	17	300	20	330	19.5
-013	КР14	5850	420	600	17	300	20	380	19.6

НАЧ. ОТД.	Волынский	
Н.КОНТР	Луговая	
ГИП	Ванян	
РУК. ГР.	Николаева	
РУК. ГР.		
ПРОВЕРИЛ	Луговая	
РАЗРАБ.	Хорошилова	

1.220.1-2.4 0.0.1.0 СБ

КАРКАС ПЛОСКИЙ КР

СТАДИЯ	МАССА	МАСШТАБ
Р	СМ ТАБЛ	

ЛИСТ 4 ЛИСТОВ 6

ЦНИИЭП торгово-бытовых зданий и туристских комплексов

ФОРМАТ 12

ЭПВЦ Киев

ОПЕРАТОР ТЛП КОРТ

СКАЛА

ОБОЗНАЧЕНИЕ	МАРКА	L	B	A	N	C	D	B1	МАССА
1.220.1-2.4 0.0.1.0-014	КР15	5850	320	640	17	300	20	280	19.4
-015	КР16	6050	320	640	17	300	20	280	20.0
-016	КР47	790	320	200	2	300	20	280	0.4
-017	КР48	790	370	200	2	300	20	330	0.5
-018	КР17	365	320	30	1	300	20	280	0.4
-019	КР18	315	370	10	1	300	20	330	0.4
-020	КР19	640	320	20	2	300	20	280	0.7
-021	КР20	640	370	20	2	300	20	330	0.7
-022	КР21	690	320	45	2	300	20	280	0.7
-023	КР22	690	370	45	2	300	20	330	0.7
-024	КР23	730	320	65	2	300	20	280	0.7
-025	КР24	730	370	65	2	300	20	330	0.7
-026	КР25	965	320	35	3	300	20	280	1.0
-027	КР26	915	370	10	3	300	20	330	1.0
-028	КР27	1240	320	20	4	300	20	280	1.2
-029	КР28	1240	370	20	4	300	20	330	1.3
-030	КР29	1290	320	45	4	300	20	280	1.3
-031	КР30	1290	370	45	4	300	20	330	1.3
-032	КР31	1320	320	60	4	300	20	280	1.3
-033	КР32	1320	370	60	4	300	20	330	1.3
-034	КР33	1920	320	60	6	300	20	280	1.9
-035	КР34	1920	370	60	6	300	20	330	1.9
-036	КР35	1020	320	60	3	300	20	280	1.0
-037	КР36	2210	370	55	7	300	20	330	2.2
-038	КР37	2260	320	80	7	300	20	280	2.2
-039	КР38	6050	370	25	20	300	20	330	6.0

ИНВ.№ПОДЛ. | ПОДП. И ДАТА | ВЗАМ. ИНВ.№ | ОПЕРАТОР КОРТ

ФОРМАТ А2

ОБОЗНАЧЕНИЕ	МАРКА	L	B	A	N	C	D	B1	МАССА
1.220.1-2.4 0.0.1.0-040	КР39	2520	320	60	8	300	20	280	2.4
-041	КР40	2520	370	60	8	300	20	330	2.5
-042	КР41	3130	320	65	10	300	20	280	3.0
-043	КР42	3130	370	65	10	300	20	330	3.1
-044	КР43	5440	320	20	18	300	20	280	5.2
-045	КР44	5440	370	20	18	300	20	330	5.4
-046	КР45	5530	320	65	18	300	20	280	5.3
-047	КР46	5530	370	65	18	300	20	330	5.4
-048	КР49	1260	320	120	4	300	20	280	1.4
-049	КР50	1260	370	120	4	300	20	330	1.4
-050	КР51	1160	320	70	4	300	20	280	1.3
-051	КР52	1160	370	70	4	300	20	330	1.3
-052	КР143	1020	370	60	3	300	20	330	1.0
-053	КР53	800	200	50	7	100	15	170	0.3
-054	КР54	1500	200	50	14	100	15	170	0.6
-055	КР55	1600	200	50	15	100	15	170	0.6
-056	КР56	1800	200	50	17	100	15	170	0.7
-057	КР57	2100	200	50	20	100	15	170	0.8
-058	КР58	2200	200	50	21	100	15	170	0.9
-059	КР59	2400	200	50	23	100	15	170	0.9
-060	КР60	2700	200	50	26	100	15	170	1.1
-061	КР61	2900	200	50	28	100	15	170	1.1
-062	КР62	3000	200	50	29	100	15	170	1.2

ОБОЗНАЧЕНИЕ	МАРКА	L	B	A	N	C	D	B1	МАССА
1.220.1-2.4 0.0.1.0-063	КР133	1150	180	120	3	300	20	140	0.4
-064	КР134	1150	230	120	3	300	20	190	0.4
-065	КР135	1425	180	100	4	300	20	140	0.5
-066	КР136	1425	230	100	4	300	20	190	0.6
-067	КР137	1475	180	140	4	300	20	140	0.5
-068	КР138	1475	230	140	4	300	20	190	0.6
-069	КР139	1715	180	100	5	300	20	140	0.6
-070	КР140	1715	230	100	5	300	20	190	0.7
-071	КР141	1750	180	120	5	300	20	140	0.6
-072	КР142	1750	230	120	5	300	20	190	0.7
-073	КР63	1765	180	130	5	300	20	140	0.7
-074	КР64	1765	230	130	5	300	20	190	0.7
-075	КР65	2025	180	100	6	300	20	140	0.7
-076	КР66	2025	230	100	6	300	20	190	0.8
-077	КР67	2075	180	140	6	300	20	140	0.8
-078	КР68	2075	230	140	6	300	20	190	0.8
-079	КР69	2950	180	120	9	300	20	140	1.1
-080	КР70	2950	230	120	9	300	20	190	1.1
-081	КР71	3550	180	120	11	300	20	140	1.3
-082	КР72	3550	230	120	11	300	20	190	1.4
-083	КР73	5950	180	120	19	300	20	140	2.2
-084	КР74	5950	230	120	19	300	20	190	2.3
-085	КР75	7150	180	120	23	300	20	140	2.6

ЭПВЦ КиевЗНИИЭП
ОПЕРАТОР ТЛП КОРТ
СКАНИРОВАЛ
ИНВ.№ ПОДЛ | ПОДП. И ДАТА | ВЗАМ. ИНВ.№
ФОРМАТ А2

ОБОЗНАЧЕНИЕ	МАРКА	L	B	A	N	C	D	B1	МАССА
1.220.1-2.4 0.0.1.0-086	КР76	7150	230	120	23	300	20	190	2.7
-087	КР77	935	180	20	3	300	20	140	0.4
-088	КР78	935	230	20	3	300	20	190	0.4
-089	КР79	1435	180	120	4	300	20	140	0.5
-090	КР80	1435	230	120	4	300	20	190	0.6
-091	КР81	1920	165	60	9	200	20	125	1.8
-092	КР82	1920	155	60	9	200	20	115	1.8
-093	КР85	2520	385	60	12	200	20	345	2.8
-094	КР86	2520	375	60	12	200	20	335	2.7
-095	КР87	2520	165	60	12	200	20	125	2.3
-096	КР88	2520	155	60	12	200	20	115	2.3
-097	КР93	3120	385	60	15	200	20	345	3.4
-098	КР94	3120	375	60	15	200	20	335	3.4
-099	КР95	3120	165	60	15	200	20	125	2.9
-100	КР96	3120	155	60	15	200	20	115	2.8
-101	КР101	2250	165	25	11	200	20	125	2.1
-102	КР102	2200	155	100	10	200	20	115	2.0
-103	КР105	2520	585	60	12	200	20	545	3.2
-104	КР106	2520	575	60	12	200	20	535	3.1
-105	КР107	2520	365	60	12	200	20	325	2.7
-106	КР108	2520	355	60	12	200	20	315	2.7
-107	КР109	3120	585	60	15	200	20	545	3.9
-108	КР110	3120	575	60	15	200	20	535	3.9

ЭПВЦ КиевЗНИИЭП
ОПЕРАТОР ТЛП КОРТ
СКАНА
ВЗАМ. ИНВ.№
ДАТА

ЭПВЦ КиевЗНИИЭП
ОПЕРАТОР ТЛП КОРТ
СКАНА

ОБОЗНАЧЕНИЕ	МАРКА	L	B	A	N	C	D	B1	МАССА
1.220.1-2.3 0.0.1.0-109	КР111	3120	365	60	15	200	20	325	3.4
-110	КР112	3120	355	60	15	200	20	315	3.3
-111	КР113	2520	485	60	12	200	20	445	3.0
-112	КР114	2520	475	60	12	200	20	435	2.9
-113	КР115	2520	265	60	12	200	20	225	2 5
-114	КР116	2520	255	60	12	200	20	215	2.5
-115	КР117	3120	485	60	15	200	20	445	3.7
-116	КР118	3120	475	60	15	200	20	435	3.6
-117	КР119	3120	265	60	15	200	20	225	3.1
-118	КР120	3120	255	60	15	200	20	215	3.1
-119	КР123	5520	385	60	27	200	20	345	6.0
-120	КР124	5520	375	60	27	200	20	335	6.0
-121	КР125	5520	165	60	27	200	20	125	5.1
-122	КР126	5520	155	60	27	200	20	115	5.0
-123	КР131	2520	590	60	12	200	20	550	4.3
-124	КР132	2520	580	60	12	200	20	540	4.3

ИНВ №ПОДЛ | ПОДП. И ДАТА | ВЗАМ. ИНВ.№

ФОРМАТ	ЗОНА	ПОЗ.	ОБОЗНАЧЕНИЕ	НАИМЕНОВАНИЕ	КОЛ НА ИСПОЛН. 1.220.1-2.4 0.0.2.0-																		ПРИМЕЧАНИЕ
						01	02	03	04	05	06	07	08	09	10	11	12	13	14	15	16	17	18	19	
				ДОКУМЕНТАЦИЯ:																					
12			1.220.1-2.4 0.0.2.0 СБ	СБОРОЧНЫЙ ЧЕРТЕЖ	*	*	*	*	*	*	*	*	*	*	*	*	*	*	*	*	*	*	*	*	
				ДЕТАЛИ:																					МАССА
				ТУ 14-4-659-75																					
БЧ		1		Ф4ВРI L=1170	4	4																			0.115
				Ф4ВРI L=1440			4	4																	0.142
				Ф4ВРI L=1490					4	4															0.147
				Ф4ВРI L=1770							4	4													0.175
				Ф4ВРI L=2040									4	4											0.201
				Ф4ВРI L=2090											4	4									0.206
				Ф4ВРI L=2370													4	4							0.234
				Ф4ВРI L=2650															4	4					0.261
				Ф4ВРI L=2700																	4	4			0.266
				Ф4ВРI L=2970																			4	4	0.293
БЧ		2		Ф4ВРI L=850	6		8		8		9		11		11		12		14		14				0.084
				Ф4ВРI L=900		6		8		8		9		11		11		12		14		14			0.089
				Ф4ВРI L=740																			15		0.073
				Ф4ВРI L=790																				15	0.078

ЭПВЦ КиевЗНИИЭП | ОПЕРАТОР ТПП КОРТ | СКАЛА

ПОДП. И ДАТА | ИНВ. № ПОДЛ. | ВЗАМ. ИНВ. №

НАЧ ОТД	Волынский	
Н КОНТР	Луговая	
ГИП	Ванян	
РУК ГР	Николаева	
РУК. ГР.		
ПРОВЕРИЛ	Луговая	
РАЗРАБ	Хорошилова	

1.220.1-2.4 0.0.2.0

СЕТКА С

СТАДИЯ	ЛИСТ	ЛИСТОВ
Р	1	3

ЦНИИЭП торгово-бытовых зданий и туристских комплексов

ФОРМАТ	ЗОНА	ПОЗ	ОБОЗНАЧЕНИЕ	НАИМЕНОВАНИЕ	КОЛ НА ИСПОЛН 1.220.1-2.4 0.0.2.0-																			ПРИМЕЧАНИЕ
					20	21	22	23	24	25	26	27	28	29	30	31	32	33	34	35	36	37	38	39	
				ДОКУМЕНТАЦИЯ:																					
12			1.220.1-2.4 0.0.2.0 СБ	СБОРОЧНЫЙ ЧЕРТЕЖ	*	*	*	*	*	*	*	*	*	*	*	*	*	*	*	*	*	*	*	*	
				ДЕТАЛИ:																					МАССА
				ТУ 14-4-659-75																					
БЧ				Ф4ВРI L=3570	4	4																			0.352
				Ф4ВРI L=5970			4	4	4																0.589
				Ф4ВРI L=1000						4	4														0.099
				Ф4ВРI L=1300								4	4												0.128
				Ф4ВРI L=1600										4	4										0.158
				Ф4ВРI L=1900												4	4	4	4	4	4				0.187
				Ф4ВРI L=2200																		4	4		0.217
				Ф4ВРI L=2500																				4	0.247
БЧ		2		Ф4ВРI L=850	19		30																		0.084
				Ф4ВРI L=900		19		30																	0.089
				Ф4ВРI L=710					30																0.070
				Ф4ВРI L=840						5								10							0.083
				Ф4ВРI L=890							5								10						0.088
				Ф4ВРI L=740								7		8		10						11		13	0.073
				Ф4ВРI L=790									7		8		10						11		0.078
				Ф4ВРI L=940																10					0.093
				Ф4ВРI L=990																	10				0.098

ФОРМАТ	ЗОНА	ПОЗ	ОБОЗНАЧЕНИЕ	НАИМЕНОВАНИЕ	КОЛ НА ИСПОЛН 1.220.1-2.4 0.0.2.0- 40	41	42	43	44	45	46	ПРИМЕЧАНИЕ
				ДОКУМЕНТАЦИЯ:								
12			1.220.1-2.4 0.0.2.0 СБ	СБОРОЧНЫЙ ЧЕРТЕЖ	*	*	*	*	*	*	*	
				ДЕТАЛИ:								МАССА
				ТУ 14-4-659-75								
ВЧ		1		Ф4ВРI L=2500	4							0.247
				Ф4ВРI L=2200		4	4					0.217
				Ф4ВРI L=3000				10	10			0.296
				Ф4ВРI L=6050						10	10	0.597
ВЧ		2		Ф4ВРI L=790	13							0.078
				Ф4ВРI L=940		11						0.093
				Ф4ВРI L=990			11					0.098
				Ф4ВРI L=1750				15		21		0.173
				Ф4ВРI L=1900					15		21	0.187

ОПЕРАТОР ТЛП КОРТ

ЭПВЦ КиевЗНИИЭП

РИС. 1

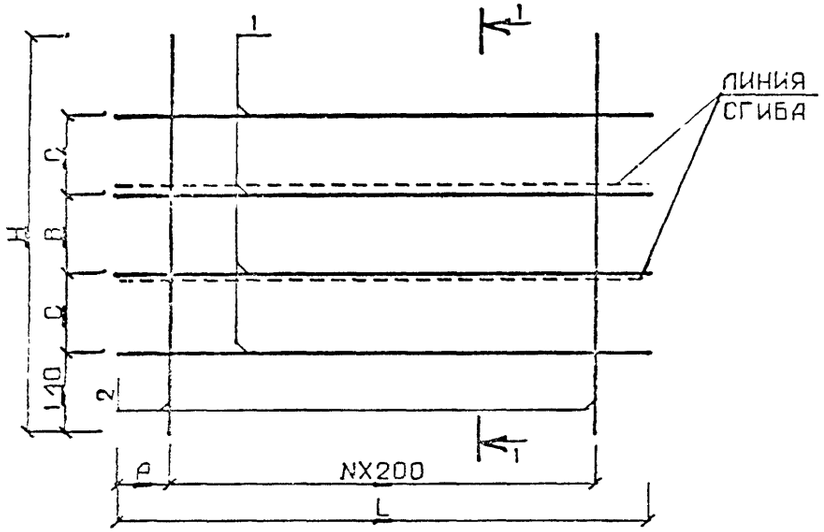

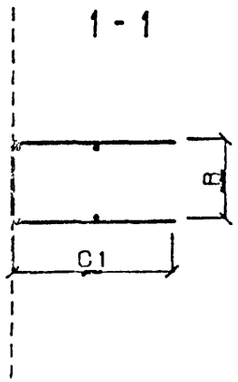

РИС. 2

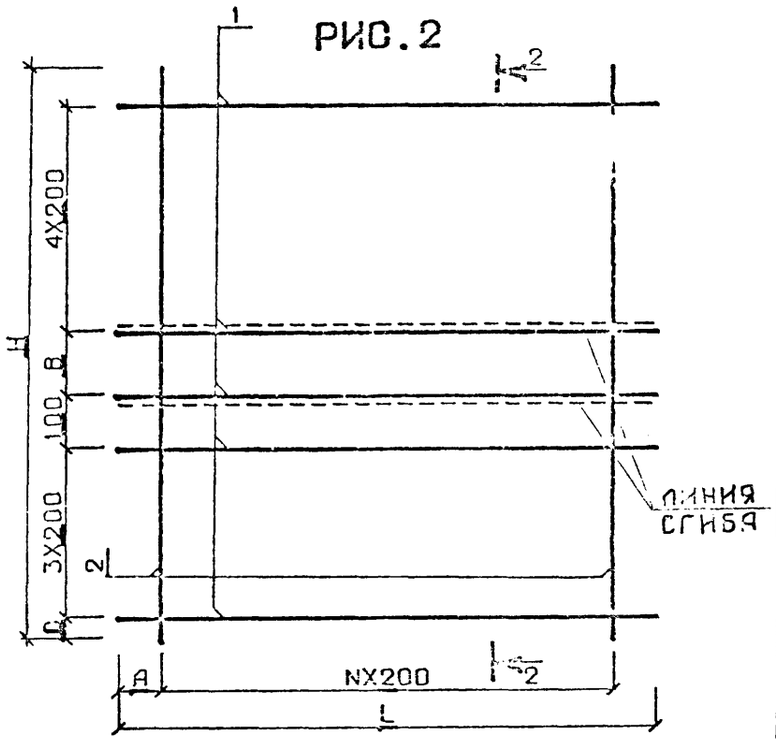

РИС. 3

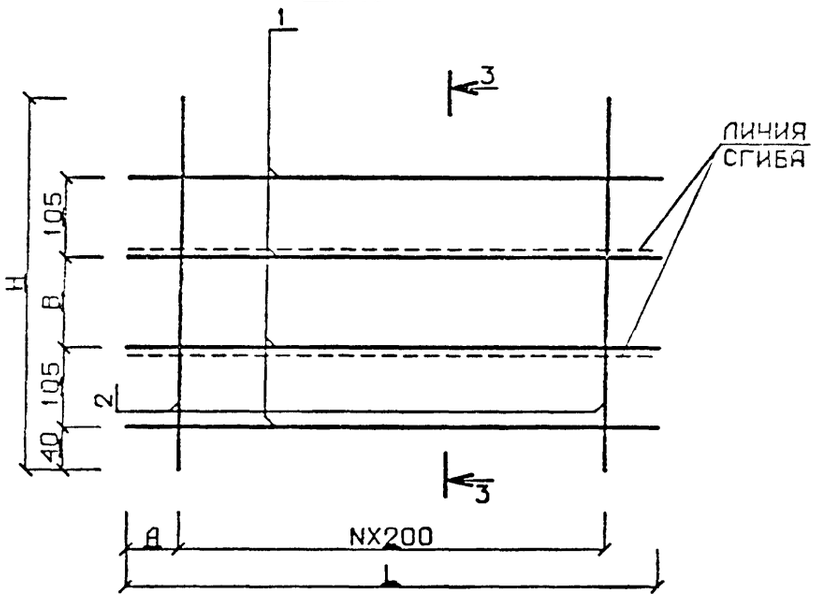

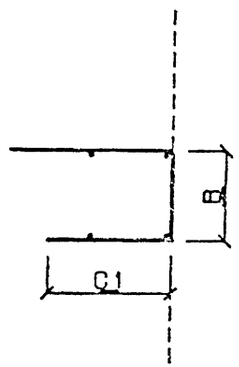

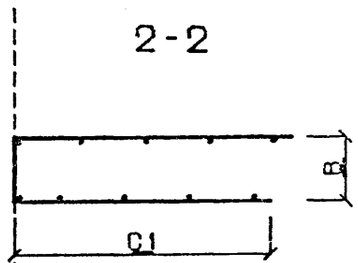

НАЧ. ОТД	Волынский		
Н.КОНТР	Хорошилова		
ГИП	Ванян		
РУК. ГР.	Ицкольева		
РУК. ГР.			
ПРОВЕРИЛ	Хорошилова		
РАЗРАБ.	Луговая		

1.220.1-2.4 0.0.2.0 ОБ

СЕТКА С

СТАДИЯ	МАССА	МАСШТАБ
Р	СМ ТАБЛ	

ЛИСТ 1 ЛИСТОВ 3

ЦНИИЭП торгово-бытовых зданий и туристских комплексов

ФОРМАТ А2

ИНВ.№ ПОДЛ. | ПОДПИСЬ И ДАТА | ВЗАМ. ИНВ. №

ОБОЗНАЧЕНИЕ	МАРКА	РИС	L	A	N	H	C	B	C1	МАССА
1.220.1-2.4 0.0.2.0	C1	1	1170	80	5	850	210	150	350	1.0
-01	C2	1	1170	80	5	900	210	200	350	1.0
-02	C3	1	1440	20	7	850	210	150	350	1.2
-03	C4	1	1440	20	7	900	210	200	350	1.3
-04	C5	1	1490	50	7	850	210	150	350	1.3
-05	C6	1	1490	50	7	900	210	200	350	1.3
-06	C7	1	1770	80	8	850	210	150	350	1.5
-07	C8	1	1770	80	8	900	210	200	350	1.5
-08	C9	1	2040	20	10	850	210	150	350	1.7
-09	C10	1	2040	20	10	900	210	200	350	1.8
-10	C11	1	2090	50	10	850	210	150	350	1.7
-11	C12	1	2090	50	10	900	210	200	350	1.8
-12	C13	1	2370	80	11	850	210	150	350	1.9
-13	C14	1	2370	80	11	900	210	200	350	2.0
-14	C15	1	2650	25	13	850	210	150	350	2.2
-15	C16	1	2650	25	13	900	210	200	350	2.3
-16	C17	1	2700	50	13	850	210	150	350	2.2
-17	C18	1	2700	50	13	900	210	200	350	2.3
-18	C19	1	2970	80	14	740	180	100	350	2.3
-19	C20	1	2970	80	14	790	180	150	350	2.3
-20	C21	1	3570	80	18	850	210	150	350	3.0
-21	C22	1	3570	80	18	900	210	200	350	3.1
-22	C23	1	5970	80	29	850	210	150	350	4.9
-23	C24	1	5970	80	29	900	210	200	350	5.0

ЭПВЦ КиевЗНИИЭП
ОПЕРАТОР ТЛП КОРТ
СКАЛА
ИНВ.№ ПОДЛ. | ПОДП. И ДАТА | ВЗАМ. ИНВ.№
ФОРМАТ 12

ОБОЗНАЧЕНИЕ	МАРКА	РИС	L	A	N	H	C	B	C1	МАССА
1.220.1-2.4 0.0.2.0-24	С47	1	5970	80	29	710	185	60	325	4.5
-25	С25	3	1000	100	4	840	-	250	145	0.8
-26	С26	3	1000	100	4	890	-	250	145	0.8
-27	С27	3	1300	50	6	740	-	150	145	1.0
-28	С28	3	1300	50	6	790	-	150	145	1.1
-29	С29	3	1600	100	7	740	-	150	145	1.2
-30	С30	3	1600	100	7	790	-	150	145	1.3
-31	С31	3	1900	50	9	740	-	150	145	1.5
-32	С32	3	1900	50	9	790	-	150	145	1.5
-33	С33	3	1900	50	9	840	-	250	145	1.6
-34	С34	3	1900	50	9	890	-	250	145	1.6
-35	С35	3	1900	50	9	940	-	350	145	1.7
-36	С36	3	1900	50	9	990	-	350	145	1.7
-37	С37	3	2200	100	10	740	-	150	145	1.7
-38	С38	3	2200	100	10	790	-	150	145	1.7
-39	С39	3	2500	50	12	740	-	150	145	1.9
-40	С40	3	2500	50	12	790	-	150	145	2.0
-41	С41	3	2200	100	10	940	-	350	145	1.9
-42	С42	3	2200	100	10	990	-	350	145	1.9
-43	С43	2	3000	100	14	1750	50	150	750	5.5
-44	С44	2	3000	100	14	1900	100	200	800	5.8
-45	С45	2	6050	25	20	1750	50	150	750	9.6
-46	С46	2	6050	25	20	1900	100	200	800	9.9

СКАПА
ОПЕРАТОР ТЛП КОРТ
ИНВ.№ПОДЛ | ПОДП. И ДАТА | ВЗАМ. ИНВ.№

ФОРМАТ	ЗОНА	ПОЗ	ОБОЗНАЧЕНИЕ	НАИМЕНОВАНИЕ	КОЛ НА ИСПОЛН. 1.220.1-2.4 0.0.3.0-																				ПРИМЕЧАНИЕ
						01	02	03	04	05	06	07	08	09	10	11	12	13	14	15					
				ДОКУМЕНТАЦИЯ:																					
12			1.220.1-2.4 0.0.3.0 СБ	СБОРОЧНЫЙ ЧЕРТЕЖ	*	*	*	*	*	*	*	*	*	*	*	*	*	*	*	*					
				ДЕТАЛИ:																					МАССА
				ГОСТ 5.1459-72*																					
БЧ		1		Ф10АШ L=2520	2	2	2	2																	1.554
				Ф10АШ L=3120					2	2	2	2	2	2											1.924
				Ф10АШ L=5520											2	2	2	2	2	2					3.403
				ТУ 14-4-659-75																					
БЧ		2		Ф5ВРI L=385	31		30		37		36		36		65		65		66						0.059
				Ф5ВРI L=375		31		30		37		36		36		65		65		66					0.058

ЭПВЦ КиевЗНИИЭП

ОПЕРАТОР ТЛП КОРТ

СКЛАД

ИНВ.№ ПОДЛ. | ПОДП. И ДАТА | ВЗАМ.ИНВ.№

НАЧ ОТД	Волынский		
Н КОНТР	Хорошилова		
ГИП	Ялян		
РУК. ГР.	Николаева		
РУК. ГР.			
ПРОВЕРИЛ	Хорошилова		
РАЗРАБ	Луговая		

1.220.1-2.4 0.0.3.0

КАРКАС ПЛОСКИЙ КР

СТАДИЯ	ЛИСТ	ЛИСТОВ
Р	1	1

ЦНИИЭП торгово-бытовых зданий и туристских комплексов

ФОРМАТ 12

ЭПВЦ КиевЗНИИЭП | оператор ТЛП КОРТ | ЯРЕМЧИШИН

РИС.1

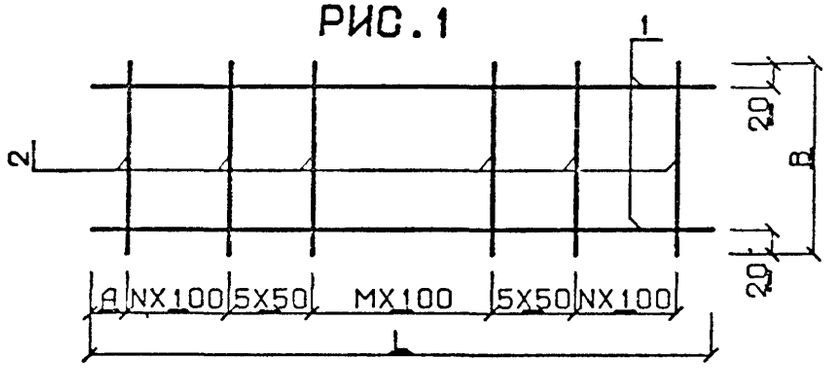

РИС.2

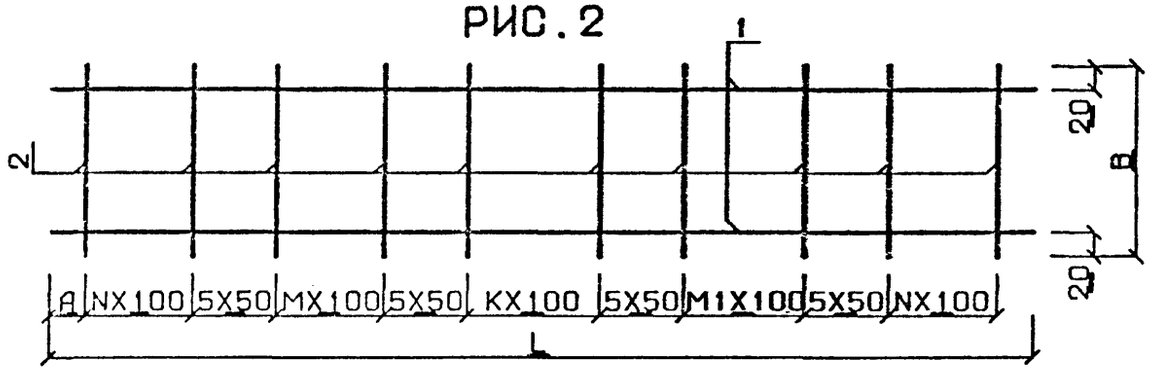

ОБОЗНАЧЕНИЕ	МАРКА	РИС	L	B	A	N	M	K	M1	МАССА
1.220.1-2.4 0.0.3.0	КР83	1	2520	385	10	1	18	-	-	4.9
-01	КР84	1	2520	375	10	1	18	-	-	4.9
-02	КР89	1	2520	385	60	2	15	-	-	4.9
-03	КР90	1	2520	375	60	2	15	-	-	4.8
-04	КР91	1	3120	385	10	4	18	-	-	6.0
-05	КР92	1	3120	375	10	4	18	-	-	6.0
-06	КР97	1	3120	385	60	5	15	-	-	6.0
-07	КР98	1	3120	375	60	5	15	-	-	5.9
-08	КР99	1	3120	385	60	2	21	-	-	6.0
-09	КР100	1	3120	375	60	2	21	-	-	5.9
-10	КР121	2	5520	385	60	1	21	3	18	10.7
-11	КР122	2	5520	375	60	1	21	3	18	10.6
-12	КР127	2	5520	385	60	1	18	6	18	10.7
-13	КР128	2	5520	375	60	1	18	6	18	10.6
-14	КР129	2	5520	385	10	3	15	9	15	10.7
-15	КР130	2	5520	375	10	3	15	9	15	10.6

ИНВ.№ ПОДЛ. | ПОДПИСЬ И ДАТА | ВЗАМ. ИНВ.№

НАЧ. ОТД.	Волынский	
Н.КОНТР	Хорошилова	
ГИП	Ванян	
РУК. ГР.	Николаева	
РУК. ГР.		
ПРОВЕРИЛ	Хорошилова	
РАЗРАБ.	Луговая	

1.220.1-2.4 0.0.3.0 СБ

КАРКАС ПЛОСКИЙ КР

СТАДИЯ	МАССА	МАСШТАБ
Р	СМ ТАБЛ	

ЛИСТ 1 | ЛИСТОВ 1

ЦНИИЭП торгово-бытовых зданий и туристских комплексов

ФОРМАТ 12

ФОРМАТ	ЗОНА	ПОЗ.	ОБОЗНАЧЕНИЕ	НАИМЕНОВАНИЕ	КОЛ НА ИСПОЛН 1.220.1-2.4 0.0.4.0-			ПРИМЕЧАНИЕ
						01	02	
				ДОКУМЕНТАЦИЯ:				
12			1.220.1-2.4 0.0.4.0 СБ	СБОРОЧНЫЙ ЧЕРТЕЖ	*	*	*	
				ДЕТАЛИ:				МАССА
				ГОСТ 5.1459-72*				
БЧ		1		Ф10АШ L=330	1			0.203
				Ф10АШ L=420		1		0.259
				Ф10АШ L=200			2	0.241
БЧ		2		Ф10АШ L=300	1			0.185
				Ф10АШ L=380		1		0.234
				ПОЛОСА ГОСТ 103-76				
БЧ		3		-70Х8 С38/23 L=100	1	1		0.440
				-70Х8 С38/23 L=80			1	0.360

ЭПВЦ КиевЗНИИЭП | ОПЕРАТОР ТПП КОРТ | СКАЛА

ИНВ.№ ПОДЛ. | ПОДП. И ДАТА | ВЗАМ.ИНВ.№

НАЧ.ОТД.	Волынский	
Н.КОНТР.	Хорошилова	
ГИП	Занэн	
РУК. ГР.	Николаева	
РУК. ГР.		
ПРОВЕРИЛ	Хорошилова	
РАЗРАБ.	Луговая	

1.220.1-2.4 0.0.4.0

ИЗДЕЛИЕ ЗАКЛАДНОЕ МН

СТАДИЯ	ЛИСТ	ЛИСТОВ
Р	1	1

ЦНИИЭП торгово бытовых зданий и туристских комплексов

ФОРМАТ 12

ЭПВЦ КиевЗНИИЭП | Оператор ТПП КОРТ | Скачал

РИС. 1

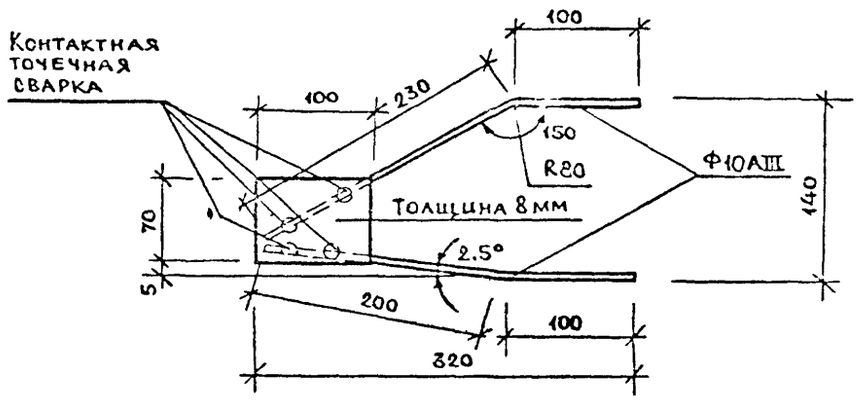

РИС. 2

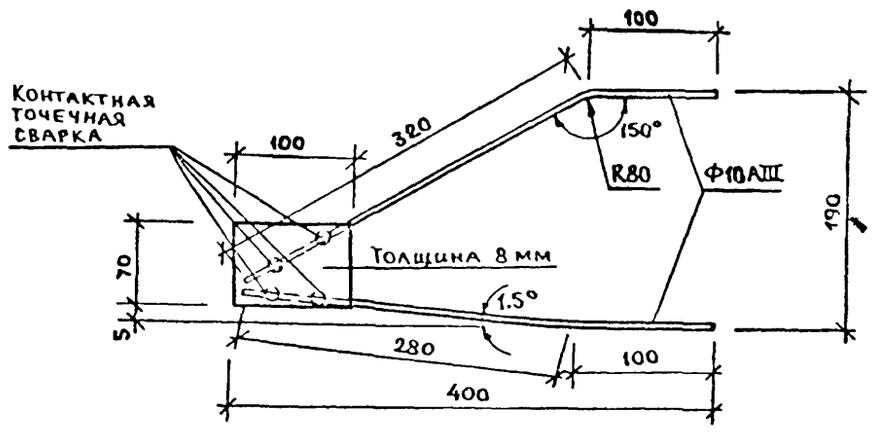

РИС. 3

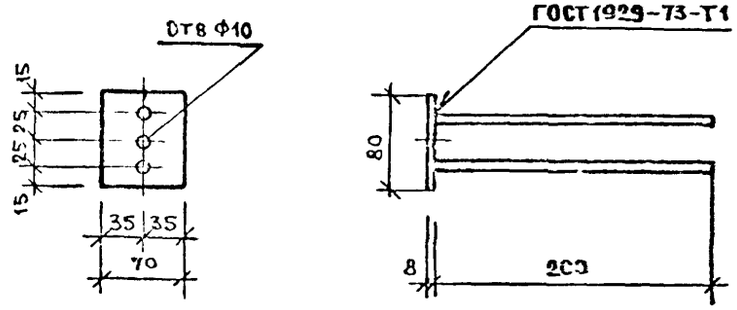

ОБОЗНАЧЕНИЕ	МАРКА	РИС	МАССА
1 220 1-2 4 0 0 4 0	МН1	1	0 94
-01	МН2	2	0 83
-02	МН3	3	0 61

НАЧ. ОТД.	Волынский		1.220.1-2.4 0.0.4.0 СБ
Н.КОНТР	Луговая		
ГИП	Ванян		ИЗДЕЛИЕ ЗАКЛАДНОЕ МН
РУК. ГР.	Николаева		Стадия: Р; Масса: см табл; Масштаб:
РУК. ГР.			Лист 1; Листов 1
ПРОВЕРИЛ	Луговая		ЦНИИЭП торгово бытовых зданий и туристских комплексов
РАЗРАБ.	Маркин		

Взам. инв.№ | Подпись и дата | Инв.№ подл.

Формат А2

ЭТВЦ КиевЗНИИЭП
ОПЕРАТОР ТЛП КОРТ
СКАЛЛ
ИНВ.№ ПОДЛ.
ПОДПИСЬ И ДАТА
ВЗАМ. ИНВ.№

РИС. 1

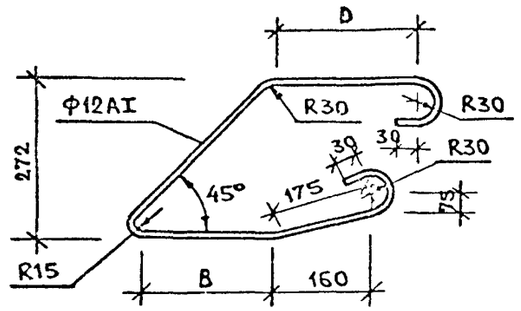

РИС. 2

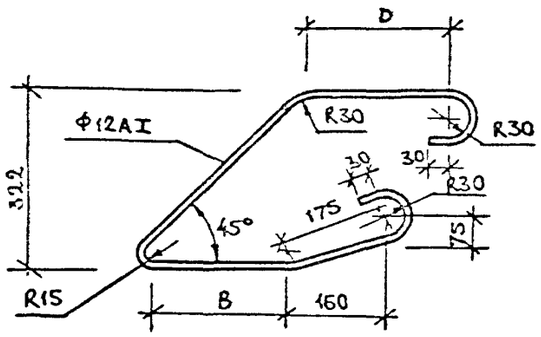

РИС. 3

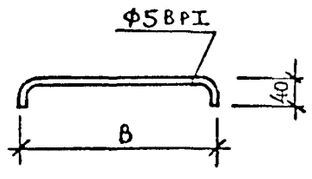

РИС. 4

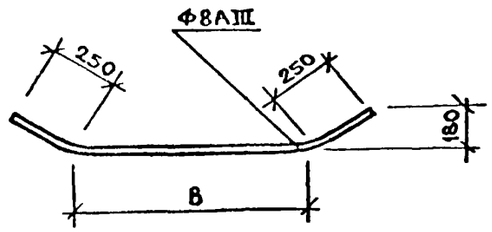

РИС. 5

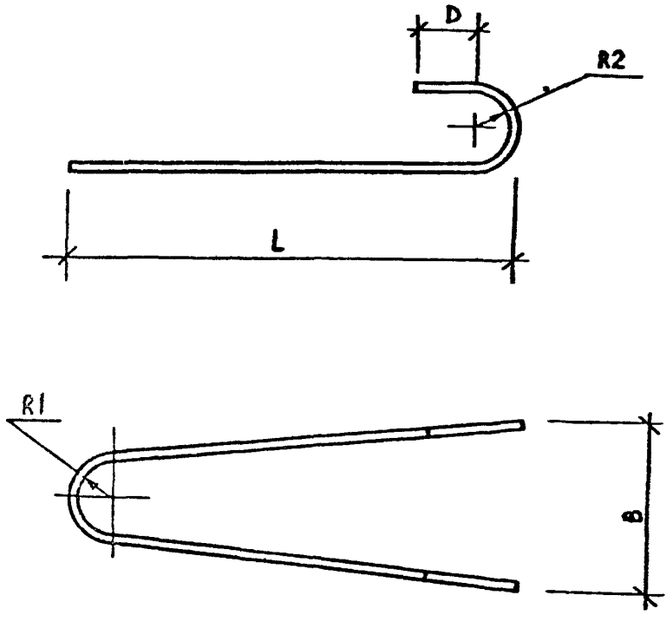

			1.220.1-2.4 0.0.0,1 СБ
НАЧ. ОТД.	Волынский		ЛЕТЛЯ СТРОПОВОЧНАЯ СП СТЕРЖЕНЬ ГНУТЫЙ
Н.КОНТР	Луговая		
ГИП	Ванян		
РУК. ГР.	Николаева		
РУК. ГР.			
ПРОВЕРИЛ	Луговая		
РАЗРАБ	Маркин		

СТАДИЯ	МАССА	МАСШТАБ
Р	СМ ТАБЛ	
ЛИСТ 1	ЛИСТОВ 2	

ЦНИИЭП торгово-бытовых зданий и туристских комплексов

ОБОЗНАЧЕНИЕ	МАРКА	РИС	L	B	R2	D	R1	.Ф КЛАСС	МАССА
1.220.1-2.4 0.0.0.1	-	1	-	220	-	230	-	12AI	1.10
-01	-	1	-	280	-	290	-	12AI	1.24
-02	-	2	-	220	-	230	-	12AI	1.13
-03	-	2	-	280	-	290	-	12AI	1.27
-04	-	3	-	282	-	-	-	5BPI	0.06
-05	-	3	-	332	-	-	-	5BPI	0.07
-06	-	3	-	382	-	-	-	5BPI	0.08
-07	-	4	-	1400	-	-	-	8AIII	0.75
-08	-	4	-	2470	-	-	-	8AIII	1.18
-09	СП1	5	500	170	20	30	30	12AII	1.06
-10	СП2	5	570	190	30	50	30	12AII	1.26
-11	СП3	5	640	210	30	50	30	14AII	1.68
-12	СП4	5	710	240	30	50	30	16AII	2.68
-13	СП5	5	790	270	40	70	40	18AII	3.58

1

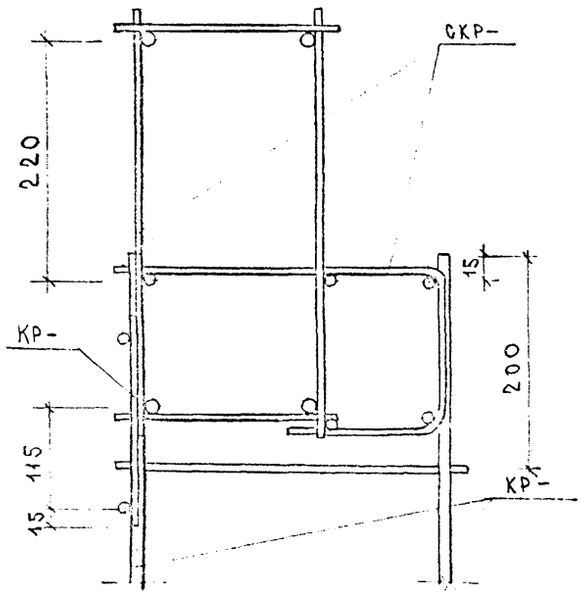

2

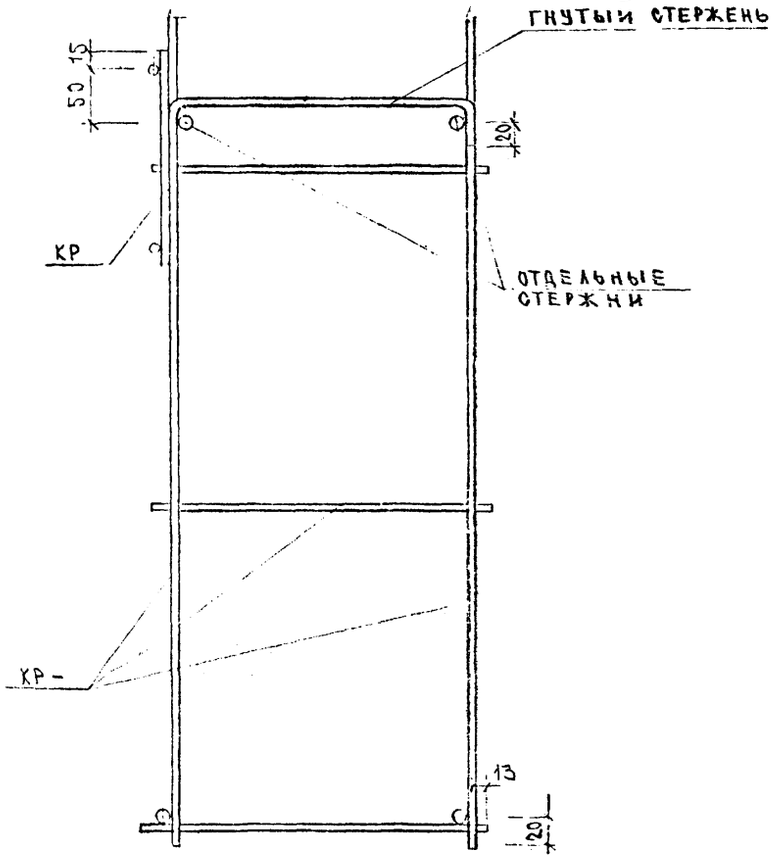

Нач. отд.	Волынский		
Нормокон.	Хорошилова		
ГИП	Ванян		
Рук. гр. инж.	Николаева		
Проверил	Хорошилова		
Разработ.	Луговая		

1.220.1 — 2.4 0.0 0 0 У

Узлы 1; 2

Стадия	Лист	Листов
Р.Ч.	1	1

ЦНИИЭП торгово-бытовых зданий и туристских комплексов

Инв. № подл. | Подпись и дата | Взам. инв. №

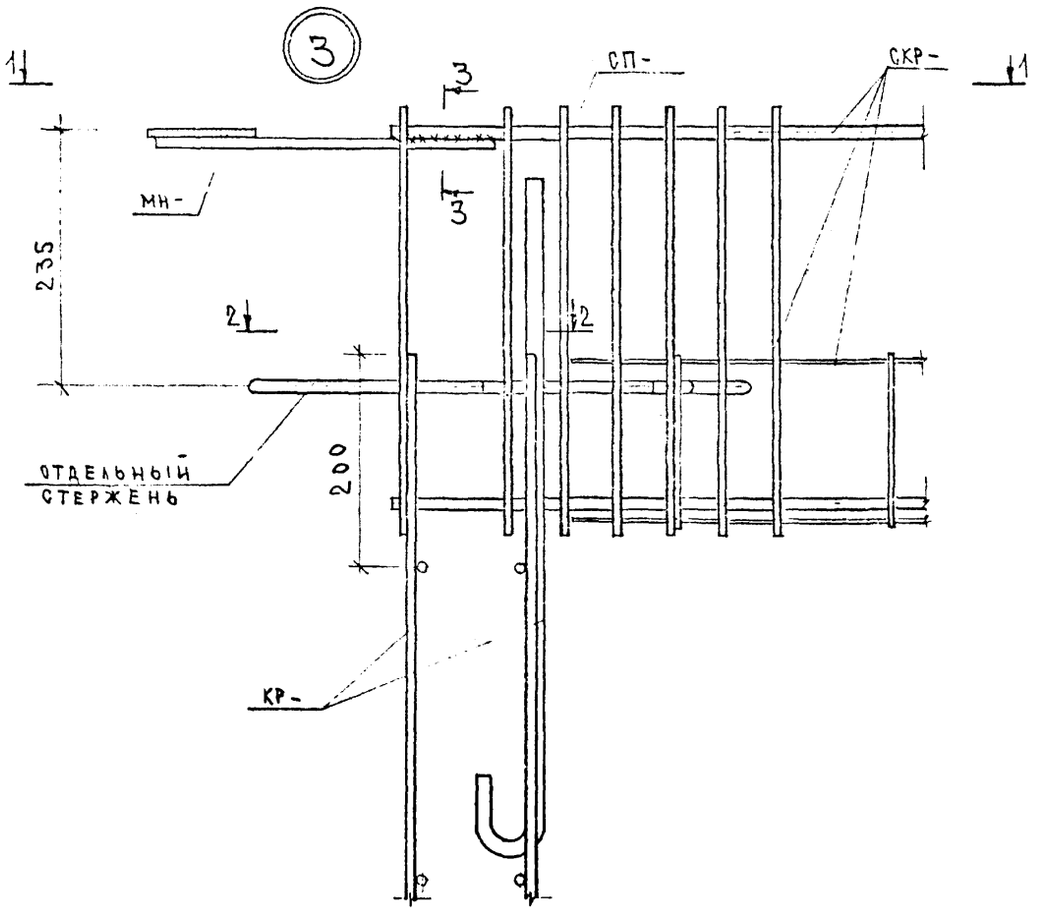

1 – 1

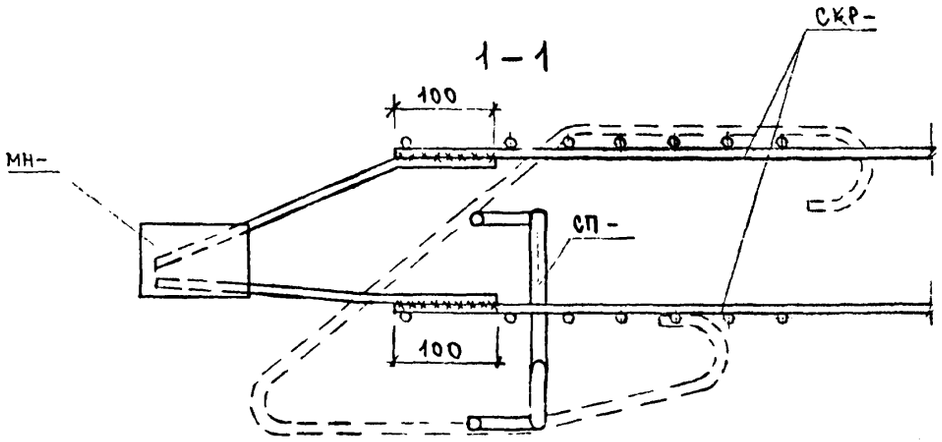

2 – 2

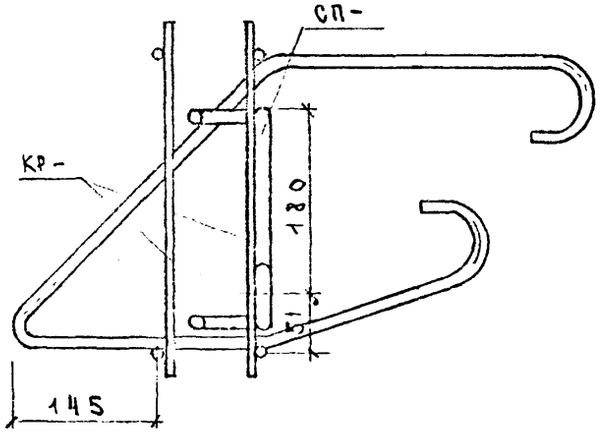

3 – 3

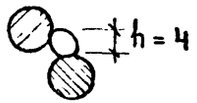

Нач. отд.	Волынский	
Норм.конт.	Хорошилова	
ГИП	Банян	
Рук.гр.инж.	Николаева	
Проверил	Хорошилова	
Разработ.	Луговая	

1.220.1 – 2.4 0.0.0.0 У

Узел 3.

Стадия	Лист	Листов
Р.Ч.	1	1

ЦНИИЭП торгово-бытовых зданий и туристских комплексов

Инв. № подл. | Подпись и дата | Взамен. инв. №

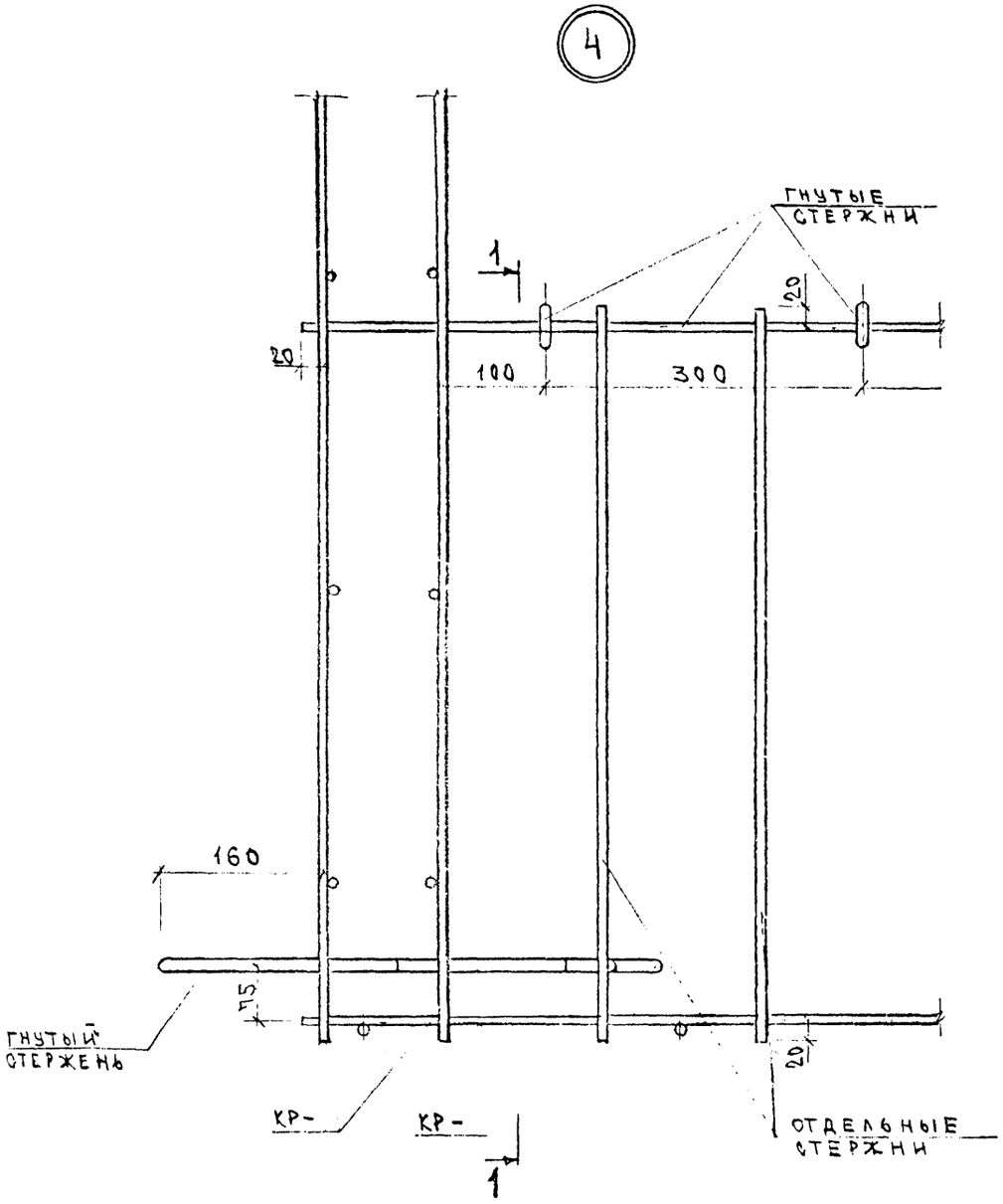

1 — 1

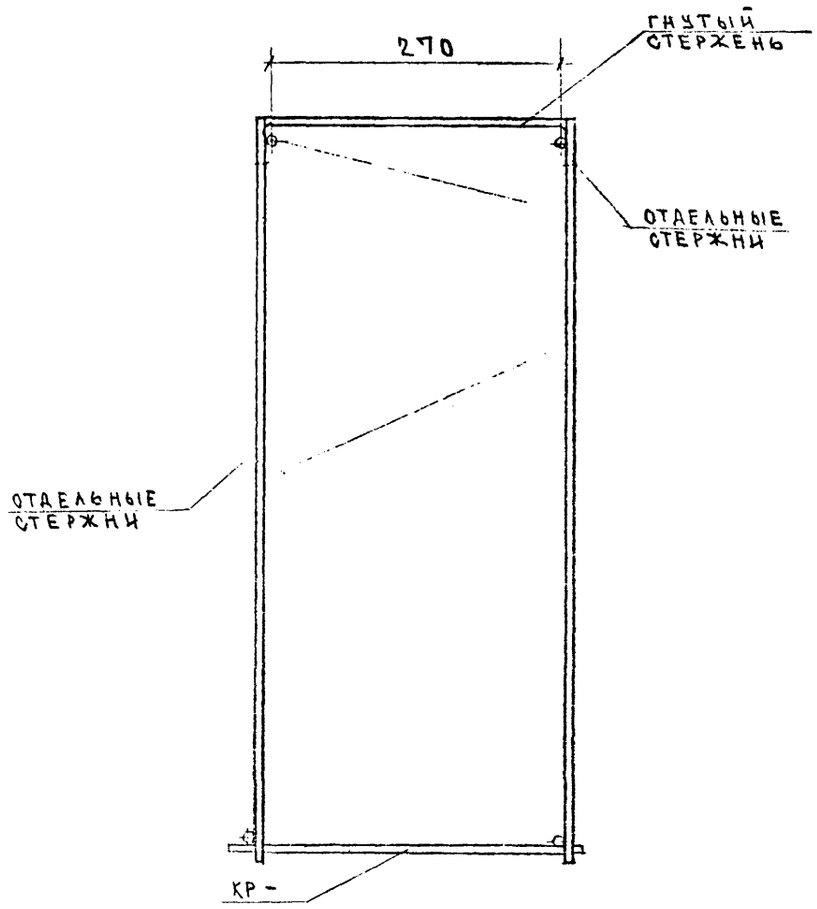

Нач. отд	Волынский		1.220.1 — 2.4 0.0.0.0У
Норконтр	Хорошилова		
ГИП	Ванян		Узел 4
Рук. гр. инж.	Николаева		
Проверил	Хорошилова		
Разработ	Луговая		

Стадия	Лист	Листов
Р Ч.	1	1

ЦНИИЭП торгово-бытовых зданий и туристских комплексов

Инв. № подл. | Подпись и дата | Взам. инв. №

5

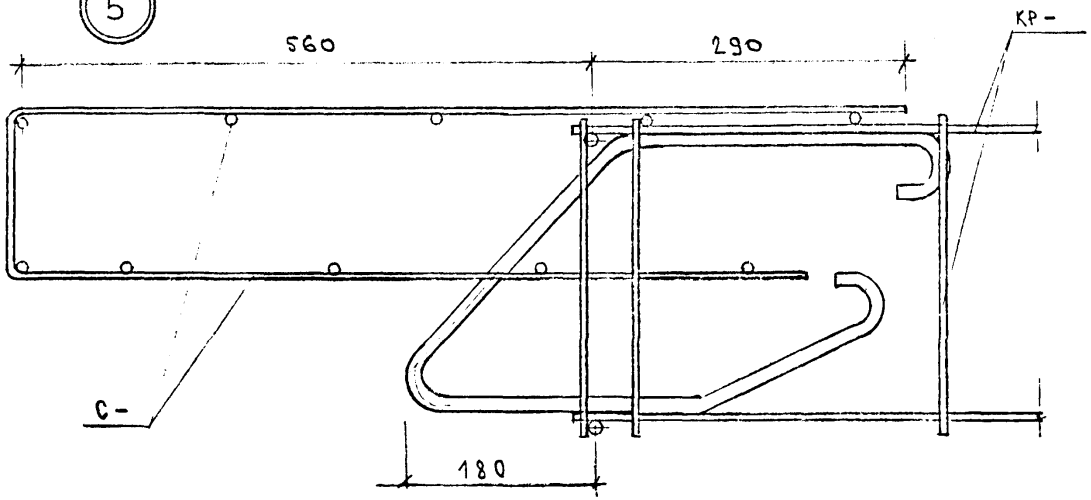

6

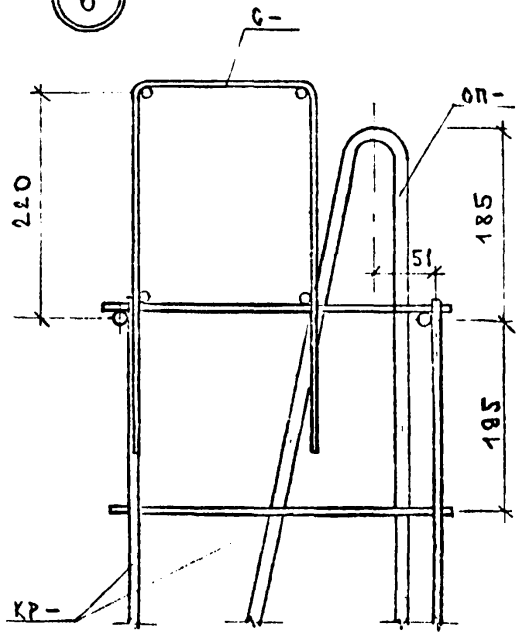

7

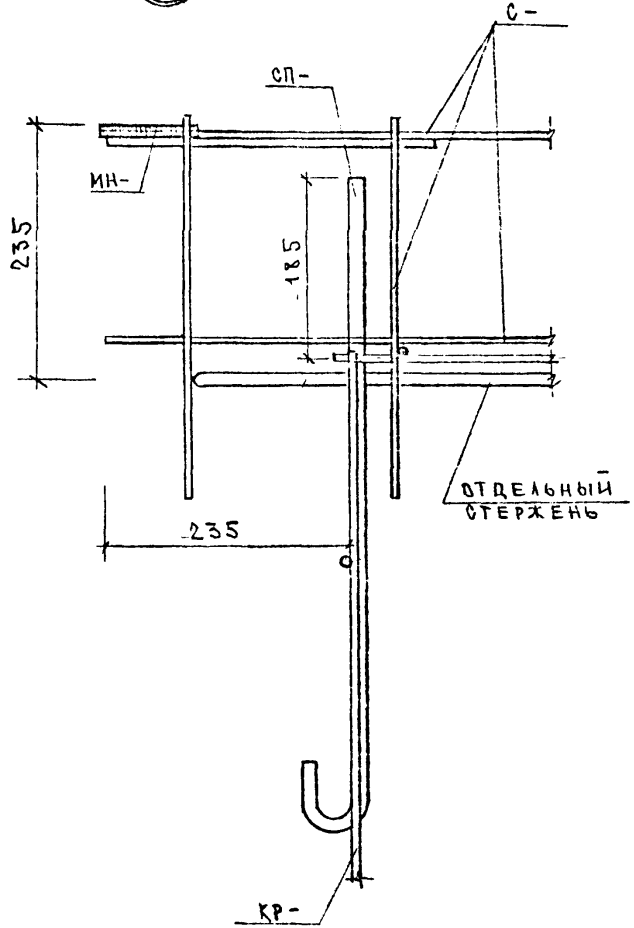

НАЧ. ОТД.	Волбинский	
НОРМОКОНТР.	Хорошилова	
ГИП	Ванян	
РУК. ГР. ИНЖ.	Николаева	
ПРОВЕРИЛ	Хорошилова	
РАЗРАБОТ.	Луговая	

1.220.1 — 2.4 0.0.0 у

Узлы 5; 6; 7

СТАДИЯ	ЛИСТ	ЛИСТОВ
Р.Ч.	1	1

ЦНИИЭП торгово-бытовых зданий и туристских комплексов

ИНВ. № ПОДЛ. | ПОДПИСЬ И ДАТА | ВЗАМЕН ИНВ. №

8

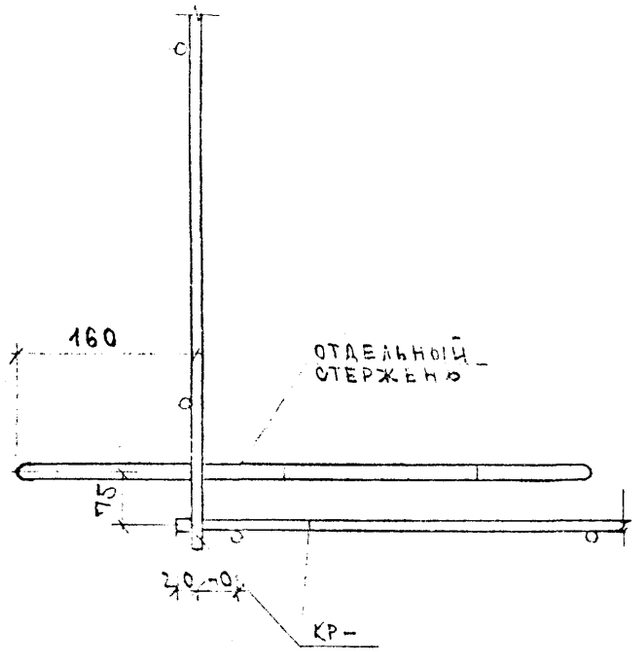

9

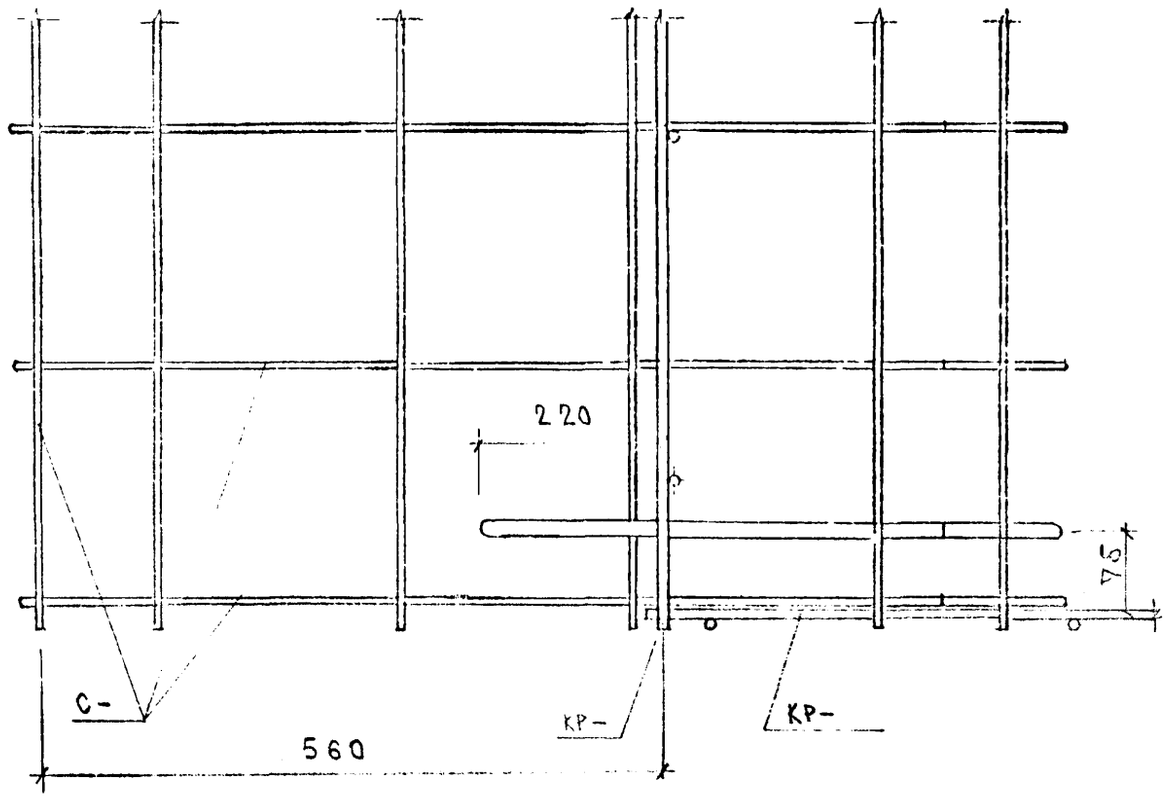

11

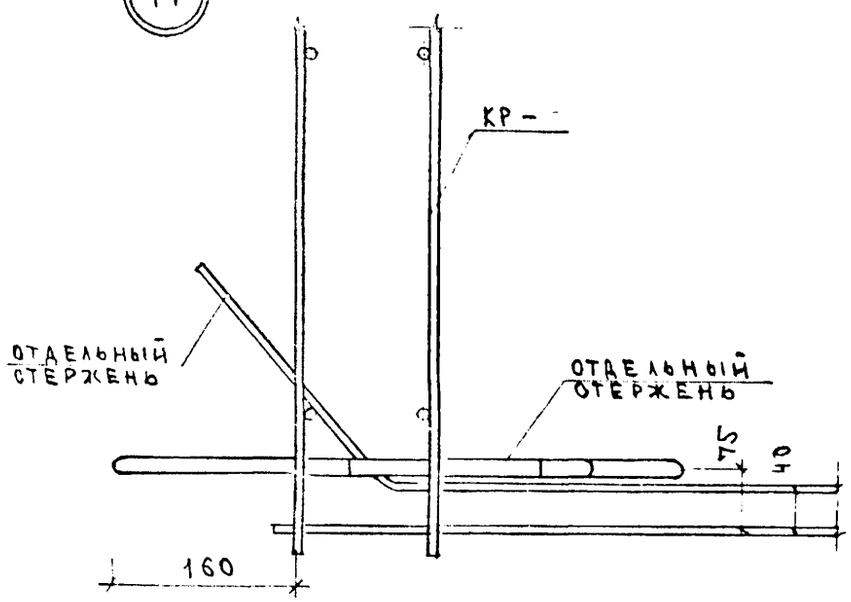

Нач. отд.	Волынский		
Нормоконт.	Хорошилова		
ГИП	Ванян		
Рук. гр. НВК	Николаева		
Проверил	Хорошилова		
Разработ.	Луговая		

1.220.1-2.4 0.0.0 У

Узлы 8; 9; 11.

Стадия	Лист	Листов
Р.Ч.	1	1

ЦНИИЭП торгово-бытовых зданий и туристских комплексов

Инв. № подл. | Подпись и дата | Взамен. инв. №

10

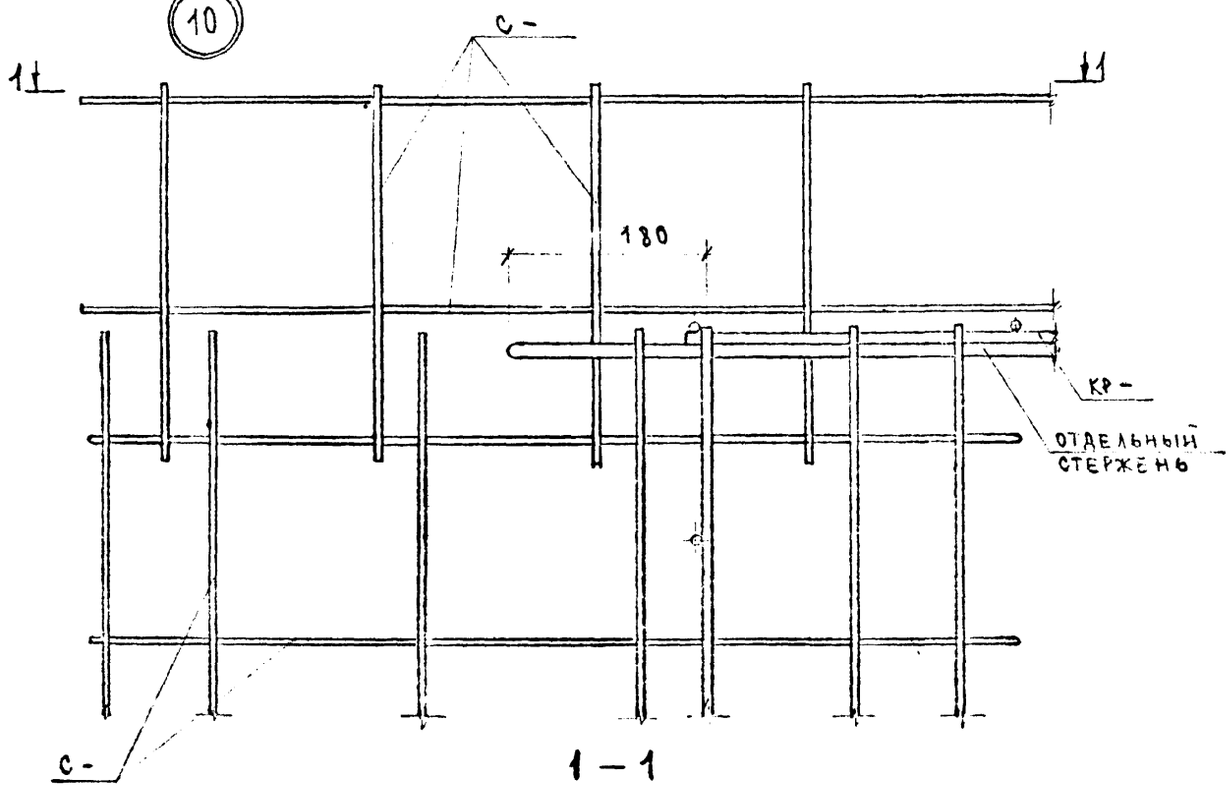

1 – 1

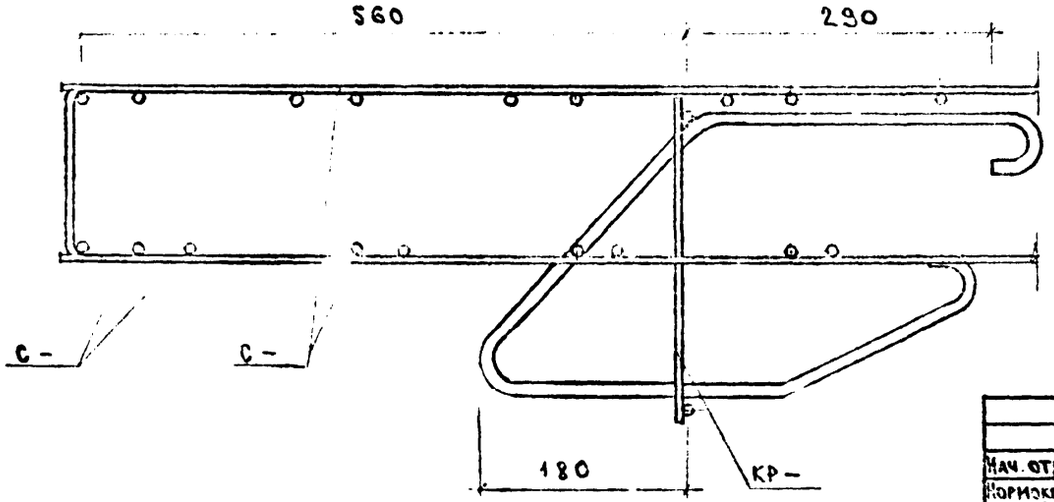

12

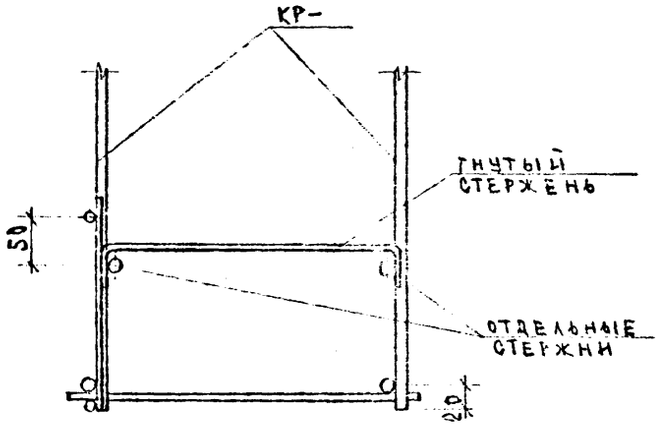

14

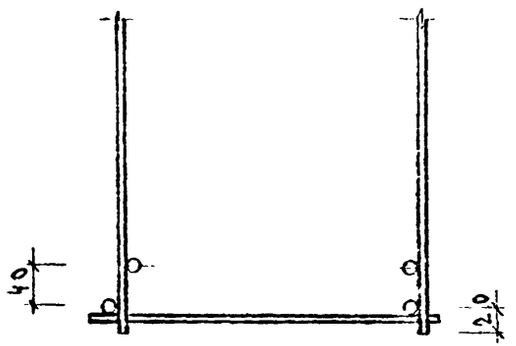

Нач. отд.	Волынский		
Горизкон	Хорошилова		
ГИП	Ванян		
Рук. гр.	Николаева		
Проверил	Хорошилова		
Разработ.	Луговая		

1.220.1–2.4 0.0.0 У

Узлы 10; 12; 14

Стадия	Лист	Листов
Р.Ч.	1	1

ЦНИИЭП торгово-бытовых зданий и туристских комплексов

Инв. № подл. | Подпись и дата | Взам. инв. №

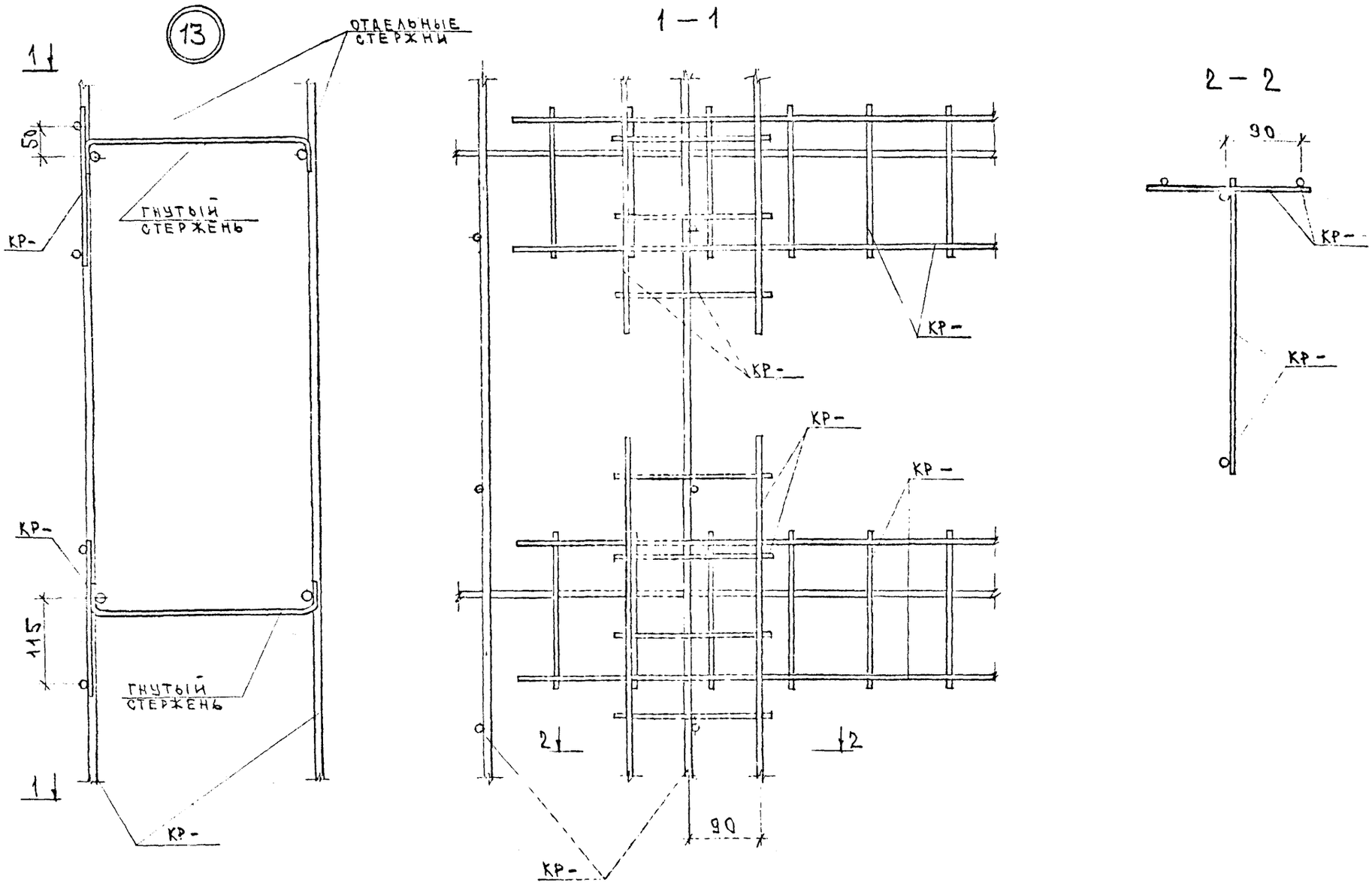

Нач. отд.	Волынский		
Нормокон.	Хорошилова		
ГИП	Ванян		
Рук. гр. инж.	Николаева		
Проверил	Хорошилова		
Разработ.	Луговая		

1.220.1 — 2.4 0.0.0.0 У

Узел 13.

Стадия	Лист	Листов
Р.Ч	1	1

ЦНИИЭП Торгово-бытовых зданий и туристских комплексов

В.№ подл. | Подпись и дата | Взамен инв.№

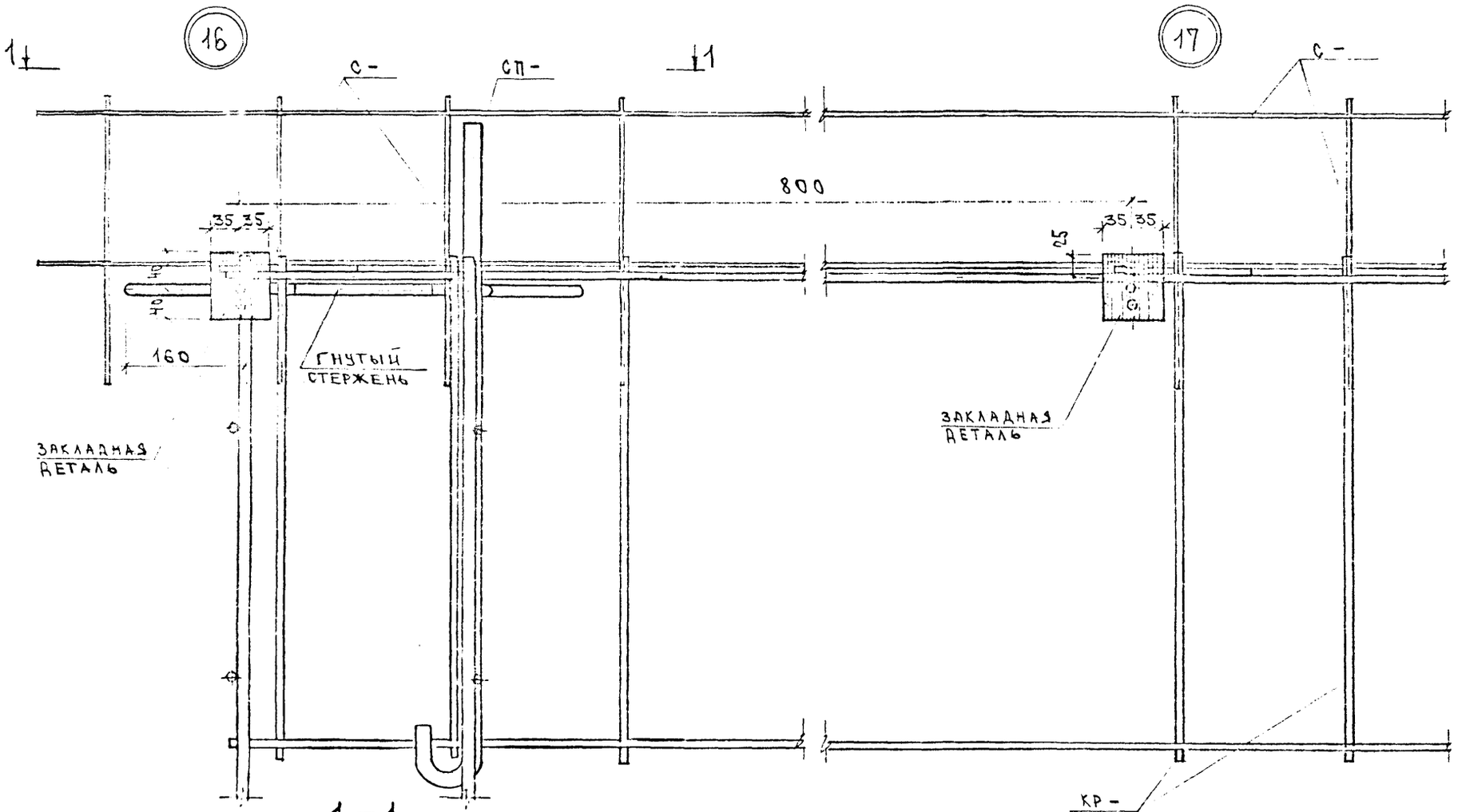

1 – 1

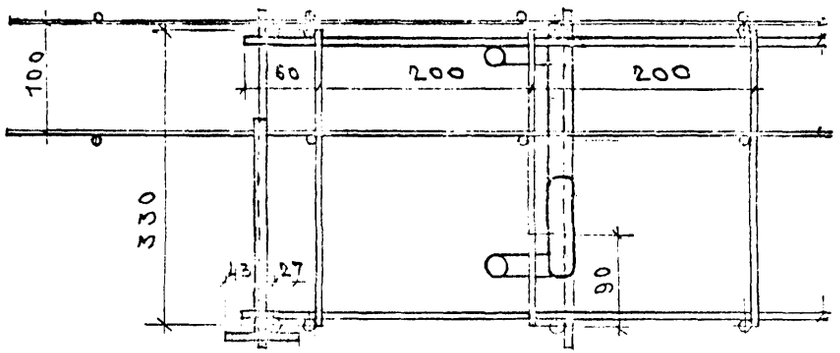

Примечание.

В сечении 1-1 гнутый стержень условно не показан.

Нач. отд.	Волынский		1.220.1–2.4 0.0.0 У
Нормокон.	Хорошилова		
ГИП	Ванян		Узлы 16; 17.
Рук. гр. инж.	Николаева		
Проверил	Хорошилова		
Разработ.	Лугова я		

Стадия	Лист	Листов
Р.Ч.	1	1

ЦНИИЭП торгово-бытовых зданий и туристских комплексов

Инв. № подл. | Подпись и дата | Взамен. инв. №

(18)

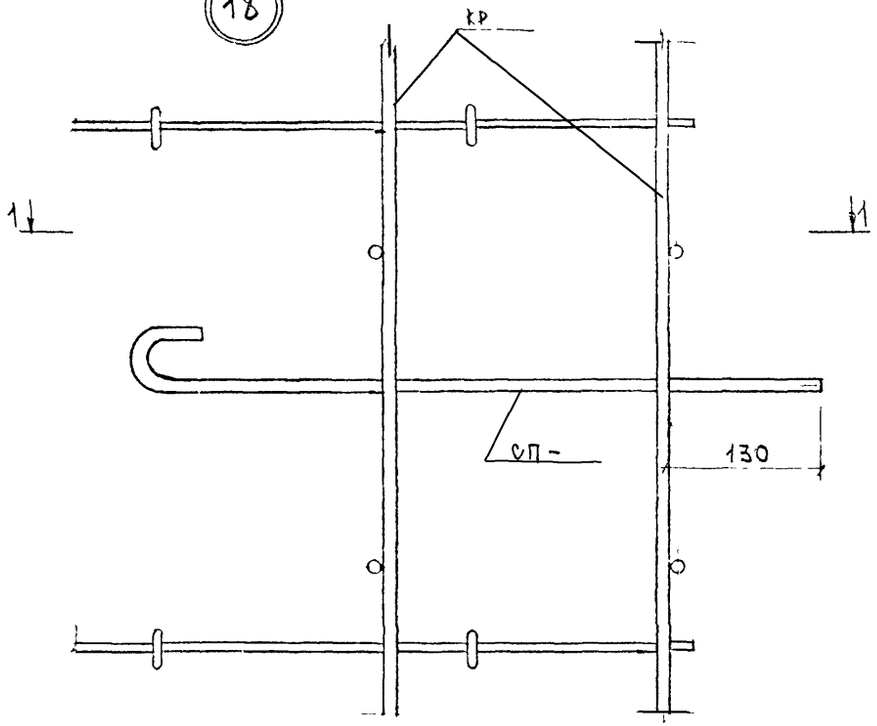

1—1

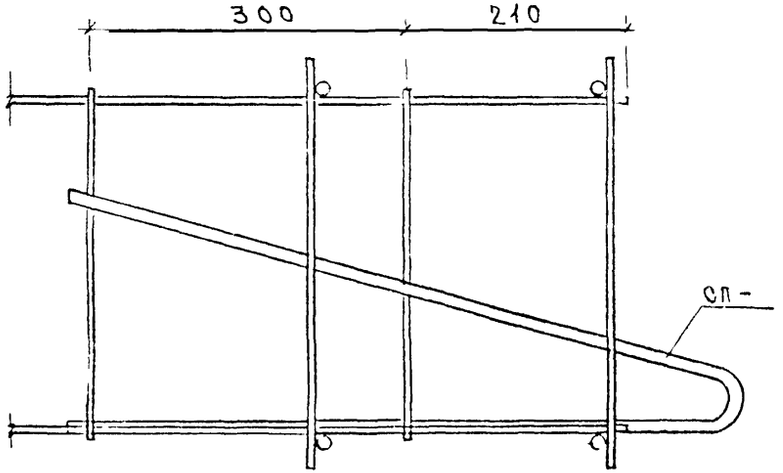

(15)

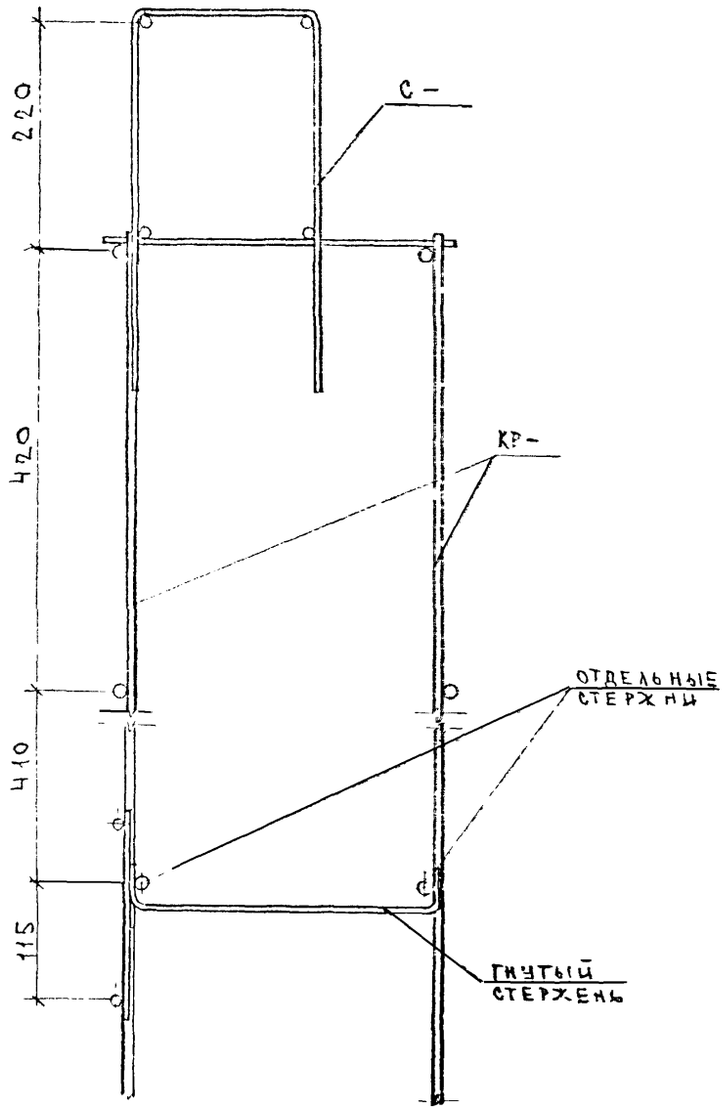

Нач. отд.	Волынский	
Нормоконт	Хорошилова	
ГИП	Ванян	
Рук. группы	Николаева	
Проверил	Хорошилова	
Разработ	Луговая	

1.220.1-2.4 0.0.0 У

Узлы 15; 18

Стадия	Лист	Листов
Р.Ч.	1	1

ЦНИИЭП торгово-бытовых зданий и туристских комплексов

Инв. № подл. | Подпись и дата | Взам. инв. №

(2-0)

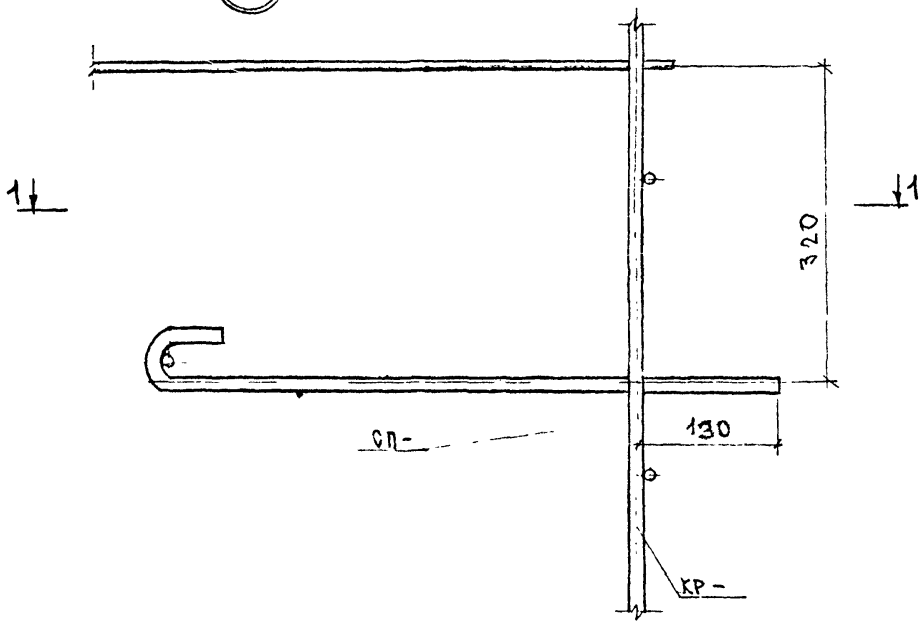

1 – 1

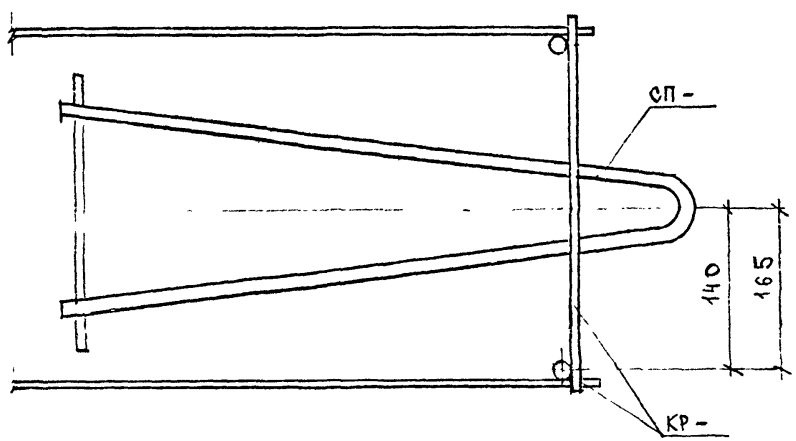

(19)

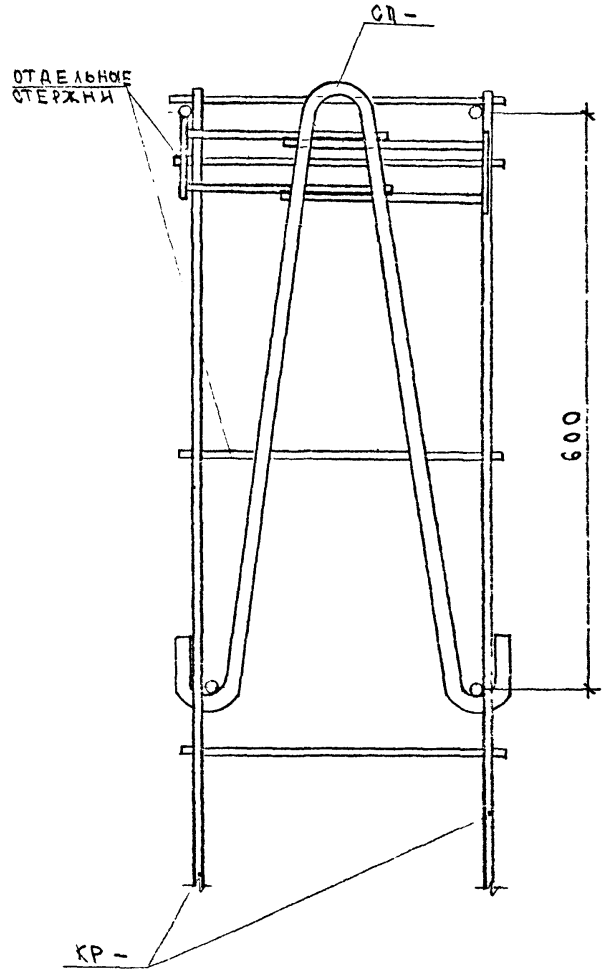

Нач.отд.	Волынский		
Нормокон	Хорошилова		
ГИП	Ванян		
Рук.гр.инж.	Николаева		
Проверил	Хорошилова		
Разработ.	Луговая		

1.220.1-2.4 0.0.0.0 У

Узлы 19, 20.

Стадия	Лист	Листов
Р.Ч.	1	1

ЦНИИЭП торгово-бытовых зданий и туристских комплексов

Инв.№ подл. | Подпись и дата | Взам.инв.№

21

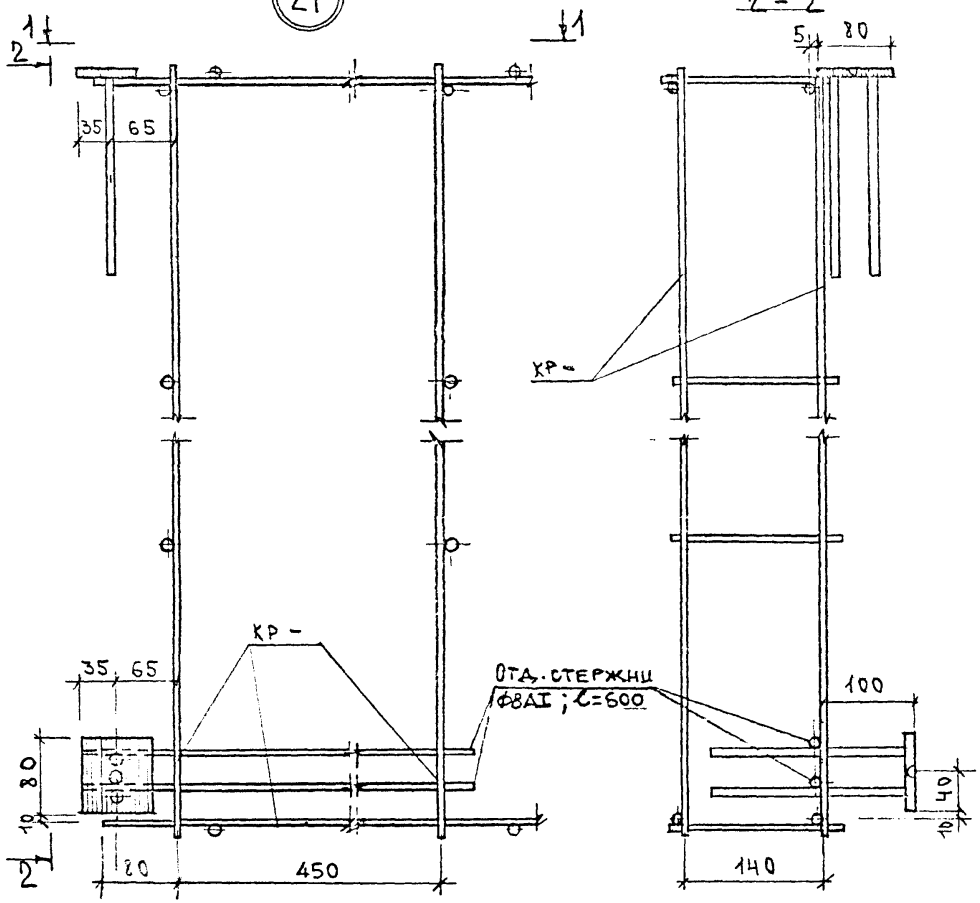

22

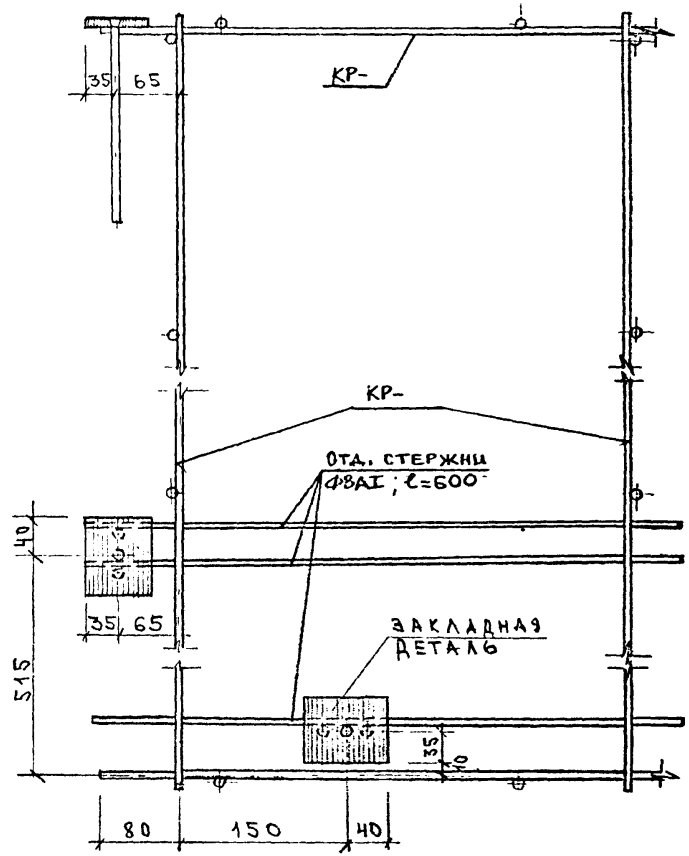

Нач. отд.	Волынский		
Нормокон.	Хорошилова		
ГИП	Ванян		
Рук. гр. инж.	Николаева		
Проверил	Хорошилова		
Разработ.	Луговая		

1.220.1-2.4 0.0.0 У

Узлы 21; 22.

Стадия	Лист	Листов
Р.Ч.	1	1

ЦНИИЭП торгово-бытовых зданий и туристских комплексов

Инв. № подл. | Подпись и дата | Взам. инв. №

23

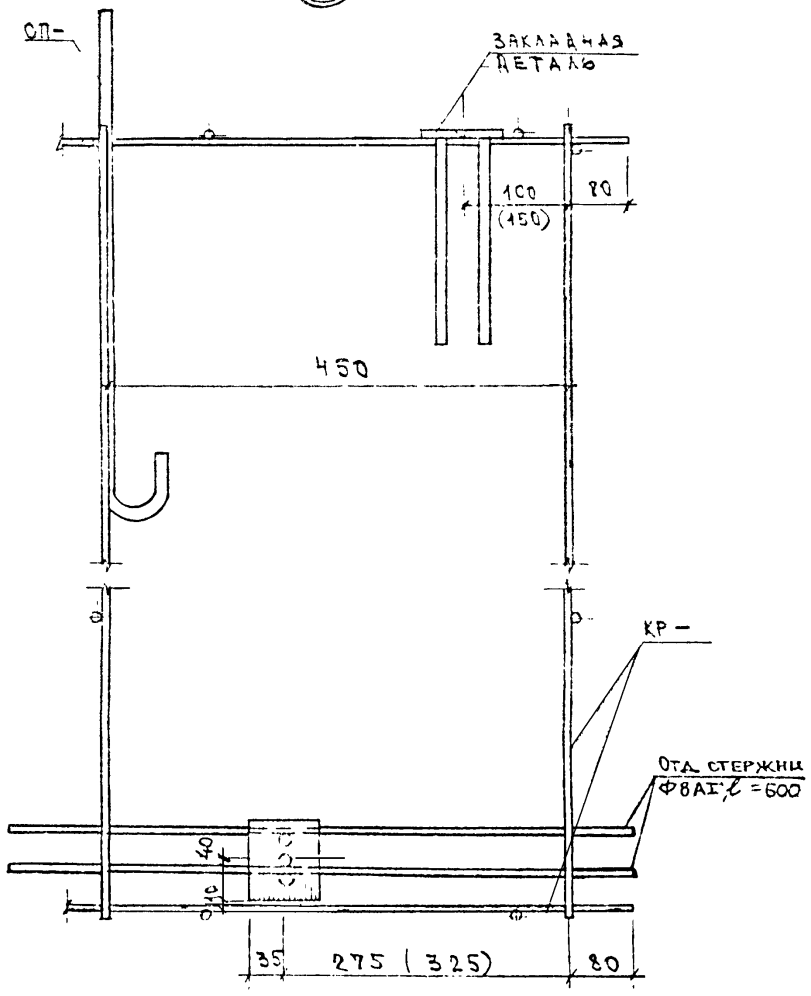

24

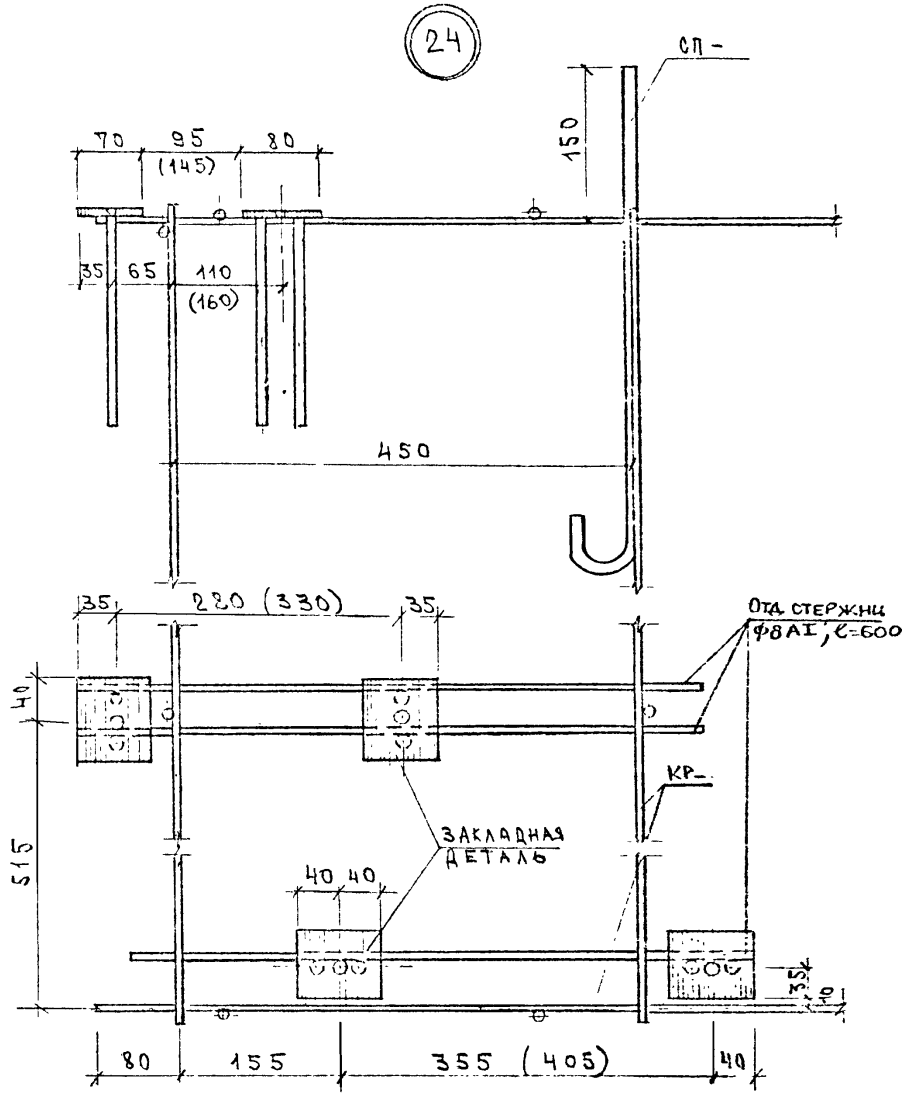

Нач. отд.	Волынский	
Нормокон.	Хорошилова	
ГИП	Ванян	
Рук. гр. инж.	Николаева	
Проверил	Хорошилова	
Разработ.	Луговая	

1.220.1-2.4 0.0.0 У

Узлы 23; 24

Стадия	Лист	Листов
Р.Ч.	1	1

ЦНИИЭП торгово-бытовых зданий и туристских комплексов

Инв. № подл. | Подпись и дата | Взамен. инв. №

25

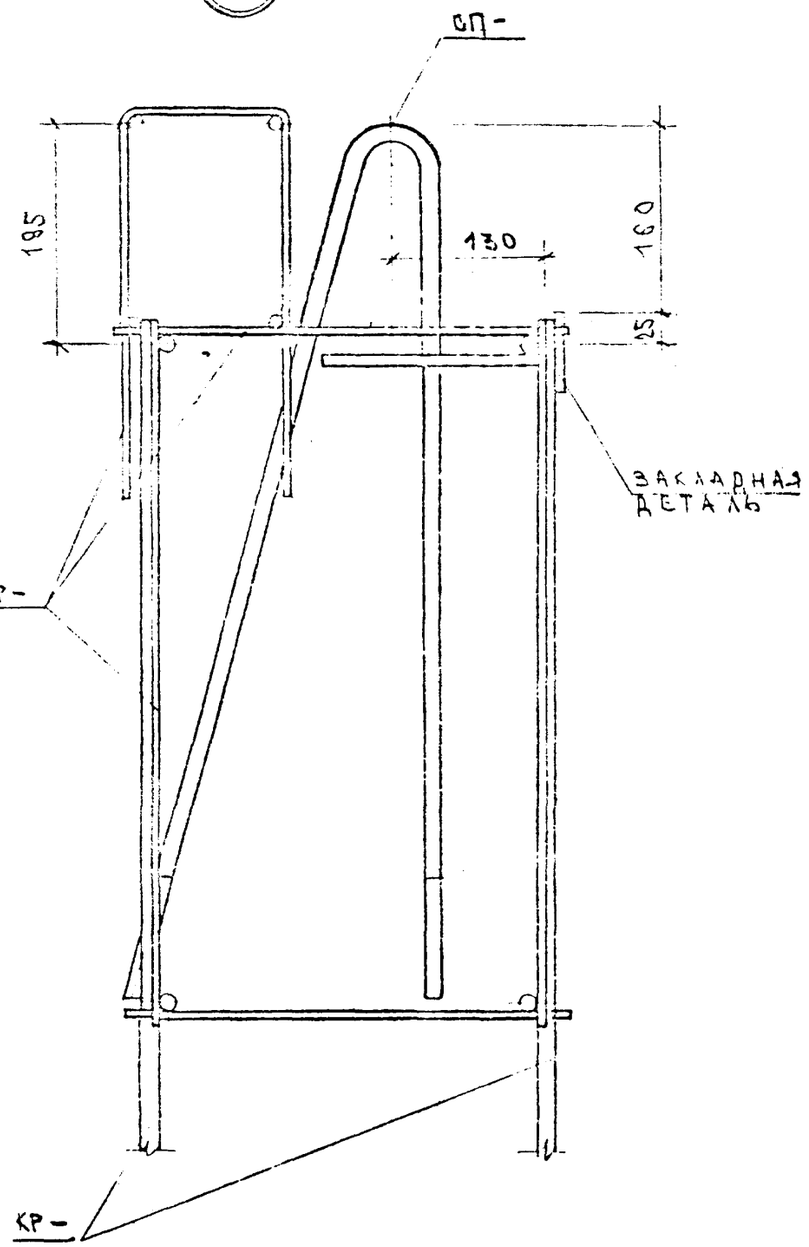

Инв. № подл. | Подпись и дата | Взам. инв. №

Нач.отдела	Волынский	
Нормоконт.	Хорошилова	
ГИП	Ванян	
Рук.группы	Николаева	
Проверил	Хорошилова	
Разработ.	Акопова	

1.220.1-2.4 0.0.0 У

Узел 25

Стадия	Лист	Листов
Р.Ч.	1	1

ЦНИИЭП торгово-бытовых зданий и туристских комплексов

gost.e-ecolog.ru