ТИПОВОЙ ПРОЕКТ
416-5-46.90

ПРОХОДНОЙ ПУНКТ НА 1 ПРОХОД /В КОНСТРУКЦИЯХ СЕРИИ 1.090.1-1/88/

АЛЬБОМ 3

КМ Конструкции металлические
ОВ Отопление и вентиляция
ВК Внутренние водопровод и канализация
ЭО Электрическое освещение
СС Связь и сигнализация

24411-03
ЦЕНА

Отпускная цена на момент реализации указана в счет-накладной

Привязан

Инв. №

gost.e-ecolog.ru

ТИПОВОЙ ПРОЕКТ
416-5-46.90

ПРОХОДНОЙ ПУНКТ НА 1 ПРОХОД
/В КОНСТРУКЦИЯХ СЕРИИ 1.090.1-1/88/

АЛЬБОМ 3

ПЕРЕЧЕНЬ АЛЬБОМОВ

Альбом 1	Общая пояснительная записка.
Альбом 2	Архитектурные решения. Конструкции железобетонные Строительные изделия. Организация строительства.
Альбом 3	Конструкции металлические. Отопление и вентиляция. Внутренние водопровод и канализация. Электрическое освещение. Связь и сигнализация.
Альбом 4	Спецификации оборудования.
Альбом 5	ч.ч.1 и 2 Сметы.
Альбом 6	Ведомости потребности в материалах

РАЗРАБОТАН

Гипростройматериалами

Главный инженер института А.А. Меликов

Главный инженер проекта Е.Я. Тихонов

Утверждён

и введён в действие Главпроектом

Госстроя СССР

Протокол от 29.11.90г. №17

Содержание альбома № 3

Лист	Наименование	Стр.
	Содержание	2
	Конструкции металлические	
КМ1	Общие данные	3
КМ2	Схема расположения элементов рамы РМ1	4
КМ3	Решетка РМ1	5
	Отопление и вентиляция	
ОВ1	Общие данные	6
ОВ2	Отопление и вентиляция. План на отм. 0,000 Схема системы отопления. Узел управле-	7
	ния. Схемы систем ВЕ1; ВЕ2	
ОВН1	Звено прямого участка асбоцементного	8
	воздуховода	
	Внутренние водопровод и канализация	
ВК1	Общие данные	9
ВК2	План с сетями водопровода и канализации	10
	Схемы сетей В1; Т3; К1; К2	
	Электроосвещение	
ЭО1	Общие данные	11
ЭО2	Элекроосвещение. План на отм. 0,000	12
	Связь и сигнализация	
СС1	Общие данные	13
СС2	Комплексная телефонная и	14
	радиотрансляционная сети	

Инв. № подл. | Подпись и дата | Взам. инв. №

Альбом 3

Ведомость рабочих чертежей основного комплекта

Лист	Наименование	Примечание
1	Общие данные	
2	Схема расположения элементов рамы РМ1	
3	Решетка МР1	

Техническая спецификация стали

Вид профиля и ГОСТ, ТУ	Марка металла и ГОСТ	Обозначение и размер профиля (мм)	Код: Марка металла	Код: Профиля	Код: Размера профиля	Количество (шт.)	Длина (мм)	Масса металла по эл-там конструкции: Рама козырька	Код эл-та конструкции			Общая масса, т	Масса потребности в металле по кварталам (заполняется изготовителем), т: I	II	III	IV	Заполняется ВЦ
1	2	3	4	5	6	7	8										
Профиль замкнут сварной квадратный ТУ 14-1-361-79	ВСТ3кп2-1 ТУ 14-1-3023-80	Гн 0140×5	11240	77119				1,1				1,1					
Итого масса металла								1,1				1,1					
В том числе по маркам	Вст 3кп2-1		11240					1,1				1,1					
Масса поставки элементов по кварталам	I																
	II																
	III																
	IV																

Ведомость металлоконструкций по видам профилей

Наименование конструкций по номенклатуре прейскуранта 01-09	Позиции по прейскуранту 01-09	Код конструкций	Масса конструкции (т): Всего стали повышенной и высокой прочности	по видам профилей стали: Балки и швеллеры	Крупносортная сталь	Среднесортная сталь	Мелкосортная сталь	Толстолистовая сталь	Универсальная сталь	Тонколистовая сталь	Гнутые и гнутосварные профили	Трубы	Прочие	Всего	Количество (шт.)	Серия типовых конструкций
1	2	3	4	5	6	7	8	9	10	11	12	13	14	15	16	17
Рама козырька											1,1			1,1		
Итого											1,1			1,1		
Контрольная сумма																

Ведомость металлоконструкций по маркам металла

Наименование конструкции по номенклатуре прейскуранта 01-09	Позиции по прейскуранту 01-09	№ строк	Код конструкции	Колич. шт.	Марка металла	Масса металлоконструкций
1	2	3	4	5	6	7
Рама козырька		1			Вст.3кп2-1	1,1
Итого		2				1,1
В том числе по маркам металла		3			Вст.3кп2-1	1,1

1. Рабочие чертежи марки КМ разработаны на основании исходных данных, приведенных на листе АР-1.
2. Конструкции разработаны применительно к III снеговому району, I ветровому району с расчетной температурой -30°С и выше и сейсмичностью до 6 баллов включительно.
3. При расчете и проектировании стальных конструкций были применены следующие нормативные материалы.
   а. СН и П II-23-81*„Стальные конструкции. Нормы проектирования".
   б. СН и П2.01.07-85„Нагрузки и воздействия. Нормы проектирования".
4. За условную отметку 0,000 принята отметка чистого пола, что соответствует абсолютной отметке ▭
5. Материалы для сварки принять в соответствии с табл. 55 СН и П II-23-81.*
6. Изготовление и монтаж стальных конструкций должны производиться в соответствии с главой СН и П III-18-75* „Металлические конструкции. Правила производства и приемки работ".
7. Все металлоконструкции защищаются от коррозии путем покрытия лаком ПФ-170 (ГОСТ 15907-70*) с 10-15% алюминиевой пудры (ГОСТ 5494-71*) за 2 раза по грунтовке ПФ-020.

Типовой проект марки „КМ" разработан в соответствии с действующими нормами и правилами проектирования, обеспечивающими пожарную безопасность при соблюдении установленных правил эксплуатации

Главный инженер проекта Б.Я. Тихонов

Инв. № подл.	Подпись и дата	Взам. инв. №

Инв. №		
ГИП	Тихонов	
Нач. отд.	Аргасов	
Гл. спец.	Фарбер	
Нач. гр.	Афанасьева	
Инж.	Галкина	
Н. контр.	Сапина	

Привязан

ТП 416-5-46.90 КМ

Проходной пункт на 1 проход (в конструкциях серии 1.090.1-1/88)	Стадия	Лист	Листов
	Р	1	3

Общие данные

Гипростройматериалы Москва

24411-03 4

Альбом 3

Схема расположения элементов рамы РМ1

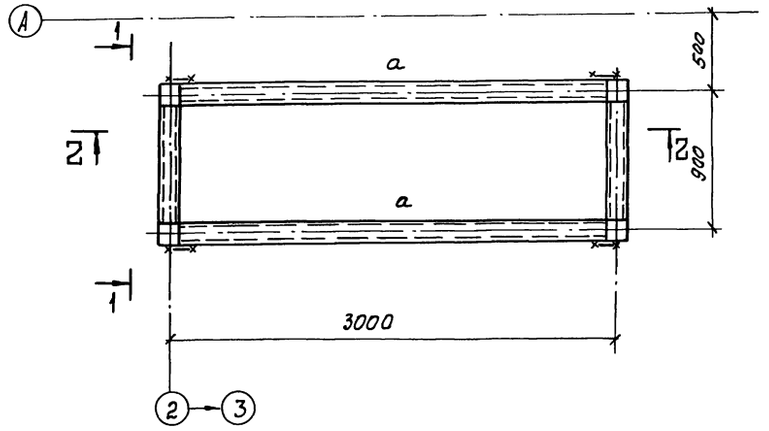

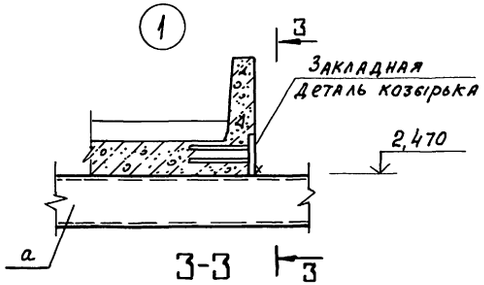

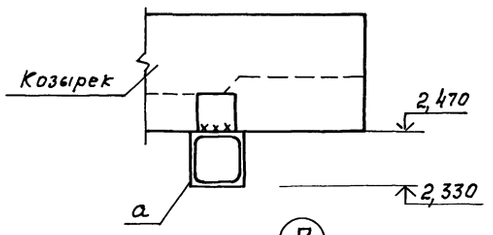

Ведомость элементов

Марка	Сечение			Опорные усилия			Группа констр.	Марка металла	Примеч.
	Эскиз	Поз	Состав	M тсм	N тс	Q тс			
а	□		Гн □ 140×5	1.28	—	—	IV	В.ст3кп2-1	

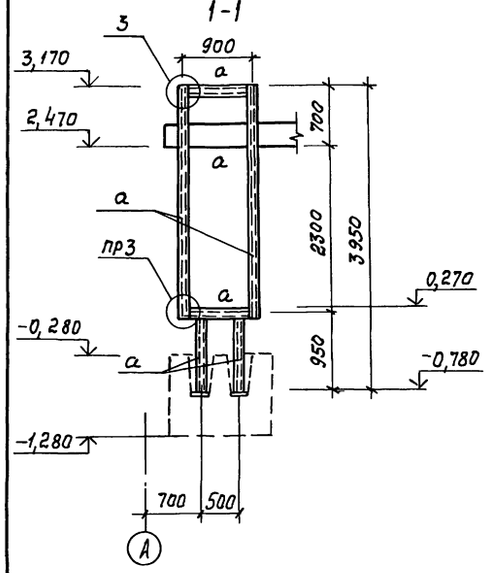

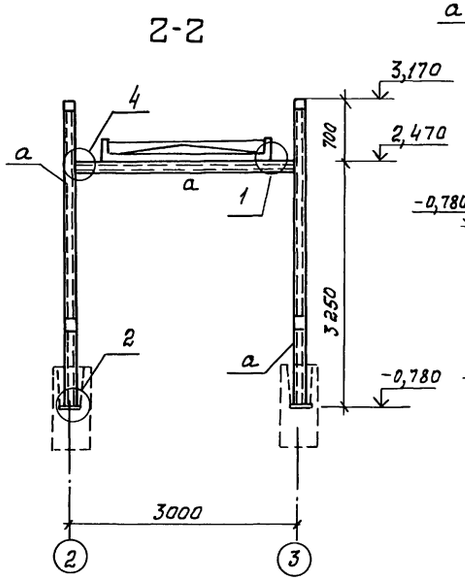

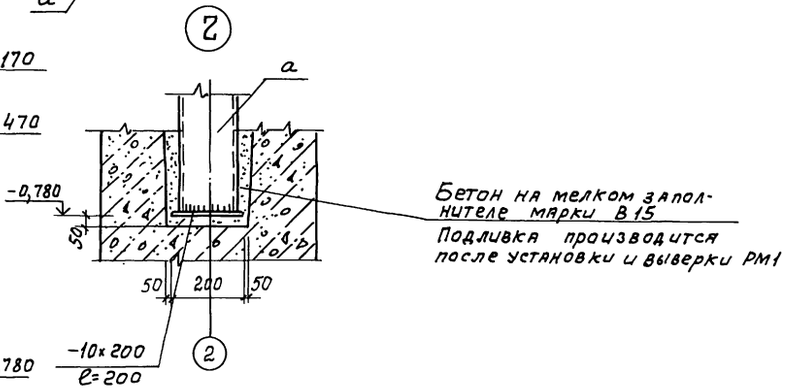

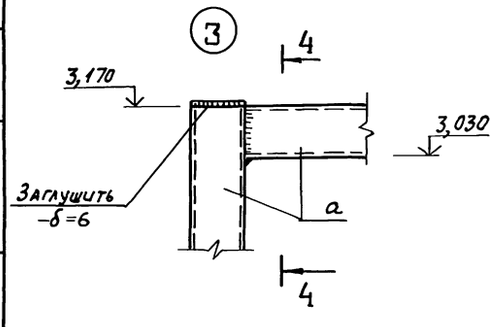

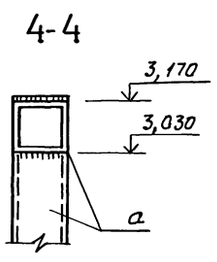

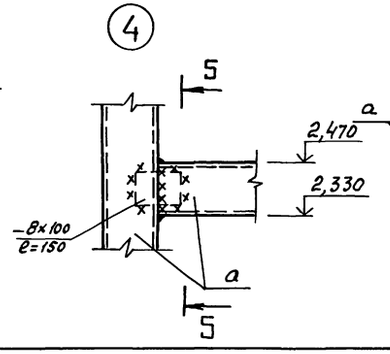

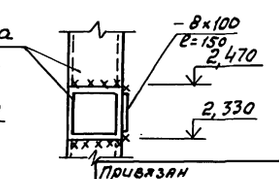

ГИП	Тихонов		
Нач.отд	Аргасов		
Гл.спец.	Фарбер		
Нач.груп	Афанасьева		
Инжен.	Галкина		
Привязан			
Н.контр	Сапина		
Инв.№			

ТП 416-5-46.90 КМ

Проходной пункт на 1 проход (в конструкциях серии 1.090.1-1/88)

Стадия	Лист	Листов
Р	2	

Схема расположения элементов рамы РМ1

Гипростроймат. Москва

24411-03 5

Инв.№ подл. | Подпись и дата | Взам.инв.№

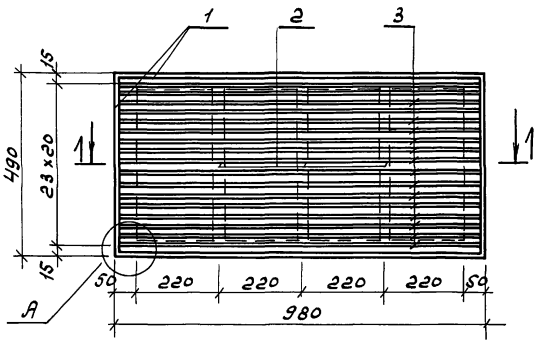

1 – 1

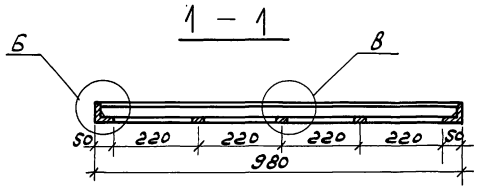

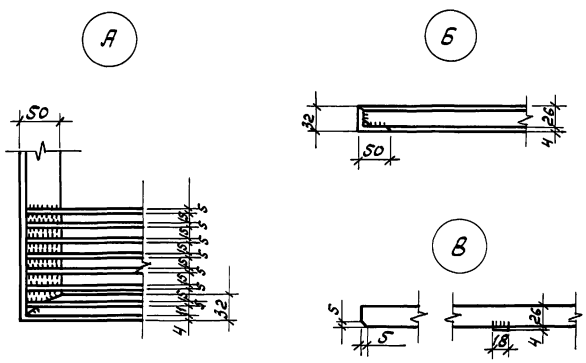

Формат	Зона	Поз.	Обозначение	Наименование	кол.	Прим.
				Детали		
		1	ГОСТ 8510-86	L 50×32×4 ℓ=2940	1	7,1кг
		2	ГОСТ 103-76	Полоса 18×4 ℓ=420	3	0,24кг
		3	ГОСТ 103-76	Полоса 30×5 ℓ=970	24	1,14кг

1. В спецификации в графе „Примечание" указана масса одной детали в кг.
2. Сварные швы h=4мм
3. Материал решётки Вст3кп2-1 по ТУ 14-1-3023-80
4. Решётку окрасить за 2 раза лаком ПФ-170 (ГОСТ 15907-70*) по грунтовке ПФ-020

ГИП	Тихонов		ТП 416-5-46.90 КМ
Нач.отд.	Аргасов		
Гл.спец.	Фарбер		
Нач.гр.	Афанасьева		
Инжен.	Галкина		
Н.конт.	Салина		4.0190

Проходной пункт на 1 проход (в конструкциях серии 1.090.1-1/88)

Стадия	Лист	Листов
Р	3	

Решетка МР1

Гипростройматериалы Москва

План – схема

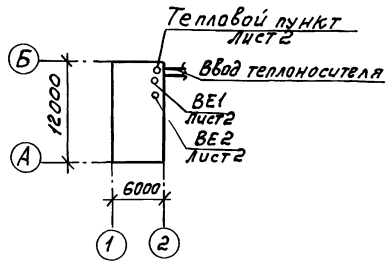

Ведомость рабочих чертежей основного комплекта

Лист	Наименование	Примечание
1	Общие данные	
2	Отопление и вентиляция. План на отм. 0.000. Схема системы отопления. Узел управления. Схемы систем ВЕ1, ВЕ2	

Ведомость ссылочных и прилагаемых документов

Обозначение	Наименование	Примечание
	Ссылочные документы	
1.494-10	Решетки щелевые регулирующие тип „Р"	
1.494-21	Крепление решеток воздухоприточных типа „РР" и щелевых регулирующих типа „Р" к воздуховодам и строительным конструкциям.	
5.904-51	Зонты и дефлекторы вентиляционных систем	
7.903.9-3	Типовые конструкции тепловой изоляции трубопроводов надземной и подземной канальной прокладки.	
4.904-69	Детали крепления санитарно-технических приборов и трубопроводов	
5.904-1	Детали креплений воздуховодов	

Типовой проект марки „ОВ" разработан в соответствии с действующими нормами и правилами проектирования, обеспечивающими пожарную безопасность при соблюдении установленных правил эксплуатации.

Главный инженер проекта Е.Я. Тихонов

Ведомость ссылочных и прилагаемых документов

Обозначение	Наименование	Примечание
	Прилагаемые документы	
ОВ. СО	Спецификации оборудования	
ОВ. ВМ	Ведомости потребности в материалах	
ОВН-1	Звено прямого участка асбоцементного воздуховода.	

Общие указания.

Проект разработан для климатических районов с расчетными параметрами наружного воздуха:
для проектирования отопления $t_н = -30°C$; $\varphi = 75\%$
для проектирования вентиляции:
в холодный период года $t_н = -19°C$; $\varphi = 75\%$
в переходный период года $t_н = +10°C$; $\varphi = 70\%$
в теплый период года $t_н = +22°C$; $\varphi = 55\%$

Проект выполнен в соответствии с действующими нормами и правилами; СНиП 2. 04. 05-86 „Отопление, вентиляция и кондиционирование", СНиП 2. 09. 04-87 „Административные и бытовые здания." Гост 12. 1. 005-88 „Общие санитарно-гигиенические требования к воздуху рабочей зоны," СН 245-71 „Санитарные нормы по проектированию промышленных предприятий."

Теплоноситель для системы отопления является вода 105-70°С условия присоединения к тепловой сети решаются при привязке проекта.

В качестве нагревательных приборов приняты радиаторы МС-140-108 Расчетные гидравлические потери на систему отопления составляют 400 кгс/м² (4000 ПА). Удельный расход тепла на отопление – 3,19 $\frac{ккал}{м^2 \cdot час}$

Тепловой пункт разработан на основании типовых проектных решений 903-04-13 Автоматизированные индивидуальные тепловые пункты (ИТП) зданий жилищно-гражданского и производственного назначения.

Горячее водоснабжение централизованное.

Для монтажа трубопроводов системы отопления применяются трубы электросварные по Гост 10704-76; на участках соединений трубопроводов с арматурой и отопительными приборами на резьбе, а так же для гнутых участков трубопроводов-легкие по Гост 3262-75.

Монтаж систем отопления и вентиляции выполнить в соответствии со СНиП 3.05.01-85 „Внутренние санитарно-технические системы."

Мероприятия по защите воздуховодов и трубопроводов от коррозии, изоляция.

Воздуховоды вытяжной системы ВЕ2 выполняются из асбоцементных коробов.

Трубопроводы систем отопления и нагревательные приборы окрашиваются масляной краской за 2 раза.

Трубопроводы от места ввода до гребенки, а также трубопроводы, проложенные в подпольных каналах, необходимо изолировать пух шнуром из минеральной ваты в оплетке из стеклоткани δ=30мм.

Перед изоляцией наносится антикоррозийное покрытие. Покровный слой-оболочки из стеклопластика рулонного.

Места прохода воздуховодов через стены тщательно герметизируются.

Основные показатели по чертежам отопления и вентиляции

Наименование здания (сооружения) помещения	Объем м³	Периоды года при $t_н$, °С	Расход тепла ВТ (ккал/ч) на отопление	на вентиляцию	на горячее водоснабжение	Общий	Расход холода ВТ (ккал/ч)	Установленная мощность электродвигателей, кВт
Проходной пункт	299,01	холодный	16 600	—	14000	30600	—	—
		-30°с	(14300)		(12000)	(26300)		

Условные обозначения.

Т91	Спускной трубопровод
	Термометр
	Отборное устройство
К 150х200	Асбоцементный короб размером 150х200

Характеристика отопительно-вентиляционных систем.

Обозначение системы	Кол. систем	Наименование обслуживаемого помещения (технологического оборудования)	Тип установки агрегата	Вентилятор: Тип, исполнение по взрывозащите	№	схема исполнения	положение	L м³/ч	P (кгс/м²)	n об/мин	Прим.
ВЕ1	1	Санузел.	Дефлектор Д 315.00.000					50	—	—	
ВЕ2	1	Вспомогательные помещения	Дефлектор Д 315.00.000					50	—	—	

ГИП	Тихонов	
Нач. отд.	Федурькин	
Гл. спец.	Гударикова	
Нач. гр.	Глазкова	
Инж.	Нестеренко	
Провер	Глазкова	
Н. контр.	Сапина	

Привязан

ТП 416-5-46.90 ОВ

Проходной пункт на 1 проход (в конструкциях серии 1.090.1-1/88)

Стадия	Лист	Листов
Р	1	2

Общие данные

Гипростроймтериалы Москва

Инв. № подл. | Подпись и дата | Взам. инв. № | Инв. № дубл. | Подпись и дата

Инв. № | Подпись | Дата

Консультант | Гуляницкий | Урлаев

Нач. со

Альбом 3

Система отопления

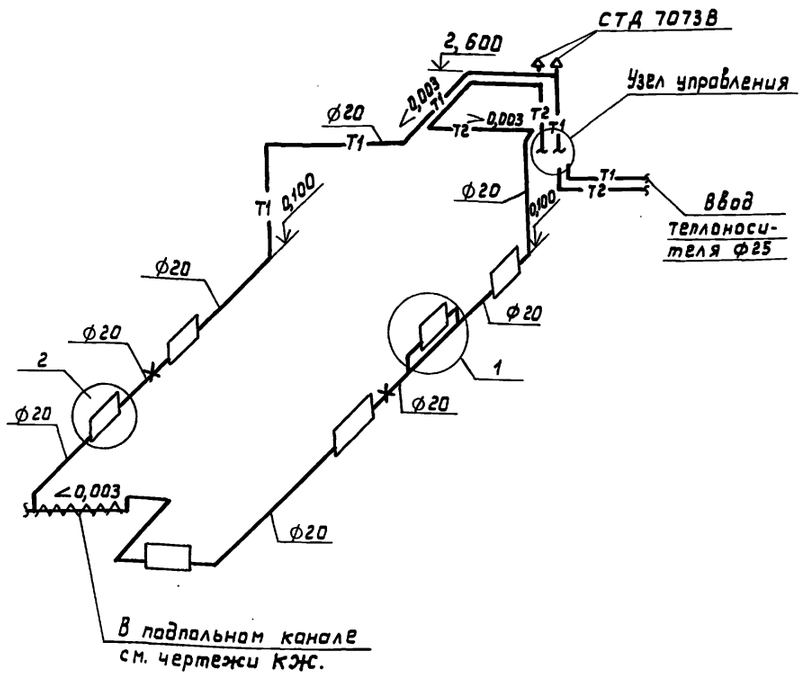

Узел управления

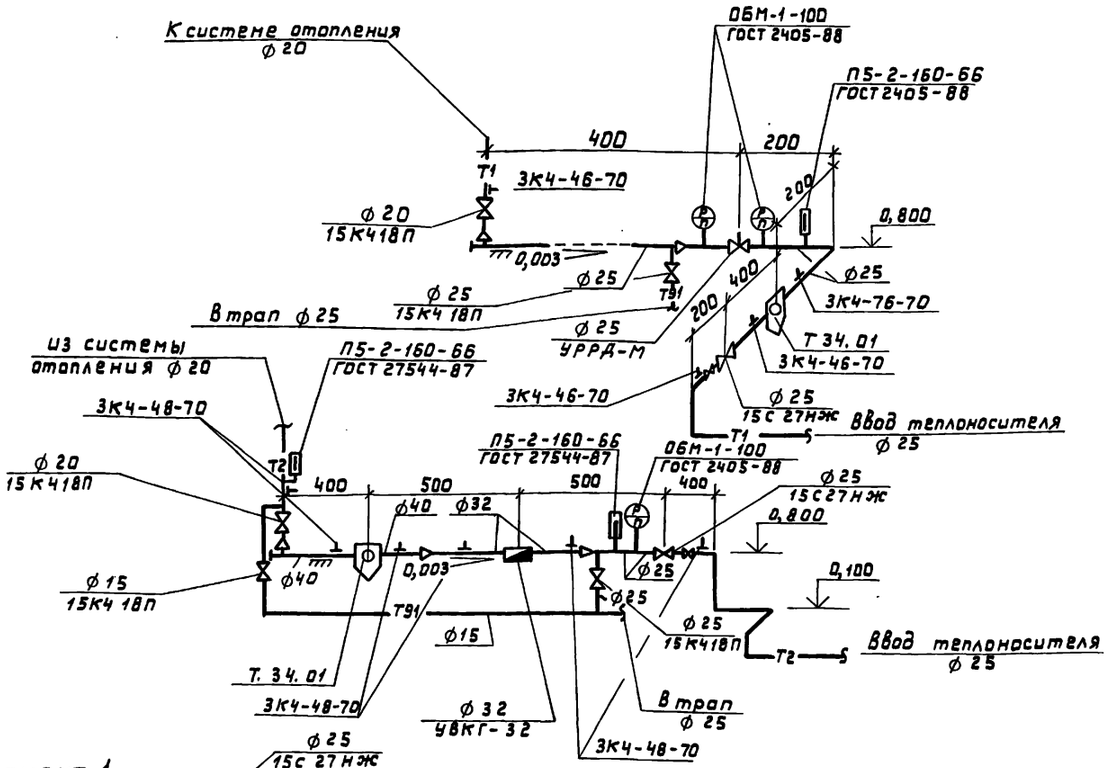

План

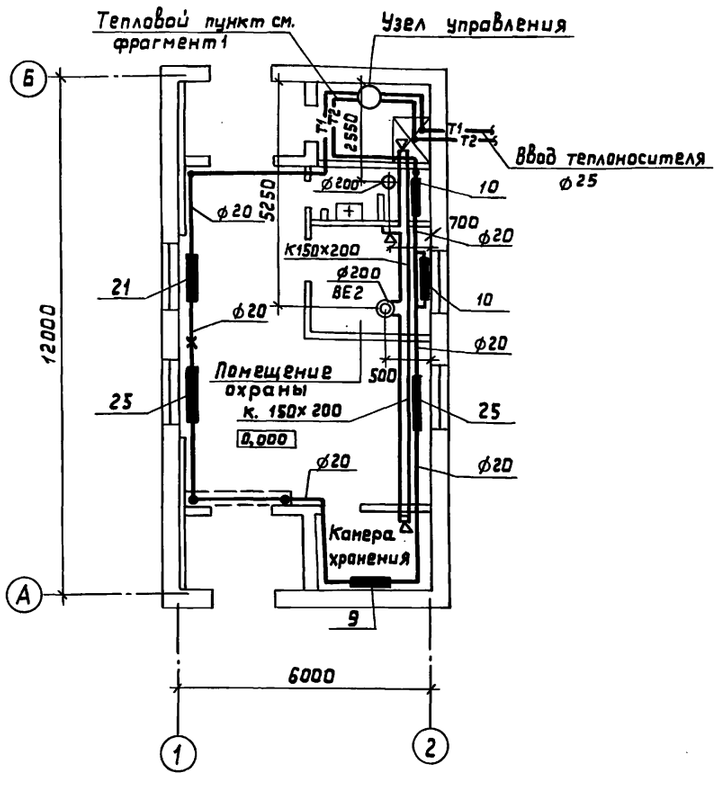

Фрагмент 1

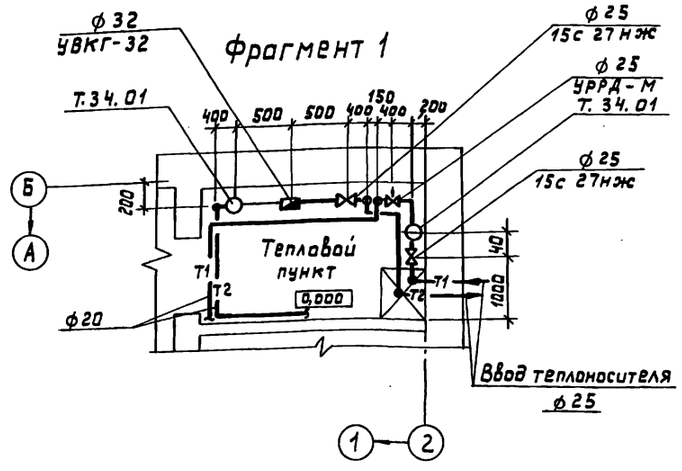

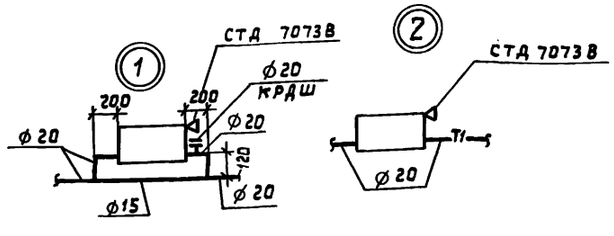

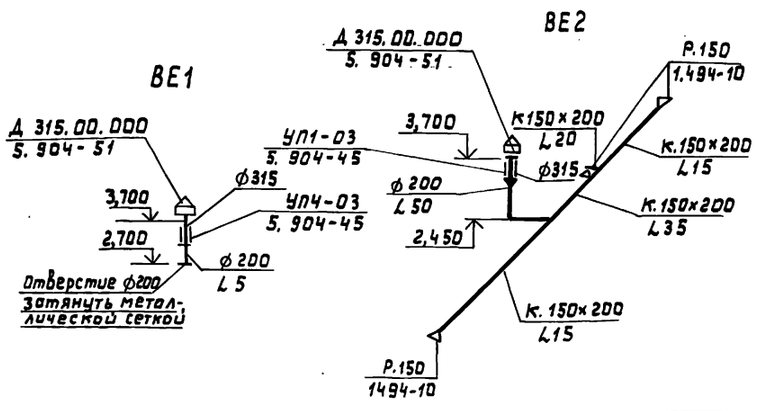

Привязан

Инв. №

ГИП	Тиханов		ТП 416-5-46.90.ОВ
Нач.отд.	Федуркин		
Гл.спец	Сударикова		
Нач.гр.	Глазкова		
Инж.	Нестеренко		
Провер.	Глазкова		Проходной пункт на 1 прохода (в конструкциях серии 1.090.1-1/88)
Н.контр	Сапина		Отопление и вентиляция. План на отм. 0,000. Схема системы отопления. Узел управления. Схемы систем ВЕ1, ВЕ2.

Стадия	Лист	Листов
Р	2	

Гипростроймате-риалы Москва

24411-03 8

Инв. № подл. | Подпись и дата | Взам. инв. №

Альбом 3

Типовой проект 416-5-46.90

Проходной пункт на 1 проход (в конструкциях серии 1.090.1-1/88)

Альбом 3

Чертежи общих видов нетиповых конструкций

Привязан

Инв.№ подл. | Подпись и дата | Взам.инв.№

Обозначение	Наименование	Примечание
	ОВН1 Звено прямого участка асбоцементного воздуховода	

Привязан

Инв.№

ГИП	Тихонов		ТП 416-5-46.90 ОВН
Нач.отд.	Федурким		
Гл.спец.	Сударикова		
Нач.гр.	Лазкова		Содержание
Инж.	Нестеренко		Стадия Р; Лист; Листов 1
Н.контр.	Сапина		Гипростроймат. Москва

Инв.№ подл. | Подпись и дата | Взам.инв.№

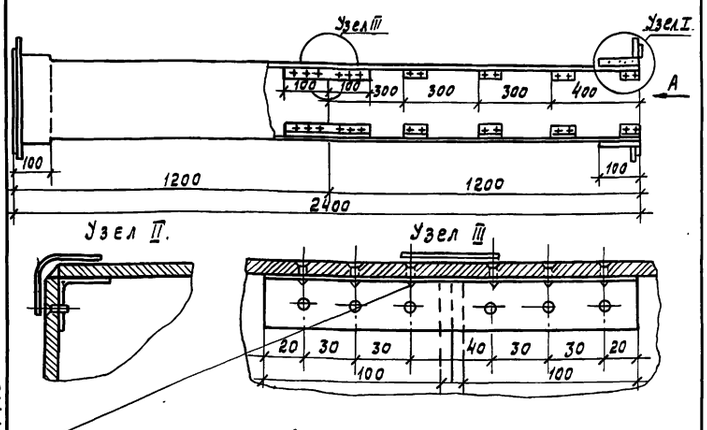

Шов промазать мастикой из асбесто-цементного раствора с добавлением казеинового клея густой консистенции с последующей проклейкой 2мя слоями ткани.

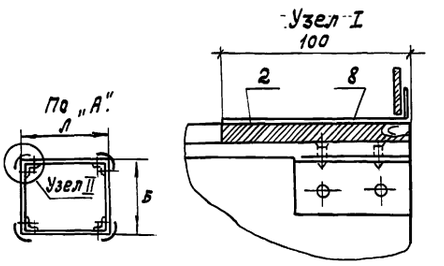

Размер канала	
А	Б
150	200
200	200
300	200
400	300

В качестве материала стенок принят „АЦЭНД" Гост 4248-78, обеспечивающий необходимую пожаростойкость.

Привязан

Инв.№

Изм.	Лист	№ докум.	Подпись	Дата	ТП 416-5-46.90 ОВН1			
Разраб.		Нестеренко			Проходной пункт на 1 проход (в конструкциях серии 1.090.1-1/88)	Литера Р	Масса	Масштаб
Пров.		Лазкова				Лист 1	Листов 2	
Т.контр.		Лазкова			Звено прямого участка асбоцементного воздуховода.	Гипростроймат. Москва		
Н.контр.		Сапина						
Утв.								

Инв.№ подл. | Подпись и дата | Взам.инв.№

24411-03 9

Привязан

Инв.№

ТП 416-5-46.90 ОВН1 Лист 2

Инв.№ подл. | Подпись и дата | Взам.инв.№

Альбом 3

Ведомость рабочих чертежей основного комплекта

Лист	Наименование	Примечание
1	Общие данные.	
2	План с сетями водопровода и канализации.	
	Схемы сетей В1; Т3; К1; К2.	

Основные показатели по чертежам водопровода и канализации

Наименование системы	Потребный напор на вводе м	Расчетные расходы				Установочн. мощность эл. двигателей квт	Примечание
		м³/сут	м³/ч	л/с	при пожаре л/сек		
В1		0,80	0,40	0,17			
Т3		—	—	0,08			
К1		0,80	0,40	1,77			
К2		—	—	0,58			

Таблица расходов воды на одну водосточную воронку и один водосточный стояк.

№ водосточных воронок	Расход л/с	№ стояков	Расход л/с
1	0,29	Ст. К2-1	0,58
2	0,29		
Итого:	0,58		

Ведомость ссылочных и прилагаемых документов

Обозначение	Наименование	Примечание
	Ссылочные документы.	
Серия 4.900-10	Альбом оборудования, фасонных частей и арматуры для сетей	
вып. 1÷5	и сооружений водопровода и канализации.	
Серия 3,900-9	Опорные конструкции и средства крепления стальных трубопрово-	
вып 0; 1,4	дов внутренних санитарно-технических систем.	
Каталог „ЦИНТИ-химнефтемаш" I, II	Промышленная трубопроводная арматура	
Сантехпроект серия 69-8	Водомерные узлы.	
ГОСТ 2.785-70	Обозначения условные графические	
	Арматура трубопроводная	
Сантехпроект Строительный каталог часть 10	Санитарно-техническое оборудование (установка приборов)	
ГОСТ 21.106-78	Условные обозначения трубо-	
	проводов санитарно-технических	
	систем.	
	Прилагаемые документы	
ВК, СО	Спецификация оборудования	
ВК, ВМ	Ведомость потребности в материалах	

Общие указания

1. Проект внутреннего водопровода, бытовой и дождевой канализации разработан в соответствии со СНиП 2.04.01-85. Монтаж и приемку производить в соответствии со СНиП 3.05.01-85.

2. Сети водопровода прокладываются с уклоном 0,002 ÷ 0,005 в сторону водоразборных точек. Стальные трубопроводы окрашиваются лаком ПФ-170 (ГОСТ 15907-70) по 1 слою грунтовки ГФ-0163 (ОСТ 6-10-409-77)

3. Необходимый свободный напор на вводе в здание, равный 10,0 м, обеспечивается давлением в наружной сети.

4. В соответствии со СНиП 2.04.01-85 внутреннее пожаротушение не предусматривается

5. При расчете системы дождевой канализации приняты параметры для центральной полосы СССР q_{20} = 80 л/с ; n = 0,65.

6. В здании проектируются следующие сети:
В1 - хозяйственно-питьевого водопровода.
Т3 горячего водоснабжения.
К1 бытовой канализации.
К2 дождевой канализации.

7. Длины ввода водопровода и выпусков бытовой и дождевой канализации и глубина их заложения решаются при привязке проекта к конкретным условиям.

8. За условную отметку 0,000 принята абсолютная отметка [ ].

Типовой проект марки „ВК" разработан в соответствии с действующими нормами и правилами проектирования, обеспечивающими пожарную безопасность при соблюдении установленных правил эксплуатации.
Главный инженер проекта Е. Я. Тихонов

Инв. №				Привязан
ГИП	Тихонов			ТП 416-5-46.90 ВК
Нач. отд.	Федуркин			
Зам. нач.	Гулякевич			
Гл. спец.	Крюков			
Нач. гр.	Малышева			
Инж. IIк	Скалкина			Проходной пункт на 1 проход (в конструкциях серии 1.090.1-1/88). Стадия Р, Лист 1, Листов 2
Пров.	Малышева			
Н.контр	Сапина			Общие данные. Гипростройматериалы Москва

24411-03 10

Инв. № подл. | Подпись и дата | Взам. инв. № | Нач. СО | Нач. ЭЭО | Гл. спец. ОВ | Аргасов | Марцев | Сударикова | Вед. инж. ПБ | Волович

Альбом 3

План на отм. 0,000
М 1:100

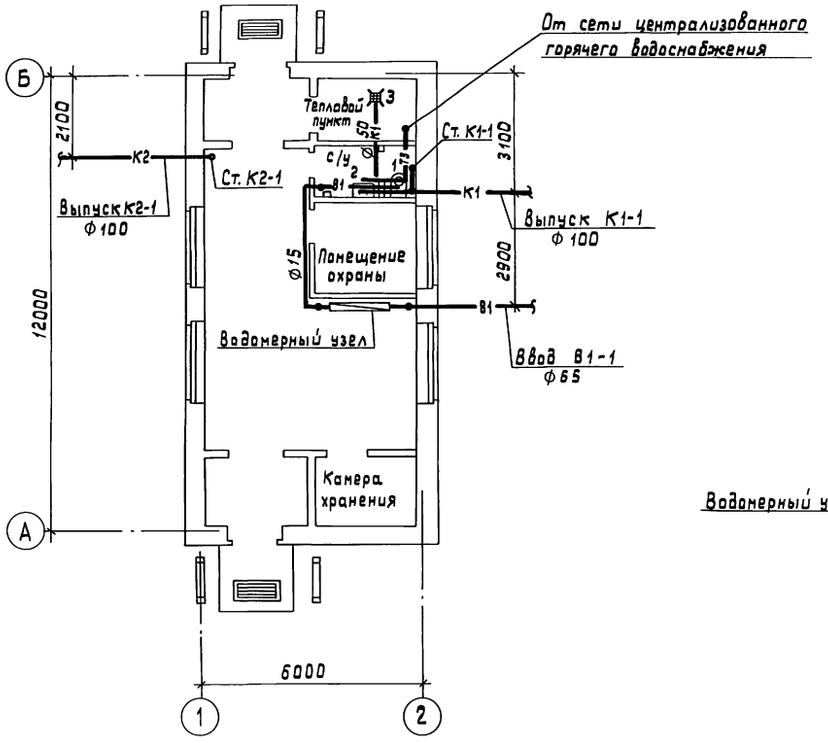

В1

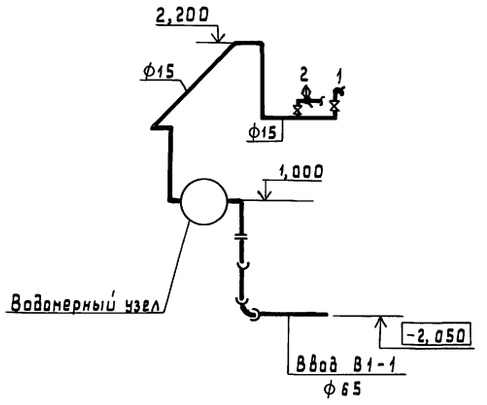

Водомерный узел

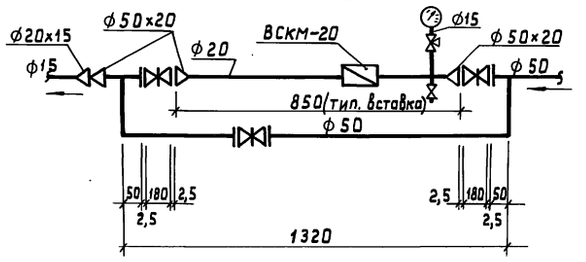

План кровли
М 1:200

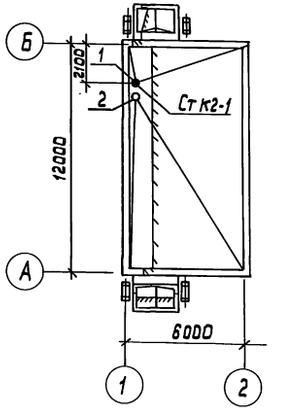

К1

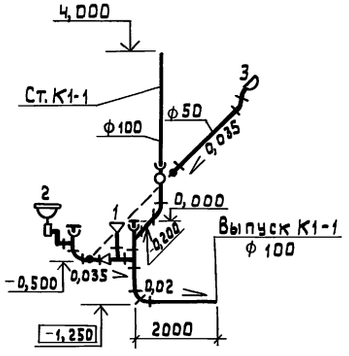

К2

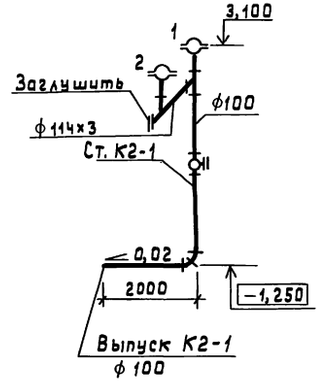

Т3

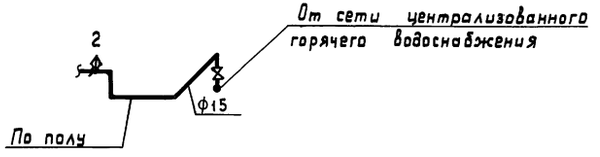

ГИП	Тихонов		
Нач. отд.	Федуркин		
Зам. нач.	Гулякевич		
Гл. спец.	Крюков		
Нач. гр.	Малышева		
Инж. II к.	Скалкина		
Пров.	Малышева		
Н. контр.	Сапина		

Привязан...

Инв. №

ТП 416-5-46.90 ВК

Проходной пункт на 1 проход/8 конструкциях серии 1.090.1-1/88

Стадия	Лист	Листов
Р	2	

План с сетями водопровода и канализации. Схемы сетей В1; Т3; К1; К2.

Гипростроймтериалы Москва

24411-03 11

Инв. № подл. | Подпись и дата | Взам. инв. №

Альбом 3

Ведомость рабочих чертежей основного комплекта

Лист	Наименование	Примечан.
1	Общие данные	
2	Электроосвещение. План на отм. 0,000	

Ведомость ссылочных и прилагаемых документов.

Обозначение	Наименование	Примечан.
	Ссылочные документы	
А2341, А234-2	Установка светильников с	
(5.407-91)	ртутными лампами и	
	высокого давления и	
	лампами накаливания в	
	производственных помещениях.	
А-142	Установка светильников с	
(4.407-236)	люминесцентными лампами на	
	железобетонных фермах и	
	перекрытиях.	
А-455	Установка выключателей и	
(4.407-83)	штепсельных розеток.	
	Прилагаемые документы	
ЭО. СО	Спецификация оборудования	
ЭО. ВМ	Ведомость потребности в материалах	

Основные показатели проекта электритехнической части

Характеристика потребителей электроэнергии	Мощность, кВт установ.	Мощность, кВт потреб.	Площадь	Кол-во светоточек	Уд. мощность Вт/м²	Годовой расход электроэнергии тыс. квт
1. Рабочее освещение						
люминесцентными лампами	0,72	0,72	72	11	10,0	
2. Освещение входов	0,24	0,24		4		
Всего	0,96	0,96		15		4,400
3. Прочие потребители	1,6	1,6				6,700
Итого	2,56	2,56				11,100

Типовой проект марки ЭО разработан в соответствии с действующими нормами и правилами проектирования, обеспечивающими пожарную безопасность при соблюдении установленных правил эксплуатации.

Главный инженер проекта Е.Я. Тиханов

Общие указания

Напряжение сети принято 380/220В.

Величина освещенностей и коэффициентов запаса приняты по СНиП-II-4-79.

В качестве сети зануления используется нулевой провод питающей из групповой сети.

Условные обозначения и графические изображения электрооборудования и проводок на планах по ГОСТу 21.614-88.

Привязан

Инв. №

ГИП	Тиханов	
Нач.отд.	Марчев	
Нач.гр.	Тишина	
Техник	Федорова	
Пров.	Тишина	
Н.контр	Сапина	

ТП 416-5-46.90 ЭО

Проходной пункт на 1 проход (в конструкциях серии 1.090.1-1/88)

Стадия	Лист	Листов
Р	1	2

Общие данные

Гипростроймат материалы Москва

24411-03 12

Инв. № подл. | Подпись и дата | Взам. инв. № | Инж. по т.б. | Волович

Альбом 3

ПЛАН НА ОТМ. 0,000
М1:100

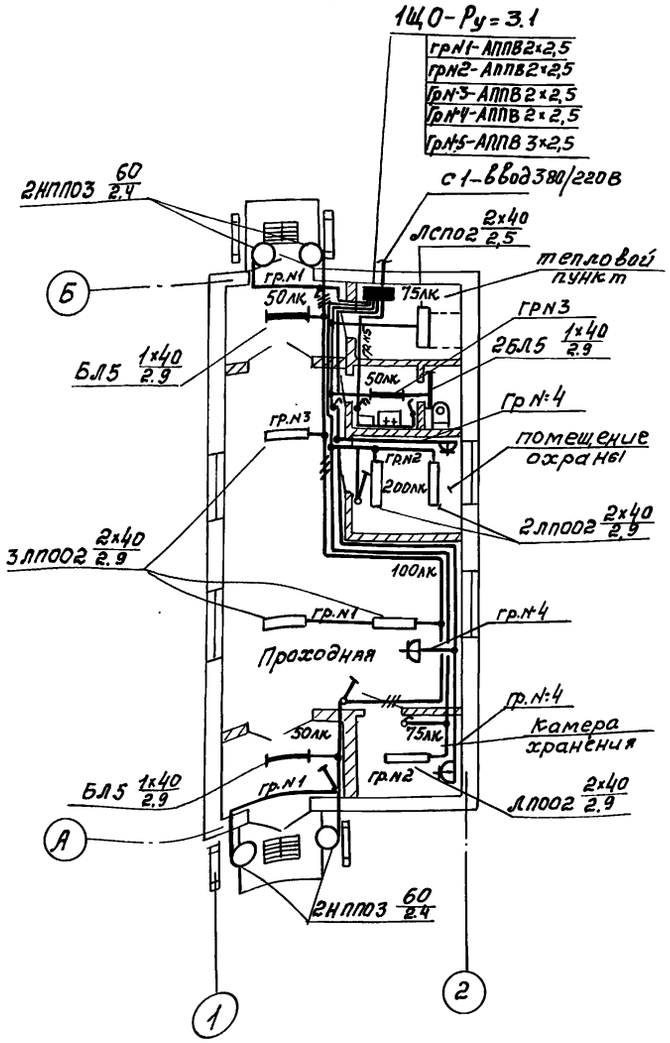

Расчетная схема-таблица магистральной сети

Источник питания	
Маркировка-расчетная нагрузка, квт-коэффициент мощности-расчетный ток, А-длина участка, м / Момент нагрузки, квт.м-потеря напряжения, %-марка, сечение проводника-способ прокладки	
Распределительный пункт номер, тип; установленная и расчетная мощность, квт Аппарат на вводе: тип, ток, А	
Выключатель автоматический или предохранитель: тип; ток расцепителя или плавкой вставки, А	
Пускатель магнитный: тип; ток нагревательного элемента, А	
Маркировка-расчетная нагрузка, квт-коэффициент мощности-расчетный ток, А-длина участка, м / Момент нагрузки, квт.м-потеря напряжения, %-марка, сечение проводника-способ прокладки.	С1-2,56-0,95-3,5
Щиток групповой: аппарат на вводе: тип, номинальный ток, А	ПВЗ-60 / ЯОУ-8501
Номер по схеме расположения на плане	1Щ0
Установленная мощность, квт.	2,56*
Потеря напряжения до щитка, %	

▱ — заполняется при привязке к проекту.

Данные о групповых щитках с автоматическими выключателями

Номер щитка	Тип	Установленная мощность, квт	Номера автоматических выключателей: однополюсные: Занятые	однополюсные: Резервные	трехполюсные: Занятые	трехполюсные: Резервные	Ток расцепителя, А: на вводе	на линиях
1Щ0	ЯОУ-8501	2,56*	1÷5	6	—	—	—	16

* — с учетом мощности электрополотенца 1,6 квт.

Нач. СО	Аргасов		
Нач. СТО	Федуркин		
Взамен инв.			
Подпись и дата			
Инв. № подлин.			

ГИП	Тихонов		
Нач. отд.	Маруев		
Нач. гр.	Тишина		
Техник	Федорова		
Провер.	Тишина		
Н. контр.	Сапина		07.06.90

Привязан

Инв. №

ТП 416-5-46.90 ЭО

Проходной пункт на 1 проход (в конструкциях серии 1.090.1-1/88)

Стадия	Лист	Листов
Р	2	

Электроосвещение. План на отм. 0,000

Гипростройматериалы Москва

24411-03 13

Альбом 3

Ведомость рабочих чертежей марки СС

Лист	Наименование	Примечание
1	Общие данные	
2	Комплексная телефонная и радиотрансляционная сети	

Ведомость ссылочных и прилагаемых документов

Обозначение	Наименование	Примечание
	Прилагаемые документы	
СС. СО	Спецификация оборудования	

Общие указания

Типовой проект разработан на основании архитектурно-строительных чертежей корпуса.

Проектом предусматривается телефонизация, электрочасофикация, радиофикация.

Для подключения телефонных аппаратов внутрипроизводственной связи и электровторичных часов предусматривается комплексная сеть связи емкостью 10×2.

Абонентские линии к телефонным аппаратам и электровторичным часам выполняются проводом марки ТРП. Кабели и провода комплексной сети связи в корпусе прокладываются по стенам открытым способом.

Нумерация распределительной телефонной коробки дана условно.

Радиотрансляционная сеть выполняется проводом ПТПЖ 2-1,2 под слоем штукатурки.

Условия привязки.

При привязке проекта емкость телефонного ввода и наличие предусматриваемых оконечных устройств телефонной связи, часофикации и радиофикации корректируется в соответствии с техническими условиями присоединения к существующим сетям предприятия или городским сетям связи.

Принятый диаметр жил распределительного кабеля уточняется при привязке.

Типовой проект марки СС разработан в соответствии с действующими нормами и правилами проектирования, обеспечивающими пожарную безопасность при соблюдении установленных правил эксплуатации

Главный инженер проекта Е.Я. Тихонов

Ведомость объемов монтажных и строительных работ

Наименование	Тип, марка, ГОСТ	Ед. изм	Кол.	Примечание
1	2	3	4	5
Комплексная телефонная сеть				
1 Установка аппарата телефонного системы АТС настольн.	ТАН-70-1	шт.	1	
2 То же, стенного	ТАСТ-70	»	1	
3 Установка электровторичных часов	ВЧСІ-МГЛВ24Р-323К	»	3	
4 Монтаж коробки телефонной распределительной	КРТП-10	»	1	
5 Монтаж коробки универсальной с перемычками	УК-2П	»	3	
6 Монтаж муфты кабельной соединительной на стене	10×2	»	1	
7 Прокладка кабеля телефонного по стене	ТПП-10×2×0,4	100м	0,05	
8 Прокладка провода однопарного по стене	ТРП-1×2×0,5	»	0,70	
Радиотрансляционная сеть				
1 Установка громкоговорителя абонентского	ГА-III	шт.	1	
2 Монтаж коробки универсальной с перемычками	УК-2П	»	1	
3 Монтаж коробки универсальной с резисторами	УК-2Р	»	1	
4 Монтаж розетки проводного вещания		»	1	
5 Прокладка провода трансляционного по стене	ПТПЖ-2×1,2	100м	0,200	
6 Установка абонентского трансформатора	ТАМУ-10М	шт	1	

Привязан

Инв. №

ГИП	Тихонов	
Нач. отд.	Марцев	
Гл. спец.	Крот	
Нач. гр.	Бороздина	
Н. контр.	Сапина	

ТП 416-5-46.90 СС

Проходной пункт на 1 проход (в конструкциях серии 1.090.1-1/88)

Стадия	Лист	Листов
РП	1	2

Общие данные

Гипростройматериалы Москва

Инв. № подл. | Подпись и дата | Взам. инв. № | Нач. СО | Агеков

Альбом 3

Комплексная телефонная сеть
План на отм. 0.000

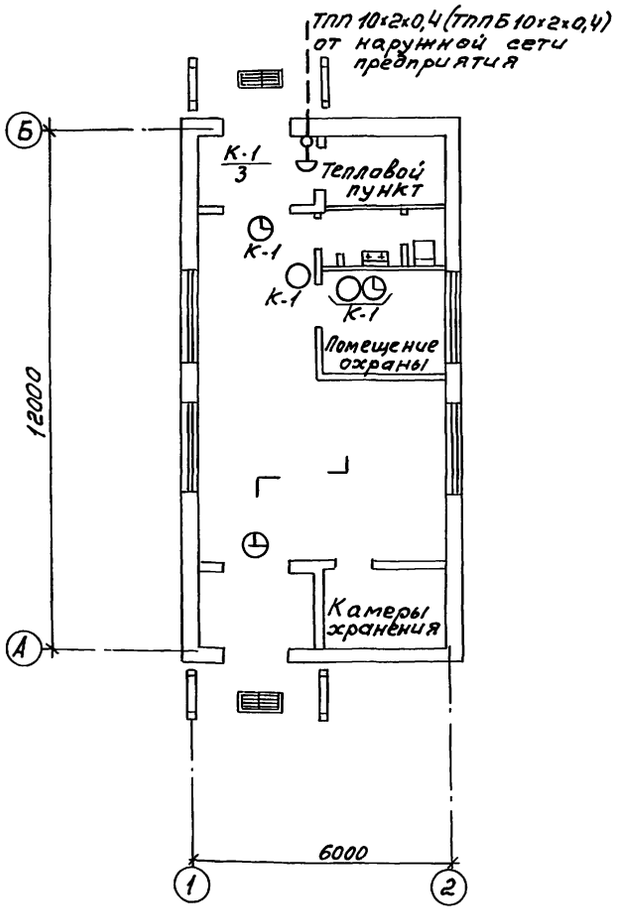

Радиотрансляционная сеть
План на отм. 0.000

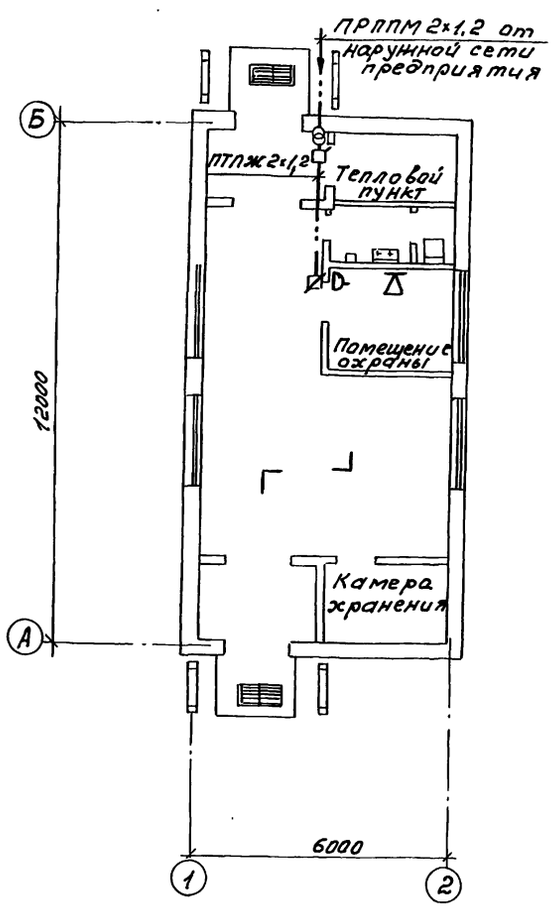

Спецификация оборудования.

Марка, поз.	Обозначение	Наименование	Кол.	Примечание
		Телефонизация		
1	РР0.218.060	Телефонный аппарат АТС настольный ТА-70-1	1шт	
2	РР2.184.088	Телефонный аппарат стенной ТАСТ-76	1шт.	
3	ТУ45-86.6е0362.016ТУ	Коробка телефонная распределительная КРТП-40	1шт	
4		Муфта кабельная телефонная 1СП-12	1шт	
5	Гост 22498-88	Кабель городской телефонный ТППэ 10×2×0,4	5м	
6	Гост 20575-75*Е	Провод телефонный распределительный ТРП 1×2×0,5	40м	
		Электрочасофикация		
7	Гост 22527-77	Часы электрические вторичные показывающие ВЧСI-МГПВ-24Р--300-323К	3шт	
8	Гост 20575-75*Е	Провод телефонный распределительный ТРП 1×2×0,5	30м	
		Радиофикация		
9	Гост 5961-84	Абонентский громкоговоритель ГА-11	1шт	
10	ТУ45-86.62 0362.017ТУ	Коробка универсальная ответвительная УК-2П	1шт	
11	ТУ45-86.62 0362.017ТУ	Коробка универсальная ограничительная УК-2Р	1шт	
12	ТУ16-536.162-79Е	Розетка с плоскими перпендикулярными контактами типа РШ-П-2-С-03-10/42	1шт	
13		Абонентский трансформатор ТАМУ.10М	1шт	
14	Гост10254-75*Е	Провод трансляционный ПТПЖ 2×12	20м	

Условные обозначения:

- Телефонный аппарат внутрипроизводственной связи
- Электровторичные часы.
- К-1 / 3 — Телефонная распределительная коробка с указанием числитель-номер коробки; знаменатель-загрузка коробки
- Радиорозетка, абонентский громкоговоритель
- Коробка универсальная ответвительная
- Коробка универсальная ограничительная
- Муфта кабельная соединительная
- Кабель комплексной телефонной сети.
- Провод радиотрансляционной сети
- Абонентский трансформатор.

ГИП	Тихонов	
Нач. отд.	Маруев	
Гл. спец.	Крот	
Нач. гр.	Бороздина	
Н. контр.	Сапина	

Привязан

Инд. №

ТП 416-5-46.90 СС

Проходной пункт на 1 проход (в конструкциях серии 1.090.1-1/88)

Стадия	Лист	Листов
РП	2	

Комплексная телефонная и радиотрансляционная сети.

Гипростроймат. Москва

24411-03 (15)

Инв. № подл. | Подпись и дата | Взам. инв. №

Пров. Чилер

gost.e-ecolog.ru