ТИПОВОЙ ПРОЕКТ

416-5-45.90

ПРОХОДНОЙ ПУНКТ НА 1 ПРОХОД /С КИРПИЧНЫМИ СТЕНАМИ/

АЛЬБОМ 2

АР Архитектурные решения
КЖ Конструкции железобетонные
КЖИ Строительные изделия
ОС Организация строительства

				Привязан	
Инв.№					

gost.e-ecolog.ru

ТИПОВОЙ ПРОЕКТ
416-5-45.90
ПРОХОДНОЙ ПУНКТ
НА 1 ПРОХОД /С КИРПИЧНЫМИ СТЕНАМИ/

АЛЬБОМ 2

ПЕРЕЧЕНЬ АЛЬБОМОВ

Альбом 1 Общая пояснительная записка
Альбом 2 Архитектурные решения. Конструкции железобетонные. Строительные изделия. Организация строительства.
Альбом 3 Конструкции металлические. Отопление и вентиляция. Внутренние водопровод и канализация. Электрическое освещение. Связь и сигнализация /из тп 416-5-46.90/
Альбом 4 Спецификации оборудования / из ТП 416-5-46.90/
Альбом 5 ч.1 Сметы
ч.2 Сметы /из тп 416-5-46.90/
Альбом 6 Ведомости потребности в материалах

РАЗРАБОТАН
Гипростройматериалами
главный инженер института А.А. Меликов
главный инженер проекта Е.Я. Тихонов

УТВЕРЖДЁН
и введён в действие Главпроектом
Госстроя СССР
Протокол от 29.11.90г. №17

Содержание альбома 2

Лист	Наименование	Стр.
	Содержание	2
	Архитектурные решения	
АР1	Общие данные.	3
АР2	План. Разрезы 1-1; 2-2	4
	Фасады 1-2; 2-1; А-Б; Б-А.	
АР3	Планы кровли, полов. Узлы.	5
	Конструкции железобетонные	
кжс1	Общие данные	6
кжс2	Схема расположения элементов	7
	фундаментов и каналов.	
	Сечения 1-1 ÷ 55	
кжс3	Фрагменты плана. Сечения 6-6 ÷ 11-11.	8
	Фундамент ФМ1	
кжч4	Схема расположения покрытия.	9
	Сечения 1-1; 2-2. Узел 1.	
	Строительные изделия.	
кжи1	Панели перекрытия ПРБО.15-6Ат V-1 ПРБО.15-6Ат V-2	10
кжи2	Козырек. КВ 18.22-Т-2-1	
кжи3	Сетка С1	
ОС	Организация строительства	11
	Календарный план строительства	

Альбом 2

Ведомость рабочих чертежей основного комплекта АР

Лист	Наименование	Примечание
1	Общие данные.	
2	План. Разрезы 1-1, 2-2. Фасады 1-2, 2-1, А-Б; Б-А	
3	Планы кровли, полов. Узлы.	

Ведомость основных комплектов рабочих чертежей

Обозначение	Наименование	Примечание
АР	Архитектурные решения	
КЖ	Конструкции железобетонные	
КМ	Конструкции металлические	
ОВ	Отопление и вентиляция	
ВК	Внутренние водопровод и канализация	
ЭО	Электрическое освещение	
СС	Связь и сигнализация	

Спецификация элементов заполнения дверных проемов и перемычек

Марка, поз.	Обозначение	Наименование	Кол.	Масса ед, кг	Примечан.
1	ГОСТ 24698-81	Дверной блок ДН 21-15А	4		
2	ГОСТ 6629-88	Дверной блок ДГ 21-9	2		
3		Дверной блок ДГ 21-9Л	1		
4		Дверной блок ДГ 21-7	2		
1	1.038.1-1В.1	Перемычка 5ПБ 27-27П	4	375	
2		перемычка 2ПБ 26-4П	12	109	
3		перемычка 5ПБ 21-27П	2	285	
4		перемычка 3ПБ 21-8П	4	137	
5		перемычка 2ПБ 16-2П	3	65	

Ведомость отделки помещений

Наименование или номер помещения по плану	Потолок		Стены и перегородки		Низ стен или перегородок (панель)			Примечание
	Площадь, м²	Вид отделки	Площадь, м²	Вид отделки	Площадь, м²	Вид отделки	Высота, мм	
Вестибюль и др. помещения	60,1	Расшивка швов окраска ВД-ВА-27А	169,5	Штукатурка окраска ВД-ВА-27А	—	—	—	
Уборная	4,2	То же	8,1	То же	20,4	Керамическая глазурованная плитка	2000	

Типовой проект марки АР разработан в соответствии с действующими нормами, правилами, инструкциями и государственными стандартами и обеспечивает безопасную эксплуатацию здания при соблюдении предусмотренных проектом мероприятий по охране труда и технике безопасности.

Главный инженер проекта Е. Я Тихонов

Ведомость ссылочных и прилагаемых документов

Обозначение	Наименование	Примечание
	Ссылочные документы.	
ГОСТ 6629-88	Двери деревянные внутренние для жилых и общественных зданий.	
ГОСТ 11214-86	Окна и балконные двери деревянные с двойным остеклением для жилых и общественных зданий.	
ГОСТ 24698-81	Двери деревянные наружные для жилых и общественных зданий.	
ГОСТ 26816-86	Плиты цементностружечные	
1.038.1-1В.1	Перемычки железобетонные для зданий с кирпичными стенами.	
1.090.1-1/88 В.6-1	Сборные железобетонные конструкции неквидового применения для крупнопанельных обществ. зданий и вспомогательных зданий промышл. предприятий с высотой этажа 3,3 м.	
2.236-2 В.1	Детали примыкания оконных и дверных блоков общественных зданий	
2.260-1 В.3	Детали покрытий общественных зданий. Чердачные невентилируемые покрытия кирпичных зданий.	
2.460-14 В.1	Типовые узлы покрытий промышленных зданий в местах пропуска вентиляционных шахт.	
2.244-1 В4	Детали полов общественных зданий	
	Прилагаемые документы	
АР.ВМ	Ведомость потребности в материалах.	

Ведомость спецификаций.

Лист	Наименование	Примечание
1	Спецификация элементов заполнения дверных проемов и перемычек.	
2	Спецификация элементов заполнения оконных проемов	
3	Спецификация изделий	

Общие указания

1. Проект разработан применительно к следующим природным условиям:
   расчетная зимняя температура наружного воздуха - минус 30°С;
   скоростной напор ветра - для I географического района;
   вес снегового покрова - для III географического района;
   рельеф территории - спокойный;
   грунтовые воды отсутствуют;
   грунты непучинистые, непросадочные, нормативная характеристика грунтов приведена на листах марки КЖ.
2. Характеристика здания:
   степень огнестойкости - II;
   здание отапливаемое без подвала.
3. За условную отметку 0,000 принята отметка чистого пола, что соответствует абсолютной отметке ▭
4. Наружные стены - кирпич марки КР 75/1450/25 ГОСТ 530-80 на цементно-песчаном растворе марки 7,5Па с облицовкой лицевым керамическим кирпичем ГОСТ 7484-78 $\gamma = 1800$ кг/м³ $R = \frac{1{,}19 м^2 °С/Вт}{1{,}03 м^2 ч °С/ккал}$
   Кирпичные перегородки - кирпич марки КР 50/1450/15 на цементно-песчаном растворе марки 5 МПа. В откосы проемов кирпичных стен и перегородок заложить деревянные антисептированные пробки (120×120×65) не менее двух штук с каждой стороны проема.
   При производстве работ в зимнее время кирпичную кладку вести на цементно-песчаном растворе твердеющим на морозе без обогрева СНиП II 22-81 р7, СНиП 3.03-01-87
5. Проемы в перегородках до 800 мм перекрыть рядовыми перемычками из двух стержней арматуры А18 ГОСТ 5781-82 с опиранием по 100 мм с каждой стороны.
6. Горизонтальная гидроизоляция стен на отм. -0,030 выполняется из цементно-песчаного раствора состава 1:2 толщиной 30 мм.
7. Кровля плоская, рулонная из 4х слоев рубероида антисептированного кровельного марки РКП-350А на антисептированной битумной мастике марки МБК-Г-55А с защитным слоем гравия толщиной 10 мм на антисептированной битумной мастике марки МБК-Г-55А по выравнивающей стяжке - слою цементно-песчаного раствора 5 МПа - 15 мм
   Утеплитель - плиты марки Б-100. 50. 16 ГОСТ 5742-76 $\gamma = 400$ кг/м³ - 160 мм; $R = \frac{1{,}87 м^2 °С/Вт}{1{,}61 м^2 ч °С/ккал}$
   Пароизоляция - 1 слой рубероида РПП-300Б ГОСТ 10923-82 на битумной мастике.
8. Отмостка вокруг здания - асфальтовая, шириной 500 мм по щебеночному основанию толщиной 100 мм (см. деталь 3 на листе 3)
9. Наружная отделка - кирпичную кладку выполнять с расшивкой швов, простенки облицевать керамической плиткой в процессе кладки.
10. Все стальные и столярные изделия окрасить эмалью ХВ-1100 ГОСТ 6693-83 за 2 раза.
11. При привязке возможен вариант планировки вестибюля исходя из режимности предприятия. Вариант решения дан на листе АР-2.

Инв. №			
ГИП	Тихонов		
Нач. отд.	Аргасов		
Гл. арх.	Жигин		
Нач. гр.	Мяснова		
Инж. 2к	Янчевская		
Пров.	Мяснова		
Н. контр.	Сапина		

Привязан

ТП 416-5-45.90 АР

Проходной пункт на 1 проход (с кирпичными стенами)	Стадия	Лист	Листов
	РП	1	3

Общие данные

Гипростройматериалы Москва

Инв. № подл. | Подпись и дата | Взам. инв. № | Нач. сто | Нач. 390 | Федуркин | Маруев

24410-02 4

Альбом 2

Фасад 1-2

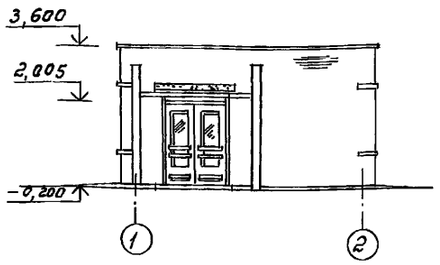

Фасад А-Б

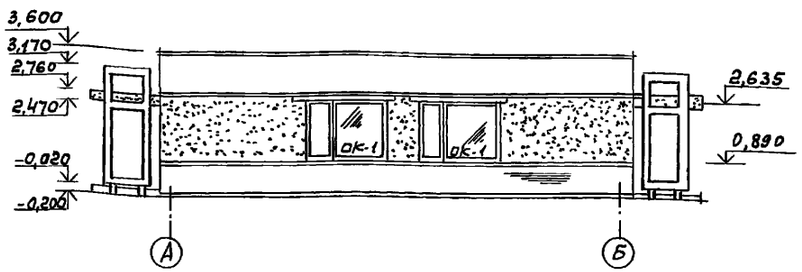

Фасад Б-А

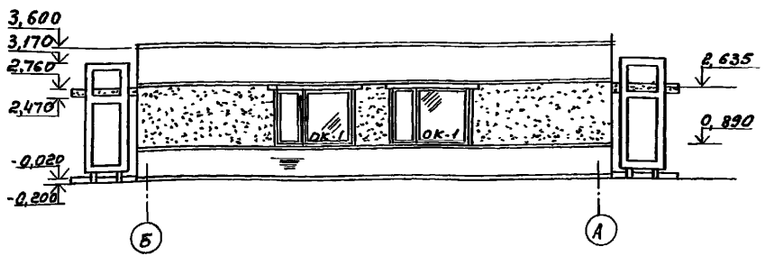

План на отм. 0,000

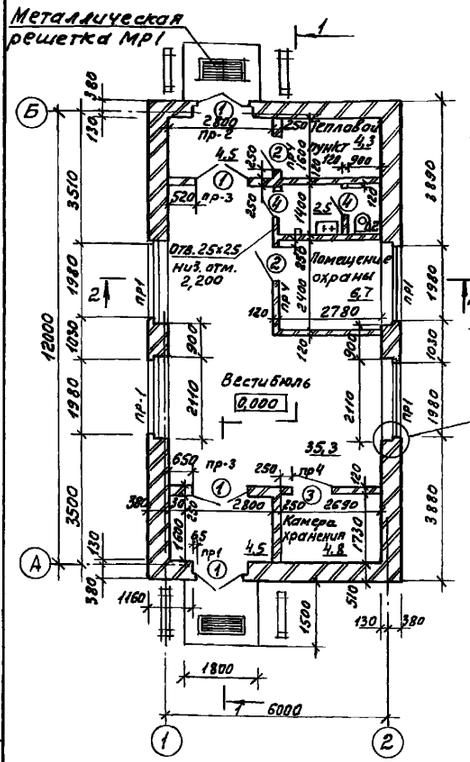

Разрез 1-1

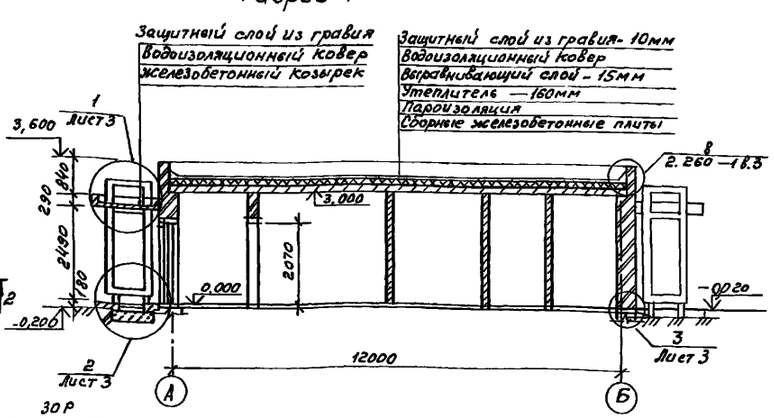

Фасад 2-1

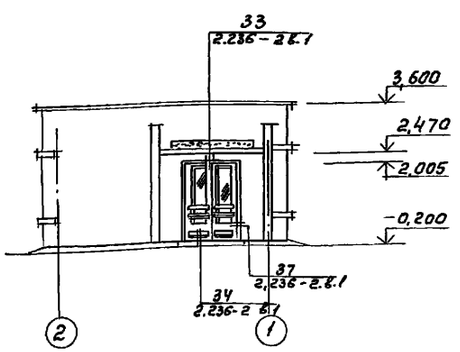

Ведомость проемов дверей

Марка, поз	Размер проема, мм
1	1510 × 2070
2	910 × 2070
3	910 × 2070
4	710 × 2070

Ведомость перемычек

Марка,	Схема сечения
ПР1	2 — 1
ПР2	4 — 3
ПР3	2
ПР4	5

Разрез 2-2

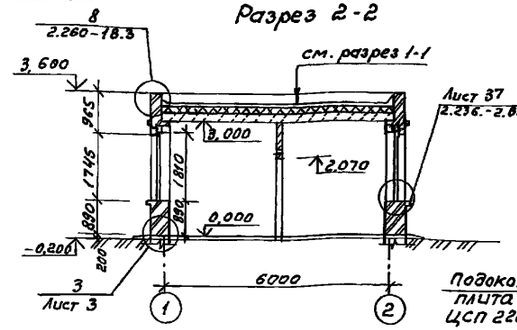

Схема заполнения оконного проема (ОК-1)

Мест - 4

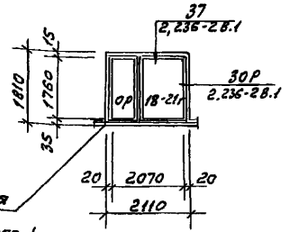

Фрагмент плана (вариант планировки вестибюля)

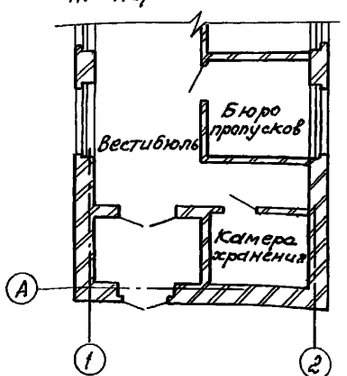

Спецификация элементов заполнения оконных проемов

Марка поз.	Обозначения	Наименования	Кол. шт	Масса ед. кг	Примечание
ОК 1	Гост 11214-86	Окно ОР18-21г	4		
	Гост 26816-86	Подоконная плита ЦСП 2.200×250×40	4		

ГИП	Тихонов		
Нач. СО	Аргасов		
Гл. арх.	Жигин		
Нач. гр.	Мяснова		
Архит.	Рофе		
Архит.	Максимова		
Провер.	Мяснова		
Н. контр.	Сапина		

Привязан

Инв. №

ТП 416-5-45.90 АР

Проходной пункт на 1 проход (с кирпичными стенами)

Стадия	Лист	Листов
РП	2	

План; разрезы 1-1; 2-2
Фасады 1-2; 2-1; А-Б; Б-А

Гипростроймате риалы Москва

Инв. № подл. | Подпись и дата | Взам. инв. №

Альбом 2

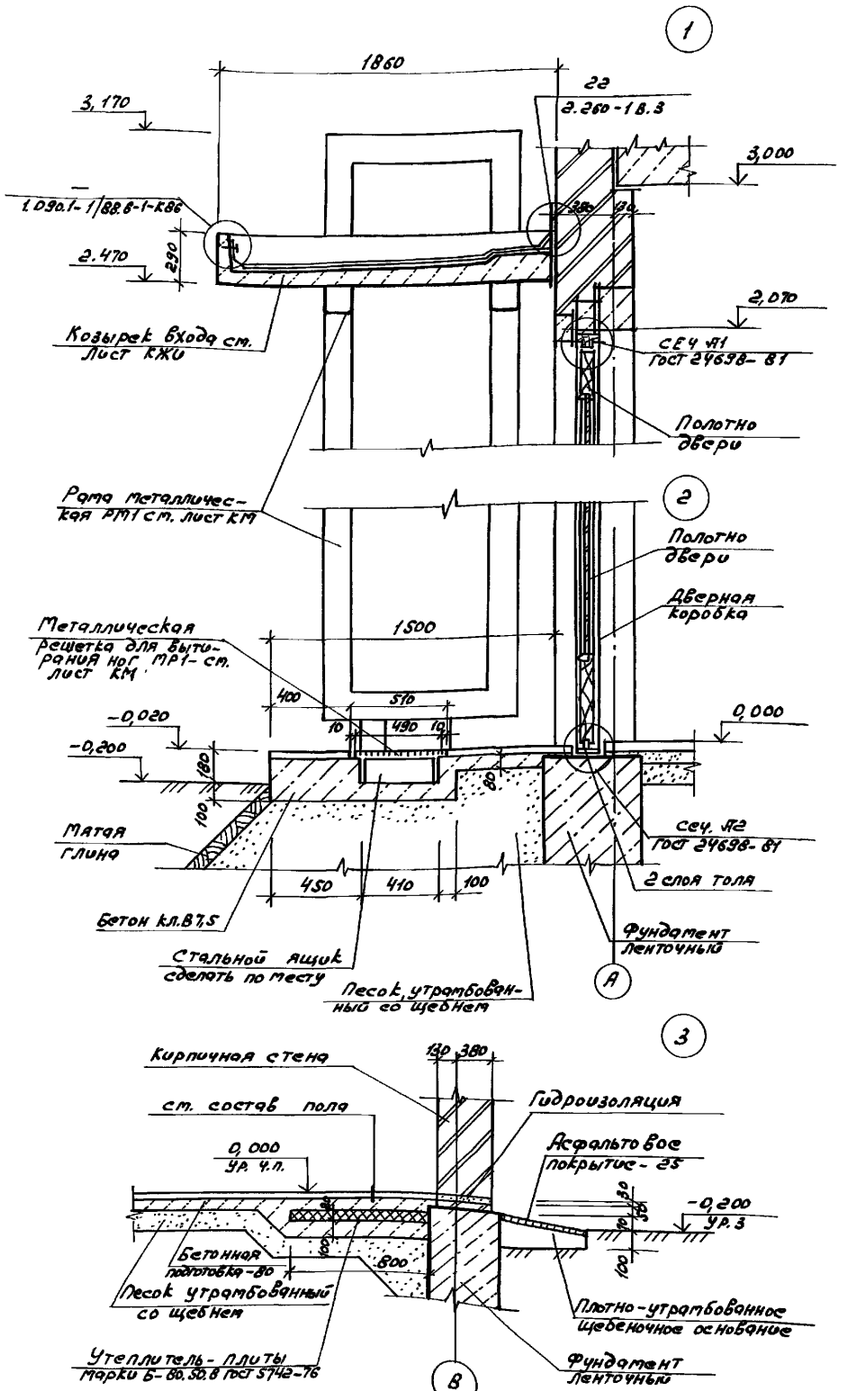

План кровли

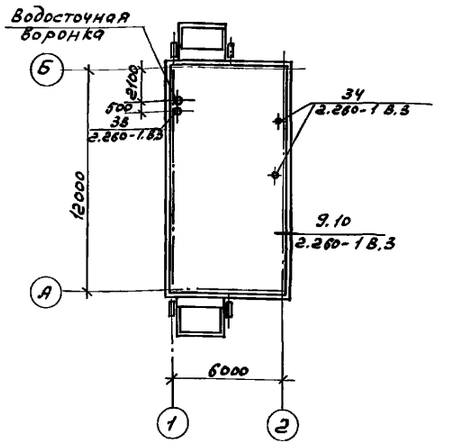

План полов

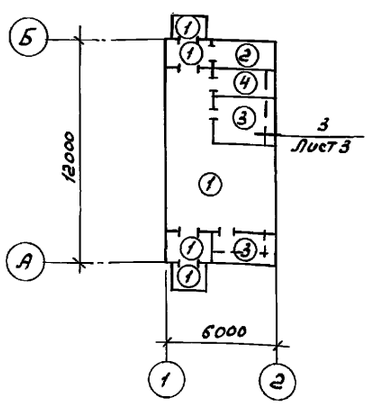

Чистые полы и подстилающий слой выполнять после прокладки электротехнических и сантехнических коммуникаций.

Экспликация полов

Наименование или номер пола по проекту	Тип пола по проекту	Схема пола или номер узла по серии 2.244-184	Элементы пола и их толщина	Площадь пола, м²
Вестибюль, тамбуры	1		Покрытие-мозаично-бетонное (терраццо) кл. В30, шлифование - 25мм Стяжка-цементно-песчаный раствор 15МПа - 40мм Подстилающий слой-бетон кл. В15 - 80мм Основание-уплотненный грунт с втрамбованным в него слоем щебня или гравия, крупностью 40-60 мм	49,7
Вентка-мера	2		Покрытие цементно-песчаный раствор 30МПа - 30мм Подстилающий слой - бетон кл. В15 - 80мм Основание - см. тип пола 1	4,5
Помещение охраны, камера хранения	3		Покрытие - линолеум ПВХ на теплозвукоизолирующей подоснове (ГОСТ 18108-80) - 5мм Прослойка-холодная мастика на водостойких вяжущих - 1мм Стяжка-цементно-песчаный раствор 15МПа - 20мм Подстилающий слой-бетон кл. В15 - 80мм Основание см. тип пола 1	11,5
Уборная	4		Покрытие - керамическая плитка (ГОСТ 6787-80) - 13мм Прослойка и заполнение швов из цементно-песчаного раствора 15МПа - 15мм Стяжка-цементно-песчаный раствор 15МПа - 20мм Битумная мастика с посыпкой песком Гидроизоляция-2 слоя гидроизола на прослойке из битумной мастики Подстилающий слой-бетон кл. В15 - 80мм Основание см. тип пола 1.	3,9

Спецификация изделий

Марка поз.	Обозначение	Наименование	кол. шт.	масса ед. кг	Примеч.
МР1	КМ	Металлическая решетка	2		
РМ1	КМ	Рама металлическая	4		

Инв. № подл.	Подпись и дата	Взам. инв. №	

Привязан:

Инв. №

ГИП	Тихонов		
Нач. отд.	Аргасов		
Гл. арх.	Жигин		
Нач. гр.	Маснова		
Инж. эк.	Янчевская		
Пров.	Маснова		
Н. контр.	Сапина		

ТП 416-5-45.90 АР

Проходной пункт на 1 проход (с кирпичными стенами)

Стадия	Лист	Листов
Р	3	

Планы кровли, полов. Узлы

Гипростройматериалы Москва

24410-02 6

Ведомость рабочих чертежей основного комплекта

Лист	Наименование	Примеч.
1	Общие данные	
2	Схема расположения элементов фундаментов и каналов. Сечения 1-1÷5-5	
3	Фрагменты планов 1, 2 Сечения 6-6÷11-11. Фундамент Фм1	
4	Схема расположения покрытия Сечения 1-1÷2-2. Узел 1	

Ведомость объемов сборных бетонных и железобетонных конструкций по рабочим чертежам основного комплекта марки КЖ

№ строки	Наименование группы элементов конструкций	Код	Кол м³	Примечание
1	Блоки бетонные	583500	30,2	
2	Лотки каналов	585800	0,08	
3	Плиты каналов	585800	0,08	
4	Стаканы	589600	0,12	
5	Панели покрытий	584100	8,94	

Материалы на изготовление сборных бетонных и железобетонных конструкций учтены в ведомости потребности в материалах и отдельно не учитываются.

Ведомость ссылочных и прилагаемых документов

Обозначение	Наименование	Примечан.
	Ссылочные документы	
3.006.1-2.87 Вып. 0 1 2	Сборные железобетонные каналы и тоннели из лотковых элементов	
1.090.1-1/88 В. 0-0; 0-1	Сборные железобетонные конструкции межвидового применения для крупнопанельных общественных зданий и вспомогательных зданий с высотой этажа 3,3м	
1.494-24 Вып. 1	Стаканы для крепления крышных вентиляторов, дефлекторов и зонтов.	
1.238-1 Вып.2	Железобетонные козырьки входов и парапетные плиты общественных зданий	
ГОСТ 13579-78	Блоки бетонные для стен подвалов	
1.400-15 Вып. 1	Унифицированные закладные изделия железобетонных конструкций для крепления технологических коммуникаций и устройств	
	Прилагаемые документы	
КЖИ 1 КЖИ 2	Козырек К818.22-Т-2-1; ПР60.15-6АтV-1 Панель ПР60.15-6АтV-2	
КЖИ 3	Сетка С1	
КЖ. ВМ	Ведомость потребности в материалах	Альбом 6

Ведомость спецификаций

Лист	Наименование	Примечание
2	Спецификация к схеме расположения элементов фундаментов и каналов	
3	Спецификация к схеме расположения элементов фундаментов и каналов. Фрагменты планов 1,2	
4	Спецификация к схеме расположения покрытия	

Общие указания.

1. Рабочие чертежи марки КЖ разработаны на основании исходных данных, приведенных на листе АР-1.
2. За условную отметку 0,000 принята отметка чистого пола, что соответствует абсолютной отметке ____
3. Данные о грунтовых условиях:
   Нормативный угол внутреннего трения $\varphi^н = 0{,}49$ рад (28°).
   Нормативное удельное сцепление $C^н = 2$ кПа (0,02 кгс/см²)
   Модуль деформации нескальных грунтов $E = 14{,}7$ мПа (150 кгс/см²)
   Плотность грунта $\gamma = 1{,}8$ т/м³.
   Коэффициент безопасности по грунту $K_г = 1$,
   Грунтовые воды отсутствуют
4. Антикоррозионное покрытие закладных и соединительных изделий выполнить за 2 раза лаком ПФ-170 (ГОСТ 15907-70*) по грунтовке ПФ-020 (ТУ6-10-1642-77)
5. При привязке проекта и при производстве работ руководствоваться рекомендациями, помещенными в пояснительной записке выпуска 0-1 серии 1.090.1-1/88.

Типовой проект марки „КЖ" разработан в соответствии с действующими нормами и правилами проектирования, обеспечивающими пожарную безопасность при соблюдении установленных правил эксплуатации.

Главный инженер проекта Е.Я. Тихонов

Инв. №			
ГИП	Тихонов		
Нач.отд.	Аргасов		
Гл.спец	Фарбер		
Нач.гр	Афанасьева		
Инж.Тк	Мисник		
Пров.	Григорьева		
Н.контр.	Салина		

Привязан

ТП 416-5-45.90 КЖ

Проходной пункт на 1 проход (с кирпичными стенами)

Стадия	Лист	Листов
Р	1	4

Общие данные

Гипростройматериалы Москва

24410-02 7

Инв. № подл. | Подпись и дата | Взам. инв. №

Альбом 2

Схема расположения элементов фундаментов и каналов

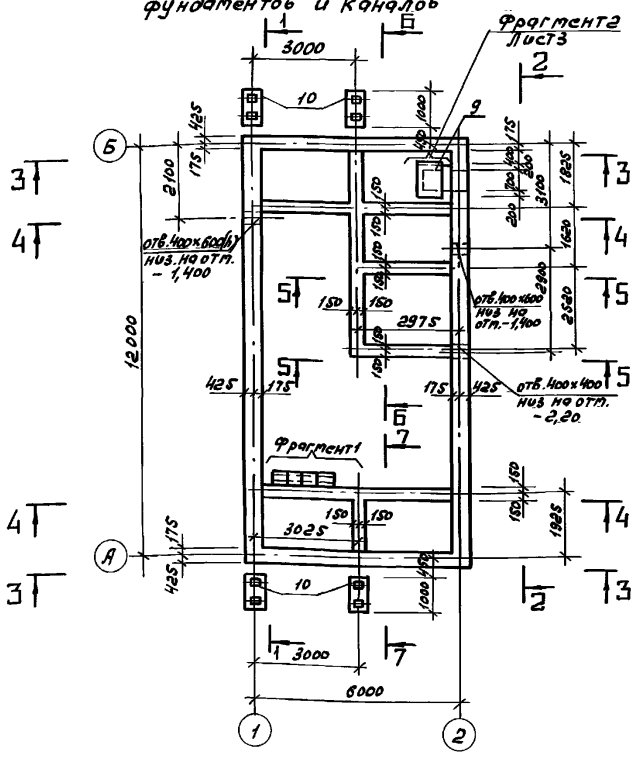

3-3

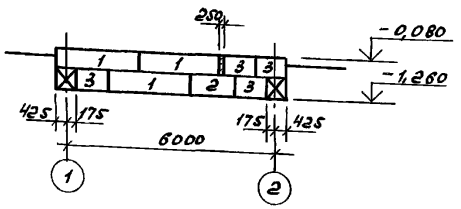

4-4

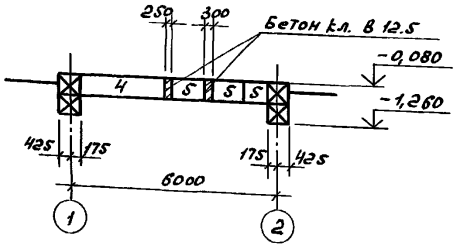

5-5

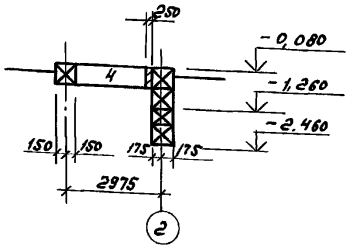

1-1

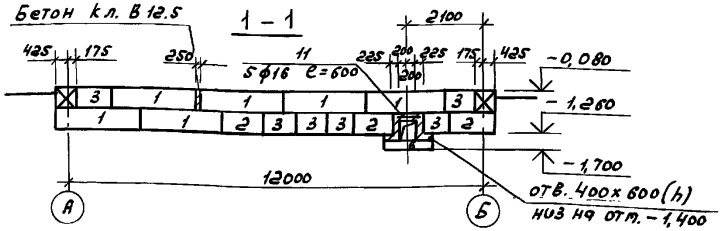

2-2

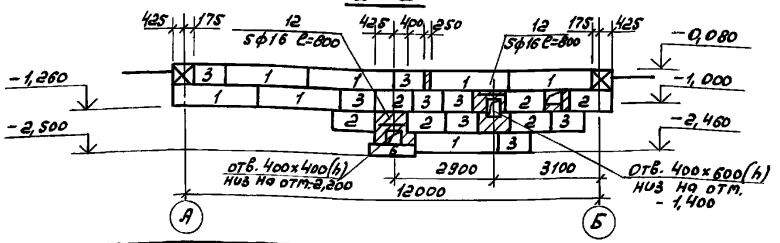

Спецификация к схеме расположения элементов фундаментов и каналов

Марка	Обозначение	Наименование	Кол.	Масса ед.кг	Прим.
		Блоки бетонные			
1	ГОСТ 13579-78	ФБС 24.6.6-Т	19	1960	
2	То же	ФБС 12.6.6-Т	12	960	
3	—"—	ФБС 9.6.6-Т	22	700	
4	—"—	ФБС 24.3.6-Т	4	970	
5	—"—	ФБС 9.3.6-Т	11	350	
6	ГОСТ 13580-85	Фунд. плита ФЛ 8. 12-3	2	690	
		Лотки каналов			
7	3.006.1-2.87 В.1	Л-19-8	3	110	
		Плиты			
8	3.006.1-2.87 В.2	П1-8	2	40	
		Приямок			
9	КЖ-3	ПР1	1		
		Фундамент			
10	КЖ-3	ФМ1	4		
11	КЖ-2	ф16 AIII с=600 ГОСТ 5781-82	5		
12	То же	ф16 AIII с=800 ГОСТ 5781-82	10		

1. Под фундаментами и лотками выполнить песчаную подготовку по утрамбованному грунту, толщиной 100мм
2. Наружные поверхности лотков каналов обмазать битумом за 2 раза.
3. Швы между сборными элементами заполняются цементным раствором марки 50.
4. Насыпные грунты в основании фундаментов и при выполнении обратной засыпки тщательно послойно уплотнить до $\gamma_{ск} = 1{,}6\ т/м^3$
5. Торцы подпольных каналов заложить кирпичом марки 100 на растворе марки 50.

Привязан

Инв.№

ГИП	Тихонов		
Нач.отд.	Аргасов		
Гл.спец.	Фарбер		
Нач.гр.	Афанасьев		
Инж.Тк	Мясник		
Пров.	Григорьев		
Н.контр.	Сапина		

ТП 416-5-45.90 КЖ

Проходной пункт на 1 проход (с кирпичными стенами)

Стадия	Лист	Листов
Р	2	

Схема расположения элементов фундаментов и каналов. Сечения 1-1; 2-2

Гипростроймтериалы Москва

24410-02 8

Инв.№подл. | Подпись и дата | Взам.инв.№ | Инв.№отд. 8К | Фабрикат 8ВК

Альбом 2

Спецификация к схеме расположения элементов фундаментов и каналов

			Обозначение	Наименование	Кол.	Масса ед.кг	Примеч.
				Приямок ПР1			
				Сборочные единицы			
			3.006.1-2.87 в. -2	Плита П7д-5	1	150	
				Материалы			
				Бетон В7,5	0,8м		м³
				Фундамент Фм1			
				Документация			
				Сборочные единицы			
		1	КЖИ-3	Сетка С1	5	1,9	
				Детали			
		2	КЖ-3	ф12AIII ℓ=930 ГОСТ 5781-82	22	0,83	
				Материалы			
				Бетон В12,5	0,52		м³

Выборка стали на один элемент, кг

Марка элемента	Арматурные изделия						Общий вес кг
	Арматурная сталь						
	класс AI			класс AIII			
	ГОСТ 5781-82						
	6		Итого	12		Итого	
Фм1	9,5		9,5	18,7		18,7	28,2

1. Данный лист смотреть совместно с КЖ-2.
2. Защитный слой бетона для рабочей арматуры - 30мм.

Фрагмент 1

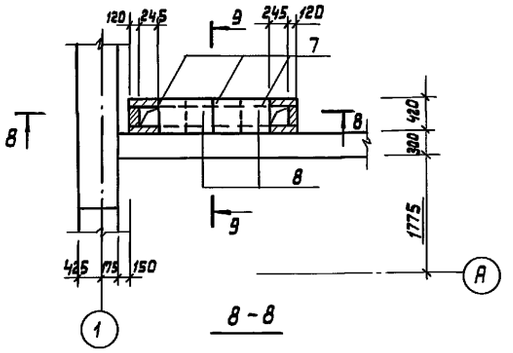

6 - 6

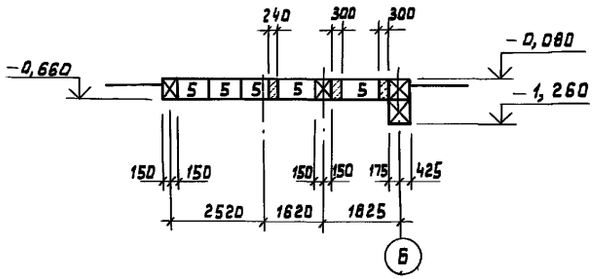

7 - 7

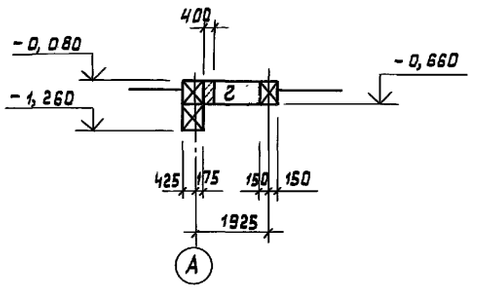

8 - 8

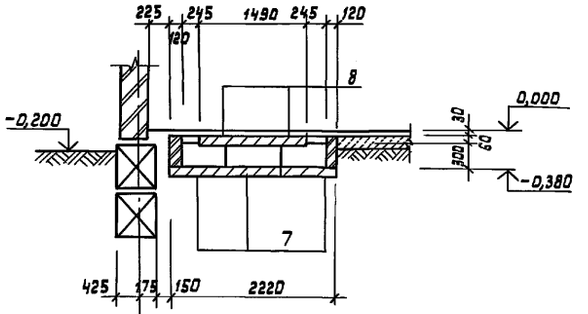

10-10

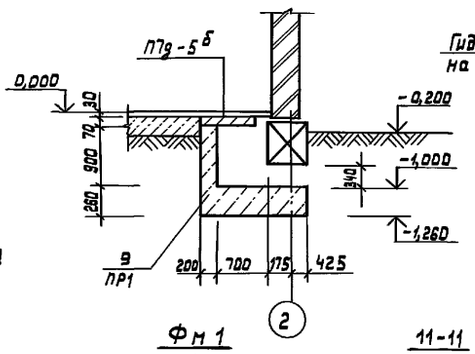

9 - 9

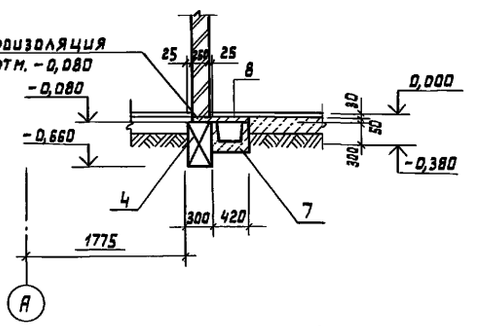

Фрагмент 2

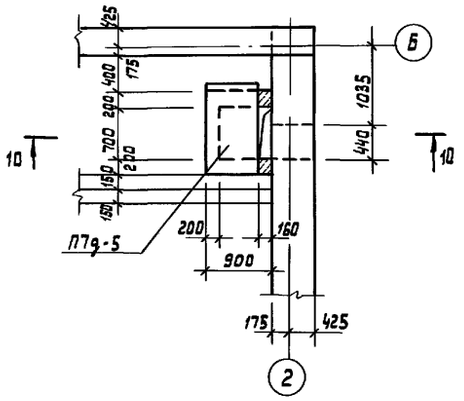

Фм 1

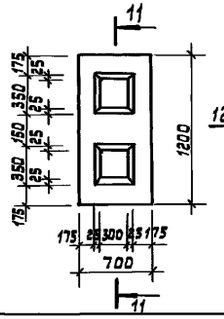

11-11

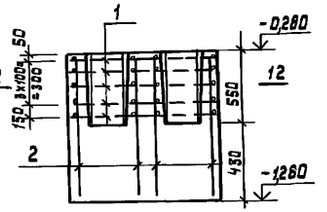

12-12

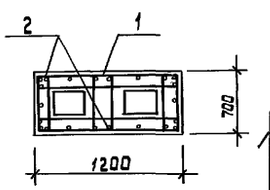

ГИП	Тихонов		
Нач.отд.	Аргасов		
Гл.спец.	Фарбер		
Нач.гр.	Афанасьева		
Инж.I к.	Мисник		
Пров.	Григорьева		
Привязан			
Инв. №			
Н.контр.	Сапина		

ТП 416-5-45.90 КЖ

Проходной пункт на 1 проход (с кирпичными стенами)

Стадия	Лист	Листов
Р	3	

Фрагменты плана 1,2 Сечения 6-6 ÷ 11-11. Фундамент Фм1

Гипростроймат материалы Москва

24410-02 9

Инв. № подл. | Подпись и дата | Взам. инв. №

Альбом 2

Схема расположения покрытия

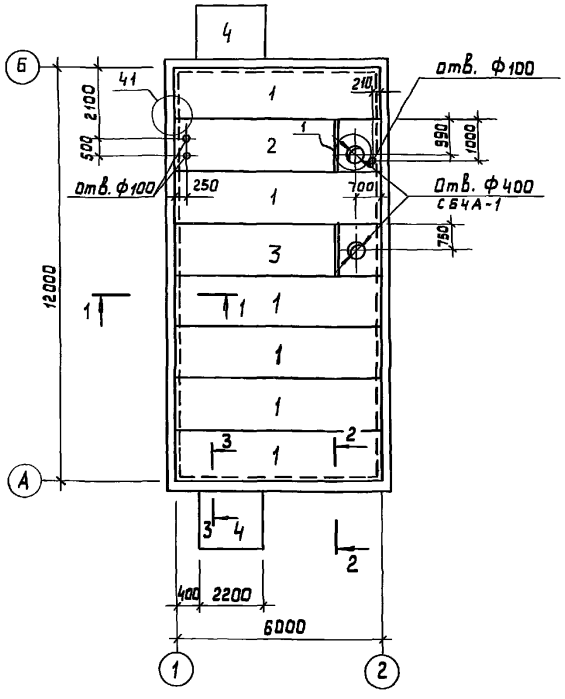

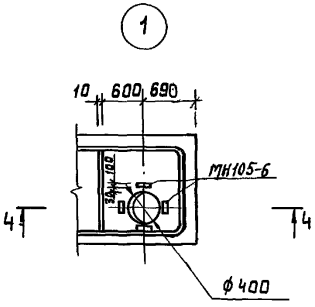

4-4

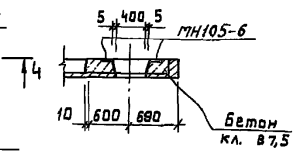

3-3

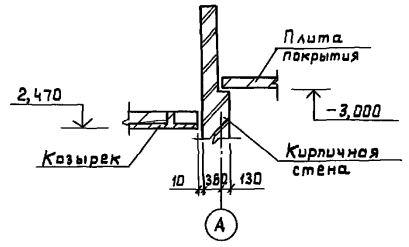

1-1

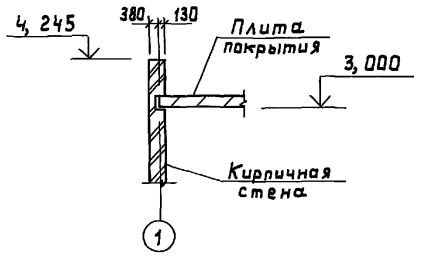

2-2

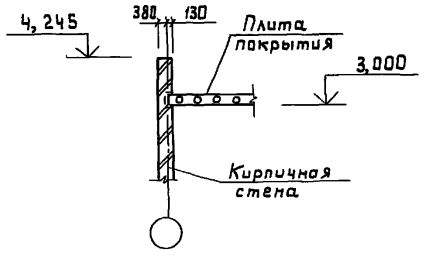

Спецификация к схеме расположения элементов сборных конструкций.

Марка поз.	Обозначение	Наименование	Кол.	Масса ед. кг	Прим.
		Панели перекрытий			
1	1.090.1-1/88 в. 5-1	ПК60.15-6АтV	6	2840	
2	" кжи 1	ПР60.15-6АтV-1	1	2625	
3	"	ПР60.15-6АтV-2	1	2625	
		Козырек			
4	кжи 2	КВ18.22-Т-2-1	2	1250	
		Железобетонные стаканы			
СБ4А-1	1.494-24 в.1	СБ4А-1	2	150	
МС5	1.090.1-1/88 в.7-1	Соединительные изделия МС5	14	0,18	
МН105-6	1.400-15 в.1	Закладные изделия МН105-6	8	1,0	
		Материалы			
		Бетон марки В7,5	0,37		м³

1. Монтаж плит перекрытия производить в соответствии с требованиями СНиП3-03-01-87 и указаниями серии 1.090.1-1/88 в.0-1
2. Монтажные узлы сопряжения плит покрытия, замаркированные на данном листе, смотреть в серии 1.090.1-1/88, в. 6-1.

Гип	Тихонов		ТЛ 416-5-45.90 К Ж
Нач.отд.	Аргасов		
Гл.спец	Фарбер		
Нач.гр.	Афанасьева		
Инж.Тк	Мисник		
Пров.			Проходной пункт на 1 проход (с кирпичными стенами)
Н.контр	Сапина	07.06.90	Схема расположения покрытия Сечения 1-1 ÷ 22. Узел 1.

Стадия	Лист	Листов
Р	4	

Гипростройматериалы Москва

Привязан

Инв. №

Инв. № подл. | Подпись и дата | Взамен инв. № | Нач. отд. ВК | Федуркин

24410-02 10

Инв. № подл.	Подпись и дата	Взамен инв. №

Альбом 2

Рис. 1

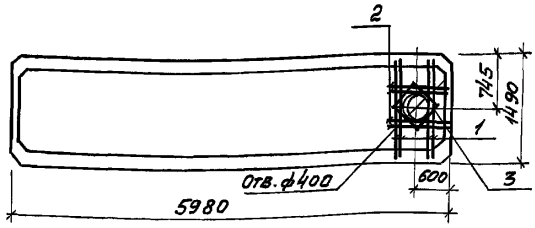

Рис. 2

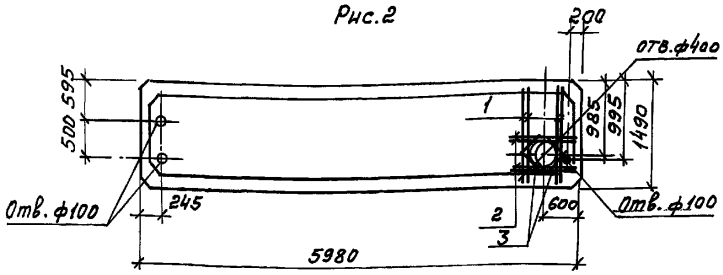

Формат	Зона	Поз	Обозначение	Наименование	Кол. на исполнение	01		Примеч.
				Документация				
			1.090.1-1/88 в. 5-1	Панели перекрытий				
				железобетонные				
				Детали				
		1	КЖИ-2	ф12А III Гост 5781-82 ℓ=1460	4	4		
		2	То же	ф12А III Гост 5781-82 ℓ=1260	4	4		
		3	— " —	ф12А III Гост 5781-82 ℓ=700	4	4		

Остальное см. серию 1.090.1-1/88 в. 5-1

Ведомость расхода стали на один эл-т кг

Обозначение	Марка	Рис
КЖИ-2	ПР60.15-6АТV-1	1
-01	ПР60.15-6АТV-2	2

Марка элемента	Изделия арматурные. Арматура класса А III Гост 5781-82 ф12			Всего
ПР60.15-6АТV-1	12,2			12,2
ПР60.15-6АТV-2	12,2			12,2

Нач. отд.	Аргасов	
Гл. спец.	Фарбер	
Нач. груп.	Афанасьева	
Инж. I к.	Мисник	
Провер.	Григорьева	
Н. контр.	Сапина	

ТП 416-5-45.90 КЖИ1

Панели перекрытия. ПР60.15-6АТV-1 ПР60.15-6АТV-2

Стадия	Масса	Масштаб
Р	см. табл.	1:50

Гипростройматериалы Москва

Привязан

Инв. №

Инв. № подл.	Подпись и дата	Взамен инв. №

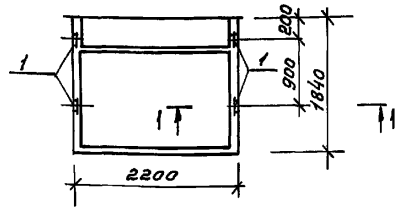

1-1

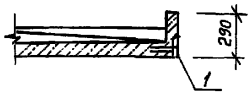

Ведомость расхода стали на дополнительные закладные изделия, кг

Марка	Изделия закладные. Арматура класса А III Гост 5781-82 8			Прокат марки В.Ст3кп2 Гост 103-76 -δ=6			Всего
КВ18,22-Т-2-1	2,0			1,3			3,3

Формат	Зона	Поз.	Обозначение	Наименование	Кол.	Примеч.
				Сборочные единицы		
			1.238-1 вып. 2	Козырек КВ18,22-Т-2-1	1	со всеми закл. изд.
				Изделие закладное		
		1	1.400-15 вып. 1	МН 105-3	4	

Привязан

Остальное см. 1.238-1 вып. 2

Инв. №

Нач. отд.	Аргасов	
Гл. спец.	Фарбер	
Нач. груп.	Афанасьева	
Вед. инж.	Мисник	
Провер.	Григорьева	
Н. контр.	Сапина	

ТП 416-5-45.90 КЖИ2

Козырек КВ 18,22-Т-2-1

Стадия	Масса	Масштаб
Р		

Лист Листов

Гипростройматериалы Москва

24410-02 11

Инв. № подл.	Подпись и дата	Взамен инв. №

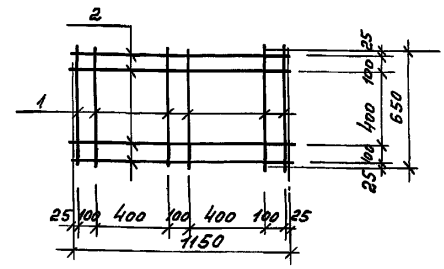

Формат	Зона	Поз	Обозначение	Наименование	Кол.	Примеч.
				Детали		С1
		1	КЖИ-3	ф6АI Гост 5781-82 ℓ=1150	4	0,26
		2	То же	ф6АI Гост 5781-82 ℓ=650	6	0,14

Привязан

Инв. №

Нач. отд.	Аргасов	
Гл. спец.	Фарбер	
Нач. гр.	Афанасьева	
Вед. инж.	Мисник	
Провер.	Григорьева	
Н. контр.	Сапина	

ТП 416-5-45.90 КЖИ3

Сетка С1

Стадия	Масса	Масштаб
Р	1,90	

Листов Листов

Гипростройматериалы Москва

Альбом 2

Календарный план строительства

№№ п/п	Наименование работ	Объём: ед. изм	Объём: кол-во	Трудоемкость чел. дн.	Продолжительн. дни	Кол-во смен	Число рабочих в смену
1	Выемка грунта	м3	175	2	1	1	2
2	Насыпь грунта	м3	127	8	4	1	2
3	Устр-во фун-тов	м3	38,0	24	4	2	3
4	Устр-во приямка и канала	м3	1,18				
5	Устр-во стен наружн. и внутр. в кирпиче	м3	63,45	24	4	2	3
6	Устр-во покрытий	м2	102,0				
7	Устр-во кровли	м2	80,0	18	3	2	3
8	Монтаж м/к	т	4,63	8	1	1	4
9	Заполнение дверных проемов	м2	21,09	18	3	2	3
10	Заполнение оконных проёмов	м2	15,28				
11	Устр-во полов	м2	66,0	18	3	2	3
12	Устр-во перегородок	м2	43,0	8	1	2	4
13	Внутренняя отделка	м2	446,0	64	8	2	4
14	Внутренние сантехнические работы	т.р.	1,41	12	2	2	3
15	Внутренние электротехнические работы	т.р.	0,36	6	2	1	3

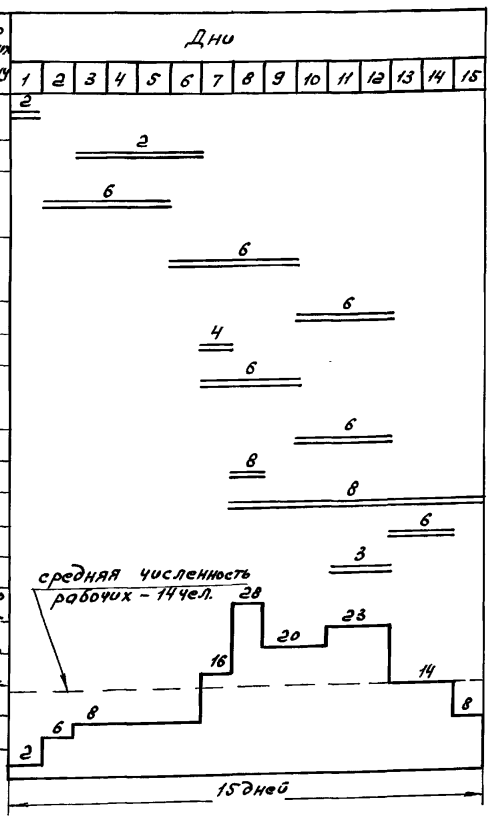

Сметная стоимость объекта 17,15 тыс. руб.

Нормативная трудоемкость 2,63 тыс. чел. час.

Максимальный вес конструкции в т

№№ п/п	Наименование конструкций	Вес, кг
1	Блоки бетонные	1960
2	Панели покрытия	2840

Машины и механизмы

№№ п/п	Наименование	Марка
1	Экскаватор ёмк. 0,65 м³	Э-652
2	Бульдозер 74 л.с.	Д-535
3	Кран автомобильный	МКА-10М
4	Компрессор	ЗИФ-55
5	Сварочный трансфор-р	ТС-500

Основные положения по организации строительства

Типовой проект выполнен в соответствии с рекомендациями Инструкции СН 227-82, п.1.7 и требованиями раздела 3 данной Инструкции.

При организации строительства на строительной площадке необходимо руководствоваться:

1. Проектом производства работ, разработанным генподрядной строительной организацией, осуществляющей строительство объекта.
2. СНиПом 3.03.01-87 „Несущие и ограждающие конструкции", раздел 7 п.п. 7,57÷7.61. Возведение каменных конструкций в зимних условиях; п.7.62. Кладка с противоморозными добавками; п.п. 7.63-7.65. Кладка на растворах без противоморозных добавок с последующим упрочнением конструкций прогревом; п.п. 7.66-7.68. Кладка способом замораживания;
3. СНиПом III-4-80. „Техника безопасности в строительстве".

...еспечения противопожарной безопасности на строительной площадке должны выполняться противопожарные мероприятия, установленные пожарной инспекцией и правилами пожарной безопасности при производстве СМР.

Гип	Тихонов		ТП 416-5-45.90 ОС
Гл.спец.	Гордюков		
Нач.сект.	Кирюшин		
Н.контр.	Сидорик		Проходной пункт на 1 проход (с кирпичными стенами)
			Календарный план строительства

Стадия	Лист	Листов
Р		1

Гипростройматериалы Москва

24410-02 (12)

Инв. № подл. | Подп. и дата | Взам. инв. №

gost.e-ecolog.ru