ФЕДЕРАЛЬНОЕ АГЕНТСТВО

ПО ТЕХНИЧЕСКОМУ РЕГУЛИРОВАНИЮ И МЕТРОЛОГИИ

НАЦИОНАЛЬНЫЙ СТАНДАРТ РОССИЙСКОЙ ФЕДЕРАЦИИ

ГОСТ Р ИСО/ТС 10303-1014— 2010

Системы автоматизации производства и их интеграция

ПРЕДСТАВЛЕНИЕ ДАННЫХ ОБ ИЗДЕЛИИ И ОБМЕН ЭТИМИ ДАННЫМИ

Часть 1014

Прикладной модуль. Назначение даты и времени

(ISO/TS 10303-1014:2004, IDT)

Издание официальное

Москва
Стандартинформ
2019

gost.e-ecolog.ru

Предисловие

1 ПОДГОТОВЛЕН Государственным научным учреждением «Центральный научно-исследовательский и опытно-конструкторский институт робототехники и технической кибернетики» на основе собственного перевода на русский язык англоязычной версии документа, указанного в пункте 4

2 ВНЕСЕН Техническим комитетом по стандартизации ТК 459 «Информационная поддержка жизненного цикла изделий»

3 УТВЕРЖДЕН И ВВЕДЕН В ДЕЙСТВИЕ Приказом Федерального агентства по техническому регулированию и метрологии от 26 октября 2010 г. № 319-ст

4 Настоящий стандарт идентичен международному документу ISO/TS 10303-1014:2004 «Системы автоматизации производства и их интеграция. Представление данных об изделии и обмен этими данными. Часть 1014. Прикладной модуль. Назначение даты и времени» (ISO/TS 10303-1014:2004 «Industrial automation systems and integration — Product data representation and exchange — Part 1014: Application module: Date time assignment», IDT).

При применении настоящего стандарта рекомендуется использовать вместо ссылочных международных стандартов и документов соответствующие им национальные стандарты, сведения о которых приведены в дополнительном приложении ДА

5 ВВЕДЕН ВПЕРВЫЕ

6 ПЕРЕИЗДАНИЕ. Январь 2019 г.

*Правила применения настоящего стандарта установлены в статье 26 Федерального закона от 29 июня 2015 г. № 162-ФЗ «О стандартизации в Российской Федерации». Информация об изменениях к настоящему стандарту публикуется в ежегодном (по состоянию на 1 января текущего года) информационном указателе «Национальные стандарты», а официальный текст изменений и поправок — в ежемесячном информационном указателе «Национальные стандарты». В случае пересмотра (замены) или отмены настоящего стандарта соответствующее уведомление будет опубликовано в ближайшем выпуске ежемесячного информационного указателя «Национальные стандарты». Соответствующая информация, уведомление и тексты размещаются также в информационной системе общего пользования — на официальном сайте Федерального агентства по техническому регулированию и метрологии в сети Интернет (*gost.e-ecolog.ru

© ISO, 2004 — Все права сохраняются
© Стандартинформ, оформление, 2011, 2019

Настоящий стандарт не может быть полностью или частично воспроизведен, тиражирован и распространен в качестве официального издания без разрешения Федерального агентства по техническому регулированию и метрологии

Содержание

1 Область применения . . . 1
2 Нормативные ссылки . . . 1
3 Термины . . . 2
3.1 Термины, определенные в ИСО 10303-1 . . . 2
3.2 Термин, определенный в ИСО 10303-202 . . . 2
3.3 Термины, определенные в ISO/TS 10303-1001 . . . 2
3.4 Термин, определенный в ISO/TS 10303-1017 . . . 2
4 Информационные требования . . . 2
4.1 Необходимые ПЭМ прикладных модулей . . . 3
4.2 Определение типа данных ПЭМ . . . 3
4.3 Определение объекта ПЭМ . . . 3
5 Интерпретированная модель модуля . . . 4
5.1 Спецификация отображения . . . 4
5.2 Сокращенный листинг ИММ на языке EXPRESS . . . 6
Приложение А (обязательное) Сокращенные наименования объектов ИММ . . . 9
Приложение В (обязательное) Регистрация информационных объектов . . . 10
Приложение С (справочное) EXPRESS-G диаграммы ПЭМ . . . 11
Приложение D (справочное) EXPRESS-G диаграммы ИММ . . . 12
Приложение Е (справочное) Машинно-интерпретируемые листинги . . . 13
Приложение ДА (справочное) Сведения о соответствии ссылочных международных стандартов и документов национальным стандартам . . . 14
Библиография . . . 15

Введение

Стандарты комплекса ИСО 10303 распространяются на компьютерное представление информации об изделиях и обмен данными об изделиях. Их целью является обеспечение нейтрального механизма, способного описывать изделия на всем протяжении их жизненного цикла. Этот механизм применим не только для обмена файлами в нейтральном формате, но является также основой для реализации и совместного доступа к базам данных об изделиях и организации архивирования.

Стандарты комплекса ИСО 10303 представляют собой набор отдельно издаваемых стандартов (частей). Стандарты данного комплекса относятся к одной из следующих тематических групп: «Методы описания», «Методы реализации», «Методология и основы аттестационного тестирования», «Интегрированные обобщенные ресурсы», «Интегрированные прикладные ресурсы», «Прикладные протоколы», «Комплекты абстрактных тестов», «Прикладные интерпретированные конструкции» и «Прикладные модули». Настоящий стандарт входит в тематическую группу «Прикладные модули».

Настоящий стандарт определяет прикладной модуль, предназначенный для представления назначения даты или даты и времени данным о действии или изделии.

В разделе 1 определены область применения данного прикладного модуля, его функциональность и относящиеся к нему данные.

В разделе 3 приведены термины, примененные в настоящем стандарте и определенные как в настоящем, так и в других стандартах.

В разделе 4 определены информационные требования прикладной предметной области, используя принятую в ней терминологию. Графическое представление информационных требований, называемых прикладной эталонной моделью (ПЭМ), приведено в приложении С. Структуры ресурсов интерпретированы, чтобы соответствовать информационным требованиям. Результатом данной интерпретации является интерпретированная модель модуля (ИММ). Данная интерпретация, представленная в 5.1, устанавливает соответствие между информационными требованиями и ИММ. Сокращенный листинг ИММ, представленный в 5.2, определяет интерфейс к ресурсам. Графическое представление сокращенного листинга ИММ приведено в приложении D.

Имя типа данных в языке EXPRESS может использоваться для ссылки на сам тип данных либо на экземпляр данных этого типа. Различие в использовании обычно понятно из контекста. Если существует вероятность неоднозначного толкования, то в текст включается фраза «объектный тип данных» либо «экземпляр(ы) объектного типа данных».

Двойные кавычки ("...") обозначают цитируемый текст, одинарные кавычки ('...') — значения конкретных текстовых строк.

НАЦИОНАЛЬНЫЙ СТАНДАРТ РОССИЙСКОЙ ФЕДЕРАЦИИ

Системы автоматизации производства и их интеграция

ПРЕДСТАВЛЕНИЕ ДАННЫХ ОБ ИЗДЕЛИИ И ОБМЕН ЭТИМИ ДАННЫМИ

Часть 1014

Прикладной модуль. Назначение даты и времени

Industrial automation systems and integration. Product data representation and exchange.
Part 1014. Application module. Date time assignment

Дата введения — 2011—08—01

1 Область применения

Настоящий стандарт определяет прикладной модуль «Назначение даты и времени».
Требования настоящего стандарта распространяются на:
- назначение даты данным о действии или изделии;
- назначение даты и времени данным о действии или изделии.

2 Нормативные ссылки

В настоящем стандарте использованы нормативные ссылки на следующие стандарты:

ISO/IEC 8824-1:2002[1)], Information technology — Abstract Syntax Notation One (ASN.1) — Part 1: Specification of basic notation (Информационная технология. Абстрактная синтаксическая нотация версии один (АСН.1). Часть 1. Спецификация основной нотации)

ISO 10303-1:1994, Industrial automation systems and integration — Product data representation and exchange — Part 1: Overview and fundamental principles (Системы автоматизации производства и их интеграция. Представление данных об изделии и обмен этими данными. Часть 1. Общие представления и основополагающие принципы)

ISO 10303-11:2004, Industrial automation systems and integration — Product data representation and exchange — Part 11: Description methods: The EXPRESS language reference manual (Системы автоматизации производства и их интеграция. Представление данных об изделии и обмен этими данными. Часть 11. Методы описания. Справочное руководство по языку EXPRESS)

ISO 10303-21:2002[2)], Industrial automation systems and integration — Product data representation and exchange — Part 21: Implementation methods: Clear text encoding of the exchange structure (Системы автоматизации производства и их интеграция. Представление данных об изделии и обмен этими данными. Часть 21. Методы реализации. Кодирование открытым текстом структуры обмена)

ISO 10303-41:2005[3)], Industrial automation systems and integration — Product data representation and exchange — Part 41: Integrated generic resource: Fundamentals of product description and support (Системы автоматизации производства и их интеграция. Представление данных об изделии и обмен этими данными. Часть 41. Интегрированные обобщенные ресурсы. Основы описания и поддержки изделий)

---

1) Заменен на ISO/IEC 8824-1:2015.

2) Заменен на ISO 10303-21:2016.

3) Заменен на ISO 10303-41:2018.

Издание официальное

ISO 10303-202:1996[1)], Industrial automation systems and integration — Product data representation and exchange — Part 202: Application protocol: Associative draughting (Системы автоматизации производства и их интеграция. Представление данных об изделии и обмен этими данными. Часть 202. Прикладной протокол. Ассоциативные чертежи)

ISO/TS 10303-1001:2004[2)], Industrial automation systems and integration — Product data representation and exchange — Part 1001: Application module: Appearance assignment (Системы автоматизации производства и их интеграция. Представление данных об изделии и обмен этими данными. Часть 1001. Прикладной модуль. Присваивание внешнего вида)

ISO/TS 10303-1010:2004[3)], Industrial automation systems and integration — Product data representation and exchange — Part 1010: Application module: Date time (Системы автоматизации производства и их интеграция. Представление данных об изделии и обмен этими данными. Часть 1010. Прикладной модуль. Дата и время)

ISO/TS 10303-1017:2004[4)], Industrial automation systems and integration — Product data representation and exchange — Part 1017: Application module: Product identification (Системы автоматизации производства и их интеграция. Представление данных об изделии и обмен этими данными. Часть 1017. Прикладной модуль. Идентификация изделия)

3 Термины

3.1 Термины, определенные в ИСО 10303-1

В настоящем стандарте применены следующие термины:

- **приложение** (application);
- **прикладной объект** (application object);
- **прикладной протокол;** ПП (application protocol; AP);
- **прикладная эталонная модель;** ПЭМ (application reference model; ARM);
- **данные** (data);
- **информация** (information);
- **интегрированный ресурс** (integrated resource);
- **изделие** (product);
- **данные об изделии** (product data).

3.2 Термин, определенный в ИСО 10303-202

В настоящем стандарте применен следующий термин:

- **прикладная интерпретированная конструкция;** ПИК (application interpreted construct; AIC).

3.3 Термины, определенные в ISO/TS 10303-1001

В настоящем стандарте применены следующие термины:

- **прикладной модуль;** ПМ (application module; AM);
- **интерпретированная модель модуля;** ИММ (module interpreted model; MIM).

3.4 Термин, определенный в ISO/TS 10303-1017

В настоящем стандарте применен следующий термин:

- **общие ресурсы** (common resources).

4 Информационные требования

В данном разделе определены информационные требования к прикладному модулю «Назначение даты и времени», представленные в форме ПЭМ.

Примечания

1 Графическое представление информационных требований приведено в приложении С.

2 Спецификация отображения определена в 5.1. Она показывает, как информационные требования удовлетворяются при использовании общих ресурсов и конструкций, определенных в схеме ИММ или импортированных в схему ИММ данного прикладного модуля.

[1)] Заменен на ISO 10303-242:2014.

[2)] Заменен на ISO/TS 10303-1001:2018.

[3)] Заменен на ISO/TS 10303-1010:2014.

[4)] Заменен на ISO/TS 10303-1017:2010.

Ниже представлен фрагмент EXPRESS-спецификации, с которого начинается описание схемы **Date_time_assignment_arm**.

EXPRESS-спецификация:

```
*)
SCHEMA Date_time_assignment_arm;
(*
```

4.1 Необходимые ПЭМ прикладных модулей

Приведенные ниже операторы языка EXPRESS определяют элементы, импортированные из ПЭМ других прикладных модулей.

EXPRESS-спецификация:

```
*)
USE FROM Date_time_arm; -- ISO/TS 10303-1010
(*
```

Примечания

1 Схема, ссылка на которую дана выше, определена в следующем стандарте комплекса ИСО 10303:
Date_time_arm — ISO/TS 10303-1010.

2 Графическое представление схемы **Date_time_assignment_arm** приведено на рисунках С.1 и С.2, приложение С.

4.2 Определение типа данных ПЭМ

В данном подразделе определен тип данных ПЭМ прикладного модуля «Назначение даты и времени».

4.2.1 Тип date_or_date_time_item

Тип **date_or_date_time_item** является наращиваемым списком альтернативных объектных типов данных. Он обеспечивает возможность ссылаться на экземпляры типов данных, содержащихся в типах данных, расширяющих тип **date_or_date_time_item**.

Примечание — Для пустого наращиваемого выбираемого типа данных требуется его наполнение в другом модуле для обеспечения того, чтобы любой ссылающийся на него объектный тип данных мог иметь допустимую реализацию.

EXPRESS-спецификация:

```
*)
TYPE date_or_date_time_item = EXTENSIBLE SELECT;
END_TYPE;
(*
```

4.3 Определение объекта ПЭМ

В данном подразделе определен объект ПЭМ прикладного модуля «Назначение даты и времени». Прикладной объект ПЭМ является простейшим неделимым элементом с характеризующими его атрибутами и представляет собой уникальное понятие прикладной области. Ниже приведены объект ПЭМ и его определение.

4.3.1 Объект Date_or_date_time_assignment

Объект **Date_or_date_time_assignment** устанавливает связь между объектом **Calendar_date** или **Date_time** и данными о действии или изделии.

EXPRESS-спецификация:

```
*)
ENTITY Date_or_date_time_assignment;
    assigned_date : date_or_date_time_select;
    role : STRING;
    items : SET[1:?] OF date_or_date_time_item;
END_ENTITY;
(*
```

Определения атрибутов:

assigned_date — объект **Calendar_date** или **Date_time**, назначаемый данным о действии или изделии;

role — текст, определяющий цель установления связи между объектом **Calendar_date** или **Date_time** и данными о действии или изделии;

items — данные о действии или изделии, которым назначается объект **Calendar_date** или **Date_time**.

```
*)
END_SCHEMA; — Date_time_assignment_arm
(*
```

5 Интерпретированная модель модуля

5.1 Спецификация отображения

В настоящем стандарте под термином «прикладной элемент» понимается любой объектный тип данных, определенный в разделе 4, любой из его явных атрибутов и любое ограничение на подтипы. Термин «элемент ИММ» обозначает любой объектный тип данных, определенный в 5.2 или импортированный с помощью оператора USE FROM из другой EXPRESS-схемы, любой из его атрибутов и любое ограничение на подтипы, определенное в 5.2 или импортированное с помощью оператора USE FROM.

В данном подразделе представлена спецификация отображения, которая определяет, как каждый прикладной элемент, описанный в разделе 4 настоящего стандарта, отображается на один или несколько элементов ИММ (см. 5.2).

Спецификация отображения для каждого прикладного элемента определена ниже в отдельном пункте. Спецификация отображения атрибута объекта ПЭМ определена в подпункте пункта, содержащего спецификацию отображения данного объекта. Каждая спецификация отображения содержит до пяти секций.

Секция «Заголовок» содержит:

- наименование рассматриваемого объекта ПЭМ или ограничение на подтипы, либо
- наименование атрибута рассматриваемого объекта ПЭМ, если данный атрибут ссылается на тип, который не является объектным типом данных или типом SELECT, который содержит или может содержать объектные типы данных, либо
- составное выражение вида: «связь объекта <наименование объекта ПЭМ> с объектом <тип данных, на который дана ссылка>, представляющим атрибут <наименование атрибута>», если данный атрибут ссылается на тип данных, который является объектным типом данных или типом SELECT, который содержит или может содержать объектные типы данных.

Секция «Элемент ИММ» содержит в зависимости от рассматриваемого прикладного элемента следующие составляющие:

- наименование одного или более объектных типов данных ИММ;
- наименование атрибута объекта ИММ, представленное в виде синтаксической конструкции <наименование объекта>.<наименование атрибута>, если рассматриваемый атрибут ссылается на тип, который не является объектным типом данных или типом SELECT, который содержит или может содержать объектные типы данных;
- ключевое слово PATH, если рассматриваемый атрибут объекта ПЭМ ссылается на объектный тип данных или на тип SELECT, который содержит или может содержать объектные типы данных;
- ключевое слово IDENTICAL MAPPING, если оба прикладных объекта, присутствующих в прикладном утверждении, отображаются на тот же самый экземпляр объектного типа данных ИММ;
- синтаксическую конструкцию /SUPERTYPE(<наименование супертипа>)/, если рассматриваемый объект ПЭМ отображается как его супертип;
- одну или более конструкций /SUBTYPE(<наименование подтипа>)/, если отображение рассматриваемого объекта ПЭМ является объединением отображений его подтипов.

Если отображение прикладного элемента содержит более одного элемента ИММ, то каждый из этих элементов ИММ представлен в отдельной строке спецификации отображения, заключенной в круглые или квадратные скобки.

Секция «Источник» содержит:

- обозначение стандарта ИСО, в котором определен данный элемент ИММ, для тех элементов ИММ, которые определены в общих ресурсах;

- обозначение настоящего стандарта для тех элементов ИММ, которые определены в схеме ИММ настоящего стандарта.

Данная секция опускается, если в секции «Элемент ИММ» используются ключевые слова PATH или IDENTICAL MAPPING.

Секция «Правила» содержит наименования одного или более глобальных правил, которые применяются к совокупности объектных типов данных ИММ, перечисленных в секции «Элемент ИММ» или «Ссылочный путь». Если никакие правила не применяются, то данную секцию опускают.

За ссылкой на глобальное правило может следовать ссылка на подраздел, в котором определено данное правило.

Секция «Ограничение» содержит наименование одного или более ограничений на подтипы, которые применяются к совокупности объектных типов данных ИММ, перечисленных в секции «Элемент ИММ» или «Ссылочный путь». Если ограничения на подтипы отсутствуют, то данную секцию опускают.

За ссылкой на ограничение подтипа может следовать ссылка на подпункт, в котором определено данное ограничение на подтипы.

Секция «Ссылочный путь» содержит:

- ссылочный путь к супертипам в общих ресурсах для каждого элемента ИММ, созданного в настоящем стандарте;

- спецификацию взаимосвязей между элементами ИММ, если отображение прикладного элемента требует связать экземпляры нескольких объектных типов данных ИММ. В этом случае в каждой строке ссылочного пути указывается роль элемента ИММ по отношению к ссылающемуся на него элементу ИММ или к следующему по ссылочному пути элементу ИММ.

В выражениях, определяющих ссылочные пути и ограничения между элементами ИММ, применяют следующие условные обозначения:

[ ] — в квадратные скобки заключают несколько элементов ИММ или частей ссылочного пути, которые требуются для обеспечения соответствия информационному требованию;

( ) — в круглые скобки заключают несколько элементов ИММ или частей ссылочного пути, которые являются альтернативными в рамках отображения для обеспечения соответствия информационному требованию;

{ } — заключенный в фигурные скобки фрагмент ограничивает ссылочный путь для обеспечения соответствия информационному требованию;

< > — в угловые скобки заключают один или более необходимых ссылочных путей;

| | — между вертикальными линиями помещают объект супертипа;

-> — атрибут, наименование которого предшествует символу ->, ссылается на объектный или выбираемый тип данных, наименование которого следует после этого символа;

<- — атрибут объекта, наименование которого следует после символа <-, ссылается на объектный или выбираемый тип данных, наименование которого предшествует этому символу;

[i] — атрибут, наименование которого предшествует символу [i], является агрегированной структурой; ссылка дается на любой элемент данной структуры;

[n] — атрибут, наименование которого предшествует символу [n], является упорядоченной агрегированной структурой; ссылка дается на *n*-й элемент данной структуры;

=> — объект, наименование которого предшествует символу =>, является супертипом объекта, наименование которого следует после этого символа;

<= — объект, наименование которого предшествует символу <=, является подтипом объекта, наименование которого следует после этого символа;

= — строковый (STRING), выбираемый (SELECT) или перечисляемый (ENUMERATION) тип данных ограничен выбором или значением;

\ — выражение для ссылочного пути продолжается на следующей строке;

* — один или более экземпляров взаимосвязанных типов данных могут быть объединены в древовидную структуру. Путь между объектом взаимосвязи и связанными с ним объектами заключают в фигурные скобки;

-- — последующий текст является комментарием или ссылкой на раздел;

*> — выбираемый или перечисляемый тип данных, наименование которого предшествует символу *>, расширяется до выбираемого или перечисляемого типа данных, наименование которого следует за этим символом;

<* — выбираемый или перечисляемый тип данных, наименование которого предшествует символу <*, является расширением выбираемого или перечисляемого типа данных, наименование которого следует за этим символом.

Определение и использование шаблонов отображения не поддерживаются в настоящей версии прикладных модулей, однако поддерживается использование предопределенных шаблонов /SUBTYPE/ и /SUPERTYPE/.

5.1.1 Объект Date_or_date_time_assignment

Если атрибут **assigned_date** является объектом **Calendar_date**:

Элемент ИММ: (date_assignment)
Источник: ИСО 10303-41

Если атрибут **assigned_date** является объектом **Date_time**:

Элемент ИММ: (date_and_time_assignment)
Источник: ИСО 10303-41

5.1.1.1 Связь объекта **Date_or_date_time_assignment** с объектом **Calendar_date**, представляющим атрибут **assigned_date**

Элемент ИММ: PATH
Ссылочный путь: (date_assignment
date_assignment.assigned_date -> date
{date => calendar_date})

5.1.1.2 Связь объекта **Date_or_date_time_assignment** с объектом **Date_time**, представляющим атрибут **assigned_date**

Элемент ИММ: PATH
Ссылочный путь: (date_and_time_assignment
date_and_time_assignment.assigned_date_and_time -> date_and_time
{date_and_time.date_component -> date => calendar_date}
{date_and_time.time_component -> local_time})

5.1.1.3 Атрибут **role**

Если атрибут **assigned_date** является объектом **Calendar_date**:

Элемент ИММ: (date_role.name)
Источник: ИСО 10303-41
Ссылочный путь: (date_assignment
date_assignment.role -> date_role
date_role.name)

Если атрибут **assigned_date** является объектом **Date_time**:

Элемент ИММ: (date_time_role.name)
Источник: ИСО 10303-41
Ссылочный путь: (date_and_time_assignment
date_and_time_assignment.role -> date_time_role
date_time_role.name)

5.1.1.4 Связь объекта **Date_or_date_time_assignment** с объектом **date_or_date_time_item**, представляющим атрибут **items**

Если атрибут **assigned_date** является объектом **Calendar_date**:

Элемент ИММ: PATH
Ссылочный путь: (date_assignment=>
applied_date_assignment
applied_date_assignment.items[i] -> date_item)

Если атрибут **assigned_date** является объектом **Date_time**:

Элемент ИММ: PATH
Ссылочный путь: (date_and_time_assignment=>
applied_date_and_time_assignment
applied_date_and_time_assignment.items[i] -> date_and_time_item)

5.2 Сокращенный листинг ИММ на языке EXPRESS

В данном подразделе определена EXPRESS-схема, полученная из таблицы отображений. В ней использованы элементы из общих ресурсов или других прикладных модулей и определены конструкции на языке EXPRESS, относящиеся к настоящему стандарту.

В данном подразделе определена интерпретированная модель (ИММ) для рассматриваемого прикладного модуля, а также определены модификации, которым подвергаются конструкции, импортированные из общих ресурсов.

При использовании в данной схеме конструкций, определенных в общих ресурсах или в прикладных модулях, накладываются следующие ограничения:

- использование объекта, являющегося супертипом, не означает применение любой из его конкретизаций, если только данная конкретизация также не импортирована в схему ИММ;
- использование типа SELECT не означает применение любого из указанных в нем типов данных, если только данный тип также не импортирован в схему ИММ.

EXPRESS-спецификация:

```
*)
SCHEMA Date_time_assignment_mim;
USE FROM Date_time_mim; -- ISO/TS 10303-1010
USE FROM date_time_schema -- ISO 10303-41
    (date,
    date_role,
    date_time_role);
USE FROM management_resources_schema -- ISO 10303-41
    (date_and_time_assignment,
    date_assignment);
(*
```

Примечания

1 Схемы, ссылки на которые приведены выше, определены в следующих стандартах комплекса ИСО 10303:

Date_time_mim — ISO/TS 10303-1010;

date_time_schema — ИСО 10303-41;

management_resources_schema — ИСО 10303-41.

2 Графическое представление схемы **Date_time_assignment_mim** приведено на рисунках D.1 и D.2, приложение D.

5.2.1 Определение типов данных ИММ

В данном пункте определены типы данных ИММ для прикладного модуля «Назначение даты и времени».

5.2.1.1 Тип **date_item**

Тип **date_item** является наращиваемым списком альтернативных типов данных. Дополнительные альтернативные типы данных определяются в выбираемых типах данных, расширяющих тип **date_item**.

Примечание — Для пустого наращиваемого списка выбора требуется его наполнение в других модулях для обеспечения того, чтобы ссылающиеся на него объекты имели по крайней мере одну допустимую реализацию.

EXPRESS-спецификация:

```
*)
TYPE date_item = EXTENSIBLE SELECT;
END_TYPE;
(*
```

5.2.1.2 Тип **date_and_time_item**

Тип **date_and_time_item** является наращиваемым списком альтернативных типов данных. Дополнительные альтернативные типы данных определяются в выбираемых типах данных, расширяющих тип **date_and_time_item**.

Примечание — Для пустого наращиваемого списка выбора требуется его наполнение в других модулях для обеспечения того, чтобы ссылающиеся на него объекты имели по крайней мере одну допустимую реализацию.

EXPRESS-спецификация:

```
*)
TYPE date_and_time_item = EXTENSIBLE SELECT;
END_TYPE;
(*
```

5.2.2 Определение объектов ИММ

В данном пункте определены объекты ИММ для рассматриваемого прикладного модуля.

5.2.2.1 Объект **applied_date_and_time_assignment**

Объект **applied_date_and_time_assignment** является подтипом объекта **date_and_time_assignment**, который назначает объект **date_and_time** экземплярам объектных типов данных, представленных в объекте **date_and_time_item** и его расширениях.

EXPRESS-спецификация:

```
*)
ENTITY applied_date_and_time_assignment
    SUBTYPE OF (date_and_time_assignment);
    items : SET[1:?] OF date_and_time_item;
END_ENTITY;
(*
```

Определение атрибута:

items — множество объектов, которым назначен объект **date_and_time**.

5.2.2.2 Объект **applied_date_assignment**

Объект **applied_date_assignment** является подтипом объекта **date_assignment**, который назначает объект **date** экземплярам объектных типов данных, представленных в объекте **date_item** и его расширениях.

EXPRESS-спецификация:

```
*)
ENTITY applied_date_assignment
    SUBTYPE OF (date_assignment);
    items : SET[1:?] OF date_item;
END_ENTITY;
(*
```

Определение атрибута:

Items — множество объектов, которым назначен объект **date.**

```
*)
END_SCHEMA; — Date_time_assignment_mim
(*
```

Приложение А
(обязательное)

Сокращенные наименования объектов ИММ

В таблице А.1 приведены сокращенные наименования объектов, определенных в ИММ настоящего стандарта.

Наименования объектов, использованных в настоящем стандарте, определены в 5.2 и других стандартах комплекса ИСО 10303, указанных в разделе 2.

Требования к использованию сокращенных наименований содержатся в стандартах тематической группы «Методы реализации» комплекса ИСО 10303.

Примечание — Наименования объектов на языке EXPRESS доступны в Интернете по адресу:

gost.e-ecolog.ru

Таблица А.1 — Сокращенные наименования объектов ИММ

Полное наименование	Сокращенное наименование
applied_date_assignment	APDTAS
applied_date_and_time_assignment	ADATA

Приложение В
(обязательное)

Регистрация информационных объектов

В.1 Обозначение документа

Для однозначного обозначения информационного объекта в открытой системе настоящему стандарту присвоен следующий идентификатор объекта:

{iso standard 10303 part(1014) version(1)}

Смысл данного обозначения установлен в ИСО/МЭК 8824-1 и описан в ИСО 10303-1.

В.2 Обозначение схем

В.2.1 Обозначение схемы Date_time_assignment_arm

Для однозначного обозначения в открытой информационной системе схеме **Date_time_assignment_arm**, установленной в настоящем стандарте, присвоен следующий идентификатор объекта:

{iso standard 10303 part(1014) version(1) schema(1) date-time-assignment-arm(1)}

Смысл данного обозначения установлен в ИСО/МЭК 8824-1 и описан в ИСО 10303-1.

В.2.2 Обозначение схемы Date_time_assignment_mim

Для однозначного обозначения в открытой информационной системе схеме **Date_time_assignment_mim**, установленной в настоящем стандарте, присвоен следующий идентификатор объекта:

{iso standard 10303 part(1014) version(1) schema(1) date-time-assignment-mim(2)}

Смысл данного обозначения установлен в ИСО/МЭК 8824-1 и описан в ИСО 10303-1.

Приложение С
(справочное)

EXPRESS-G диаграммы ПЭМ

Диаграммы на рисунках С.1 и С.2 получены из сокращенного листинга ПЭМ на языке EXPRESS, определенного в разделе 4. В диаграммах использована графическая нотация EXPRESS-G языка EXPRESS.

В данном приложении приведены два разных представления ПЭМ прикладного модуля «Назначение даты и времени»:

- представление на уровне схем отображает импорт конструкций, определенных в схемах ПЭМ других прикладных модулей, в схему ПЭМ данного прикладного модуля с помощью операторов USE FROM;
- представление на уровне объектов отображает конструкции на языке EXPRESS, определенные в схеме ПЭМ данного прикладного модуля, и ссылки на импортированные конструкции, которые конкретизированы или на которые имеются ссылки в конструкциях схемы ПЭМ рассматриваемого прикладного модуля.

Примечание — Оба эти представления являются неполными. Представление на уровне схем не отображает схемы ПЭМ модулей, которые импортированы косвенным образом. Представление на уровне объектов не отображает импортированные конструкции, которые не конкретизированы или на которые отсутствуют ссылки в конструкциях схемы ПЭМ рассматриваемого прикладного модуля.

Графическая нотация EXPRESS-G определена в ИСО 10303-11, приложение D.

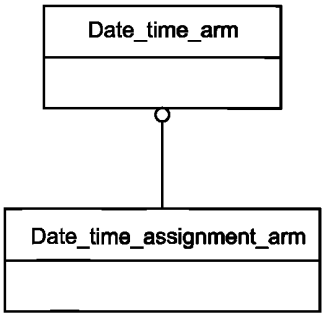

Рисунок С.1 — Представление ПЭМ на уровне схем в формате EXPRESS-G
(диаграмма 1 из 1)

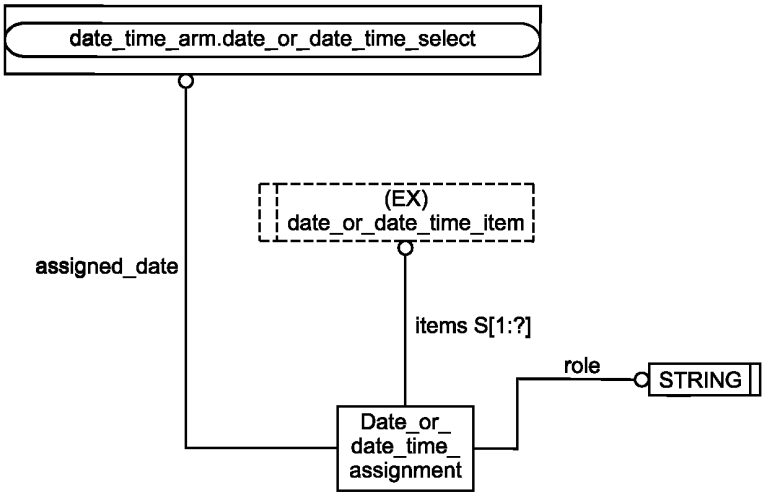

Рисунок С.2 — Представление ПЭМ на уровне объектов в формате EXPRESS-G
(диаграмма 1 из 1)

Приложение D
(справочное)

EXPRESS-G диаграммы ИММ

Диаграммы на рисунках D.1 и D.2 получены из сокращенного листинга ИММ на языке EXPRESS, определенного в 5.2. В диаграммах использована графическая нотация EXPRESS-G языка EXPRESS.

В данном приложении приведены два разных представления ИММ прикладного модуля «Назначение даты и времени»:

- представление на уровне схем отображает импорт конструкций, определенных в схемах ИММ других прикладных модулей или в схемах общих ресурсов, в схему ИММ данного прикладного модуля посредством операторов USE FROM;
- представление на уровне объектов отображает конструкции на языке EXPRESS, определенные в схеме ИММ данного прикладного модуля, и ссылки на импортированные конструкции, которые конкретизированы или на которые имеются ссылки в конструкциях схемы ИММ рассматриваемого прикладного модуля.

Примечание — Оба эти представления являются неполными. Представление на уровне схем не отображает схемы ИММ модулей, которые импортированы косвенным образом. Представление на уровне объектов не отображает импортированные конструкции, которые не конкретизированы или на которые отсутствуют ссылки в конструкциях схемы ИММ рассматриваемого прикладного модуля.

Графическая нотация EXPRESS-G определена в ИСО 10303-11, приложение D.

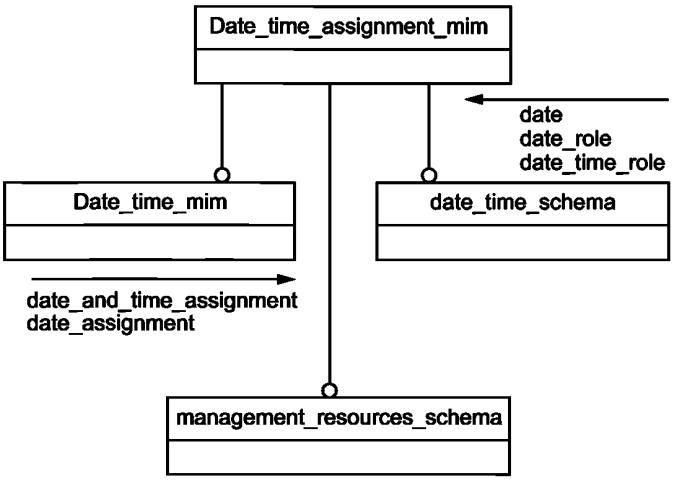

Рисунок D.1 — Представление ИММ на уровне схем в формате EXPRESS-G (диаграмма 1 из 1)

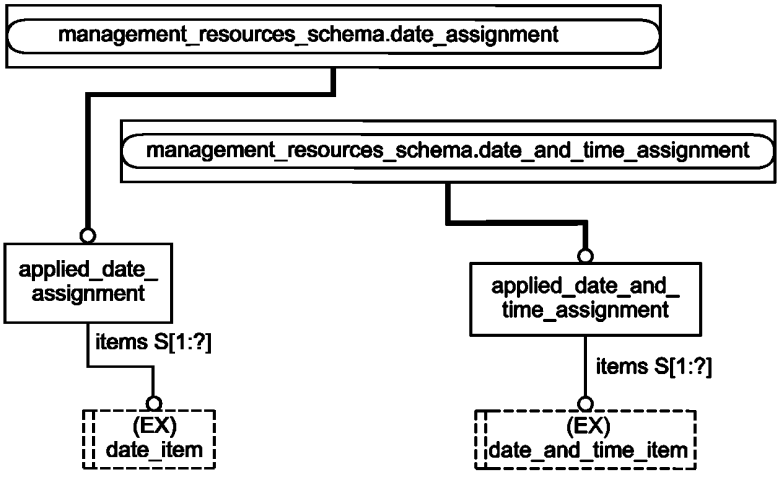

Рисунок D.2 — Представление ИММ на уровне объектов в формате EXPRESS-G (диаграмма 1 из 1)

Приложение Е
(справочное)

Машинно-интерпретируемые листинги

В данном приложении приведены ссылки на сайты, на которых находятся листинги наименований объектов на языке EXPRESS и соответствующих сокращенных наименований, установленных или на которые даются ссылки в настоящем стандарте. На этих же сайтах находятся листинги всех EXPRESS-схем, установленных в настоящем стандарте, без комментариев и другого поясняющего текста. Эти листинги доступны в машинно-интерпретируемой форме и могут быть получены по следующим адресам URL:

- сокращенные наименования: gost.e-ecolog.ru ;
- EXPRESS: gost.e-ecolog.ru .

Если доступ к этим сайтам невозможен, необходимо обратиться в центральный секретариат ИСО или непосредственно в секретариат ИСО ТК184/ПК4 по адресу электронной почты: gost.e-ecolog.ru .

Примечание — Информация, представленная в машинно-интерпретированном виде по указанным выше адресам URL, является справочной. Обязательным является текст настоящего стандарта.

Приложение ДА
(справочное)

Сведения о соответствии ссылочных международных стандартов и документов национальным стандартам

Таблица ДА.1

Обозначение ссылочного международного стандарта, документа	Степень соответствия	Обозначение и наименование соответствующего национального стандарта
ISO/IEC 8824-1:2002	—	*
ISO 10303-1:1994	IDT	ГОСТ Р ИСО 10303-1—99 «Системы автоматизации производства и их интеграция. Представление данных об изделии и обмен этими данными. Часть 1. Общие представления и основополагающие принципы»
ISO 10303-11:2004	IDT	ГОСТ Р ИСО 10303-11—2009 «Системы автоматизации производства и их интеграция. Представление данных об изделии и обмен этими данными. Часть 11. Методы описания. Справочное руководство по языку EXPRESS»
ISO 10303-21:2002	IDT	ГОСТ Р ИСО 10303-21—2002 «Системы автоматизации производства и их интеграция. Представление данных об изделии и обмен этими данными. Часть 21. Методы реализации. Кодирование открытым текстом структуры обмена»
ISO 10303-41:2005	IDT	ГОСТ Р ИСО 10303-41—99 «Системы автоматизации производства и их интеграция. Представление данных об изделии и обмен этими данными. Часть 41. Интегрированные обобщенные ресурсы. Основы описания и поддержки изделий»
ISO 10303-202:1996	—	*
ISO/TS 10303-1001:2004	—	*
ISO/TS 10303-1010:2004	—	*
ISO/TS 10303-1017:2004	—	*

* Соответствующий национальный стандарт отсутствует. До его принятия рекомендуется использовать перевод на русский язык данного международного стандарта (документа).

Примечание — В настоящей таблице использовано следующее условное обозначение степени соответствия стандартов:

- IDT — идентичные стандарты.

Библиография

[1] Guidelines for the content of application modules, ISO TC184/SC4/N1685, 2004-02-27

УДК 656.072:681.3:006.354 ОКС 25.040.40

Ключевые слова: автоматизация производства, средства автоматизации, интеграция систем автоматизации, промышленные изделия, данные, представление данных, обмен данными, прикладные модули, дата, дата и время, назначение даты и времени

Редактор *Е.В. Лукьянова*
Технический редактор *В.Н. Прусакова*
Корректор *Е.Р. Ароян*
Компьютерная верстка *Ю.В. Поповой*

Сдано в набор 21.01.2019. Подписано в печать 25.01.2019. Формат 60 × 84 1/8. Гарнитура Ариал.
Усл. печ. л. 2,33. Уч.-изд. л. 1,70.

Подготовлено на основе электронной версии, предоставленной разработчиком стандарта

ИД «Юриспруденция», 115419, Москва, ул. Орджоникидзе, 11.
gost.e-ecolog.ru gost.e-ecolog.ru

Создано в единичном исполнении ФГУП «СТАНДАРТИНФОРМ»
для комплектования Федерального информационного фонда стандартов,
117418 Москва, Нахимовский пр-т, д. 31, к. 2.
gost.e-ecolog.ru gost.e-ecolog.ru

gost.e-ecolog.ru