ГОСУДАРСТВЕННЫЙ КОМИТЕТ
ПО ГРАЖДАНСКОМУ СТРОИТЕЛЬСТВУ И АРХИТЕКТУРЕ
ПРИ ГОССТРОЕ СССР

ТИПОВЫЕ КОНСТРУКЦИИ И ДЕТАЛИ ЗДАНИЙ И СООРУЖЕНИЙ

ИНДУСТРИАЛЬНЫЕ СТРОИТЕЛЬНЫЕ ИЗДЕЛИЯ
ДЛЯ ГРАЖДАНСКОГО СТРОИТЕЛЬСТВА

РАБОЧИЕ ЧЕРТЕЖИ

СЕРИЯ ИИ-03-01
ДЕРЕВЯННЫЕ ИЗДЕЛИЯ

АЛЬБОМ 49

ДВЕРИ ДЕРЕВЯННЫЕ ДЛЯ ЖИЛЫХ
И ОБЩЕСТВЕННЫХ ЗДАНИЙ ПО ГОСТ 6629-64

9899

ЦЕНТРАЛЬНЫЙ ИНСТИТУТ ТИПОВЫХ ПРОЕКТОВ

МОСКВА - 1968 г.

gost.e-ecolog.ru

ЦЕНТРАЛЬНЫЙ ИНСТИТУТ ТИПОВЫХ ПРОЕКТОВ
ГОССТРОЯ СССР

Москва, Б–66, Спартаковская ул., 2в, корпус В
Сдано в печать 4/IX 1970 года
Заказ № 2719 Тираж 1500 экз.

ГОСУДАРСТВЕННЫЙ КОМИТЕТ
ПО ГРАЖДАНСКОМУ СТРОИТЕЛЬСТВУ И АРХИТЕКТУРЕ
ПРИ ГОССТРОЕ СССР

ТИПОВЫЕ КОНСТРУКЦИИ И ДЕТАЛИ ЗДАНИЙ И СООРУЖЕНИЙ

ИНДУСТРИАЛЬНЫЕ СТРОИТЕЛЬНЫЕ ИЗДЕЛИЯ
ДЛЯ ГРАЖДАНСКОГО СТРОИТЕЛЬСТВА

РАБОЧИЕ ЧЕРТЕЖИ

СЕРИЯ ИИ 03-01
ДЕРЕВЯННЫЕ ИЗДЕЛИЯ

АЛЬБОМ 49

ДВЕРИ ДЕРЕВЯННЫЕ ДЛЯ ЖИЛЫХ
И ОБЩЕСТВЕННЫХ ЗДАНИЙ ПО ГОСТ 6629-64

РАЗРАБОТАНЫ

ЦНИИЭП жилища Государственного комитета
по гражданскому строительству и архитектуре
при Госстрое СССР

УТВЕРЖДЕНЫ

приказом Госкомитета по гражданскому строительству
и архитектуре при Госстрое СССР
от 24.VI – 1968г № 84

ЦЕНТРАЛЬНЫЙ ИНСТИТУТ ТИПОВЫХ ПРОЕКТОВ

МОСКВА 1968г

9899 2

Содержание

	Марка	Лист	Стр.
Пояснительная записка	—		3
Номенклатура и применение дверных приборов	—		6
Примеры оснащения дверными приборами	—		7
Двери глухие /с притвором в четверть/			
Дверь без порога /левая и правая/	Д1-Л и Д1-П	1	8
—"— с порогом	Д1-ЛП и Д1-ПП	2	9
—"— без порога	Д2-Л и Д2-П	3	10
—"— с порогом	Д2-ЛП и Д2-ПП	4	11
—"— без порога	Д3-Л и Д3-П	5	12
—"— с порогом	Д3-ЛП и Д3-ПП	6	13
—"— без порога	Д4-Л и Д4-П	7	14
—"— с порогом	Д4-ЛП и Д4-ПП	8	15
—"— без порога	Д6-Л и Д6-П	9	16
—"— с порогом	Д6-ЛП и Д6-ПП	10	17
—"— без порога	Д7-Л и Д7-П	11	18
—"— с порогом	Д7-ЛП и Д7-ПП	12	19
—"— без порога	Д8-Л и Д8-П	13	20
—"— с порогом	Д8-ЛП и Д8-ПП	14	21
—"— без порога	Д10-Л и Д10-П	15	22
—"— с порогом	Д10-ЛП и Д10-ПП	16	23
Детали глухих дверей	—	17	24
Двери остекленные /с притвором в четверть/			
Дверь без порога /левая и правая/	Д11-Л и Д11-П	18	25
—"— с порогом	Д11-ЛП и Д11-ПП	19	26
—"— без порога	Д12-Л и Д12-П	20	27
—"— с порогом	Д12-ЛП и Д12-ПП	21	28
—"— без порога	Д13-Л и Д13-П	22	29
—"— с порогом	Д13-ЛП и Д13-ПП	23	30
—"— без порога	Д14-Л и Д14-П	24	31
—"— с порогом	Д14-ЛП и Д14-ПП	25	32
—"— без порога	Д16-Л и Д16-П	26	33
—"— с порогом	Д16-ЛП и Д16-ПП	27	34
—"— без порога	Д17-Л и Д17-П	28	35
—"— с порогом	Д17-ЛП и Д17-ПП	29	36
—"— без порога	Д18-Л и Д18-П	30	37
—"— с порогом	Д18-ЛП и Д18-ПП	31	38
—"— без порога	Д19-Л и Д19-П	32	39
—"— с порогом	Д19-ЛП и Д19-ПП	33	40
Детали остекленных дверей	—	34	41
Двери остекленные /с качающимися полотнами/			
Дверь	Д20	35	42
—"—	Д21	36	43
—"—	Д22	37	44
Детали остекленных дверей с качающимися полотнами	—	38	45
Сечения брусков коробок	—	39	46
Сечения обкладок и штапиков	—	40	47

ПОЯСНИТЕЛЬНАЯ ЗАПИСКА

В альбом № 49 включены рабочие чертежи дверных блоков, разработанные в соответствии с ГОСТ 6629-64 "Двери деревянные для жилых и общественных зданий".

Содержащиеся в альбоме чертежи дверей предназначены для применения при проектировании жилых и общественных зданий и для производства этих изделий деревообрабатывающими предприятиями.

Двери, входящие в состав данного альбома, могут применяться в зданиях и помещениях промышленного и сельскохозяйственного назначения.

Дверные блоки должны поставляться заводами-изготовителями с полотнами навешенными на петли /двухпольные дополнительно с врезанными шпингалетами/, окрашенными за один раз. Установка всех приборов приводимых в спецификациях к заказу /с указанием правых и левых петель/ должна производиться заводами с последующим снятием ручек и других выступающих приборов. Выступающие приборы с шурупами поставляются в отдельной таре совместно с блоками с указанием назначения /марок дверных блоков/ и мест их установки.

В соответствии с ГОСТ 6629-64 двери щитовые представлены в альбоме тремя типами:

двери с глухими полотнами
двери с остекленными полотнами
двери с качающимися остекленными полотнами.

Марка дверного блока состоит из условного обозначения типа дверного блока и /через тире/ букв, характеризующих конструкцию коробки /без порога или с порогом/ и навеску полотна /левую или правую/.

с оригинальным дверным

Инж. директора
Руководитель отделения
Проектных работ
Рук. отдела норм, стандартов и каталогов

ЦНИИЭП ЖИЛИЩА

Деревянные изделия	Пояснительная записка		Альбом 49
Серия ИИ-03-01			

9899 4

Марки дверных блоков со сплошным заполнением щита деревянными рейками должны иметь дополнительную букву С, а дверных блоков для помещений повышенной влажности букву В.

Внесение изменений в обозначение марок изделий установленных по ГОСТ 6629-64 не допускается. Марки изделий проставляются на чертежах, в спецификациях изделий в проектах, в заказах заводам-изготовителям и на нелицевых поверхностях самих изделий.

Дверные блоки изготовляются с полотнами толщиной 30 и 40 мм,с обкладками и без обкладок.

Полотна дверей выполняются со сплошным или разреженным заполнением и облицовываются твердой древесно-волокнистой плитой или фанерой.

Входные двери с лестничной клетки в квартиры жилых зданий должны изготовляться толщиной 40 мм из щитов со сплошным заполнением деревянными рейками.

Двери с улучшенной отделкой должны изготовляться с облицовкой полотен строганой фанерой твердых пород или декоративными пластиками.

В чертежах приведен расход материалов на каждое изделие. Расход древесины определен в заготовках для полотен при сплошном заполнении щита деревянными рейками /в числителе для полотен толщиной 30 мм, в знаменателе для полотен толщиной 40 мм/.

Для дверей с остекленными полотнами должно применяться заказное прозрачное или узорчатое стекло толщиной 4-5 мм, соответствующее требованиям действующих стандартов на стекло.

Двери с качающимися полотнами должны остекляться только прозрачным стеклом.

По требованию потребителя остекленные двери должны поставляться заводом-изготовителем в остекленном виде.

Типы петель указанные в числителе для полотен толщиной 30 мм, в знаменателе для полотен 40 мм.

Изготовление, приемку, хранение и транспортирование изделий производить по ГОСТ 475-62 и ГОСТ 6629-64.

В дверных коробках, изготовляемых из заготовок централизованной поставки по ГОСТ 9685-61, толщ. сеч. 47 мм /I и П лист 39/ допускается увеличивать до 55 мм /из загот.60х80/. Габаритные размеры этих дверных блоков увеличиваются соответственно на 16 мм.

Сорокинаков Борис

ЦНИИЭП жилища

Зам. директора
Руководитель отделения проектных работ
Рук. отдела норм, стандартов и каталогов

Деревянные изделия	Пояснительная записка		Альбом
Серия ИИ-03-01			49

9899 Б

№№ п/п	Вид прибора	Марки ГОСТ	Наименование приборов	Условные обозначения	Жилье общественные здания
1	Завертки	ЗНД 5090-65	Завертка накладная дверная		Санузлы кабины УБ.
2	Замки	ЗВЦ 5089-65	Замок врезной цилиндровый с засовом		Входы в квартиры
3		ЗВЦЩ 5089-65	Замок врезной цилиндровый с засовом-защелкой		—"—
4		ЗВЦФЩ 5089-65	Замок врезной цилиндровый фалевый с засовом - защелкой.	21	Запираемые каб
5		ЗВЦФС 5089-65	Замок врезной цилиндровый фалевый с засовом и с защелкой.	23 20 21	—"—
6		ЗВС 5089-65	Замок врезной сувальдный		Входы в кв.
7		ЗВСФС 5089-65	Замок врезной сувальдный с засовом и защелкой	22	Запираемые каб
8		ЗНЦ 5089-65	Замок накладной цилиндровый	17	Входы в кв
9		ЗНЦЩ 5089-65	Замок накладной цилиндровый с засовом-защелкой	17	—"—
10		ЗНЦС 5089-65	Замок накладной цилиндровый с засовом и с защелкой.	17	—"—
11	Защелки	ЗВФ 5089-65	Защелка врезная фалевая	19	Запираемые каб
12		ЗВФД 5089-65	Защелка врезная фалевая с дополнительным запиранием	29	Спальни кабинеты с односторонним запиранием
13		ЗВР 5089-65	Защелка врезная регулируемая		Незапираемые комнаты Незапираемые каб
14		ЗНЦМ 5089-65	Защелка накладная с цилиндровым механизмом		Входы в кв.
15		ЗНФ 5089-65	Защелка накладная фалевая	26	Санузлы кабины УБ.
16	Скобы	РС 5087-65	Ручка-скоба		Служебные
17	Кнопки	РКЛ 5087-65	Ручка кнопка на лапке		—"—
18		РКС 5087-65	Ручка-кнопка со сквозным стержнем		Запираемые каб
19	Фалевые ручки	РФЛ (В) 5087-65	Ручка фалевая на лапках (с возвратом)	11	—"—
20		РФЦП 5087-65	Ручка фалевая на планках для цилиндрового замка	(5)	Входы в кв. Запираемые каб
21		РФЦД 5087-65	Ручка фалевая на лапках для цилиндрового замка с дополнительным запиранием	(4) (5)	Спальни кабинеты с односторонним запиранием
22		РФСП 5087-65	Ручка фалевая на планках для сувальдного замка	7	Запираемые каб
23		РФСП 5087-65	Ручка фалевая на планках для сувальдного замка с дополнительным запиранием.	5	—"—
24		РФП 5087-65	Ручка фалевая на планках для защелки	11	—"—
25		РФПД 5087-65	Ручка фалевая на планках для защелки с дополнительным запиранием.	12	Спальни кабинеты с односторонним запиранием
26		РФН 5087-65	Ручка фалевая для накладной защелки.	15	Санузлы кабины УБ.
27	Вспомогательные приборы	ГШ 5091-65	Глазок оптический с шарнирной линзой.		Входы в кв. Запираемые каб
28		ГО 5091-65	Глазок оптический с неподвижной линзой		—"—
29		ЦА 5091-65	Цепочка дверная		—"—
30		НЗ 5091-65	Номерной знак		—"—

Деревянные изделия

Серия ИИ-03-01

Номенклатура и применение дверных приборов

Альбом 49

ПРИМЕРЫ

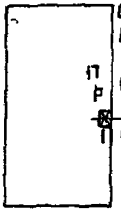

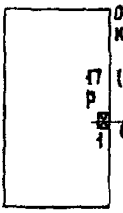

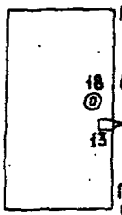

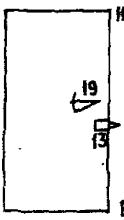

ДВЕРЕЙ ЖИЛЫХ ЗДАНИЙ	ДВЕРЕЙ ОБЩЕСТВЕННЫХ ЗДАНИЙ
ОДНОСТОРОННЕ ЗАПИРАЕМЫХ САНУЗЛОВ 17 (26) Р 1 (15)	ОДНОСТОРОННЕ ЗАПИРАЕМЫХ КАБИН УБОРНЫХ И ДУШЕЙ 17 (26) Р 1 (15)
НЕЗАПИРАЕМЫХ КОМНАТ /КУХНЯХ И ДР./ 18 (19) 13 (11) ПРЕИМУЩЕСТВЕННО ОСТЕКЛЕННЫХ, В ТОМ ЧИСЛЕ ДВУПОЛЬНЫХ	НЕЗАПИРАЕМЫХ ПОМЕЩЕНИЙ 19 13 В ТОМ ЧИСЛЕ ДВУПОЛЬНЫХ
КОМНАТ С ОДНОСТОРОННИМ ЗАПИРАНИЕМ /СПАЛЬНИ/. 25 (19) (21) (21) 12 (11) (4) (5) В ТОМ ЧИСЛЕ ДВУПОЛЬНЫХ	КАБИНЕТОВ С ОДНОСТОРОННИМ ЗАПИРАНИЕМ. 25 (19) (24) (21) (21) 12 (11) (11) (4) (5)
ВХОДНЫХ В КВАРТИРЫ 30 N 29 27 (28) 10 (9) (8) (2) (3) (6) (14) Р 17	ЗАПИРАЕМЫХ ПОМЕЩЕНИЙ 5 (4) (7) (3) (5) 20 (20) (22) (20) (23) В ТОМ ЧИСЛЕ ДВУПОЛЬНЫХ
СЛУЖЕБНЫХ БЕЗФАЛЕВЫХ 16 (17) С 6	СЛУЖЕБНЫХ БЕЗФАЛЕВЫХ 17 (16) Р 6

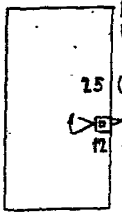

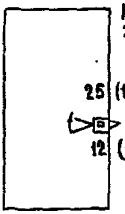

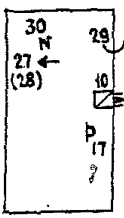

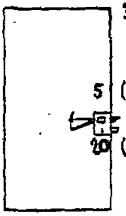

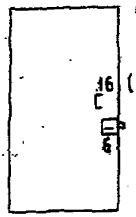

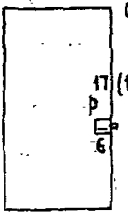

ПРИМЕЧАНИЯ: 1. ЦИФРОВОЕ ОБОЗНАЧЕНИЕ В СООТВЕТСТВИИ СО СТР. 6
2. В СКОБКАХ- ВОЗМОЖНЫЕ ВАРИАНТЫ ПРИБОРОВ.
3. ПЕТЛИ И ШПИНГАЛЕТЫ СМ. РАБ. ЧЕРТ. НАСТОЯЩЕГО АЛЬБОМА.

ДЕРЕВЯННЫЕ ИЗДЕЛИЯ СЕРИЯ ИИ 03-01	ПРИМЕРЫ ОСНАЩЕНИЯ ДВЕРНЫМИ ПРИБОРАМИ		АЛЬБОМ 49

ЦНИИЭП ЖИЛИЩА

ГУКОВОДИТЕЛЬ ОТДЕЛЕНИЯ ПРОЕКТНЫХ РАБОТ — А. КРИППА
РУК. ОТДЕЛА НОРМ СТАНДАРТОВ И КАТАЛОГОВ — Д. ХАЗАНОВ
ИСПОЛНИТЕЛИ — В. ЧУГУНОВ
ПРОВЕРИЛ — А. СЕРЕНКО
ДАТА
ИНВ. №
ВЗАМЕН

9899 8

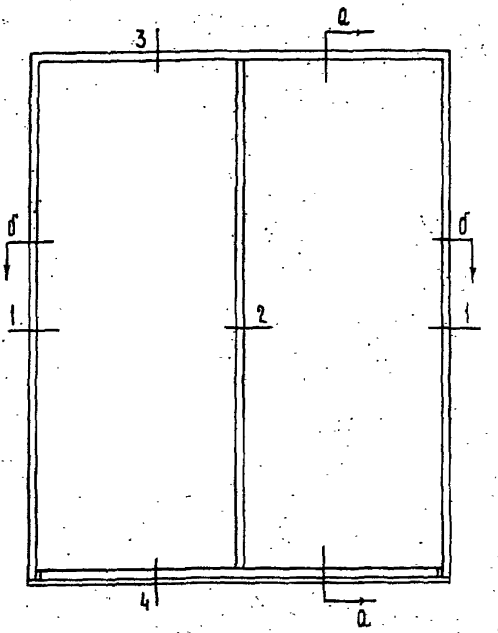

Спецификация на 1 изделие

1 Древесина коробки	$м^3$	0.0376
2 Древесина полотен	$м^3$	0.1328 / 0.1763
3 Плиты древесно-волокнистые твердые	$м^2$	8.30
4 Петли дверные накладные ГОСТ 5088-65 ПН 110 / ПН 130	шт.	4 /левые или правые/
5 Шпингалеты дверные ГОСТ 5090-65 тип ШП II-230	шт.	1.

Примечания: 1. Толщина полотна и комплект приборов указываются в спецификации к проекту.
2. Детали см. лист 17.

Деревянные изделия. Серия ИИ-03-01	Дверь без порога /левая и правая/	Марка А1-А, А1-П	Альбом 49	Лист 1

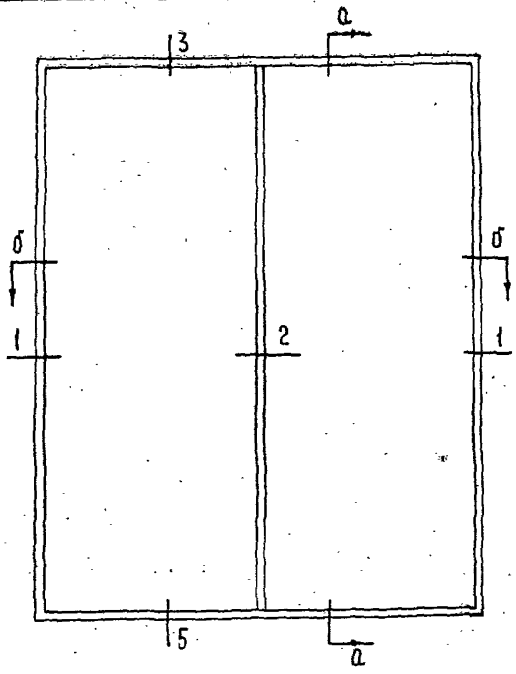

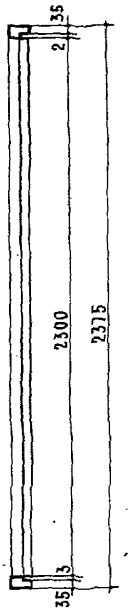

ПО б-б

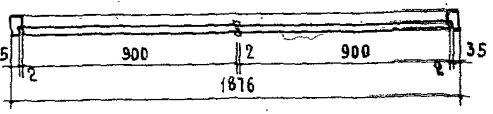

СПЕЦИФИКАЦИЯ НА 1 ИЗДЕЛИЕ

1 ДРЕВЕСИНА КОРОБКИ — $м^3$ 0.0383

2 ДРЕВЕСИНА ПОЛОТЕН — $м^3$ $\frac{0.1328}{0.1763}$

3 ПЛИТЫ ДРЕВЕСНО-ВОЛОКНИСТЫЕ ТВЕРДЫЕ — $м^2$ 8.30

4 ПЕТЛИ ДВЕРНЫЕ НАКЛАДНЫЕ ГОСТ 5088-65 $\frac{ПН\ 110}{ПН\ 130}$ — ШТ. 4 /ЛЕВЫЕ или ПРАВЫЕ/

5 ШПИНГАЛЕТЫ ДВЕРНЫЕ ГОСТ 5090-65 ТИП ШП Н-230 ШТ. 1

ПРИМЕЧАНИЯ: 1. ТОЛЩИНА ПОЛОТНА И КОМПЛЕКТ ПРИБОРОВ УКАЗЫВАЮТСЯ В СПЕЦИФИКАЦИИ К ПРОЕКТУ.
2. ДЕТАЛИ СМ. ЛИСТ. 17.

ДЕРЕВЯННЫЕ ИЗДЕЛИЯ СЕРИЯ ИИ-03-01	ДВЕРЬ С ПОРОГОМ /ЛЕВАЯ И ПРАВАЯ/	МАРКА Д1-ЛП Д1-ПП	АЛЬБОМ 49	ЛИСТ 2

ЦНИИЭП ЖИЛИЩА

РУКОВОДИТЕЛЬ ОТДЕЛЕНИЯ ПРОЕКТНЫХ РАБОТ — А. КРИППА
РУК. ОТДЕЛА НОРМ СТАНДАРТОВ И КАТАЛОГОВ — Д. ХАЗАНОВ
ИСПОЛНИТЕЛИ — В. ЧУГУНОВ
ПРОВЕРИЛ — А. СЕРЕНКО
ДАТА
ИНВ. №
ВЗАМЕН

9899 10

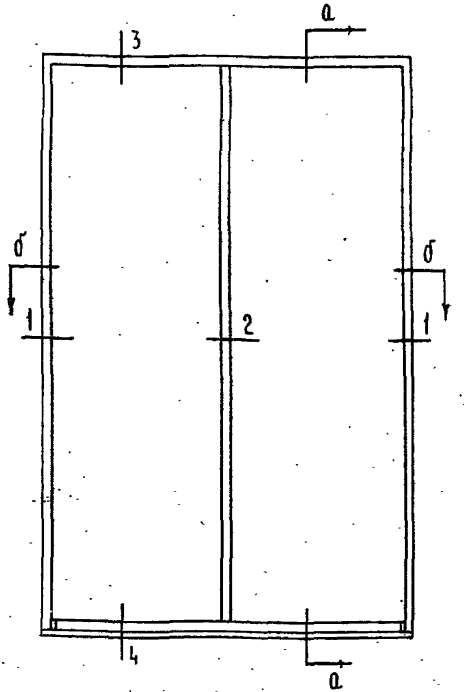

Спецификация на 1 изделие

1	Древесина коробки	$м^3$	0.0310
2	Древесина полотен	$м^3$	0.0965 / 0.1302
3	Плиты древесно-волокнистые твердые	$м^2$	6.45
4	Петли дверные накладные ГОСТ 5088-65 ПН110 / ПН130	шт	4 /левые или правые
5	Шпингалеты дверные ГОСТ 5090-65 тип ШП Н-230	шт	1

Примечания: 1. Толщина полотна и комплект приборов указываются в спецификации к проекту.

2. Детали см. лист 17.

Деревянные изделия Серия ИИ-03-01	Дверь без порога /левая и правая/	Марка Д2-А Д2-Б	Альбом 49	Лист 3

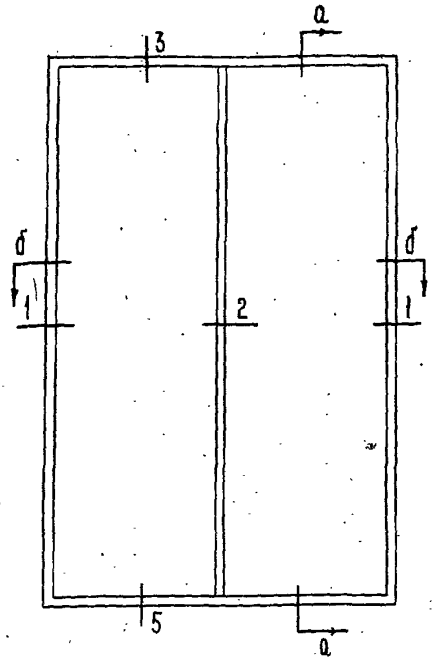

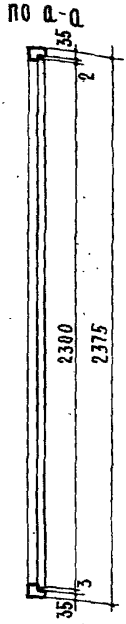

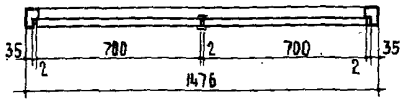

СПЕЦИФИКАЦИЯ НА 1 ИЗДЕЛИЕ

1 ДРЕВЕСИНА КОРОБКИ	M^3	0.0346
2 ДРЕВЕСИНА ПОЛОТЕН	M^3	$\frac{0.0965}{0.1302}$
3 ПЛИТЫ ДРЕВЕСНО-ВОЛОКНИСТЫЕ ТВЕРДЫЕ	M^2	6.45
4 ПЕТЛИ ДВЕРНЫЕ НАКЛАДНЫЕ ГОСТ 5088-65 $\frac{ПН\ 110}{ПН\ 130}$	ШТ.	4 /ЛЕВЫЕ или ПРАВЫЕ/
5 ШПИНГАЛЕТЫ ДВЕРНЫЕ ГОСТ 5090-65 ТИП ШП Н-230	ШТ.	1

ПРИМЕЧАНИЯ: 1. ТОЛЩИНА ПОЛОТНА И КОМПЛЕКТ ПРИБОРОВ УКАЗЫВАЮТСЯ В СПЕЦИФИКАЦИИ К ПРОЕКТУ.
2. ДЕТАЛИ СМ. ЛИСТ 17.

ДЕРЕВЯННЫЕ ИЗДЕЛИЯ	ДВЕРЬ С ПОРОГОМ /ЛЕВАЯ И ПРАВАЯ/	МАРКА Д2-ЛП Д2-ПП	АЛЬБОМ 49	ЛИСТ 4
СЕРИЯ ИИ-03-01				

ЦНИИЭП ЖИЛИЩА

ПРОЕКТНЫХ РАБОТ | РУК ОТДЕЛА НОРМ СТАНДАРТОВ И КАТАЛОГОВ | Д. КАЗАНОВ | ПРОВЕРИЛ | В. ЧУГУНОВ | А. СЕРЕНКО | ИСПОЛНИТЕЛИ | ИНВ. № | ВЗАМЕН

9899 12

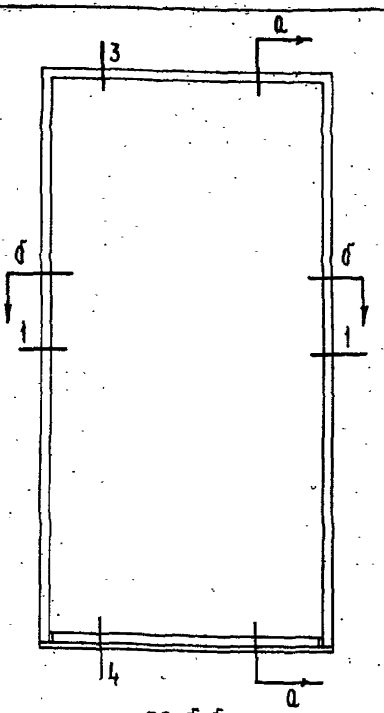

Спецификация на 1 изделие

1	Древесина коробки	м³	0.0289
2	Древесина полотна	м³	0.1150
3	Плиты древесно-волокнистые твердые	м²	5.16
4	Петли дверные накладные ГОСТ 5088-65 ПН130 /на шарике/	шт.	2 /левые или правые/

Примечания: 1 Толщина полотна и комплект приборов указываются в спецификации к проекту.
2 Детали см. лист 17.

Деревянные изделия Серия ИИ-03-01	Дверь без порога /левая и правая/	Марка ДЗ-Л ДЗ-П	Альбом 49	Лист 5

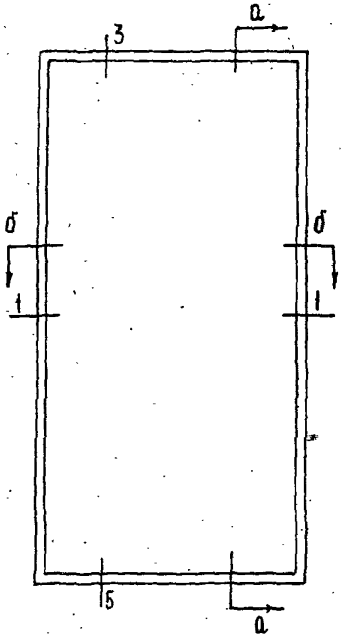

СПЕЦИФИКАЦИЯ НА 1 ИЗДЕЛИЕ

1	Древесина коробки	м³	0.0320
2	Древесина полотна	м³	0.1150
3	Плита древесно-волокнистая твердая	м²	5.06
4	Петли дверные накладные ГОСТ 5088-65 ПН130 /на шарике/	шт. 2 /левые или правые/	

Примечания: 1. Толщина полотна и комплект приборов указываются в спецификации к проекту.

2. Детали см. лист 17.

Деревянные изделия Серия ИИ-03-01	Дверь с порогом /левая и правая/	Марка ДЗ-АП ДЗ-ПП	Альбом 49	Лист 6

ЦНИИЭП жилища. Госгражданстроя. Рук. отдела норм, стандартов и каталогов А. Хазанов. Проверил А. Серенко. Взамен. Инв. №

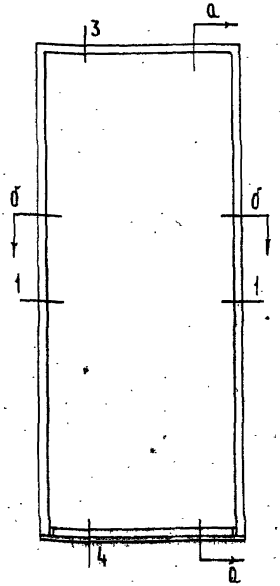

Спецификация на 1 изделие

1	Древесина коробки	м³	0.0280
2	Древесина полотна	м³	0.0660 / 0.0816
3	Плита древесно-волокнистая твердая	м²	4.15
4	Петли дверные накладные ГОСТ 5088-65 ПН110 / ПН130	шт.	2 /левые или правые/

Примечания: 1. Толщина полотна и комплект приборов указываются в спецификации к проекту.

2. Детали см. Аиот. 17.

Деревянные изделия Серия ИИ-03-01	Дверь без порога /левая и правая/	Марка А4-А, А4-П	Альбом 49	Лист 7

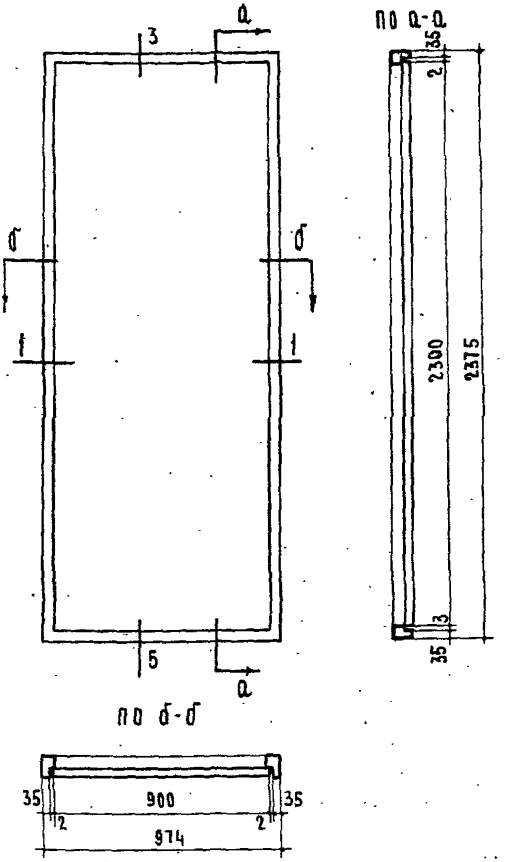

СПЕЦИФИКАЦИЯ НА 1 ИЗДЕЛИЕ

1. ДРЕВЕСИНА КОРОБКИ	$м^3$	0.0302
2 ДРЕВЕСИНА ПОЛОТНА	$м^3$	0.066 / 0.0875
3 ПЛИТА ДРЕВЕСНО-ВОЛОКНИСТАЯ ТВЕРДАЯ	$м^2$	4.15
4 ПЕТЛИ ДВЕРНЫЕ НАКЛАДНЫЕ ГОСТ 5088-65 ПН110/ПН130	ШТ.	2 /ЛЕВЫЕ ИЛИ ПРАВЫЕ/

ПРИМЕЧАНИЯ: 1. ТОЛЩИНА ПОЛОТНА И КОМПЛЕКТ ПРИБОРОВ УКАЗЫВАЮТСЯ В СПЕЦИФИКАЦИИ К ПРОЕКТУ.
2 ДЕТАЛИ СМ. ЛИСТ. 17.

ДЕРЕВЯННЫЕ ИЗДЕЛИЯ СЕРИЯ ИИ-03-01	ДВЕРЬ С ПОРОГОМ /ЛЕВАЯ И ПРАВАЯ/	МАРКА Д4-ЛП Д4-ПП	АЛЬБОМ 49	ЛИСТ 8

ЦНИИЭП ЖИЛИЩА

ГЛАВНОЕ ОТДЕЛЕНИЕ ПРОЕКТНЫХ РАБОТ — Д. КРИППА
РУК. ОТДЕЛА НОРМ СТАНДАРТОВ И КАТАЛОГОВ — Д. ХАЗАНОВ
ИСПОЛНИТЕЛИ — В. ЧУГУНОВ
ПРОВЕРИЛ — А. СЕРЕНКО
ИНВ. №
ВЗАМЕН

9899 16

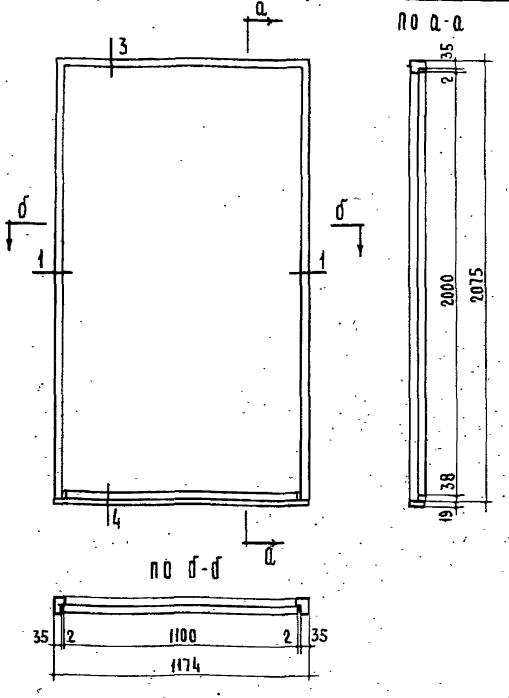

СПЕЦИФИКАЦИЯ НА 1 ИЗДЕЛИЕ

1. Древесина	коробки	$м^3$ 0.0264
2 Древесина	полотна	$м^3$ 0.0880
3 Плиты древесно-волокнистые твердые		$м^2$ 4.4
4 Петли дверные накладные ГОСТ 5088-65 ПН130	/на шарике	шт.2 /левые или правые/

Примечания: 1. Толщина полотна и комплект приборов указываются в спецификации к проекту.

2. Детали см. лист 17.

Деревянные изделия. Серия ИИ-03-01	Дверь без порога /левая и правая/	Марка Дб-Л Дб-П	Альбом 49	Лист 9

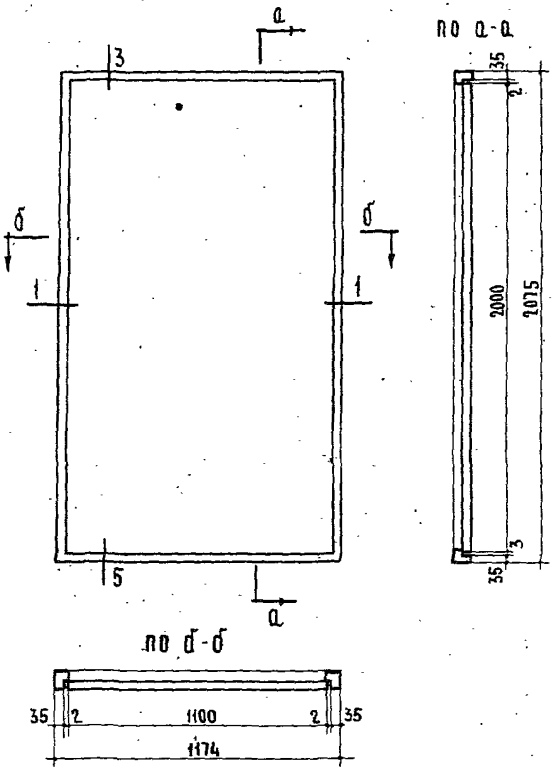

СПЕЦИФИКАЦИЯ НА 1 ИЗДЕЛИЕ.

1 ДРЕВЕСИНА КОРОБКИ	$м^3$	0.0292
2 ДРЕВЕСИНА ПОЛОТНА	$м^3$	$\frac{-}{0.088}$
3 ПЛИТА ДРЕВЕСНО-ВОЛОКНИСТАЯ ТВЕРДАЯ	$м^2$	4.4
4 ПЕТЛИ ДВЕРНЫЕ НАКЛАДНЫЕ ГОСТ 5088-65 $\frac{-}{ПН130}$ /НА ШАРИКЕ/	ШТ. 2 /ЛЕВЫЕ или ПРАВЫЕ/	

ПРИМЕЧАНИЯ: 1. ТОЛЩИНА ПОЛОТНА И КОМПЛЕКТ ПРИБОРОВ УКАЗЫВАЮТСЯ В СПЕЦИФИКАЦИИ К ПРОЕКТУ.

2. ДЕТАЛИ СМ. ЛИСТ. 17.

ДЕРЕВЯННЫЕ ИЗДЕЛИЯ СЕРИЯ ИИ-03-01	ДВЕРЬ С ПОРОГОМ /ЛЕВАЯ И ПРАВАЯ/	МАРКА Д6-ЛП Д6-ПП	АЛЬБОМ 49	ЛИСТ 10

ЦНИИЭП ЖИЛИЩА

РУКОВОДИТЕЛЬ ОТДЕЛЕНИЯ ПРОЕКТНЫХ РАБОТ — Д. КРИППА
РУК. ОТДЕЛА НОРМ СТАНДАРТОВ И КАТАЛОГОВ — Д. ХАЗАНОВ
ИСПОЛНИТЕЛИ — В. ЧУГУНОВ
ПРОВЕРИЛ — А. СЕРЕНКО
ИНВ. №
ВЗАМЕН

9899 18

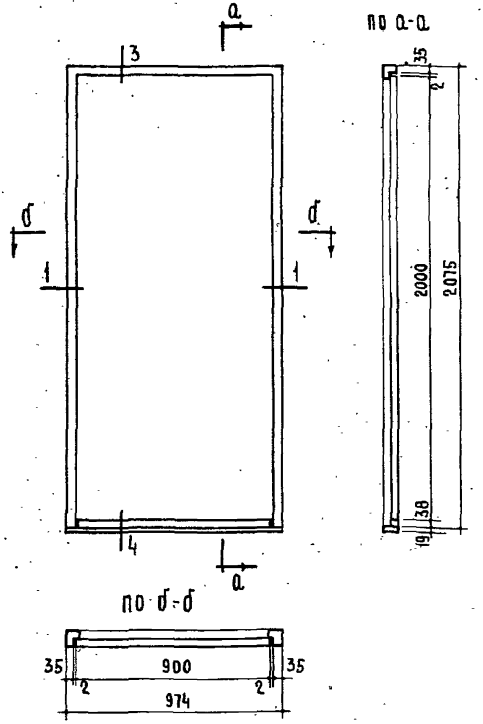

Спецификация на 1 изделие

1. Древесина коробки — м³ 0.0250
2. Древесина полотна — м³ 0.054 / 0.072
3. Плита древесно-волокнистая твердая — м² 3.6
4. Петли дверные накладные ГОСТ 5088-65 ПН110 / ПН130 — шт. 2 /левые или правые/

Примечания: 1. Толщина полотна и комплект приборов указываются в спецификации к проекту.

2. Детали см. лист 17.

Деревянные изделия. Серия ИИ-03-01	Дверь без порога /левая и правая/	Марка А7-Л А7-П	Альбом 49	Лист 11

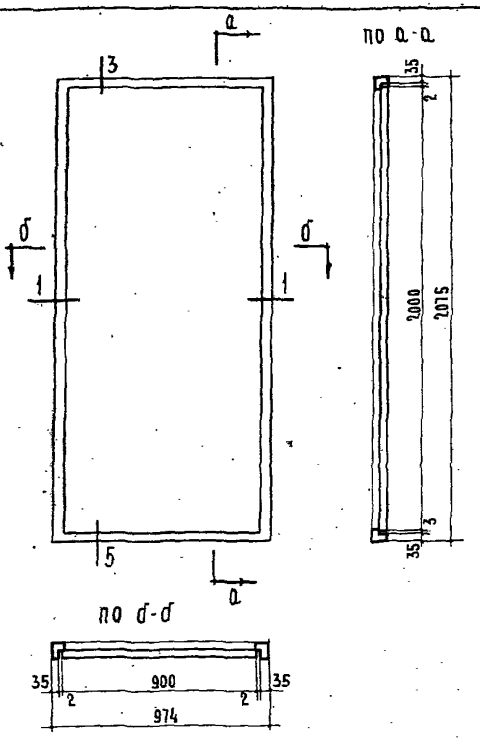

СПЕЦИФИКАЦИЯ НА 1 ИЗДЕЛИЕ

1 ДРЕВЕСИНА КОРОБКИ	$м^3$	0.0274
2 ДРЕВЕСИНА ПОЛОТНА	$м^3$	$\frac{0.054}{0.072}$
3 ПЛИТА ДРЕВЕСНО-ВОЛОКНИСТАЯ ТВЕРДАЯ	$м^2$	3.6
4 ПЕТЛИ ДВЕРНЫЕ НАКЛАДНЫЕ ГОСТ 5088-65 $\frac{ПН110}{ПН130}$	ШТ	2/ЛЕВЫЕ или ПРАВЫЕ/

ПРИМЕЧАНИЯ: 1. ТОЛЩИНА ПОЛОТНА И КОМПЛЕКТ ПРИБОРОВ УКАЗЫВАЮТСЯ В СПЕЦИФИКАЦИИ К ПРОЕКТУ.
2. ДЕТАЛИ СМ. ЛИСТ 17.

ДЕРЕВЯННЫЕ ИЗДЕЛИЯ СЕРИЯ ИИ-03-01	ДВЕРЬ С ПОРОГОМ /ЛЕВАЯ И ПРАВАЯ/	МАРКА Д7-АП Д7-ПП	АЛЬБОМ 49	ЛИСТ 12

ЦНИИЭП ЖИЛИЩА

РУКОВОДИТЕЛЬ ОТДЕЛЕНИЯ ПРОЕКТНЫХ РАБОТ		ИСПОЛНИТЕЛИ	В. ЧУГУНОВ
РУК. ОТДЕЛА НОРМ. СТАНДАРТОВ И КАТАЛОГОВ	А. КРИППА	ПРОВЕРИЛ	А. СЕРЕНКО
	Д. ХАЗАНОВ		

ДАТА | ИНВ. № | ВЗАМЕН

9899 20

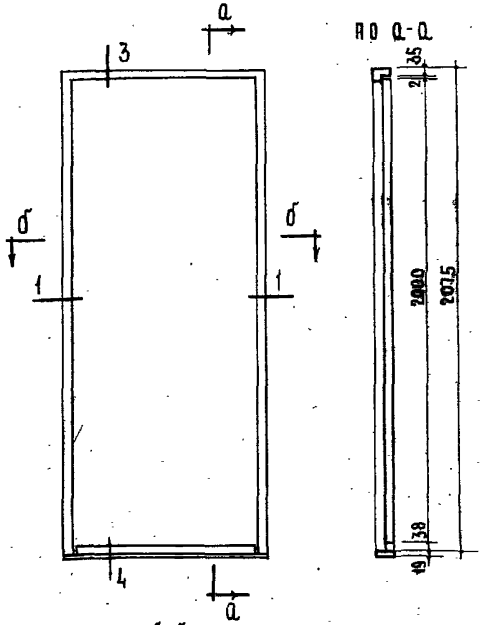

Спецификация на 1 изделие

1	Древесина коробки	$м^3$ 0.0243
2	Древесина полотна	$м^3$ 0.048 / 0.064
3	Плита древесно-волокнистая твердая	$м^2$ 3.20
4	Петли дверные накладные ГОСТ 5088-65 ПН110 / ПН130	шт. 2 /левые или правые/

Примечания: 1. Толщина полотна и комплект приборов указываются в спецификации к проекту.

2. Детали см. лист 17.

Деревянные изделия Серия ИИ-03-01	Дверь без порога /левая и правая/	Марка ДВ-Л ДВ-П	Альбом 49	Лист 13

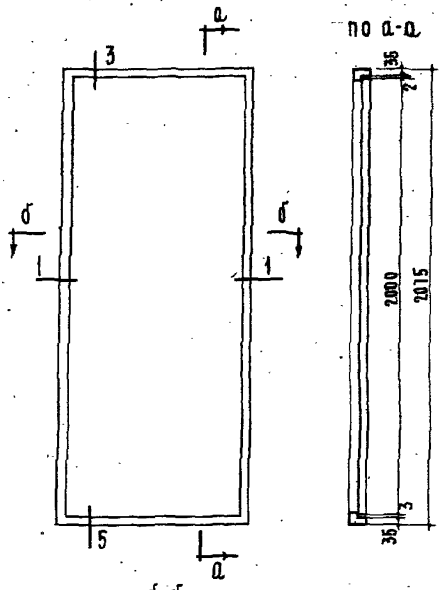

Спецификация на 1 изделие

1	Древесина коробки	м³	0.0265
2	Древесина полотна	м³	0.0480 / 0.0640
3	Плита древесно-волокнистая твердая	м²	3.20
4	Петли дверные накладные ГОСТ 5088-65 ВН110 / ВН150	шт.	2 /левые или правые/

Примечания: 1. Толщина полотна и комплект приборов указываются в спецификации к проекту.

2. Детали см. лист 17.

Деревянные изделия Серия ИИ-03-01	Дверь с порогом /левая и правая/	Марка ДВ-АП ДВ-ПП	Альбом 49	Лист 14

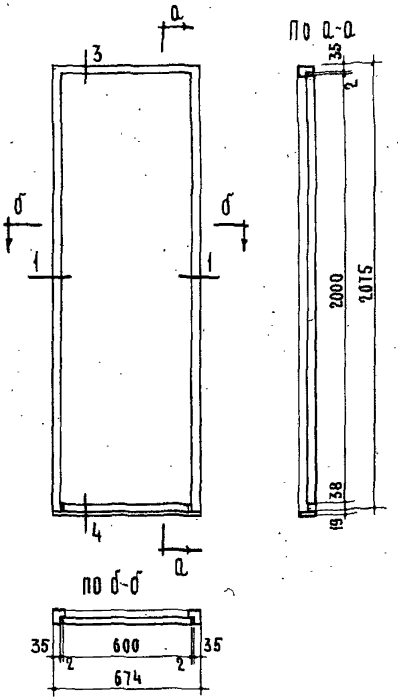

Спецификация на 1 изделие

1	Древесина коробки	м³	0.0230
2	Древесина полотна	м³	0.036 / 0.048
3	Плита древесно-волокнистая твердая	м²	2.40
4	Петли дверные накладные ГОСТ 5088-65 ПН85	шт.	2/левые или правые/

Примечания: 1. Толщина полотна и комплект приборов указываются в спецификации к проекту.
2. Детали см. лист 17.

Деревянные изделия. Серия ИИ-03-01	Дверь без порога /левая и правая/	Марка А10-А А10-П	Альбом 49	Лист 15

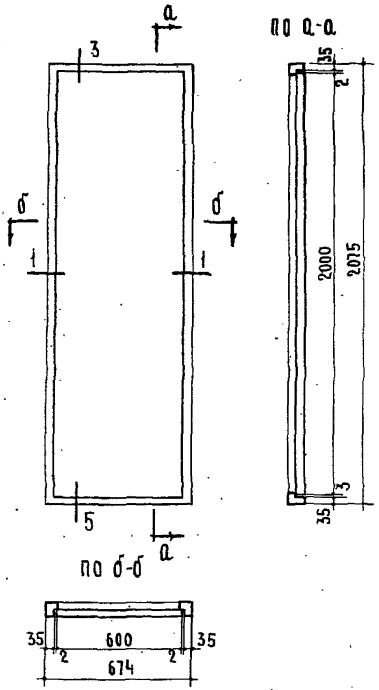

Спецификация на 1 изделие

1	Древесина коробки	$м^3$	0.0283
2	Древесина полотна	$м^3$	0.0360
3	Плита древесно-волокнистая твердая	$м^2$	2.40
4	Петли дверные накладные ГОСТ 5088-65 ПН85	шт.	2 /левые или правые/

Примечания: 1. Толщина полотна и комплект приборов указываются в спецификации к проекту.
2. Детали см. лист 17.

Деревянные изделия Серия ИИ-03-01	Дверь с порогом /левая и правая/	Марка Д10-ЛП Д10-ПП	Альбом 49	Лист 16

Инв. № | Взамен | Д. Серенко | Проверил | Д. Хазанов | Рук. отдела норм стандартов и каталогов | Жилища

9899. 24

БЕЗ ОБКЛАДКИ

С ОБКЛАДКОЙ

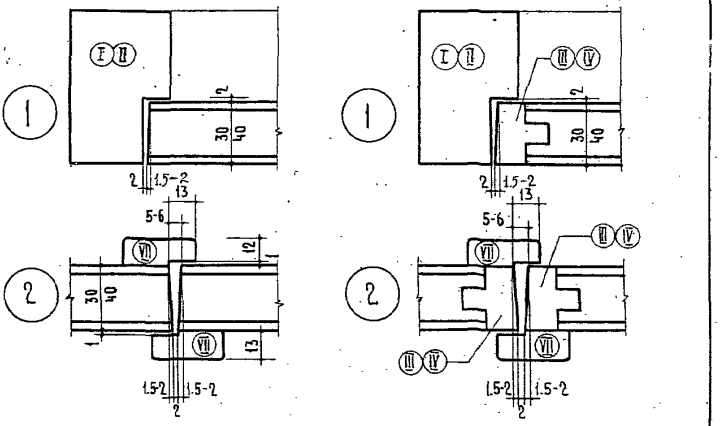

БЕЗ ПОРОГА

С ПОРОГОМ

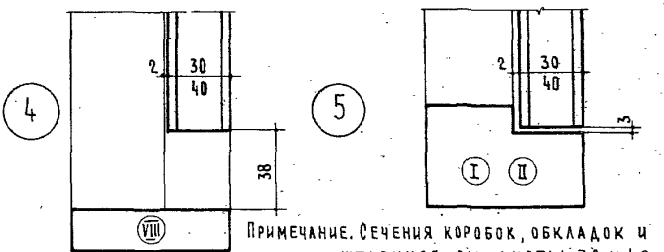

Примечание. Сечения коробок, обкладок и штапиков см. листы 39 и 40.

Деревянные изделия Серия ПШ-03-01	Детали глухих дверей	Альбом 49	Лист 17

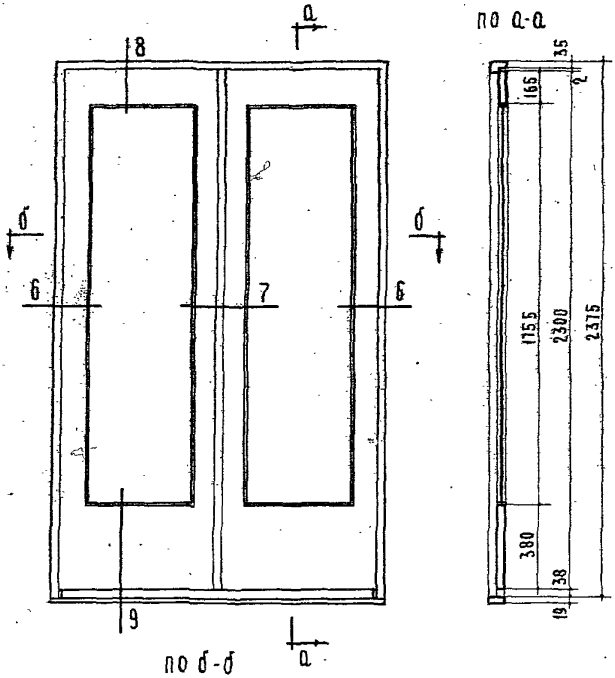

СПЕЦИФИКАЦИЯ НА 1 ИЗДЕЛИЕ

1	ДРЕВЕСИНА КОРОБКИ	$м^3$ 0.0310
2	ДРЕВЕСИНА ПОЛОТЕН	$м^3$ 0.0531 / 0.0675
3	ПЛИТЫ ДРЕВЕСНО-ВОЛОКНИСТЫЕ ТВЕРДЫЕ	$м^2$ 3.40
4	СТЕКЛО ОКОННОЕ 475×1750-2 ШТ.	$м^2$ 1.66
5	ПЕТЛИ ДВЕРНЫЕ НАКЛАДНЫЕ ГОСТ 5088-65 ПН110/ПН130	ШТ. 4 /ЛЕВЫЕ ИЛИ ПРАВЫЕ/
6	ШПИНГАЛЕТЫ ДВЕРНЫЕ ГОСТ 5090-65 ТИП ШП	Н-230 ШТ. 1

ПРИМЕЧАНИЯ: 1. ТОЛЩИНА ПОЛОТНА И КОМПЛЕКТ ПРИБОРОВ УКАЗЫВАЮТСЯ В СПЕЦИФИКАЦИИ К ПРОЕКТУ.
2. ДЕТАЛИ СМ. ЛИСТ 34.

ДЕРЕВЯННЫЕ ИЗДЕЛИЯ	ДВЕРЬ БЕЗ ПОРОГА /ЛЕВАЯ И ПРАВАЯ/	МАРКА Д11-А Д11-П	АЛЬБОМ 49	ЛИСТ 18
СЕРИЯ ИИ-03-01				

ЦНИИЭП ЖИЛИЩА
РУК. ОТДЕЛА НОРМ СТАНДАРТОВ И КАТАЛОГОВ
Д. ХАЗАНОВ
ПРОВЕРИЛ
А. СЕРЕНКО
ВЗАМЕН
Инв. №

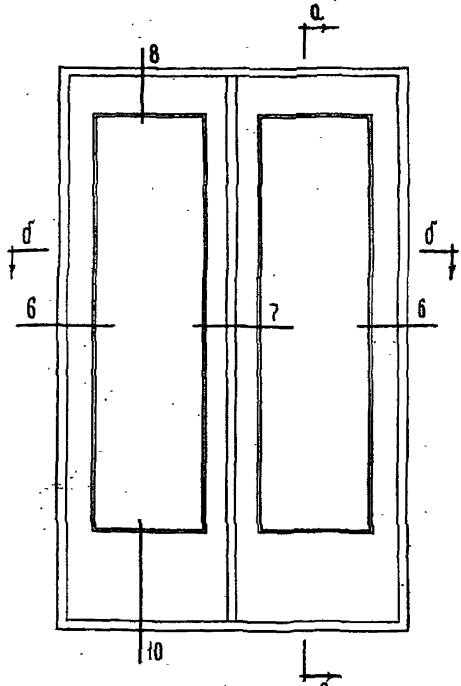

Спецификация на 1 изделие

1 Древесина коробки	$м^3$	0.0346
2 Древесина полотен	$м^3$	0.0531
		0.0675
3 Плиты древесно-волокнистые твер.	$м^2$	3.40
4 Стекло оконное 475×1750 - 2 шт.	$м^2$	1.66
5 Петли аверные накладные ГОСТ 5088-65 ПН110 / ПН130	шт.	4 /левые или правые/
6 Шпингалеты аверные ГОСТ 5090-65 тип ШП Н-230	шт.	1

Примечания: 1 Толщина полотна и комплект приборов указываются в спецификации к проекту.
2 Детали см. лист 34.

Деревянные изделия. Серия ИИ-03-01	Дверь с порогом /левая и правая/	Марка АП-АП А11-ПП	Альбом 49	Лист 19

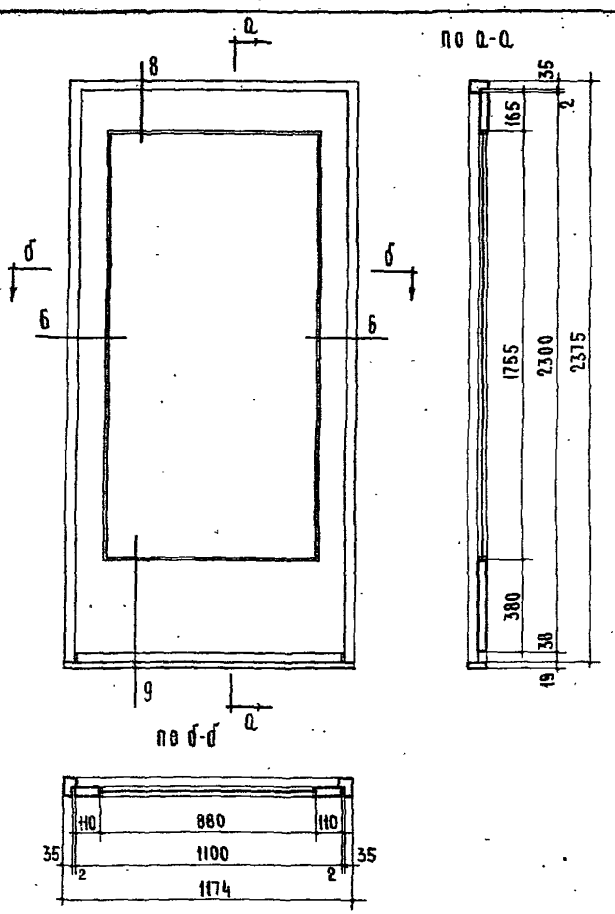

СПЕЦИФИКАЦИЯ НА 1 ИЗДЕЛИЕ

1	ДРЕВЕСИНА КОРОБКИ	M^3 0.0290
2	ДРЕВЕСИНА ПОЛОТНА	M^3 0.0419
3	ПЛИТА ДРЕВЕСНО-ВОЛОКНИСТАЯ ТВЕРДАЯ	M^2 2.0
4	СТЕКЛО ОКОННОЕ 875 × 1750 - 1 ШТ	M^2 1.53
5	ПЕТЛИ ДВЕРНЫЕ НАКЛАДНЫЕ ГОСТ 5088-65 $\frac{\text{ПН130}}{}$ /НА ШАРИКЕ/ ШТ. 2 /ЛЕВЫЕ ИЛИ ПРАВЫЕ/	

ПРИМЕЧАНИЯ: 1 ТОЛЩИНА ПОЛОТНА И КОМПЛЕКТ ПРИБОРОВ УКАЗЫВАЮТСЯ В СПЕЦИФИКАЦИИ К ПРОЕКТУ.
2. ДЕТАЛИ СМ. ЛИСТ 34.

ДЕРЕВЯННЫЕ ИЗДЕЛИЯ СЕРИЯ ИИ-03-01	ДВЕРЬ БЕЗ ПОРОГА /ЛЕВАЯ И ПРАВАЯ/	МАРКА Д12-Л Д 12-П	АЛЬБОМ 49	ЛИСТ 20

ЖИЛИЩА

ГЕНЕРАЛЬНЫЙ ПРОЕКТНЫЙ ИНСТИТУТ ПРОЕКТНЫХ РАБОТ
РУК. ОТДЕЛА НОРМ. СТАНДАРТОВ И КАТАЛОГОВ
А. КРИППА
ИСПОЛНИТЕЛЬ
Д. ХАЗАНОВ
ПРОВЕРИЛ
В. ЧУГУНОВ
А. СЕРЕНКО
ИНВ. №
ВЗАМЕН

9899 28

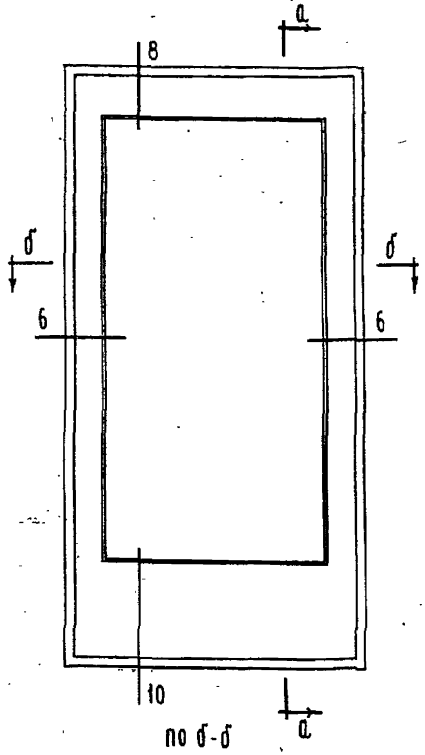

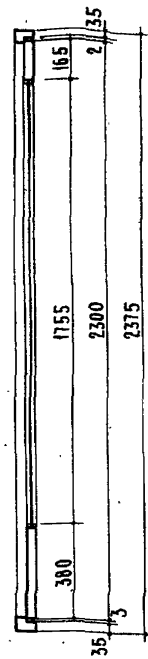

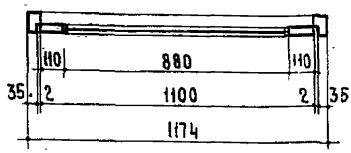

Спецификация на 1 изделие

1. Древесина коробки	м³	0.0320
2 Древесина полотна	м³	—
3 Плита древесно-волокнистая твердая	м²	0.0419 2.0
4 Стекло оконное 875×1750 - 1 шт	м²	1.53
5 Петли дверные накладные ГОСТ 5088-65 ПН130 / на шарике / шт.	2	/левые или правые/

Примечания: 1 Толщина полотна и комплект приборов указываются в спецификации к проекту.

2. Детали см. лист 34.

Деревянные изделия Серия ИИ-03-01	Дверь с порогом /левая и правая/	Марка Д12-АП Д12-ПП	Альбом 49	Лист 21

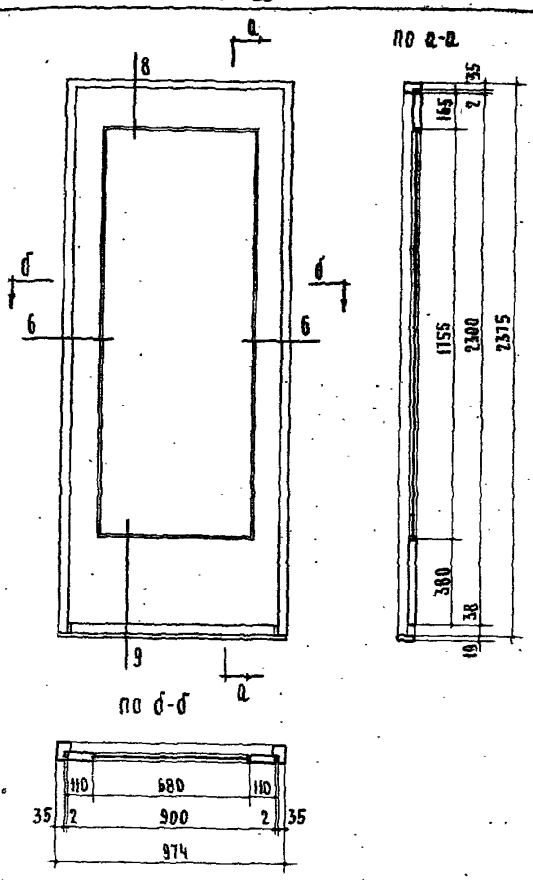

СПЕЦИФИКАЦИЯ НА 1 ИЗДЕЛИЕ.

1 ДРЕВЕСИНА КОРОБКИ	$м^3$	0.0280
2 ДРЕВЕСИНА ПОЛОТНА	$м^3$	$\frac{0.0277}{0.0369}$
3 ПЛИТЫ ДРЕВЕСНО-ВОЛОКНИСТЫЕ ТВЕРДЫЕ	$м^2$	1.76
4 СТЕКЛО ОКОННОЕ 675×1750 ШТ 1.	$м^2$	1.18
5 ПЕТЛИ ДВЕРНЫЕ НАКЛАДНЫЕ ГОСТ 5088-65 $\frac{ПН110}{ПН130}$	ШТ	2 /ЛЕВЫЕ ИЛИ ПРАВЫЕ/

ПРИМЕЧАНИЯ: 1. ТОЛЩИНА ПОЛОТНА И КОМПЛЕКТ ПРИБОРОВ УКАЗЫВАЮТСЯ В СПЕЦИФИКАЦИИ К ПРОЕКТУ.
2 ДЕТАЛИ СМ. ЛИСТ 34.

ДЕРЕВЯННЫЕ ИЗДЕЛИЯ	ДВЕРЬ БЕЗ ПОРОГА /ЛЕВАЯ И ПРАВАЯ/	МАРКА Д13-Л Д 13-П	АЛЬБОМ 49	ЛИСТ 22
СЕРИЯ ИИ-03-01				

ЦНИИЭП ЖИЛИЩА
ПРОЕКТНЫХ РАБОТ
РУК. ОТДЕЛА НОРМ, СТАНДАРТОВ И КАТАЛОГОВ
Д. КАЗАНОВ
ПРОВЕРИЛ
Д. СЕРЕНКО
В. ЧУГУНОВ
ИНВ. №
ВЗАМЕН

9899 30

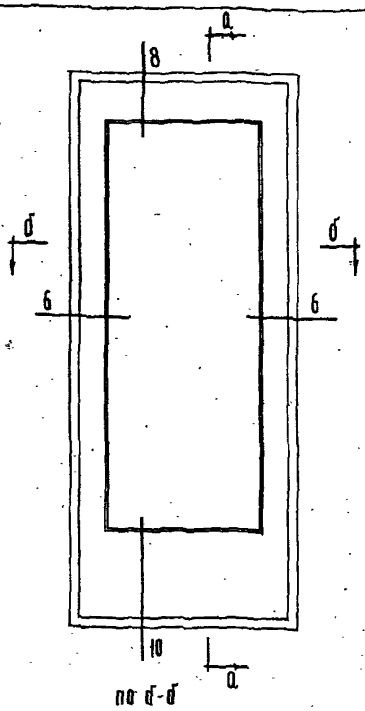

Спецификация на 1 изделие

1	Древесина коробки	$м^3$ 0.0302
2	Древесина полотна	$м^3$ 0.0277 / 0.0369
3	Плиты древесно-волокнистые твердые	$м^2$ 1.76
4	Стекло оконное 675×1750 – 1 шт	$м^2$ 1.18
5	Петли дверные накладные ГОСТ 5088-65 ПН110 / ПН130	шт. 2/левые или правые/

Примечания: 1. Толщина полотна и комплект приборов указываются в спецификации к проекту.

2. Детали см. лист 34.

Деревянные изделия. Серия ИИ-03-01	Дверь с порогом /левая и правая/	Марка АТЗ-АП А 13-ПП	Альбом 49	Лист 93

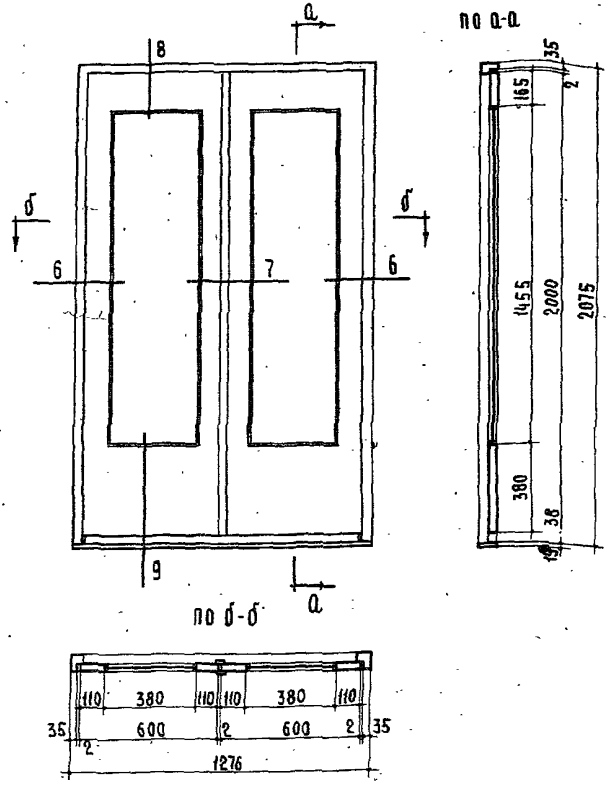

СПЕЦИФИКАЦИЯ НА 1 ИЗДЕЛИЕ

1 ДРЕВЕСИНА КОРОБКИ $М^3$ 0.0254

2 ДРЕВЕСИНА ПОЛОТНА $М^3$ $\frac{0.0441}{0.0548}$

3 ПЛИТА ДРЕВЕСНО-ВОЛОКНИСТАЯ ТВЕРДАЯ $М^2$ 2.60

4 СТЕКЛО ОКОННОЕ 375×1450-2 ШТ. $М^2$ 1.09

5 ПЕТЛИ ДВЕРНЫЕ НАКЛАДНЫЕ ГОСТ 5088-65 $\frac{ПН110}{ПН130}$ ШТ. 4/ЛЕВЫЕ или ПРАВЫЕ/

6 ШПИНГАЛЕТЫ ДВЕРНЫЕ ГОСТ 5090-65 ТИП ШП Н-230 ШТ. 1

ПРИМЕЧАНИЯ: 1. ТОЛЩИНА ПОЛОТНА И КОМПЛЕКТ ПРИБОРОВ УКАЗЫВАЮТСЯ В СПЕЦИФИКАЦИИ К ПРОЕКТУ.

2 ДЕТАЛИ СМ. ЛИСТ 34.

ДЕРЕВЯННЫЕ ИЗДЕЛИЯ СЕРИЯ ИИ-03-01	ДВЕРЬ БЕЗ ПОРОГА /ЛЕВАЯ И ПРАВАЯ/	МАРКА Д14-Л Д14-П	АЛЬБОМ 49	ЛИСТ 24

ЦНИИЭП ЖИЛИЩА

РУКОВОДИТЕЛЬ ОТДЕЛЕНИЯ ПРОЕКТНЫХ РАБОТ — В. ЧУГУНОВ

РУК. ОТДЕЛА НОРМ СТАНДАРТОВ И КАТАЛОГОВ — Д. ХАЗАНОВ

ИСПОЛНИТЕЛЬ — Д. КРИППА

ПРОВЕРИЛ — А. СЕРЕНКО

ИНВ. № — ВЗАМЕН

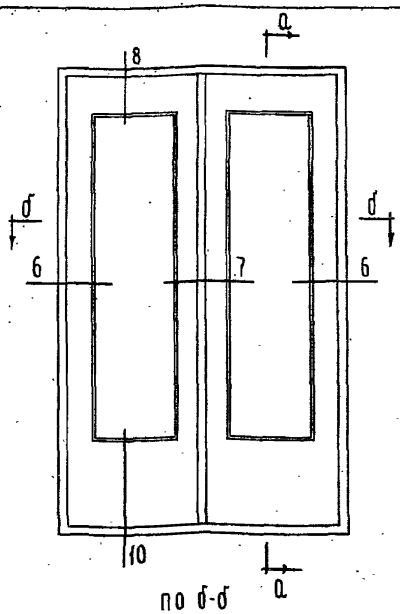

Спецификация на 1 изделие

1. Древесина коробки — м³ 0.0301
2. Древесина полотен — м³ 0.0441 / 0.0548
3. Плиты древесно-волокнистые твердые — м² 2.60
4. Стекло оконное 375×1450 - шт. 2 — м² 1.09
5. Петли дверные накладные ГОСТ 5088-65 ПН110 / ПН130 — шт. 4 /левые или правые/
6. Шпингалеты дверные ГОСТ 5090-65 тип ШП А-230 — шт. 1

Примечания: 1. Толщина полотна и комплект приборов указываются в спецификации к проекту.

2. Детали: см. лист 34.

Деревянные изделия. Серия ИИ-03-01	Дверь с порогом /левая и правая/	Марка Д14-ЛП, Д14-ПП	Альбом 49	Лист 25

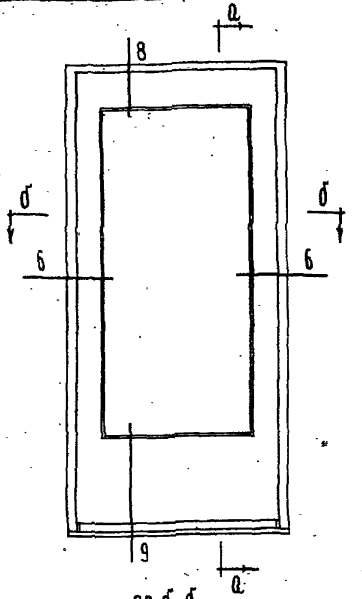

Спецификация на 1 изделие

1	Древесина коробки	$м^3$	0.0249
2	Древесина полотна	$м^3$	0.0256 / 0.0340
3	Плита древесно-волокнистая твердая	$м^2$	1.62
4	Стекло оконное 675×1450-1шт	$м^2$	0.98
5	Петли дверные накладные ГОСТ 5088-65 ПН110 / ПН130	шт.	2 /левые или правые/

Примечания: 1. Толщина полотна и комплект приборов указываются в спецификации к проекту.
2. Детали см. лист 34.

Деревянные изделия. Серия ИИ-03-01	Дверь без порога /левая и правая/	Марка А-16-А Д16-П	Альбом 49	Лист 26

Инв. № | Взамен | А. Еременко | Проверил | Д. Казанов | Рук. отдела норм. стандартов и каталогов | Проектных работ | Жилища

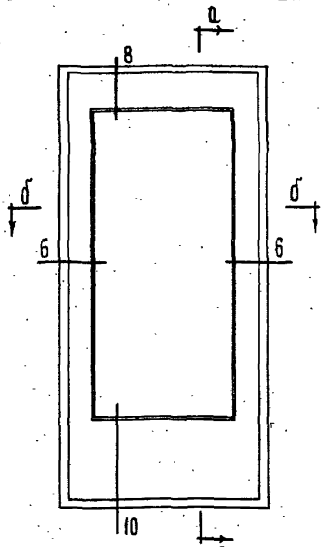

Спецификация на 1 изделие

1. Древесина коробки	$м^3$	0.0274
2. Древесина полотна	$м^3$	0.0256 / 0.0340
3. Плита древесно-волокнистая твердая	$м^2$	1.62
4. Стекло оконное 675×1450 – 1 шт	$м^2$	0.98
5. Петли дверные накладные ГОСТ 5088-65 ПН110 / ПН130	шт.	2 /левые или правые/

Примечания: 1. Толщина полотна и комплект приборов указываются в спецификации к проекту.

2. Детали см. лист 34.

Деревянные изделия Серия ИИ-03-01	Дверь с порогом /левая и правая/	Марка А16-АП А16-ПП	Альбом 49	Лист 27

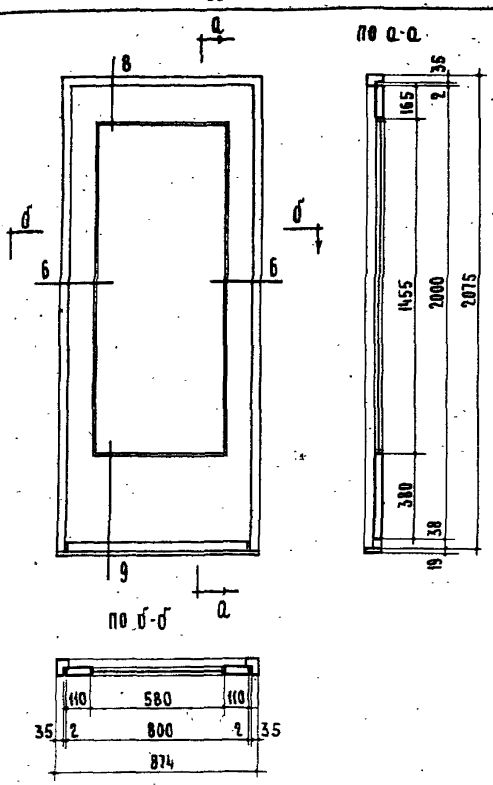

СПЕЦИФИКАЦИЯ НА 1 ИЗДЕЛИЕ

1. ДРЕВЕСИНА КОРОБКИ $м^3$ 0.0243
2. ДРЕВЕСИНА ПОЛОТНА $м^3$ $\frac{0.0238}{0.0314}$
3. ПЛИТА ДРЕВЕСНО-ВОЛОКНИСТАЯ ТВЕРДАЯ $м^2$ 1.51
4. СТЕКЛО ОКОННОЕ 575×1450 - 1 ШТ $м^2$ 0.84
5. ПЕТЛИ ДВЕРНЫЕ НАКЛАДНЫЕ ГОСТ 5088-65 $\frac{ПН110}{ПН130}$ ШТ 2 /ЛЕВЫЕ ИЛИ ПРАВЫЕ/

ПРИМЕЧАНИЯ: 1 ТОЛЩИНА ПОЛОТНА И КОМПЛЕКТ ПРИБОРОВ УКАЗЫВАЮТСЯ В СПЕЦИФИКАЦИИ К ПРОЕКТУ.

2 ДЕТАЛИ СМ. ЛИСТ 34.

ДЕРЕВЯННЫЕ ИЗДЕЛИЯ СЕРИЯ ИИ-03-01	ДВЕРЬ БЕЗ ПОРОГА /ЛЕВАЯ И ПРАВАЯ/	МАРКА Д17-Л Д 17-П	АЛЬБОМ 49	ЛИСТ 28

ЦНИИЭП ЖИЛИЩА

ПРОЕКТНЫХ РАБОТ

РУК. ОТДЕЛА НОРМ. СТАНДАРТОВ И КАТАЛОГОВ

Д. ХАЗАНОВ

ПРОВЕРИЛ

А. СЕРЕНКО

Б. ЧУГУНОВ

ИНВ. №

ВЗАМЕН

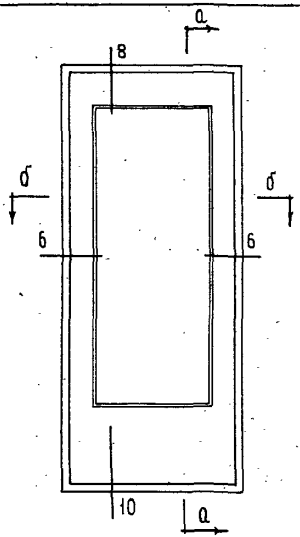

Спецификация на 1 изделие

1. Древесина коробки — $м^3$ 0.0265
2. Древесина полотна — $м^3$ 0.0238 / 0.0314
3. Плита древесно-волокнистая твердая — $м^2$ 1.51
4. Стекло оконное 575×1450-1шт. — $м^2$ 0.84
5. Петли дверные накладные ГОСТ5088-65 ПН110 / ПН130 — шт. 2 /левые или правые/

Примечания: 1. Толщина полотна и комплект приборов указываются в спецификации к проекту.

2. Детали см. лист 34.

Деревянные изделия. Серия ИИ-03-01	Дверь с порогом /левая и правая/	Марка Д17-АП, Д17-ПП	Альбом 49	Лист 29

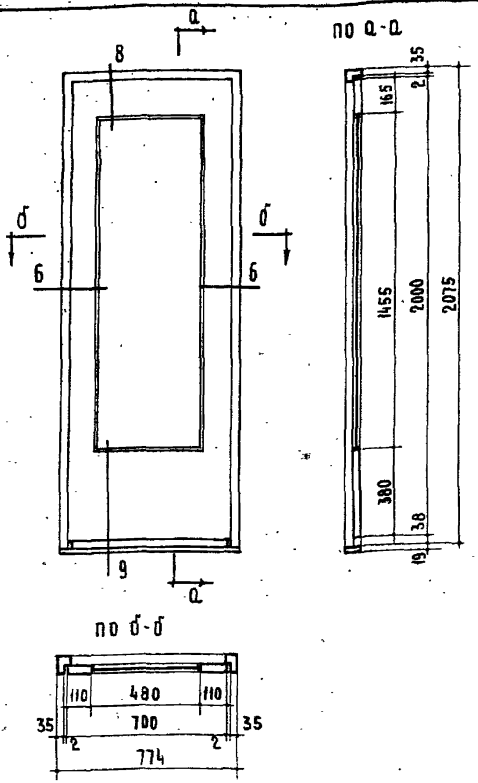

СПЕЦИФИКАЦИЯ НА 1 ИЗДЕЛИЕ

1. ДРЕВЕСИНА КОРОБКИ $м^3$ 0.0223
2. ДРЕВЕСИНА ПОЛОТНА $м^3$ $\frac{0.0221}{0.0291}$
3. ПЛИТА ДРЕВЕСНО-ВОЛОКНИСТАЯ ТВЕРДАЯ $м^2$ 1.40
4. СТЕКЛО ОКОННОЕ 475×1450 - 1 ШТ $м^2$ 0.69
5. ПЕТЛИ ДВЕРНЫЕ НАКЛАДНЫЕ ГОСТ 5088-65 $\frac{ПН110}{ПН130}$ ШТ. 2 /ЛЕВЫЕ ИЛИ ПРАВЫЕ/

ПРИМЕЧАНИЯ: 1. ТОЛЩИНА ПОЛОТНА И КОМПЛЕКТ ПРИБОРОВ УКАЗЫВАЮТСЯ В СПЕЦИФИКАЦИИ К ПРОЕКТУ.
2. ДЕТАЛИ - СМ. ЛИСТ. 34.

ДЕРЕВЯННЫЕ ИЗДЕЛИЯ СЕРИЯ ИИ-03-01	ДВЕРЬ БЕЗ ПОРОГА /ЛЕВАЯ И ПРАВАЯ/	МАРКА Д18-А Д18-П	АЛЬБОМ 49	ЛИСТ 30

ЦНИИЭП ЖИЛИЩА

ПРОЕКТНЫЙ РАБОТ
РУК. ОТДЕЛА НОРМ СТАНДАРТОВ И КАТАЛОГОВ
Д. ХАЗАНОВ
ПРОВЕРИЛ
А. СЕРЕНКО
В. ЧУГУНОВ
ВЗАМЕН
Инв. №

9899 38

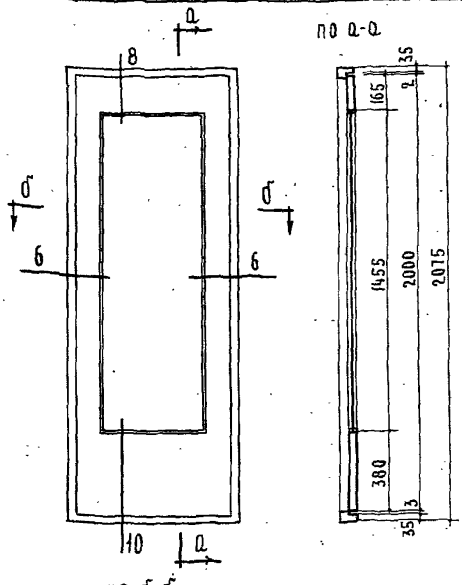

СПЕЦИФИКАЦИЯ НА 1 ИЗДЕЛИЕ

1	Древесина коробки	$м^3$	0.0254
2	Древесина полотна	$м^3$	0.0221 / 0.0291
3	Плита древесно-волокнистая твердая	$м^2$	1.40
4	Стекло оконное 475×1450-1шт	$м^2$	0.69
5	Петли дверные накладные ГОСТ 5088-65 ПН110 / ПН130	шт.	2 (левые или правые)

Примечания: 1. Толщина полотна и комплект приборов указываются в спецификации к проекту.
2. Детали см. лист 34.

Деревянные изделия. Серия ИИ-03-01	Дверь с порогом /левая и правая/	Марка А18-АП А18-ПП	Альбом 49	Лист 31

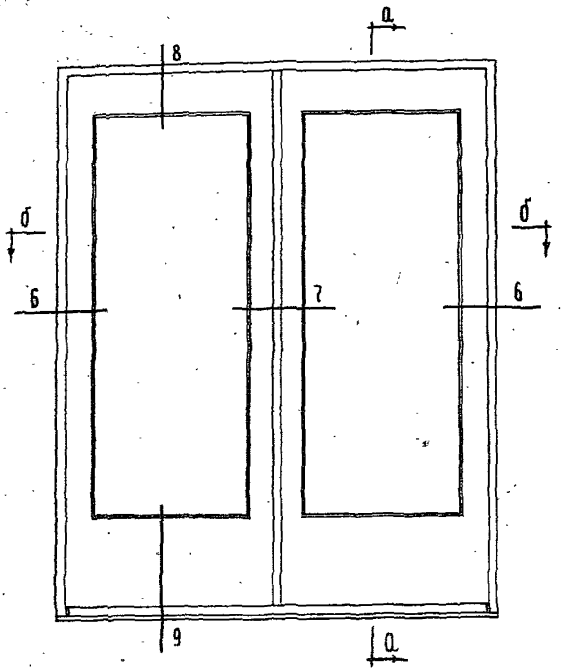

по а-а

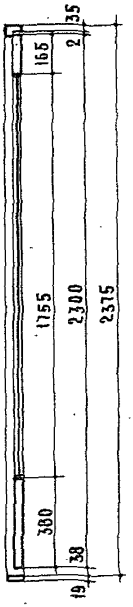

по б-б

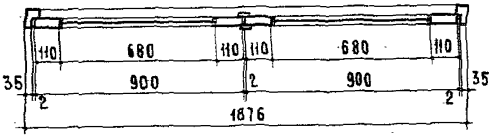

СПЕЦИФИКАЦИЯ НА 1 ИЗДЕЛИЕ

1. ДРЕВЕСИНА КОРОБКИ	$м^3$	0.0376
2 ДРЕВЕСИНА ПОЛОТЕН	$м^3$	$\frac{0.0587}{0.0773}$
3 ПЛИТЫ ДРЕВЕСНО-ВОЛОКНИСТЫЕ ТВЕРДЫЕ	$м^2$	3.52
4 СТЕКЛО ОКОННОЕ 675 × 1750 - 2 ШТ.	$м^2$	2.36
5 ПЕТЛИ ДВЕРНЫЕ НАКЛАДНЫЕ ГОСТ 5088-65 $\frac{ПН110}{ПН130}$	ШТ.	4/ЛЕВЫЕ или ПРАВЫЕ/
6 ШПИНГАЛЕТЫ ДВЕРНЫЕ ГОСТ 5090-65 ТИП ШП Н-230	ШТ	1

ПРИМЕЧАНИЯ: 1. ТОЛЩИНА ПОЛОТНА И КОМПЛЕКТ ПРИБОРОВ УКАЗЫВАЮТСЯ В СПЕЦИФИКАЦИИ К ПРОЕКТУ.
2. ДЕТАЛИ СМ. ЛИСТ. 34.

ДЕРЕВЯННЫЕ ИЗДЕЛИЯ СЕРИЯ ИИ-03-01	ДВЕРЬ БЕЗ ПОРОГА /ЛЕВАЯ И ПРАВАЯ/	МАРКА Д19-Л Д19-П	АЛЬБОМ 49	ЛИСТ 32

ЦНИИЭП ЖИЛИЩА

ПРОЕКТНЫХ РАБОТ | РУК. ОТДЕЛА НОРМ СТАНДАРТОВ И КАТАЛОГОВ | Д. ХАЗАНОВ | ПРОВЕРИЛ | Д. СЕРЕНКО | В. ЧУГУНОВ | ИНВ. № | ВЗАМЕН

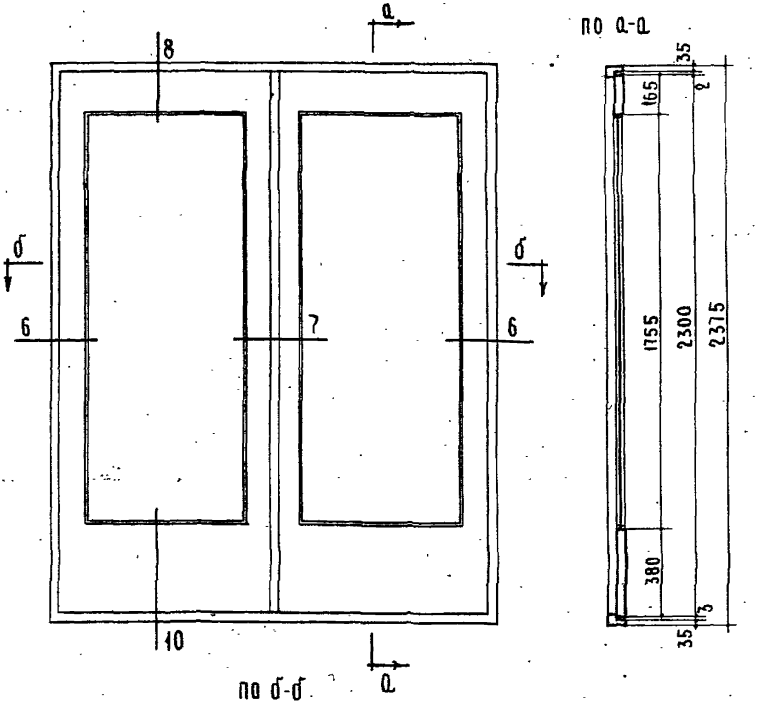

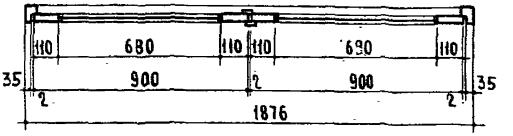

Спецификация на 1 изделие

1	Древесина коробки	м³	0.0383
2	Древесина полотен	м³	0.0587 / 0.0773
3	Плиты древесно-волокнистые твердые	м²	3.52
4	Стекло оконное 675×1750-2 шт.	м²	2.36
5	Петли дверные накладные ГОСТ 5088-65 ПН110 / ПН130	шт.	4 /левые или правые/
6	Шпингалеты дверные ГОСТ 5090-65 тип Ш II-230	шт	1

Примечания: 1. Толщина полотна и комплект приборов указываются в спецификации к проекту.
2. Детали см. лист 34.

Деревянные изделия. Серия ИИ-03-01	Дверь с порогом /левая и правая/	Марка Д19-АП Д 19-ПП	Альбом 49	Лист 33

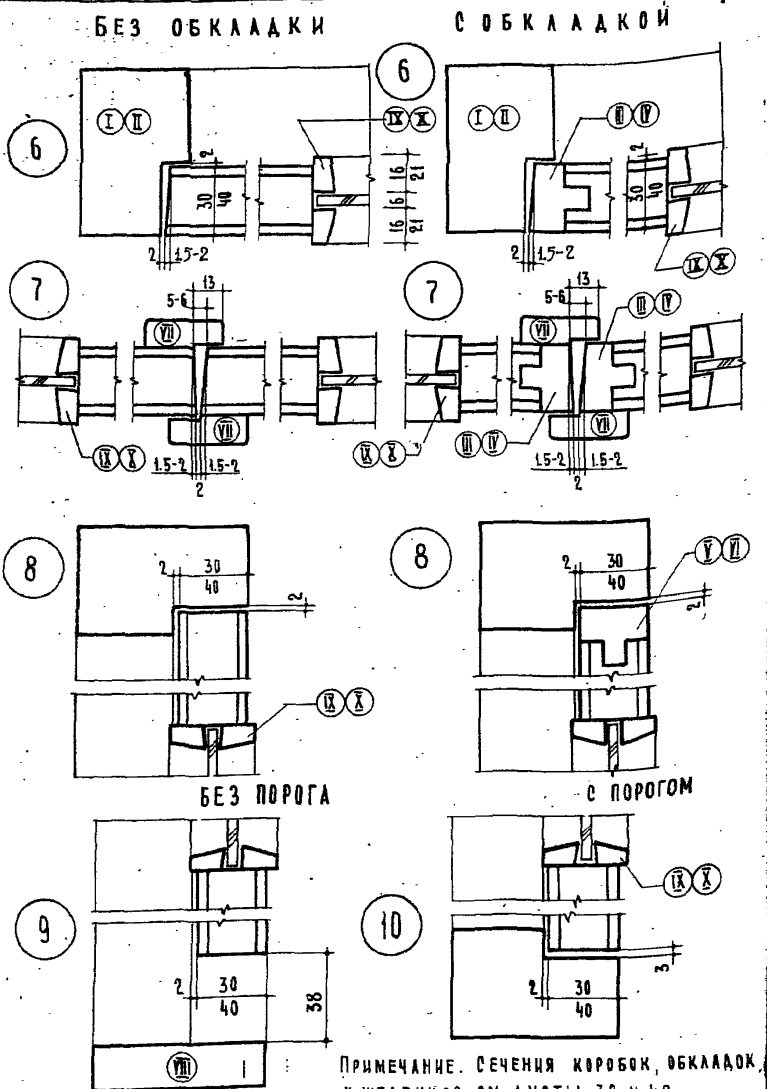

Примечание. Сечения коробок, обкладок и штапиков см. листы 39 и 40.

Деревянные изделия	Детали остекленных дверей	Марка	Альбом	Лист
Серия ИИ-03-01			49	34

Инв. № | Взамен | Проверил | А. Серенко | Д. Хазанов | Проектная работа | Рук. отдела норм. стандартов и каталогов | Жилища | ЦНИИЭП

9899 42

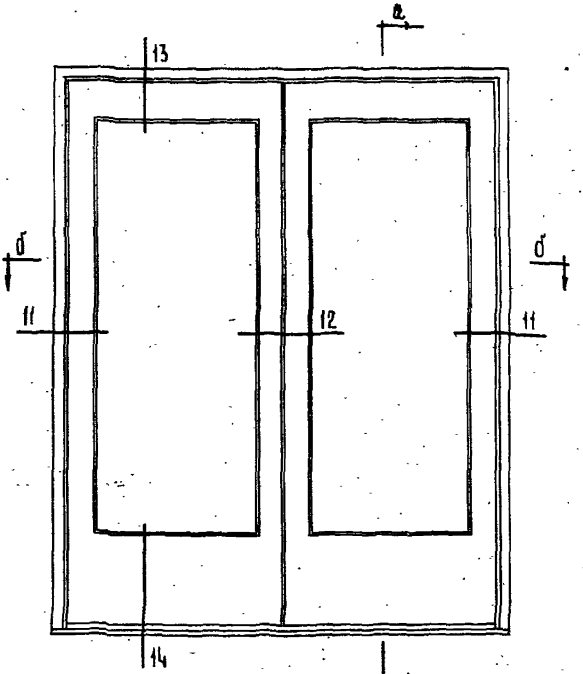

Спецификация на 1 изделие

1	Древесина коробки	м³	0.0363
2	Древесина полотен	м³	0.0739
3	Плиты древесно-волокнистые твердые	м²	3.52
4	Стекло оконное 675×1750 – 2 шт	м²	2.36
5	Петли пружинные двухстороннего действия ППА130	шт.	4

Примечания: 1. Толщина полотна и комплект приборов указываются в спецификации к проекту.
2 Детали см. лист 38.

Деревянные изделия Серия ИИ-03-01	Дверь	Марка	Альбом	Лист
		Д 20	49	35

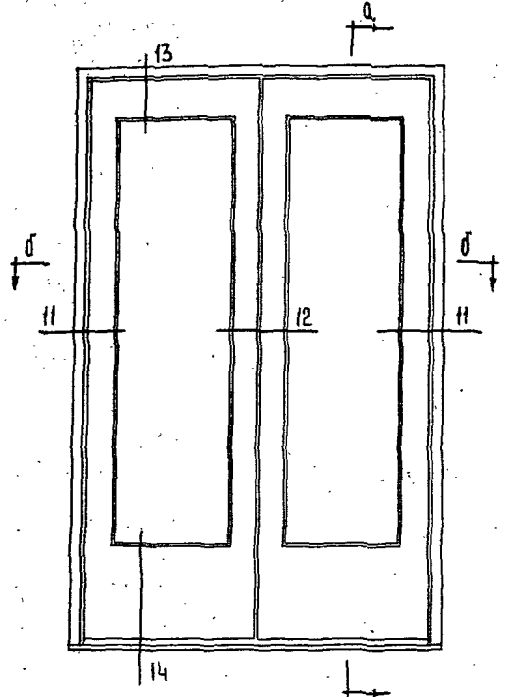

Спецификация на 1 изделие

1 Древесина коробки	м³	0.0340
2. Древесина полотна	м³	0.0299
		0.0643
3 Плиты древесно-волокнистые твердые	м²	3.04
4 Стекло оконное 475×1750 - 2 шт.	м²	1.66
5 Петли пружинные двухстороннего действия ППД110/ППД130	шт.	4

Примечания: 1. Толщина полотна и комплект приборов указываются в спецификации к проекту.

2. Детали - см. лист 38.

Деревянные изделия. Серия ИИ-03-01	Дверь	Марка	Альбом	Лист
		А 21	49	36

Инв.№ | Взамен | А. Серенко | Проверил | А. Хазанов | Рук. отдела норм, стандартов и каталогов | ЦНИИЭП жилища

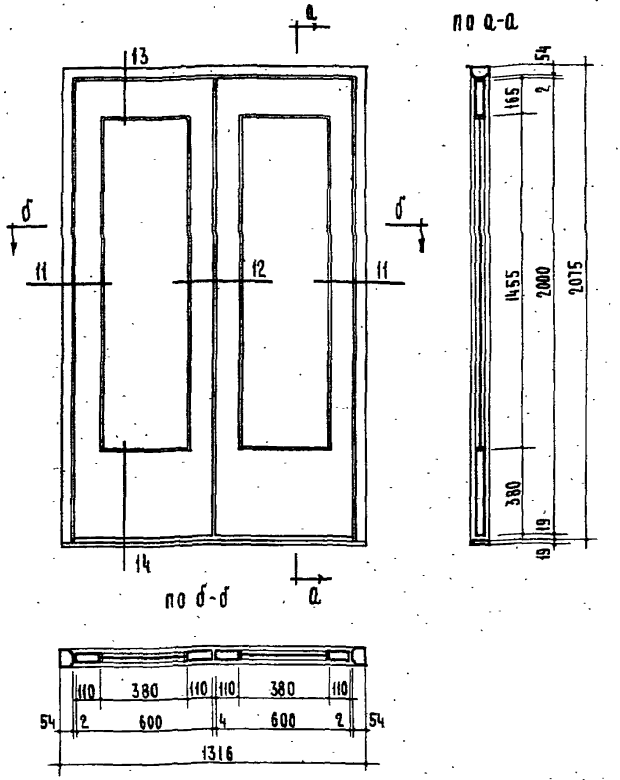

Спецификация на 1 изделие.

1	Древесина коробки	$м^3$ 0.0296
2	Древесина полотен	$м^3$ 0.0388 / 0.0518
3	Плиты древесно-волокнистые твердые	$м^2$ 2.60
4	Стекло оконное 375×1450 - 2 шт.	м. 1.09
5	Петли пружинные двустороннего действия ППД 110 / ППД 130	шт. 4

Примечания: 1. Толщина полотна и комплект приборов указываются в спецификации к проекту.
2. Деталь см. лист 38.

Деревянные изделия. Серия ИИ-03-01	Дверь	Марка	Альбом	Лист
		А 22	49	37

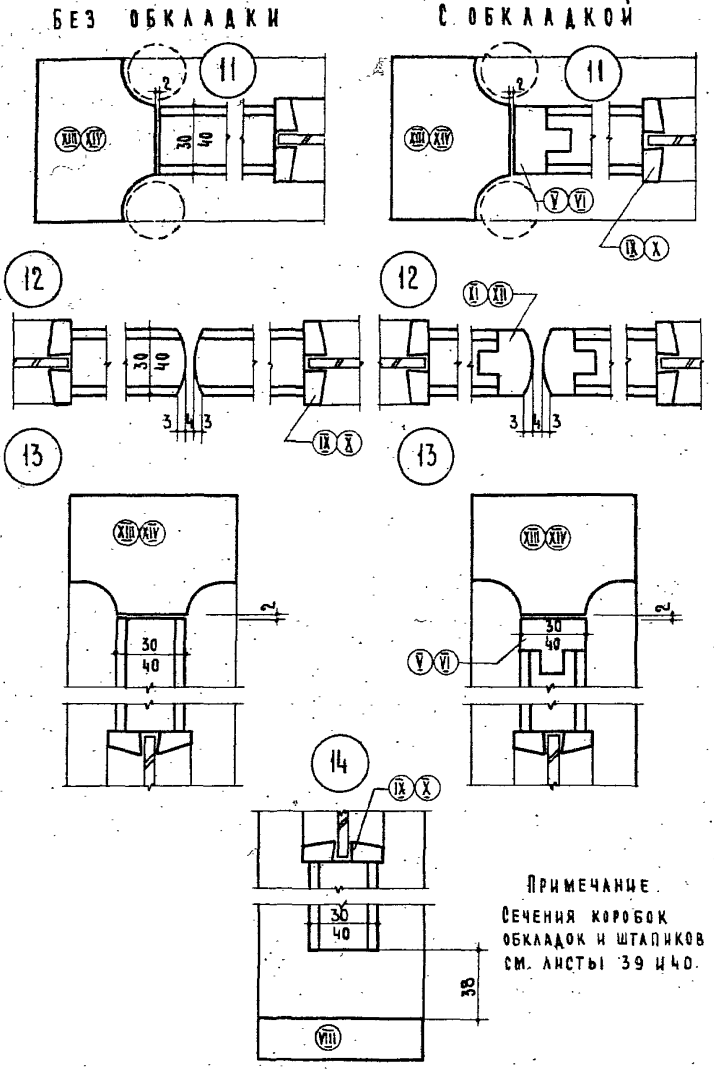

Примечание.
Сечения коробок обкладок и штапиков см. листы 39 и 40.

Деревянные изделия Серия ИИ-03-01	Детали остекленных дверей с качающимися полотнами	Марка	Альбом 49	Лист 38

Инв. № | Взамен | Проверил | А. Серенко | Д. Хазанов | Проектных работ | Рук. отдела норм стандартов и каталогов | Жилища

9899 46

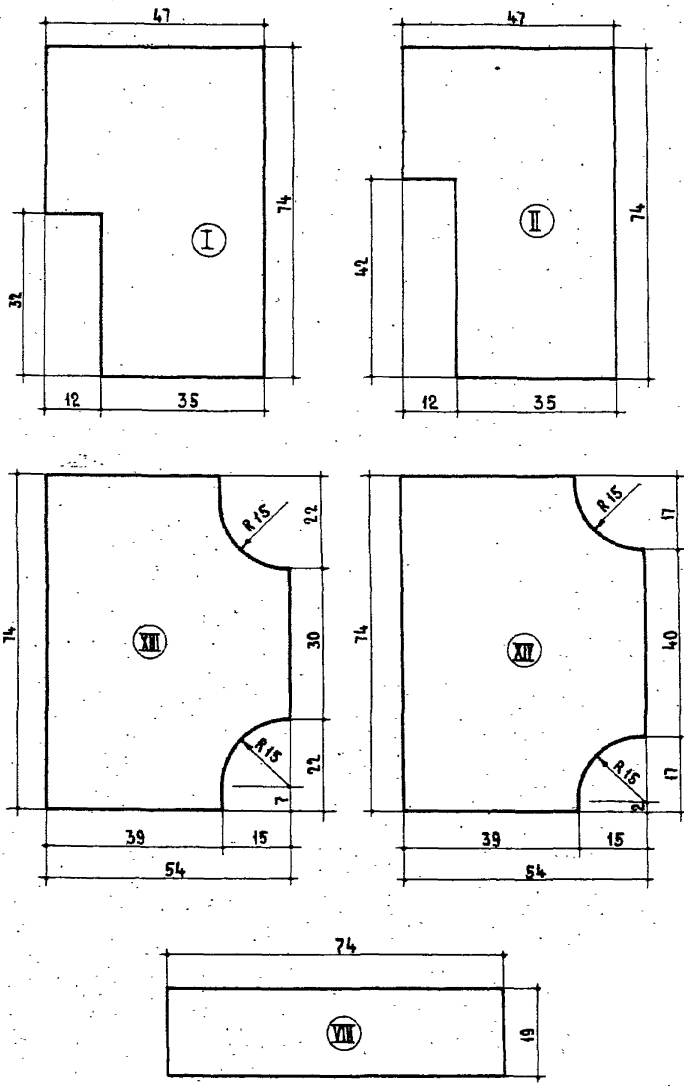

ДЕРЕВЯННЫЕ ИЗДЕЛИЯ СЕРИЯ ИИ-03-01	СЕЧЕНИЯ БРУСКОВ КОРОБОК		АЛЬБОМ 49	ЛИСТ 39

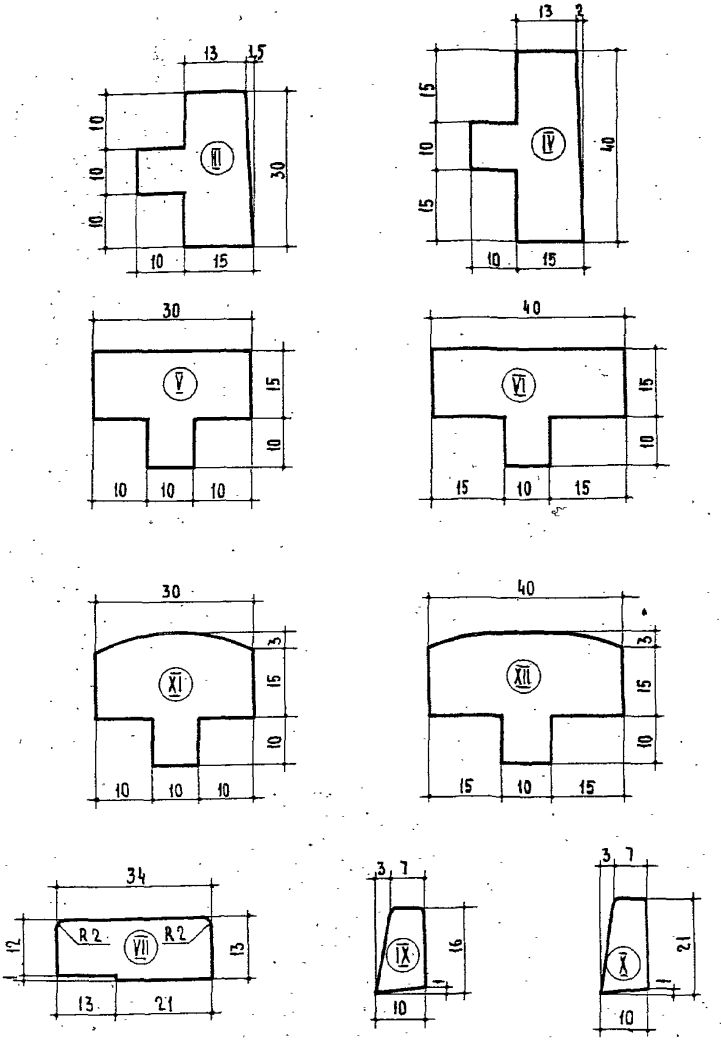

Инв № | Взамен | А. Серенко | Проверил | Д. Хазанов | Рук. отдела норм стандартов и каталогов | Жилища

gost.e-ecolog.ru

Деревянные изделия Серия ИИ-03-01	Сечения обкладок и штапиков	Альбом 49	Лист 40

Назаров 9899 48