ТИПОВОЙ ПРОЕКТ
902-9-1

КАНАЛИЗАЦИОННЫЕ КОЛОДЦЫ

ВЫПУСК I

КРУГЛЫЕ КОЛОДЦЫ ИЗ СБОРНОГО ЖЕЛЕЗОБЕТОНА
ДЛЯ ТРУБ $Д_у$ 150÷1200 мм

Альбом 2

11721-02
ЦЕНА 1-44

gost.e-ecolog.ru

(2)

ТИПОВОЙ ПРОЕКТ
902-9-1

КАНАЛИЗАЦИОННЫЕ КОЛОДЦЫ

ВЫПУСК I

КРУГЛЫЕ КОЛОДЦЫ ИЗ СБОРНОГО ЖЕЛЕЗОБЕТОНА
ДЛЯ ТРУБ Ду 150 ÷ 1200 мм

СОСТАВ ПРОЕКТА:

Альбом 1 — Строительная и технологическая части

Альбом 2 — Нестандартизированное оборудование

Альбом 2

Разработан
ЦНИИЭП инженерного оборудования
городов, жилых и общественных зданий

Утвержден и введен в действие
Госгражданстроем
Приказ № 54 от 22 марта 1972 г.

Пров. [illegible] 31-V-76 г. Коп. [illegible]

Содержание альбома

Н п/п	Наименование	№ чертежа	Стр
1	Обложка	—	1
2	Титульный лист	—	2
3	Содержание альбома	—	3
4	Общий вид. Люк канализационный 1000×1000.	814.00.00.000	4
5	Общий вид. Люк канализационный 1000×1000.	814.00.00.000	5
6	Деталь. Спецификации	814.01.00.002 814.00.00.000 814.01.00.000	6
7	Детали. Спецификация.	814.01.00.03 814.01.00.01 814.01.00.04; 814.02.00.000	7
8	Узел. Балка.	814.01.00.000	8
9	Узел. Детали.	814.01.00.000 815.01.00.007 815.01.00.008	9
10	Узлы. Балка. Крышка нижняя.	814.02.00.000 815.01.00.000	10
11	Детали.	814.02.00.001 814.02.00.002 814.00.00.003; 814.00.00.004	11
12	Деталь. Рама	814.00.00.001	12
13	Деталь. Рама	814.00.00.001	13
14	Деталь. Крышка верхняя.	814.00.00.002	14
15	Деталь. Крышка верхняя	814.00.00.002	15
16	Детали.	814.01.00.007 814.01.00.005 814.01.00.008; 814.01.00.009	16
17	Общий вид Люк канализационный 1500×1500	815.00.00.000	17
18	Общий вид	815.00.00.000	18
19	Детали	815.01.00.003 815.01.00.001 815.01.00.004; 815.01.00.005	19
20	Деталь Спецификации	815.01.00.002 815.00.00.000 815.01.00.000	20
21	Узел. Балка	815.01.00.000	21
22	Деталь. Рама	815.00.00.001	22
23	Деталь. Рама	815.00.00.001	23

Изм	Лист	№ докум	Подп.	Дата
Разраб		Шифрина	"	
Провер		Басевич	"	
Т. констр				
ГИП		Басевич	"	
Н. констр		Графский	"	
УТВ		Сухоренко	"	

Содержание альбома

Лит	Масса	Масшт.
	—	—

Лист | Листов

ЦНИИЭП инж. оборуд. К.О.

ое Планковец 31-V-76г. коп. Шнейр.

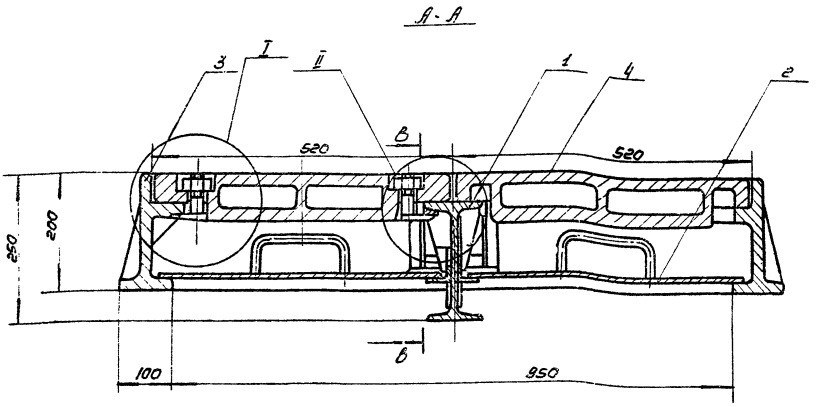

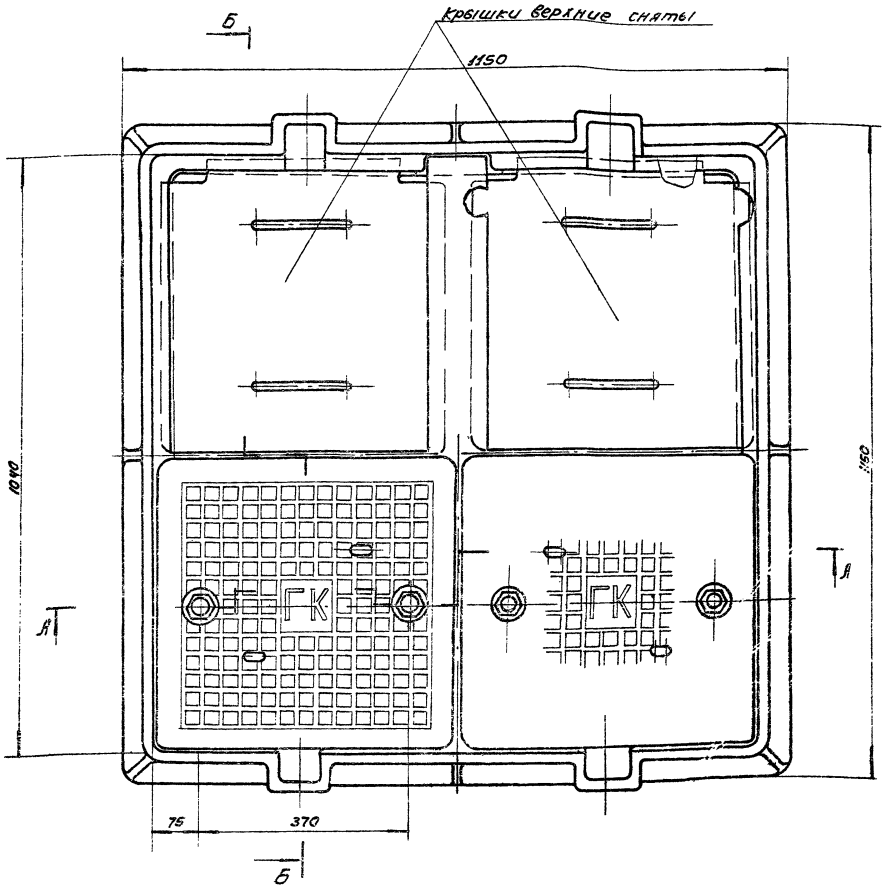

1. При разработке данного проекта использованы чертежи завода по ремонту башенных кранов главмосстроя (Москва), изготавливающего аналогичные люки для г. Москвы

2. При расчёте люка принята нормативная колесная нагрузка НК-80.

Размеры для справок.

				814.00.00.000			
Изм.	Лист	N док.	Подп.	Дата	Люк канализационный 1000×1000	Лит.	Масса	Масшт.
Разраб.		Шифрина					6.13	1:5
Провер.		Босевич				Лист 1	Листов 2	
Т.контр.						ЦНИИЭП инж. обор. К.О		
ГИП		Босевич						
Н.контр.		Графский						
Утв.		Сухаренко						

11721-02 4

Б-Б повернуто.

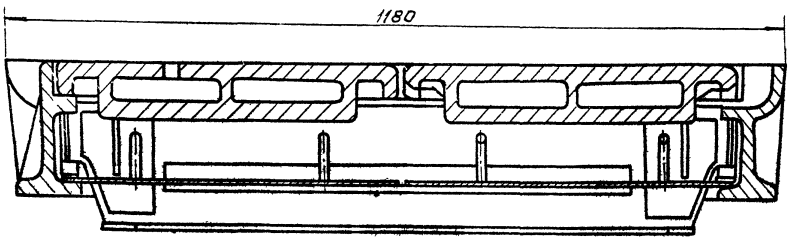

В-В
М1:2

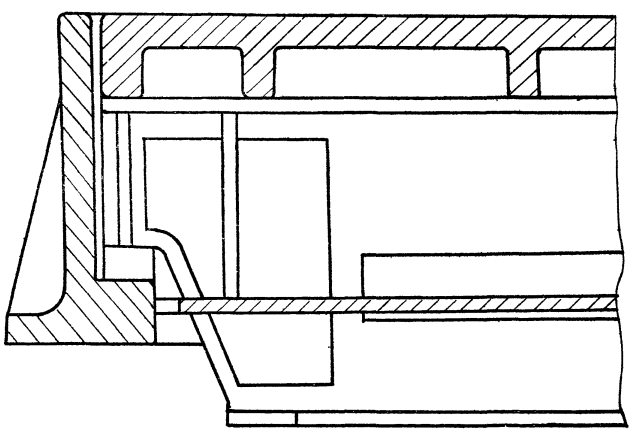

I
М1:2

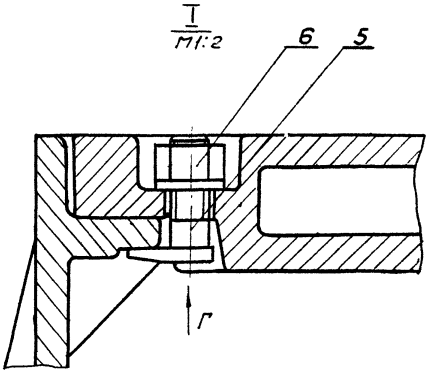

II
М1:2

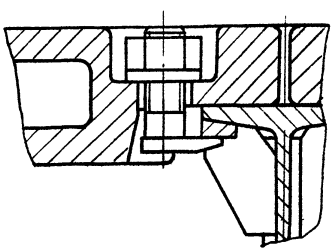

Вид Г
М1:2.

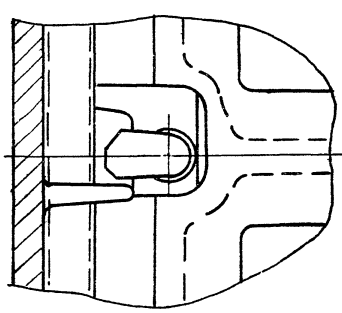

					814.00.00.000.			
Изм.	Кол.	N докум.	Подп.	Дата	Люк канализационный. 1000 х 1000.	Лит.	Масса	Масшт.
Разраб.		Ширина					—	1:5
Провер.		Басевич				Лист 2	Листов 2	
Т.контр.								
ГИП.		Басевич				ЦНИИЭП	инж. обор. КО	
Н.контр.		Эрафский						
Утверд.		Сухаренко						

814.01.00.002.

6

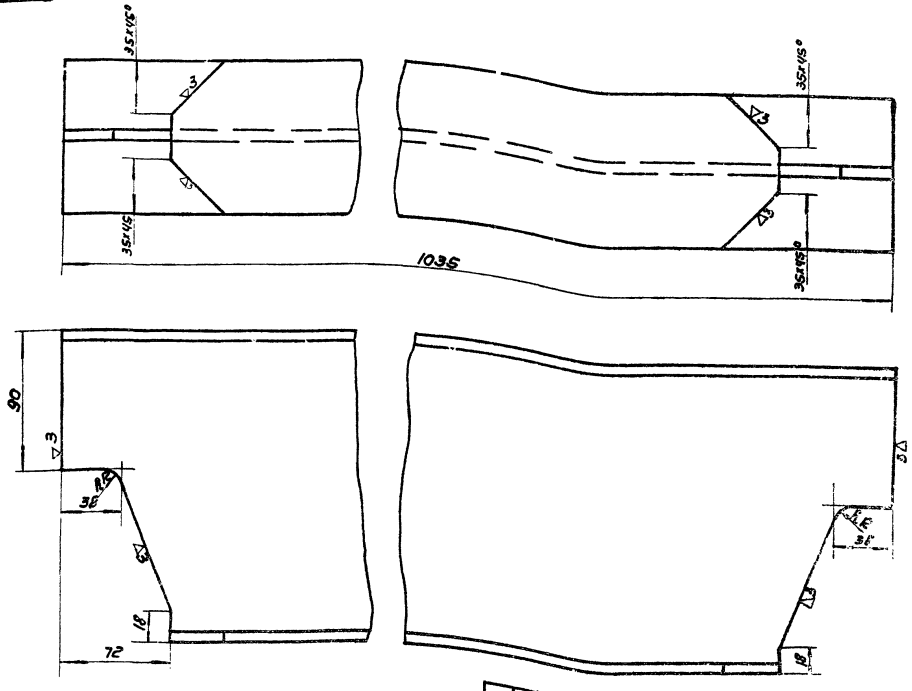

Неуказанные предельные отклонения размеров: охватываемых - по В7
прочих - ± 1/2 допуска вкл.

Изм.	Лист	N док.	Подп.	Дата	814.01.00.002			
Разраб.		Шифрина			Балка	Лит.	Масса	Масшт.
Провер.		Басевич					21.0	1:2
Т. контр.						Лист	Листов	
Н. контр.					Двутавр 20 ГОСТ 8239-56 / Ст3 ГОСТ 535-56	ЦНИИЭП	инж. обор. к.о.	
Утв.		Басевич						

Формат	Зона	Поз.	Обозначение	Наименование	Кол.	Примечание
				Сборочные единицы		
24		1	814.01.00.000.	Балка	1	
22		2	814.02.00.000.	Крышка нижняя	4	
				Детали		
24		3	814.00.00.001.	Рама	1	
24		4	814.00.00.002.	Крышка верхняя	4	
11		5	814.00.00.003.	Болт специальный	8	
11		6	814.00.00.004.	Гайка	8	

Изм.	Лист	N док.	Подп.	Дата	814.00.00.000.			
Разраб.		Шифрина			Люк канализационный 1000x1000.	Лит.	Лист	Листов
Пров.		Басевич					1	1
Утв.		Басевич				ЦНИИЭП	инж. обор. к.о.	

Формат	Зона	Поз.	Обозначение	Наименование	Кол.	Примечание
				Детали		
11		1	814.01.00.001	Ребро	4	
12		2	814.01.00.002	Балка	1	
11		3	814.01.00.003	Пластина	4	
11		4	814.01.00.004	Накладка правая	2	
11		5	814.01.00.005	Ребро	4	
6/4		6	814.01.00.006	Уголок. e=730	2	Масса 1.73
				Уголок 40x40x4 ГОСТ 8509-57 / Ст3 ГОСТ 535-56		
11		7	814.01.00.007.	Накладка левая	2	
11		8	814.01.00.008.	Опора	2	
11		9	814.01.00.009.	Ребро	4	

Подп. и дата | Взам. инв. | Инв. N дубл. | Подп. и дата | Инв. N подл.

Изм.	Лист	N док.	Подп.	Дата	814.01.00.000.			
Разраб.		Шифрина			Балка	Лит.	Лист	Листов
Провер.		Басевич					1	1
Утв.		Басевич				ЦНИИЭП	инж. обор. к.о.	

11721-02 6

814.01.00.003

▽3

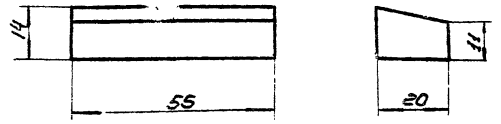

Неуказанные предельные отклонения размеров: охватываемых - по B_7
прочих - $\pm \frac{1}{2}$ допуска 8 кл.

Изм.	Лист	N док.	Подп.	Дата
Разраб.		Шифрина		
Провер.		Басевич		
Т. контр.				
Н. контр.				
Утв.		Басевич		

814.01.00.003.

Пластина

Лит	Масса	Масшт.
	0.12	1:1
Лист	Листов	

Ст3 ГОСТ 380-60*

ЦНИИЭП инж. обор. к.о.

814.01.00.001

▽7

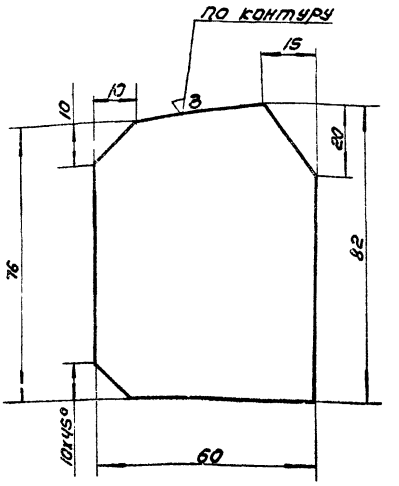

Неуказанные предельные отклонения размеров: охватываемых - по B_7
прочих - $\pm \frac{1}{2}$ допуска 8 кл.

Изм.	Лист	N док.	Подп.	Дата
Разраб.		Шифрина		
Провер.		Басевич		
Т. контр.				
Н. контр.				
Утв.		Басевич		

Инв. № подл. | Подпись и дата | Взам. инв. № | Инв. № дубл. | Подпись и дата

814.01.00.001.

Ребро

Лит	Масса	Масшт.
	0.3	1:1
Лист	Листов	

Лист 8 ГОСТ 5681-67* / Ст.3 ГОСТ 500-58*

ЦНИИЭП инж. обор. к.о.

814.01.00.004

▽3 (▽)

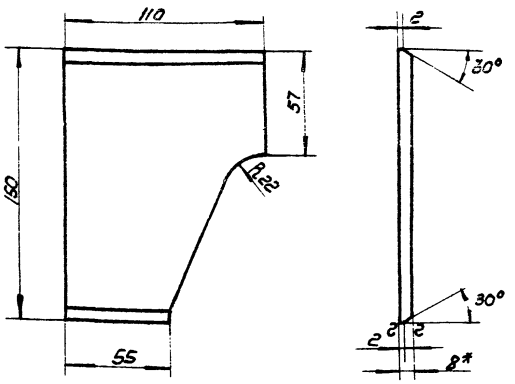

1. * Размер для справок.
Неуказанные предельные отклонения размеров:
охватываемых - по B_7
прочих - $\pm \frac{1}{2}$ допуска 8 кл.

Изм.	Лист	N док.	Подп.	Дата
Разраб.		Шифрина		
Пробер.		Басевич		
Утв.		Басевич		

814.01.00.004

Накладка правая.

Лит	Масса	Масшт.
	0.93	1:2
Лист 1	Листов 1	

Лист 8 ГОСТ 5681-57* / Ст.3 ГОСТ 500-58*

ЦНИИЭП инж. обор. к.о.

Формат	Зона	Поз.	Обозначение	Наименование	Кол.	Примечания
				Детали		
А1		1	814.02.00.001	Лист	1	
А1		2	814.02.00.002	Ручка	2	

Инв. № подл. | Подпись и дата | Взам. инв. № | Инв. № дубл. | Подпись и дата

Изм.	Лист	N док.	Подп.	Дата
Разраб.		Шифрина		
Провер.		Басевич		
Утв.		Басевич		

814.02.00.000.

Крышка нижняя

Лит.	Лист	Листов
	1	1

ЦНИИЭП инж. об. к.о.

11721-02 7

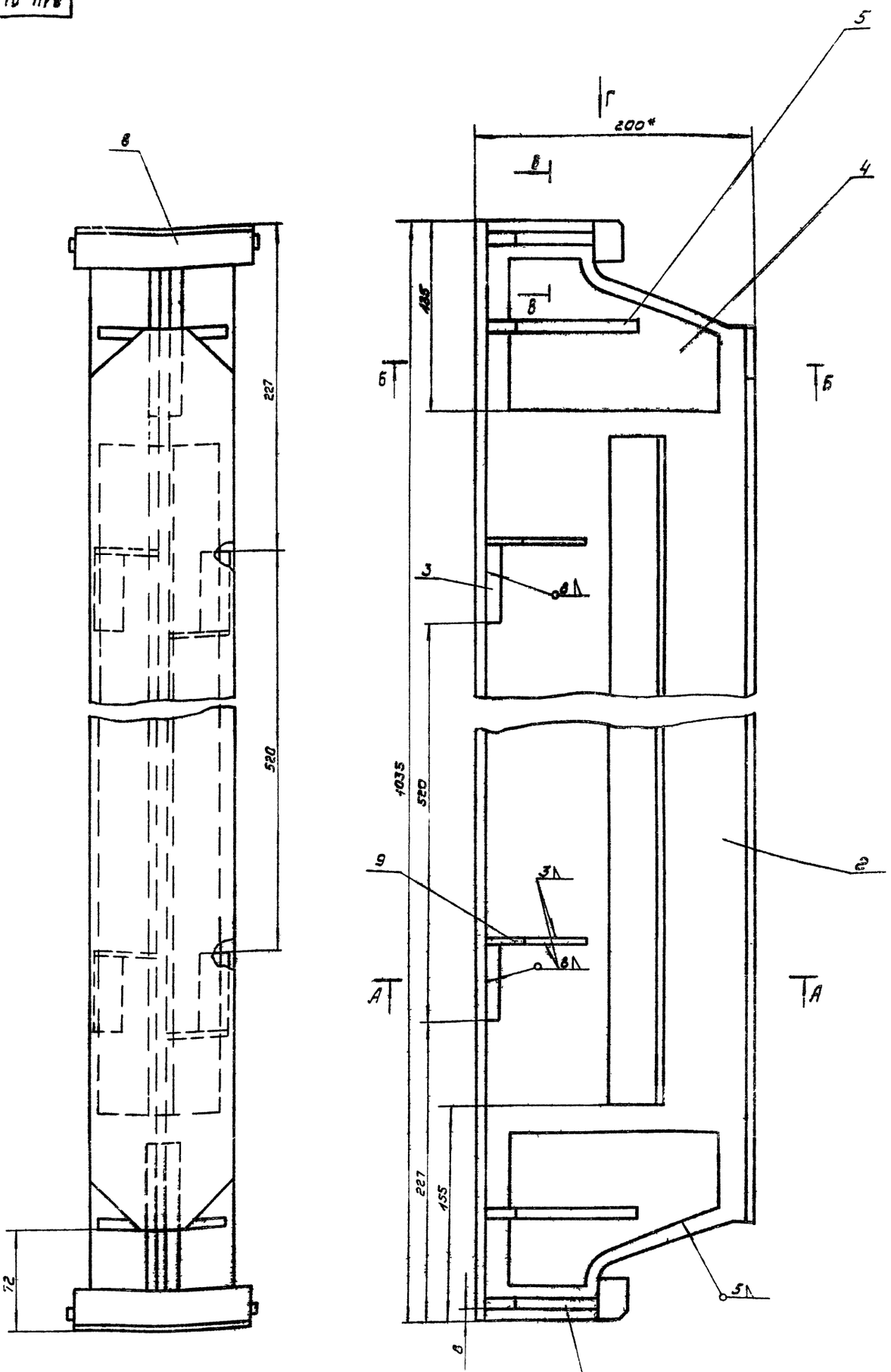

1. При расчете балки принята нормативная колесная нагрузка НК-80.

1. * Размеры для справок
2. Неуказанные предельные отклонения размеров охваты бонщих - по A_7
охваты воемых - по B_7
прочих - $\pm 1/2$ допуска 8 класса.

					814.01.00.000		
Изм.	Кол.	N докум.	Подп.	Дата	Балка	Лит.	Масса	Масшт.
Разраб.		Шифрин					32.1	1:2
Пров.		Басевич				Лист 1	Листов 2
Т. контр.					ЦНИИЭП инж. оборудования		
Н. контр.							
Утв.		Басевич					

А-А (повернут)

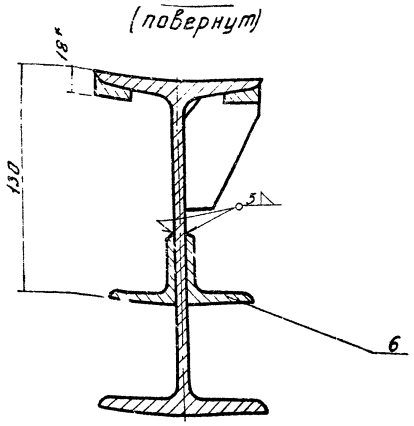

Б-Б (повернут)

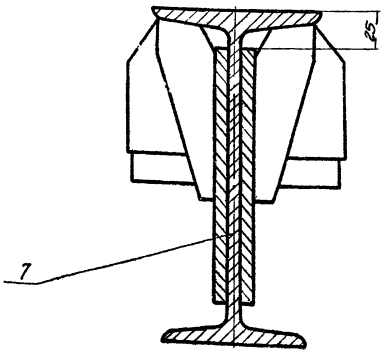

В-В (повернут)
М1:1

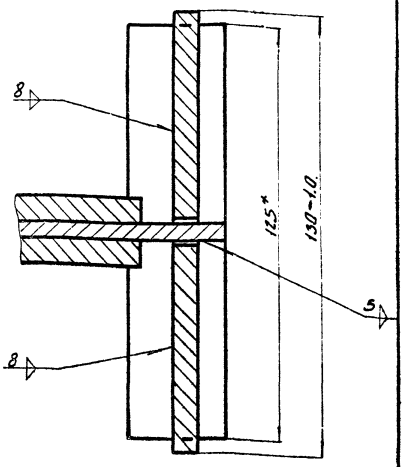

Вид Г (повернут)

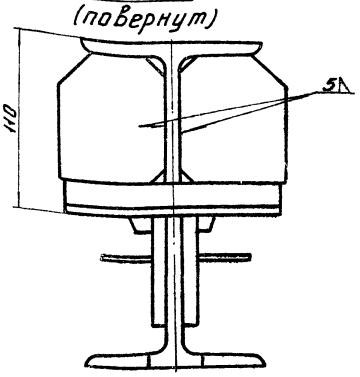

					814.01.00.000		
Изм.	Кол.	№ докум.	Подп.	Дата	Балка	Лит.	Масса	Масшт.
Разраб.		Шифрина						1:2
Провер.		Басевич				Лист 2	Листов 2
Т. контр.						ЦНИИЭП инж. об. К.О.	
Н. контр.							
Утв.		Басевич					

815.01.00.007

▽3 (▽)

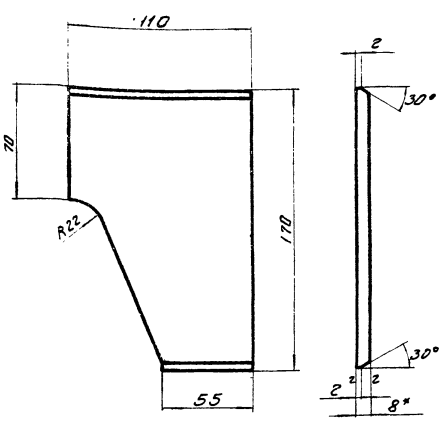

1* Размер для справок
2. Неуказанные предельные отклонения размеров: охватывающих - по В7, прочих - ± 1/2 допуска 8 кл.

					815.01.00.007.		
Изм.	Лист	№ докум.	Подп.	Дата	Накладка левая	Лит.	Масса	Масшт.
Разраб.		Шифрина					1.0	1:2
Провер.		Басевич				Лист	Листов
Т. контр.					Лист 8 ГОСТ 5681-57 Ст.3 ГОСТ 500-58	ЦНИИЭП инж. об. К.О.	
Н. контр.							
Утв.		Басевич					

815.01.00.008.

2 (▽)

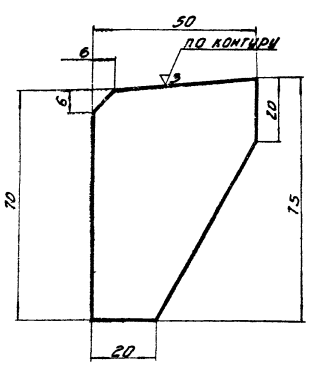

Неуказанные предельные отклонения размеров: охватывающих - по В7, прочих - ± 1/2 допуска 8 кл.

					815.01.00.008.		
Изм.	Лист	№ док.	Подп.	Дата	Ребро	Лит.	Масса	Масшт.
Разраб.		Шифрина					0.15	1:1
Провер.		Басевич				Лист 1	Листов 1
Т. контр.					Лист 8 ГОСТ 5681-57 Ст.3 ГОСТ 500-58	ЦНИИЭП инж. об. К.О.	
Н. контр.							
Утв.		Басевич					

Инв. № подл. | Подпись и дата | Взам. инв. № | Инв. № дубл. | Подпись и дата

А - А (повернут)

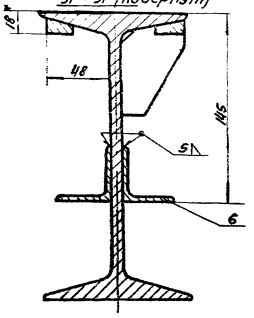

Б - Б (повернут)

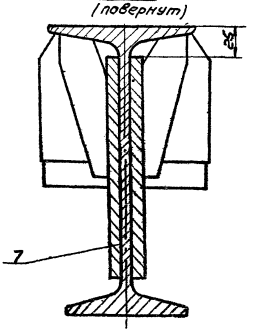

В - В
М1:1

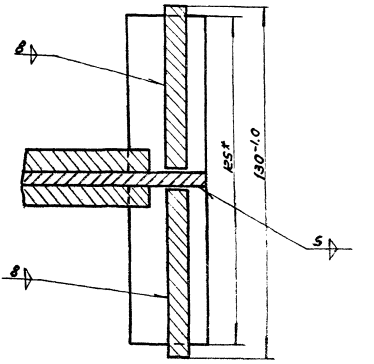

В и Г
(повернут)

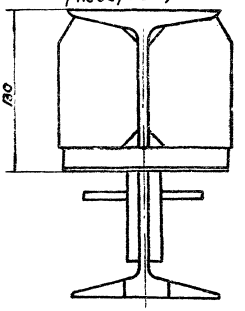

						815.01.00.000	
Изм.	Кол.	N док.	Подп.	Дата	Балка	Литера	Масса	Масшт.
Разраб.		Шифрина					-	1:2
Пробер.		Бассевич				Лист 2	Листов 2
Т. контр.						ЦНИИЭП	инж. обор. К.О.
Н. контр.							
Утверд.		Бассевич					

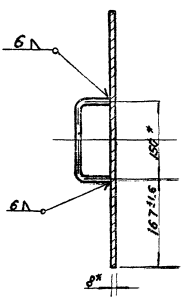

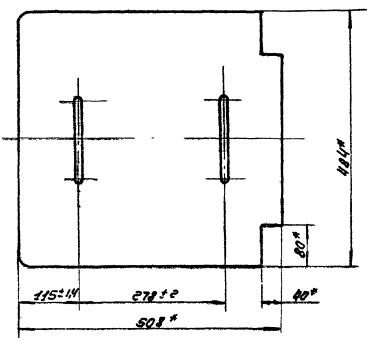

* Размеры для справок.

						814.02.00.000	
Изм.	Лист	N док.	Подп.	Дата	Крышка нижняя	Лит.	Масса	Масшт.
Разраб.		Шифрина					15.7	1:5
Пробер.		Бассевич				Лист	Листов
Т. контр.						ЦНИИЭП	инж. обор. К.С.
Н. контр.							
Утв.		Бассевич					

814.02.00.001

▽3 (▽)

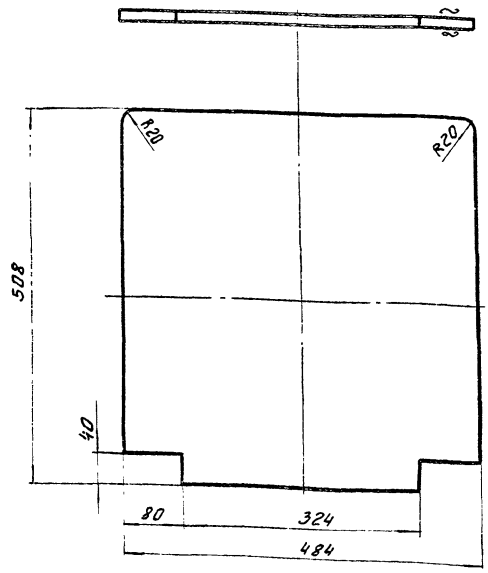

1. Неуказанные предельные отклонения размеров: охватываемых - по B_7, прочих - ± 1/2 допуска 8 кл.
2. Острые кромки притупить.

Изм.	Лист	N док.	Подп.	Дата	814.02.00.001.			
Разраб.		Шифрина			Лист	Лит.	Масса	Масшт.
Провер.		Басевич					15.0	1:5
Т. контр.						Лист 1	Листов 1	
Н. контр.					Лист 8 ГОСТ 5681-57* / Ст.3 ГОСТ 380-58*	ЦНИИЭП инж. об. К.О.		
Утв.		Басевич						

814.02.00.002

▽3 (▽)

11

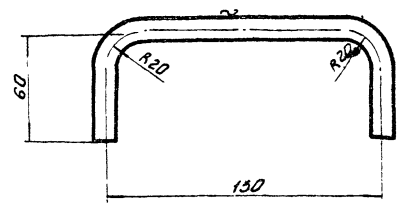

1. Развернутая длина ~ 253 мм
2. Неуказанные предельные отклонения размеров: охватывающих - по A_7, охватываемых - по B_7, прочих - ± 1/2 допуска 8 кл.

Изм.	Лист	N док.	Подп.	Дата	814.02.00.002.			
Разраб.		Шифрина			Ручка	Лит.	Масса	Масшт.
Провер.		Басевич					0.35	1:2
Т. контр.						Лист 1	Листов 1	
Н. контр.					Круг 15 ГОСТ 2590-57* / Ст.3 ГОСТ 535-58	ЦНИИЭП инж. обор. К.О.		
Утв.		Басевич						

814.00.00.003

▽3

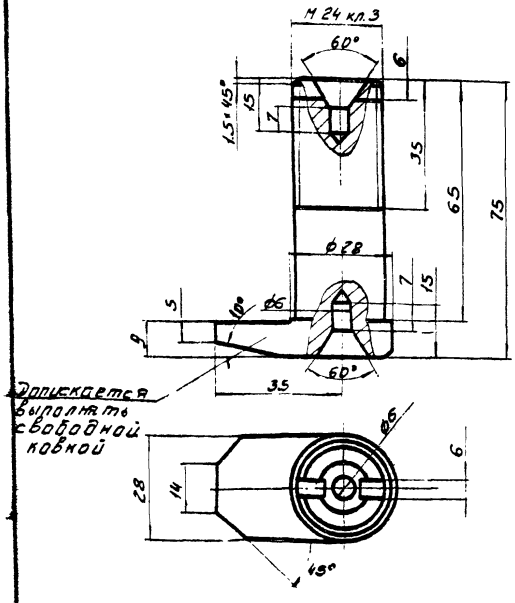

Неуказанные предельные отклонения размеров: охватывающих - по A_7, охватываемых - по B_7, прочих - ± 1/2 допуска 8 кл.

Изм.	Лист	N док.	Подп.	Дата	814.00.00.003.			
Разраб.		Шифрина			Болт специальный	Лит.	Масса	Масшт.
Провер.		Басевич					0.37	1:1
Т. контр.						Лист 1	Листов 1	
						ЦНИИЭП инж. об.		

814.00.00.004

▽3

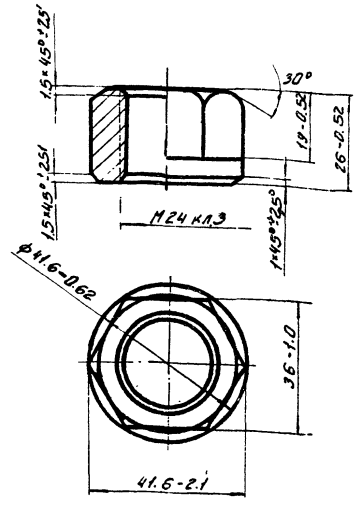

Изм.	Лист	N докум.	Подп.	Дата	814.00.00.004.			
Разр.		Шифрина			Гайка	Лит.	Масса	Масшт.
Пров.		Басевич					0.15	1:1
Т. конт.						Лист	Листов	
						ЦНИИЭП инж. обор.		

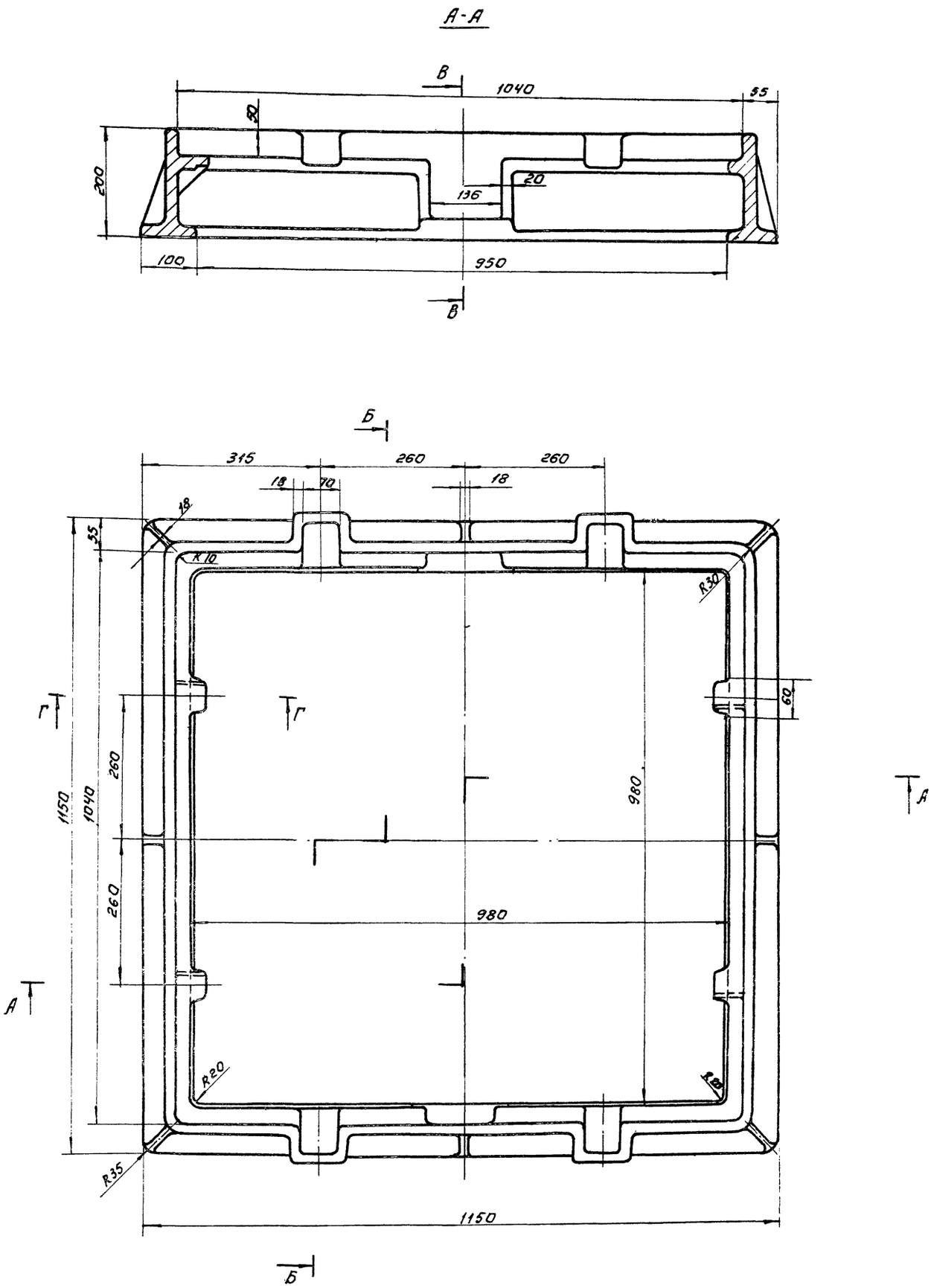

				814.00.00.001.			
Изм.	Лист	N докум.	Подп.	Дата	Рама.	Лит.	Масса 210	Масшт. 1:5
Разраб.		Шифрина				Лист: 1	Листов: 2
Провер.		Басевич					
Т.контр.					СЧ. 15 - 32 ГОСТ 1412-70.	ЦНИИЭП	инж. обор К.О.
Н.контр.							
Утв.		Басевич					

11721-02 12

Б - Б повернуто

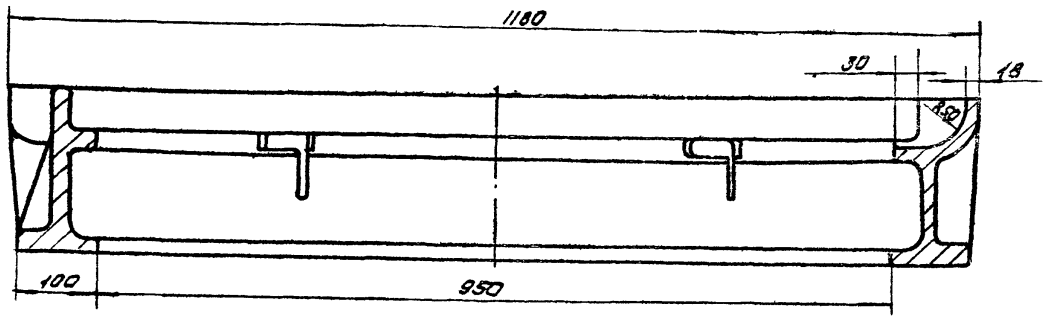

В - В
М1:2

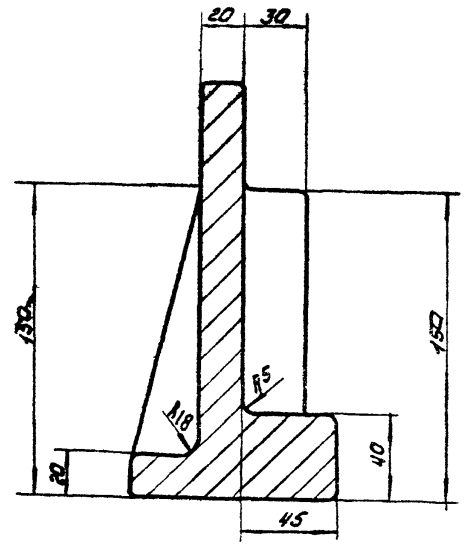

Г - Г
М1:2

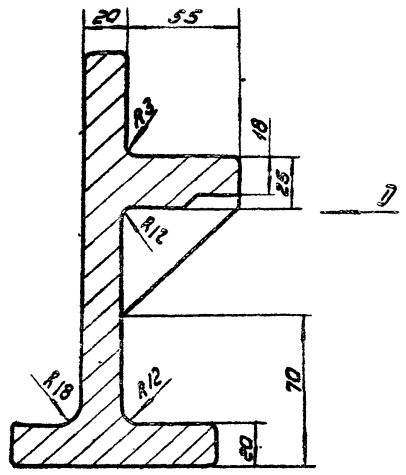

Вид Д
М1:2

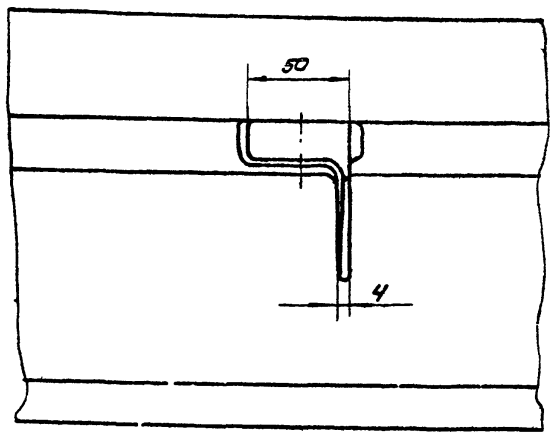

1. Покрытие поверхностей: два слоя битумного лака БТ- 577 ГОСТ 5631-70.
2. Размеры, допускаемые отклонения размеров и формы выдержать и контролировать по литейной форме. Величина допускаемых отклонений размеров должна быть выдержана по III классу точности ГОСТ 1855-55.
3. Литейные формовочные уклоны принять по ГОСТ 3212-57.
4. Неуказанные радиусы закруглений и сопряжений 3 мм.
5. На поверхностях отливки допускаются (без заварки) дефекты, без скопления, в виде мелких раковин, ситовидной пористости и т.д., кроме трещин общей площадью не более 5% и глубиной не более 10% толщины стенки.
6. Изготовитель устанавливает место для клейма ОТК по ГОСТ 2314-68.

					814.00.00.001			
Изм.	Лист	№ док.	Подп.	Дата	Рама	Лит.	Масса	Масштаб
Разраб.		Шифрина					—	1:5
Пров.		Басевич				Лист 2	Листов 2	
Т. контр.								
Н. контр.					СУ 15-32 ГОСТ 1412-70	ЦНИИЭП инж. оборудования		
Утвер.		Басевич						

814.00.00.002

Б-Б

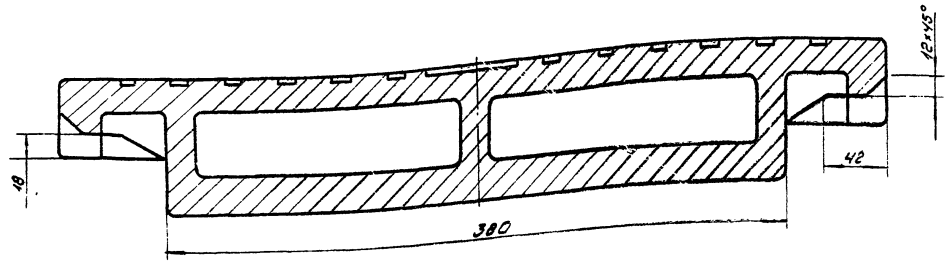

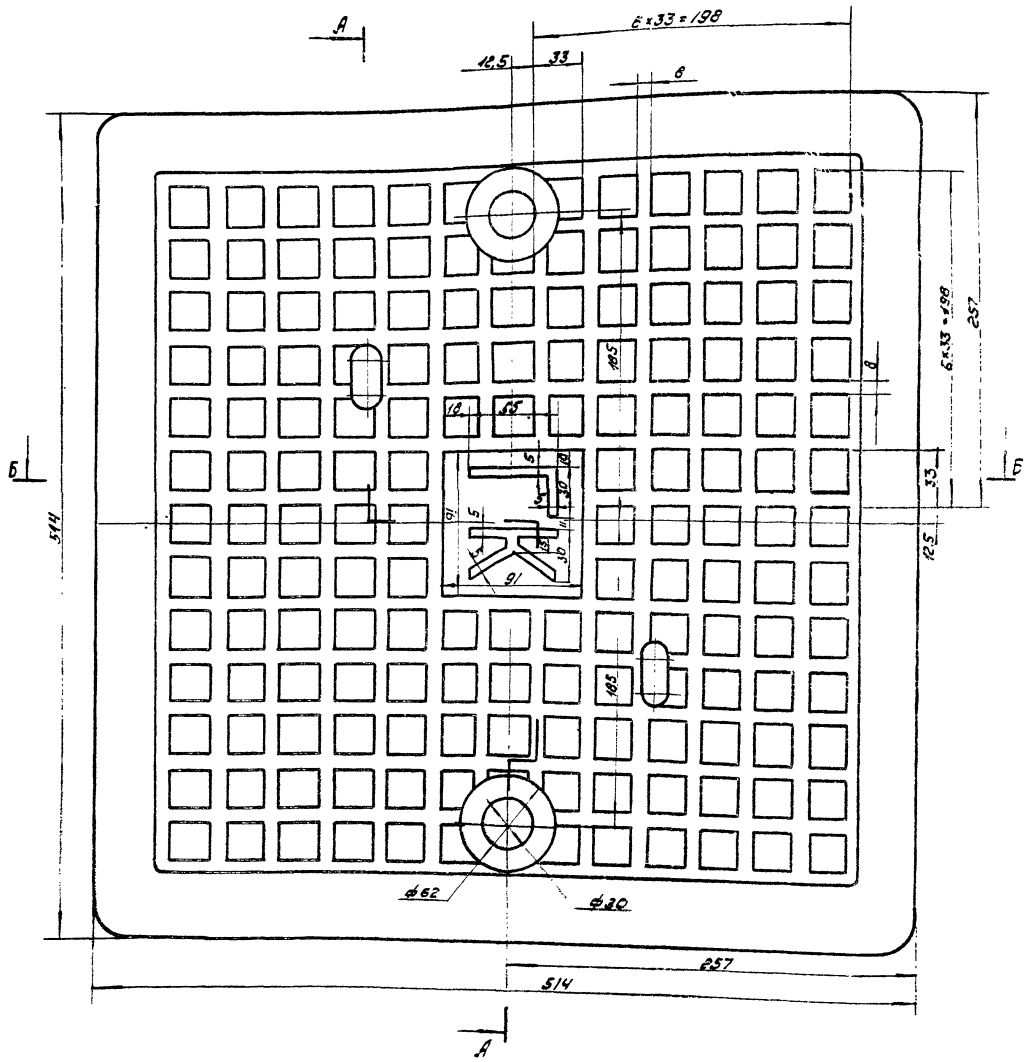

					814.00.00.002			
Изм.	Лист	№ док.	Подп.	Дата	Крышка верхняя	Лит.	Масса	Масшт.
Разраб.		Шифрина					76,6	1:2
Пров.		Басевич				Лист 1	Листов 2	
Т.контр.								
Н.контр.					СЧ 18-36 ГОСТ 1412-70	ЦНИИЭП инженерного оборудования		
Утв.		Басевич						

А-А

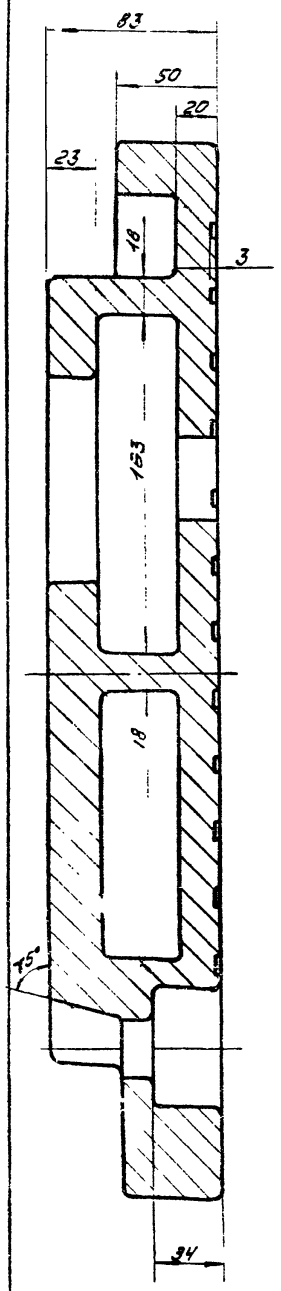

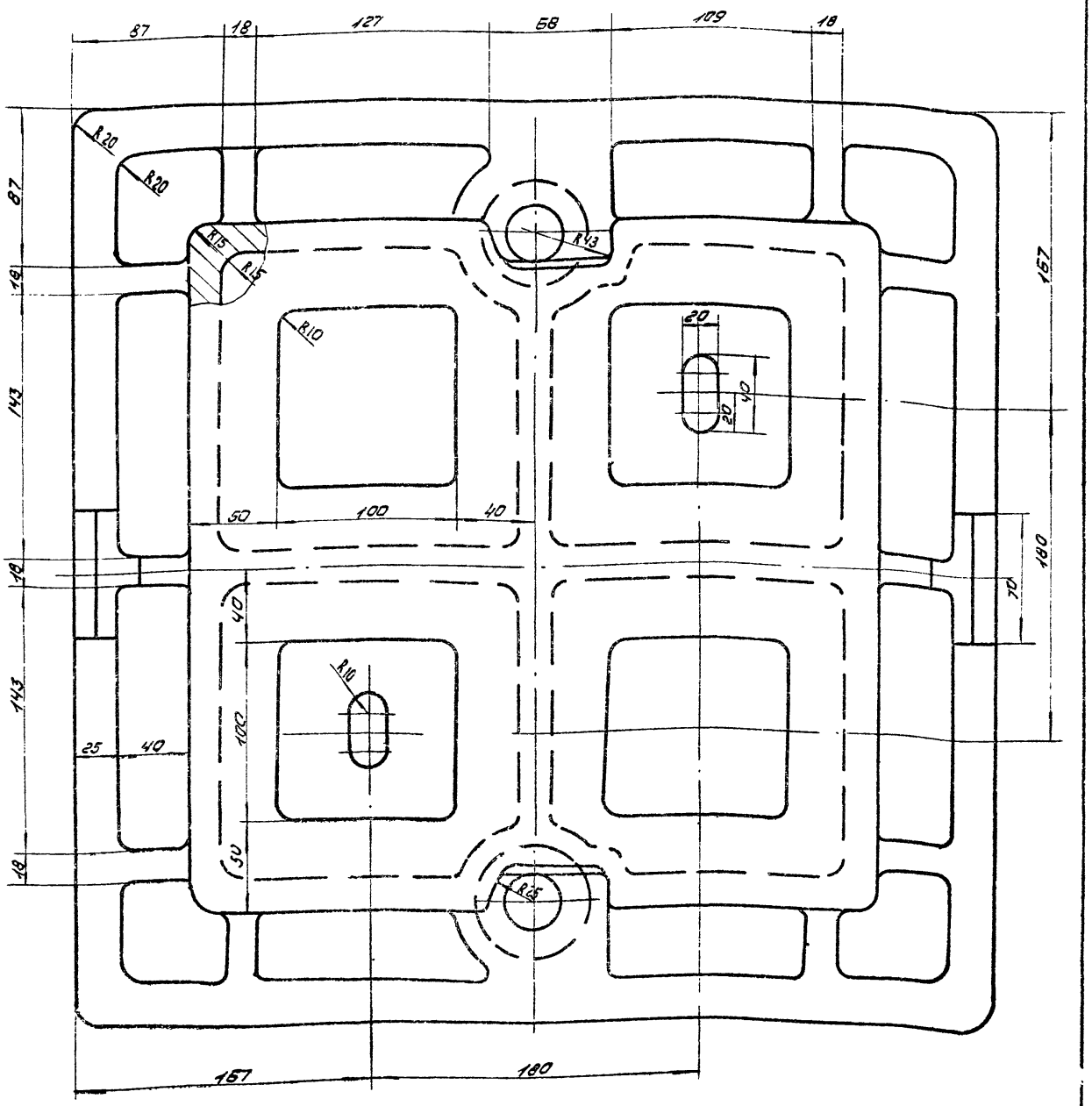

1. Покрытие поверхностей: два слоя битумного лака БТ-577 ГОСТ 7631-70.
2. Размеры, допускаемые отклонения размеров и формы выдержать и контролировать по литейной форме, величина допускаемых отклонений размеров должна быть выдержана по III классу точности ГОСТ 1855-55.
3. Литейные формовочные уклоны принять по ГОСТ 3212-57.
4. Неуказанные радиусы закруглений и сопряжений 3 мм.
5. Допускается исправление литейных дефектов поверхности размером не более 5% по глубине и площади методом заварки по технологии изготовителя с предварительной тщательной разделкой дефектного места до здорового (основного) металла с последующей обработкой исправленного участка заподлицо с основным металлом.
6. Изготовитель устанавливает место для клейма ОТК по ГОСТ 2.314-68.

					814.00.00.002		
Изм.	Лист	№ док.	Подп.	Дата	Крышка верхняя	Лит.	Масса	Масш.
Разраб.		Шифрино					—	1:2
Пров.		Басевич				Лист 2	Листов 2
Т. контр.					СЧ 18-36 ГОСТ 1412-70	ЦНИИЭП инж. обор. К.О.	
Н. контр.							
Утв.		Басевич					

814.01.00.007

▽3 (▽)

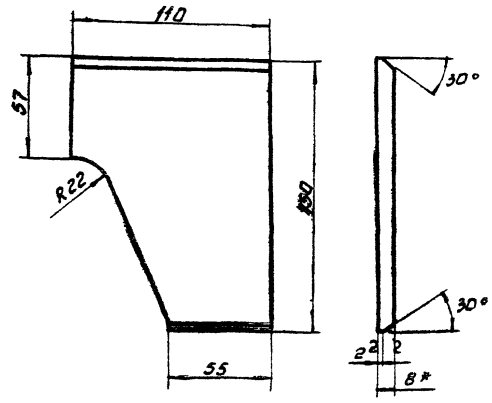

1.* Размер для справок.
2. Неуказанные предельные отклонения размеров: охватываемых - по B_7, прочих - ± 1/2 допуска 8 кл.

Изм.	Лист	N докум.	Подп.	Дата	814.01.00.007.			
Разраб.	Шифрина				Накладка левая.	Лит.	Масса	Масшт.
Провер.	Басевич						0,93	1:2
Т. контр.						Лист:	Листов:	
Н. контр.					Лист 8 ГОСТ 5681-57 / Ст.3 ГОСТ 500-58.	ЦНИИЭП	инж. обор. К.О.	
Утверд.	Басевич							

814.01.00.005

(▽) 16

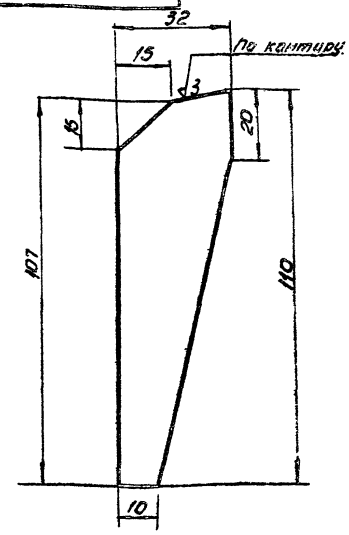

Неуказанные предельные отклонения размеров: охватываемых - по B_7, прочих - ± 1/2 допуска 8 кл.

Изм.	Лист	N докум.	Подп.	Дата	814.01.00.005.			
Разраб.	Шифрина				Ребро.	Лит.	Масса	Масшт.
Провер.	Басевич						0,15	1:1
Т. контр.						Лист:	Листов:	
Н. контр.					Лист 8 ГОСТ 5681-57 / Ст.3 ГОСТ 500-58	ЦНИИЭП	инж. обор. К.О.	
Утверд.	Басевич							

Инв.№ подл. | Подпись и дата | Взам. инв.№ | Инв.№ дубл. | Подпись и дата

814.01.00.008

▽3

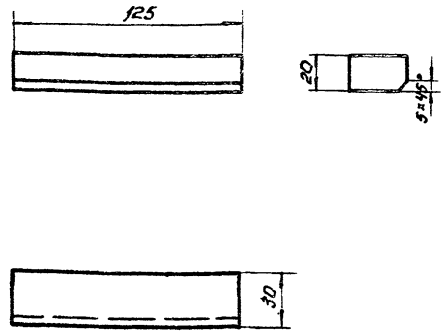

Неуказанные предельные отклонения размеров: охватываемых - по B_7, прочих - ± 1/2 допуска 8 кл.

Изм.	Лист	N докум.	Подп.	Дата	814.01.00.008.			
Разраб.	Шифрина				Опора	Лит.	Масса	Масшт.
Провер.	Басевич						0,56	1:2
Т. контр.						Лист: 1	Листов: 1	
Н. контр.					ст. 3 ГОСТ 380-60.	ЦНИИЭП	инж. обор. КО	
Утв.	Басевич							

814.01.00.009

(▽)

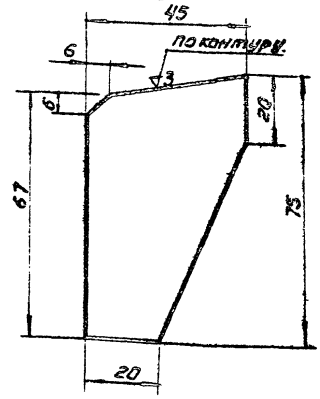

Неуказанные предельные отклонения размеров: охватываемых - по B_7, прочих - ± 1/2 допуска 8 кл.

Изм.	Лист	N докум.	Подп.	Дата	814.01.00.009.			
Разраб.	Шифрина				Ребро.	Лит.	Масса	Масшт.
Провер.	Басевич						0,12	1:1
Т. контр.						Лист:	Листов:	
Н. контр.					Лист 5 ГОСТ 5681-57 / Ст.3 ГОСТ 500-58	ЦНИИЭП	инж. обор. К.О.	
Утверд.	Басевич							

Инв.№ подл. | Подпись и дата | Взам. инв.№ | Инв.№ дубл. | Подпись и дата

815.00.00.000

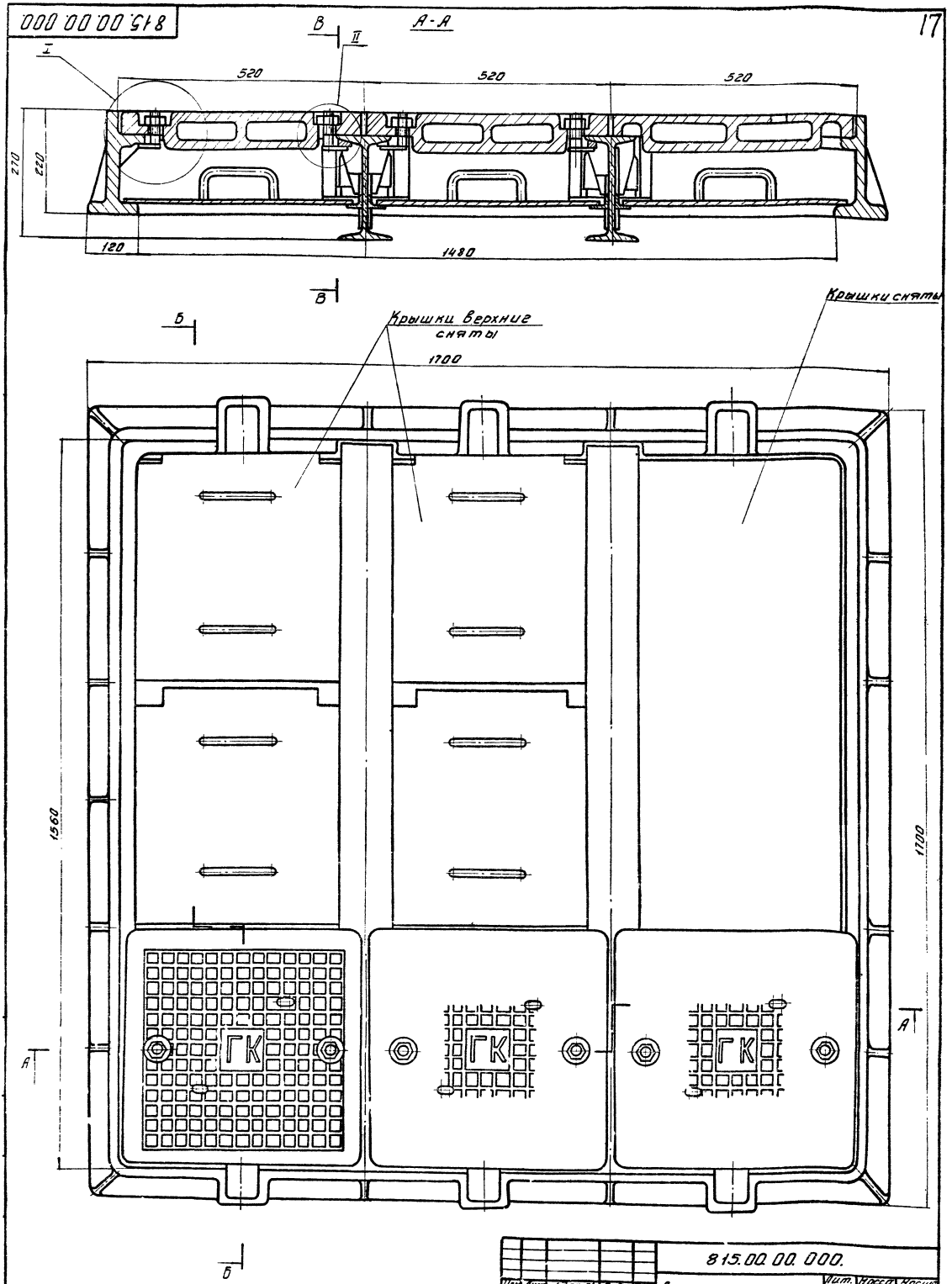

				815.00.00.000.			
Изм.	Лист	N докум.	Подп.	Дата	Люк канализационный 1500×1500	Лит.	Масса	Масшт.
Разраб.		Шифрина					1380	1:5
Провер.		Басевич				Лист 1	Листов 2	
Т. контр.								
ГИП		Басевич				ЦНИИЭП	инж. об. К.О.	
Н. контр.		Графский						
Утв. вер.		Сухаренко						

Б - Б

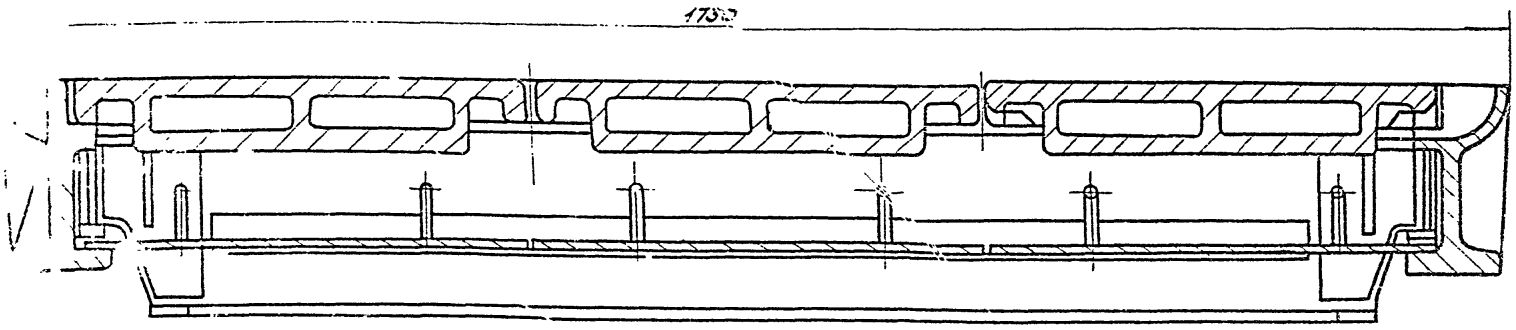

В - В
М1:2

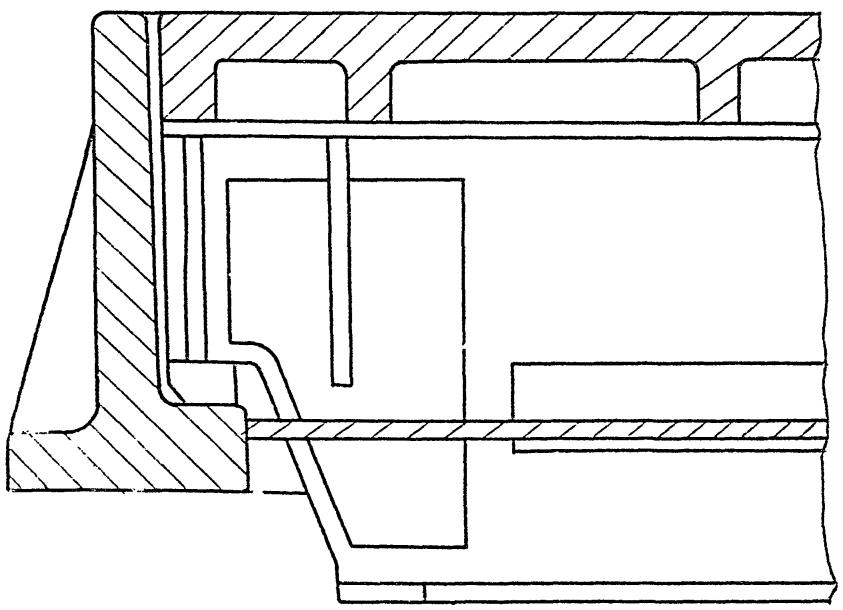

Вид Г
М1:2

I
М1:2

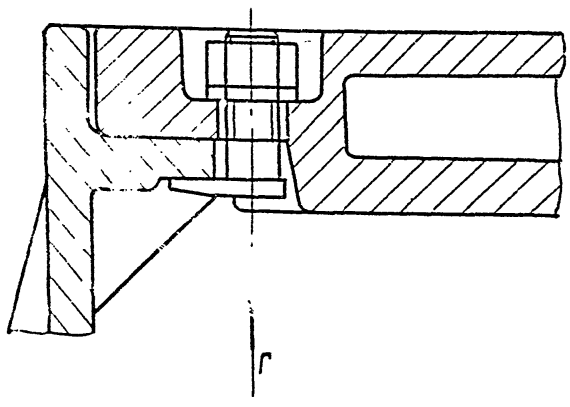

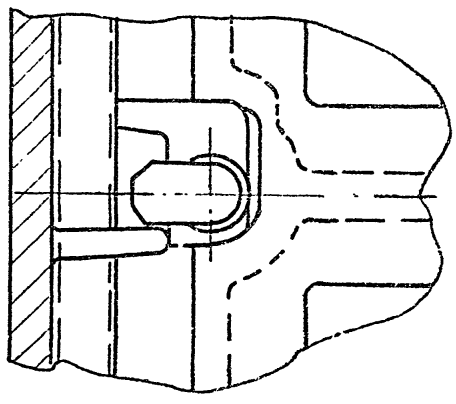

Размеры для справок.

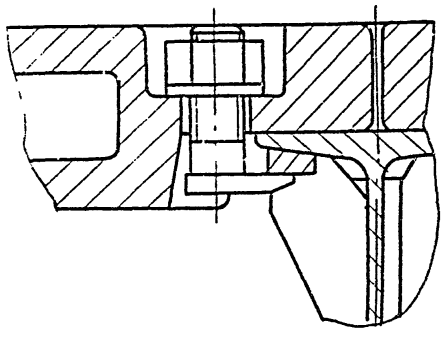

При разработке данного проекта использованы чертежи завода по ремонту башенных кранов Глав Мосстроя (Москва), изготавливающего аналогичные люки для г. Москвы.

2. При расчете люка принята нормативная колесная нагрузка НК-80.

					815.00.00.000			
Изм	Лист	N док.	Подп	Дата	Люк канализационный 1500×1500	Лит.	Масса	Масшт
Разраб.		Шифрина					—	1:5
Провер		Басевич				Лист 2	Листов 2	
Т. контр						ЦНИИЭП инж. обор. КО		
ГИП		Басевич						
Н. контр		Графский						
Утвер.		Сухаренко						

815.01.00.003

▽3

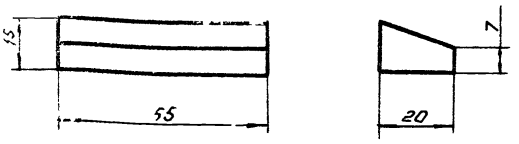

Неуказанные предельные отклонения размеров: охватываемых - по В7, прочих - ±1/2 допуска 8 кл.

Изм. Лист	N докум.	Подп.	Дата	815.01.00.003.
Разраб.	Шифрина			Накладка
Провер.	Басевич			
Т.контр.				
Н.контр.				Ст.3 ГОСТ 380-60.
Утверд.	Басевич			

Лит.	Масса	Масшт.
	0,12	1:1
Лист:	Листов:	

ЦНИИЭП инж. обор. К.О.

815.01.00.001

19

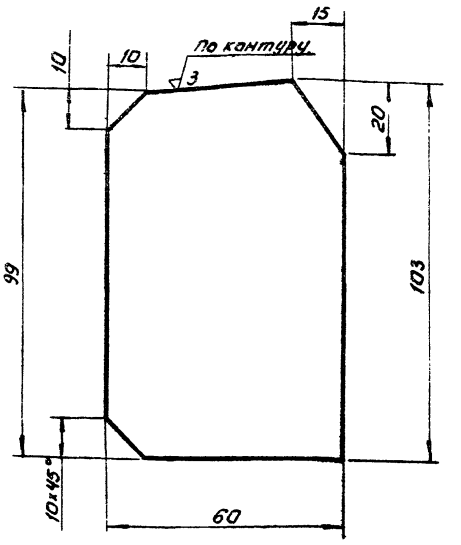

Неуказанные предельные отклонения размеров: охватываемых - по В7, прочих - ±1/2 допуска 8 кл.

Изм. Лист	N докум.	Подп.	Дата	815.01.00.001.
Разраб.	Шифрина			Ребро.
Провер.	Басевич			
Т.контр.				
Н.контр.				Лист 8 ГОСТ 5681-57* / Ст.3 ГОСТ 500-58*
Утверд.	Басевич			

Лит.	Масса	Масшт.
	0,37	1:1
Лист: 1	Листов: 1	

ЦНИИЭП инж. обор. К.О.

Подпись и дата | Взам. инв. N | Инв. N дубль | Подпись и дата | Инв. N подл.

815.01.00.004

▽3 (▽)

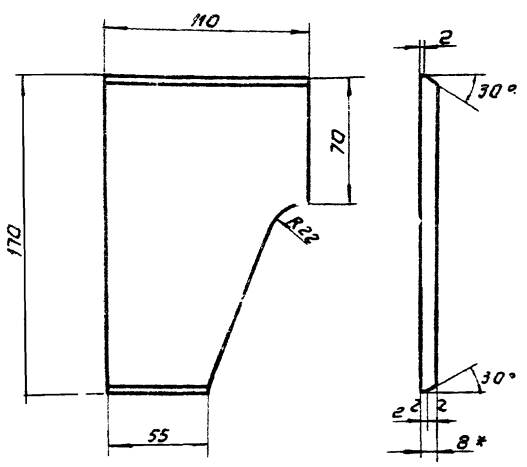

1. * Размер для справок.
2. Неуказанные предельные отклонения размеров: охватываемых - по В7 прочих - ± 1/2 допуска 8 кл.

Изм. Лист	N докум.	Подп.	Дата	815.01.00.004.
Разраб.	Шифрина			Накладка правая.
Провер.	Басевич			
Т.контр.				
Н.контр.				Лист 8 ГОСТ 5681-57* / Ст.3 ГОСТ 500-58*
Утверд.	Басевич			

Лит.	Масса	Масшт.
	10	1:2
Лист:	Листов:	

ЦНИИЭП инж. обор. К.О.

815.01.00.005.

(▽)

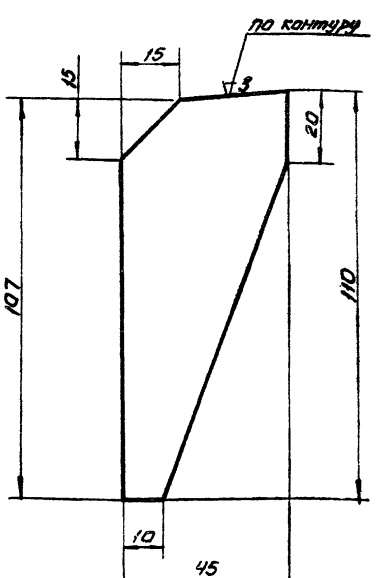

Неуказанные предельные отклонения размеров: охватываемых - по В7, прочих - ±1/2 допуска 8 кл.

Изм. Лист	N докум.	Подп.	Дата	815.01.00.005.
Разраб.	Шифрина			Ребро.
Провер.	Басевич			
Т.контр.				
Н.контр.				Лист 8 ГОСТ 5681-57* / Ст.3 ГОСТ 500-58*
Утверд.	Басевич			

Лит.	Масса	Масшт.
	0,17	1:1
Лист: 1	Листов: 1	

ЦНИИЭП инж. обор. К.О.

Подпись и дата | Взам. инв. N | Инв. N дубль | Подпись и дата | Инв. N подл.

11721-02

815.01.00.000

20

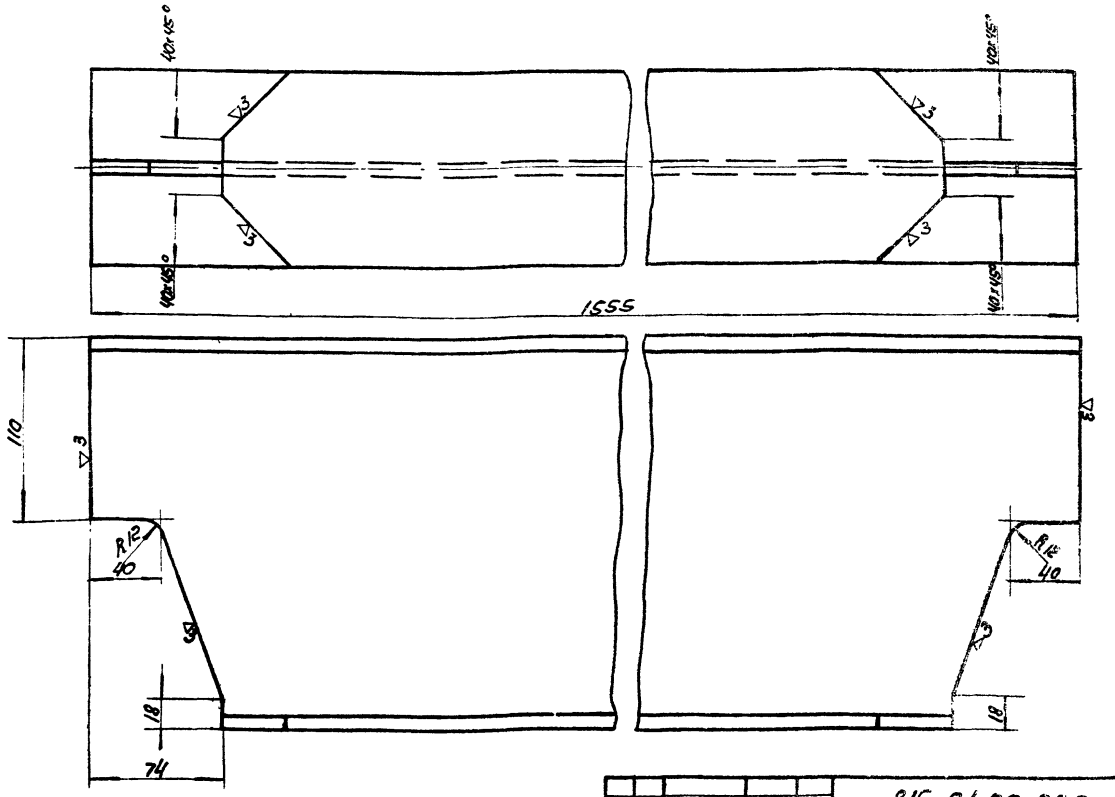

Нечказанные предельные отклонения размеров: охватываемых - по В7
прочих - ±1/2 допуска 8кл.

Изм.	Лист	N док.	Подп.	Дата	815.01.00.002.			
Разраб.		Шифрина			Балка	Лит	Масса	Масшт
Провер.		Басевич					37.0	1:2
Т.контр.						Лист	Листов	
Н.контр.					Двутавр 22 ГОСТ 8239-56* / Ст3 ГОСТ 535-58	ЦНИИЭП	инж. об. к.о	
Утв.		Басевич						

Формат	Зона	Поз	Обозначение	Наименование	Кол.	Примечание
				Сборочные единицы		
24		1	815.01.00.000	Балка	2	
22		2	814.02.00.000	Крышка нижняя	9	Заимств
				Детали		
24		3	815.00.00.001	Рама	1	
24		4	814.00.00.002	Крышка верхняя	9	Заимств
11		5	814.00.00.003	Болт специальный	18	Заимств
11		6	814.00.00.004.	Гайка	18	Заимств

Изм.	Лист	N док.	Подп.	Дата	815.00.00.000			
Разраб.		Шифрина			Люк канализационный 1500 x 1500	Лит	Лист	Листов
Провер.		Басевич					1	1
Утв.		Басевич				ЦНИИЭП	инж. обор. к.о.	

Формат	Зона	Поз.	Обозначение	Наименование	Кол.	Примечание
				Детали		
11		1	815.01.00.001	Ребро	4	
12		2	815.01.00.002	Балка	1	
11		3	815.01.00.003	Накладка	6	
11		4	815.01.00.004	Накладка правая	2	
11		5	815.01.00.005	Ребро	4	
5/4		6	815.01.00.006	Уголок e=1250	2	4.0кг
				Уголок 40x40x4 ГОСТ 8509-57 / Ст3 ГОСТ 535-58		
11		7	815.01.00.007	Накладка левая	2	
11		8	814.01.00.008	Опора	2	Заимств
11		9	815.01.00.008	Ребро	6	

Подп. и дата. | Взам. инв. № | Инв. № дубл. | Подп. и дата.

Изм.	Лист	N док.	Подп.	Дата	815.01.00.000.			
Разраб.		Шифрина			Балка	Лит	Лист	Листов
Провер.		Басевич					1	1
Утв.		Басевич				ЦНИИЭП	инж. обор. к.о.	

Инв. № подл. | Подп. и дата

11721-02 20

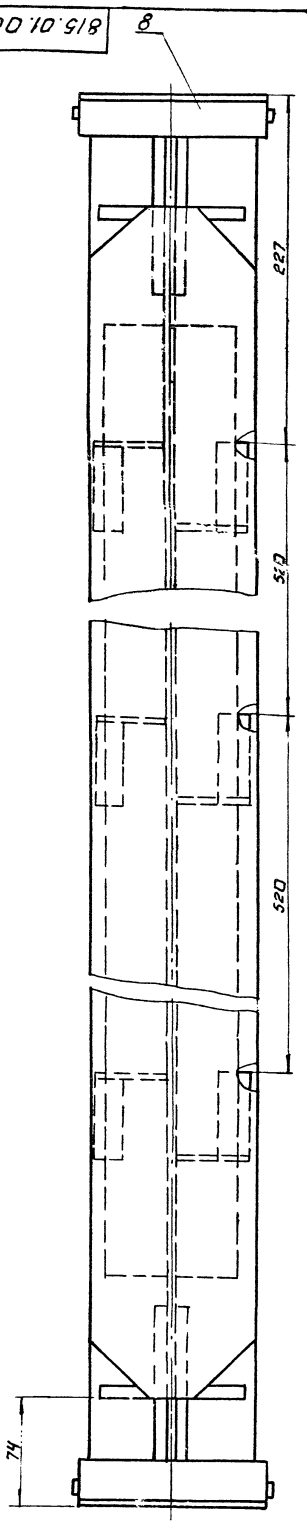

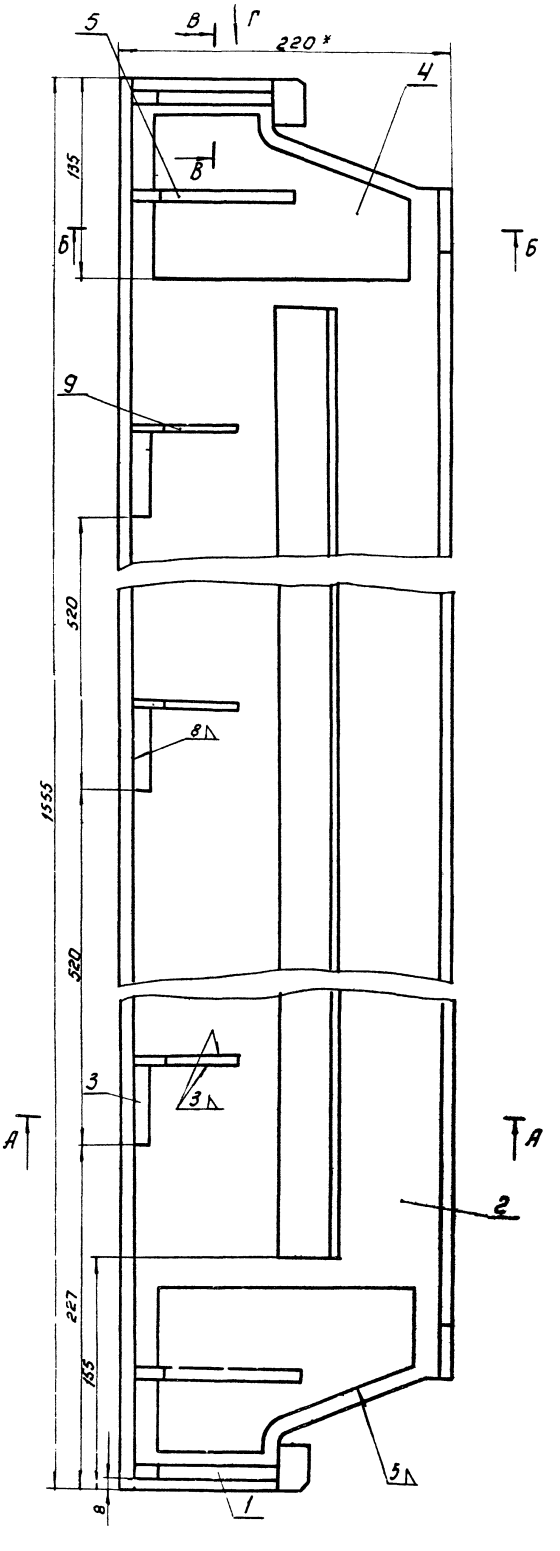

1. *Размеры для справок.
2. Неуказанные предельные отклонения размеров: охватывающих - по A_7, охватываемых - по B_7, прочих - ± 1/2 допуска B_{14}.

При расчете балки принята нормативная колесная нагрузка НК-80

					815.01.00.000.		
Изм.	Кол.	N докум.	Подп.	Дата	Балка.	Лит.	Масса	Масшт.
Разраб.		Шифрина					54,0	1:2
Провер.		Басевич				Лист: 1	Листов: 2	
Т. контр.						ЦНИИЭП инж. обор. К.О.		
Н. контр.								
Утверд.		Басевич						

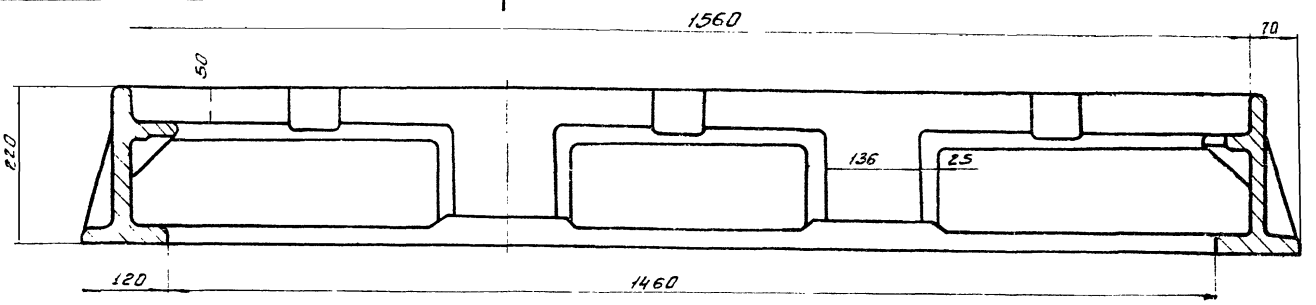

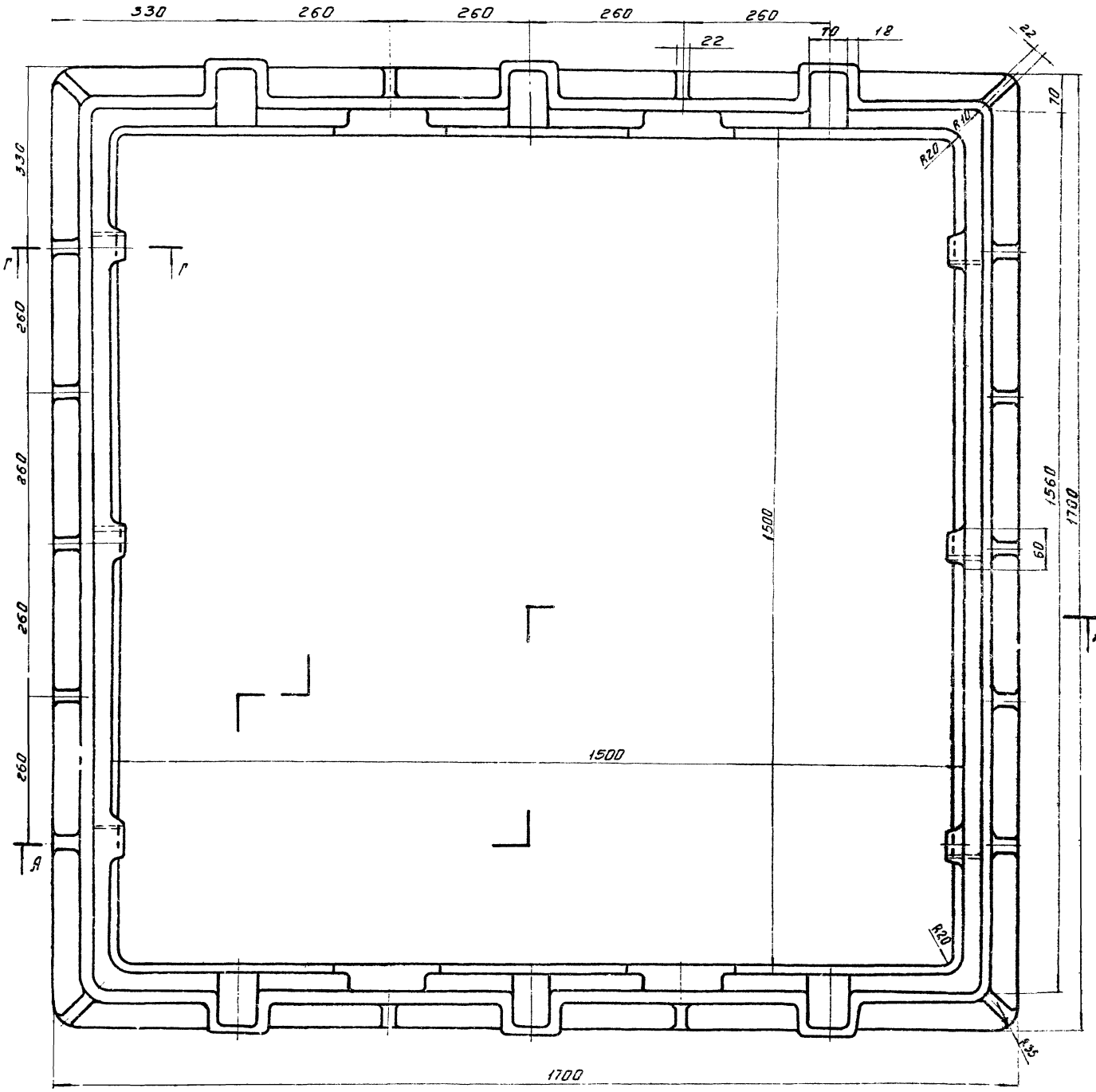

					815.00.00.001.		
Изм.	Лист	N докум.	Подп.	Дата	Рама	Лит.	Масса	Масшт.
Разраб.		Шифрина					440.0	1:5
Провер.		Босевич				Лист 1	Листов 2
Т. контр.					СЧ 15-32 ГОСТ 1412-70	ЦНИИЭП инж. оборуд.	
Н. контр.							
Утв.		Босевич					

Б - Б повернут.

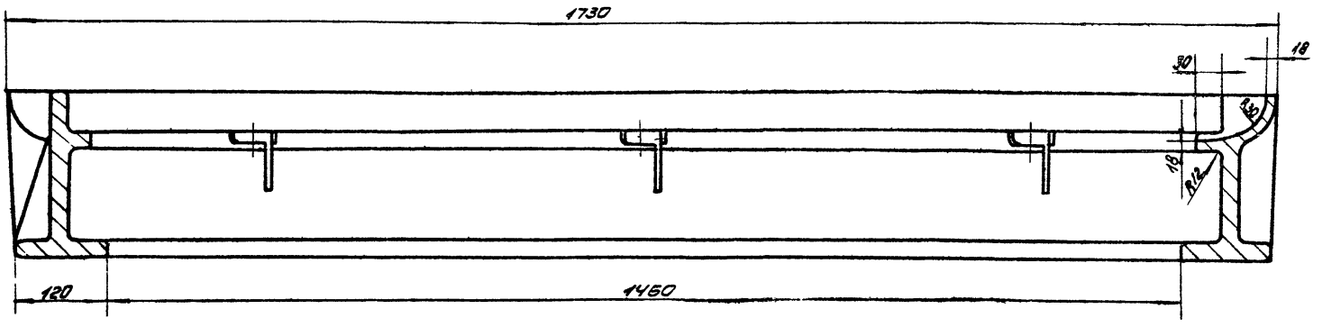

В - В
М1:2

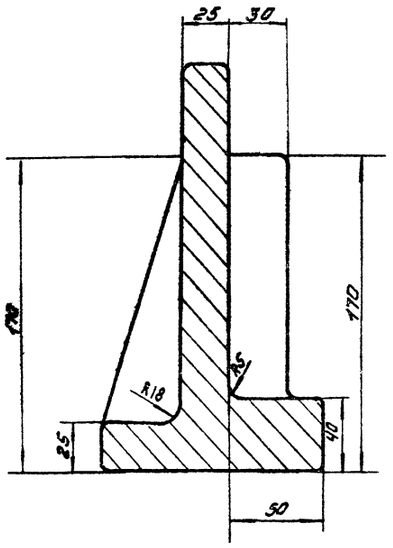

Г - Г
М1:2

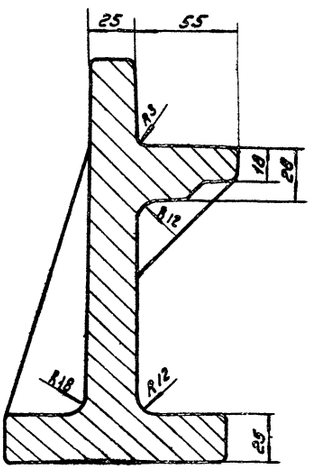

Д

Вид Д
М1:2

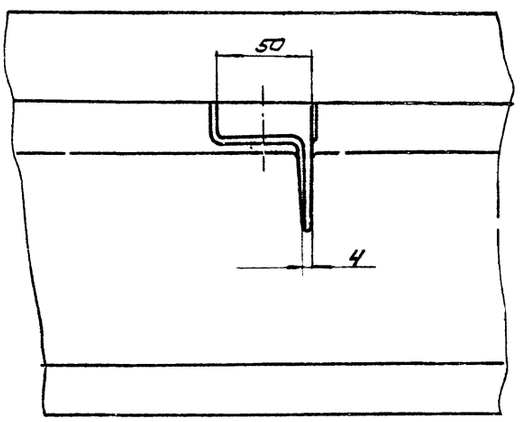

1. Покрытие поверхностей: два слоя битумного лака БТ-577 ГОСТ 5631-70.
2. Размеры, допускаемые отклонения размеров и формы выдержать и контролировать в литейной форме. Величина допускаемых отклонений размеров должна быть выдержана по III классу точности ГОСТ 1855-55.
3. Литейные формовочные уклоны принять по ГОСТ 3212-57.
4. Неуказанные радиусы закруглений и сопряжений 3 мм.
5. На поверхностях отливки допускаются (без заварки) дефекты, без скопления, в виде мелких раковин, ситовидной пористости и т.д., кроме трещин общей площадью не более 5% и глубиной не более 10% толщины стенки.
6. Изготовитель устанавливает место для клейма ОТК по ГОСТ 2314-68.

Изм.	Лист	№ докум.	Подп.	Дата	815.00.00.001		
Разраб.		Шифрина			Рама	Лит.	Масса	Масшт.
Пров.		Басевич					—	1:5
Т. контр.						Лист 2	Листов 2	
Н. контр.					СЧ 15-32 ГОСТ 1412-70	ЦНИИЭП инж. оборудования		
Утв.		Басевич						

gost.e-ecolog.ru