ТИПОВОЙ ПРОЕКТ

810-99

БЛОК ЗИМНИХ ПОЧВЕННЫХ ТЕПЛИЦ

ПЛОЩАДЬЮ 6 га С ПРОЛЕТОМ ЗВЕНА 64 м

С КОНСТРУКЦИЯМИ ИЗ СПЕЦИАЛЬНЫХ ОБЛЕГЧЕННЫХ ПРОФИЛЕЙ

Альбом VII

16462-07

ЦЕНА 3-65

gost.e-ecolog.ru

ЦЕНТРАЛЬНЫЙ ИНСТИТУТ ТИПОВОГО ПРОЕКТИРОВАНИЯ
ГОССТРОЯ СССР

Москва, А-445, Смольная ул., 22

Сдано в печать X 1983 года

Заказ № 11923 Тираж 950 экз.

ТИПОВОЙ ПРОЕКТ

810-88

БЛОК ЗИМНИХ ПОЧВЕННЫХ ТЕПЛИЦ ПЛОЩАДЬЮ 6ГА С ПРОЛЕТОМ ЗВЕНА 64М С КОНСТРУКЦИЯМИ ИЗ СПЕЦИАЛЬНЫХ ОБЛЕГЧЕННЫХ ПРОФИЛЕЙ

АЛЬБОМ VII

Состав проекта:

Альбом I — Пояснительная записка. Схема генерального плана. Блочные теплицы и соединительный коридор. Технологические чертежи. Архитектурно-строительные решения. Конструкции железобетонные и металлические.

Альбом II — Блочные теплицы и соединительный коридор. Чертежи по отоплению и вентиляции (вариант с теплоснабжением от собственной котельной).

Альбом III — Блочные теплицы и соединительный коридор. Чертежи по отоплению и вентиляции (вариант с теплоснабжением от внешнего источника тепла).

Альбом IV — Блочные теплицы и соединительный коридор. Чертежи по водопроводу, канализации и технологическим трубопроводам. Электротехнические чертежи.

Альбом V — Блочные теплицы и соединительный коридор. Монтажные узлы механизмов открывания и закрывания форточек.

Альбом VI — Блочные теплицы и соединительный коридор. Деталировочные чертежи механизмов открывания и закрывания форточек.

Альбом VII — Блочные теплицы и соединительный коридор. Бытовые и вспомогательные помещения. Энергетический пункт. Чертежи нетиповых конструкций.

Альбом VIII — Блочные теплицы и соединительный коридор. Бытовые и вспомогательные помещения. Котельная. Чертежи по автоматизации производства (вариант с теплоснабжением от собственной котельной).

Альбом IX — Блочные теплицы и соединительный коридор. Бытовые и вспомогательные помещения. Энергетический пункт. Чертежи по автоматизации производства (вариант с теплоснабжением от внешнего источника тепла).

Альбом X — Бытовые и вспомогательные помещения. Технологические, архитектурно-строительные, сантехнические и электротехнические чертежи (вариант с полным железобетонным каркасом).

Альбом XI — Бытовые и вспомогательные помещения. Технологические, архитектурно-строительные, сантехнические и электротехнические чертежи (вариант с неполным железобетонным каркасом).

Альбом XII — Энергетический пункт. Архитектурно-строительные, сантехнические и электротехнические чертежи (вариант с полным железобетонным каркасом).

Альбом XIII — Энергетический пункт. Архитектурно-строительные, сантехнические и электротехнические чертежи. (вариант с неполным железобетонным каркасом).

Альбом XIV — Блочные теплицы и соединительный коридор. Сметы.
- Часть 1 — Вариант с теплоснабжением от собственной котельной.
- Часть 2 — Вариант с теплоснабжением от внешнего источника тепла.
- Часть 3 — Общие сметы для вариантов теплоснабжения от собственной котельной от внешнего источника тепла.

Альбом XV — Бытовые и вспомогательные помещения. Сметы.
- Часть 1 — Вариант с полным железобетонным каркасом.
- Часть 2 — Вариант с неполным железобетонным каркасом.
- Часть 3 — Общие сметы для вариантов с полным и неполным железобетонными каркасами.

Альбом XVI — Энергетический пункт. Сметы.
- Часть 1 — Вариант с полным железобетонным каркасом.
- Часть 2 — Вариант с неполным железобетонным каркасом.
- Часть 3 — Общие сметы для вариантов с полным и неполным железобетонными каркасами.

Альбом XVII — Блочные теплицы и соединительный коридор. Заказные спецификации.

Альбом XVIII — Бытовые и вспомогательные помещения. Заказные спецификации.

Альбом IX — Энергетический пункт. Заказные спецификации.

Разработан институтом „Гипронисельпром" Главсельстройпроекта Минсельхоза СССР

Главный инженер института Бутенко

Главный инженер проекта Никитин

Утвержден Минсельхозом СССР
Сводное заключение 25/54 от 23 апреля 1979г
Введен в действие институтом „Гипронисельпром"
Приказ № 387 от 21.12.1979г.

N п/п	Наименование листа	Обозначение	Стр.
1	Содержание альбома		2
2	Конструкции крепления лотков и электроаппаратуры. Узел крепления шкафа управления и магнитного пускателя. Спецификация	Б132.00.00.00 Б132.01.00.00	3
3	Конструкции крепления лотков и электроаппаратуры. Узел крепления кнопочного поста ПКЕ-222-2. Спецификации	Б133.00.00.00 Б132.03.00.00	4
4	Узел крепления теледатчика сопротивления. Узел крепления распределительного устройства РУ-1. Узел крепления выключателя 0261. Узел крепления щитка ОЩ-12. Спецификации	5882-110 Б35.02.00.00 А Б117.01.00.00-01 Б86.01.00.00 А	5
5	Узел крепления ответвительной коробки КР-63-7У5. Узел крепления светильника. Узел крепления коробки У-409. Узел крепления ящика АВЩ-3-25-Т Спецификации	Б2.01.00.00 С1.00.00.00А К2.00.00.00 Я1.00.00.00	6
6	Конструкции крепления лотков и электроаппаратуры. Монтажный чертеж	Б132.00.00.00 МЧ	7
7	Конструкции крепления лотков и электроаппаратуры. Монтажный чертеж	Б132.00.00.00 М4	8
8	Конструкции крепления лотков и электроаппаратуры. Монтажный чертеж	Б132.00.00.00М4	9
9	Конструкции крепления лотков и электроаппаратуры. Монтажный чертеж	Б133.00.00.00 М4	10
10	Конструкции крепления лотков и электроаппаратуры. Монтажный чертеж	Б133.00.00.00М4	11
11	Конструкции крепления лотков и электроаппаратуры. Монтажный чертеж	Б133.00.00.00 М4	12
12	Узел крепления щитка ОЩ-12. Узел крепления ящика АВЩ-3-25-Т Монтажные чертежи	Б86.01.00.00 АМЧ Я1.00.00.00 М4	13
13	Узел крепления ответвительной коробки КР63-7У5. Узел крепления распределительного устройства РУ-1 Монтажные чертежи	Б2.01.00.00 М4 Б35.02.00.00 М4	14
14	Узел крепления светильника. Узел крепления выключателя 0261. Узел крепления коробки У-409. Монтажные чертежи	С1.00.00.00АМ4 Б117.01.00.00-01МЧ К2.00.00.00 М4	15
15	Узел крепления теледатчика сопротивления. Сборочный чертеж	5882-110 СБ	16
16	Узел крепления шкафа управления и магнитного пускателя. Узел крепления кнопочного поста ПКЕ-222-2 Монтажные чертежи	Б132.01.00.00 МЧ Б132.03.00.00 МЧ	17
17	Лоток. Спецификация. Подвеска. Чертеж детали. Лоток. Сборочный чертеж	Б132.02.00.00 Б132.00.00.01-01 Б132.02.00.00 СБ	18
18	Узел подвески генератора УГ-6.00. Подвеска. Спецификации. Узел подвески генератора УГ-6.00 Сборочный чертеж	ОК257-00-00А ОК401.00.00 ОК257-00-00АСБ	19
19	Диафрагма сопротивления. Спецификация Подвеска. Диафрагма сопротивления Сборочные чертежи	ПП34.00.00 ОК401.00.00СБ ПП34.00.00.СБ	20
20	Плата. Планка. Пластина. Упор. Чертежи деталей	Б132.03.00.01 Б132.01.00.01 Б132.01.00.02 Б132.01.00.03	21
21	Плата. Плата. Скоба. Планка. Чертежи деталей	К2.00.00.01 Б117.01.00.01-01 Б117.01.00.02 С1.00.00.01	22
22	Опора левая. Опора правая. Спецификации. Опора левая. Опора правая. Сборочные чертежи	Б35.02.01.00 А Б35.02.02.00 А Б35.02.01.00АСБ Б35.02.02.00АСБ	23
23	Планка. Муфта. Кронштейн. Планка. Чертежи деталей	5882-110.101 5882-110.103 5882-110.102 Б86.01.00.01.А	24
24	Кронштейн. Подвеска. Хомут. Чертежи деталей	ОК257-00-05 ОК257-00-06 ОК257-00-07	25
25	Опора. Опора Опора Спецификации	ОК402.00.00 ОК403.00.00 ОК406.00.00	26
26	Опора. Опора. Спецификации	ОК404.00.00 ОК405.00.00	27
27	Коллектор распределительный. Коллектор распределительный. Спецификации	КР68.00.00-01 КР69.00.00-01	28
28	Подставка передвижная. Лестница. Спецификации	СП3.00.00 СП3.01.00	29
29	Рама. Кронштейн. Фиксатор. Спецификации Полка. Чертеж детали	СП3.02.00 СП3.04.00 СП3.01.04	30
30	Опора. Подвеска Спецификации. Подвеска. Сборочный чертеж. Подвеска. Чертеж детали	ОК407.00.00 ОК170.00.00-01 ОК170.00.00-01СБ ОК187.00.01	31
31	Коллектор распределительный. Коллектор распределительный. Подставка под коллекторы Спецификации	КР35.00.00 КР106.00.00 П30.00.00-01	32
32	Опора. Опора Сборочные чертежи	ОК403.00.00СБ ОК402.00.00 СБ	33
33	Опора. Опора. Сборочные чертежи	ОК405.00.00СБ ОК.404.00.00СБ	34
34	Опора. Опора Сборочные чертежи	ОК406.00.00СБ ОК407.00.00СБ	35
35	Коллектор распределительный. Коллектор распределительный. Сборочные чертежи	КР68.00.00-01СБ КР69.00.00-01СБ	36
36	Подставка передвижная Сборочный чертеж	СП3.00.00 СБ	37
37	Кронштейн Фиксатор. Рама. Сборочные чертежи	СП3.03.00СБ СП3.04.00СБ СП3.02.00СБ	38
38	Коллектор распределительный. Коллектор распределительный. Лестница. Сборочные чертежи Пята. Чертеж детали	КР35.00.00 СБ КР106.00.00СБ СП3.01.00.СБ СП3.00.09	39
39	Подставка под коллекторы. Сборочный чертеж	П30.00.00-01СБ	40
40	Опора под водонагреватель. Спецификация. Опора под водонагреватель. Сборочный чертеж	ОК397.00.00 ОК397.00.00СБ	41
41	Поддон. Спецификация. Сборочный чертеж	ПП35.00.00 ПП35.00.00СБ	42
42	Опора под водоподогреватель. Спецификация. Опора под водоподогреватель. Сборочный чертеж	ОК373.00.00-02 ОК373.00.00-02СБ	43
43	Фильтр. Корпус Корпус. Корпус. Спецификации	ФР19.00.00 ФР19.01.00 ФР19.03.00 ФР4.04.00	44
44	Стакан. Спецификация. Фильтр. Сборочный чертеж. Втулка. Чертеж детали.	ФР19.02.00 ФР19.00.00 СБ ФР19.02.01	45
45	Корпус. Корпус. Корпус. Стакан. Сборочные чертежи	ФР19.01.00СБ ФР19.03.00СБ ФР4.04.00.СБ ФР19.02.00.СБ	46

Изм.	Лист	№ докум.	Подп.	Дата
Гл. инж. пр.		Бутенко		09.98
Нач. отд.		Гореза		10.01.99
ГИП		Никитин		10.01.99
Рук. гр.		Боев		21.04.98
Ст. инж.		Балашов		21.06.98

810-99

Блок зимних почвенных теплиц площадью 6га

Блочные теплицы и соединительный коридор, бытовые и вспомогательные помещения. Энергетический пункт	Лит	Лист	Листов
	А		1

Содержание альбома

СИПРОНИИСЕЛЬПРОМ г. Орел

Инв. № подл. | Подп. и дата | Взам. инв. №

Копировал Перелыгина Формат А2

16452-07 3

Формат	Зона	Поз.	Обозначение	Наименование	Кол.	Примечание
				Документация		
22			Б132.00.00.00.МЧ	Монтажный чертеж		
				Сборочные единицы		
		1	Б5.00.01.00	Лоток	296	ТУ70.0006 015-76
11		2	Б35.02.00.00	Узел крепления распределительного устройства РУ-1	8	
11		3	Б88.01.00.00	Узел крепления щитка ОЩ-12	1	
11		4	Б110.01.00.00	Узел крепления датчика указателя положения (теледатчика)	16	
11		5	Б117.01.00.00-01	Узел крепления выключателя 0261	7	
11		6	К2.00.00.00	Узел крепления коробки У-408	72	
11		7	-01	Узел крепления коробки У-408	32	
11		8	С1.00.00.00.А	Узел крепления светильника	24	
11		9	-01	Узел крепления светильника	66	
11		10	Я1.00.00.00	Узел крепления ящика ЯВШ-3-25Т	18	
11		11	Б132.01.00.00	Узел крепления шкафа управления и магнитного пускателя	7	
11		12	Б132.02.00.00	Лоток	2	

Б132.00.00.00

Изм. Лист №докум. Подпись Дата

Разраб. Балашов 13.12.78

Пров. Семенова 13.12.78

Рук.гр. Боев 19.12.78

Н.контр. Чикова 19.12.78

Конструкции крепления лотков и электроаппаратуры

Лит. А | Лист 1 | Листов 3

ГИПРОНИСЕЛЬПРОМ г. Орел

Инв.№ подл. | Подпись и дата | Взам.инв.№ | Инв.№ дубл. | Подпись и дата

Копировал Семенова формат А1

Формат	Зона	Поз.	Обозначение	Наименование	Кол.	Примечание
11		13	Б132.03.00.00	Узел крепления кнопочного поста ПКЕ-222-2	10	
		14	Л1.00.01.00 А	Лоток	264	ТУ70.0006 015-76
				Детали		
		15	А-14-00-03	Накладка	3356	ТУ70.0006 015-76
		16	Б-00-00-03	Упор	96	ТУ70.0006 015-76
		17	Б2.00.00.02 А	Опора	44	ТУ70.0006 015-76
		18	Б2.00.00.03	Кронштейн	88	ТУ70.0006 015-76
		19	Б64.00.00.01	Лоток	1150	ТУ70.0006 015-76
		20	Б64.00.00.02	Лоток	88	ТУ70.0006 015-76
11		21	Б132.00.00.01	Подвеска	52	
11		22	-01	Подвеска	26	
				Стандартные изделия		
		28		Болт М8×16.58.0120 ГОСТ 7796-70	14056	
		29		Гайка М8.5.0120 ГОСТ 5915-70	14056	
		30		Шайба 8.01.0120 ГОСТ 11371-78	14056	

Б132.00.00.00 Лист 2

Изм. Лист №докум. Подпись Дата

Инв.№ подл. | Подпись и дата | Взам.инв.№ | Инв.№ дубл. | Подпись и дата

Копировал Семенова формат А1

Типовой проект 810-99 альбом VII

Формат	Зона	Поз.	Обозначение	Наименование	Кол.	Примечание
				Переменные данные для исполнений		
				Б132.00.00.00		
				Сборочные единицы		
11		34	Б2.01.00.00	Узел крепления ответвительной коробки КР-63-745	220	
				Детали		
		35	Н1.00.00.07 И	Подвеска	1320	ТУ70.0006 015-76
		36	Н1.00.00.09 И	Крюк	1320	ТУ70.0006 015-76
				Б132 00 00 00-01		
				Сборочные единицы		
11		34	Б2.01.00.00	Узел крепления ответвительной коробки КР-63-745	308	
				Детали		
		35	Н1.00.00.07 И	Подвеска	2112	ТУ70.0006 015-76
		36	Н1.00.00.09 И	Крюк	2112	ТУ70.0006 015-76

Б132.00.00.00 Лист 3

Изм. Лист №докум. Подпись Дата

Инв.№ подл. | Подпись и дата | Взам.инв.№ | Инв.№ дубл. | Подпись и дата

Копировал Семенова формат А1

Формат	Зона	Поз.	Обозначение	Наименование	Кол.	Примечание
				Документация		
12			Б132.01.00.00.МЧ	Монтажный чертеж		
				Детали		
11		1	Б132.01.00.01	Планка	2	
11		2	Б132.01.00.02	Пластина	1	
11		3	Б132.01.00.03	Упор	1	
11		4	Б117.01.00.02-01	Скоба	2	
11		5	Б117.01.00.02-02	Скоба	2	
				Стандартные изделия		
		7		Болт М6×20.58.0120 ГОСТ 7798-70	4	
		8		Болт М8×30.58.0120 ГОСТ 7796-70	2	
		9		Гайка М8.5.0120 ГОСТ 5915-70	8	
		10		Гайка М8.5.0120 ГОСТ 5915-70	6	
		11		Шайба 6.01.0120 ГОСТ 11371-78	8	
		12		Шайба 8.01.0120 ГОСТ 11371-78	6	

Б132.01.00.00

Изм. Лист №докум. Подпись Дата

Разраб. Балашов 13.12.78

Пров. Семенова 13.12.78

Рук.гр. Боев 19.12.78

Н.контр. Чикова 19.12.78

Узел крепления шкафа управления и магнитного пускателя

Лит. А | Лист 1 | Листов 1

ГИПРОНИСЕЛЬПРОМ г. Орел

Инв.№ подл. | Подпись и дата | Взам.инв.№ | Инв.№ дубл. | Подпись и дата

Копировал Семенова формат А1

16452-07

Формат	Зона	Поз.	Обозначение	Наименование	Кол.	Примечание
				Документация		
22			Б133.00.00.00. МЧ	Монтажный чертеж		
				Сборочные единицы		
		1	Б5.00.01.00	Лоток	304	ТУ70-3006 015-75
11		2	Б35.02.00.00	Узел крепления распределительного устройства РУК	8	
11		3	Б86.01.00.00А	Упор крепежный щитка ОЦ-12	1	
11		4	Б110.01.00.00	Узел крепления датчика указателя положения (теледатчика)	15	
11		5	Б117.01.00.00-01	Узел крепления выключателя ОСБ1	7	
11		6	К2.00.00.00	Узел крепления коробки У-409	72	
11			-01	Узел крепления коробки У-409	32	
11		8	С1.00.00.00. А	Узел крепления светильника	24	
11		9	-01	Узел крепления светильника	56	
11		10	Я1.00.00.00	Узел крепления ящика ЯВШ-3-25-Т	18	
11		11	Б132.01.00.00	Узел крепления шкафа управления и магнитного пускателя	7	
11		12	Б132.02.00.00	Лоток	2	

Б133.00.00.00

Изм.	Лист	№ докум.	Подпись	Дата
Разраб.		Балашов		13.12.78
Пров.		Семенова		13.12.78
Рук. гр.		Боев		13.12.78
Н. контр.		Чикова		13.12.78

Конструкции крепления лотков и электроаппаратуры

Лит.	Лист	Листов
А	1	3

ГИПРОНИСЕЛЬПРОМ г. Орел

Копировал Семенова Формат 11

Формат	Зона	Поз.	Обозначение	Наименование	Кол.	Примечание
11		13	Б132.03.00.00	Узел крепления кнопочного поста ПКЕ-222-2	10	
		14	Л1.00.01.00. А	Лоток	261	ТУ70.0006 015-75
				Детали		
		15	А-14-00-03	Наклейка	3380	ТУ70.0006 015-75
		16	Б-00-00-03	Упор	96	ТУ70.0006 015-75
		17	Б2.00.00.02А	Опора	44	ТУ70.0006 015-75
		18	Б2.00.00.03	Кронштейн	88	ТУ70.0006 015-75
		19	Б64.00.00.01	Лоток	1154	ТУ70.0006 015-75
		20	Б64.00.00.02	Лоток	88	ТУ70.0006 015-75
11		21	Б132.00.00.01	Подвеска	60	
11		22	-01	Подвеска	30	
				Стандартные изделия		
		28		Болт М8х16.58.019 ГОСТ 7798-70	4152	
		29		Гайка М8.5.019 ГОСТ 5915-70	4152	
		30		Шайба 8.01.019 ГОСТ 11371-78	4152	
		31				

Б133.00.00.00

Лист 2

Изм. Лист № докум. Подпись Дата

Копировал Семенова Формат 11

Формат	Зона	Поз.	Обозначение	Наименование	Кол.	Примечание
				Переменные данные для исполнений		
				Б133.00.00.00		
				Сборочные единицы		
11		34	Б2.01.00.00	Узел крепления ответвительной коробки КР.63-745	220	
				Детали		
		35	Н1.00.00.07И	Подвеска	1320	ТУ70.0006 015-76
		36	Н1.00.00.09И	Крюк	1320	ТУ70.0006 015-76
				Б133.00.00.00-01		
				Сборочные единицы		
11		34	Б2.01.00.00	Узел крепления ответвительной коробки КР.63-745	308	
				Детали		
		35	Н1.00.00.07И	Подвеска	2112	ТУ70.0006 015-76
		36	Н1.00.00.09И	Крюк	2112	ТУ70.0006 015-76

Б133.00.00.00

Лист 3

Изм. Лист № докум. Подпись Дата

Копировал Семенова Формат 11

Формат	Зона	Поз.	Обозначение	Наименование	Кол.	Примечание
				Документация		
12			Б132.03.00.00. МЧ	Монтажный чертеж		
				Детали		
11		1	Б132.03.00.01	Плата	1	
11		2	Б117.01.00.02-01	Скоба	1	
				Стандартные изделия		
		4		Винт М5х20.58.019 ГОСТ 17475-72	3	
		5		Гайка М5.5.019 ГОСТ 5915-70	3	
		6		Гайка М6.5.019 ГОСТ 5915-70	2	
		7		Шайба 5.01.019 ГОСТ 11371-78	3	
		8		Шайба 6.01.019 ГОСТ 11371-78	2	

Б132.03.00.00

Изм.	Лист	№ докум.	Подпись	Дата
Разраб.		Балашов		13.12.78
Пров.		Семенова		13.12.78
Рук. гр.		Боев		13.12.78
Н. контр.		Чикова		13.12.78

Узел крепления кнопочного поста ПКЕ-222-2

Лит.	Лист	Листов
А	1	

ГИПРОНИСЕЛЬПРОМ г. Орел

Копировал Семенова Формат 11

Формат	Зона	Поз.	Обозначение	Наименование	Кол.	Примечание
				Документация		
22			5882-110 СБ	Сборочный чертеж		
				Детали		
11		1	5882-110-101	Планка	1	
11		2	5882-110-102	Кронштейн	1	
11		3	5882-110-103	Муфта	1	
				Стандартные изделия		
		6		Болт откидной М6х35.56.0120 ГОСТ 3033-73	1	
		7		Болт М6х16.56.0120 ГОСТ 7798-70	2	
		8		Гайка М6.5.0120 ГОСТ 5915-70	3	
		9		Шайба 6.02.0120 ГОСТ 11371-78	2	
				Материалы		
				Нить вискозная техническая высшей категории ТУ6-06-447-74 L=230 мм	2	

Инв.№ подл. | Подпись и дата | Взам.инв.№ | Инв.№ дубл. | Подпись и дата

Изм.	Лист	№ докум.	Подпись	Дата
Разраб.		Балашов		21.06.79
Пров.		Семенова		21.06.79
Рук.гр.		Боев		21.06.79
Н.контр.		Чикова		29.06.79

5882-110

Узел крепления теледатчика сопротивления

Лит.	Лист	Листов
А		1

ГИПРОНИСЕЛЬПРОМ г. Орел

Копировал Семенова Формат 11

Формат	Зона	Поз.	Обозначение	Наименование	Кол.	Примечание
				Документация		
12			Б35.02.00.00 А МЧ	Монтажный чертеж		
				Сборочные единицы		
11		1	Б35.02.01.00 А	Опора левая	1	
11		2	Б35.02.02.00 А	Опора правая	1	
				Детали		
		3	Б35.02.00.01	Поперечина	1	ТУ70.00.06 015-76
		4	Б35.02.00.02	Связь	1	ТУ70.0006 015-76
		5	Б35.02.00.03	Болт фундаментный	4	ТУ70.0006 015-76
				Стандартные изделия		
		6		Болт М8х30.58.0120 ГОСТ 7796-70	5	
		7		Гайка М8.5.0120 ГОСТ 5915-70	5	
		8		Гайка М10.5.0120 ГОСТ 5915-70	4	
		9		Шайба 8.01.0120 ГОСТ 11371-78	5	

Инв.№ подл. | Подпись и дата | Взам.инв.№ | Инв.№ дубл. | Подпись и дата

Изм.	Лист	№ докум.	Подпись	Дата
Разраб.		Балашов		21.06.79
Пров.		Семенова		21.06.79
Рук.гр.		Боев		21.06.79
Н.контр.		Чикова		29.06.79

Б35 02.00.00 А

Узел крепления распределительного устройства РУ-1

Лит.	Лист	Листов
А		1

ГИПРОНИСЕЛЬПРОМ г. Орел

Копировал Семенова Формат 11

Типовой проект 810-99 альбом VII

Формат	Зона	Поз.	Обозначение	Наименование	Кол.	Примечание
				Документация		
12			Б117.01.00.00-01 МЧ	Монтажный чертеж		
				Детали		
11		1	Б117.01.00.01-01	Плата	1	
11		2	Б117.01.00.02-01	Скоба	1	
				Стандартные изделия		
		5		Винт М4х25.58.0120 ГОСТ 17475-72	2	
		6		Гайка М4.5.0120 ГОСТ 5916-70	2	
		7		Гайка М6.5.0120 ГОСТ 5915-70	2	
		8		Шайба 4.01.0120 ГОСТ 11371-78	2	
		9		Шайба 6.01.0120 ГОСТ 11371-78	2	

Инв.№ подл. | Подпись и дата | Взам.инв.№ | Инв.№ дубл. | Подпись и дата

Изм.	Лист	№ докум.	Подпись	Дата
Разраб.		Балашов		21.06.79
Пров.		Семенова		21.06.79
Рук.гр.		Боев		21.06.79
Н.контр.		Чикова		29.06.79

Б117.01.00.00-01

Узел крепления выключателя 0261

Лит.	Лист	Листов
А		1

ГИПРОНИСЕЛЬПРОМ г. Орел

Копировал Семенова Формат 11

Формат	Зона	Поз.	Обозначение	Наименование	Кол.	Примечание
				Документация		
12			Б86.01.00.00 А МЧ	Монтажный чертеж		
				Детали		
11		1	Б86.01.00.01 А	Планка	2	
64		2	Б86.01.00.03	Вкладыш Б-ЛН-НО-101 ГОСТ 19903-74 / Лист В от.3 ПС 3 ГОСТ 14637-69 35х75 СМ 8	2	0,2 кг
11		3	Б117.01.00.02-01	Скоба	2	
				Стандартные изделия		
		4		Болт М10х20.58.0120 ГОСТ 7796-70	4	
		5		Гайка М6.5.0120 ГОСТ 5915-70	4	
		6		Гайка М10.5.0120 ГОСТ 5915-70	4	
		7		Шайба 6.01.0120 ГОСТ 11371-78	4	
		8		Шайба 10.01.0120 ГОСТ 11371-78	4	

Инв.№ подл. | Подпись и дата | Взам.инв.№ | Инв.№ дубл. | Подпись и дата

Изм.	Лист	№ докум.	Подпись	Дата
Разраб.		Балашов		21.06.79
Пров.		Семенова		21.06.79
Рук.гр.		Боев		21.06.79
Н.контр.		Чикова		29.06.79

Б86.01.00.00 А

Узел крепления щитка ОЩ-12

Лит.	Лист	Листов
А		1

ГИПРОНИСЕЛЬПРОМ г. Орел

Формат	Зона	Поз.	Обозначение	Наименование	Кол.	Примечание
				Документация		
12			Б2.01.00.00 МЧ	Монтажный чертеж		
				Детали		
		1	Б2.01.00.01	Планка	2	ТУ70.0006 015-76
		2	Б2.01.00.02	Скоба	2	ТУ70.0006 015-76
		3		Стандартные изделия		
		4		Винт М6х16.58.0120 ГОСТ 17473-72	4	
		5		Гайка М6.5.0120 ГОСТ 5915-70	8	
		6		Шайба 6.01.0120 ГОСТ 11371-78	8	

Изм. Лист № докум. Подпись Дата

Разраб. Балашов 13.12.78
Пров. Семенова 13.12.78
Рук. гр. Боев 13.12.78
Н. контр. Чикова 13.12.78

Б2.01.00.00

Узел крепления ответвительной коробки КР-63-7У5

Лит. А | Лист | Листов 1

ГИПРОНИСЕЛЬПРОМ г. Орел

Копировал Семенова формат 11

Формат	Зона	Поз.	Обозначение	Наименование	Кол.	Примечание
				Документация		
			С1.00.00.00. А МЧ	Монтажный чертеж		
				Стандартные изделия		
		3		Болт М6х16.58.0120 ГОСТ 7798-70	2	
		4		Болт М10х20.58.0120 ГОСТ 7798-70	2	
		5		Гайка М6.5.0120 ГОСТ 5915-70	2	
		6		Гайка М10.5.0120 ГОСТ 5915-70	2	
		7		Шайба 6.01.0120 ГОСТ 11371-78	2	
		8		Шайба 10.01.0120 ГОСТ 11371-78	2	
				Переменные данные для исполнений		
				С1.00.00.00 А		
				Детали		
11		8	С1.00.00.01 А	Планка	1	
				С1.00.00.00 А-01		
				Детали		
11		8	С1.00.00.01 А-02	Планка	1	

Инв. № подл. | Подпись и дата | Взам. инв. № | Инв. № дубл. | Подпись и дата

Изм. Лист № докум. Подпись Дата

Разраб. Балашов 13.12.78
Пров. Семенова 13.12.78
Рук. гр. Боев 13.12.78
Н. контр. Чикова 13.12.78

С1.00.00.00. А МЧ

Узел крепления светильника

Лит. А | Лист | Листов 1

ГИПРОНИСЕЛЬПРОМ г. Орел

Копировал Семенова формат 11

Формат	Зона	Поз.	Обозначение	Наименование	Кол.	Примечание
				Документация		
12			К2.00.00.00 МЧ	Монтажный чертеж		
				Стандартные изделия		
		1		Винт М4х25.58.0120 ГОСТ 17475-72	2	
		2		Гайка М4.5.0120 ГОСТ 5916-70	2	
		3		Гайка М6.5.0120 ГОСТ 5915-70	2	
		4		Шайба 4.01.0120 ГОСТ 11371-78	2	
		5		Шайба 6.01.0120 ГОСТ 11371-78	2	
				Переменные данные для исполнений		
				К2.00.00.00		
				Детали		
11		7	К2.00.00.01	Плата	1	
11		8	Б117.01.00.02	Скоба	1	
				К2.00.00.00-01		
				Детали		
11		7	К2.00.00.01-01	Плата	1	
11		8	Б117.01.00.02-01	Скоба	1	

Изм. Лист № докум. Подпись Дата

Разраб. Балашов 13.12.78
Пров. Семенова 13.12.78
Рук. гр. Боев 13.12.78
Н. контр. Чикова 13.12.78

К2.00.00.00

Узел крепления коробки У-409 (Кор-73)

Лит. А | Лист | Листов 1

ГИПРОНИСЕЛЬПРОМ г. Орел

Формат	Зона	Поз.	Обозначение	Наименование	Кол.	Примечание
				Документация		
12			Я1.00.00.00 МЧ	Монтажный чертеж		
				Детали		
		1	М1.00.00.02	Скоба	2	ТУ70.0006 015-76
		2	Я1.00.00.01	Плата	1	ТУ70.0006 015-76
		3		Стандартные изделия		
		4		Болт М8х30.58.0120 ГОСТ 7798-70	4	
		5		Гайка М6.5.0120 ГОСТ 5915-70	4	
		6		Гайка М8.5.0120 ГОСТ 5915-70	4	
		7		Шайба 6.01.0120 ГОСТ 11371-78	4	
		8		Шайба 8.01.0120 ГОСТ 11371-78	4	

Инв. № подл. | Подпись и дата | Взам. инв. № | Инв. № дубл. | Подпись и дата

Изм. Лист № докум. Подпись Дата

Разраб. Балашов 13.12.78
Пров. Семенова 13.12.78
Рук. гр. Боев 13.12.78
Н. контр. Чикова 13.12.78

Я1.00.00.00

Узел крепления ящика ЯВШ-3-25-Т

Лит. А | Лист | Листов 1

ГИПРОНИСЕЛЬПРОМ г. Орел

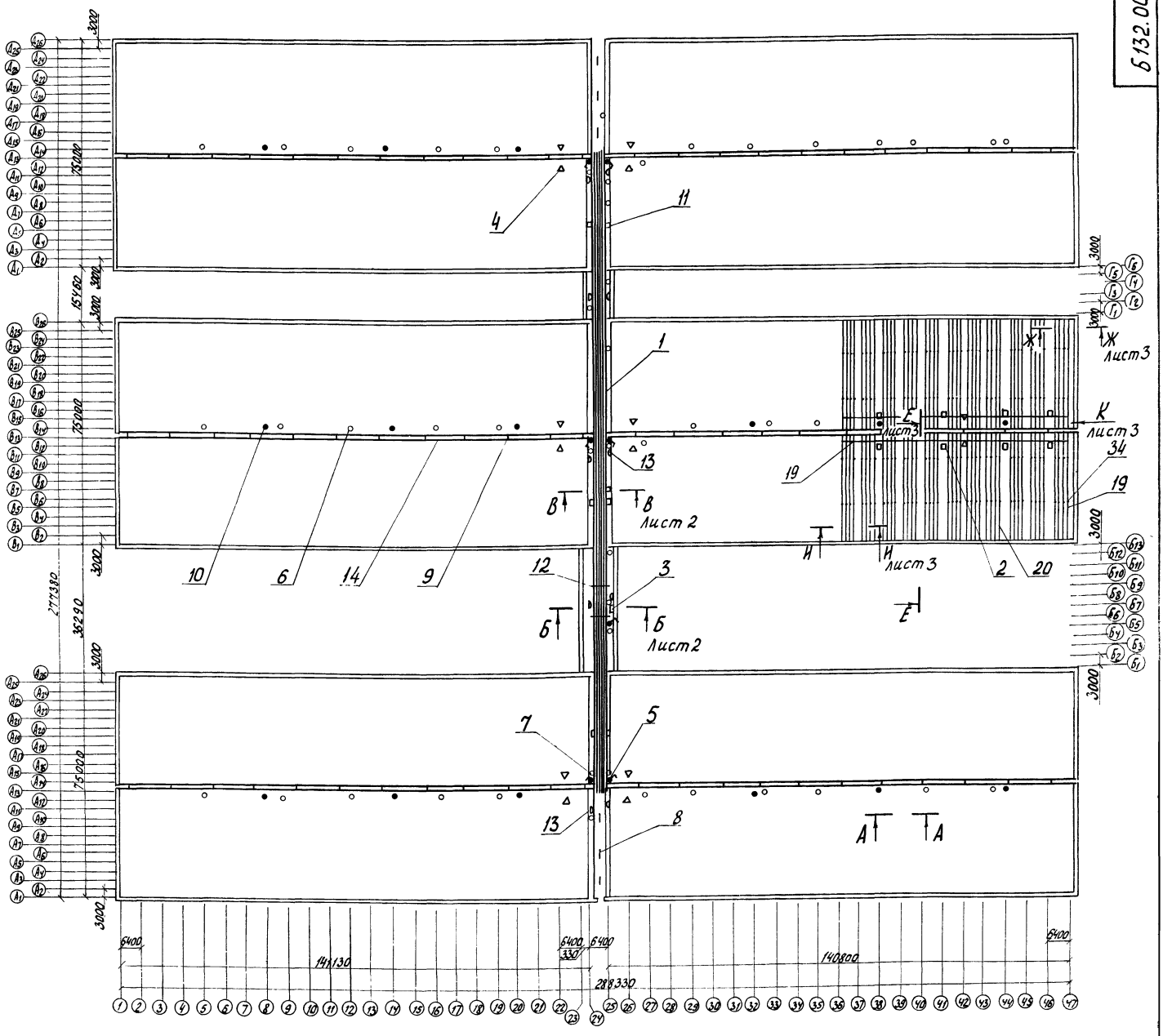

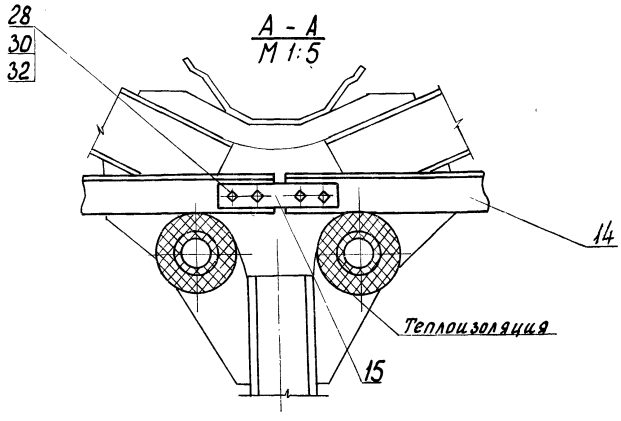

Типовой проект 810-99 Альбом VII

1. Отверстия ф9 после сверления по месту покрыть краской БТ-177 ГОСТ 5631-70, II. 4.
2. Размеры для справок.
3. Спецификация составлена на блок теплиц площадью 6 га.
4. Установку подвесок поз. 21, 22 для прокладки лотков под затяжками произвести в осях Б1 ÷ Б13. (см разрез Б-Б лист 2).

обозначение	рис.	Масса, кг	Примечание
Б132.00.00.00	1	23979	теплицы для tн=-20°с
-01	2	24255	теплицы для tн=-30°с

Изм.	Лист	№ докум.	Подп.	Дата
Разраб.		Балашов		19.12.73
Пров.		Семенова		15.12.73
Рук. гр.		Боев		19.12.73
Н. контр.		Чикова		19.12.73

Б 132.00.00.00.М4

Конструкции крепления лотков и электроаппаратуры. Монтажный чертеж.

Лит.	Масса	Масштаб
А	см. табл.	1:1000

Лист 1 Листов 3

ГИПРОНИСЕЛЬПРОМ г. Орел

Инв. № подл. | Подп. и дата | Взам. инв. № | Инв. № дубл. | Подп. и дата

Б132.00.00.00.М4

Б - Б Лист 1
М 1:5

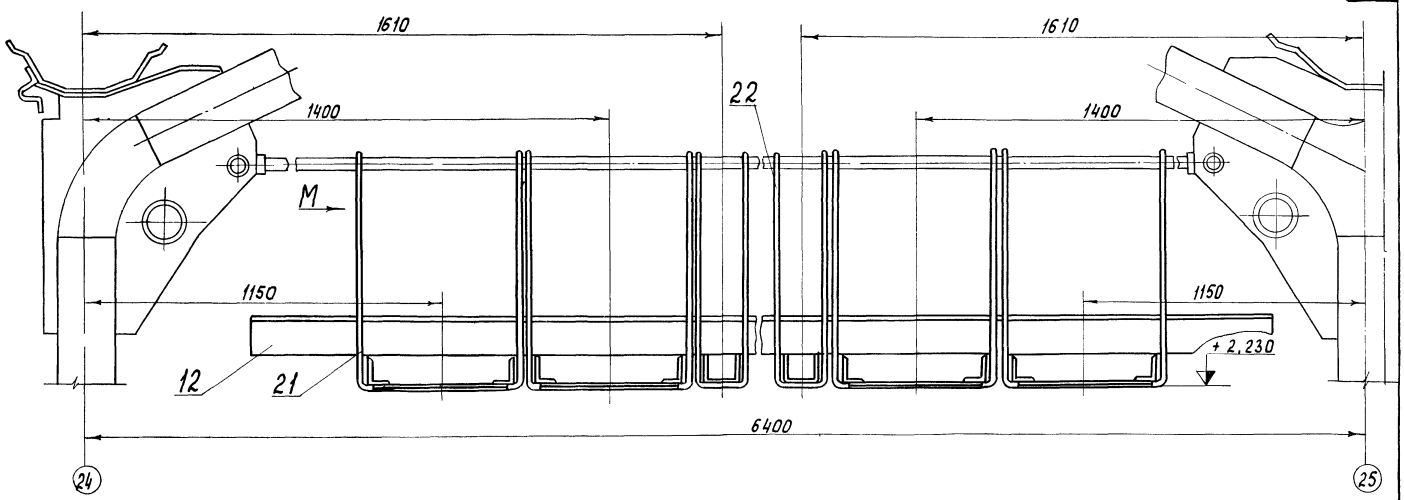

В - В Лист 1
М 1:5

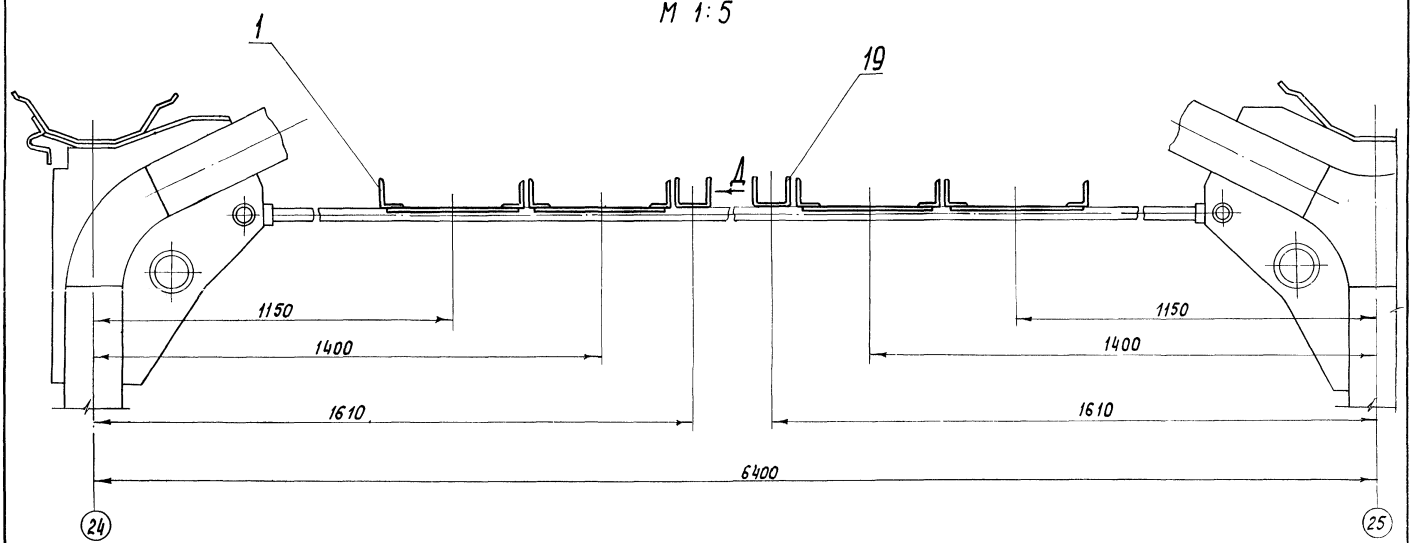

Вид Д
М 1:5

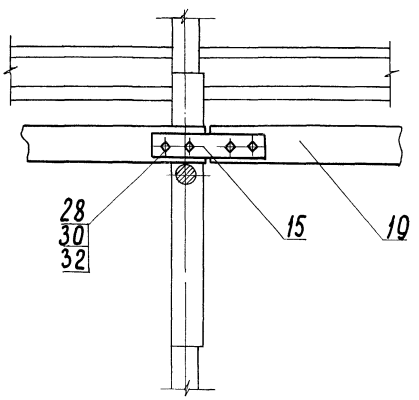

Вид М
М 1:1

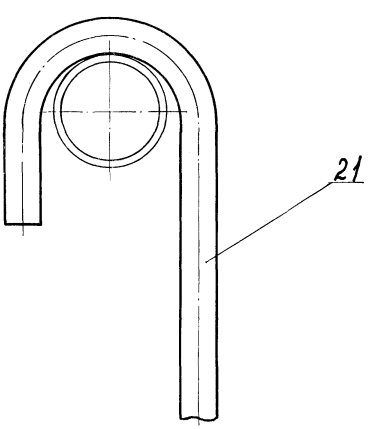

Изм	Лист	№ докум			Б 132.00.00.00 М4	Лист 2

16462-07 9 Копировал Гукова Формат 22

Е-Е повернуто, Лист 1 Рис. 1
М 1:100

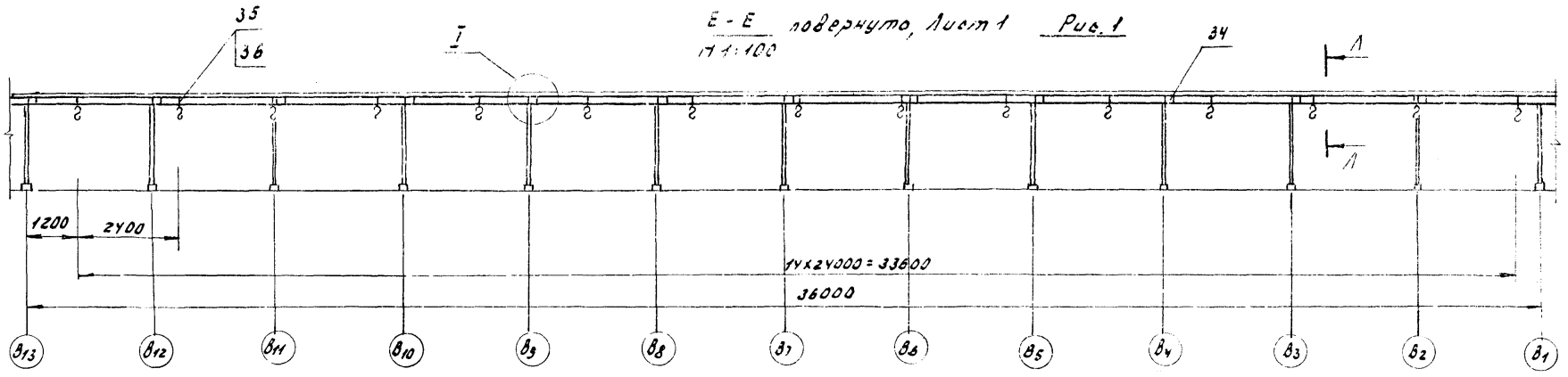

Е-Е повернуто, Лист 1 Рис. 2
М 1:100
Остальное - см. рис. 1

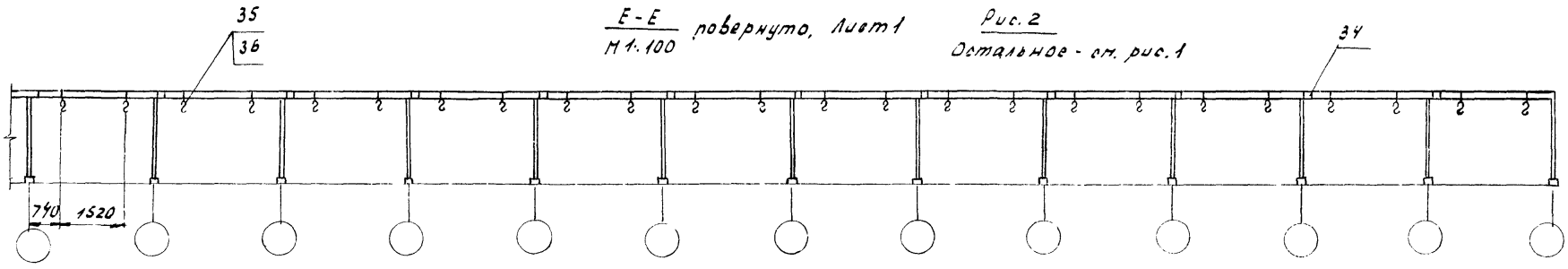

Ш-Ш
М 1:5 Лист 1

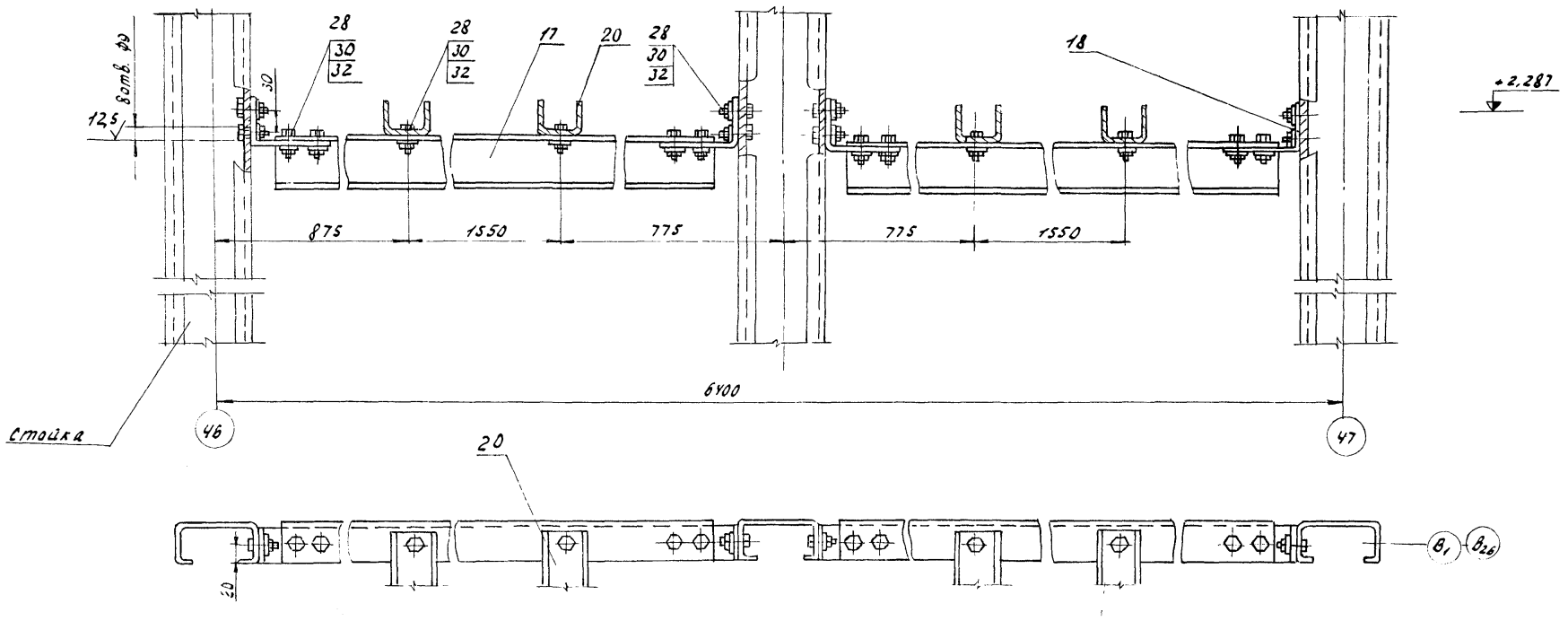

У-У
М 1:50 Лист 1

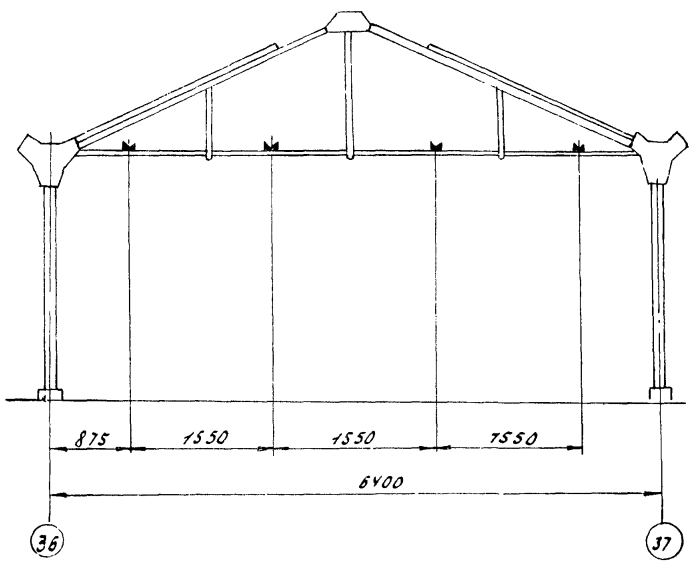

I
М 1:2

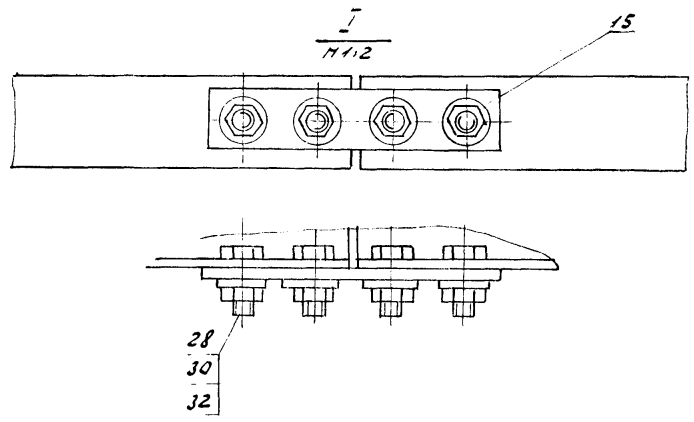

Вид К повернуто лист 1
М 1:2

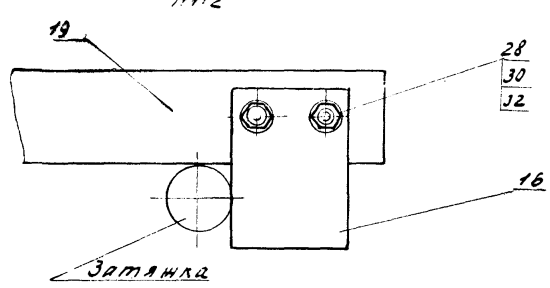

А-А
М 1:2

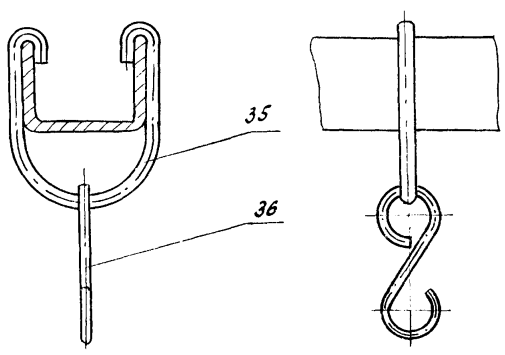

Инв. № подл.	Подп. и дата	Взам. инв. №	Инв. № дубл.	Подп. и дата

Типовой проект 810-99 альбом VIII

Изм.	Лист	№ докум.	Подп.	Дата

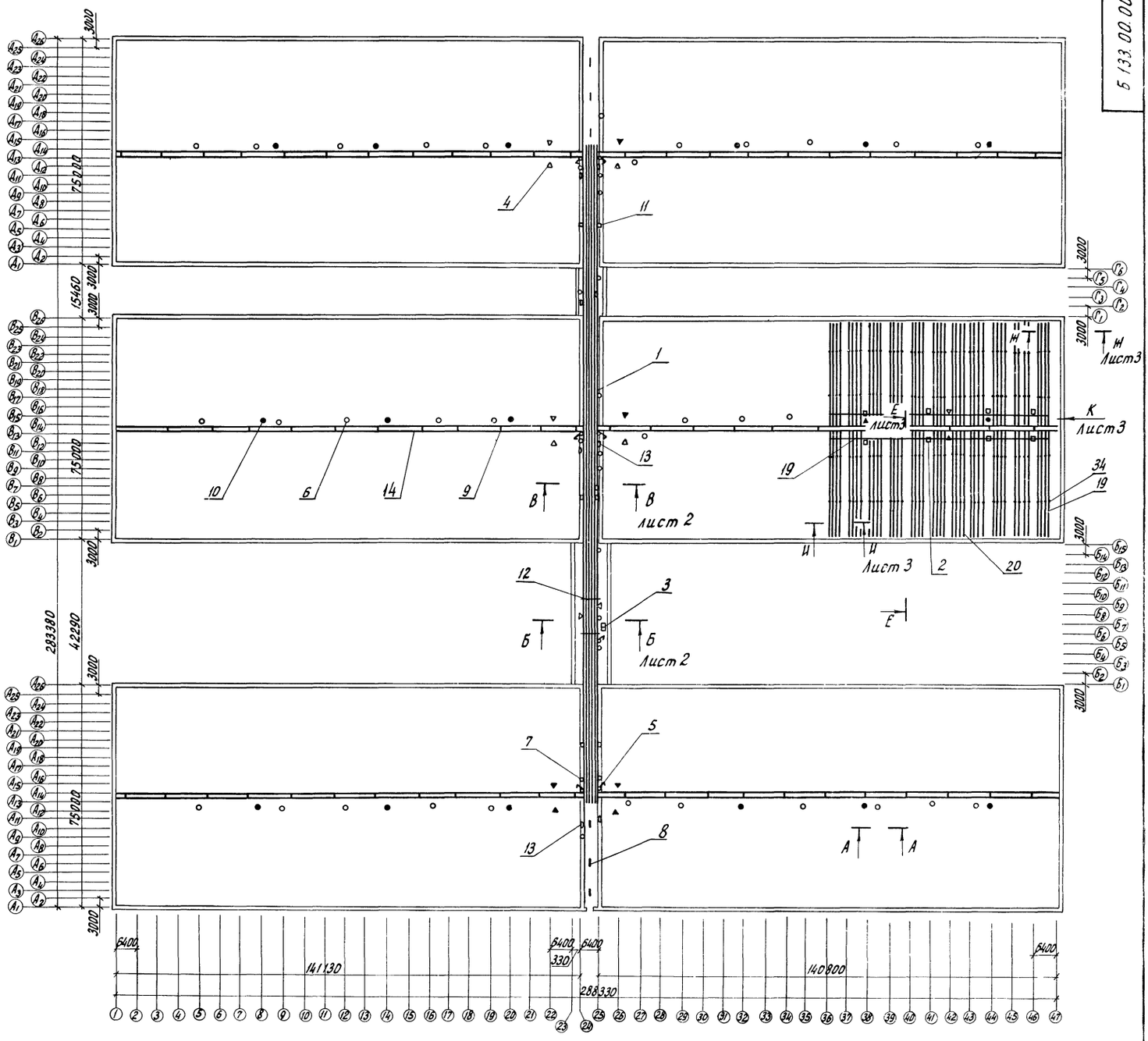

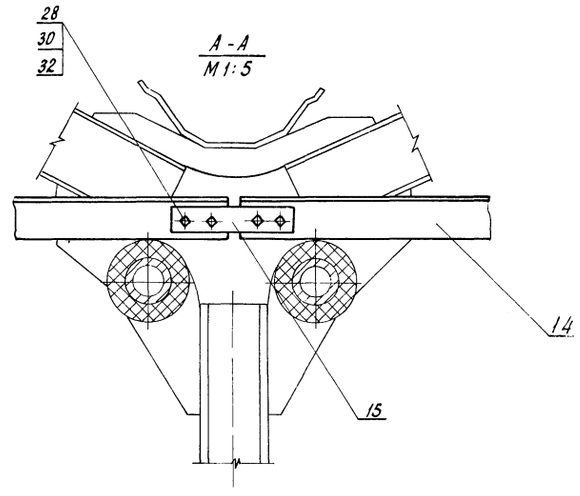

А - А
М 1:5

1. Отверстия Ф9 после сверления по месту покрыть краской БТ-177 ГОСТ 5631-70. II. 4.
2. Размеры для справок
3. Спецификация составлена на блок теплиц площадью 6 га.
4. Установку подвесок поз. 21, 22 для прокладки лотков под затяжками произвести в осях $Б_1 \div Б_{15}$ (см. разрез Б-Б лист 2).

Обозначение	Рис	Масса, кг	Примечание
Б133.00.00.00	1	24137	теплицы для $t_н = -20°C$
01	2	24413	теплицы для $t_н = -30°C$

Изм.	Лист	№ докум.	Подп.	Дата
Разраб.		Балашов		19.11.18
Пров.		Семенова		19.11.18
Рук. гр.		Боев		19.11.18
Н. контр.		Чикова		19.11.18

Б 133.00.00.00. МЧ

Конструкции крепления лотков и электроаппаратуры. Монтажный чертеж.

Лит.	Масса	Масштаб
А	См. табл.	1:1000

Лист 1 | Листов 3

ГИПРОНИСЕЛЬПРОМ г. Орел

Типовой проект 816-4-4 альбом VII

Б – Б лист 1
М 1:5

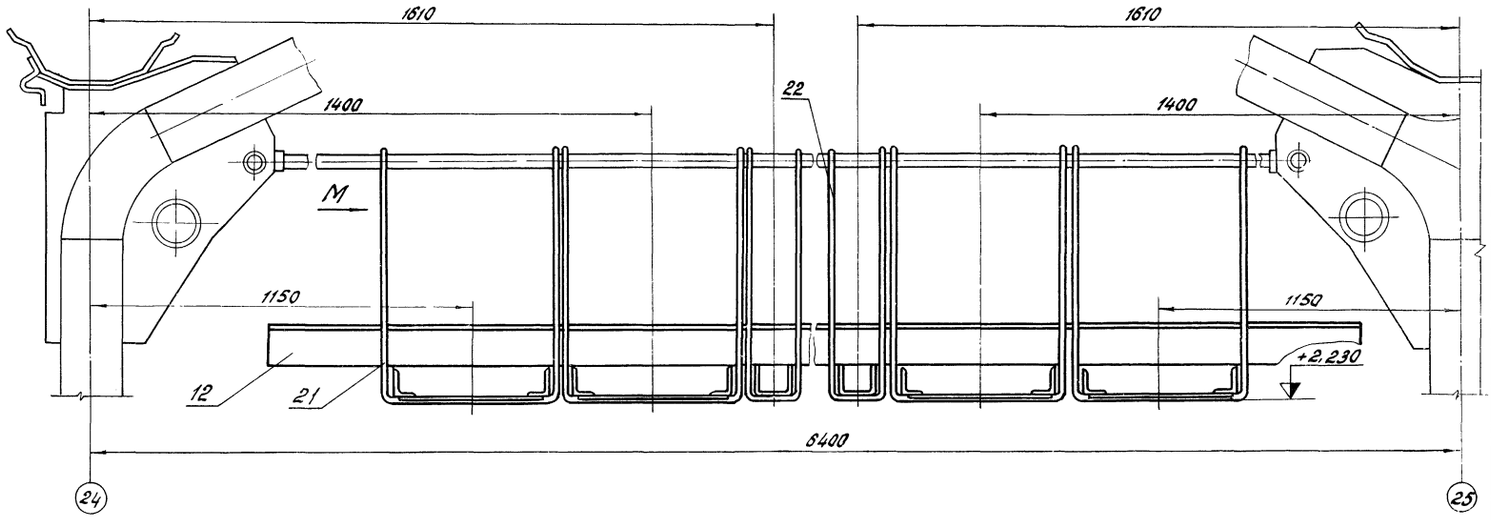

В – В лист 1
М 1:5

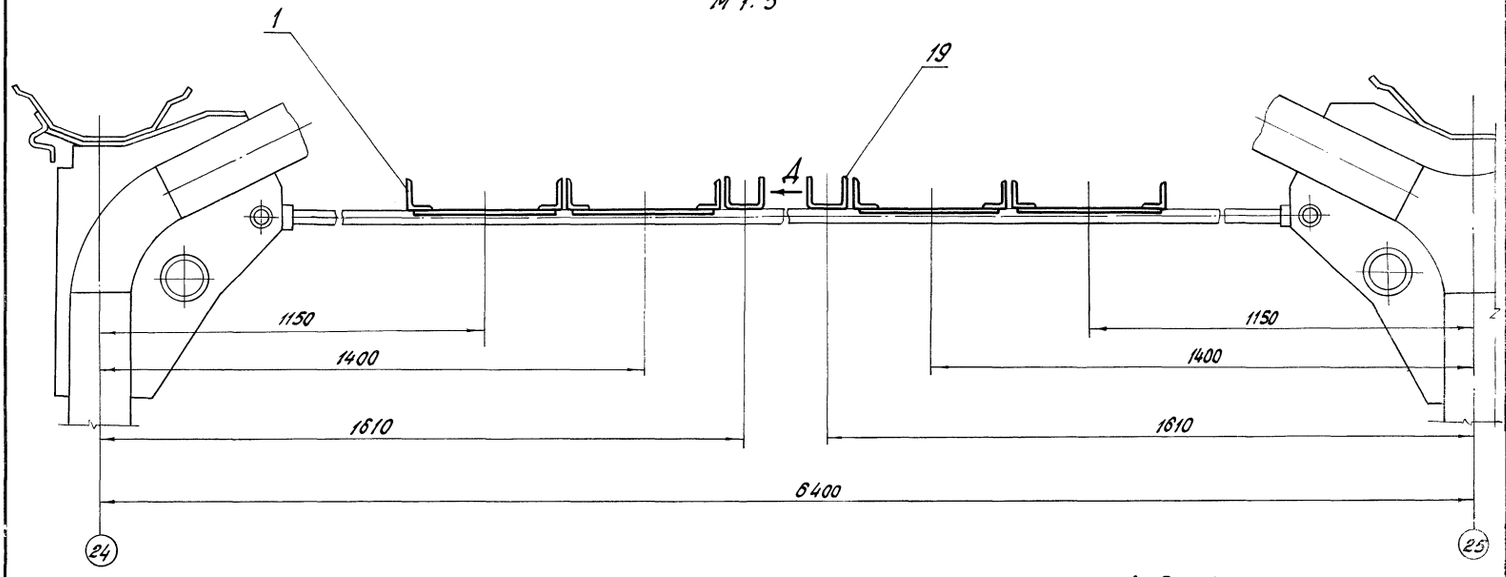

Вид Д
М 1:5

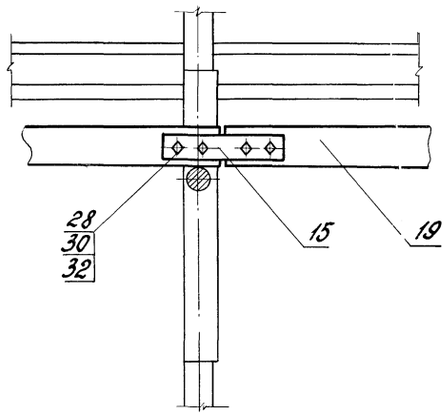

Вид М
М 1:1

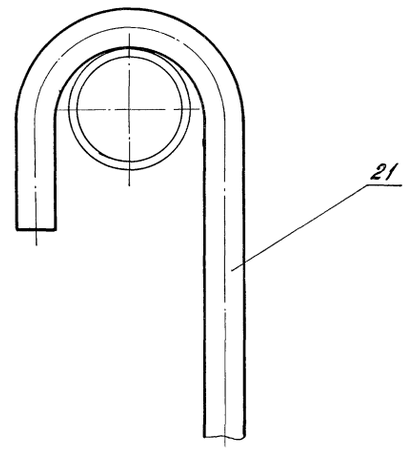

Типовой проект 8.03-09 Альбом VIII

Инв.№подл. | Подпись и дата | Взам.инв.№ | Инв.№дубл. | Подпись и дата

Е - Е / М 1:100 повернуто, Лист 1 — Рис 1

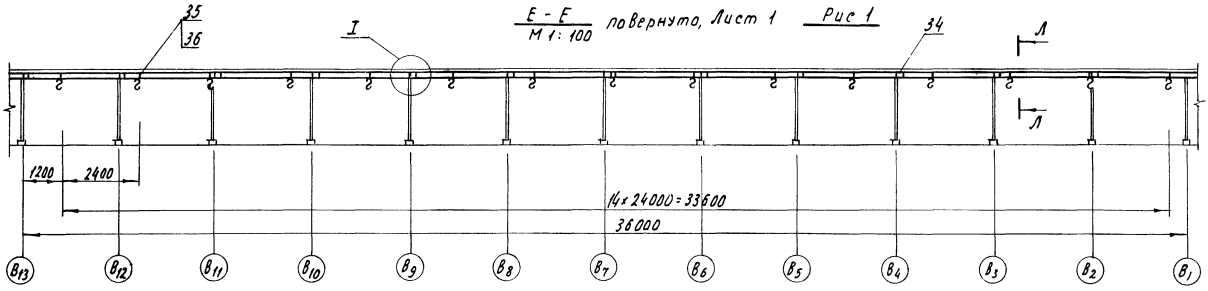

Е - Е / М1:100 повернуто, Лист 1 — Рис. 2 остальное - см. рис. 1

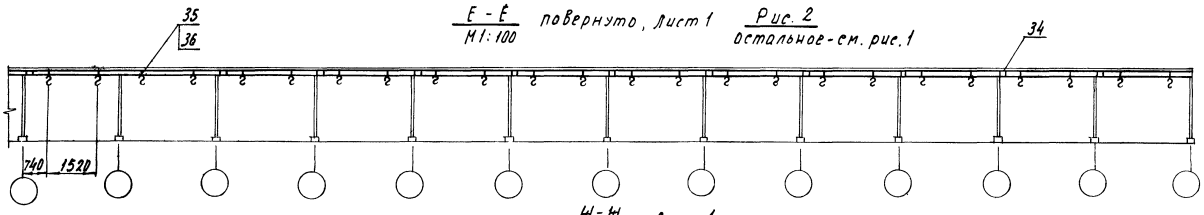

Н - Н / М1:5 Лист 1

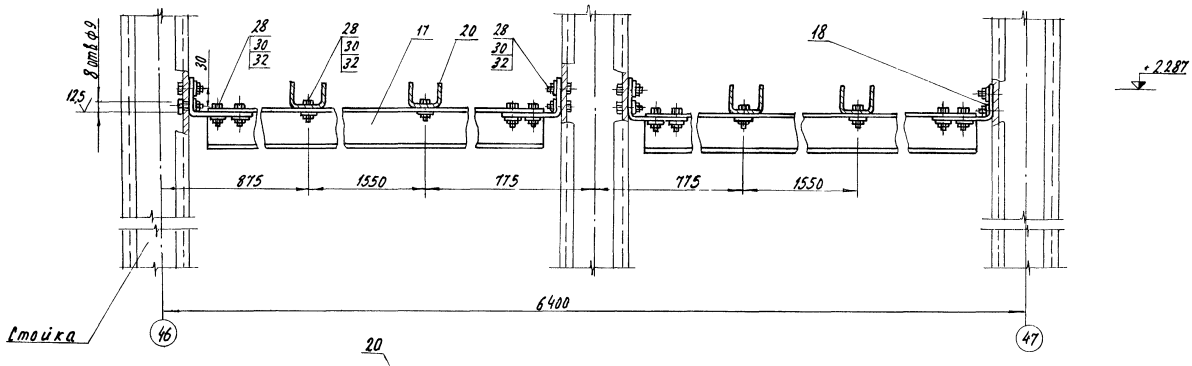

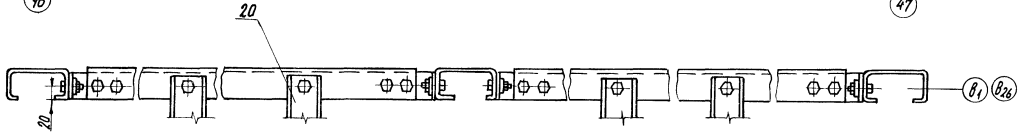

Н - Н / М1:50 Лист 1

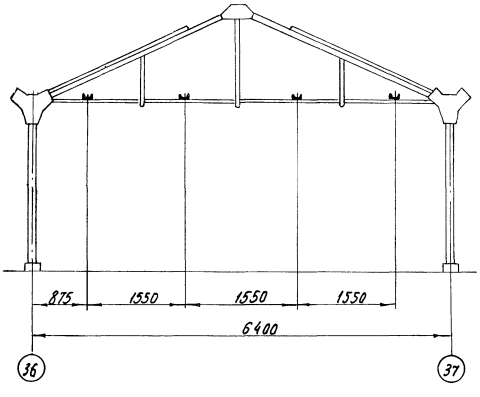

I / М1:2

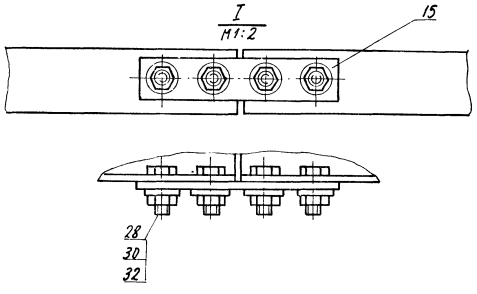

Л - Л / М1:2

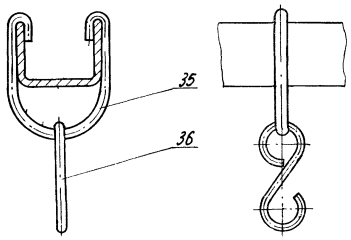

Вид К / М1:2 повернуто лист 1

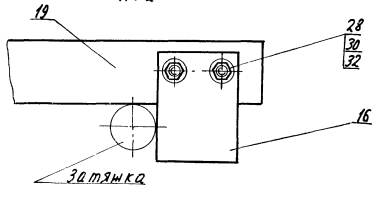

Б 86.01.00.00.А.М4

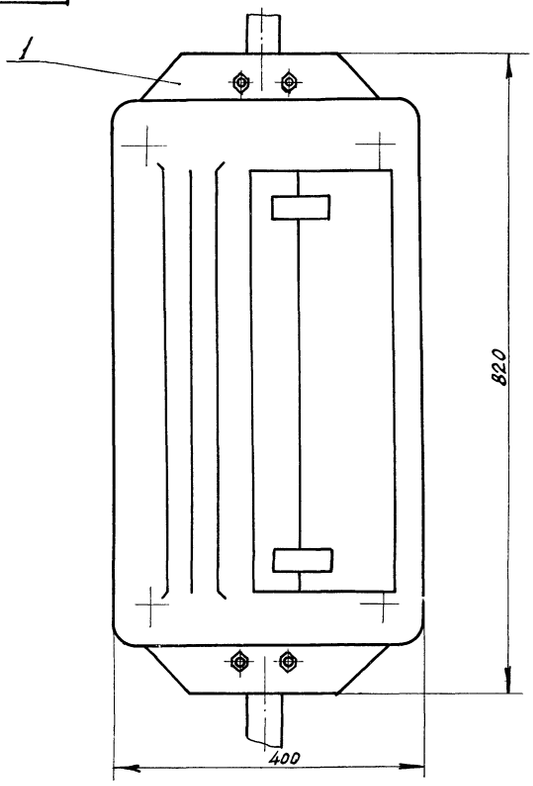

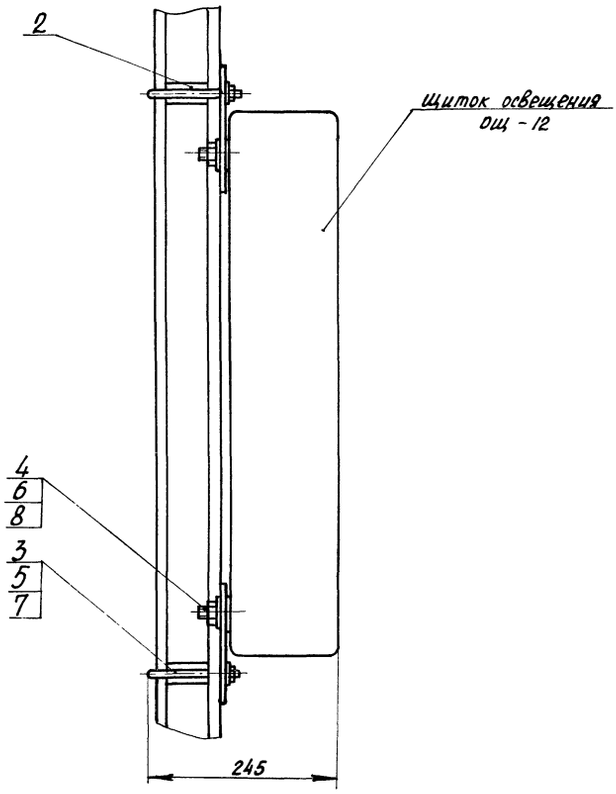

Размеры для справок.

Изм.	Лист	№ докум.	Подпись	Дата
Разраб.		Балашов		13.12.78
Пров.		Семенова		13.12.78
Рук. гр.		Боев		13.12.78
Н. контр.		Чикова		13.12.78

Б 86.01.00.00.А М4

Узел крепления щитка ОЩ-12 монтажный чертеж.

Лист	Масса	Масштаб
А	1,8	1:5
Лист	Листов 1	

ГИПРОНИСЕЛЬПРОМ г. Орел

Копировал Осина Формат 12

Инв. № подл. | Подпись и дата | Взам. инв. № | Инв. № дубл. | Подпись и дата

Типовой проект 810-99 альбом VIII

91.00.00.00 М4

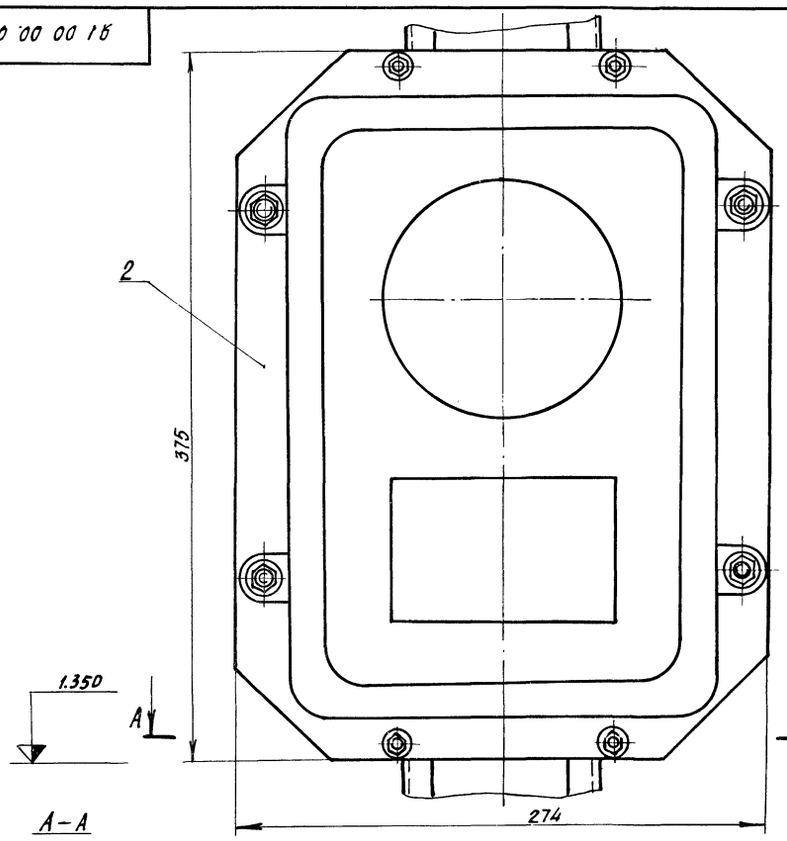

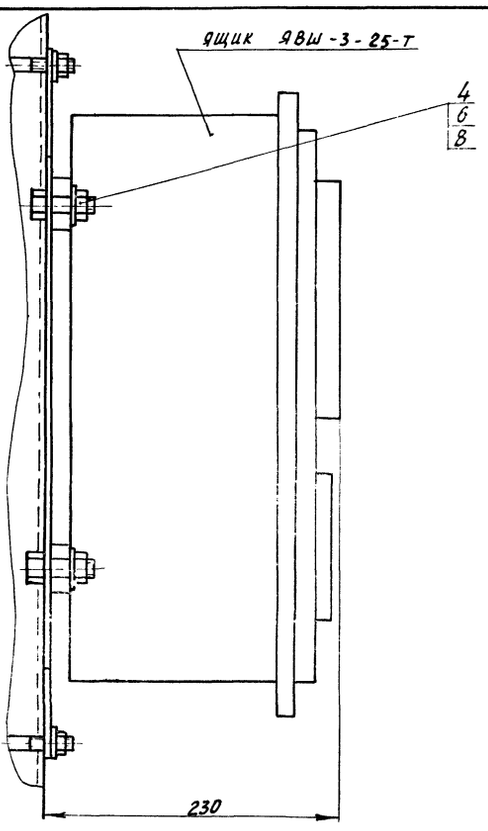

Размеры для справок

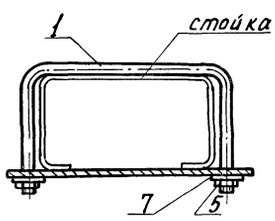

Изм.	Лист	№ докум.	Подпись	Дата
Разраб.		Балашов		13.12.78
Пров.		Семенова		13.12.78
Рук. гр.		Боев		13.12.78
Н. контр.		Чикова		13.12.78

91.00.00.00 М4

Узел крепления ящика ЯВШ-3-25-Т монтажный чертеж

Лист	Масса	Масштаб
А	1,73	1:2
Лист	Листов 1	

ГИПРОНИСЕЛЬПРОМ г. Орел

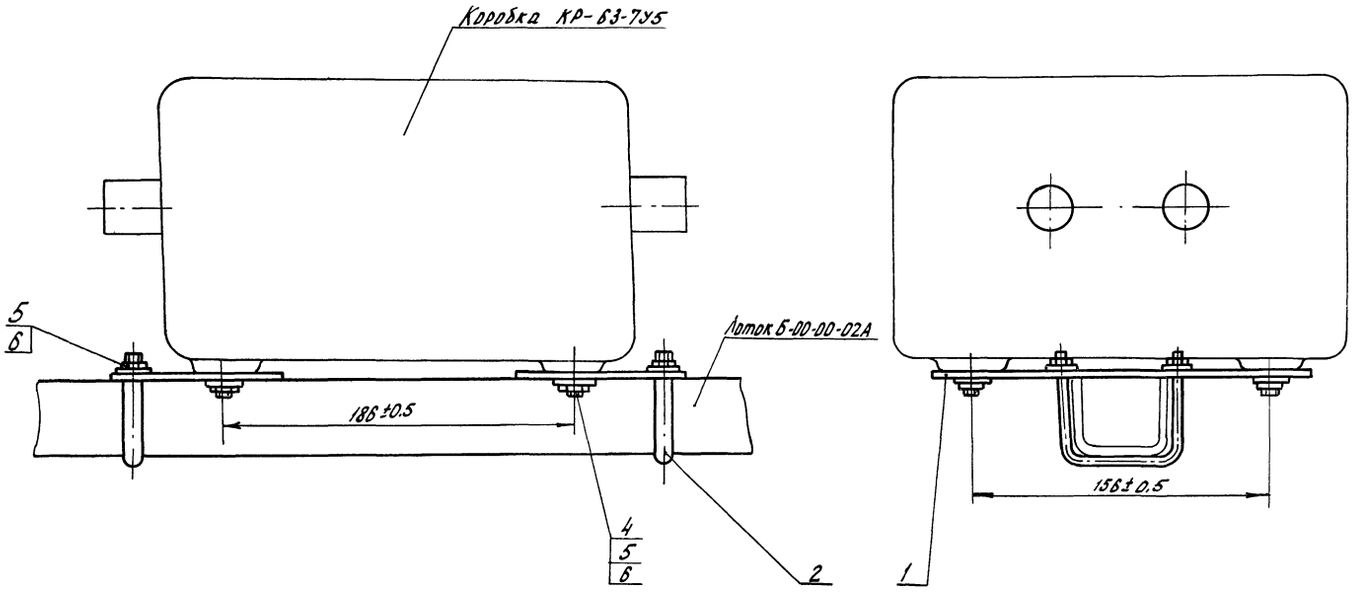

					Б2.01.00.00 М4		
Изм.	Лист	№ докум.	Подпись	Дата	Узел крепления ответвительной коробки КР 63-7У5 Монтажный чертеж.	Лит	Масса	Масштаб
Разраб.		Балашов		13.12.78г.		А	1,6	1:2
Пров.		Семенова		19.12.78г.		Лист	Листов 1	
Рук.гр.		Боев		19.12.78г.				
Н.контр.		Чикова				ГИПРОНИСЕЛЬПРОМ г. Орел		

Копировал Богданчикова Формат А2

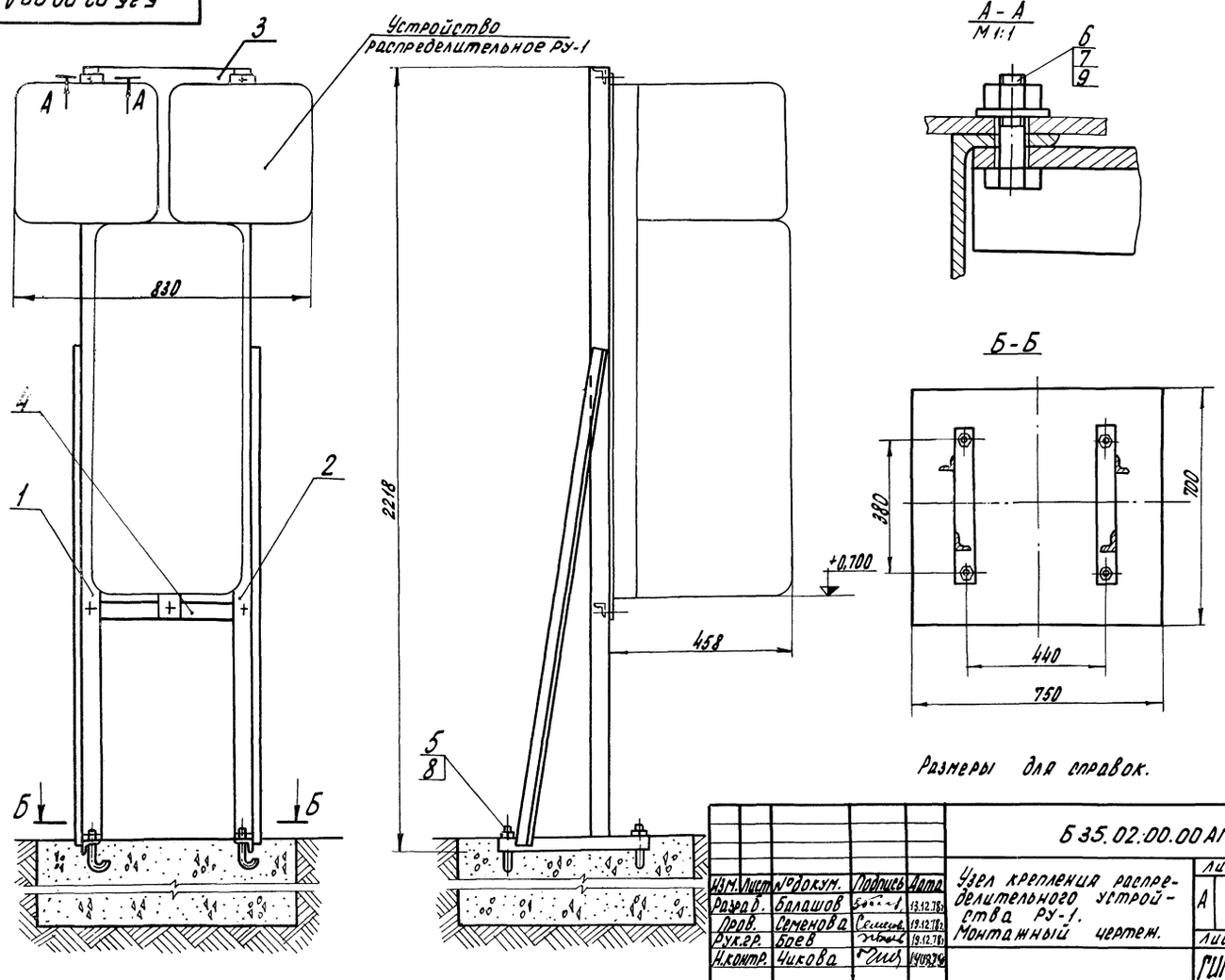

Размеры для справок.

					Б35.02.00.00АМ4		
Изм.	Лист	№ докум.	Подпись	Дата	Узел крепления распределительного устройства РУ-1. Монтажный чертеж.	Лит	Масса	Масштаб
Разраб.		Балашов		13.12.78г.		А	20,7	1:10
Пров.		Семенова		19.12.78г.		Лист	Листов 1	
Рук.гр.		Боев		19.12.78г.				
Н.контр.		Чикова				ГИПРОНИСЕЛЬПРОМ г. Орел		

Инв. № подл. | Подпись и дата | Взам. инв. №

С1.00.00.00.АМЧ

Рис.1

А-А

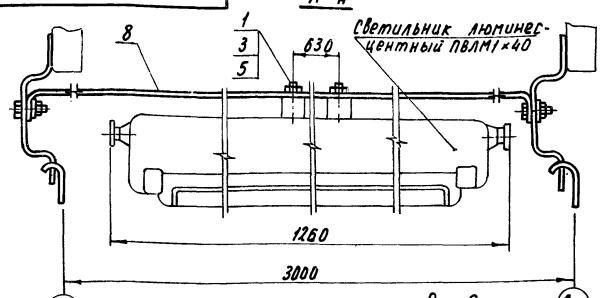

Рис.2

Остальное-см. рис.1

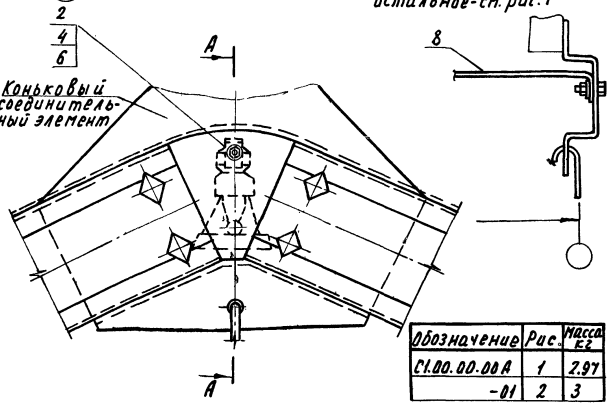

Обозначение	Рис.	Масса кг
С1.00.00.00А	1	2.97
-01	2	3

Изм.	Лист	№ докум.	Подпись	Дата
Разраб.		Балашов		10.10.78
Пров.		Семенова		18.10.78
Рук. гр.		Бояв		20.10.78
Н.контр.		Чикова		01.11.78

С1.00.00.00.А.МЧ

Узел крепления светильника. Монтажный чертеж.

Лит.	Масса	Масштаб
А	см. табл.	1:5
Лист	Листов 1	

ГИПРОНИСЕЛЬПРОМ г. Орел

Копировал Николаева Формат 11

Инв.№ подл. | Подпись и дата | Взам.инв.№ | Инв.№ дубл. | Подпись и дата

Б117.01.00.00-01.МЧ

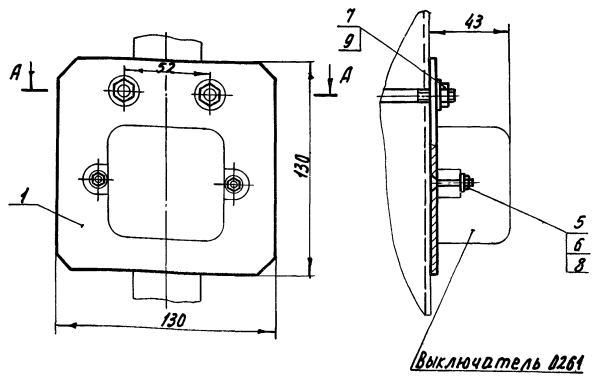

А-А Выключатель условно не показан

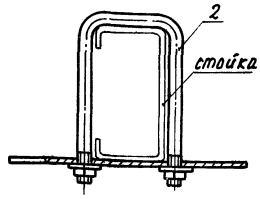

Размеры для справок

Изм.	Лист	№ докум.	Подпись	Дата
Разраб.		Балашов		10.10.78
Пров.		Геменова		18.10.78
Рук. гр.		Бояв		20.10.78
Н.контр.		Чикова		01.11.78

Б117.01.00.00-01.МЧ

Узел крепления Выключателя 0261. Монтажный чертеж.

Лит.	Масса	Масштаб
А	0.34	1:2
Лист	Листов 1	

ГИПРОНИСЕЛЬПРОМ г. Орел

Копировал Николаева Формат 11

Инв.№ подл. | Подпись и дата | Взам.инв.№ | Инв.№ дубл. | Подпись и дата

Альбом VII

Типовой проект 610-99

К2.00.00.00.МЧ

Рис.1

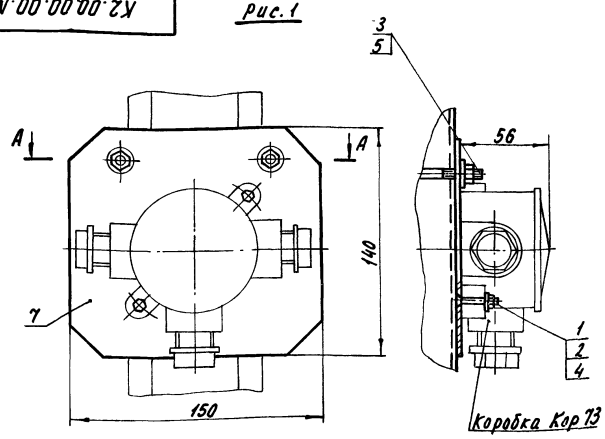

А-А Коробка условно не показана

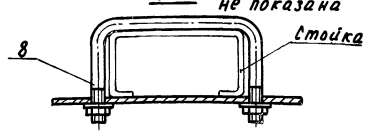

Рис.2

Остальное - см. рис.1

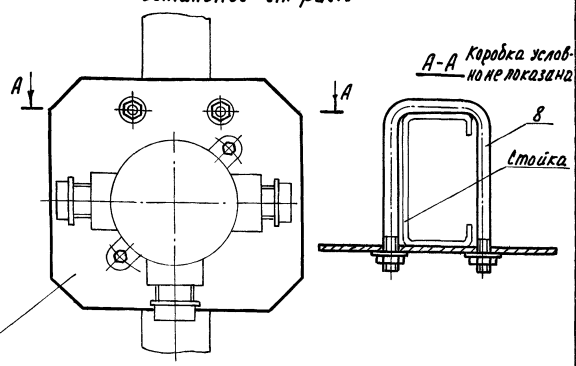

Размеры для справок

Обозначение	Рис.	Масса кг
К2.00.00.00	1	0.55
-01	2	0.54

Изм.	Лист	№ докум.	Подпись	Дата
Разраб.		Балашов		10.10.78
Пров.		Семенова		18.10.78
Рук. гр.		Бояв		20.10.78
Н.контр.		Чикова		01.11.78

К2.00.00.00.МЧ

Узел крепления коробки Кор-73. Монтажный чертеж.

Лит.	Масса	Масштаб
А	см. табл.	1:2
Лист	Листов 1	

ГИПРОНИСЕЛЬПРОМ г. Орел

Инв.№ подл. | Подпись и дата | Взам.инв.№ | Инв.№ дубл. | Подпись и дата

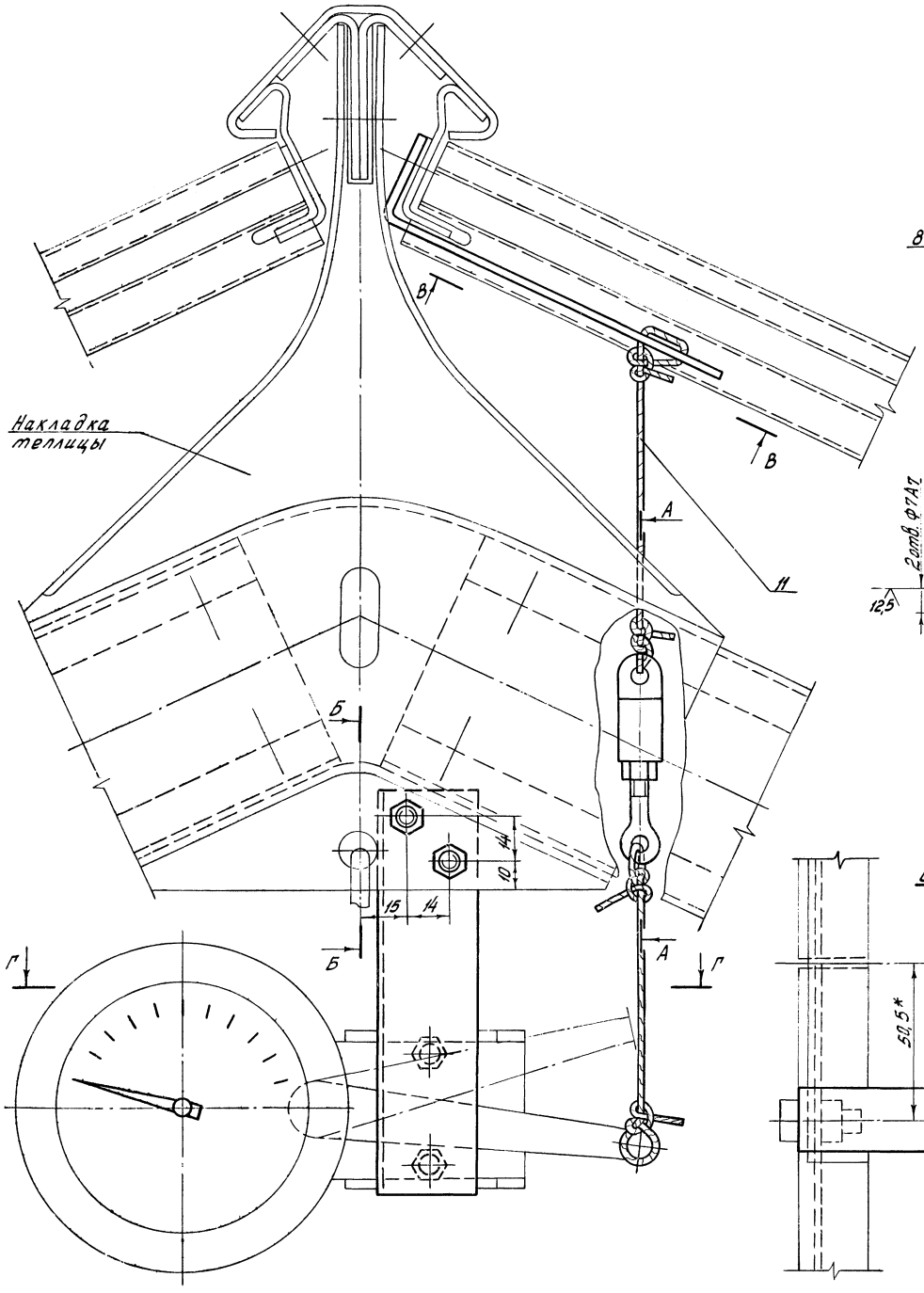

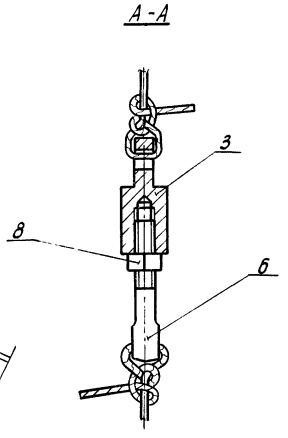

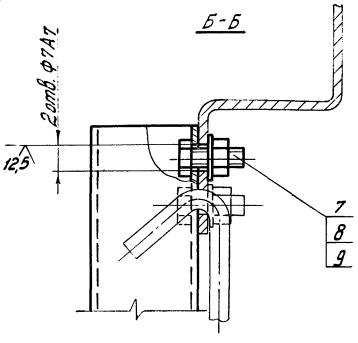

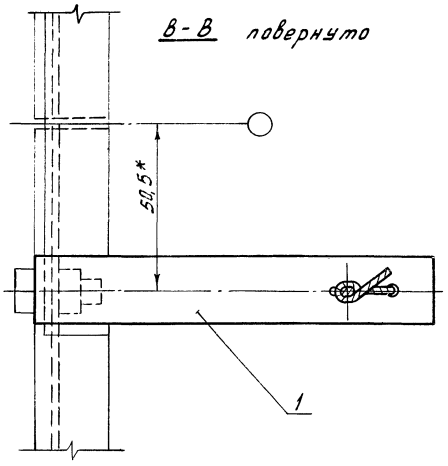

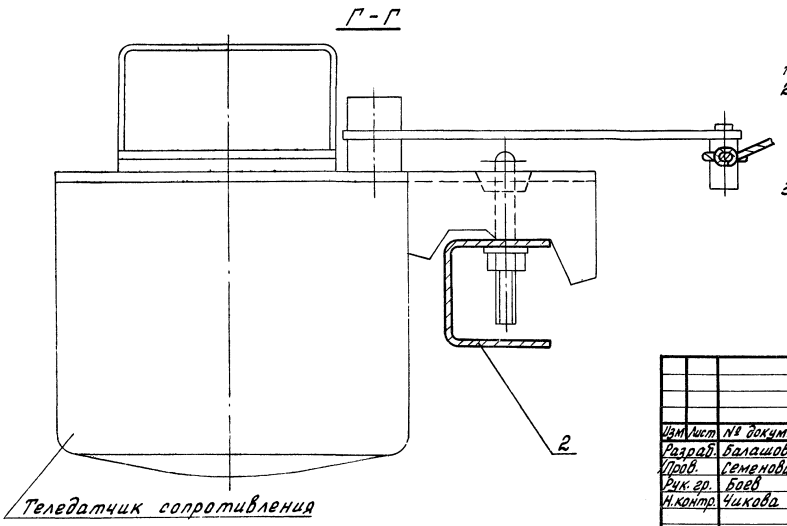

1.* Размеры для справок.
2. При закрытой форточке и натянутом канате поз. 11 стрелка датчика должна быть установлена на начальную отметку шкалы отсчета.
3. Настоящий чертеж применен из проекта „Конструкции крепления лотков и электроаппаратуры" (обозначение 5882-110), разработанного институтом „Гипропромтеплица" г. Ворошиловград.

					5882 - 110 СБ			
Изм	Лист	№ докум.	Подпись	Дата	Узел крепления теледатчика сопротивления. Сборочный чертеж	Лит	Масса	Масштаб
Разраб.		Балашов		22.06.79		А	0,49	1:1
Пров.		Семенова		21.06.79		Лист	Листов 1	
Рук. гр.		Боев		21.06.79		ГИПРОНИСЕЛЬПРОМ г. Орел		
Н.контр.		Чикова		22.06.79				

Типовой проект 810-99 Альбом VII

16452 ПП 17 Копировал Арнаутова Формат 22

Б 132. 01. 00. 00. МЧ

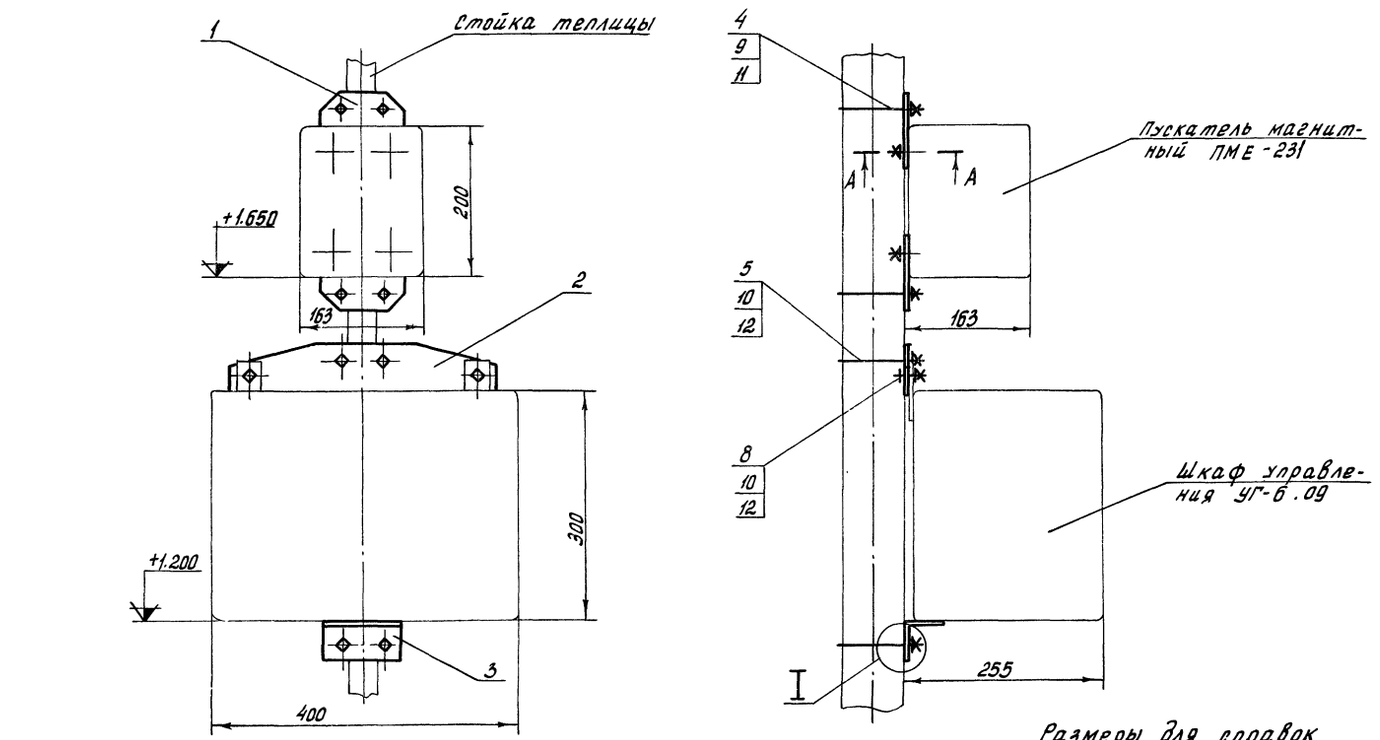

Размеры для справок

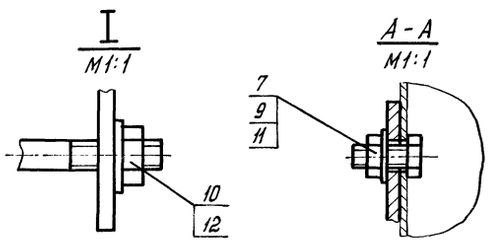

				Б 132. 01. 00. 00. МЧ			
Изм.	Лист	№ докум.	Подпись	Дата	Узел крепления шкафа управления и магнитного пускателя. Монтажный чертеж	Лит	Масса	Масштаб
Разраб.		Балашов		14.12.78		А	1,4	1:5
Пров.		Семенова		19.12.78		Лист	Листов 1	
Рук. гр.		Боев		19.12.78		ГИПРОНИСЕЛЬПРОМ г. Орел		
Н. контр.		Чикова		19.12.78				

Копировал Арнаутова Формат 12

Б 132. 03. 00. 00. М4

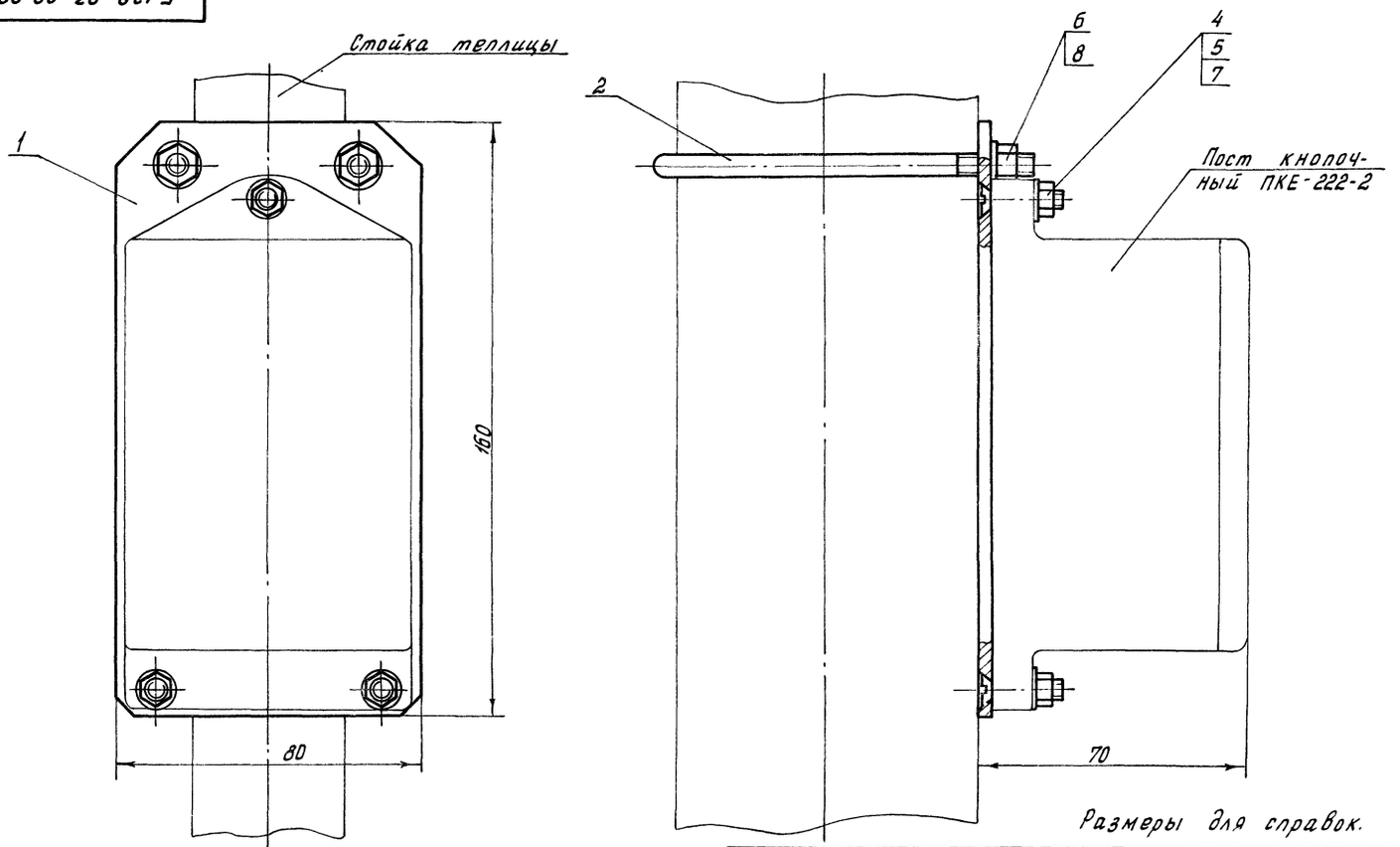

Размеры для справок.

				Б 132. 03. 00. 00. МЧ			
Изм.	Лист	№ докум.	Подпись	Дата	Узел крепления кнопочного поста ПКЕ-222-2. Монтажный чертеж.	Лит	Масса	Масштаб
Разраб.		Балашов		14.12.78		А	0,37	1:1
Пров.		Семенова		19.12.78		Лист	Листов 1	
Рук. гр.		Боев		19.12.78		ГИПРОНИСЕЛЬПРОМ г. Орел		
Н. контр.		Чикова		19.12.78				

Типовой проект 810-99 Альбом VII

Инв. № подл. | Подпись и дата | Взам. инв. № | Инв. № дубл. | Подпись и дата

Формат	Зона	Поз.	Обозначение	Наименование	Кол.	Примечание
				Документация		
12			Б132.02.00.00 СБ	Сборочный чертеж		
				Детали		
Б4		1	Б132.02.00.01	Ребро		
				ГН Z 55×50×40×2,5		
				ЧМТУ 2-129-70	2	11,5 кг
Б4		2	Л1.00.01 02	Полка		
				Б-ПН-НО-3,0 ГОСТ 19903-74 Лист 3-IV-Ст3пс ГОСТ 16523-70	19	0,12 кг

Изм.	Лист	N докум.	Подпись	Дата
Разраб.	Балашов			19.12.78
Проверил	Семенова			19.12.78
Рук. гр.	Боев			19.12.78
Н.контр.	Чикова			19.12.78

Б 132.02.00.00

Лоток

Лит	Лист	Листов
А		1

ГИПРОНИСЕЛЬПРОМ 2. Орел

Копировал Слесарева Формат А1

Б 132.00.00.01

50/V(V)

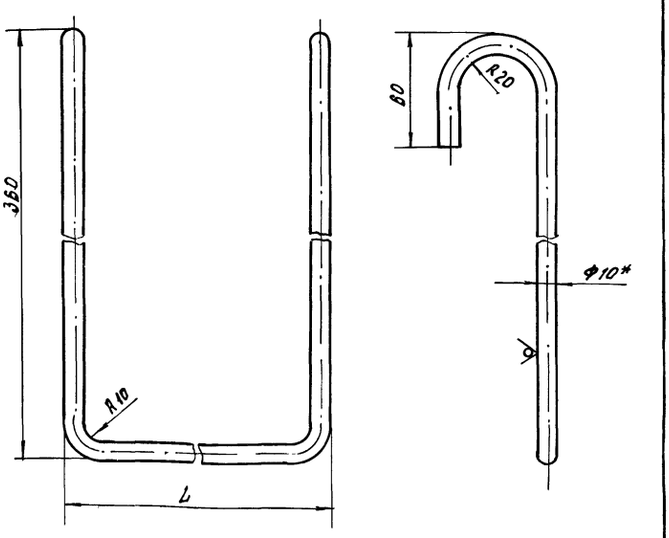

Обозначение	L, мм	Масса, кг
Б132.00.00.01	240	0,67
-01	90	0,58

1. Предельные отклонения размеров: радиусов - по А7; остальных - по см8
2* Размер для справок
3 Покрытие Гор Ц 60

Изм.	Лист	N докум.	Подпись	Дата
Разраб.	Балашов			19.12.78
Провер.	Семенова			19.12.78
Рук. гр.	Боев			19.12.78
Н.контр.	Чикова			19.12.78

Б 132.00.00.01

Подвеска

Круг В10 ГОСТ 2590-71 / Ст3 ГОСТ 535-79

Лит	Масса	Масштаб
А	См. табл.	1:2
Лист	Листов 1	

ГИПРОНИСЕЛЬПРОМ 2. Орел

Копировал Слесарева Формат А1

Инв. N подл. | Подпись и дата | Взам. инв. N | Инв. N дубл. | Подпись и дата

Б132.02.00.00 СБ

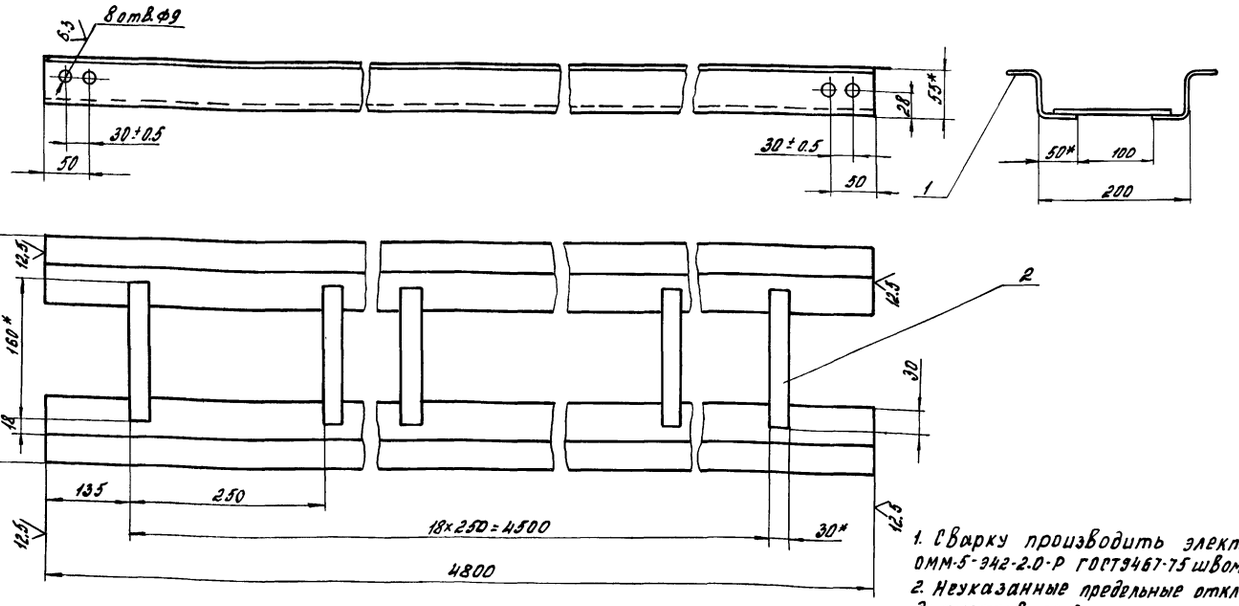

1. Сварку производить электродом ОММ-5-342-2.0-Р ГОСТ 9467-75 швом Н2 ГОСТ 5264-69.
2. Неуказанные предельные отклонения размеров: диаметров - по А7, остальных - по см8.
3* Размеры для справок.
4. Покрытие Гор. Ц 60

Изм.	Лист	N докум.	Подпись	Дата
Разраб.	Балашов			19.12.78
Провер.	Семенова			19.12.78
Рук. гр.	Боев			19.12.78
Н.контр.	Чикова			19.12.78

Б 132.02.00.00 СБ

Лоток
Сборочный чертеж

Лит	Масса	Масштаб
А	25,3	1:5
Лист	Листов 1	

ГИПРОНИСЕЛЬПРОМ 2. Орел

Копировал Слесарева Формат А2

Формат	Зона	Поз.	Обозначение	Наименование	Кол.	Примечание
				Документация		
12			ОК257-00-00 А СБ	Сборочный чертеж		
				Детали		
12		1	ОК257-00-05	Кронштейн	2	
11		2	ОК 257-00-06	Подвеска	4	
11		3	ОК 257-00-07	Хомут	4	
				Стандартные изделия		
		5		Гайка М8, 5.01.20 ГОСТ 5915-70	8	
		6		Шайба 8.01.01.20 ГОСТ 11371-78	8	

Инв. № подл. | Подпись и дата | Взам. инв. № | Инв. № дубл. | Подпись и дата

Изм.	Лист	№ докум.	Подп.	Дата
Разраб.		Балашов		19.12.78
Пров.		Семенова		19.12.78
Рук. гр.		Боев		19.12.78
Н. контр.		Чикова		19.12.78

ОК257-00-00 А

Узел подвески генератора УГ-6.00

Лит	Лист	Листов
А		1

ГИПРОНИСЕЛЬПРОМ г. Орел

Копировал: Водяшкина Формат А1

Формат	Зона	Поз.	Обозначение	Наименование	Кол.	Примечание
				Документация		
11			ОК 401.00.00.СБ	Сборочный чертеж		
				Детали		
54		1	ОК 401.00.01	Хомут		
				Полоса Ш-Б-2 4х25 ГОСТ 1103-76 / Ст.3 ГОСТ 535-88		
				L = 250 СМ8	1	0,196 кг
				Стандартные изделия		
		2		Болт М12х3 Б.58.0120 ГОСТ 7796-70	1	
		3		Гайка М10.5.0120 ГОСТ 5915-70	2	
		4		Гайка М12.5.0120 ГОСТ 5915-70	1	
		5		Шайба 10.01.01.20 ГОСТ 11371-78	2	
		6		Шайба 12.01.0120 ГОСТ 11371-78	1	
			Переменные данные	для исполнений		
				ОК 401.00.00		
				Детали		
11		8	ОК 401.00.02	Тяга		
				Круг В10 ГОСТ 2590-71 / Ст3 ГОСТ 535-88 L=220 СМ8	1	0,136 кг
				ОК 401.00.00-01		
				Детали		
11		8	ОК 401.00.02-01	Тяга		
				Круг В10 ГОСТ 2590-71 / Ст3 ГОСТ 535-88 L=260 СМ8	1	0,16 кг

Инв. № подл. | Подпись и дата | Взам. инв. № | Инв. № дубл. | Подпись и дата

Изм.	Лист	№ докум.	Подп.	Дата
Разраб.		Балашов		19.12.78
Пров.		Семенова		19.12.78
Рук. гр.		Боев		19.12.78
Н. контр.		Чикова		19.12.78

ОК.401.00.00

Подвеска

Лит	Лист	Листов
А		1

ГИПРОНИСЕЛЬПРОМ г. Орел

Копировал: Водяшкина Формат А4

ОК257-00-00.А.СБ

Типовой проект 810-99 Альбом VII

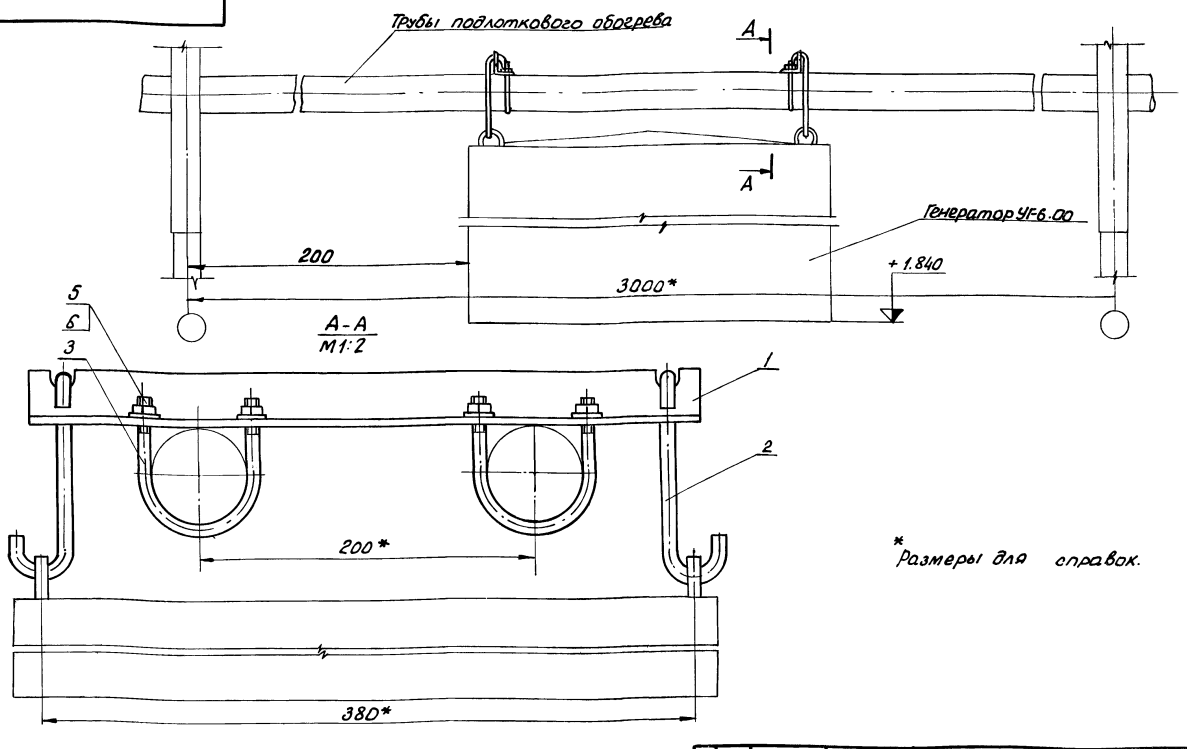

* Размеры для справок.

ОК 2.57-00-00 А СБ

Изм.	Лист	№ докум.	Подпись	Дата
Разраб.		Балашов		3.12.78
Пров.		Семенова		19.12.78
Рук. гр.		Боев		19.12.78
Н. контр.		Чикова		19.12.78

Узел подвески генератора УГ-6.00. Сборочный чертеж

Лит	Масса	Масштаб
А	1,8	1:5
Лист	Листов 1	

ГИПРОНИСЕЛЬПРОМ г. Орел

Инв. № подл. | Подпись и дата | Взам. инв. № | Инв. № дубл. | Подпись и дата

Формат	Зона	Поз.	Обозначение	Наименование	Кол	Примечание
				Документация		
11			ПП34.00.00	Сборочный чертеж		
				Детали		
БУ		1	ПП34.00.01	Патрубок		
				Труба 60×3 ГОСТ 3262-75		
				ℓ = 50 СМ8	1	0,21кг
				Переменные данные для исполнений		
				ПП34.00.00		
				Детали		
БУ		2	ПП34.00.02	Шайба		
				Лист $\frac{\text{Б-ЛН-НО-4.0 ГОСТ 19903-74}}{\text{В Ст3пс3 ГОСТ 14637-69}}$	1	0,04кг
				ПП34.0.0.00-01		
				Детали		
БУ		2	ПП34.00.02-01	Шайба		
				Лист $\frac{\text{Б-ЛН-НО-4,0 ГОСТ 19903-74}}{\text{В Ст3пс3 ГОСТ 14637-69}}$	1	0,04кг
				ПП34.00.00-02		
				Детали		
БУ		2	ПП34.00.02-02	Шайба		
				Лист $\frac{\text{Б-ЛН-НО-4.0 ГОСТ 19903-74}}{\text{В Ст3пс3 ГОСТ 14637-69}}$	1	0,04кг
				ПП34.00.ВО-03		
				Детали		
БУ		2	ПП34.00.02-03	Шайба		
				Лист $\frac{\text{Б-ЛН-НО-4.0 ГОСТ 19903-74}}{\text{В Ст3пс3 ГОСТ 14637-69}}$	1	0,04кг

Изм	Лист	№ докум.	Подпись	Дата	ПП34.00.00		
Разраб.		Балашов		13.12.78	Диафрагма сопротивления	Лит	Лист 1 / Листов 2
Проверил		Семенова		19.12.78			
Рук.гр.		Боев		19.12.78		ГИПРОНИСЕЛЬПРОМ г. Орел	
Н.контр.		Чикова		19.12.78			

Копировал Слесарева Формат 11

Формат	Зона	Поз.	Обозначение	Наименование	Кол.	Примечание
				ПП34.00.00-04		
				Детали		
БУ		2	ПП34.00.02-04	Шайба		
				Лист $\frac{\text{Б-ЛН-НО-4.0 ГОСТ 19903-74}}{\text{В Ст3пс3 ГОСТ 14637-69}}$	1	0,04кг
				ПП34.00.00-05		
				Детали		
БУ		2	ПП34.00.02-05	Шайба		
				Лист $\frac{\text{Б-ЛН-НО-4.0 ГОСТ 19903-74}}{\text{В Ст3пс3 ГОСТ 14637-69}}$	1	0,03кг
				ПП34.00.00-06		
				Детали		
БУ		2	ПП34.00.02-06	Шайба		
				Лист $\frac{\text{Б-ЛН-НО-4.0 ГОСТ 19903-74}}{\text{В Ст3пс3 ГОСТ 14637-69}}$	1	0,03кг
				ПП34.00.00-07		
				Детали		
БУ		2	ПП34.00.02-07	Шайба		
				Лист $\frac{\text{Б-ЛН-НО-4,0 ГОСТ 19903-74}}{\text{В Ст3пс3 ГОСТ 14637-69}}$	1	0,03кг
				ПП34.00.00-08		
				Детали		
БУ		2	ПП34.00.02-08	Шайба		
				Лист $\frac{\text{Б-ЛН-НО-4.0 ГОСТ 19903-74}}{\text{В Ст3пс3 ГОСТ 14637-69}}$	1	0,03кг
				ПП34.00.00-09		
				Детали		
БУ		2	ПП34.00.02-09	Шайба		
				Лист $\frac{\text{Б-ЛН-НО-4.0 ГОСТ 19903-74}}{\text{В Ст3пс3 ГОСТ 14637-69}}$	1	0,03кг

Инв.№ подл. | Подпись и дата | Взам. инв.№ | Инв.№ дубл. | Подпись и дата

Изм	Лист	№ докум.	Подпись	Дата	ПП34.00.00	Лист 2

Копировал Слесарева Формат 11

Типовой проект 816-УУ Альбом VII

ОК 401.00.00.СБ

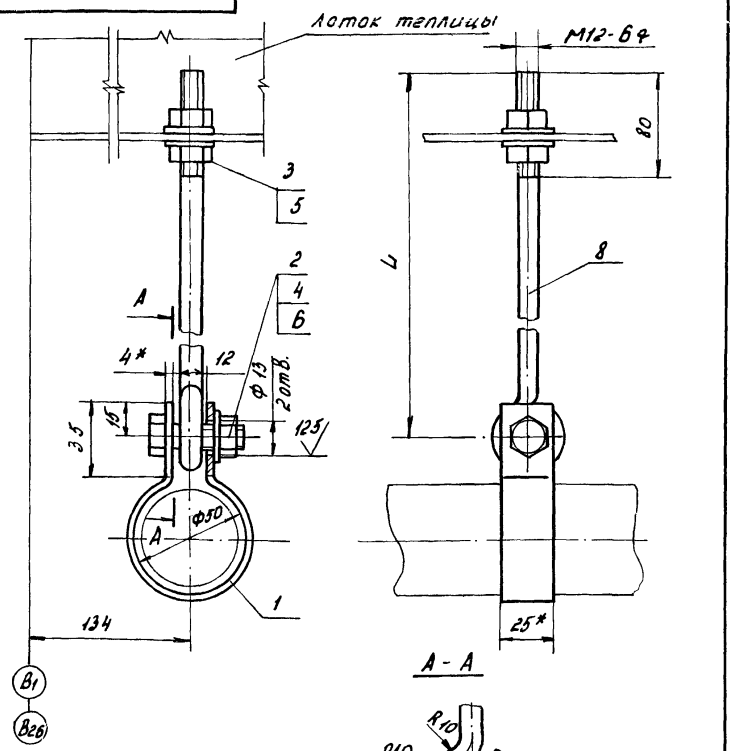

Обозначение	L, мм	Масса кг
ОК 401.00.00	140	0,54
-01	180	0,56

* Размер для справок

Изм	Лист	№ докум.	Подпись	Дата	ОК 401.00.00.СБ		
Разраб.		Балашов		13.12.78	Подвеска сборочный чертеж	Лит А	Масса см. табл.	Масштаб 1:2
Проверил		Семенова		19.12.78		Лист	Листов 1
Рук.гр.		Боев		19.12.78		ГИПРОНИСЕЛЬПРОМ г. Орел	
Н.контр.		Чикова		19.12.78			

Копировал Слесарева Формат 11

ПП34.00.00.СБ

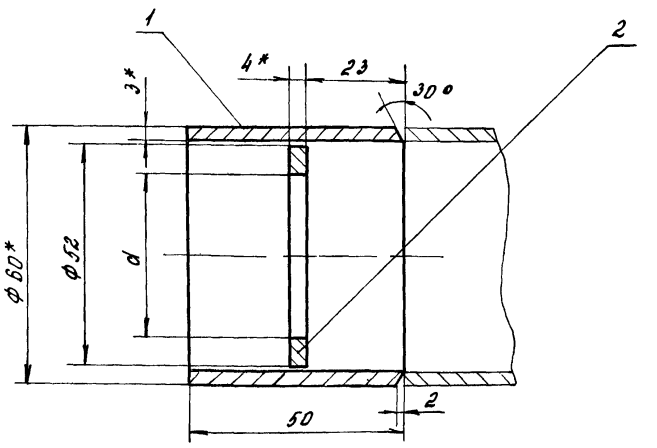

Обозначение	d, мм	Масса, кг
ПП34.00.00	31	0,25
-01	32	0,25
-02	33	0,25
-03	34	0,25
-04	35	0,25
-05	36	0,24
-06	37	0,24
-07	38	0,24
-08	39	0,24
-09	41	0,24

1. Шайбу поз. 2 приварить к патрубку поз. 1 электродом ОММ-5-342-2,0-Р ГОСТ 5264-69 швом Т1 с катетом шва 3 мм
2* Размеры для справок

Инв.№ подл. | Подпись и дата | Взам. инв.№ | Инв.№ дубл. | Подпись и дата

Изм	Лист	№ докум.	Подпись	Дата	ПП34.00.00.СБ		
Разраб.		Балашов		13.12.78	Диафрагма сопротивления сборочный чертеж	Лит А	Масса см. табл.	Масштаб 1:1
Проверил		Семенова		19.12.78		Лист	Листов 1
Рук.гр.		Боев		19.12.78		ГИПРОНИСЕЛЬПРОМ г. Орел	
Н.контр.		Чикова		19.12.78			

Копировал Слесарева Формат 11

Б 132.03.00.01

12,5 (V)

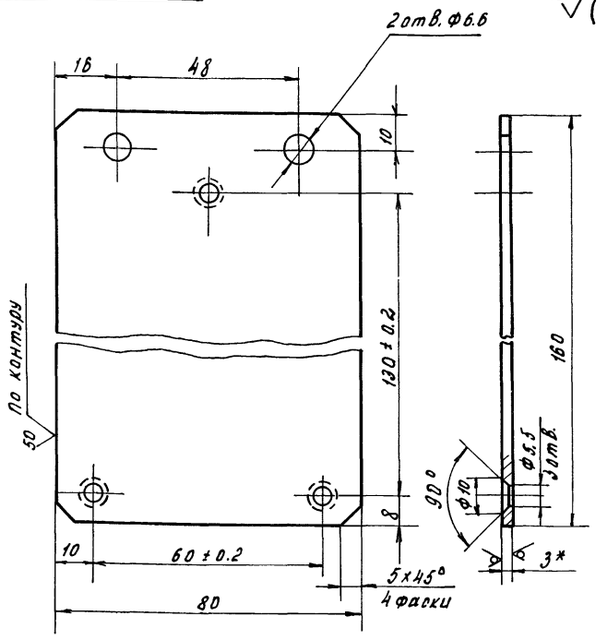

1. Неуказанные предельные отклонения размеров: диаметров - по A_7, остальных - по CM_8
2* Размер для справок.
3 Покрытие Ц40.

Изм.	Лист	N докум.	Подпись	Дата
Разраб.		Балашов		19.12.78
Проверил		Семенова		19.12.78
Рук. гр.		Боев		19.12.78
Н. контр.		Чикова		19.12.78

Б 132.03.00.01

Плата

Лит	Масса	Масштаб
А	0,3	1:1

Лист | Листов 1

Лист Б-ПН-НО-3,0 ГОСТ 19903-74 / 3-IУ-Ст3пс ГОСТ 16523-70

ГИПРОНИСЕЛЬПРОМ г. Орел

Копировал Слесарева Формат 11

Инв. № подл. | Подпись и дата | Взам. инв. № | Инв. № дубл. | Подпись и дата

Б 132.01.00.01

12,5 (V)

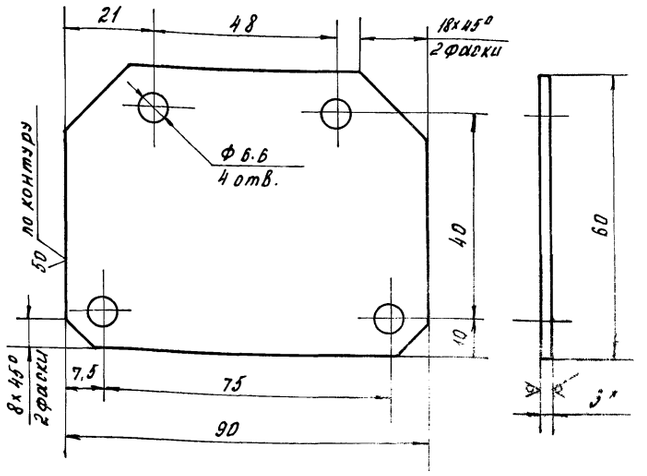

1. Предельные отклонения размеров диаметров - по A_7; остальных - по CM_8
2* Размер для справок
3 Покрытие Ц40

Изм.	Лист	N докум.	Подпись	Дата
Разраб.		Балашов		19.12.78
Проверил		Семенова		19.12.78
Рук. гр.		Боев		19.12.78
Н. контр.		Чикова		19.12.78

Б 132.01.00.01

Планка

Лит	Масса	Масштаб
А	0,1	1:1

Лист | Листов 1

Лист Б-ПН-НО-3,0 ГОСТ 19903-74 / 3-IУ-Ст3пс ГОСТ 16523-70

ГИПРОНИСЕЛЬПРОМ г. Орел

Копировал Слесарева Формат 11

Инв. № подл. | Подпись и дата | Взам. инв. № | Инв. № дубл. | Подпись и дата

Типовой проект 810-99 Альбом VII

Б 132.01.00.02

12,5 (V)

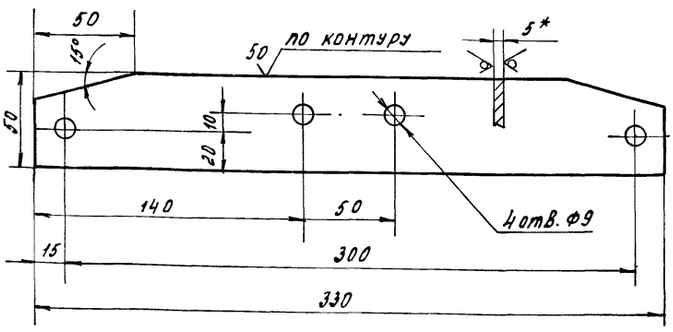

1. Предельные отклонения размеров диаметров - по A_7, остальных - по CM_8.
2* Размер для справок
3. Покрытие Ц40.

Изм.	Лист	N докум.	Подпись	Дата
Разраб.		Балашов		19.12.78
Проверил		Семенова		19.12.78
Рук. гр.		Боев		19.12.78
Н. контр.		Чикова		19.12.78

Б 132.01.00.02

Пластина

Лит	Масса	Масштаб
А	0,34	1:2

Лист | Листов 1

Лист Б-ПН-НО-5,0 ГОСТ 19903-74 / В Ст3пс3 ГОСТ 14637-89

ГИПРОНИСЕЛЬПРОМ г. Орел

Инв. № подл. | Подпись и дата | Взам. инв. № | Инв. № дубл. | Подпись и дата

Б 132.01.00.03

(V)

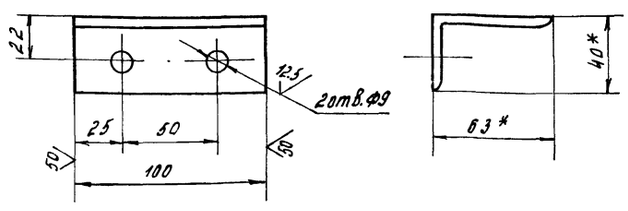

1. Предельные отклонения размеров: диаметров - по A_7, остальных - по CM_8.
2* Размеры для справок.
3. Покрытие Ц40.

Изм.	Лист	N докум.	Подпись	Дата
Разраб.		Балашов		19.12.78
Проверил		Семенова		19.12.78
Рук. гр.		Боев		19.12.78
Н. контр.		Чикова		19.12.78

Б 132.01.00.03

Упор

Лит	Масса	Масштаб
А	0,39	1:2

Лист | Листов 1

Уголок Б-63×40×5 ГОСТ 8510-72 / Ст 3 ГОСТ 535-79

ГИПРОНИСЕЛЬПРОМ г. Орел

Инв. № подл. | Подпись и дата | Взам. инв. № | Инв. № дубл. | Подпись и дата

К2.00.00.01

12,5 (∨)

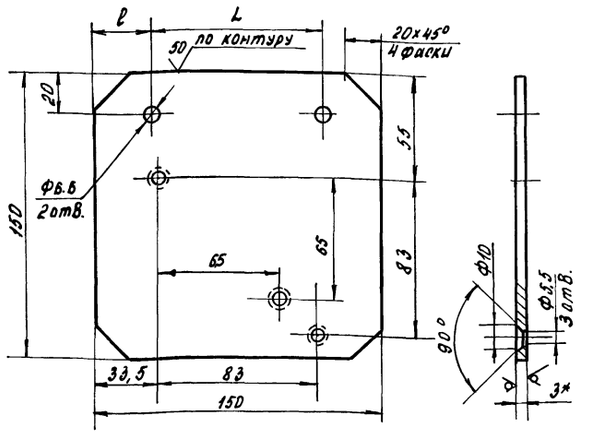

1. Предельные отклонения размеров: диаметров - по A_7, остальных - по CM_8
2* Размер для справок
3 Покрытие Ц40

Обозначение	l, мм	L, мм
К2.00.00.01	31	88
-01	51	48

Изм.	Лист	N докум.	Подпись	Дата
Разраб.		Балашов		19.12.78
Провер.		Семенова		19.12.78
Рук.гр.		Боев		19.12.78
Н.контр.		Чикова		19.12.78

К2.00.00.01

Плата

Лит	Масса	Масштаб
А	0.5	1:2
Лист	Листов 1	

Лист 5-ЛН-НО-2,0 ГОСТ 19903-74 / 3-IV-Ст3 ГОСТ 16523-70

ГИПРОНИСЕЛЬПРОМ г. Орел

Копировал Слесарева Формат А1

Б117.01.00.01-01

12,5 (∨)

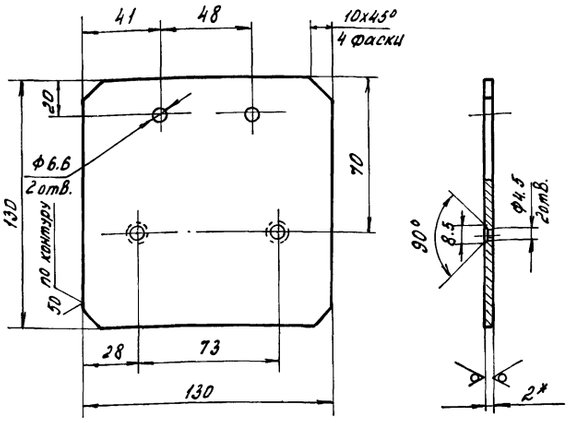

1. Предельные отклонения размеров: диаметров - по A_7, остальных - по CM_8
2* размер для справок
3 Покрытие Ц40.

Изм.	Лист	N докум.	Подпись	Дата
Разраб.		Балашов		19.12.78
Провери		Семенова		19.12.78
Рук.гр.		Боев		19.12.78
Н.контр.		Чикова		19.12.78

Б117.01.00.01-01

Плата

Лит	Масса	Масштаб
А	0.3	1:2
Лист	Листов 1	

Лист 5-ЛН-НО-2,0 ГОСТ 19903-74 / 3-IV-Ст3 ГОСТ 16523-70

ГИПРОНИСЕЛЬПРОМ г. Орел

Копировал Слесарева Формат А1

Б117.01.00.02

12,5 (∨)

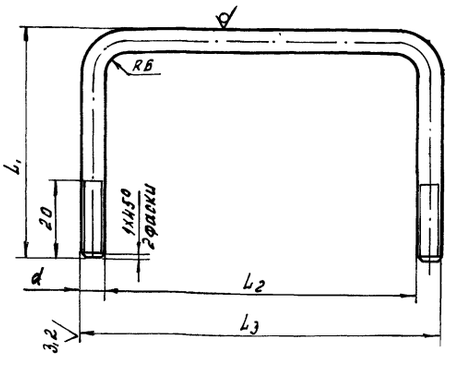

1 Неуказанные предельные отклонения размеров: диаметров - по A_7, остальных - по CM_8
2* Размер для справок
3 Покрытие Ц40

Обозначение	L_1, мм	L_2, мм	L_3, мм	Материал	Масса, кг	d
Б117.01.00.02	60	82	94	Круг $\frac{В6\ ГОСТ\ 2590-71}{Ст3\ ГОСТ\ 535-79}$	0.04	М6-6g
-01	100	42	54	Круг $\frac{В6\ ГОСТ\ 2590-71}{Ст3\ ГОСТ\ 535-79}$	0.05	М6-6g
-02	100	42	58	Круг $\frac{В8\ ГОСТ\ 2590-71}{Ст3\ ГОСТ\ 535-79}$	0.09	М8-6g

Изм.	Лист	N докум.	Подпись	Дата
Разраб.		Балашов		19.12.78
Провери		Семенова		19.12.78
Рук.гр.		Боев		19.12.78
Н.контр.		Чикова		19.12.78

Б117.01.00.02

Скоба

Лит	Масса	Масштаб
А	См. табл.	1:1
Лист	Листов 1	

См. табл.

ГИПРОНИСЕЛЬПРОМ г. Орел

С1.00.00.01А

6,3 (∨)

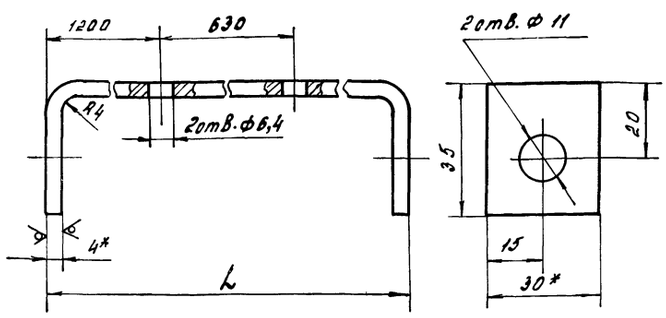

1. Предельные отклонения размеров: диаметров - по A_7, остальных - по CM_8
2* размеры для справок
3 Покрытие Ц40.

Обозначение	L, мм	Масса кг
С1.00.00.01А	2997	2,86
-02	3040	2,9

Изм.	Лист	N докум.	Подпись	Дата
Разраб.		Балашов		19.12.78
Провери		Семенова		19.12.78
Рук.гр.		Боев		19.12.78
Н.контр.		Чикова		19.12.78

С1.00.00.01А

Планка

Лит	Масса	Масштаб
А	См. табл.	1:1
Лист	Листов 1	

Полоса $\frac{Ш.5-2\ 4х30\ ГОСТ\ 103-76}{Ст3\ ГОСТ\ 535-79}$

ГИПРОНИСЕЛЬПРОМ г. Орел

Инв.№ подл. | Подпись и дата | Взам. инв.№ | Инв.№ дубл. | Подпись и дата

Формат	Зона	Поз.	Обозначение	Наименование	Кол.	Примечание
				Документация		
11			Б35.02.01.00.А СБ	Сборочный чертеж		
				Детали		
Б4		1	Б35.02.01.01	Стойка		
				Уголок Б-45×28×4 ГОСТ 8510-72 / Ст.3 ГОСТ 535-79		
				$L = 2190$ см$_8$	1	4,8 кг
Б4		2	Б35.02.01.03-01	Стяжка		
				Уголок Б-45×28×4 ГОСТ 8510-72 / Ст.3 ГОСТ 535-79		
				$L = 1500$ см$_8$	1	3,3 кг
				Прочие изделия		
		4	Б35.02.01.02	Основание		
				ТУ 70.0006.015-76	1	

Инв.№ подл. | Подпись и дата | Взам.инв.№ | Инв.№ дубл. | Подпись и дата

Изм.	Лист	№ докум.	Подпись	Дата
Разраб.		Балашов		21.06.79
Пров.		Семенова		21.06.79
Рук.гр.		Боев		25.06.79
Н.контр.		Чикова		01.07.79

Б35.02.01.00.А

Опора левая.

Лит	Лист	Листов
А		1

ГИПРОНИСЕЛЬПРОМ г. Орел

Копировал Муратова Формат 11

Формат	Зона	Поз.	Обозначение	Наименование	Кол.	Примечание
				Документация		
11			Б35.02.02.00.А СБ	Сборочный чертеж		
				Детали		
Б4		1	Б35.02.02.01	Стойка		
				Уголок Б-45×28×4 ГОСТ 8510-72 / Ст.3 ГОСТ 535-79		
				$L = 2190$ см$_8$	1	4,8 кг
Б4		2	Б35.02.01.03-01	Стяжка		
				Уголок Б-45×28×4 ГОСТ 8510-72 / Ст.3 ГОСТ 535-79		
				$L = 1500$ см$_8$	1	3,3 кг
				Прочие изделия		
		4	Б35.02.01.02	Основание		
				ТУ 70.0006.015-76	1	

Инв.№ подл. | Подпись и дата | Взам.инв.№ | Инв.№ дубл. | Подпись и дата

Изм.	Лист	№ докум.	Подпись	Дата
Разраб.		Балашов		21.06.79
Пров.		Семенова		21.06.79
Рук.гр.		Боев		25.06.79
Н.контр.		Чикова		01.07.79

Б35.02.02.00.А

Опора правая

Лит	Лист	Листов
А		1

ГИПРОНИСЕЛЬПРОМ г. Орел

Копировал Муратова Формат 11

Альбом VIII

Типовой проект 80-99

Б35.02.02.00.А СБ

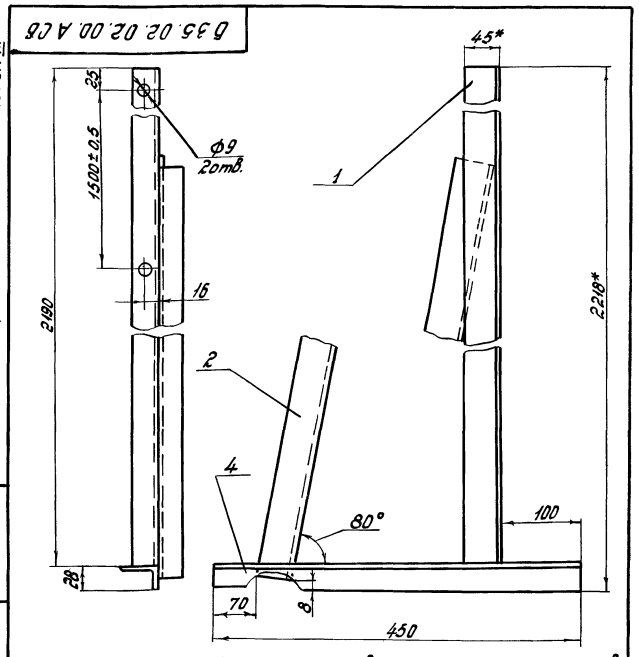

1. Неуказанные предельные отклонения размеров: диаметров – по A_7, остальных – по CM_8.
2. Сварку производить швом Н1.Т1 ГОСТ 5264-69-Δ4 по месту прилегания деталей электродом ОММ-5-342-2,0-Р ГОСТ 9467-75.
3. Опору покрыть битумным лаком.
4*. Размеры для справок.

Изм.	Лист	№ докум.	Подпись	Дата
Разраб.		Балашов		21.06.79
Пров.		Семенова		21.06.79
Рук.гр.		Боев		25.06.79
Н.контр.		Чикова		01.07.79

Б35.02.02.00.А СБ

Опора правая. Сборочный чертеж.

Лит	Масса	Масштаб
А	9,1	1:4
Лист	Листов 1	

ГИПРОНИСЕЛЬПРОМ г. Орел

Б35.02.01.00.А СБ

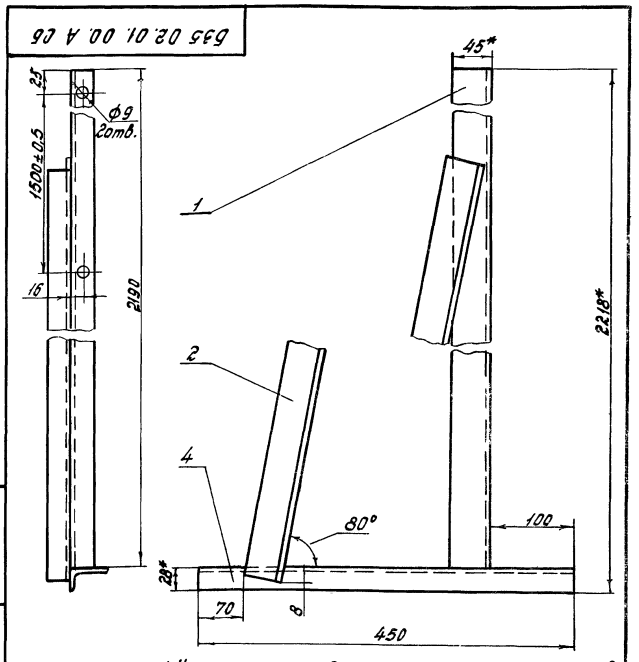

1. Неуказанные предельные отклонения размеров: диаметров – по A_7, остальных – по CM_8.
2. Сварку производить швом Н1.Т1 ГОСТ 5264-69-Δ4 по месту прилегания деталей электродом ОММ-5-342-2,0-Р ГОСТ 9467-75.
3. Опору покрыть битумным лаком.
4. *Размеры для справок.

Изм.	Лист	№ докум.	Подпись	Дата
Разраб.		Балашов		21.06.79
Пров.		Семенова		21.06.79
Рук.гр.		Боев		25.06.79
Н.контр.		Чикова		01.07.79

Б35.02.01.00.А СБ

Опора левая. Сборочный чертеж.

Лит	Масса	Масштаб
А	9,1	1:4
Лист	Листов 1	

ГИПРОНИСЕЛЬПРОМ г. Орел

5882 - 110.101

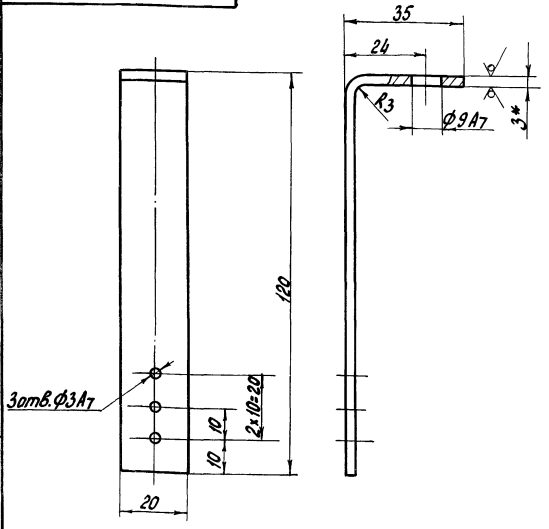

1. Предельные отклонения размеров - по СМ8.
2*. Размер для справок.
3. Покрытие Ц 40.

Изм.	Лист	N докум.	Подпись	Дата	5882 - 110.101	Лит.	Масса	Масштаб
Разраб.		Балашов		21.06.79	Планка	А	0,07	1:1
Пров.		Семенова		21.06.79		Лист	Листов 1	
Рук. гр.		Боев		21.06.79				
Н. контр.		Чикова		03.07.79	Лист Б-ПН-НО-3.0 ГОСТ 19903-74 / 3-IV-Ст3 ПС ГОСТ 16523-70	ГИПРОНИСЕЛЬПРОМ г. Орел		

Копировал Рукова Формат 11

5882 - 110.103

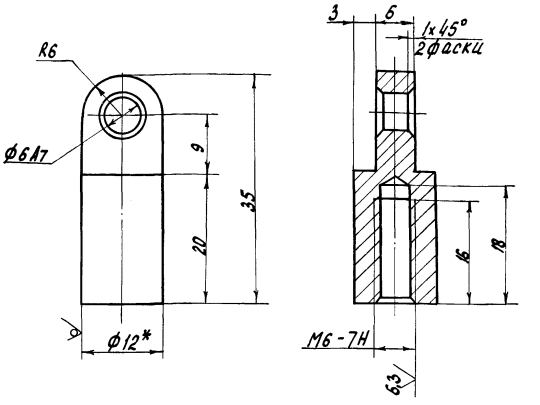

1. Предельные отклонения размеров - по СМ8.
2.* Размер для справок.
3. Покрытие Ц 40.

Изм.	Лист	N докум.	Подпись	Дата	5882 - 110.103	Лит.	Масса	Масштаб
Разраб.		Балашов		21.06.79	Муфта	А	0,18	2:1
Пров.		Семенова		21.06.79		Лист	Листов 1	
Рук. гр.		Боев		21.06.79				
Н. контр.		Чикова		03.07.79	Круг В 12 ГОСТ 2590-71 / Ст 3 ГОСТ 535-79	ГИПРОНИСЕЛЬПРОМ г. Орел		

Копировал Рукова Формат 11

Инв. N подл. | Подпись и дата | Взам. инв. N | Инв. N дубл. | Подпись и дата

5882 - 110.102

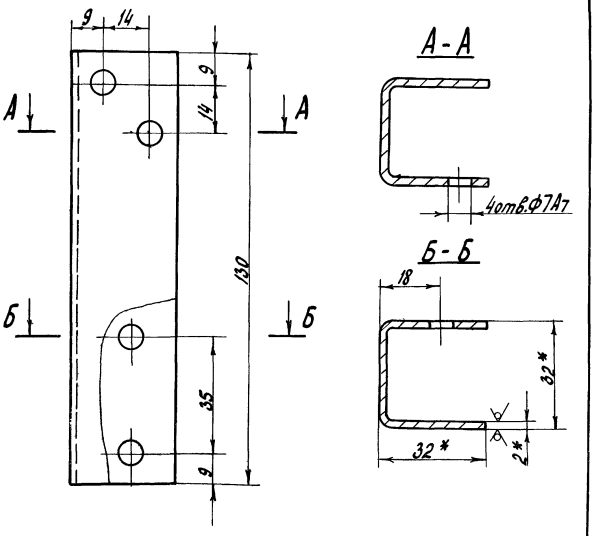

1. Предельные отклонения размеров - по СМ8.
2*. Размеры для справок.
3. Покрытие Ц40.

Изм.	Лист	N докум.	Подпись	Дата	5882 - 110.102	Лит.	Масса	Масштаб
Разраб.		Балашов		21.06.79	Кронштейн	А	0,18	1:1
Пров.		Семенова		21.06.79		Лист	Листов 1	
Рук. гр.		Боев		21.06.79				
Н. контр.		Чикова		03.07.79	Профиль N 13 ОСТ 70.0006.001-75 / В Ст3 кп 2 ГОСТ 11474-76	ГИПРОНИСЕЛЬПРОМ г. Орел		

586.01.00.01 А

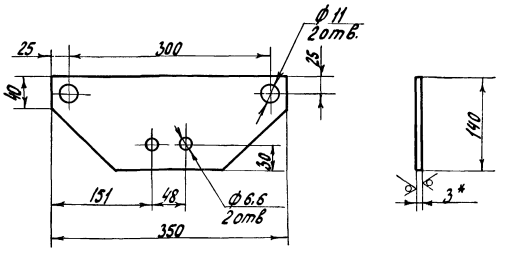

1. Предельные отклонения размеров: диаметров - по А7, остальных - по СМ8.
2.* Размеры для справок.
3. Покрытие Ц 40

Изм.	Лист	N докум.	Подпись	Дата	586.01.00.01 А	Лит.	Масса	Масштаб
Разраб.		Балашов		21.06.79	Планка	А	0,8	1:5
Пров.		Семенова		21.06.79		Лист	Листов	
Рук. гр.		Боев		21.06.79				
Н. контр.		Чикова		03.07.79	Лист Б-ПН-НО-3,0 ГОСТ 19903-74 / 3-IV-Ст3 ПС ГОСТ 16523-70	ГИПРОНИСЕЛЬПРОМ г. Орел		

Инв. N подл. | Подп. и дата | Взам. инв. N | Инв. N дубл. | Подп. и дата

ОК 257-00-05

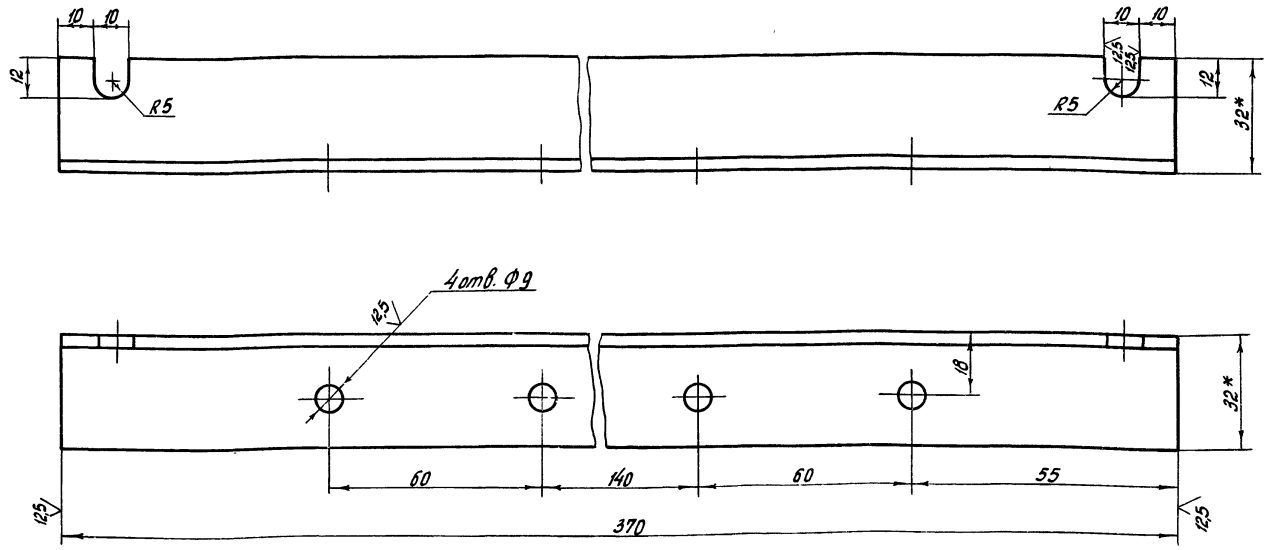

1. Предельные отклонения размеров. диаметров - по A_7; остальных - по CM_8.
2.* Размеры для справок.
3. Покрытие Ц 40.

Изм.	Лист	№ докум.	Подпись	Дата
Разраб.		Балашов		13.12.78
Пров.		Семенова		14.12.78
Рук. гр.		Боев		19.12.78
Н. контр.		Чикова		19.12.78

ОК 257-00-05

Кронштейн

Лит	Масса	Масштаб
А	0,54	1:1

Лист | Листов 1

Уголок $\frac{Б\text{-}32\times32\times3\ ГОСТ\ 8509\text{-}72}{Ст3\ ГОСТ\ 535\text{-}79}$

ГИПРОНИСЕЛЬПРОМ г. Орел

Копировал Арнаутова Формат 12

Типовой проект 810-99 Альбом VII

ОК 257-00-06

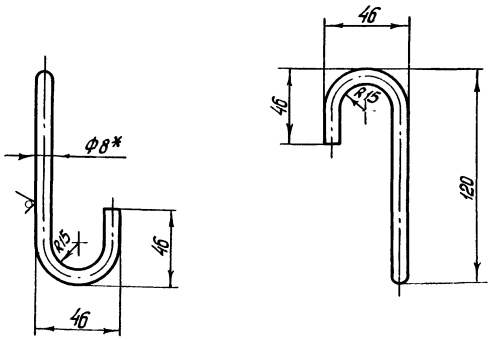

1. Предельные отклонения размеров: радиусов - по A_7, остальных - по CM_8.
2.* Размер для справок.
3. Покрытие Ц 40.

Изм.	Лист	№ докум.	Подпись	Дата
Разраб.		Балашов		13.12.78
Пров.		Семенова		14.12.78
Рук. гр.		Боев		19.12.78
Н. контр.		Чикова		19.12.78

ОК 257-00-06

Подвеска

Лит	Масса	Масштаб
А	0,1	1:2

Лист | Листов 1

Круг $\frac{В8\ ГОСТ\ 2590\text{-}71}{Ст3\ ГОСТ\ 535\text{-}79}$

ГИПРОНИСЕЛЬПРОМ г. Орел

ОК 257-00-07

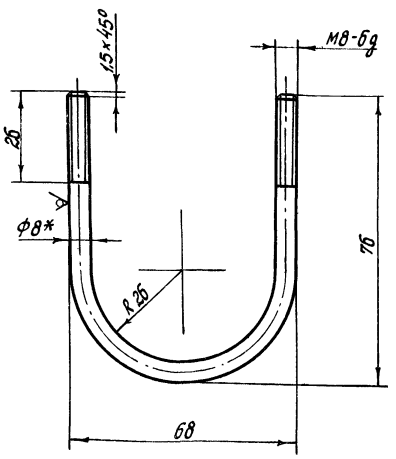

1. Предельные отклонения размеров: радиуса - по A_7, остальных - по CM_8.
2.* Размер для справок.
3. Покрытие Ц 40.

Изм.	Лист	№ докум.	Подпись	Дата
Разраб.		Балашов		13.12.78
Пров.		Семенова		14.12.78
Рук. гр.		Боев		19.12.78
Н. контр.		Чикова		19.12.78

ОК 257-00-07

Хомут

Лит	Масса	Масштаб
А	0,07	1:1

Лист | Листов 1

Круг $\frac{В8\ ГОСТ\ 2590\text{-}71}{Ст3\ ГОСТ\ 535\text{-}79}$

ГИПРОНИСЕЛЬПРОМ г. Орел

Формат	Зона	Поз.	Обозначение	Наименование	Кол.	Примечание
				Документация		
12			ОК 402.00.00 СБ	Сборочный чертеж		
				Детали		
БЧ		1	ОК 402.00.01	Стойка		
				Профиль специальный		
				С-образный 80×40×16×2,5		
				ТУ 70-06-0004-74		
				L = 2240	4	7,73 кг
БЧ		2	ОК 402.00.02	Связь		
				Уголок Б-63×63×5 ГОСТ 8509-72 / Ст3 ГОСТ 535-79		
				L = 850 СМ8	2	2,9 кг
БЧ		3	ОК 402.00.03	Связь		
				Уголок Б-63×63×5 ГОСТ 8509-72 / Ст3 ГОСТ 535-79		
				L = 600 СМ8	4	2,9 кг
БЧ		4	ОК 402.00.04	Связь		
				Уголок Б-63×63×5 ГОСТ 8509-72 / Ст3 ГОСТ 535-79		
				L = 400 СМ8	2	1,9 кг
БЧ		5	ОК 402.00.05	Связь		
				Уголок Б-36×36×4 ГОСТ 8509-72 / Ст3 ГОСТ 535-79		
				L = 500 СМ8	8	1,08 кг
БЧ		6	ОК 402.00.06	Связь		
				Уголок Б-36×36×4 ГОСТ 8509-72 / Ст3 ГОСТ 535-79		
				L = 650 СМ8	8	1,4 кг
БЧ		7	ОК 402.00.07	Упор		
				Уголок Б-36×36×4 ГОСТ 8509-72 / Ст3 ГОСТ 535-79		
				L = 100 СМ8	5	0,21 кг

Изм. Лист № докум. Подпись Дата — ОК 402.00.00 — Лист 2

Разраб. Семенова — Пров. Балашов — Рук. гр. Боев — Н. контр. Чикова — Опора — Лит. А — Лист 1 — Листов 2 — ГИПРОНИСЕЛЬПРОМ г. Орел

Копировал Осина — Формат А1

Инв. № подл. | Подпись и дата | Взам. инв. № | Инв. № дубл. | Подпись и дата

Типовой проект 820-УУ Альбом VIII

Формат	Зона	Поз.	Обозначение	Наименование	Кол.	Примечание
				Документация		
11			ОК 403.00.00 СБ	Сборочный чертеж		
				Детали		
БЧ		1	ОК 402.00.01	Стойка		
				Профиль специальный		
				С-образный 80×40×16×2,5		
				ТУ 70-06-0004-74		
				L = 2240 СМ8	2	7,73 кг
БЧ		2	ОК 403.00.01	Связь		
				Уголок Б-63×63×5 ГОСТ 8509-72 / Ст3 ГОСТ 535-79		
				L = 360 СМ8	2	1,73 кг
БЧ		3	ОК 403.00.02	Связь		
				Уголок Б-63×63×5 ГОСТ 8509-72 / Ст3 ГОСТ 535-79		
				L = 590 СМ8	2	2,83 кг
БЧ		4	ОК 402.00.07	Упор		
				Уголок Б-36×36×4 ГОСТ 8509-72 / Ст3 ГОСТ 535-79		
				L = 100 СМ8	2	2,1 кг

Изм. Лист № докум. Подпись Дата — ОК 403.00.00 — Лист 1

Разраб. Семенова — Пров. Балашов — Рук. гр. Боев — Н. контр. Чикова — Опора — Лит. А — Лист 1 — Листов 1 — ГИПРОНИСЕЛЬПРОМ г. Орел

Инв. № подл. | Подпись и дата | Взам. инв. № | Инв. № дубл. | Подпись и дата

Формат	Зона	Поз.	Обозначение	Наименование	Кол.	Примечание
				Документация		
11			ОК 406.00.00 СБ	Сборочный чертеж		
				Детали		
БЧ		1	ОК 406.00.01	Стойка		
				Профиль специальный		
				С-образный 80×40×16×2,5		
				ТУ 70-06-0004-74		
				L = 3650	4	17,56 кг
БЧ		2	ОК 406.00.02	Связь		
				Уголок Б-63×63×5 ГОСТ 8509-72 / Ст3 ГОСТ 535-79		
				L = 2430	2	11,7 кг
БЧ		3	ОК 406.00.03	Связь		
				Уголок Б-63×63×5 ГОСТ 8509-72 / Ст3 ГОСТ 535-79		
				L = 1080	2	5,2 кг
БЧ		4	ОК 404.00.01	Планка		
				Полоса Ш-Б-2 8×80 ГОСТ 103-76 / Ст3 ГОСТ 535-79		
				L = 160 СМ8	24	0,8 кг
БЧ		5	ОК 404.00.02	Упор		
				Полоса Ш-Б-2 5×50 ГОСТ 103-76 / Ст3 ГОСТ 535-79		
				L = 306 СМ8	2	0,6 кг

Изм. Лист № докум. Подпись Дата — ОК 406.00.00 — Лист 1

Разраб. Семенова — Пров. Балашов — Рук. гр. Боев — Н. контр. Чикова — Опора — Лит. А — Лист 1 — Листов 1 — ГИПРОНИСЕЛЬПРОМ г. Орел

Инв. № подл. | Подпись и дата | Взам. инв. № | Инв. № дубл. | Подпись и дата

Формат	Зона	Поз.	Обозначение	Наименование	Кол.	Примечание
				Документация		
12			ОК 404.00.00 СБ	Сборочный чертеж		
				Детали		
Б.4		1	ОК 404.00.01	Планка		
				Полоса Ш-Б-2 8х80 ГОСТ 103-76 / Ст 3 ГОСТ 535-58		
				L = 160 см 8	16	0,8 кг
Б.4		2	ОК 404.00.02	Упор		
				Полоса Ш-Б-2 5х50 ГОСТ 103-76 / Ст 3 ГОСТ 535-58		
				L = 306 см 8	2	0,6 кг
				Переменные данные для исполнений		
				ОК 404.00.00 СБ		
				Детали		
Б.4		6	ОК 404.00.03	Стойка		
				С-профиль 80х40х16х2,5 ГОСТ 8282-76 / Ст 3 ГОСТ 380-71		
				L = 2250 см 8	4	7,8 кг
Б.4		7	ОК 404.00.04	Связь		
				Уголок Б-63х63х5 ГОСТ 8509-72 / Ст 3 ГОСТ 535-58		
				L = 1520 см 8	2	7,3 кг

ОК 404.00.00

Опора

Лит	Лист	Листов
А	1	3

ГИПРОНИСЕЛЬПРОМ г. Орел

Изм. Лист № докум. Подпись Дата

Разраб. Семенова 18.12.78
Пров. Балашов 18.12.78
Рук. гр. Боев 19.12.78
Н.контр. Чикова 20.12.78

Инв. № подл. | Подпись и дата | Взам. инв. № | Инв. № дубл. | Подпись и дата

Копировал: Водяшкина Формат 11

Формат	Зона	Поз.	Обозначение	Наименование	Кол.	Примечание
Б.4		8	ОК 404.00.05	Связь		
				Уголок Б-63х63х5 ГОСТ 8509-72 / Ст 3 ГОСТ 535-58		
				L = 1000 см 8	2	4,8 кг
				ОК 404.00.00-01		
				Детали		
Б.4		6	ОК 404.00.03-01	Стойка		
				С-профиль 80х40х16х2,5 ГОСТ 8282-76 / Ст 3 ГОСТ 380-71		
				L = 2250 см 8	4	7,8 кг
Б.4		7	ОК 404.00.04-01	Связь		
				Уголок Б-63х63х5 ГОСТ 8509-72 / Ст 3 ГОСТ 535-58		
				L = 2460 см 8	2	11,83 кг
Б.4		8	ОК 404.00.05-01	Связь		
				Уголок Б-63х63х5 ГОСТ 8509-72 / Ст 3 ГОСТ 535-58		
				L = 1650 см 8	2	8,0 кг
				ОК 404.00.00-02		
				Детали		
Б.4		6	ОК 404.00.03-02	Стойка		
				С-профиль 80х40х16х2,5 ГОСТ 8282-76 / Ст 3 ГОСТ 380-71		
				L = 2340 см 8	4	8,1 кг
Б.4		7	ОК 404.00.04-02	Связь		
				Уголок Б-63х63х5 ГОСТ 8509-72 / Ст 3 ГОСТ 535-58		
				L = 2200 см 8	2	10,6 кг
Б.4		8	ОК 404.00.05-02	Связь		
				Уголок Б-63х63х5 ГОСТ 8509-72 / Ст 3 ГОСТ 535-58	L=1630 мм 2	10,1 кг

ОК 404.00.00 Лист 2

Изм. Лист № докум. Подпись Дата

Инв. № подл. | Подпись и дата | Взам. инв. № | Инв. № дубл. | Подпись и дата

Копировал: Водяшкина Формат 11

Типовой проект 8.10-99 Альбом VII

Формат	Зона	Поз.	Обозначение	Наименование	Кол.	Примечание
				ОК 404.00.00-03		
				Детали		
Б.4		6	ОК 404.00.03-03	Стойка		
				С-профиль 80х40х16х2,5 ГОСТ 8282-76 / Ст 3 ГОСТ 380-71		
				L = 2340 см 8	4	8,1 кг
Б.4		7	ОК 404.00.04-03	Связь		
				Уголок Б-63х63х5 ГОСТ 8509-72 / Ст 3 ГОСТ 535-58		
				L = 1710 см 8	2	8,2 кг
Б.4		8	ОК 404.00.05-03	Связь		
				Уголок Б-63х63х5 ГОСТ 8509-72 / Ст 3 ГОСТ 535-58		
				L = 1190 см 8	2	5,7 кг
				ОК 404.00.00-04		
				Детали		
Б.4		6	ОК 404.00.03-04	Стойка		
				С-профиль 80х40х16х2,5 ГОСТ 8282-76 / Ст 3 ГОСТ 380-71		
				L = 2340 см 8	4	8,1 кг
Б.4		7	ОК 404.00.04-04	Связь		
				Уголок Б-63х63х5 ГОСТ 8509-72 / Ст 3 ГОСТ 535-58		
				L = 1800 см 8	2	8,7 кг
Б.4		8	ОК 404.00.05-04	Связь		
				Уголок Б-63х63х5 ГОСТ 8509-72 / Ст 3 ГОСТ 535-58		
				L = 1880 см 8	2	9,0 кг

ОК 404.00.00 Лист 3

Изм. Лист № докум. Подпись Дата

Инв. № подл. | Подпись и дата | Взам. инв. № | Инв. № дубл. | Подпись и дата

Формат	Зона	Поз.	Обозначение	Наименование	Кол.	Примечание
				Документация		
11			ОК 405.00.00	Сборочный чертеж		
				Детали		
Б.4		1	ОК 405.00.01	Стойка		
				С-профиль 80х40х16х2,5 ГОСТ 8282-76 / Ст 3 ГОСТ 380-71		
				L = 355 см 8	2	1,2 кг
Б.4		2	ОК 405.00.02	Ролик		
				Круг В 36 ГОСТ 2590-71 / Ст 3 ГОСТ 535-58		
				L = 330 см 8	1	2,4 кг
Б.4		3	ОК 405.00.03	Основание		
				С-профиль 80х40х16х2,5 ГОСТ 8282-76 / Ст 3 ГОСТ 380-71		
				L = 530 см 8	1	1,8 кг
Б.4		4	ОК 405.00.04	Связь		
				Полоса Ш-Б-2,5х100 ГОСТ 103-76 / Ст 3 ГОСТ 535-58		
				L = 400 см 8	1	1,8 кг
Б.4		5	ОК 405.00.05	Ребро		
				Лист Б-ПН-НО-8.0 ГОСТ 19903-74 / В Ст 3 ПЗ ГОСТ 14637-69	1	3,0 кг
Б.4		6	ОК 405.00.06	Пята		
				Полоса Ш-Б-2 4х60 ГОСТ 103-76 / Ст 3 ГОСТ 535-58		
				L = 100 см 8	2	0,18 кг

ОК 405.00.00

Опора

Лит	Лист	Листов
А		1

ГИПРОНИСЕЛЬПРОМ

Изм. Лист № докум. Подпись Дата

Разраб. Семенова 18.12.78
Пров. Балашов 18.12.78
Рук. гр. Боев 19.12.78
Н.контр. Чикова 20.12.78

Инв. № подл. | Подпись и дата | Взам. инв. № | Инв. № дубл. | Подпись и дата

Формат	Зона	Поз.	Обозначение	Наименование	Кол.	Примечание
				Документация		
12			КР68.00.00-01 СБ	Сборочный чертеж		
				Детали		
Б4		1	КР68.00.01-01	Корпус		
				Труба $\frac{480\times6\ ГОСТ10704-76}{Ст4СП\ ГОСТ10705-63}$		
				L=6015 СМ8	1	421,8кг
Б4		2	КР68.00.02-01	Дно		
				Лист $\frac{Б-ПН-НО-8.0\ ГОСТ19903-74}{ВСт.3ПС3\ ГОСТ14637-69}$		
				ф468	1	10.8кг
Б4		3	КР68.00.03-01	Дно		
				Лист $\frac{Б-ПН-НО-8.0\ ГОСТ19903-74}{ВСт.3ПС3\ ГОСТ14637-69}$		
				ф468	1	3,8кг
Б4		4	КР68.00.04-01	Патрубок		
				Труба $\frac{159\times4.5\ ГОСТ10704-76}{Ст.4СП\ ГОСТ10705-63}$ L=220	5	3,8кг
Б4		5	КР68.00.05-01	Патрубок		
				Труба $\frac{114\times4\ ГОСТ10704-76}{Ст.4СП\ ГОСТ10705-63}$ L=210 СМ8	3	2,3кг

Изм.	Лист	№ докум.	Подпись	Дата	КР68.00.00-01			
Разраб.		Семенова	Семен	18.12.79	Коллектор распределительный подающий	Лит.	Лист	Листов
Пров.		Балашов	[illegible]	18.12.79		А	1	2
Рук.гр.		Боев	[illegible]	20.12.79		ГИПРОНИСЕЛЬПРОМ г.Орел		
Н.контр.		Чикова	[illegible]	19.02.80				

Копировал Шекшуева Формат 11

Формат	Зона	Поз.	Наименование	Наименование	Кол.	Примечание
Б4		6	КР68.00.06-01	Патрубок		
				Труба $\frac{57\times2,5\ ГОСТ10704-76}{Ст.4СП\ ГОСТ10705-63}$		
				L=210 СМ8	1	1,34кг
Б4		7	КР68.00.07-01	Патрубок		
				Труба $\frac{45\times2\ ГОСТ10704-76}{Ст4СП\ ГОСТ10705-63}$		
				L=206 СМ8	1	0,44кг
Б4		8	КР68.00.08-01	Патрубок		
				Труба 25×3,2 ГОСТ3262-75	2	0,48кг
Б4		9	КР68.00.09-01	Патрубок		
				Труба 15×2,8 ГОСТ3262-75	2	0,11кг
				Стандартные изделия		
		10		Фланец 150-10 ГОСТ1255-67	5	
		11		Фланец 100-10 ГОСТ1255-67	3	
		12		Фланец 50-10 ГОСТ1255-67	1	
		13		Фланец 40-10 ГОСТ1255-67	1	

Инв. № подл. | Подпись и дата | Взам. инв. № | Инв. № дубл. | Подпись и дата

Изм.	Лист	№ докум.	Подпись	Дата	КР68.00.00	Лист 2

Копировал Шекшуева Формат 11

Типовой проект 810-99 Альбом VII

Формат	Зона	Поз.	Обозначение	Наименование	Кол.	Примечание
				Документация		
12			КР69.00.00-01 СБ	Сборочный чертеж		
				Детали		
Б4		1	КР69.00.01-01	Корпус		
				Труба $\frac{480\times6\ ГОСТ10704-76}{ВСт.3\ ГОСТ10705-63}$		
				L=6015	1	421,8кг
Б4		2	КР69.00.02-01	Дно		
				Лист $\frac{Б-ПН-НО-8.0\ ГОСТ19903-74}{ВСт.3ПС3\ ГОСТ14637-69}$		
				ф468	1	10,8кг
Б4		3	КР69.00.03-01	Дно		
				Лист $\frac{Б-ПН-НО-8.0\ ГОСТ19903-74}{ВСт.3ПС3\ ГОСТ14637-69}$		
				ф468	1	3,8кг
Б4		4	КР69.00.04-01	Патрубок		
				Труба $\frac{159\times4.5\ ГОСТ10704-76}{Ст.4СП\ ГОСТ10705-63}$ L=220 СМ8	5	3,8кг
Б4		5	КР69.00.05-01	Патрубок		
				Труба $\frac{133\times4\ ГОСТ8732-78}{Ст4СП\ ГОСТ8731-74}$ L=220 СМ8	2	2,8кг

Изм.	Лист	№ докум.	Подпись	Дата	КР69.00.00-01			
Разраб.		Семенова	Семен	18.12.79	Коллектор распределительный обратный	Лит.	Лист	Листов
Пров.		Балашов	[illegible]	20.12.79		А	1	2
Рук.гр.		Боев	[illegible]	20.12.79		ГИПРОНИСЕЛЬПРОМ г.Орел		
Н.контр.		Чикова	[illegible]	[illegible]				

Копировал Шекшуева Формат 11

Формат	Зона	Поз.	Обозначение	Наименование	Кол.	Примечание
Б4		6	КР69.00.06-01	Патрубок		
				Труба $\frac{45\times2\ ГОСТ10704-76}{Ст4СП\ ГОСТ10705-63}$		
				L=206 СМ8	1	0,44кг
Б4		7	КР69.00.07-01	Патрубок		
				Труба 15×2,8 ГОСТ3262-75	2	0,11кг
Б4		8	КР69.00.08-01	Патрубок		
				Труба $\frac{114\times4\ ГОСТ10704-76}{Ст.4СП\ ГОСТ10705-63}$		
				L=210 СМ8	2	2,29кг
Б4		9	КР69.00.09-01	Патрубок		
				Труба 25×3,2 ГОСТ3262-75	1	0,48кг
				Стандартные изделия		
		10		Фланец 150-10 ГОСТ1255-67	5	
		11		Фланец 125-10 ГОСТ1255-67	2	
		12		Фланец 100-10 ГОСТ1255-67	2	
		13		Фланец 40-10 ГОСТ1255-67	1	

Инв. № подл. | Подпись и дата | Взам. инв. № | Инв. № дубл. | Подпись и дата

Изм.	Лист	№ докум.	Подпись	Дата	КР69.00.00	Лист 2

Копировал Шекшуева 16462-07 Формат 11

Формат	Зона	Поз.	Обозначение	Наименование	Кол.	Примечание
				Документация		
22			СПЗ.00.00 СБ	Сборочный чертеж		
				Сборочные единицы		
11		1	СПЗ.01.00	Лестница	1	
11		2	СПЗ.02.00	Рама	2	
11		3	СПЗ.03.00	Кронштейн	2	
11		4	СПЗ.04.00	Фиксатор	2	
				Детали		
БЧ		8	СПЗ.00.01	Подкос		
				Труба 22×3 ГОСТ 8734-75 / В20 ГОСТ 8733-74		
				L = 1250 СМ8	1	1,8 кг
БЧ		9	СПЗ.00.02	Подкос		
				Труба 22×3 ГОСТ 8734-75 / В20 ГОСТ 8733-74		
				L = 640 СМ8	1	0,9 кг
БЧ		10	СПЗ.00.03	Подкос		

Инв.№ подл. | Подпись и дата | Взам.инв.№ | Инв.№ дубл. | Подпись и дата

Изм.	Лист	№ докум.	Подпись	Дата	СПЗ.00.00		
Разраб.		Семенова		18.10.79	Подставка передвижная	Лит А	Лист 1 / Листов 3
Пров.		Балашов		20.10.79		ГИПРОНИСЕЛЬПРОМ г. Орел	
Рук. гр.		Боев		24.12.79			
Н. контр.		Чикова		10.80			

Копировал Арнаутова Формат А4

Формат	Зона	Поз.	Обозначение	Наименование	Кол.	Примечание
				Труба 22×3 ГОСТ 8734-75 / В20 ГОСТ 8733-74 L=1110 СМ8	2	1,6 кг
БЧ		11	СПЗ.00.04	Ограждение		
				Труба 22×3 ГОСТ 8734-75 / В20 ГОСТ 8733-74 L=795 СМ8	1	5,5 кг
БЧ		12	СПЗ.00.05	Связка		
				Труба 22×3 ГОСТ 8734-75 / В20 ГОСТ 8733-74 L=160 СМ8	8	1,1 кг
БЧ		13	СПЗ.00.06	Опора		
				Труба 32×3 ГОСТ 8734-75 / В20 ГОСТ 8733-74 L=1125 СМ8	4	2,4 кг
БЧ		14	СПЗ.00.07	Связка		
				Труба 22×3 ГОСТ 8734-75 / В20 ГОСТ 8733-74 L=552 СМ8	4	0,97 кг
БЧ		15	СПЗ.00.08	Опора		
				Труба 32×3 ГОСТ 8734-75 / В20 ГОСТ 8733-74 L=128 СМ8	4	0,3 кг
11		16	СПЗ.00.09	Пята	2	
БЧ		17	СПЗ.00.10	Доска		
				Древесина хвойной		
				породы 2с ГОСТ 8486-66		
				15×142×650	8	
БЧ		18	СПЗ.00.11	Доска		
				Древесина хвойной		
				породы 2с ГОСТ 8486-66		
				15×142×576	5	

Инв.№ подл. | Подпись и дата | Взам.инв.№ | Инв.№ дубл. | Подпись и дата

Изм.	Лист	№ докум.	Подпись	Дата	СПЗ.00.00	Лист 2

Копировал Арнаутова Формат А4

Типовой проект 410-99 Альбом VII

Формат	Зона	Поз.	Обозначение	Наименование	Кол.	Примечание
БЧ		19	СПЗ.00.12	Косынка		
				Лист 5-ПН-НО-3.0 ГОСТ 19903-74 / 3-IV-Ст3ПС ГОСТ 16523-70		
				50×50	16	0,04 кг
БЧ		20	СПЗ.00.13	Косынка		
				Лист 5-ПН-НО-3.0 ГОСТ 19903-74 / 3-IV-Ст3ПС ГОСТ 16523-70	2	0,6 кг
БЧ		21	СПЗ.00.14	Опора		
				Труба 22×3 ГОСТ 8734-75 / В20 ГОСТ 8733-74 L=476 СМ8	2	0,7 кг
БЧ		22	СПЗ.00.15	Полка		
				Уголок Б-28×28×3 ГОСТ 8509-72 / Ст3 ГОСТ 535-79		
				L=800 СМ8	2	1,1 кг
				Стандартные изделия		
		28		Винт М6×30.58.096 ГОСТ 17473-72	32	
		29		Гайка М6.5.096 ГОСТ 5916-70	32	
		30		Шайба 6.01.096 ГОСТ 11371-78	64	
		31		Шплинт 8×55·001 ГОСТ 397-79	2	
		32		Колесо 2А-160-160 ГОСТ 11112-70	4	

Инв.№ подл. | Подпись и дата | Взам.инв.№ | Инв.№ дубл. | Подпись и дата

Изм.	Лист	№ докум.	Подпись	Дата	СПЗ.00.00	Лист 3

Копировал Арнаутова Формат А4

Формат	Зона	Поз.	Обозначение	Наименование	Кол.	Примечание
				Документация		
11			СПЗ.01.00 СБ	Сборочный чертеж		
				Детали		
БЧ		1	СПЗ.01.01	Ребро		
				Уголок Б-28×28×3 ГОСТ 8509-72 / Ст3 ГОСТ 535-79 L=1150 СМ8	2	1,5 кг
БЧ		2	СПЗ.01.02	Полка		
				Уголок Б-28×28×3 ГОСТ 8509-72 / Ст3 ГОСТ 535-79 L=142 СМ8	8	0,2 кг
БЧ		3	СПЗ.01.03	Ребро		
				Уголок Б-28×28×3 ГОСТ 8509-72 / Ст3 ГОСТ 535-79 L=1150 СМ8	2	1,5 кг
БЧ		4	СПЗ.01.04	Полка		
				Уголок Б-28×28×3 ГОСТ 8509-72 / Ст3 ГОСТ 535-79 L=1800 СМ8	1	0,2 кг
БЧ		5	СПЗ.01.05	Полка		
				Уголок Б-28×28×3 ГОСТ 8509-72 / Ст3 ГОСТ 535-79 L=1800 СМ8	1	0,2 кг
БЧ		6	СПЗ.01.06	Полка		
				Уголок Б-28×28×3 ГОСТ 8509-72 / Ст3 ГОСТ 535-79 L=574 СМ8	4	0,8 кг

Инв.№ подл. | Подпись и дата | Взам.инв.№ | Инв.№ дубл. | Подпись и дата

Изм.	Лист	№ докум.	Подпись	Дата	СПЗ.01.00		
Разраб.		Семенова		18.10.79	Лестница	Лит А	Лист 1 / Листов 1
Пров.		Балашов		20.10.79		ГИПРОНИСЕЛЬПРОМ г. Орел	
Рук. гр.		Боев		24.12.79			
Н. контр.		Чикова		10.80			

Копировал Арнаутова Формат А4

Формат	Зона	Поз	Обозначение	Наименование	Кол.	Примечание
				Документация		
11			СПЗ.02.00 СБ	Сборочный чертеж		
				Детали		
БЧ		1	СПЗ.02.01	Связь		
				Уголок Б-32×32×3 ГОСТ 8509-72 / Ст3 ГОСТ 535-79		
				L = 1200 СМ8	2	2,5 кг
БЧ		2	СПЗ.02.02	Связь		
				Уголок Б-32×32×3 ГОСТ 8509-72 / Ст3 ГОСТ 535-79		
				L = 656 СМ8	2	1,4 кг

Изм.	Лист	№ докум.	Подпись	Дата
Разраб.		Семенова		18.12.79
Пров.		Балашов		18.12.79
Рук. гр.		Боев		18.12.79
Н. контр.		Чикова		02.12.79

СПЗ.02.00

Рама

Лит.	Лист	Листов
А		1

ГИПРОНИСЕЛЬПРОМ г. Орел

Копировал Осина Формат 11

Формат	Зона	Поз	Обозначение	Наименование	Кол.	Примечание
				Документация		
12			СПЗ.03.00.СБ	Сборочный чертеж		
				Детали		
БЧ		1	СПЗ.03.01	Втулка		
				Круг В50 ГОСТ 2590-71 / Ст3 ГОСТ 535-79	1	1,3 кг
БЧ		2	СПЗ.03.02	Плита		
				Лист Б-ПН-НО-8,0 ГОСТ 19903-74 / В Ст3ПС3 ГОСТ 14637-69	1	0,5 кг
БЧ		3	СПЗ.03.02	Косынка		
				Лист Б-ПН-НО-5,0 ГОСТ 19903-74 / В Ст3ПС3 ГОСТ 14637-69	1	0,02 кг

Изм.	Лист	№ докум.	Подпись	Дата
Разраб.		Семенова		18.12.79
Пров.		Балашов		10.12.79
Рук. гр.		Боев		20.12.79
Н. контр.		Чикова		21.12.79

СПЗ.03.00

Кронштейн

Лит.	Лист	Листов
А		1

ГИПРОНИСЕЛЬПРОМ г. Орел

Копировал Осина Формат 11

Формат	Зона	Поз	Обозначение	Наименование	Кол.	Примечание
				Документация		
11			СПЗ.04.00 СБ	Сборочный чертеж		
				Детали		
БЧ		1	СПЗ.04.01	Маховик		
				Круг В10 ГОСТ 2590-71 / Ст3 ГОСТ 535-79	1	0,4 кг
БЧ		2	СПЗ.04.02	Втулка		
				Круг В40 ГОСТ 2590-71 / Ст3 ГОСТ 535-79	1	0,3 кг
БЧ		3	СПЗ.04.03	Винт		
				Круг В20 ГОСТ 2590-71 / Ст3 ГОСТ 535-79	1	1,0 кг
БЧ		4	СПЗ.04.04	Спица		
				Круг В10 ГОСТ 2590-71 / Ст3 ГОСТ 535-79		
				L = 208	3	0,03 кг
				Стандартные изделия		
		5		Штифт 8Г×40 ГОСТ 3128-70	1	

Изм.	Лист	№ докум.	Подпись	Дата
Разраб.		Семенова		18.12.79
Проверил		Балашов		20.12.79
Рук. гр.		Боев		21.12.79
Н. контр.		Чикова		21.12.79

СПЗ.04.00

Фиксатор

Лит.	Лист	Листов
А		1

ГИПРОНИСЕЛЬПРОМ г. Орел

Копировал Осина Формат 11

СПЗ.01.04

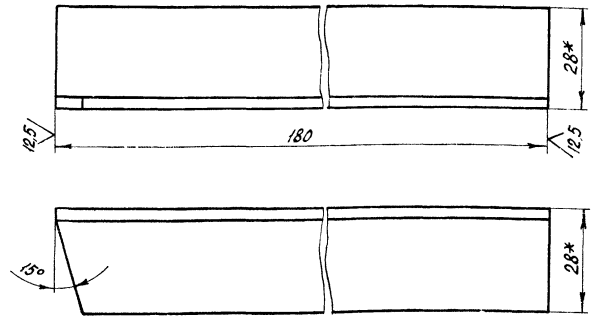

1. Предельные отклонения размеров - по СМ8
2. * Размеры для справок.

Изм.	Лист	№ докум.	Подпись	Дата
Разраб.		Семенова		10.12.79
Провериал		Балашов		10.12.79
Рук. гр.		Боев		22.12.79
Н. контр.		Чикова		21.12.79

Полка

Лит.	Масса	Масштаб
А	0,2	1:1
Лист	Листов 1	

Уголок Б 28×28×3 ГОСТ 8509-72 / Ст. 3 ГОСТ 535-79

ГИПРОНИСЕЛЬПРОМ г. Орел

Копировал Осина Формат 11

Формат	Зона	Поз	Обозначение	Наименование	Кол.	Примечание
				Документация		
11			ОК 407.00.00 СБ	Сборочный чертеж		
				Детали		
Б.Ч.		1	ОК.407.00.01	Стойка		
				С-профиль $\frac{80\times40\times16\times2,5\ ГОСТ\ 8282-76}{Ст.3\ ГОСТ\ 380-71}$		
				L = 3400 СМ8	4	11,7кг
Б.Ч.		2	ОК 407.00.02	Связь		
				Уголок $\frac{Б-63\times63\times5\ ГОСТ\ 8509-72}{Ст.3\ ГОСТ\ 535-79}$		
				L = 610 СМ8	8	2,9кг
Б.Ч.		3	ОК 404.00.01	Планка		
				Полоса $\frac{Ш-Б-28\times80\ ГОСТ\ 103-76}{Ст.3\ ГОСТ\ 535-79}$		
				L = 160 СМ8	24	0,8кг

Подпись и дата | Инв. № дубл. | Взам. инв. № | Подпись и дата | Инв. № подл.

ОК 407.00.00

Изм	Лист	№ докум.	Подпись	Дата
Разраб.	Семенова	Семенова	18.10.78	
Пров.	Балашов	[illegible]	20.10.78	
Рук. гр.	Боев	[illegible]	20.10.78	
Н.контр.	Чикова	[illegible]	01.02.80	

Опора

Лит	Лист	Листов
А		1

ГИПРОНИСЕЛЬПРОМ г.Орел

Копировал Шекшуева Формат 11

Формат	Зона	Поз.	Обозначение	Наименование	Кол	Примечание
				Документация		
11			ОК170.00.00-01 СБ	Сборочный чертеж		
				Детали		
Б.Ч.		1	ОК 170.00.01-01	Подвеска		
				Проволока 8-II ГОСТ 3282-74	1	0,45кг
Б.Ч.		2	ОК 170.00.02-01	Подвеска		
				Проволока 8-II ГОСТ 3282-74	1	0,46кг

Подпись и дата | Инв. № дубл. | Взам. инв. № | Подпись и дата | Инв. № подл.

ОК170.00.00-01

Изм	Лист	№ докум.	Подп.	Дата
Разраб.	Семенова	Семенова	18.10.78	
Пров.	Балашов	[illegible]	20.10.78	
Рук. гр.	Боев	[illegible]	20.10.78	
Н.контр.	Чикова	[illegible]	01.02.80	

Подвеска

Лит.	Лист	Листов
А		1

ГИПРОНИСЕЛЬПРОМ г.Орел

Копировал Шекшуева Формат 11

Типовой проект 810-99 Альбом VII

ОК 170.00.00-01 СБ

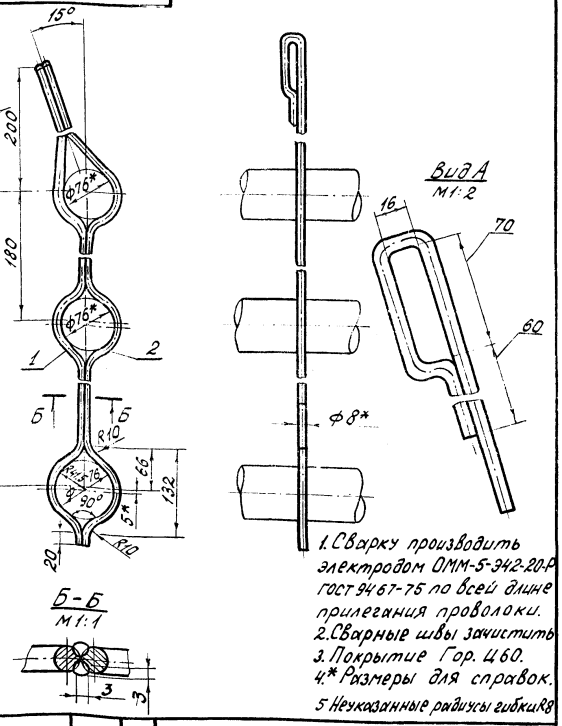

1. Сварку производить электродом ОММ-5-Э42-20-Р ГОСТ 9467-75 по всей длине прилегания проволоки.
2. Сварные швы зачистить
3. Покрытие Гор. Ц60.
4.* Размеры для справок.
5 Неуказанные радиусы гибки R8

Подпись и дата | Инв. № дубл. | Взам. инв. № | Подпись и дата | Инв. № подл.

ОК 170.00.00-01 СБ

Изм	Лист	№ докум.	Подпись	Дата
Разраб.	Семенова	Семенова	18.10.78	
Пров.	Балашов	[illegible]	20.10.78	
Рук. гр.	Боев	[illegible]	20.10.78	
Н.контр.	Чикова	[illegible]	01.02.80	

Подвеска
Сборочный чертеж

Лит.	Масса	Масштаб
А	0,7	1:5

Лист | Листов 1

ГИПРОНИСЕЛЬПРОМ г.Орел

ОК 187.00.01

12,5 √(√)

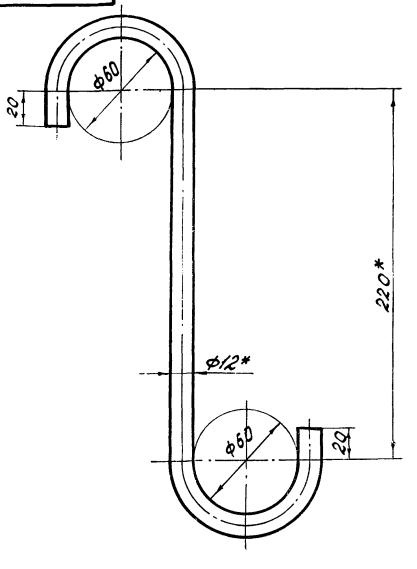

1. Покрытие Гор. Ц60.
2.* Размеры для справок.

Подпись и дата | Инв. № дубл. | Взам. инв. № | Подпись и дата | Инв. № подл.

ОК 187.00.01

Изм	Лист	№ докум	Подпись	Дата
Разраб.	Семенова	Семенова	18.10.78	
Пров.	Балашов	[illegible]	20.10.78	
Рук. гр.	Боев	[illegible]	20.10.78	
Н.контр.	Чикова	[illegible]	01.02.80	

Подвеска

Лит.	Масса	Масштаб
А	0,42	1:2

Лист | Листов 1

Круг $\frac{В12\ ГОСТ\ 2590-71}{Ст.3\ ГОСТ\ 535-79}$

ГИПРОНИСЕЛЬПРОМ г.Орел

Формат	Зона	Поз.	Обозначение	Наименование	Кол.	Примечание
				Документация		
11			КР35.00.00СБ	Сборочный чертеж		
				Детали		
Б4		1	КР35.00.01	Корпус		
				Труба 57х2,5 ГОСТ 10704-76 / Ст.4сп ГОСТ 10705-63		
				L=4580 СМ8	1	18,32кг
Б4		2	КР35.00.02	Патрубок		
				Труба 32х2 ГОСТ 10704-76 / Ст4сп ГОСТ 10705-63		
				L=50 СМ8	4	0,07кг
Б4		3	КР35.00.03	Патрубок		
				Труба 38х2 ГОСТ 10704-76 / Ст4сп ГОСТ 10705-63		
				L=100 СМ8	1	0,16кг
Б4		4	КР35.00.04	Дно		
				Лист Б-ПН-НО-8,0 ГОСТ 19903-74 / В Ст.3пс3 ГОСТ 14637-69		
				Ф708₇	2	0,96кг
				Стандартные изделия		
		6		Фланец 25-6 ГОСТ 1255-67	4	
		7		Фланец 32-10 ГОСТ 1255-67	1	

Изм.	Лист	№ докум.	Подп.	Дата
Разраб.		Семенова		18.10.79
Пров.		Балашов		18.10.79
Рук. гр.		Боев		18.10.79
Н. контр.		Чикова		19.02.80

КР 35.00.00

Коллектор распределительный

Лит.	Лист	Листов
А		1

ГИПРОНИСЕЛЬПРОМ г. Орел

Копировал Шекшуева Формат А1

Формат	Зона	Поз.	Обозначение	Наименование	Кол.	Примечание
				Документация		
11			КР106.00.00СБ	Сборочный чертеж		
				Детали		
Б4		1	КР106.00.01	Корпус		
				Труба 57х2,5 ГОСТ 10704-76 / Ст.4сп ГОСТ 10705-63		
				L=5120 СМ8	1	20,48кг
Б4		2	КР106.00.02	Патрубок		
				Труба 32х2 ГОСТ 10704-76 / Ст4сп ГОСТ 10705-63		
				L=50 СМ8	8	0,074кг
Б4		3	КР106.00.03	Патрубок		
				Труба 38х2 ГОСТ 10704-76 / Ст4сп ГОСТ 10705-63		
				L=100 СМ8	1	0,16кг
Б4		4	КР106.00.04	Дно		
				Лист Б-ПН-НО-8,0 ГОСТ 19903-74 / В Ст.3пс3 ГОСТ 14637-69		
				Ф708₇	2	0,96кг
				Стандартные изделия		
		6		Фланец 25-6 ГОСТ 1255-67	8	
		7		Фланец 32-10 ГОСТ 1255-67	1	

Изм.	Лист	№ докум.	Подпись	Дата
Разраб.		Семенова		18.10.79
Пров.		Балашов		18.10.79
Рук. гр.		Боев		18.10.79
Н. контр.		Чикова		19.02.80

КР 106.00.00

Коллектор распределительный

Лит.	Лист	Листов
А		1

ГИПРОНИСЕЛЬПРОМ г. Орел

Копировал Шекшуева Формат А1

Типовой проект 810-99 Альбом VII

Формат	Зона	Поз.	Обозначение	Наименование	Кол.	Примечание
				Документация		
22			П30.00.00-01СБ	Сборочный чертеж		
				Детали		
Б4		1	П30.00.01	Стойка		
				Швеллер 16 ГОСТ 8240-72 / Ст.3 ГОСТ 535-79		
				L=1425 СМ8	4	20,3кг
Б4		2	П30.00.02	Стойка		
				Швеллер 16 ГОСТ 8240-72 / Ст.3 ГОСТ 535-79		
				L=675 СМ8	2	9,6кг
Б4		3	П30.00.03	Перемычка		
				Швеллер 16 ГОСТ 8240-72 / Ст.3 ГОСТ 535-79		
				L=1950 СМ8	3	27,8кг
Б4		4	П30.00.04	Связь продольная		
				Швеллер 16 ГОСТ 8240-72 / Ст.3 ГОСТ 535-79		
				L=4520 СМ8	1	64,2кг
Б4		5	П30.00.05	Связь поперечная		
				Уголок Б-63х63х6 ГОСТ 8509-72 / Ст.3 ГОСТ 535-79		
				L=1050 СМ8	8	6,0кг

Изм.	Лист	№ докум.	Подп.	Дата
Разраб.		Семенова		18.10.79
Пров.		Балашов		22.10.79
Рук. гр.		Боев		22.10.79
Н. контр.		Чикова		19.02.80

П30.00.00-01

Подставка под коллекторы

Лит.	Лист	Листов
А	1	2

ГИПРОНИСЕЛЬПРОМ г. Орел

Копировал Шекшуева Формат А1

Формат	Зона	Поз.	Обозначение	Наименование	Кол.	Примечание
Б4		6	П30.00.06	Пята		
				Лист Б-ПН-НО-10 ГОСТ 19903-74 / В Ст.3пс3 ГОСТ 14637-69		
				300х200	6	4,68кг
Б4		7	П30.00.07	Косынка		
				Лист Б-ПН-НО-5,0 ГОСТ 19903-74 / В Ст.3пс3 ГОСТ 14637-69		
				150х150	3	0,87кг
Б4		8	П30.00.08	Лист		
				Лист Б-ПН-НО-3,0 ГОСТ 19903-74 / В Ст.3пс3 ГОСТ 14637-69	2	3,8кг
Б4		9	П30.00.09	Хомут		
				Круг В24 ГОСТ 2590-71 / Ст.3 ГОСТ 535-79	6	6,0кг
				Стандартные изделия		
		10		Гайка М24.5.09б ГОСТ 5915-70	24	
		11		Шайба 24.01.09б ГОСТ 11371-78	12	

Изм.	Лист	№ докум.	Подпись	Дата

П30.00.00-01

Лист 2

18462-07 33 Копировал Шекшуева Формат А1

ОК 403.00.00 СБ

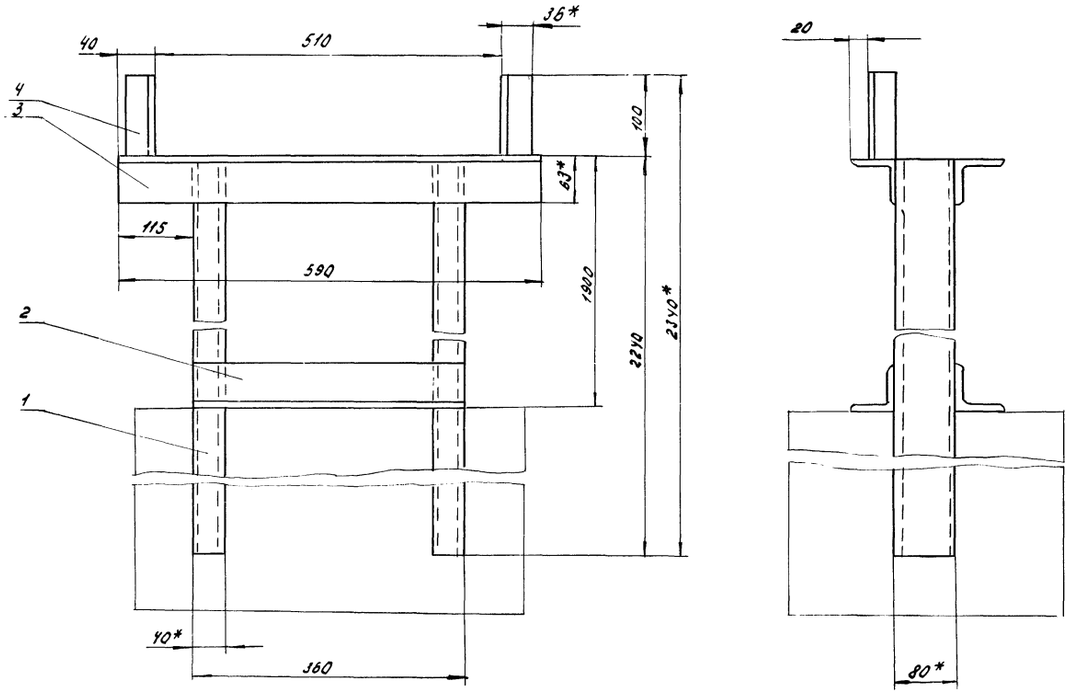

1. Сварку производить электродом ОММ-5-Э42-2,0-Р ГОСТ 9467-75 швом Т1 и Н1 ГОСТ 5264-69 по месту прилегания деталей. Толщину сварных швов принять не более толщины свариваемых элементов.
2. Сварные швы зачистить.
3. Покрытие Гор. Ц 60
4* Размеры для справок.

Изм.	Лист	№ докум.	Подп.	Дата	ОК 403.00.00 СБ	Лит	Масса	Масштаб
Разраб.		Семенова		18.10.78	Опора Сборочный чертеж.	А	28,7	1:5
Провер.		Балашов		19.12.78		Лист	Листов 1	
Рук. гр.		Боев		19.12.78		ГИПРОНИСЕЛЬПРОМ г. Орел		
Н. контр.		Чикова		20.12.78				

Копировал Власова Формат 12

Инв. № подл. | Подпись и дата | Взам. инв. № | Инв. № дубл. | Подпись и дата

ОК 402.00.00 СБ

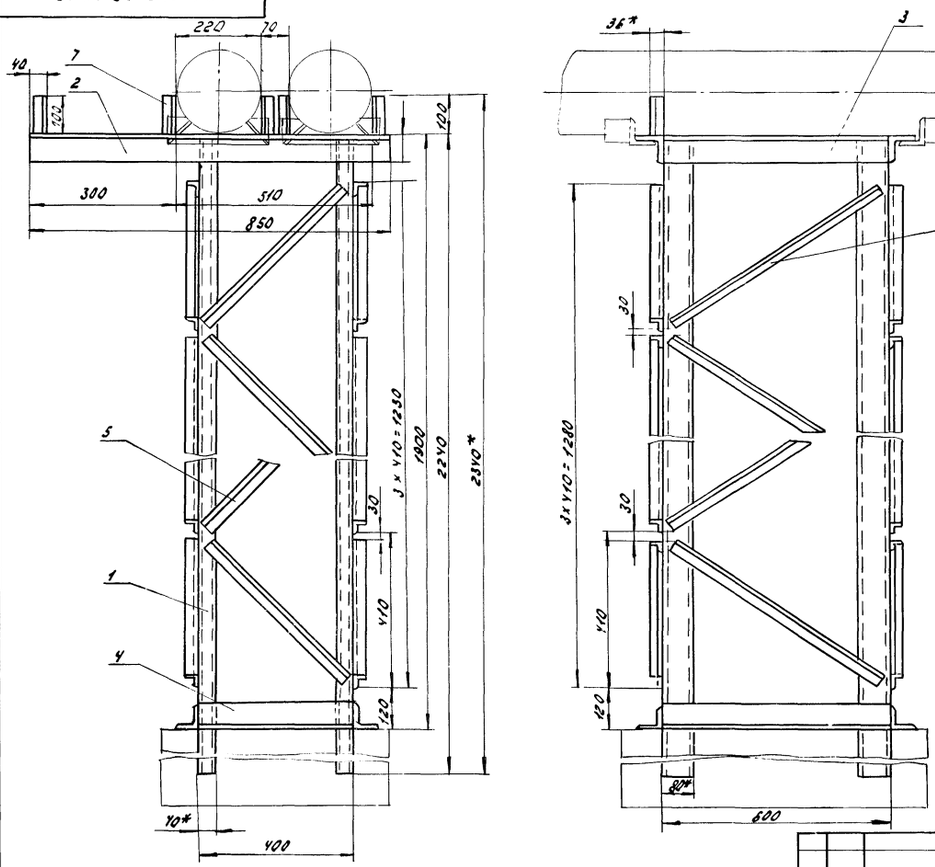

1. Сварку производить электродом ОММ-5-Э42-2,0-Р ГОСТ 9467-75 швом Т1 и Н1 ГОСТ 5264-69 по месту прилегания деталей. Толщину сварных швов. принять не более толщины свариваемых элементов.
2. Сварные швы зачистить.
3. Покрытие Гор. Ц 60
4* Размеры для справок.

Изм.	Лист	№ докум.	Подпись	Дата	ОК 402.00.00 СБ	Лит	Масса	Масштаб
Разраб.		Семенова		18.10.78	Опора Сборочный чертеж	А	75,4	1:10
Провер.		Балашов		19.12.78		Лист	Листов 1	
Рук. гр.		Боев		19.12.78		ГИПРОНИСЕЛЬПРОМ г. Орел		
Н. контр.		Чикова		20.12.78				

Типовой проект № 810-99 альбом VII

Инв. № подл. | Подпись и дата | Взам. инв. № | Инв. № дубл. | Подпись и дата

ОК 405.00.00 СБ

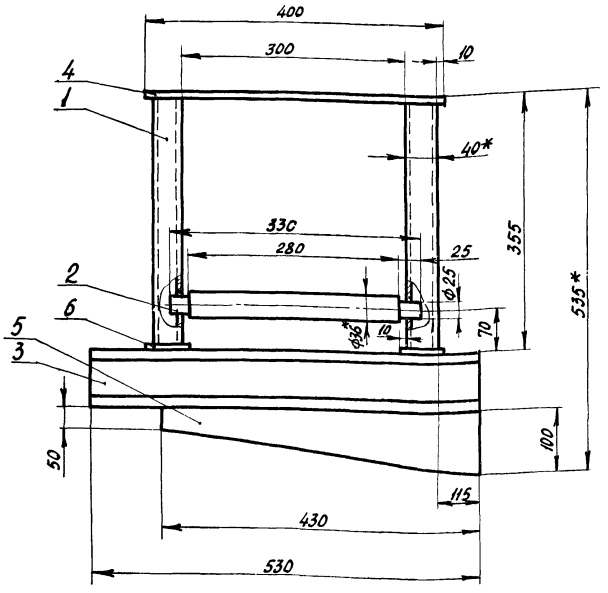

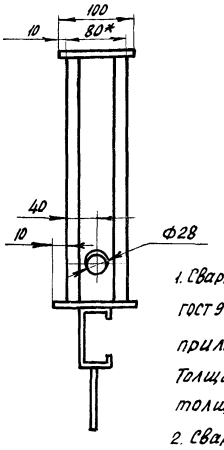

1. Сварку производить электродом ОММ-5-342-2,0-Р ГОСТ 9467-75 швом Т1 и Н1 ГОСТ 5264-69 по месту прилегания деталей.
Толщину сварных швов принять не более толщины свариваемых элементов.
2. Сварные швы зачистить.
3. Покрытие Гор. Ц 60.
4. *Размеры для справок.

				ОК 405.00.00 СБ		
Изм.	Лист	№ докум.	Подпись	Дата		
Разраб.		Семенова		18.10.78	Опора. Сборочный чертеж.	Лит. А; Масса 11,4; Масштаб 1:5
Пров.		Балашов		19.12.78		
Рук. гр.		Боев		19.10.78		Лист; Листов 1
Н. контр.		Чикова		20.12.78		ГИПРОНИСЕЛЬПРОМ г. Орел

Копировал Осина Формат 12

ОК 404.00.00 СБ

Типовой проект № 810-99 альбом VIII

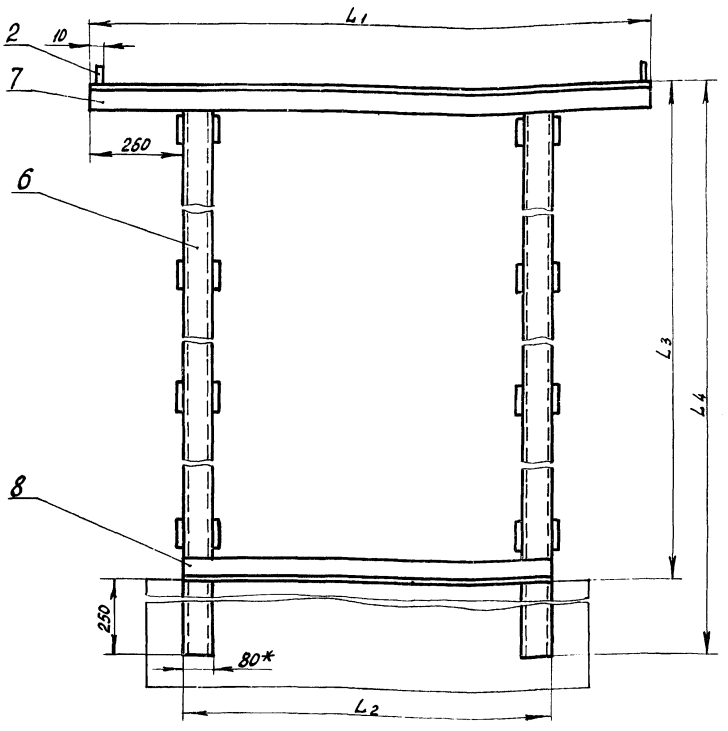

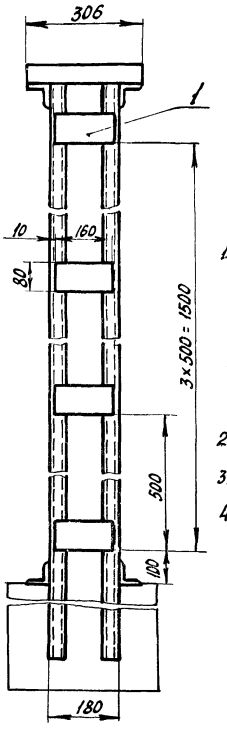

1. Сварку производить электродом ОММ-5-342-2,0-Р ГОСТ 9467-75 швом Т1 и Н1 ГОСТ 5264-69 по месту прилегания деталей
Толщину сварных швов принять не более толщины свариваемых элементов.
2. Сварные швы зачистить.
3. Покрытие Гор. Ц 60.
4. *Размеры для справок.

Обозначение	Размеры, мм				Масса кг
	L_1	L_2	L_3	L_4	
ОК 404.00.00	1520	1000	2000	2250	69,4
-01	2460	1650	2000	2250	84,9
-02	2200	1680	2090	2340	87,8
-03	1710	1190	2090	2340	74,2
-04	1800	1880	2090	2340	81,8

				ОК 404.00.00 СБ		
Изм.	Лист	№ докум.	Подпись	Дата		
Разраб.		Семенова		18.10.78	Опора сборочный чертеж	Лит. А; Масса см. табл.; Масштаб 1:10
Пров.		Балашов		19.12.78		
Рук. гр.		Боев		19.12.78		Лист; Листов 1
Н. контр.		Чикова		20.12.78		ГИПРОНИСЕЛЬПРОМ г. Орел

ОК 407.00.00 СБ

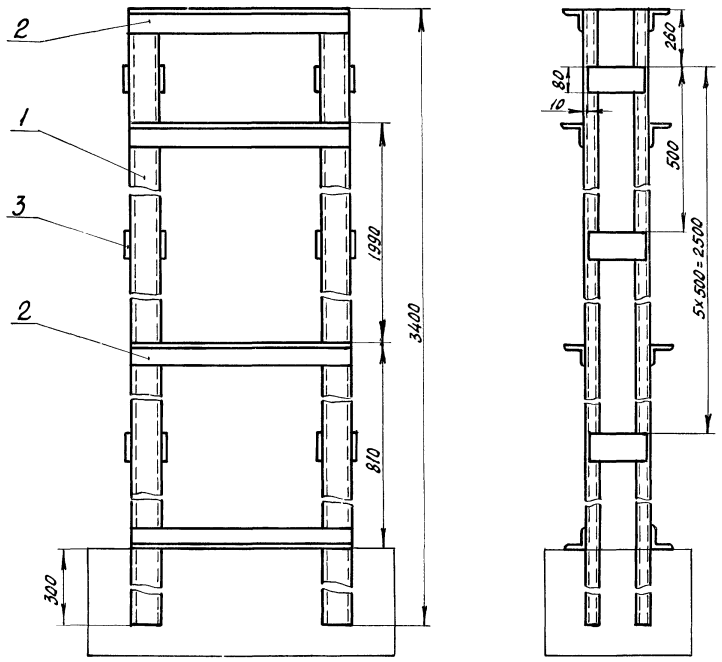

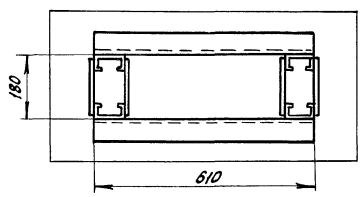

1. Сварку производить электродом ОММ-5-342-2,0-Р ГОСТ 9467-75 шВом Т1 и Н1 ГОСТ 5264-69 по месту прилегания деталей. Толщину сварных швов принять не более толщины свариваемых элементов.
2. Сварные швы зачистить
3. Покрытие Гор. Ц 60.
4. * Размеры для справок.

Изм.	Лист	№ докум.	Подпись	Дата
Разраб.		Семенова		18.12.78
Пров.		Балашов		19.12.78
Рук. гр.		Боев		19.12.78
Н. контр.		Чикова		20.12.78

ОК 407.00.00 СБ

Опора
Сборочный чертеж

Лит	Масса	Масштаб
А	75,6	1:10

Лист Листов 1

ГИПРОНИСЕЛЬПРОМ г. Орел

Копировал Осина Формат 12

Инв. № подл. | Подпись и дата | Взам. инв. № | Инв. № дубл. | Подпись и дата

Типовой проект альбом VIII

ОК 406.00.00 СБ

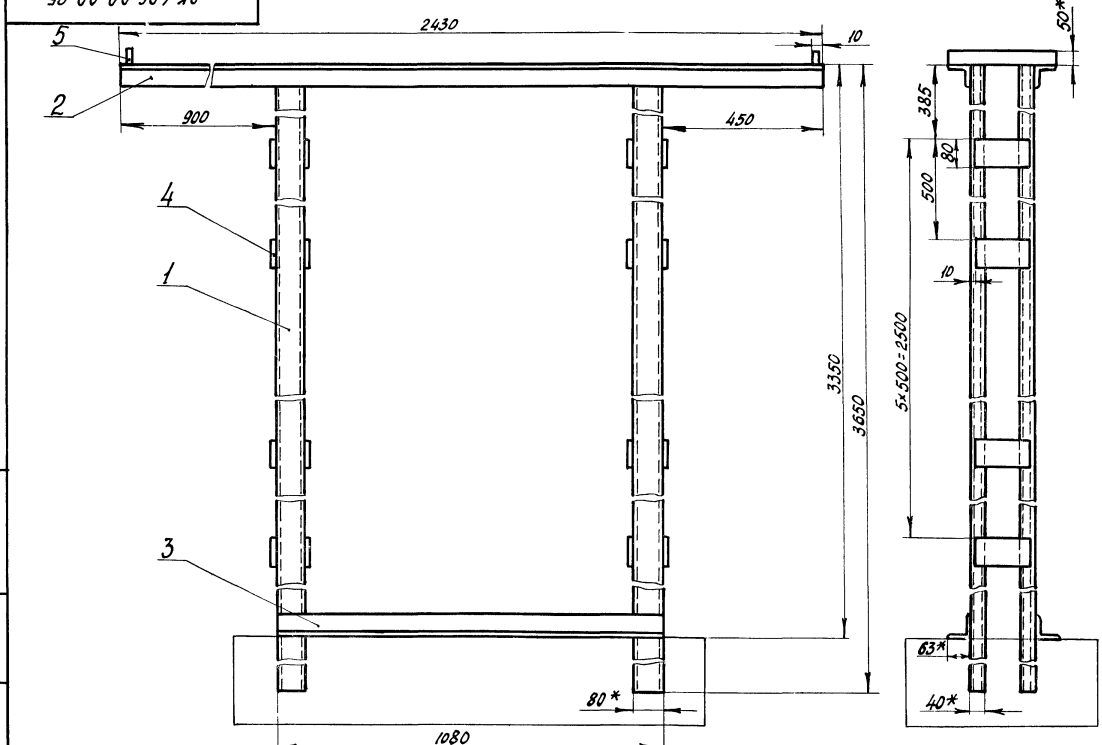

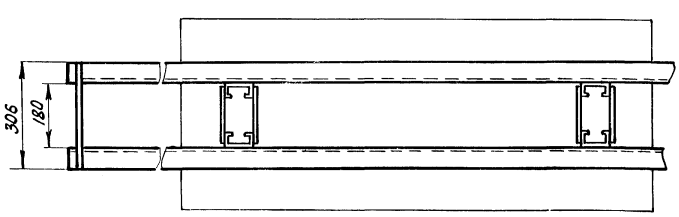

1. Сварку производить электродом ОММ-5-342-2,0-Р ГОСТ 9467-75 шВом Т1 и Н1 ГОСТ 5264-69 по месту прилегания деталей. Толщину сварных швов принять не более толщины свариваемых элементов.
2. Сварные швы зачистить.
3. Покрытие Гор. Ц 60.
4. * Размеры для справок.

Изм.	Лист	№ докум.	Подпись	Дата
Разраб.		Семенова		18.12.78
Пров.		Балашов		19.12.78
Рук. гр.		Боев		19.12.78
Н. контр.		Чикова		20.12.78

ОК 406.00.00 СБ

Опора
Сборочный чертеж.

Лит	Масса	Масштаб
А	80,2	1:10

Лист Листов 1

ГИПРОНИСЕЛЬПРОМ г. Орел

Инв. № подл. | Подпись и дата | Взам. инв. № | Инв. № дубл. | Подпись и дата

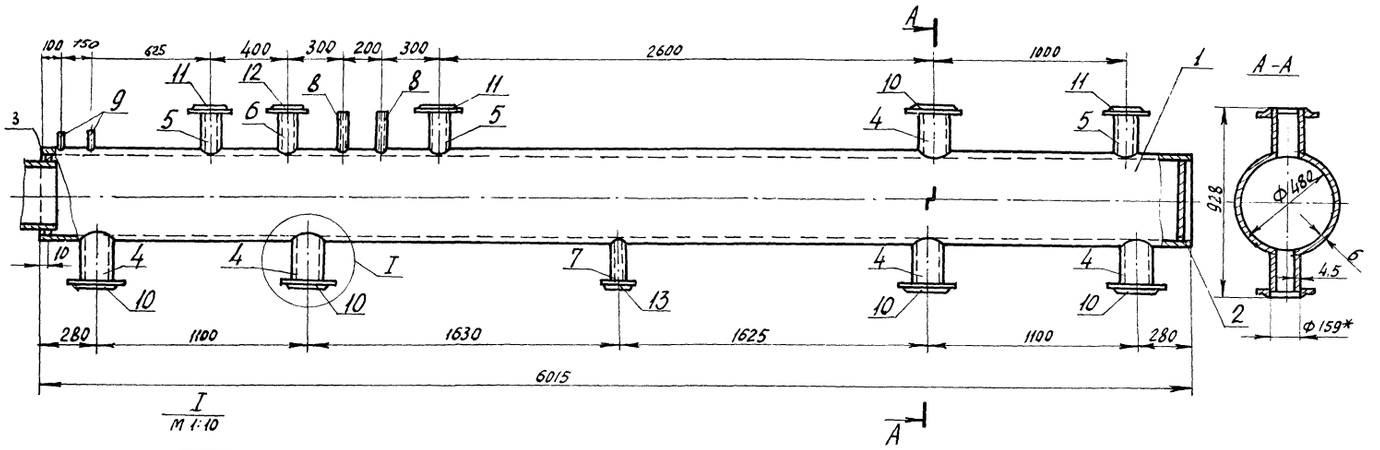

1. Сварку производить электродом ОММ-5-342-2,0-Р ГОСТ 9467-75 швом Т1 по ГОСТ 5264-69 по месту прилегания деталей. Толщину сварных швов принять не более толщины свариваемых элементов.
2. Сварные швы зачистить.
3. После установки коллектор покрыть краской БТ-177 ГОСТ 5631-70. II. 4.
4. * Размеры для справок.

Изм.	Лист	№ докум.	Подпись	Дата
Разраб.		Семенова		12.10.78
Пров.		Балашов		12.12.78
Рук. гр.		Боев		19.12.78
Рук. сект.		Мамзолов		19.12.78
Н. контр.		Чикова		20.12.78

КР 68.00.00-01 СБ

Коллектор распределительный подающий

Лит	Масса	Масштаб
А	514,7	1:20
Лист	Листов 1	

ГИПРОНИСЕЛЬПРОМ г. Орел

Копировал Осина Формат 12

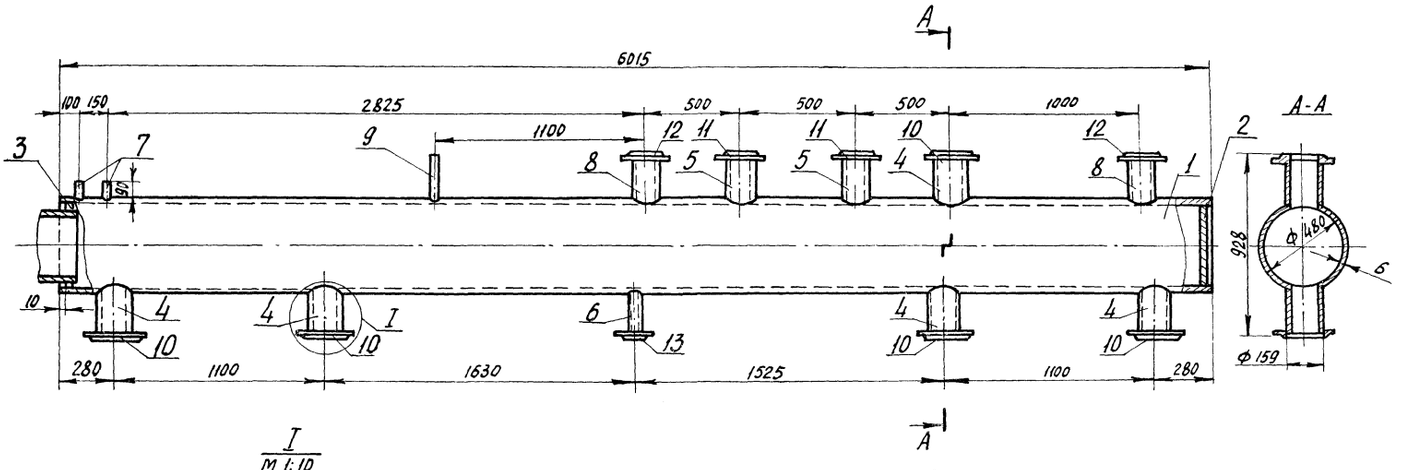

1. Сварку производить электродом ОММ-5-342-2,0-Р ГОСТ 9467-75 швом Т1 по ГОСТ 5264-69 по месту прилегания деталей. Толщину сварных швов принять не более толщины свариваемых элементов.
2. Сварные швы зачистить.
3. После установки коллектор покрыть краской БТ-177 ГОСТ 5631-70. II. 4.
4. * Размеры для справок.

Изм.	Лист	№ докум.	Подпись	Дата
Разраб.		Семенова		13.10.78
Пров.		Балашов		13.12.78
Рук. гр.		Боев		19.12.78
Рук. сект.		Мамзолов		19.12.78
Н. контр.		Чикова		20.12.78

КР 69.00.00-01 СБ

Коллектор распределительный обратный

Лит	Масса	Масштаб
А	519,5	1:20
Лист	Листов 1	

ГИПРОНИСЕЛЬПРОМ г. Орел

Копировал Осина Формат 12 15462-07 3

Инв. № подл. | Подпись и дата | Взам. инв. №

СПЗ 00.00 СБ

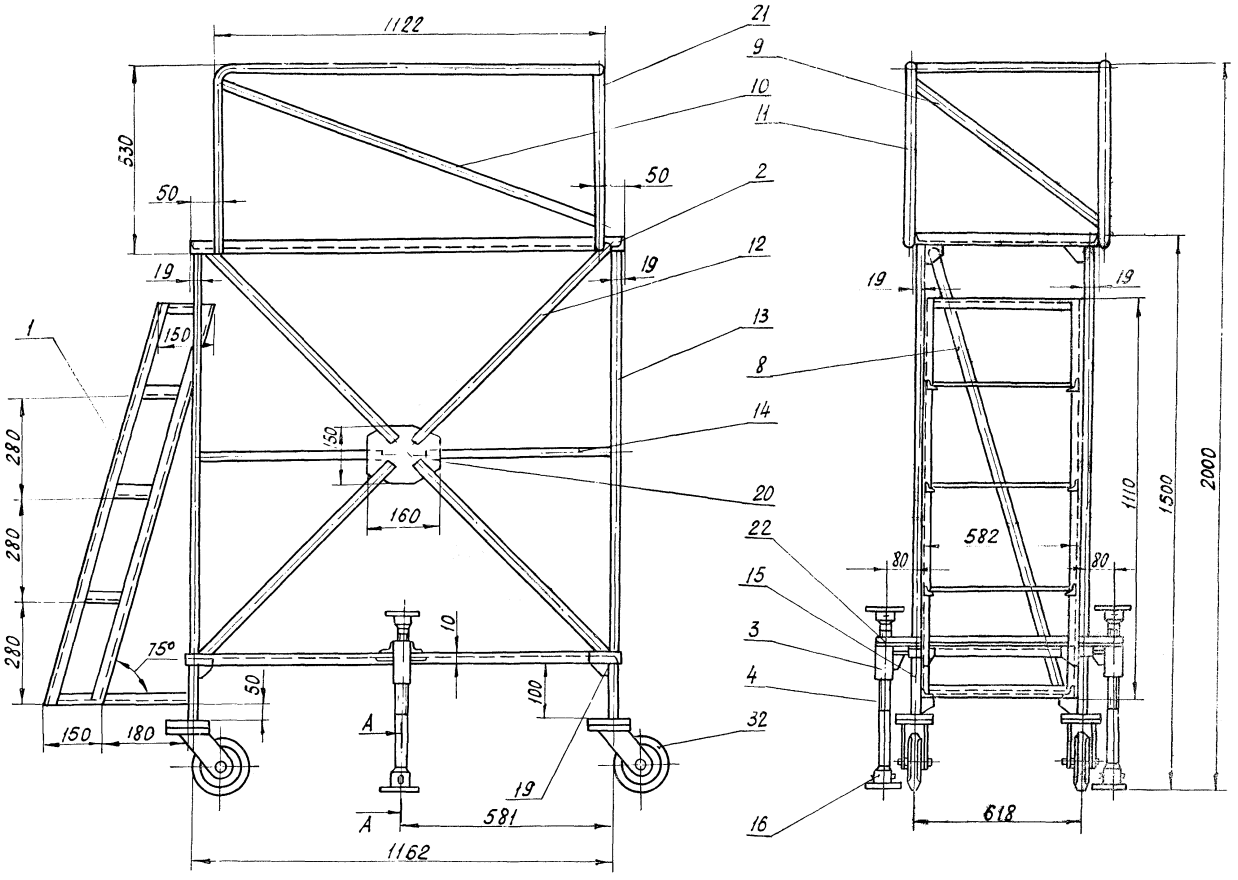

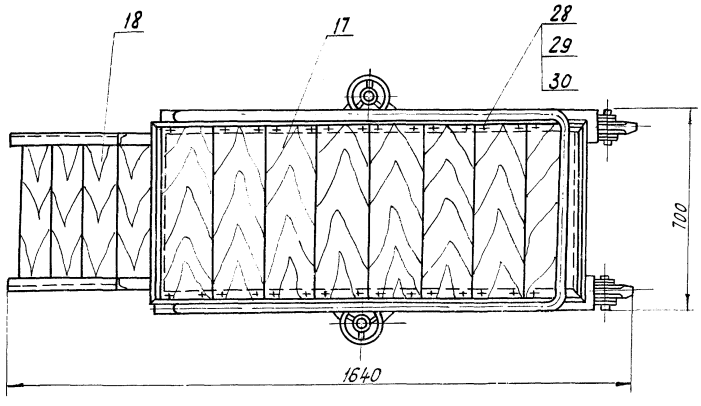

1. Сварку производить электродом ОММ-5-Э42-2,0-Р ГОСТ 9467-75 швом Т1-△3 ГОСТ 5264-68 по месту прилегания деталей.
2. Подставку покрыть краской БТ-177 ГОСТ 6631-70 п. 4

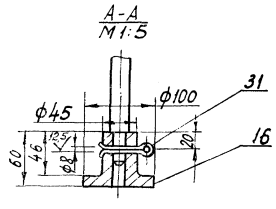

Изм.	Лист	№ докум.	Подпись	Дата
Разраб.		Семенова		9.10.78
Провер.		Балашов		9.10.78
Рук. гр.		Боев		10.10.78
Н. контр.		Чикова		10.10.78

СПЗ 00 00 СБ

Подставка передвижная
Сборочный чертеж.

Лит.	Масса	Масштаб
А	77,2	1:10

Лист | Листов 1

ГИПРОНИСЕЛЬПРОМ
г. Орел

Альбом VII
Типовой проект 816-79
Инв. № подл. | Подпись и дата | Взам. инв. № | Инв. № дубл. | Подпись и дата

СП3.03.00.СБ

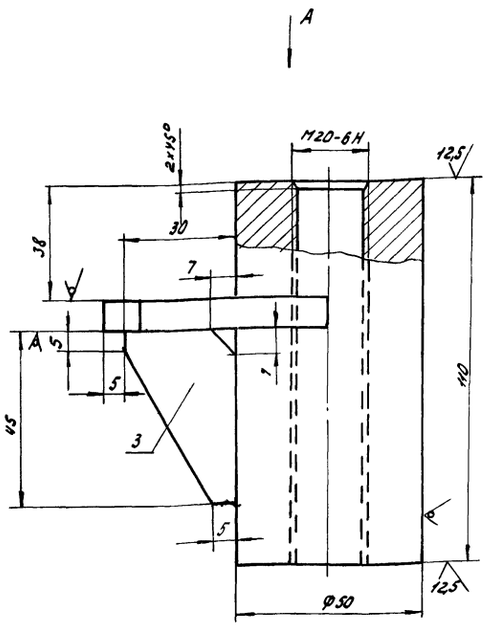

Вид А

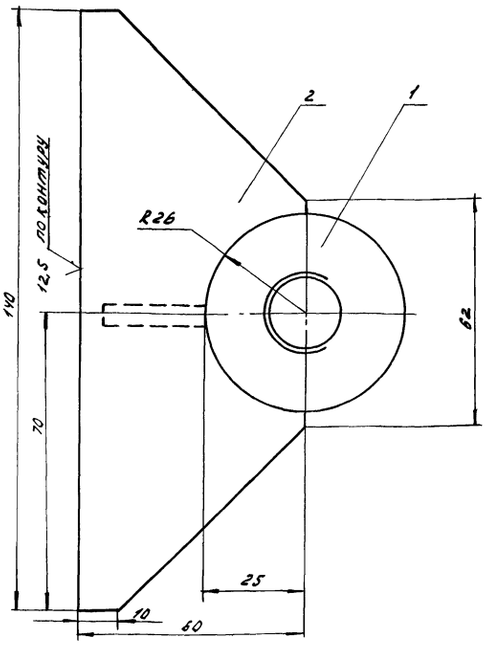

Сварку производить электродом ОММ-5-Э42-2,0-Р ГОСТ 9467-75 шов Т1-Б3 ГОСТ 5264-69 по месту прилегания деталей.

					СП3.03.00 СБ		
Изм.	Лист	№ докум.	Подпись	Дата			
Разраб.		Семенова		18.10.78	Кронштейн сборочный чертеж	Лит. А	Масса 1,8
Провер.		Балашов		18.12.78			Масштаб 1:1
Рук. гр.		Боев		19.12.78		Лист	Листов 1
Н. контр.		Чикова		20.12.78		ГИПРОНИСЕЛЬПРОМ г. Орел	

Копировал Власова Формат А2

СП3.04.00.СБ

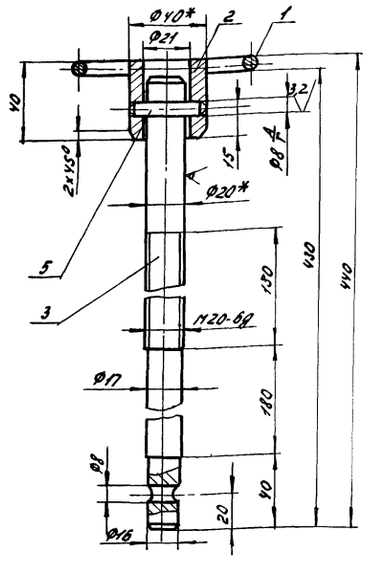

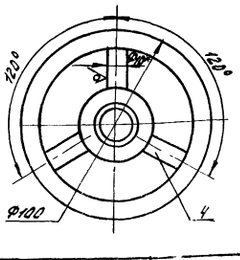

1. Сварку производить электродом ОММ-5-Э42-2,0-Р ГОСТ 9467-75. шов Т1-Б3 ГОСТ 5264-69 по месту прилегания деталей.
2* Размеры для справок.

					СП3.04.00 СБ		
Изм.	Лист	№ докум.	Подпись	Дата			
Разраб.		Семенова		18.10.78	Фиксатор сборочный чертеж	Лит. А	Масса 1,7
Пров.		Балашов		18.12.78			Масштаб 1:2
Рук. гр.		Боев		19.12.78		Лист	Листов 1
Н. контр.		Чикова		20.12.78		ГИПРОНИСЕЛЬПРОМ г. Орел	

Копировал Власова Формат А4

СП3.02.00.СБ

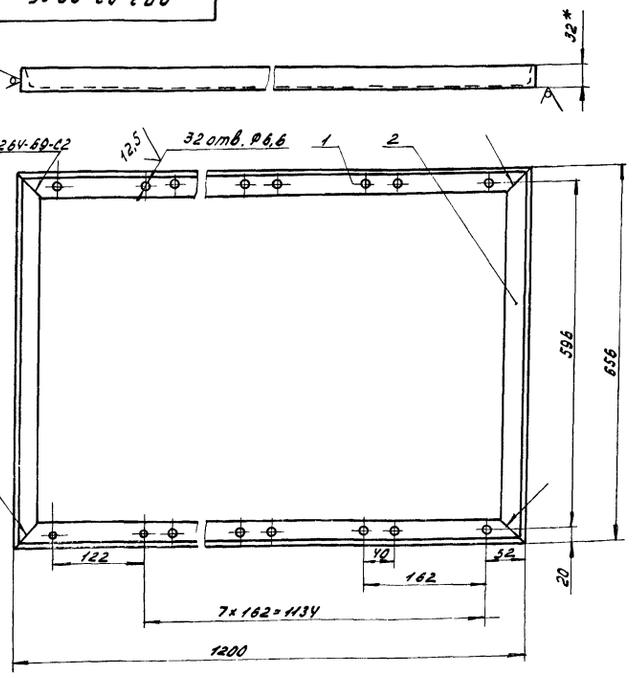

1. Сварку производить электродом ОММ-5-Э42-2,0-Р ГОСТ 9467-75.
2.* Размер для справок.

					СП3.02.00 СБ		
Изм.	Лист	№ докум.	Подпись	Дата			
Разраб.		Семенова		18.10.78	Рама сборочный чертеж	Лит. А	Масса 8,0
Пров.		Балашов		18.12.78			Масштаб 1:5
Рук. гр.		Боев		19.12.78		Лист	Листов 1
Н. контр.		Чикова		20.12.78		ГИПРОНИСЕЛЬПРОМ г. Орел	

Инв. № подл. | Подпись и дата | Взам. инв. № | Инв. № дубл. | Подпись и дата

16462-07 39 Копировал Власова Формат А4

КР 35.00.00СБ

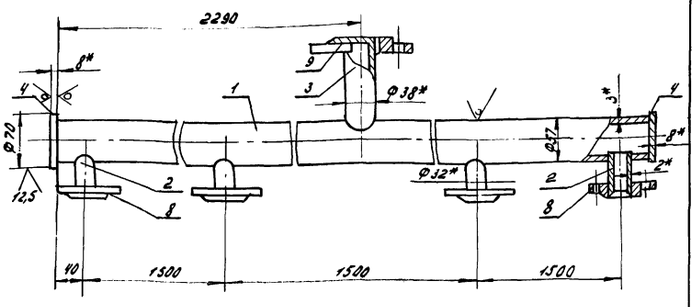

1. Сварку производить электродом ОММ-5-342-2,0-Р ГОСТ 9467-75 швом Т1 по ГОСТ 5264-69 по месту прилегания деталей.
Толщину сварных швов принять не более толщины свариваемых деталей.
2. Сварные швы зачистить.
3. После установки коллектор покрыть краской БТ-177 ГОСТ 5631-70 Ц. 4
4* Размеры для справок.

Изм.	Лист	№ докум.	Подпись	Дата
Разраб.		Семенова		18.10.78
Пров.		Балашов		19.12.78
Рук. гр. НТ		Боев		19.12.78
Рук. сект. ОВ		Мамзолов		19.12.78
Н. контр.		Чикова		20.12.78

КР 35.00.00 СБ

Коллектор распределительный сборочный чертеж

Лит	Масса	Масштаб
А	24.66	1:5
Лист	Листов 1	

ГИПРОНИСЕЛЬПРОМ г. Орел

Копировал Власова Формат А1

КР 106.00.00СБ

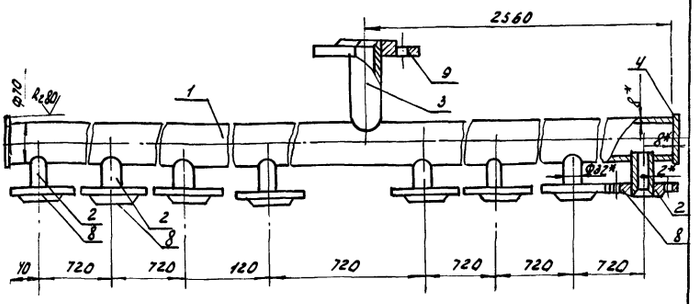

1. Сварку производить электродом ОММ-5-342-2,0-Р ГОСТ 9467-76 швом Т1 по ГОСТ 5264-69 по месту прилегания деталей.
Толщину сварных швов принять не более толщины свариваемых деталей.
2. Сварные швы зачистить.
3. После установки коллектор покрыть краской БТ-177 ГОСТ 5631-70 Ц. 4.
4.* Размеры для справок.

Изм.	Лист	№ докум.	Подп.	Дата
Разраб.		Семенова		13.10.78
Провер.		Балашов		19.12.78
Рук. гр. НТ		Боев		19.12.78
Рук. сектора		Мамзолов		19.12.78
Н. контр.		Чикова		20.12.78

КР 106.00.00 СБ

Коллектор распределительный сборочный чертеж

Лит	Масса	Масштаб
А	29,68	1:5
Лист	Листов 1	

ГИПРОНИСЕЛЬПРОМ г. Орел

Копировал Власова Формат А1

Типовой проект № 810-99 альбом VII

СПЗ.01.00СБ

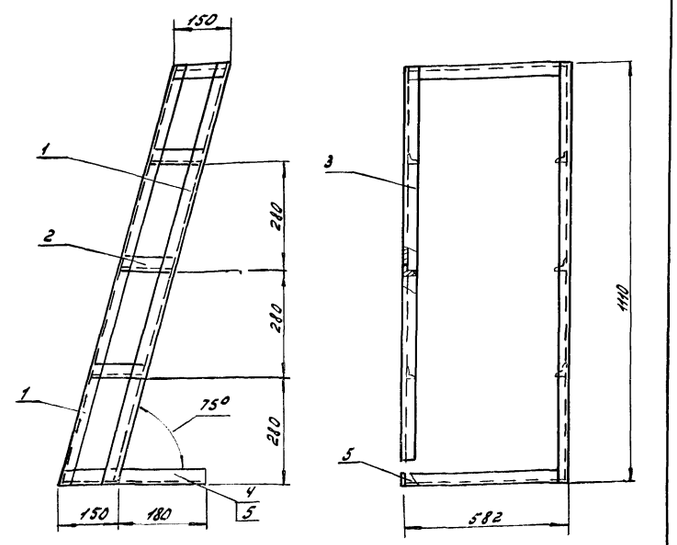

1. Сварку производить электродом ОММ-5-342-2,0-Р ГОСТ 9467-75.
2. Толщину сварных швов принять не более толщины свариваемых деталей.

Изм.	Лист	№ докум.	Подпись	Дата
Разраб.		Семенова		19.10.78
Провер.		Балашов		19.12.78
Рук. гр.		Боев		19.12.78
Н. контр.		Чикова		20.12.78

СПЗ.01.00 СБ

Лестница

Лит	Масса	Масштаб
А	11,2	1:10
Лист	Листов 1	

ГИПРОНИСЕЛЬПРОМ г. Орел

Копировал Власова Формат А1

СПЗ.00.09

12,5 V(V)

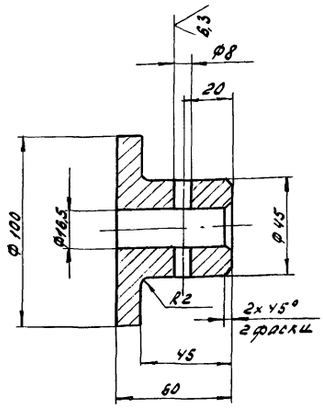

Неуказанные предельные отклонения размеров: диаметров - по A_7, B_7, остальных по СТ6

Изм.	Лист	№ докум.	Подпись	Дата
Разраб.		Семенова		19.10.78
Пров.		Балашов		19.12.78
Рук. гр.		Боев		19.12.78
Н. контр.		Чикова		20.12.78

СПЗ.00.09

Пята

Лит	Масса	Масштаб
А	1,4	1:2
Лист	Листов 1	

Ст. 3 ГОСТ 380-71

ГИПРОНИСЕЛЬПРОМ г. Орел

Копировал Власова Формат А1

16462-07 40

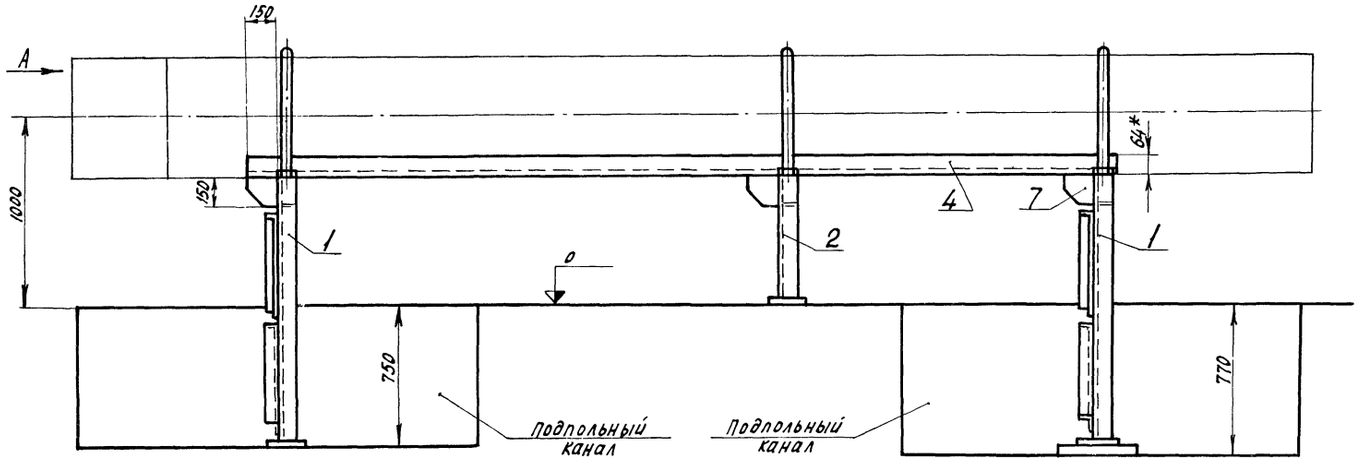

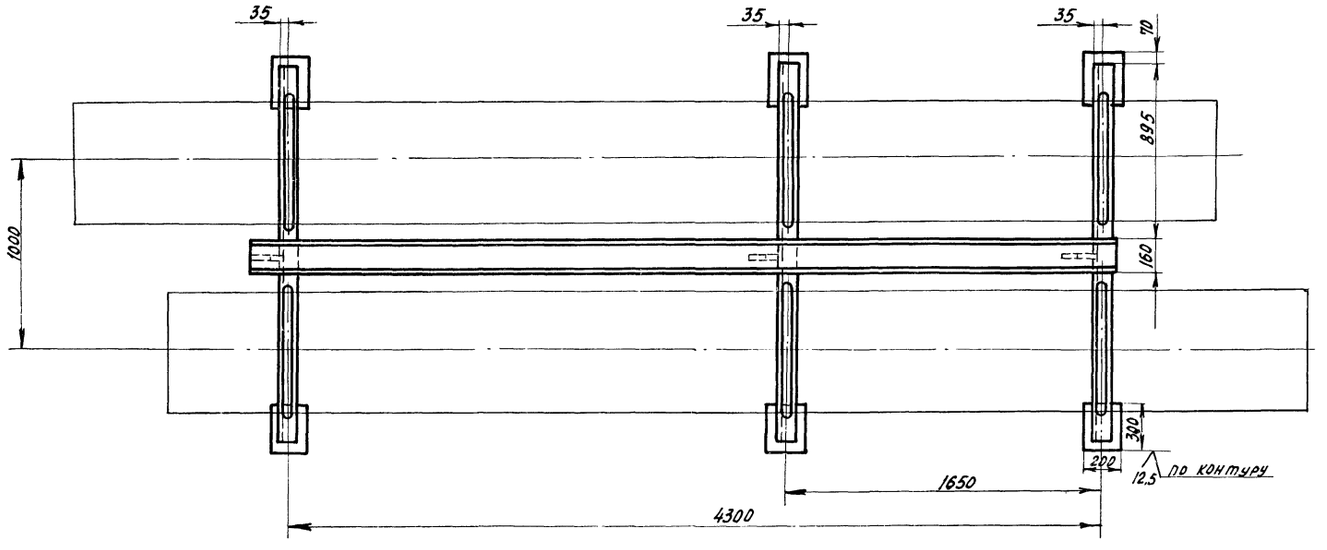

Вид А

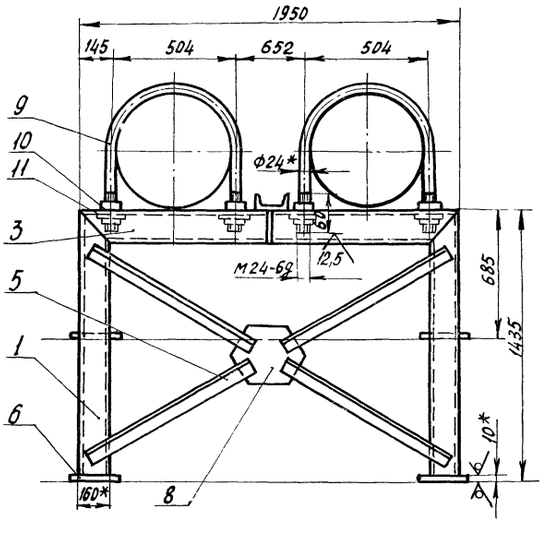

1. Сварку производить электродом ОММ-5-Э42-2,0-Р ГОСТ 9467-75. Толщину сварных швов принять не более толщины свариваемых деталей.
2. Сварные швы зачистить
3. Подставку покрыть краской БТ-177 ГОСТ 5631-70 II.4
4. * Размеры для справок.

					П30.00.00-01 СБ			
Изм.	Лист	№ докум.	Подпись	Дата	Подставка под коллекторы Сборочный чертеж.	Лит	Масса	Масштаб
Разраб.		Семенова		18.10.78		А	373,24	1:20
Пров.		Балашов		19.12.78		Лист	Листов 1	
Рук. гр.		Боев		19.12.78		ГИПРОНИСЕЛЬПРОМ г. Орел		
Н. контр.		Чикова		20.12.78				

Типовой проект 810-99 альбом VIII

Формат	Зона	Поз.	Обозначение	Наименование	Кол.	Примечание
А						
				Документация		
12			ОК 397.00.00.СБ	Сборочный чертеж		
				Детали		
Б4		1	ОК 397.00.01	Стойка		
				Швеллер 10 ГОСТ 8240-72 / Ст3 ГОСТ 535-79		
				L = 2000 В7	2	17.2 кг
Б4		2	ОК 397.00.02	Опора		
				Уголок Б-90×56×6 ГОСТ 8510-72 / Ст3 ГОСТ 535-79		
				L = 1060 В7	6	7.1 кг
Б4		3	ОК 397.00.03	Подкос		
				Уголок Б-45×45×4 ГОСТ 8509-72 / Ст3 ГОСТ 535-79		
				L = 720 В7	2	2.0 кг
Б4		4	ОК 397.00.04	Подкос		
				Уголок Б-45×45×4 ГОСТ 8509-72 / Ст3 ГОСТ 535-79	2	1.8 кг
Б4		5	ОК 397.00.05	Основание		
				Уголок Б-45×45×4 ГОСТ 8509-72 / Ст3 ГОСТ 535-79	4	1.5 кг

Инв.№ подл. | Подпись и дата | Взам. инв.№ | Инв.№ дубл. | Подпись и дата

ОК 397.00.00

Изм.	Лист	№ докум.	Подпись	Дата
Разраб.		Семенова		18.12.78
Пров.		Балашов		20.12.78
Рук. гр.		Баев		20.12.78
Н. контр.		Чикова		01.01.79

Опора под водонагреватель

Лит.	Лист	Листов
А	1	2

ГИПРОНИСЕЛЬПРОМ г. Орел

Копировал Николаева Формат 11

Формат	Зона	Поз.	Обозначение	Наименование	Кол.	Примечание
Б4		6	ОК 397.00.06	Плита		
				Лист Б-ПН-НО-12 ГОСТ 19903-74 / В Ст3 пс3 ГОСТ 14637-89	6	3.7 кг
Б4		7	ОК 397.00.07	Шайба		
				Полоса Ш-Б-2 20×50 ГОСТ 103-76 / Ст3 ГОСТ 535-79	6	0.7 кг
Б4		8	ОК 397.00.08	Косынка		
				Полоса Ш-Б-2 8×130 ГОСТ 103-76 / Ст3 ГОСТ 535-79	4	1.0 кг
Б4		9	ОК 397.00.09	Планка		
				Полоса Ш-Б-2 8×130 ГОСТ 103-76 / Ст3 ГОСТ 535-79	4	0.7 кг
Б4		10	ОК 397.00.10	Скоба		
				Полоса Ш-Б-2 4×40 ГОСТ 103-76 / Ст3 ГОСТ 535-79		
				L = 725 СМ8	12	0.9 кг
Б4		11	ОК 397.00.11	Связь		
				Уголок Б-50×50×5 ГОСТ 8509-72 / Ст3 ГОСТ 535-79	2	6.7 кг
				Стандартные изделия		
		13		Болт М12×25.58.0.120 ГОСТ 7796-70	28	
		14		Гайка М12.5.01.20. ГОСТ 5915-70	28	

Инв.№ подл. | Подпись и дата | Взам. инв.№ | Инв.№ дубл. | Подпись и дата

ОК 397.00.00

Изм. Лист № докум. Подп. Дата

Лист 2

Копировал Николаева Формат 11

Типовой проект 810-99 Альбом III

ОК 397.00.00.СБ

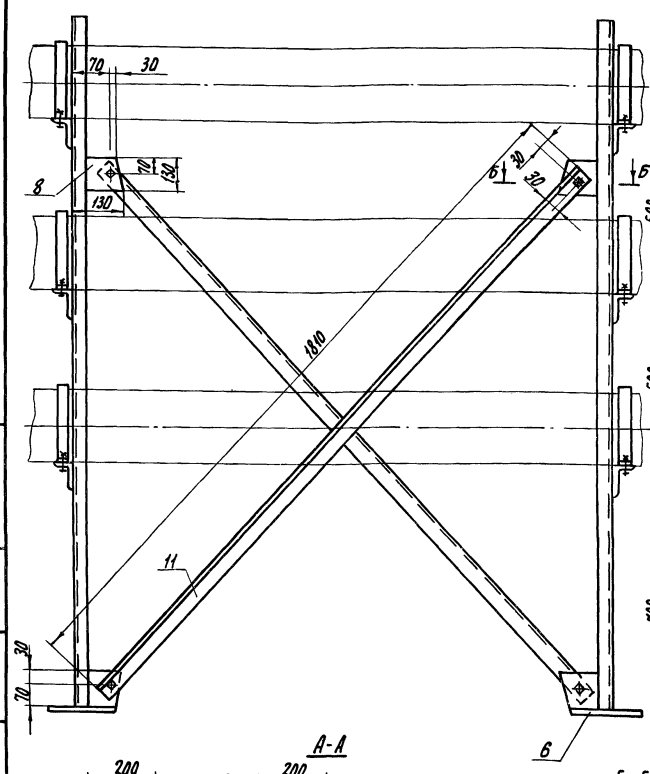

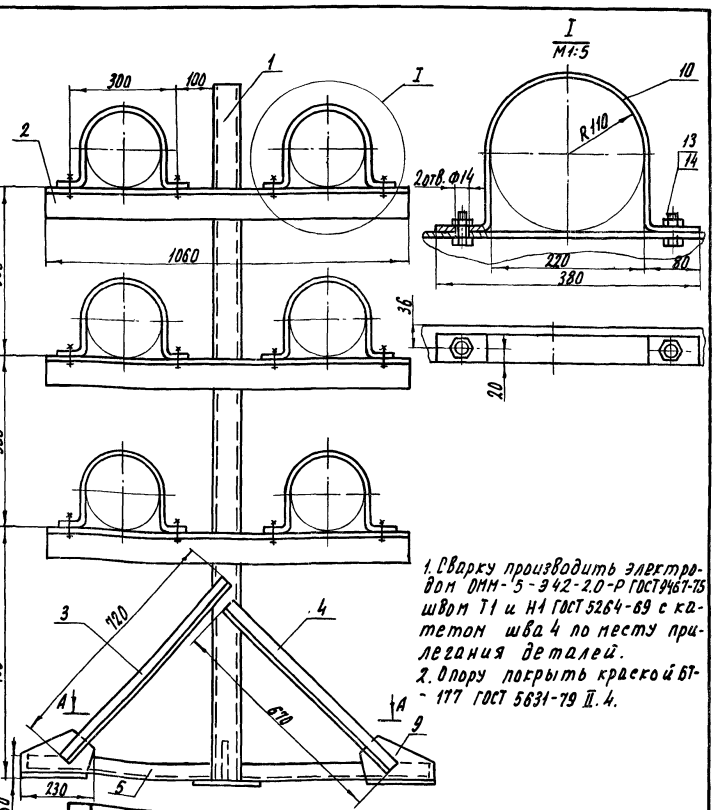

1. Сварку производить электродом ОММ-5-Э42-2.0-Р ГОСТ 9467-75 швом Т1 и Н1 ГОСТ 5264-89 с катетом шва 4 по месту прилегания деталей.
2. Опору покрыть краской БТ-177 ГОСТ 5631-79 II.4.

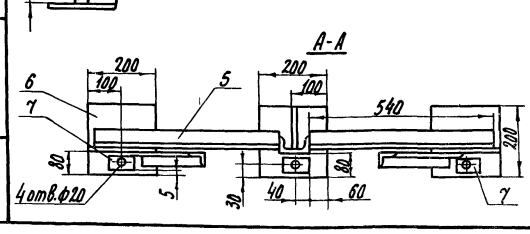

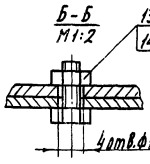

ОК 397.00.00 СБ

Изм.	Лист	№ докум.	Подпись	Дата
Разраб.		Семенова		18.12.78
Проверил		Балашов		20.12.78
Рук. гр.		Баев		20.12.78
Н. контр.		Чикова		01.01.79

Опора под водонагреватель. Сборочный чертеж.

Лит.	Масса	Масштаб
А	150	1:10
Лист	Листов 1	

ГИПРОНИСЕЛЬПРОМ г. Орел

15452-07 42 Копировал Николаева Формат 12

Формат	Зона	Поз.	Обозначение	Наименование	Кол.	Примечание
				Документация		
12			ПП35.00.00 СБ	Сборочный чертеж		
				Детали		
Б4		1	ПП35.00.01	Щит нижний		
				Древесина хвойной породы		
				2с ГОСТ 8486-66		
				2200×210×19	1	4,7кг
Б4		2	ПП 35.00.02	Щит боковой		
				Древесина хвойной породы		
				2с ГОСТ 8486-66		
				2175×1000×19	1	21,8кг
Б4		3	ПП 35.00.03	Обшивка поддона		
				Лист 0,5 ГОСТ 7118-78		
				2250×260	1	2,3кг
Б4		4	ПП 35.00.04	Обшивка щита		
				Лист 0,5 ГОСТ 7118-78		
				2235×1060	1	9,2кг
Б4		5	ПП35.00.05	Подвеска верхняя		
				Полоса Ш-Б-2 4×40 ГОСТ 103-76 / Ст3 ГОСТ 535-79		
				L = 230 СМ8	2	1,0кг

Изм	Лист	№ докум.	Подпись	Дата	ПП 35.00.00			
Разраб.		Семенова	Семенова	18.12.78	Поддон	Лит	Лист 1	Листов 2
Пров.		Балашов	[illegible]	20.12.78		ГИПРОНИСЕЛЬПРОМ г. Орел		
Рук. гр.		Боев	[illegible]	20.12.78				
Н.контр.		Чикова	[illegible]	01.02.80				

Копировал Миленко Формат 11

Формат	Зона	Поз.	Обозначение	Наименование	Кол.	Примечание
Б4		7	ПП 35.00.07	Патрубок		
				Труба 20×2,8 ГОСТ 3262-75		
				ℓ = 100 В7	1	0,11кг
Б4		8	ПП 35.00.08	Рейка		
				Древесина хвойной породы		
				2с ГОСТ 8486-66		
				1000×30×19	2	0,3кг
				Стандартные изделия		
		11		Болт М8×35.58.0120 ГОСТ 7796-70	10	
		12		Болт М12×25.58.0120 ГОСТ 7796-10	8	
		13		Гайка М8.5.0120 ГОСТ 5915-70	10	
		14		Гайка М12.5.0120 ГОСТ 5915-70	8	
		15		Шайба 8.01.0120 ГОСТ 6958-78	10	
		16		Шайба 12.01.0120 ГОСТ 6958-78	8	
		17		Рукав В (II)-10-25 У		
				ГОСТ 18698-73		
				L = 1500 СМ8	1	1,1кг

Подп. и дата | Инв. № дубл. | Взам. инв. № | Подп. и дата | Инв. № подл.

Изм	Лист	№ докум.	Подпись	Дата	ПП 35.00.00	Лист 2

Копировал Миленко Формат 11

ПП 35.00.00 СБ

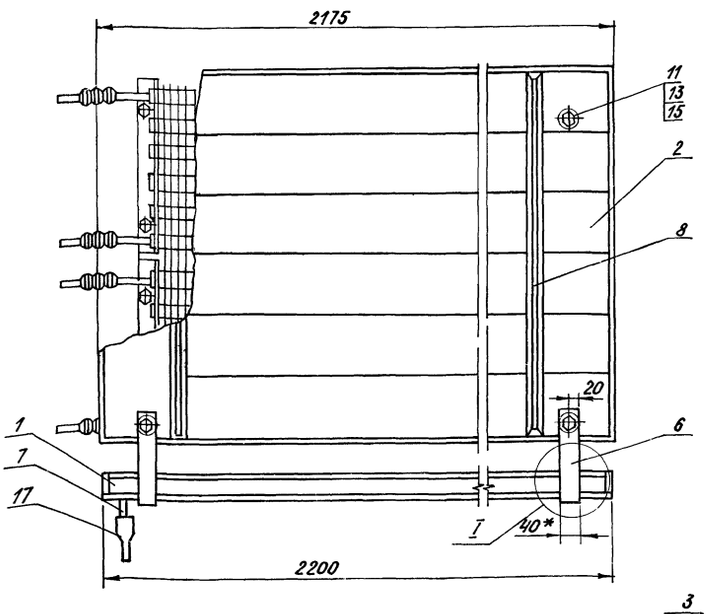

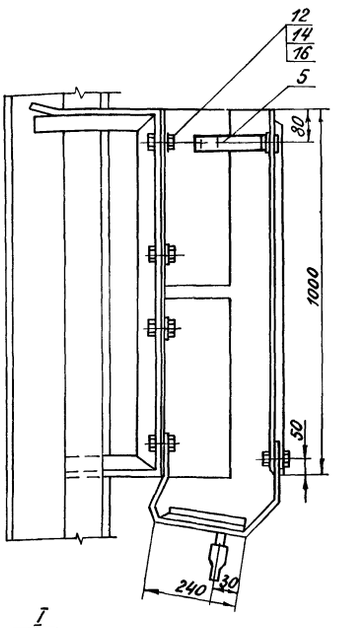

Деталь поз. 6
М 1:5

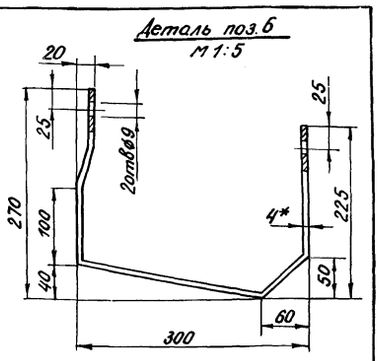

Деталь поз. 5
М 1:5

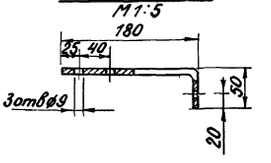

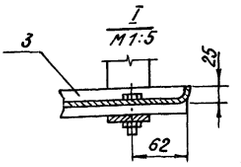

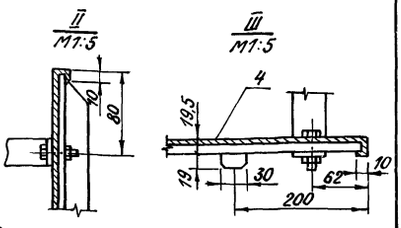

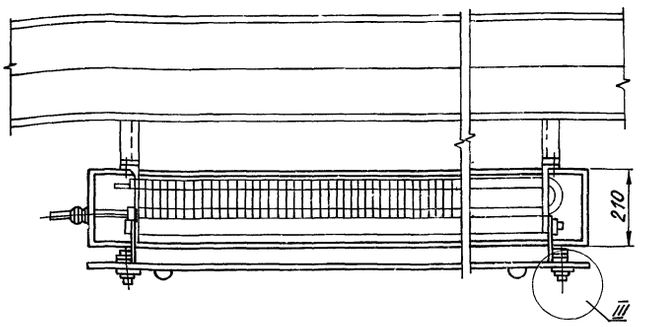

Металлические детали поддона покрыть краской БТ-177 ГОСТ 5631-79 II. 4.
Деревянные детали покрыть масляной краской ГОСТ 8292-75.

Изм	Лист	№ докум	Подпись	Дата	ПП 35.00.00 СБ			
Разраб.		Семенова	Семенова	10.11.78	Поддон Сборочный чертеж	Лит А	Масса 43,0	Масштаб 1:10
Пров.		Балашов	[illegible]	20.12.78		Лист	Листов 1	
Рук. гр.		Боев	[illegible]	20.12.78		ГИПРОНИСЕЛЬПРОМ г. Орел		
Н.контр.		Чикова	[illegible]	01.02.80				

Копировал Миленко 15462 57 43 Формат 12

Формат	Зона	Поз.	Обозначение	Наименование	Кол.	Примечание
				Документация		
12			ОК 373.00.00-02	Сборочный чертеж		
				Детали		
Б4		1	ОК 373.00.01-01	Стойка		
				Швеллер 10 ГОСТ 8240-72 / Ст3 ГОСТ 535-79	2	13,7 кг
Б4		2	ОК 373.00.02-02	Опора		
				Уголок Б-90×56×6 ГОСТ 8510-72 / Ст3 ГОСТ 535-79	2	4,8 кг
Б4		3	ОК 373.00.03	Подкос		
				Уголок Б-45×45×4 ГОСТ 8509-72 / Ст3 ГОСТ 535-79 L=720 см	2	2,0 кг
Б4		4	ОК 373.00.04	Основание		
				Уголок Б-45×45×4 ГОСТ 8509-72 / Ст3 ГОСТ 535-79 L=540 см	2	1,5 кг
Б4		5	ОК 373.00.05	Плита		
				Лист Б-ПН-НО-2.0 ГОСТ 19903-74 / 3-IV-Ст3пс ГОСТ 16523-70	4	6,3 кг
Б4		6	ОК 373.00.06	Шайба		
				Полоса Ш-Б-2 2×50 ГОСТ 103-76 / Ст3 ГОСТ 535-79	4	0,7 кг

Инв.№ подл. | Подпись и дата | Взам. инв.№ | Инв.№ дубл. | Подпись и дата

Изм.	Лист	№ докум.	Подпись	Дата
Разраб.		Балашов		20.11.79
Пров.		Семенова		20.12.79
Рук. гр.		Боев		20.12.79
Н.контр.		Чикова		20.12.79

ОК 373.00.00-02

Опора под водоподогреватель

Лит	Лист	Листов
А	1	2

ГИПРОНИСЕЛЬПРОМ г. Орел

Копировал Миленко Формат 11

Формат	Зона	Поз.	Обозначение	Наименование	Кол.	Примечание
Б4		7	ОК 373.00.07	Косынка		
				Полоса Ш-Б-2 8×130 ГОСТ 103-76 / Ст3 ГОСТ 535-79	4	1,0 кг
Б4		8	ОК 373.00.08	Платик		
				Полоса Ш-Б-2 8×130 ГОСТ 103-76 / Ст3 ГОСТ 535-79	2	0,7 кг
Б4		9	ОК 373.00.09-02	Скоба		
				Полоса Ш-Б-2 4×40 ГОСТ 103-76 / Ст3 ГОСТ 535-79	4	1,3 кг
Б4		10	ОК 373.00.10	Скоба		
				Уголок Б-50×50×5 ГОСТ 8509-72 / Ст3 ГОСТ 535-79 L=1560 см	2	5,9 кг
Б4		11	ОК 373.00.11-01	Опора		
				Уголок Б-90×56×6 ГОСТ 8510-72 / Ст3 ГОСТ 535-79	4	4,8 кг
				Стандартные изделия		
		14		Болт М12×25.58.0120 ГОСТ 7796-70	12	
		15		Гайка М12.5.0120 ГОСТ 5915-70	12	

Инв.№ подл. | Подпись и дата | Взам. инв.№ | Инв.№ дубл. | Подпись и дата

Изм.	Лист	№ докум.	Подп.	Дата

ОК 373.00.00-02

Лист 2

Копировал Миленко Формат 11

Типовой проект 810-99 Альбом VII

ОК 373.00.00-02 СБ

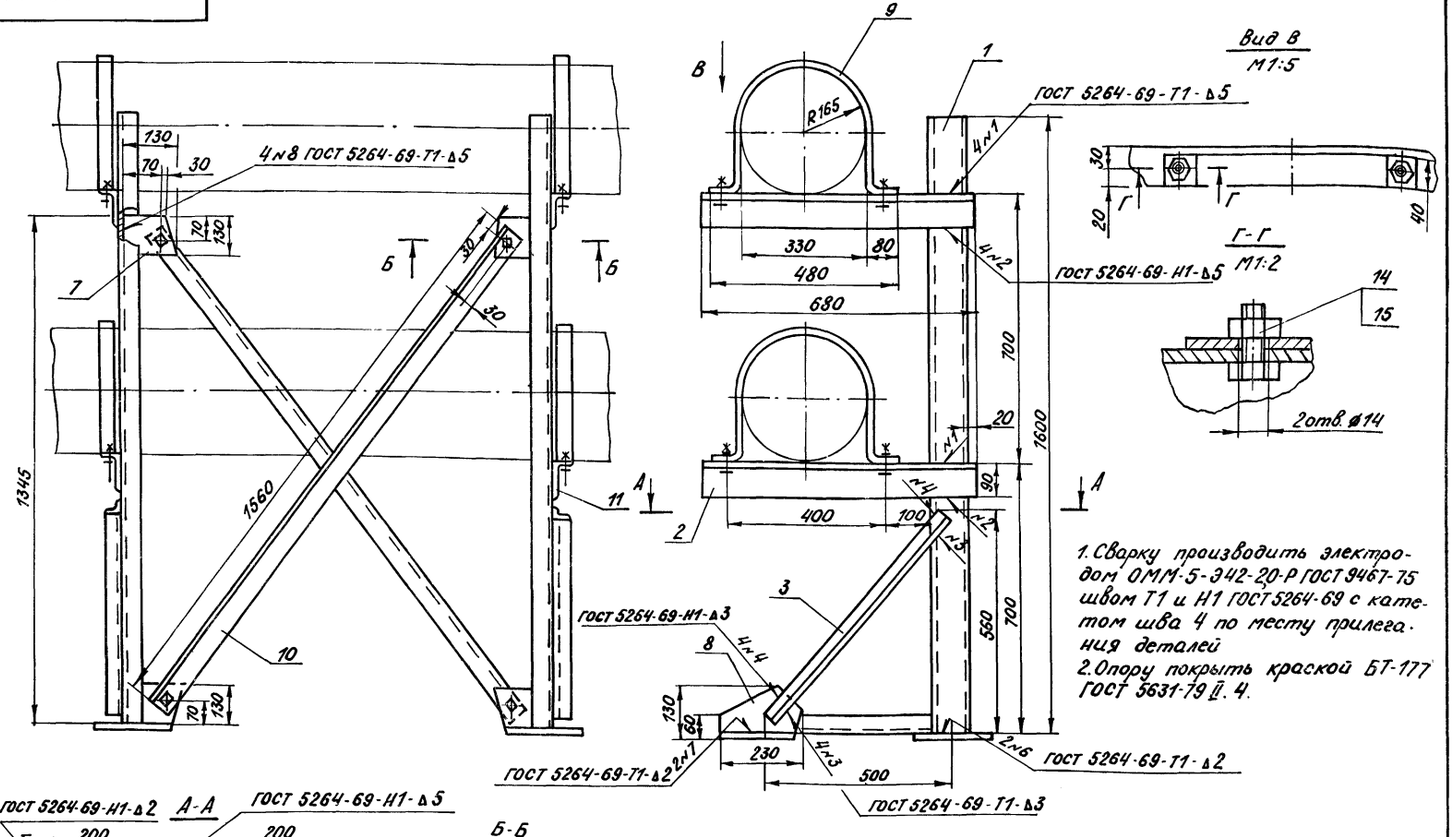

1. Сварку производить электродом ОММ-5-Э42-20-Р ГОСТ 9467-75 швом Т1 и Н1 ГОСТ 5264-69 с катетом шва 4 по месту прилегания деталей
2. Опору покрыть краской БТ-177 ГОСТ 5631-79 Ц. 4.

Изм.	Лист	№ докум.	Подп.	Дата
Разраб.		Балашов		20.12.79
Пров.		Семенова		20.12.79
Рук. гр.		Боев		25.12.79
Н.контр.		Чикова		01.02.80

ОК 373.00.00-02 СБ

Опора под водоподогреватель. Сборочный чертеж

Лит	Масса	Масштаб
А	104,6	1:10
Лист	Листов 1	

ГИПРОНИСЕЛЬПРОМ г. Орел

Формат	Зона	Поз.	Обозначение	Наименование	Кол.	Примечание
				Документация		
			ФР19.00.00.00.СБ	Чертеж общего вида		
				Сборочные единицы		
11		1	ФР19.01.00	Корпус	1	
11		2	ФР19.02.00	Стакан	1	
11		3	ФР.19.03.00	Корпус	1	
11		4	ФР4.04.00	Корпус	1	
				Детали		
Б4		6	ФР19.00.01	Прокладка		
				Пластина I лист ТМКЩ-М-4×350×350-1.7 ГОСТ 7338-77		
				D×d=320×273 мм	1	0,015кг
				Стандартные изделия		
		8		Болт М20×80.58.0120 ГОСТ 7796-70	12	
		9		Вентиль 1-25-16 ГОСТ 18161-72	1	15кч18п2
		10		Гайка М20.5.0120 ГОСТ 5915-70	12	
		11		Шайба 20.01.0120 ГОСТ 11371-78	12	

ФР 19.00.00

Изм	Лист	№ докум.	Подпись	Дата
Разраб.		Балашов		18.10.79
Пров.		Семенова		20.12.79
Рук. гр.		Боев		20.12.79
Н.контр.		Чикова		01.09.80

Фильтр

Лит	Лист	Листов
А		1

ГИПРОНИСЕЛЬПРОМ г. Орел

Копировал Арнаутова Формат 11

Формат	Зона	Поз.	Обозначение	Наименование	Кол.	Примечание
				Документация		
11			ФР19.01.00.СБ	Сборочный чертеж		
				Детали		
Б4		1	ФР19.01.01	Патрубок		
				Труба 273×7 ГОСТ 10704-76 / Ст3 ГОСТ 10705-63	1	9,1 кг
Б4		2	ФР19.01.02	Патрубок		
				Труба 159×4,5 ГОСТ 10704-76 / Ст3 ГОСТ 10705-63	1	4,8 кг
Б4		3	ФР19.01.03	Дно		
				Лист Б-ПН-НО-5,0 ГОСТ 19903-74 / В Ст3 ПС3 ГОСТ 14637-69	1	2,24 кг
Б4		4	ФР19.01.04	Дно		
				Лист Б-ПН-НО-5,0 ГОСТ 19903-74 / В Ст3 ПС3 ГОСТ 14637-69	1	0,9 кг
				Стандартные изделия		
		6		Сгон 25 ГОСТ 8969-75	1	
		7		Фланец 250-10 ГОСТ 1255-67	1	

ФР 19.01.00

Изм	Лист	№ докум.	Подпись	Дата
Разраб.		Балашов		18.10.79
Пров.		Семенова		20.12.79
Рук. гр.		Боев		20.12.79
Н.контр.		Чикова		01.09.80

Корпус

Лит	Лист	Листов
А		1

ГИПРОНИСЕЛЬПРОМ г. Орел

Копировал Арнаутова Формат 11

Типовой проект 810-УУ Альбом XII

Формат	Зона	Поз.	Обозначение	Наименование	Кол.	Примечание
				Документация		
11			ФР19.03.00.СБ	Сборочный чертеж		
				Детали		
Б4		1	ФР19.03.01	Патрубок		
				Труба 273×7 ГОСТ 10704-76 / Ст3 ГОСТ 10705-63		
				L = 345 СМ8	1	14,5кг
Б4		2	ФР19.03.02	Патрубок		
				Труба 159×4,5 ГОСТ 10704-76 / Ст3 ГОСТ 10705-63		
				L = 200 СМ8	1	3,4кг
Б4		3	ФР19.03.03	Крышка		
				Лист Б-ПН-НО-5,0 ГОСТ 19903-74 / В Ст3 ПС3 ГОСТ 14637-69		
				Ф 256 В7	1	0,39кг
				Стандартные изделия		
		4		Фланец 150-10 ГОСТ 1255-67	1	
		5		Фланец 250-10 ГОСТ 1255-67	1	

ФР19.03.00

Изм	Лист	№ докум.	Подпись	Дата
Разраб.		Балашов		18.10.79
Пров.		Семенова		20.12.79
Рук. гр.		Боев		20.12.79
Н.контр.		Чикова		01.09.80

Корпус

Лит	Лист	Листов
А		1

ГИПРОНИСЕЛЬПРОМ г. Орел

Копировал Арнаутова Формат 11

Формат	Зона	Поз.	Обозначение	Наименование	Кол.	Примечание
				Документация		
11			ФР4.04.00 СБ	Сборочный чертеж		
				Детали		
Б4		1	ФР 4.04.01	Патрубок		
				Труба 159×4,5 ГОСТ 10704-76 / Ст3 ГОСТ 10705-63		
				L = 120 СМ8	1	2,06кг
				Стандартные изделия		
		4		Фланец 150-10		
				ГОСТ 1255-67	1	

ФР4.04.00

Изм	Лист	№ докум.	Подпись	Дата
Разраб.		Балашов		18.10.79
Пров.		Семенова		20.12.79
Рук. гр.		Боев		20.12.79
Н.контр.		Чикова		01.09.80

Корпус

Лит	Лист	Листов
А		1

ГИПРОНИСЕЛЬПРОМ г. Орел

Инв. № подл. | Подпись и дата | Взам. инв. № | Инв. № дубл. | Подпись и дата

Копировал Арнаутова Формат 11

Формат	Зона	Поз.	Обозначение	Наименование	Кол.	Примеч.
				Документация		
11			ФР 19.02.00 СБ	Сборочный чертеж		
				Детали		
11	1		ФР 19.02.01	Втулка	1	
				Стандартные изделия		
		3		Сетка №02 ГОСТ 6613-73		
				295×540 мм	1	0,13 кг
				Материалы		
		5		Проволока К0-2		
				ГОСТ 792-67		
				L = 10700		0,26 кг
				Припой 4 ПОС-30		
				ГОСТ 21930-76		

Инв. № подл. | Подп. и дата | Взам. инв. № | Инв. № дубл. | Подп. и дата

Изм.	Лист	№ докум.	Подпись	Дата
Разраб.		Балашов		11.06.79
Пров.		Семенова		11.06.79
Рук. гр.		Боев		11.06.79
Н. контр.		Чикова		

ФР 19.02.00.

Стакан

Лит.	Лист	Листов
А		1

ГИПРОНИСЕЛЬПРОМ г. Орел

Копировал Николаева Формат 11

ФР 19.02.01

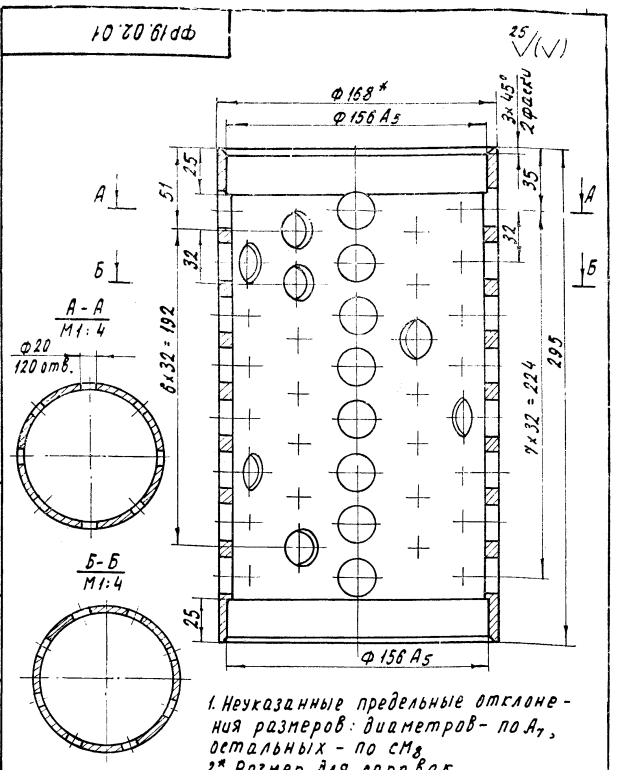

1. Неуказанные предельные отклонения размеров: диаметров – по A_7, остальных – по cm_8.
2* Размер для справок.

Инв. № подл. | Подп. и дата | Взам. инв. № | Инв. № дубл. | Подп. и дата

Изм.	Лист	№ докум.	Подп.	Дата
Разраб.		Балашов		11.06.79
Пров.		Семенова		11.06.79
Рук. гр.		Боев		11.06.79
Н. контр.		Чикова		23.06.79

ФР 19.02.01

Втулка

Лит.	Масса	Масштаб
А	7,8	1:2
Лист	Листов 1	

Труба 168×7 ГОСТ 10704-76 / Ст.3 ГОСТ 10705-63

ГИПРОНИСЕЛЬПРОМ г. Орел

Копировал Николаева Формат 11

ФР 19.00.00 СБ

Альбом VIII

Типовой проект 820-99

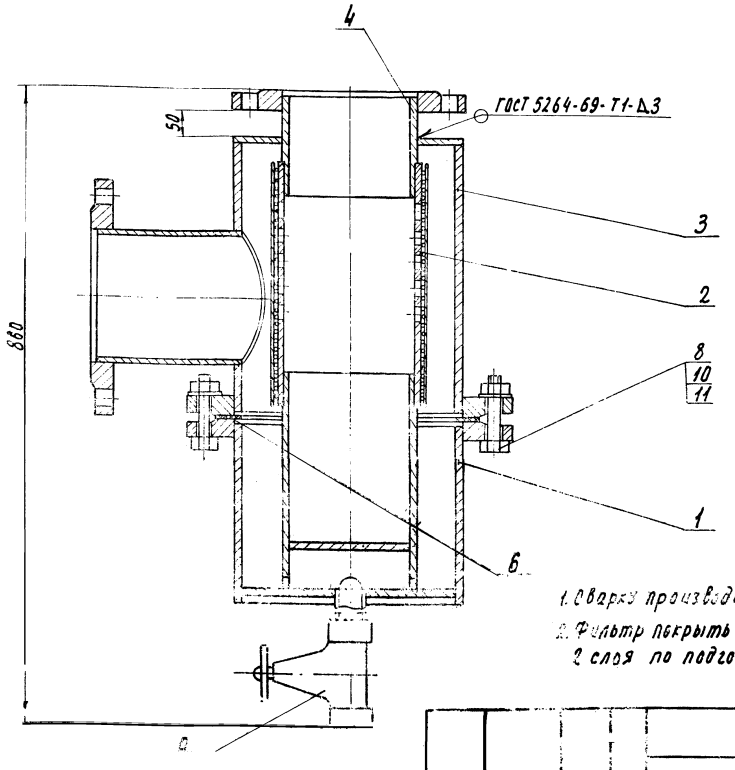

1. Сварку производить электродом Э-42 ГОСТ 9467-75
2. Фильтр покрыть краской БТ-177 ГОСТ 5631-70 в 2 слоя по подготовленной поверхности.

Инв. № подл. | Подп. и дата | Взам. инв. № | Инв. № дубл. | Подп. и дата

Изм.	Лист	№ докум.	Подпись	Дата
Разраб.		Балашов		11.06.79
Пров.		Семенова		11.06.79
Рук. гр.		Боев		11.06.79
Н. контр.		Чикова		23.06.79

ФР 19.00.00 СБ

Фильтр

Сборочный чертеж.

Лит.	Масса	Масштаб
А	30,9	1:4
Лист	Листов 1	

ГИПРОНИСЕЛЬПРОМ г. Орел

ФР 19.01.00 СБ

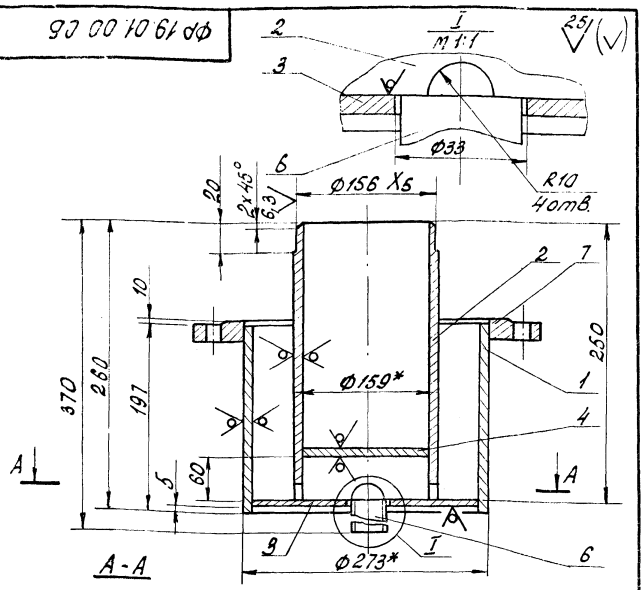

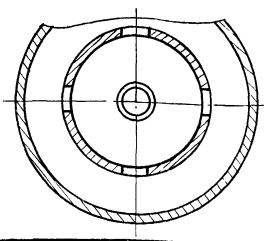

1. Сварку производить по месту прилегания деталей швом с катетом 4мм электродом Э-42 ГОСТ 9467-75
2. Неуказанные предельные отклонения размеров: диаметров и радиусов - по A_7; B_7, остальных - по CM_8.
3. * Размеры для справок.

Изм.	Лист	№ докум.	Подпис.	Дата
Разраб.		Балашов		21.06.79
Провер.		Семенова		21.06.79
Рук. гр.		Боев		21.06.79
Н.контр.		Чикова		29.01.79

ФР19.01.00 СБ

Корпус. Сборочный чертеж.

Лит	Масса	Масштаб
А	27,9	1:4

Лист | Листов 1

ГИПРОНИСЕЛЬПРОМ г. Орел

Копировал: Водяшкина Формат 11

ФР19.03.00 СБ

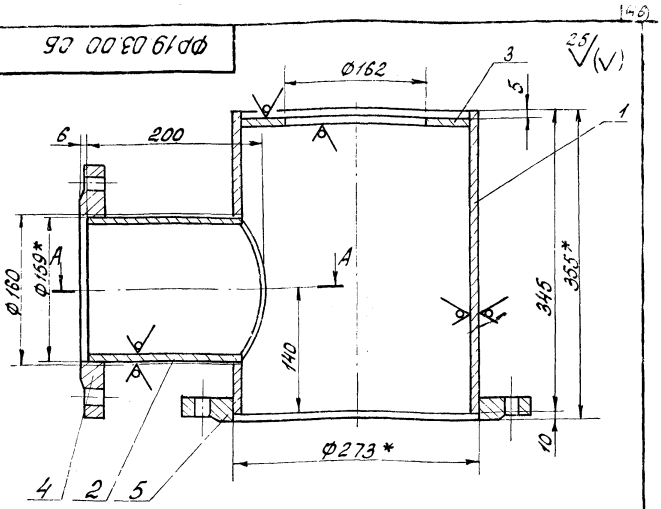

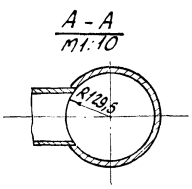

1. Сварку производить по месту прилегания деталей швом с катетом 4мм электродом Э-42 ГОСТ 9467-75.
2. Предельные отклонения размеров: диаметров - по A_7; B_7; остальных - по CM_8.
3. * Размеры для справок.

Изм.	Лист	№ докум.	Подпис.	Дата
Разраб.		Балашов		21.06.79
Провер.		Семенова		21.06.79
Рук. гр.		Боев		21.06.79
Н.контр.		Чикова		29.01.79

ФР19.03.00 СБ

Корпус. Сборочный чертеж

Лит	Масса	Масштаб
А	35,7	1:4

Лист | Листов 1

ГИПРОНИСЕЛЬПРОМ г. Орел

Копировал: Водяшкина Формат 11

ФР4.04.00 СБ

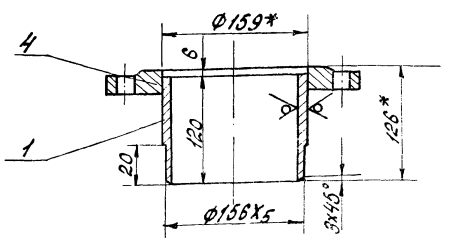

1. Сварку производить по месту прилегания деталей швом с катетом 4мм электродом Э-42 ГОСТ 9467-75.
2. Неуказанные предельные отклонения размеров - по CM_8.
3. Размеры для справок

Изм.	Лист	№ докум.	Подп.	Дата
Разраб.		Балашов		21.06.79
Пров.		Семенова		21.06.79
Рук. гр.		Боев		21.06.79
Н.контр.		Чикова		29.01.79

ФР 4.04.00 СБ

Корпус. Сборочный чертеж

Лит	Масса	Масштаб
А	8,7	1:4

Лист | Листов 1

ГИПРОНИСЕЛЬПРОМ г. Орел

ФР19.02.00 СБ

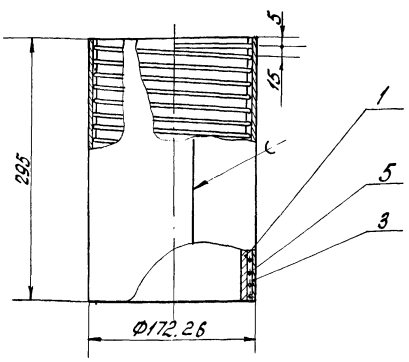

1. Сварку деталей поз. 1 и 5 производить швом с катетом 2мм электродом Э-42 ГОСТ 9467-75.
2. Пайку деталей поз 3 и 5 производить припоем 4ПОС-30 ГОСТ 21930-76
3. Предельные отклонения размеров по CM_8.

Изм.	Лист	№ докум.	Подп.	Дата
Разраб.		Балашов		21.06.79
Пров.		Семенова		21.06.79
Рук. гр.		Боев		21.06.79
Н.контр.		Чикова		29.01.79

ФР 19.02.00 СБ

Стакан Сборочный чертеж

Лит	Масса	Масштаб
А	8,6	1:4

Лист | Листов 1

ГИПРОНИСЕЛЬПРОМ г. Орел

Типовой проект 810-99 Альбом VII

Инв. № подл. | Подпись и дата | Взам. инв. № | Инв. № дубл. | Подп. и дата

gost.e-ecolog.ru