ТИПОВОЙ ПРОЕКТ
816-99

БЛОК ЗИМНИХ ПОЧВЕННЫХ ТЕПЛИЦ

ПЛОЩАДЬЮ 6га С ПРОЛЕТОМ
ЗВЕНА 64м С КОНСТРУКЦИЯМИ
ИЗ СПЕЦИАЛЬНЫХ ОБЛЕГЧЕННЫХ ПРОФИЛЕЙ

Альбом VI

16462-06
цена 1-98

gost.e-ecolog.ru

ЦЕНТРАЛЬНЫЙ ИНСТИТУТ ТИПОВОГО ПРОЕКТИРОВАНИЯ
ГОССТРОЯ СССР

Москва, А-445, Смольная ул., 22

Сдано в печать 12 1984 года

Заказ № 5836 Тираж 600 экз.

ТИПОВОЙ ПРОЕКТ

810-99

БЛОК ЗИМНИХ ПОЧВЕННЫХ ТЕПЛИЦ ПЛОЩАДЬЮ 6ГА С ПРОЛЕТОМ ЗВЕНА 6,4М С КОНСТРУКЦИЯМИ ИЗ СПЕЦИАЛЬНЫХ ОБЛЕГЧЕННЫХ ПРОФИЛЕЙ

АЛЬБОМ VI

Состав проекта:

Альбом I	Пояснительная записка. Схема генерального плана. Блочные теплицы и соединительный коридор. Технологические чертежи. Архитектурно-строительные решения. Конструкции железобетонные и металлические.
Альбом II	Блочные теплицы и соединительный коридор. Чертежи по отоплению и вентиляции (вариант с теплоснабжением от собственной котельной).
Альбом III	Блочные теплицы и соединительный коридор. Чертежи по отоплению и вентиляции (вариант с теплоснабжением от внешнего источника тепла).
Альбом IV	Блочные теплицы и соединительный коридор. Чертежи по водопроводу, канализации и технологическим трубопроводам. Электротехнические чертежи.
Альбом V	Блочные теплицы и соединительный коридор. Монтажные узлы механизмов открывания и закрывания форточек.
Альбом VI	Блочные теплицы и соединительный коридор. Деталировочные чертежи механизмов открывания и закрывания форточек.
Альбом VII	Блочные теплицы и соединительный коридор. Бытовые и вспомогательные помещения. Энергетический пункт. Чертежи нетиповых конструкций.
Альбом VIII	Блочные теплицы и соединительный коридор. Бытовые и вспомогательные помещения. Котельная. Чертежи по автоматизации производства (вариант с теплоснабжением от собственной котельной)
Альбом IX	Блочные теплицы и соединительный коридор. Бытовые и вспомогательные помещения. Энергетический пункт. Чертежи по автоматизации производства (вариант с теплоснабжением от внешнего источника тепла).
Альбом X	Бытовые и вспомогательные помещения. Технологические, архитектурно-строительные, сантехнические и электротехнические чертежи (вариант с полным железобетонным каркасом).
Альбом XI	Бытовые и вспомогательные помещения. Технологические, архитектурно-строительные, сантехнические и электротехнические чертежи (вариант с неполным железобетонным каркасом).
Альбом XII	Энергетический пункт. Архитектурно-строительные, сантехнические и электротехнические чертежи (вариант с полным железобетонным каркасом).
Альбом XIII	Энергетический пункт. Архитектурно-строительные, сантехнические и электротехнические чертежи. (вариант с неполным железобетонным каркасом).
Альбом XIV	Блочные теплицы и соединительный коридор. Сметы.
Часть 1	Вариант с теплоснабжением от собственной котельной.
Часть 2	Вариант с теплоснабжением от внешнего источника тепла
Часть 3	Общие сметы для вариантов теплоснабжения от собственной котельной и от внешнего источника тепла.
Альбом XV	Бытовые и вспомогательные помещения. Сметы.
Часть 1	Вариант с полным железобетонным каркасом.
Часть 2	Вариант с неполным железобетонным каркасом.
Часть 3	Общие сметы для вариантов с полным и неполным железобетонными каркасами.
Альбом XVI	Энергетический пункт Сметы.
Часть 1	Вариант с полным железобетонным каркасом
Часть 2	Вариант с неполным железобетонным каркасом.
Часть 3	Общие сметы для вариантов с полным и неполным железобетонными каркасами.
Альбом XVII	Блочные теплицы и соединительный коридор. Заказные спецификации.
Альбом XVIII	Бытовые и вспомогательные помещения. Заказные спецификации.
Альбом IX	Энергетический пункт. Заказные спецификации.

Разработан:
институтом „Гипропромтеплица"
Главного Управления „Главтеплицтехоборудование"
Главный инженер института Левченко А.Н.
Главный инженер проекта Найговзин В.М.

Утвержден Минсельхозом СССР
Сводное заключение N 25/54 от 23 апреля 1979г.
Введен в действие институтом „Гипронисельпром"
с Приказ № 387 от 21.12.1979г

Наименование	Обозначение	Стр
Содержание альбома		2
Муфта. Спецификация. Опора подшипника в сборе. Спецификация Опора подшипника в сборе. Сборочный чертеж. Опора подшипника.	5854-065.011.012 5854-106.01.010 5854-106.01.010 СБ 5854-106.01.101	3
Опора Втулка Муфта. Сборочный чертеж.	5854-106.01.011.101 5854-065.011.105 5854-065.011.012 СБ	4
Муфта Палец	5854-065.011.012.101 5854-065.011.012.102	5
Опора. Спецификация Швеллер Планка Планка	5854-106.01.011.011 5854-106.01.011.011.101 5854-106.01.011.011.102 5854-106.01.011.011.103	6
Палец Втулка Опора Палец	5854-065.011.104 5854-065.102 ГТ 01.00.01А ВТ.01.00.06А	7
Опора Планка Накладка Накладка	5854-065.013.101 5854-065.013.102 ВТ.04.00.04А ВТ.04.00.05А	8
Каркас. Спецификация Каркас. Сборочный чертеж Ось Втулка	5854-065.016.011 5854-065.016.011 СБ 5859-009.103 5859-009.104	9
Кронштейн Шайба стопорная Рейка	5859-009.106 5859-009.108 5859-009.105	10
Опора Втулка Колесо зубчатое	ГТ.05.00.01А 5859-009.102 5859-009.107	11
Каркас. Спецификация Кронштейн Каркас. Сборочный чертеж	5854-065.017.012 5854-065.017.012.101 5854-065.017.012 СБ	12
Опора Втулка Ось	5854-106.01.011.102 5854-065.017.012.102 5854-065.017.012.103	13

Продолжение

Наименование	Обозначение	Стр
Вкладыш подшипника Шайба Упор верхний Упор нижний	5859-009.101 5854-065.017.106 5854-065.017.104 5854-065.017.105	14
Хомут Кронштейн Косынка Опора	ГТ.00.00.02 5854-065.018 ГТ.06.01.02 5854-065.018.101	15
Вал Вал Вал	5854-065.101 5854-025-01.105 5854-065.01.101	16
Подшипник в сборе Кронштейн. Спецификация Опора Подкос	5854-025.016.110 5854-065.01.012 5854-065.01.012.103 5854-065.01.012.104	17
Кронштейн. Сборочный чертеж. Подкос Планка	5854-065.01.012 СБ 5854-065.01.012.101 5854-065.01.012.102	18
Накладка Палец Опора Опора	ФК3.00.00.03 ГТ 06.00.01 5854-106.01.012.103 5854-106.01.012.104	19
Звездочка z=25 Накладка Опора Опора	ВК 01.00.03 5854-065.01.104 5854-065.01.110 5854-065.01.111	20
Звездочка z=16 Подшипник	5854-065.01.019 5854-025.016.103	21
Редуктор червячный Редуктор цилиндрический с винтовой передачей РВ-56-02 Спецификации	5854-065.015.100 810-56/75 ВТ.01.10.00-02	22
Редуктор червячный РЧ-84-03 Сборочный чертеж	5854-065.015.100 СБ	23
Редуктор цилиндрический с винтовой передачей РВ-56-02 Сборочный чертеж	810-56/75 ВТ.01.10.00-02 СБ	24

Изм.	Лист	№ докум.	Подп.	Дата
Инженер		Пивоварова		27.04.79
Рук. груп.		Пасечник		30.04.79
Нач. отд.		Кривуля		
Н. контр.		Ладыченко		
ГИП		Найговзин		6.02.79

810-99

Лит	Лист	Листов
А		1

Содержание альбома

Союзсельхозтехника Гипропромтеплица Ворошиловград

Корректор: Владыкина

Формат 22

Формат	Зона	Поз.	Обозначение	Наименование	Кол.	Прим.
				Документация		
12			5854-065.011.012 СБ	Сборочный чертеж		
				Детали		
12		1	5854-065.011.012.101	Муфта	1	
12		2	5854-065.011.012.102	Палец	1	
				Стандартные изделия		
		5		Штифт 6лв 6х20 ГОСТ 3128-70	1	НВ 230..250
		6		Кольцо 55 ГОСТ 2833-77	1	

Изм.	Лист	№ докум.	Подп.	Дата
Разраб.		Лившарова		
Пров.		Пасечник		
Рук. груп.		Пасечник		
Н. контр.		Лабыченко		
Утв.				

5854-065.011.012

Муфта

Лит. А | Лист | Листов

Союзсельхозтехника Гипропромтеплица Ворошиловград

Копировал: Владыкина Формат: 11

Формат	Зона	Поз.	Обозначение	Наименование	Кол.	Прим.
				Документация		
11			5854-106.01.010 СБ	Сборочный чертеж		
				Детали		
11		1	5854-106.01.101	Опора подшипника	1	
11		2	5859-009.101	Вкладыш подшипника	4	

Изм.	Лист	№ докум.	Подп.	Дата
Разраб.		Лившарова		26.12
Пров.		Семененко		
Рук. груп.		Пасечник		
Н. контр.		Лабыченко		
Утв.				

5854-106.01.010

Опора подшипника в сборе

Лит. А | Лист | Листов 1

Союзсельхозтехника Гипропромтеплица Ворошиловград

Копировал: Владыкина Формат: 11

5854-106.01.010 СБ

Альбом III

Типовой проект 810-29

Rz 80

340

90

45

А

А-А

42

2

1

Размеры для справок.

Изм.	Лист	№ докум.	Подп.	Дата
Разраб.		Лившарова		
Пров.		Семененко		
Т. контр.				
Рук. груп.		Пасечник		
Н. контр.		Лабыченко		
Утв.				

5854-106.01.010 СБ

Опора подшипника в сборе

Сборочный чертеж

Лит. А | Масса 0,83 | Масштаб 1:2

Лист | Листов 1

Союзсельхозтехника Гипропромтеплица Ворошиловград

Копировал: Владыкина Формат: 11

5854-106.01.101

Rz 80

340

44

252,5

45

90

А

4

2отв. ф44А4

38

2отв. ф11А1

24

40

171,5

44

Вид А

R3

23°

1.* Размер для справок.

2. Неуказанные предельные отклонения размеров - по СМ8.

3. Покрытие ц40

Изм.	Лист	№ докум.	Подп.	Дата
Разраб.		Лившарова		26.12
Пров.		Семененко		
Т. контр.				
Рук. груп.		Пасечник		
Н. контр.		Лабыченко		
Утв.				

5854-106.01.101

Опора подшипника

Лит. А | Масса 0,82 | Масштаб 1:2

Лист | Листов 1

Лист 6-25 ст3кп ГОСТ 16523-70 ГОСТ 19903-74

Союзсельхозтехника Гипропромтеплица Ворошиловград

Копировал: Владыкина Формат: 11

5854-106.01.011.101

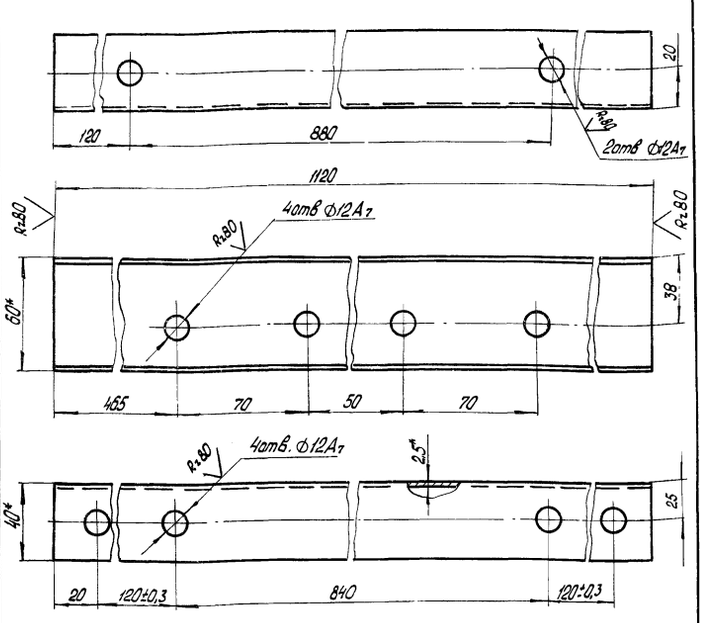

1.* Размеры для справок.
2. Неуказанные предельные отклонения размеров - по СМ8
3. Покрытие Гор. Ц 60

Изм.	Лист.	№ докум.	Подп.	Дата	5854-106.01.011.101			
Разраб.		Ливоварова		27.11.78	Опора	Лит.	Масса	Масштаб
Пров.		Семененко		27.11.78		А	2.98	1:2
Т. контр.						Лист	Листов 1	
Рук. груп.		Пасечник		30.11.78	Швеллер 80×40×2,5 ГОСТ 8278-75 Ст3 кп ГОСТ 11474-76	Союзсельхозтехника Гипропромтехника Ворошиловград		
Н. контр.		Лабиченко		30.11.78				
Утв.								

Копировал: Владыкина Формат: А1

5854-065.011.105

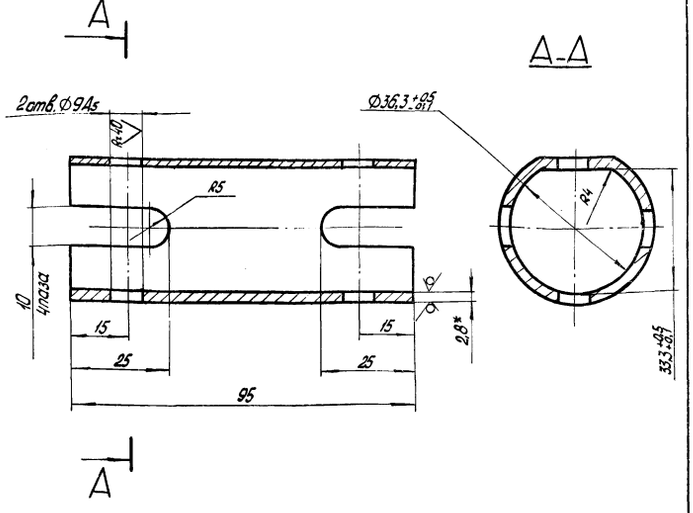

1.* Размер для справок.
2. Неуказанные предельные отклонения размеров - по СМ8.
3. Покрытие Ц 40

Изм.	Лист.	№ докум.	Подп.	Дата	5854-065.011.105			
Разраб.		Ливоварова		27.11.78	Втулка	Лит.	Масса	Масштаб
Пров.		Семененко		27.11.78		А	0,21	1:1
Т. контр.						Лист	Листов 1	
Рук. груп.		Пасечник		30.11.78	Труба 32×28 ГОСТ 3262-75	Союзсельхозтехника Гипропромтехника Ворошиловград		
Н. контр.		Лабиченко		30.11.78				
Утв.								

Копировал: Владыкина Формат: А1

Инв. № подл. | Подп. и дата | Взам. инв. № | Инв. № дубл. | Подп. и дата

5854-065.011.012 СБ

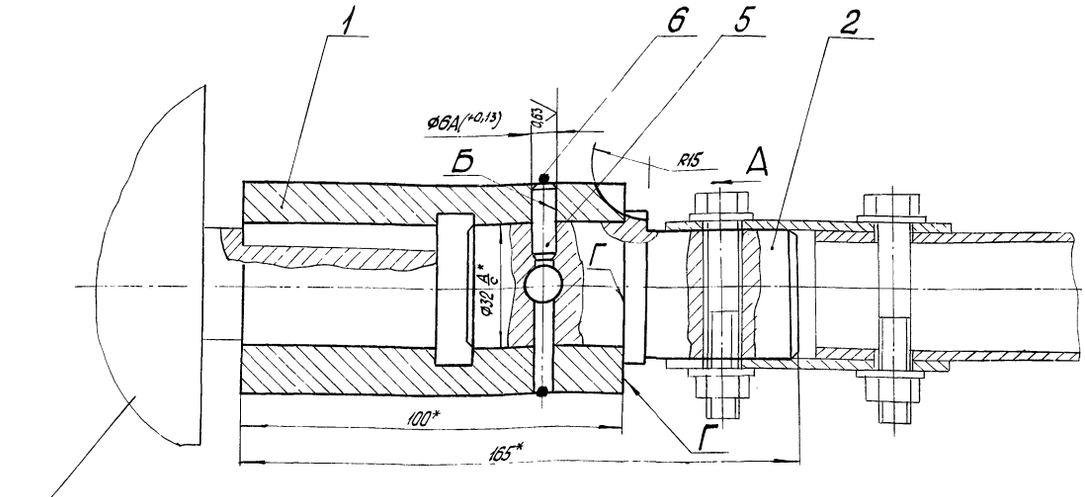

Редукторный двигатель VEM-ZG 2 KMR 80 G4

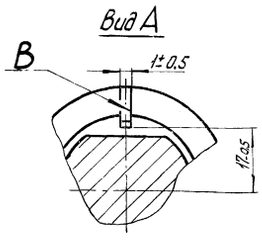

1.* Размеры для справок.
2. Предельный крутящий момент 24 кгс м
3. Совместную обработку отверстия Б и паза В производить после совмещения поверхностей Г.

Изм.	Лист.	№ докум.	Подп.	Дата	5854-065.011.012 СБ			
Разраб.		Лидварова		27.11.78	Муфта Сборочный чертеж	Лит.	Масса	Масштаб
Пров.		Семененко		27.11.78		А	2,79	1:1
Т. контр.						Лист	Листов 1	
Рук. груп.		Пасечник		30.11.78		Союзсельхозтехника Гипропромтехника Ворошиловград		
Н. контр.		Лабиченко		30.11.78				
Утв.								

164162 05 5 Копировал: Владыкина Формат: А1

5854-065.011.012.101

Rz80

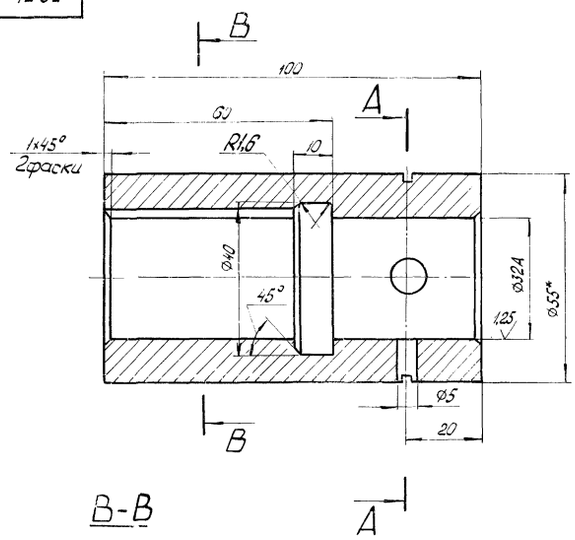

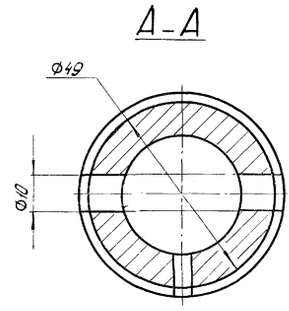

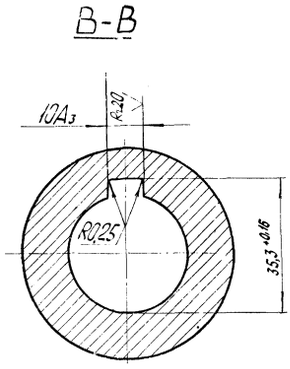

1. HRC 30...35
2.* Размер для справок.
3. Неуказанные предельные отклонения размеров: отверстий - по A_7, валов - по B_7 остальных - по CM_8.
4. Покрытие Ц40

Изм.	Лист	№ докум.	Подп.	Дата	5854-065.011.012.101			
Разраб.		Пивоварова		26.1.78	Муфта	Лит.	Масса	Масштаб
Пров.		Семененко		26.01.78		А	1,87	1:1
Т.контр.						Лист	Листов 1	
Рук.груп.		Пасечник			Круг В55 ГОСТ 2590-71 / 45-2-Б ГОСТ 1050-74	Союзсельхозтехника Гипропромтеплица Ворошиловград		
Н.контр.		Ладыченко						
Утв.								

Копировал: Владыкина Формат: 12

Подп. и дата | Взам. инв. № | Инв. № дубл. | Подп. и дата

5854-065.011.012.102

Rz80

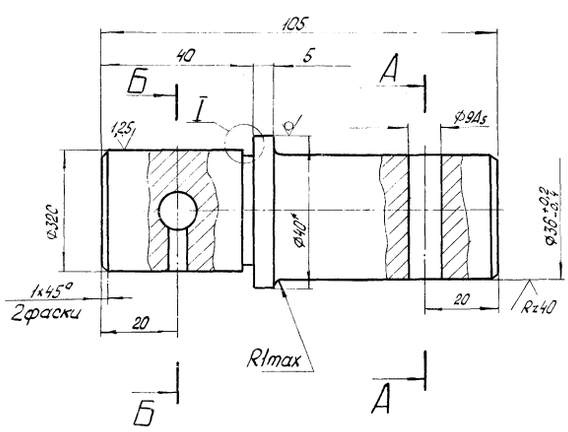

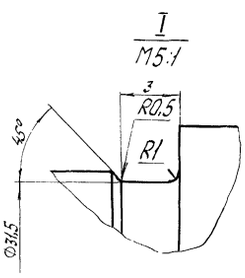

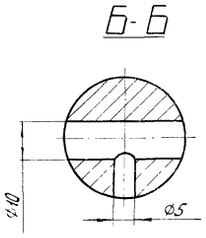

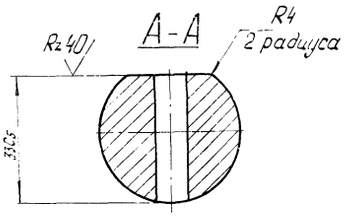

1. HRC 30...35
2.* Размер для справок.
3. Неуказанные предельные отклонения размеров: отверстий - по A_7, валов - по B_7, остальных - по CM_8.
4. Покрытие Ц40

Изм.	Лист	№ докум.	Подп.	Дата	5854-065.011.012.102			
Разраб.		Пивоварова		26.1.78	Палец	Лит.	Масса	Масштаб
Пров.		Семененко		26.01.78		А	0,92	1:1
Т.контр.						Лист	Листов 1	
Рук.груп.		Пасечник			Круг В40 ГОСТ 2590-71 / 45-2-Б ГОСТ 1050-74	Союзсельхозтехника Гипропромтеплица Ворошиловград		
Н.контр.		Ладыченко						
Утв.								

16462-06 6 Копировал: Кладыкина Формат: 12

Типовой проект 810-99 Альбом VI

Подп. и дата | Взам. инв. № | Инв. № дубл. | Подп. и дата

5854-106.01.011.011.05

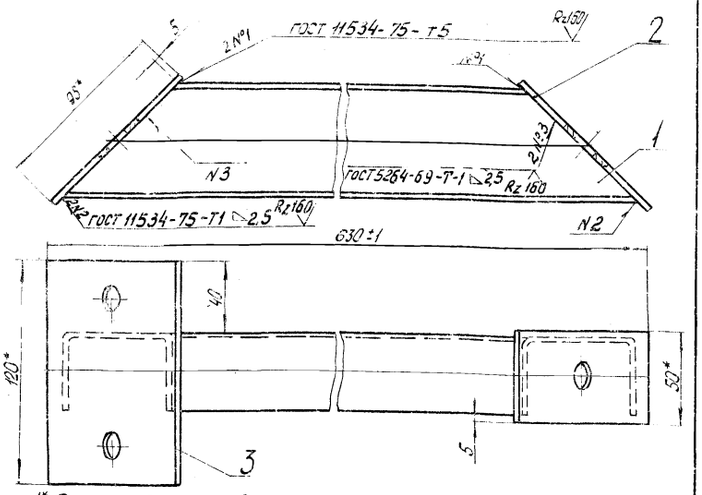

1* Размеры для справок.
2. Покрытие Гор Ц.6О

Формат	Зона	Поз.	Обозначение	Наименование	Кол.	Примечание
				Детали		
А1		1	5854-106.01.011.011.101	Швеллер	1	
А1		2	5854-106.01.011.011.102	Планка	1	
А1		3	5854-106.01.011.011.103	Планка	1	

5854-106.01.011.011

Изм.	Лист.	№ докум.	Подп.	Дата
Разраб.		Ставицкая		30.01.75
Пров.		Пасечник		30.01.75
Т. контр.				
Рук. груп.		Пасечник		
Н. контр.		Ладыченко		
Утв.				

Опора

Лит.	Масса	Масштаб
А	1,8	1:2

Лист | Листов 1

Союзсельхозтехника Гипрапромтеплица Ворошиловград

Копировал: Владыкина Формат: А1

5854-106.01.011.011.101

R_z 80 (√)

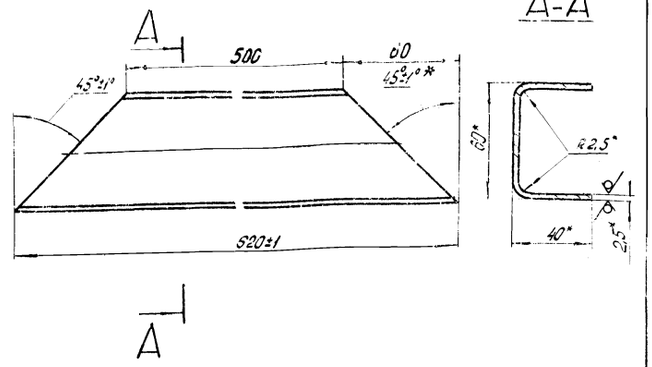

* Размеры для справок

5854-106.01.011.011.101

Изм.	Лист.	№ докум.	Подп.	Дата
Разраб.		Ставицкая		30.01.75
Пров.		Пасечник		30.01.75
Т. контр.				
Рук. груп.		Пасечник		
Н. контр.		Ладыченко		
Утв.				

Швеллер

Лит.	Масса	Масштаб
А	1,5	1:2

Швеллер 50×40×2,5 ГОСТ 8278-75 Ст3кп ГОСТ 14474-76

Лист | Листов 1

Союзсельхозтехника Гипрапромтеплица Ворошиловград

Копировал: Владыкина Формат: А1

5854-106.01.011.011.102

R_z 80 (√)

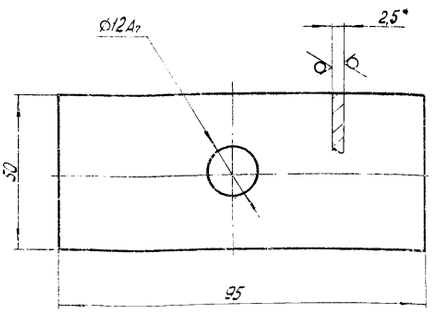

1* Размер для справок.
2. Предельные отклонения размеров - по CM_3

5854-106.01.011.011.102

Изм.	Лист.	№ докум.	Подп.	Дата
Разраб.		Ставицкая		30.01.75
Пров.		Пасечник		30.01.75
Т. контр.				
Рук. груп.		Пасечник		30.01.75
Н. контр.		Ладыченко		30.01.75
Утв.				

Планка

Лит.	Масса	Масштаб
А	0,078	1:1

Лист 5-25 ГОСТ 19903-74 Ст3 кп ГОСТ 16523-70

Лист | Листов 1

Союзсельхозтехника Гипрапромтеплица Ворошиловград

Копировал: Владыкина Формат: А1

5854-106.01.011.011.103

R_z 80 (√)

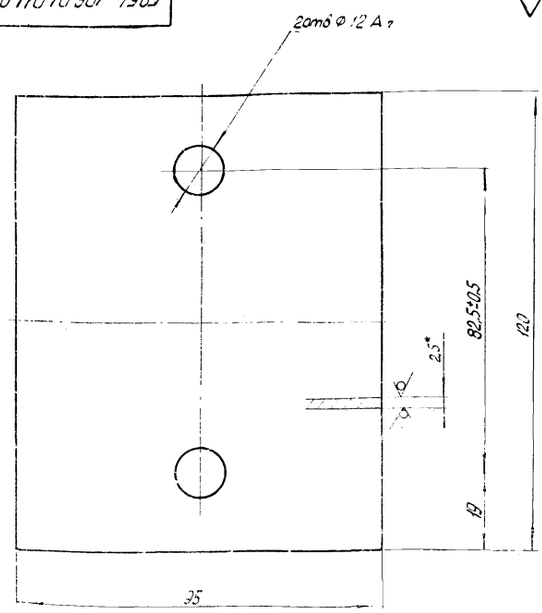

1* Размер для справок.
2. Неуказанные предельные отклонения размеров - по CM_3.

5854-106.01.011.011.103

Изм.	Лист.	№ докум.	Подп.	Дата
Разраб.		Ставицкая		30.01.75
Пров.		Пасечник		30.01.75
Т. контр.				
Рук. груп.		Пасечник		30.01.75
Н. контр.		Ладыченко		30.01.75
Утв.				

Планка

Лит.	Масса	Масштаб
А	0,234	1:1

Лист 6-25 ГОСТ 19903-74 Ст3 кп ГОСТ 16523-70

Лист | Листов 1

Союзсельхозтехника Гипрапромтеплица Ворошиловград

Копировал: Владыкина Формат: А1

Инв. № подл. | Подп. и дата | Взам. инв. № | Инв. № дубл. | Подп. и дата

16452-06 7

5854-065.011.104

Rz 80

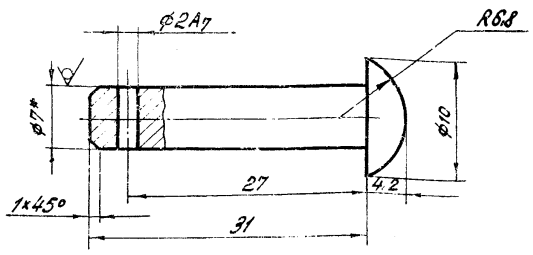

1. HRC 33...43
2. * Размер для справок.
3. Неуказанные предельные отклонения размеров – по СМ8.
4. Покрытие Ц40

Изм.	Лист	№ докум.	Подпись	Дата
Разраб.		Пивоварова		27.01.78
Пров.		Семененко		27.01.78
Т. контр.				
Рук. гр.		Пасечник		30.01.78
Н. контр.		Ладыченко		27.01.78
Утв.				

5854-065.011.104

Палец

Лит.	Масса	Масштаб
А	0,01	2:1
Лист	Листов 1	

Круг 7-4 ГОСТ 7417-75 / 35-4-Б-Т-В ГОСТ 1051-73

Союзсельхозтехника Гипропромтеплица Ворошиловград

Копировал Семенова Формат 11

5854-065.102

Rz 80

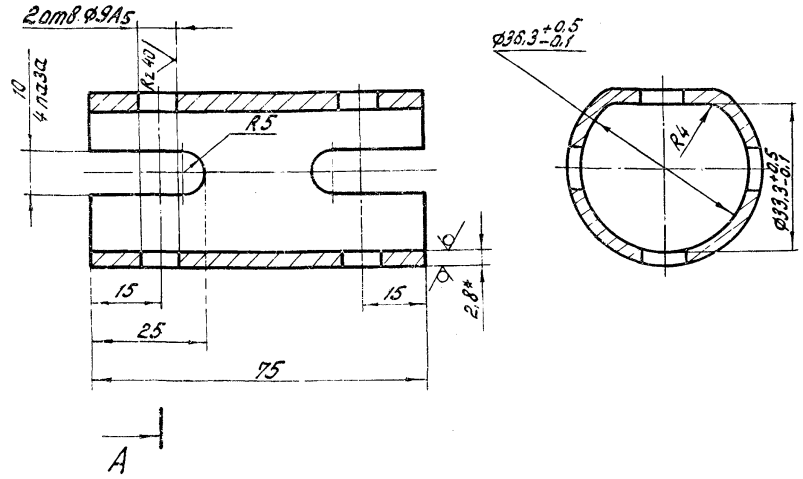

1. * Размер для справок.
2. Неуказанные предельные отклонения размеров – по СМ8.
3. Покрытие Ц40.

Изм.	Лист	№ докум.	Подпись	Дата
Разраб.		Пивоварова		27.01.78
Провер.		Семененко		27.01.78
Т. контр.				
Рук. гр.		Пасечник		30.01.78
Н. контр.		Ладыченко		27.01.78
Утв.				

5854-065.102

Втулка

Лит.	Масса	Масштаб
А	0,17	
Лист	Листов 1	

Труба 32×2,8 ГОСТ 3282-75

Союзсельхозтехника Гипропромтеплица Ворошиловград

Копировал Семенова Формат 11

ГТ 01.00.01 А

Альбом VI

Типовой проект 816-69

Rz 80

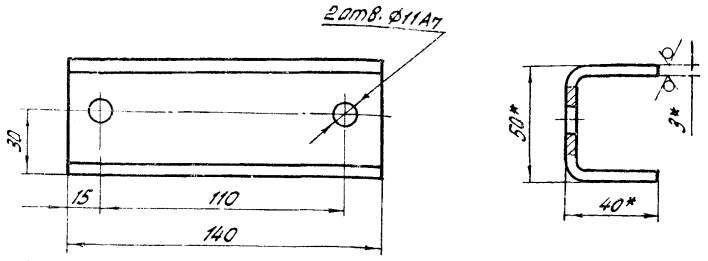

1. * Размеры для справок.
2. Неуказанные предельные отклонения размеров – по СМ8.
3. Покрытие Ц40.

Изм.	Лист	№ докум.	Подпись	Дата
Разраб.		Пивоварова		27.01.78
Провер.		Семененко		27.01.78
Т. контр.				
Рук. гр.		Пасечник		30.01.78
Н. контр.		Ладыченко		27.01.78
Утв.				

ГТ 01.00.01 А

Опора

Лит.	Масса	Масштаб
А	0,4	1:2
Лист	Листов 1	

Швеллер 50×40×3 ГОСТ 8278-83 / Ст.3кп ГОСТ 11474-76

Союзсельхозтехника Гипропромтеплица Ворошиловград

Копировал Семенова Формат 11

ВТ 01.00.06 А

Rz 80

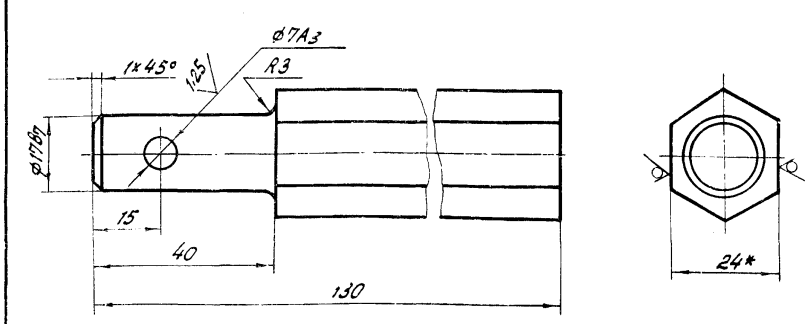

1. * Размер для справок.
2. Неуказанные предельные отклонения размеров – по СМ8.
3. Покрытие Ц40.

Изм.	Лист	№ докум.	Подпись	Дата
Разраб.		Пивоварова		27.01.78
Провер.		Семененко		27.01.78
Т. контр.				
Рук. гр.		Пасечник		30.01.78
Н. контр.		Ладыченко		27.01.78
Утв.				

ВТ 01.00.06 А

Палец

Лит.	Масса	Масштаб
А	0,37	1:1
Лист	Листов 1	

Шестигранник 24 ГОСТ 2879-69 / 35 ГОСТ 1050-74

Союзсельхозтехника Гипропромтеплица Ворошиловград

Копировал Семенова Формат 11

5854-065.013.101

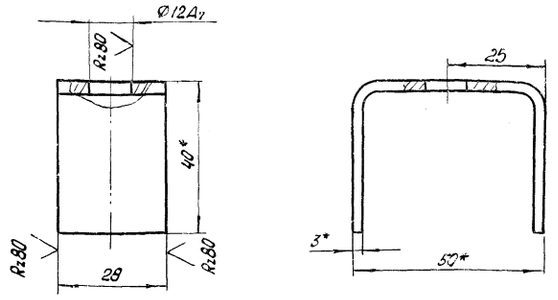

1.* Размеры для справок.
2. Неуказанные предельные отклонения размеров - по СМ8.
3. Покрытие ц40

Изм.	Лист	№ докум.	Подп.	Дата	5854-065.013.101			
Разраб.		Пивоварова		26.1.78	Опора	Лит.	Масса	Масштаб
Пров.		Семененко		26.01.78		А	0,08	1:1
Т. контр.						Лист	Листов 1	
Рук. груп.		Пасечник		26.01.78	Швеллер 50х40х3 ГОСТ 8278-63 / Ст3 кп ГОСТ 11474-76	Союзсельхозтехника Гипропромтеплица Ворошиловград		
Н. контр.		Ладыченко		26.01.78				
Утв.								

Копировал: Владыкина Формат: 11

5854-065.013.102

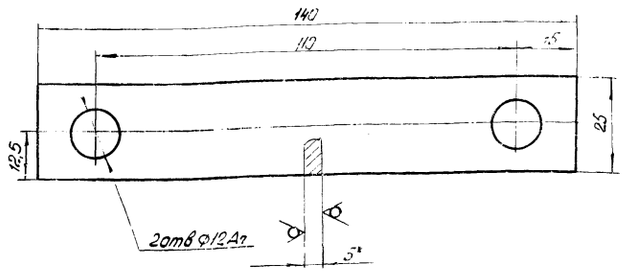

1.* Размер для справок.
2. Неуказанные предельные отклонения размеров - по СМ8.
3. Покрытие ц40

Изм.	Лист	№ докум.	Подп.	Дата	5854-065.013.102			
Разраб.		Пивоварова		26.1.78	Планка	Лит.	Масса	Масштаб
Пров.		Семененко		26.01.78		А	0,128	1:1
Т. контр.						Лист	Листов 1	
Рук. груп.		Пасечник		26.01.78	Лист Б-5 ГОСТ 19903-74 / Ст3 кп ГОСТ 14637-69	Союзсельхозтехника Гипропромтеплица Ворошиловград		
Н. контр.		Ладыченко		26.01.78				
Утв.								

Копировал: Владыкина Формат: 11

ВТ.04.00.04А

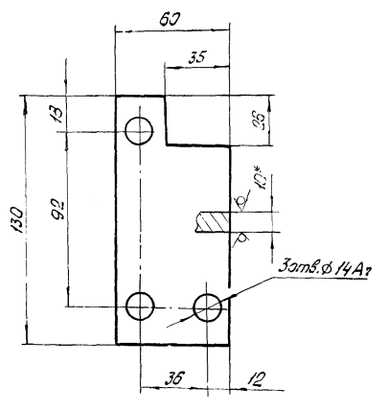

1.* Размер для справок.
2. Неуказанные предельные отклонения размеров - по СМ8.
3. Покрытие ц40

Изм.	Лист	№ докум.	Подп.	Дата	ВТ.04.00.04А			
Разраб.		Пивоварова		26.1.78	Накладка	Лит.	Масса	Масштаб
Пров.		Семененко		26.01.78		А	0,6	1:2
Т. контр.						Лист	Листов 1	
Рук. груп.		Пасечник		26.01.78	Лист 10 ГОСТ 19903-74 / Ст3 ГОСТ 14637-69	Союзсельхозтехника Гипропромтеплица Ворошиловград		
Н. контр.		Ладыченко		26.01.78				
Утв.								

Копировал: Владыкина Формат: 11

ВТ.04.00.05А

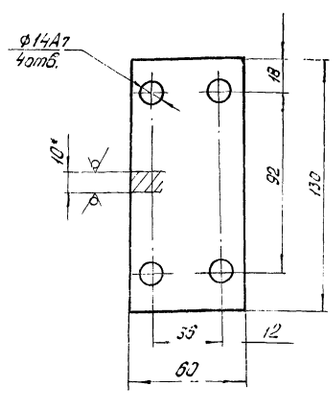

1.* Размер для справок
2. Неуказанные предельные отклонения размеров - по СМ8.
3. Покрытие ц40

Изм.	Лист	№ докум.	Подп.	Дата	ВТ.04.00.05А			
Разраб.		Пивоварова		26.1.78	Накладка	Лит.	Масса	Масштаб
Пров.		Семененко		26.01.78		А	0,6	1:2
Т. контр.						Лист	Листов 1	
Рук. груп.		Пасечник		26.01.78	Лист 10 ГОСТ 19903-74 / Ст3 ГОСТ 14637-69	Союзсельхозтехника Гипропромтеплица Ворошиловград		
Н. контр.		Ладыченко		26.01.78				
Утв.								

Копировал: Владыкина Формат: 11

Инв. № подл. | Подп. и дата | Взам. инв. № | Инв. № дубл. | Подп. и дата

16462 06 9

Формат	Зона	Поз.	Обозначение	Наименование	Кол.	Примечание
				Документация		
12			5854-065.016.011 СБ	Сборочный чертеж		
				Детали		
11		1	5859-009.101	Вкладыш подшипника	2	
11		2	5859-009.103	Ось	2	
11		3	5859-009.104	Втулка	4	
11		4	5859-009.106	Кронштейн	2	
11		5	5859-009.108	Шайба стопорная	4	
				Стандартные изделия		
		11		Гайка М6.5.0120 ГОСТ 5915-70	4	

Изм.	Лист	№ докум.	Подп.	Дата
Разраб.		Пивоварова		26.1.78
Пров.		Семененко		26.01.78
Рук.груп.		Пасечник		30.01.78
Н.контр.		Ладыченко		27.01.78
Утв.				

5854-065.016.011

Каркас

Лит	Лист	Листов
А		1

Союзсельхозтехника Гипропромтеплица Ворошиловград

Копировал: Владыкина Формат: 11

Инв.№подл. | Подп. и дата | Взам.инв.№ | Инв.№дубл. | Подп. и дата

5854-065.016.011 СБ

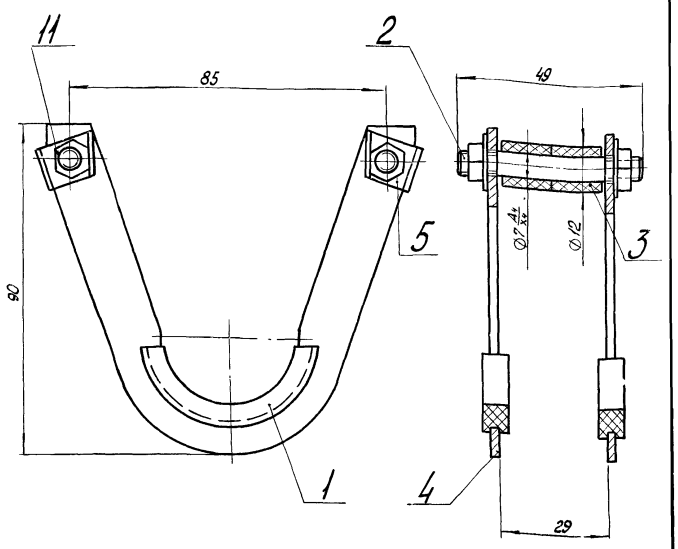

1. Размеры для справок.
2. Шайбы стопорные поз. 5 с одной стороны не фиксировать

Изм.	Лист	№ докум.	Подп.	Дата
Разраб.		Пивоварова		26.1.78
Пров.		Семененко		26.01.78
Т. контр.				
Рук.груп.		Пасечник		30.01.78
Н.контр.		Ладыченко		27.01.78
Утв.				

5854-065.016.011 СБ

Каркас

Сборочный чертеж

Лит.	Масса	Масштаб
А	0,15	1:1

Лист | Листов 1

Союзсельхозтехника Гипропромтеплица Ворошиловград

Копировал: Владыкина Формат: 11

Типовой проект 817-99 Альбом VI

5859-009.103

Rz40

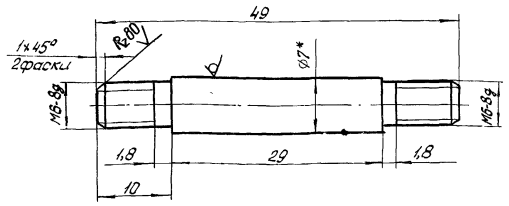

1.* Размер для справок.
2. Неуказанные предельные отклонения размеров - по СМ8.
3. Покрытие Ц40

Изм.	Лист	№ докум.	Подп.	Дата
Разраб.		Пивоварова		26.1.78
Пров.		Семененко		26.01.78
Т. контр.				
Рук.груп.		Пасечник		30.01.78
Н.контр.		Ладыченко		27.01.78
Утв.				

5859-009.103

Ось

Лит	Масса	Масштаб
А	0,016	2:1

Лист | Листов 1

Круг 7-4 ГОСТ 7417-75
10-4-5-Т-В ГОСТ 1051-73

Союзсельхозтехника Гипропромтеплица Ворошиловград

Копировал: Владыкина Формат: 11

Инв.№подл. | Подп. и дата | Взам.инв.№ | Инв.№дубл. | Подп. и дата

5859-009.104

Rz40

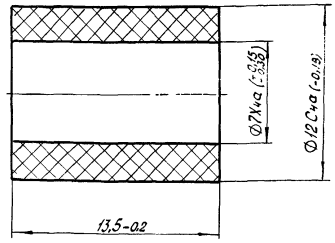

Изм.	Лист	№ докум.	Подп.	Дата
Разраб.		Пивоварова		26.1.78
Пров.		Семененко		26.01.78
Т. контр.				
Рук.груп.		Пасечник		30.01.78
Н.контр.		Ладыченко		27.01.78
Утв.				

5859-009.104

Втулка

Лит.	Масса	Масштаб
А	0,001	2:1

Лист | Листов 1

Полиамид 610 ГОСТ 10589-73

Союзсельхозтехника Гипропромтеплица Ворошиловград

16452-06 10 Копировал: Владыкина Формат: 11

Инв.№подл. | Подп. и дата | Взам.инв.№ | Инв.№дубл. | Подп. и дата

5859-009.106

Rz 20 (√)

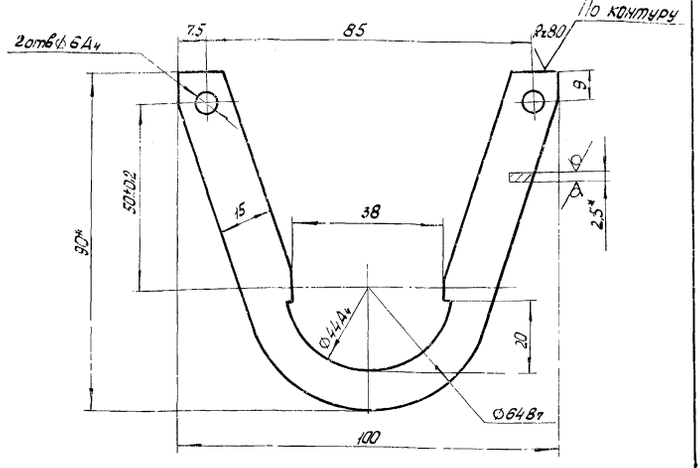

1.* Размеры для справок.
2. Неуказанные предельные отклонения размеров - по СМ8.
3. Покрытие Ц40

Изм.	Лист	№ докум.	Подп.	Дата
Разраб.		Пивоварова		26.1.78
Пров.		Семененко		26.01.78
Т. контр.				
Рук. груп.		Пасечник		31.01.78
Н. контр.		Ладыченко		27.01.78
Утв.				

5859-009.106

Кронштейн

Лит.	Масса	Масштаб
А	0,045	1:1

Лист | Листов 1

Лента ст3кп М-Ш-Н-0-25х110 ГОСТ 503-71

Союзсельхозтехника Гипропромтеплица Ворошиловград

Копировал: Владыкина Формат: 11

5859-009.108

Ф (√)

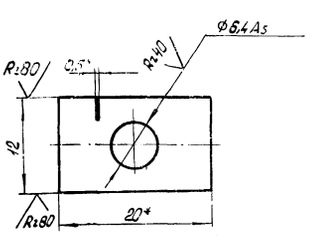

1.* Размеры для справок.
2. Неуказанные предельные отклонения размеров - по СМ 8.
3. Покрытие Ц40

Изм.	Лист	№ докум.	Подп.	Дата
Разраб.		Пивоварова		26.1.78
Пров.		Семененко		26.01.78
Т. контр.				
Рук. груп.		Пасечник		30.01.78
Н. контр.		Ладыченко		27.01.78
Утв.				

5859-009.108

Шайба стопорная

Лит.	Масса	Масштаб
А	0,001	2:1

Лист | Листов 1

Лента 0,5х20 ГОСТ 3560-73

Союзсельхозтехника Гипропромтеплица Ворошиловград

Копировал: Владыкина Формат: 11

Инв. № подл. | Подп. и дата | Взам. инв. № | Инв. № дубл. | Подп. и дата

5859-009.105

Rz80 (√)

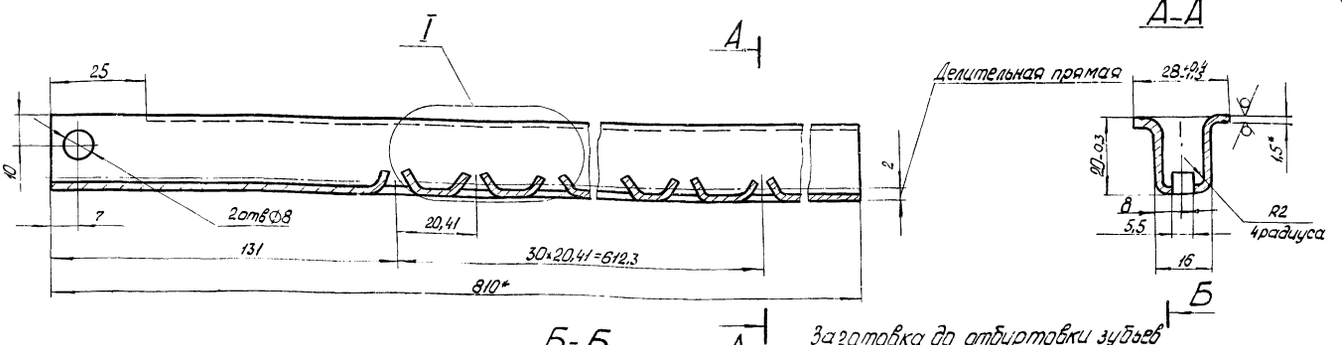

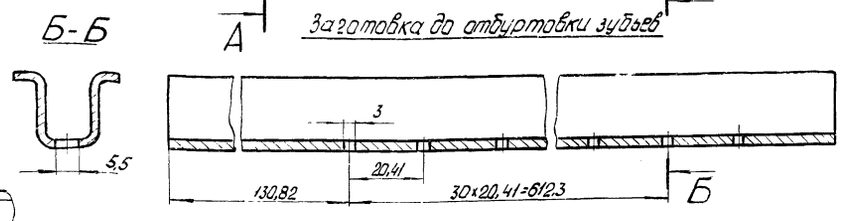

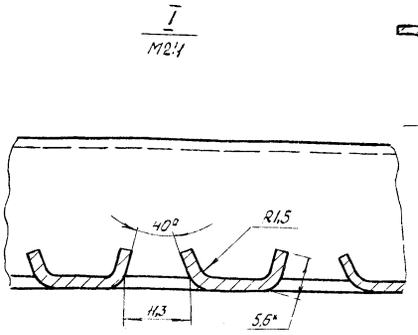

Развертка
М1:2

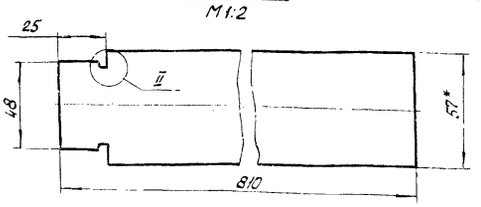

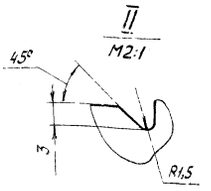

1* Размеры для справок
2 Неуказанные предельные отклонения размеров: отверстий - по A_7; остальных - по СМ 8.
3 Покрытие Ц40
4 Накопленная погрешность по шагу на длине 40,82мм ±0,1мм
5 На поверхности рейки допускаются риски глубиной не более 0,2 мм.

Изм.	Лист	№ докум.	Подп.	Дата
Разраб.		Пивоварова		26.1.78
Пров.		Семененко		26.01.78
Т. контр.				
Рук. груп.		Пасечник		30.01.78
Н. контр.		Ладыченко		27.01.78
Утв.				

5859-009.105

Рейка

Лит.	Масса	Масштаб
А	0,568	1:1

Лист | Листов 1

Лист Б-1,5 ГОСТ 19903-74 ст3кп ГОСТ 16523-70

Союзсельхозтехника Гипропромтеплица Ворошиловград

Владыкина Формат: 12

ГТ.05.00.01А

Rz80

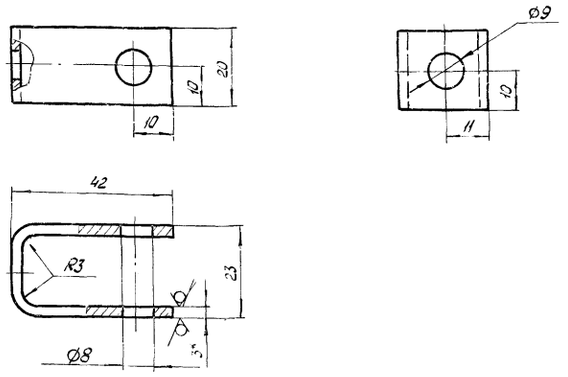

1* Размер для справок.
2. Неуказанные предельные отклонения размеров: отверстий - по 7 остальных - по СМв.
3. Покрытие Ц40

Изм.	Лист	№ докум.	Подп.	Дата
Разраб.		Пивоварова		27.1.78
Пров.		Семененко		27.01.78
Т.контр.				
Рук.груп.		Пасечник		30.01.78
Н.контр.		Ладыченко		
Утв.				

ГТ.05.00.01А

Опора

Лит	Масса	Масштаб
А	0,045	1:1

Лист | Листов 1

Лист 53.0 ГОСТ 19903-74
Ст3 кп ГОСТ 16523-70

Союзсельхозтехника Гипропромтеплица Ворошиловград

Копировал: Владыкина

Формат: 11

5859-009.102

Rz40

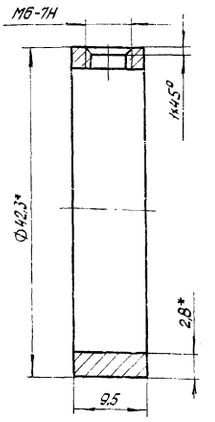

1* Размеры для справок.
2. Неуказанные предельные отклонения размеров - по СМв.
3. Покрытие Ц40

Изм.	Лист	№ докум.	Подп.	Дата
Разраб.		Пивоварова		27.1.78
Пров.		Семененко		27.1.78
Т.контр.				
Рук.груп.		Пасечник		30.01.78
Н.контр.		Ладыченко		
Утв.				

5859-009.102

Втулка

Лит	Масса	Масштаб
А	0,025	2:1

Лист | Листов 1

Труба л32 ГОСТ 3262-75

Союзсельхозтехника Гипропромтеплица Ворошиловград

Копировал: Владыкина

Формат: 11

Типовой проект 810-99 Альбом VI

5859-009.107

Rz40

Модуль	m	6,5
Число зубьев	z	8
Исходный контур		ГОСТ 13755-68
Коэффициент смещения исходного контура	ξ	0,077
Степень точности по ГОСТ 1643-72		9-8-8-х
Диаметр делительной окружности	dд	52
Толщина зуба по дуге делительной окружности	Sд	9,846

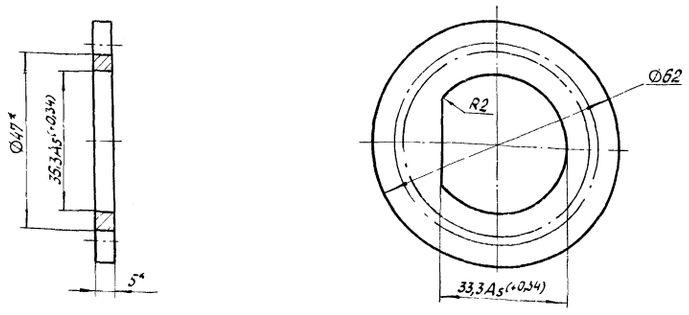

Вариант зуба
М2:1

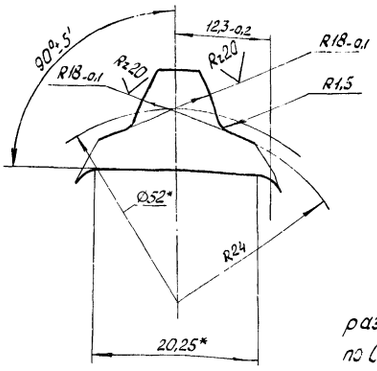

Рабочая рейка
М4:1

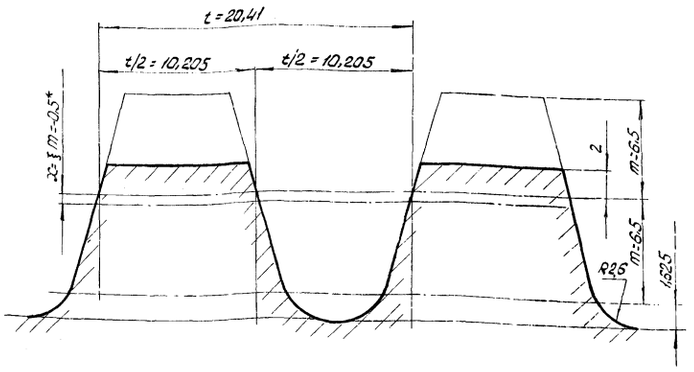

1. HRC 30...35.
2* Размеры для справок.
3. Неуказанные предельные отклонения размеров диаметров - по А7, В7; остальных - по СМв.
4. Покрытие Ц40

Изм.	Лист	№ докум.	Подп.	Дата
Разраб.		Пивоварова		27.1.78
Пров.		Семененко		27.1.78
Т.контр.				
Рук.груп.		Пасечник		30.01.78
Н.контр.		Ладыченко		
Утв.				

5859-009.107

Колесо зубчатое

Лит.	Масса	Масштаб
А	0,048	1:1

Лист | Листов 1

Полоса 5х70 ГОСТ 103-76
35 ГОСТ 1050-74

Союзсельхозтехника Гипропромтеплица Ворошиловград

Копировал: Владыкина

Формат: 12

16462 06 12

Формат	Зона	Поз.	Обозначение	Наименование	Кол.	Примечание
				Документация		
12			5854-065.017.012 СБ	Сборочный чертеж		
				Детали		
11		1	5859-009.106	Кронштейн	2	
11		2	5854-065.017.012.101	Кронштейн	1	
11		3	5859-009.101	Вкладыш подшипника	4	
11		4	5854-065.017.012.102	Втулка	2	
11		5	5859-009.104	Втулка	4	
11		6	5854-065.017.012.103	Ось	2	
				Стандартные изделия		
		10		Гайка М6.5.0120 ГОСТ 5915-70	8	

Изм.	Лист	№ докум.	Подп.	Дата	5854-065.017.012			
Разраб.		Семененко		25.01.78	Каркас	Лит	Лист	Листов
Пров.		Пасечник		30.01.78		А		1
Рук.груп.		Пасечник		30.01.78		Союзсельхозтехника Гипропромтеплица Ворошиловград		
Н.контр.		Ладыченко		27.01.78				
Утв.								

Копировал: Владыкина Формат: 11

5854-065.017.012.101

R2.80 (√)

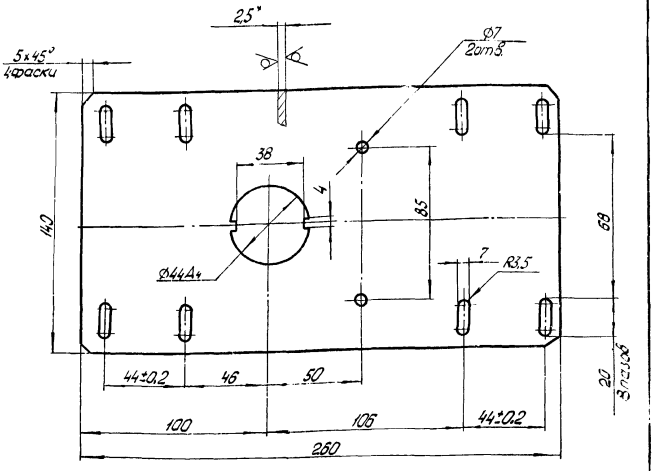

1.* Размер для справок.

2. Неуказанные предельные отклонения размеров: отверстий - по A_7, остальных - по СМ8.

3. Покрытие Ц40

Изм.	Лист	№ докум.	Подп.	Дата	5854-065.017.012.101			
Разраб.		Семененко		25.01.78	Кронштейн	Лит.	Масса	Масштаб
Пров.		Пасечник		30.01.78		А	0,69	1:2
Т. контр.						Лист	Листов 1	
Рук.груп.		Пасечник		30.01.78	Лист Б-25 ГОСТ 19903-74 Ст3кп ГОСТ 15523-70	Союзсельхозтехника Гипропромтеплица Ворошиловград		
Н.контр.		Ладыченко		27.01.78				
Утв.								

Инв. № подл. | Подп. и дата | Взам. инв. № | Инв. № дубл. | Подп. и дата

Копировал: Владыкина Формат: 11

5854-065.017.012 СБ

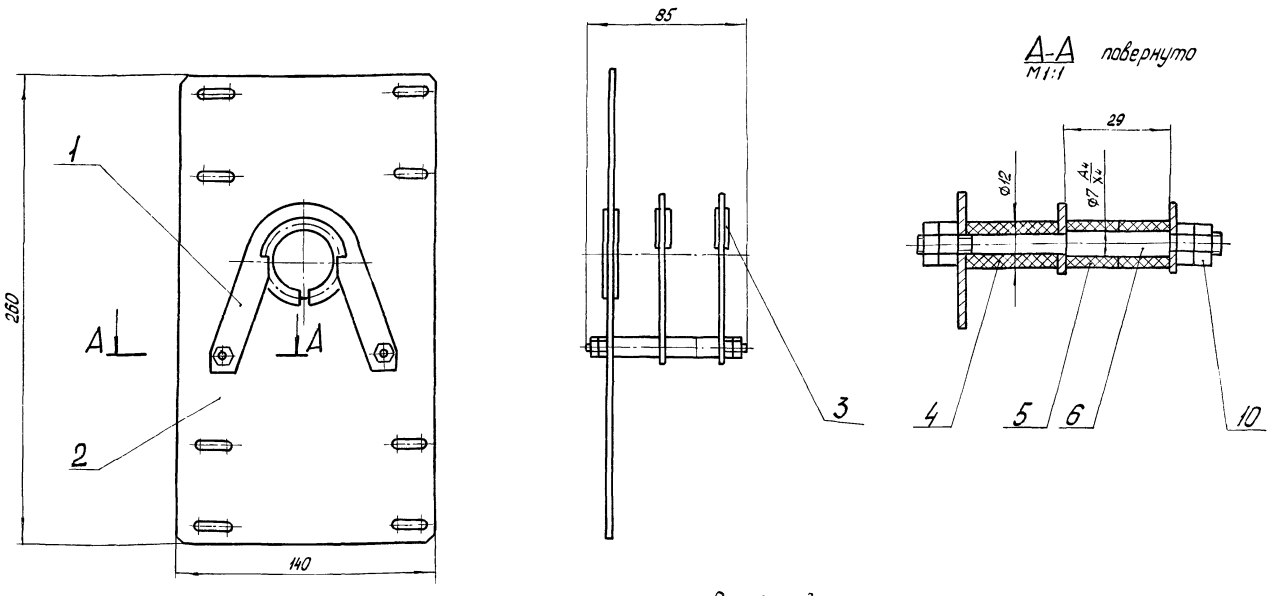

Размеры для справок.

Изм.	Лист	№ докум.	Подп.	Дата	5854-065.017.012 СБ			
Разраб.		Семененко		25.01.78	Каркас Сборочный чертеж	Лит	Масса	Масштаб
Пров.		Пасечник		30.01.78		А	0,62	1:2
Т.контр.						Лист	Листов 1	
Рук.груп.		Пасечник		30.01.78		Союзсельхозтехника Гипропромтеплица Ворошиловград		
Н.контр.		Ладыченко		27.01.78				
Утв.								

15462-06 13 Копировал: Владыкина Формат: 12

5854-106.01.011.102

Rz80 (√)

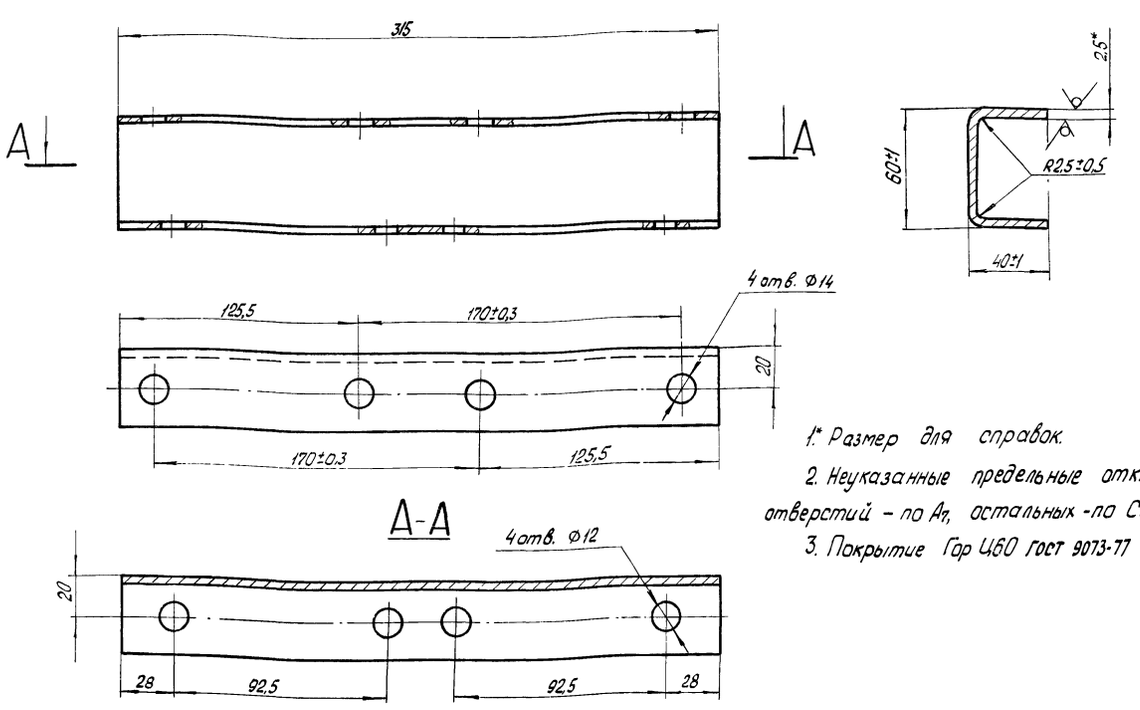

1.* Размер для справок.

2. Неуказанные предельные отклонения размеров: отверстий – по A_7, остальных – по СМв.

3. Покрытие Гар Ц60 ГОСТ 9073-77

					5854-106.01.011.102		
Изм.	Лист	№ докум.	Подп.	Дата	Опора	Лит	Масса	Масштаб
Разраб.		Лизоварова				А	0,852	1:2
Пров.		Семененко				Лист	Листов 1
Т. контр.							
Рук. груп.		Пасечник			Швеллер 60×40×2,5 ГОСТ 8278-75 Ст3 кп ГОСТ 11474-76	Союзсельхозтехника Гипрапромтеплица Ворошиловград	
Н. контр.		Ладыченко					
Утв.							

Копировал: Владыкина

Инв. № подл. | Подп. и дата | Взам. инв. № | Инв. № дубл. | Подп. и дата

Типовой проект 816-99 Альбом III

5854-065.017.012.102

Rz40 (√)

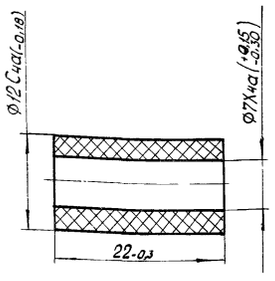

					5854-065.017.012.102		
Изм.	Лист	№ докум.	Подп.	Дата	Втулка	Лит	Масса	Масштаб
Разраб.		Семененко				А	0,002	2:1
Пров.		Пасечник				Лист	Листов 1
Т. контр.							
Рук. груп.		Пасечник			Полиамид 610 ГОСТ 10589-73	Союзсельхозтехника Гипрапромтеплица Ворошиловград	
Н. контр.		Ладыченко					
Утв.							

Копировал: Владыкина Формат А4

5854-065.017.012.103

Rz80 (√)

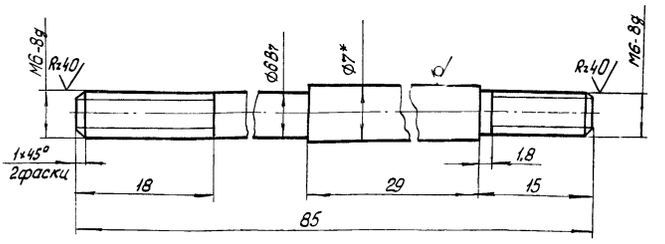

1.* Размер для справок.

2. Неуказанные предельные отклонения размеров: по СМв.

3. Покрытие Ц 40 ГОСТ 9073-77

					5854-065.017.012.103		
Изм.	Лист	№ докум.	Подп.	Дата	Ось	Лит	Масса	Масштаб
Разраб.		Семененко				А	0,021	2:1
Пров.		Пасечник				Лист	Листов 1
Т. контр.							
Рук. груп.		Пасечник			Круг 7-4 ГОСТ 7417-75 10-4-5-Т-В ГОСТ 1051-73	Союзсельхозтехника Гипрапромтеплица Ворошиловград	
Н. контр.		Ладыченко					
Утв.							

Копировал: Владыкина Формат А4

5859-009.101

Rz20

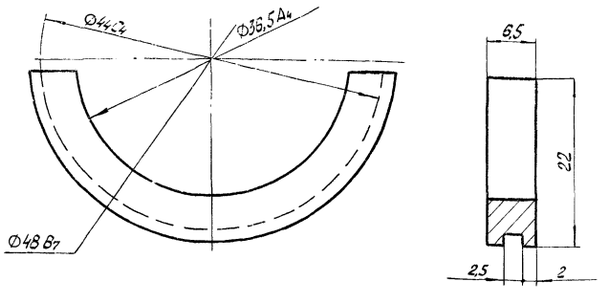

Неуказанные предельные отклонения размеров - по $см_в$.

Изм.	Лист	№ докум.	Подп.	Дата
Разраб.		Семененко		25.01.78
Пров.		Пасечник		30.01.78
Т. контр.				
Рук. груп.		Пасечник		30.01.78
Н. контр.		Ладыченко		24.01.78
Утв.				

5859-009.101

Вкладыш подшипника

Лит.	Масса	Масштаб
А	0,0025	2:1

Лист | Листов 1

Полиамид 610 ГОСТ 10589-73

Союзсельхозтехника Гипропромтеплица Ворошиловград

Копировал: Владыкина Формат: 11

5854-065.017.106

Rz80

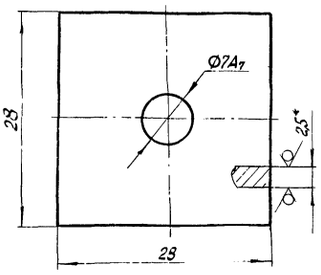

1.* Размер для справок.
2. Неуказанные предельные отклонения размеров - по $см_в$.
3. Покрытие Ц40

Изм.	Лист	№ докум.	Подп.	Дата
Разраб.		Семененко		25.01.78
Пров.		Пасечник		30.01.78
Т. контр.				
Рук. груп.		Пасечник		30.01.78
Н. контр.		Ладыченко		
Утв.				

5854-065.017.106

Шайба

Лит.	Масса	Масштаб
А	0,015	2:1

Лист | Листов 1

Лист Б2,5 ГОСТ 19903-74 / Ст3кп ГОСТ 16523-70

Союзсельхозтехника Гипропромтеплица Ворошиловград

Копировал: Владыкина Формат: 11

Подп. и дата | Инв. № дубл. | Взам. инв. № | Подп. и дата | Инв. № подл.

5854-065.017.104

Rz80

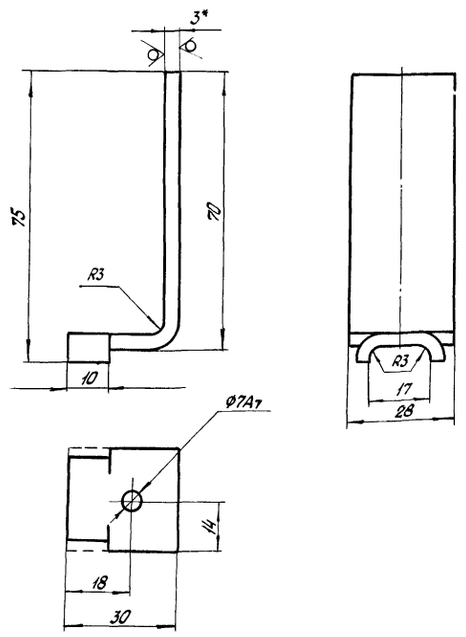

1.* Размер для справок.
2. Неуказанные предельные отклонения размеров - по $см_в$.
3. Покрытие Ц40

Изм.	Лист	№ докум.	Подп.	Дата
Разраб.		Семененко		25.01.78
Пров.		Пасечник		30.01.78
Т. контр.				
Рук. груп.		Пасечник		30.01.78
Н. контр.		Ладыченко		27.01.78
Утв.				

5854-065.017.104

Упор верхний

Лит.	Масса	Масштаб
А	0,061	1:1

Лист | Листов 1

Лист Б3,0 ГОСТ 19903-74 / Ст3кп ГОСТ 16523-70

Союзсельхозтехника Гипропромтеплица Ворошиловград

Копировал: Владыкина Формат: 11

5854-065.017.105

Rz80

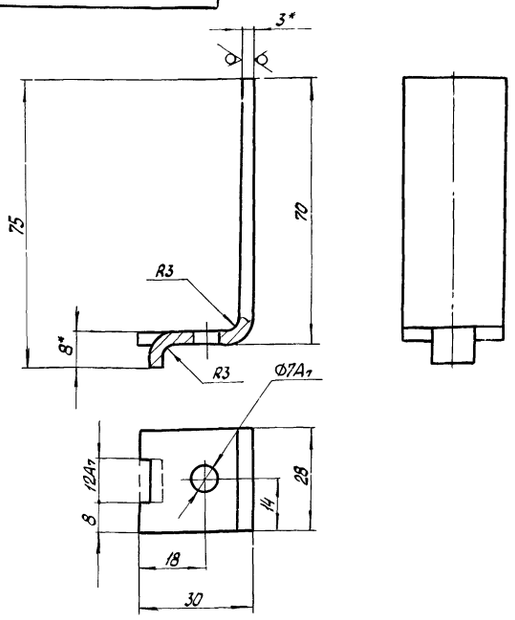

1.* Размеры для справок.
2. Неуказанные предельные отклонения размеров - по $см_в$.
3. Покрытие Ц40

Изм.	Лист	№ докум.	Подп.	Дата
Разраб.		Семененко		25.01.78
Пров.		Пасечник		30.01.78
Т. контр.				
Рук. груп.		Пасечник		30.01.78
Н. контр.		Ладыченко		27.01.78
Утв.				

5854-065.017.105

Упор нижний

Лит.	Масса	Масштаб
А	0,061	1:1

Лист | Листов 1

Лист Б3,0 ГОСТ 19903-74 / Ст3кп ГОСТ 16523-70

Союзсельхозтехника Гипропромтеплица Ворошиловград

Копировал: Владыкина Формат: 11

Подп. и дата | Инв. № дубл. | Взам. инв. № | Подп. и дата | Инв. № подл.

16462-06 1.5

ГТ.00.00.02

Rz40

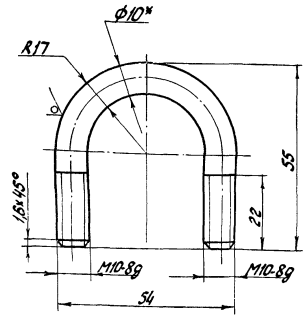

1.* Размер для справок.
2. Неуказанные предельные отклонения размеров - по СМ8.
3. Покрытие Ц40.

Изм.	Лист	№ докум.	Подп.	Дата
Разраб.		Пивоварова		27.01.78
Пров.		Семененко		27.01.78
Т. контр.				
Рук. груп.		Пасечник		30.01.78
Н. контр.		Ладыченко		27.01.78
Утв.				

ГТ.00.00.02

Хомут

Лит.	Масса	Масштаб
А	0,08	1:1

Лист | Листов 1

Круг В 10 ГОСТ 2590-71 / Ст3кп ГОСТ 535-58

Союзсельхозтехника Гипропромтеплица Ворошиловград

Копировал Гукова — Формат 11

Инв. № подл. | Подп. и дата | Взам. инв. № | Инв. № дубл. | Подп. и дата

5854-065.018

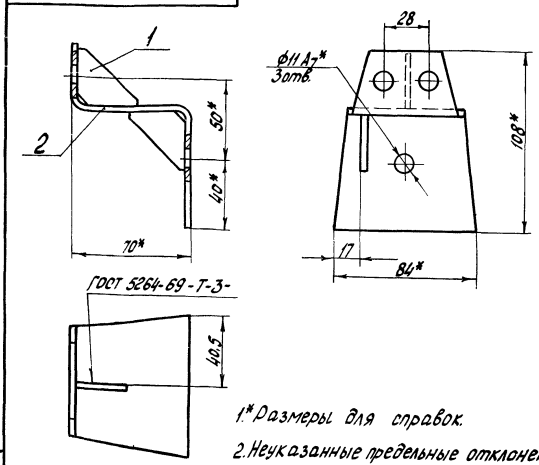

1.* Размеры для справок.
2. Неуказанные предельные отклонения размеров - по СМ8.
3. Покрытие Гор. Ц60

Формат	Зона	Поз	Обозначение	Наименование	Кол.	Примеч
				Детали		
11		1	ГТ 06.01.02	Косынка	2	
11		2	5854-065.018.101	Опора	1	

Изм.	Лист	№ докум.	Подп.	Дата
Разраб.		Пивоварова		27.01.78
Пров.		Семененко		27.01.78
Т. контр.				
Рук. груп.		Пасечник		30.01.78
Н. контр.		Ладыченко		27.01.78
Утв.				

5854-065.018

Кронштейн

Лит.	Масса	Масштаб
А	0,32	1:2

Лист | Листов 1

Союзсельхозтехника Гипропромтеплица Ворошиловград

Копировал: Гукова — Формат: 11

Инв. № подл. | Подп. и дата | Взам. инв. № | Инв. № дубл. | Подп. и дата

ГТ.06.01.02

Rz80

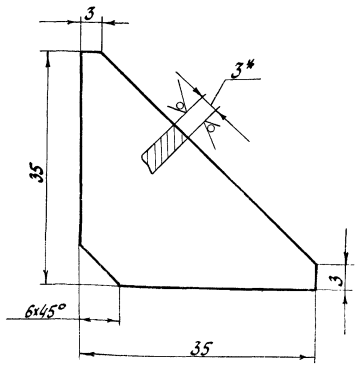

1.* Размер для справок.
2. Неуказанные предельные отклонения размеров - по СМ8.

Изм.	Лист	№ докум.	Подп.	Дата
Разраб.		Пивоварова		27.01.78
Пров.		Семененко		27.01.78
Т. контр.				
Рук. груп.		Пасечник		30.01.78
Н. контр.		Ладыченко		27.01.78
Утв.				

ГТ.06.01.02

Косынка

Лит.	Масса	Масштаб
А	0,02	2:1

Лист | Листов 1

Лист Б3.0 ГОСТ 19903-74 / Ст3кп ГОСТ 16523-70

Союзсельхозтехника Гипропромтеплица Ворошиловград

Копировал Гукова — Формат 11

Инв. № подл. | Подп. и дата | Взам. инв. № | Инв. № дубл. | Подп. и дата

5854-065.018.101

Rz80

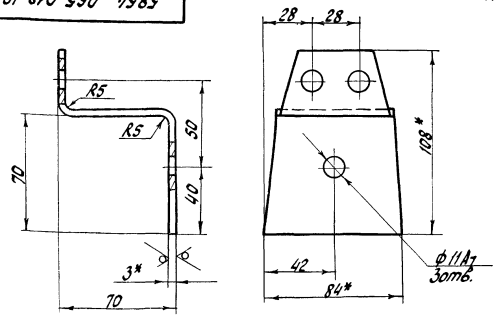

Развертка

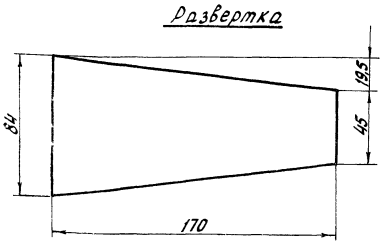

1.* Размеры для справок.
2. Неуказанные предельные отклонения размеров - по СМ8.

Изм.	Лист	№ докум.	Подп.	Дата
Разраб.		Пивоварова		27.01.78
Пров.		Семененко		27.01.78
Т. контр.				
Рук. груп.		Пасечник		30.01.78
Н. контр.		Ладыченко		27.01.78
Утв.				

5854-065.018.101

Опора

Лит.	Масса	Масштаб
А	0,28	1:2

Лист | Листов 1

Лист Б3.0 ГОСТ 19903-74 / Ст3кп ГОСТ 16523-70

Союзсельхозтехника Гипропромтеплица Ворошиловград

Копировал Гукова — Формат 11

Инв. № подл. | Подп. и дата | Взам. инв. № | Инв. № дубл. | Подп. и дата

Типовой проект 810-99 Альбом VI

5854-065.101

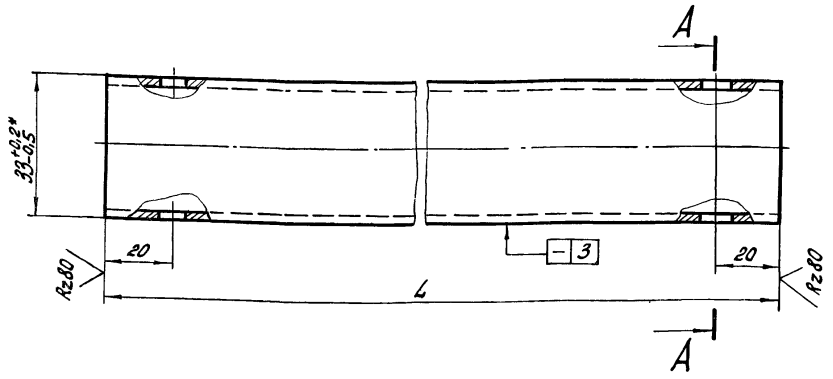

А-А

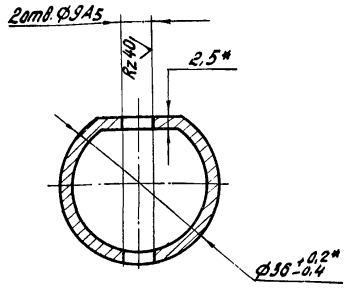

Обозначение	L, мм	Масса без покрытия кг	Масса с покрытием кг
5854-065.101	3130	6,39	6,67
-01	5530	11,28	11,76
-02	5700	11,63	12,14
-03	5800	11,84	12,35
-04	5995	12,24	12,77
-05	6130	12,50	13,04
-06	6180	12,62	13,17

1.*Размеры для справок.

2. Неуказанные предельные отклонения размеров -по СМв.

3. Покрытие Гор. Ц60.

					5854-065.101	
Изм.	Лист	№ докум.	Подпись	Дата		
Разраб.		Пивоварова		27.01.78	Вал	Лит. А; Масса см. табл.; Масштаб 1:1
Пров.		Семененко		27.01.78		Лист; Листов 1
Т.контр.						
Рук.груп.		Пасечник		30.01.78	Профиль N15а ОСТ 70.0006.001-75 / 15 ГОСТ 11474-76	Союзсельхозтехника Гипропромтеплица Ворошиловград
Н.контр.		Ладыченко		27.01.78		
Утв.						

Копировал Семенова

Формат 12

5854-025-01.105

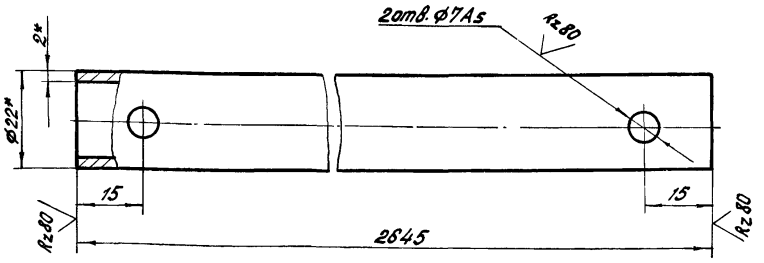

1.*Размеры для справок.

2. Неуказанные предельные отклонения размеров – по СМв.

3. Покрытие Гор. Ц60.

					5854-025-01.105	
Изм.	Лист	№ докум.	Подпись	Дата		
Разраб.		Пивоварова		27.01.78	Вал	Лит. А; Масса 2,73; Масштаб 1:1
Пров.		Семененко		27.01.78		Лист; Листов 1
Т.контр.						
Рук.груп.		Пасечник		30.01.78	Труба 22х2 ГОСТ 10704-76 / А20 ГОСТ 10705-63	Союзсельхозтехника Гипропромтеплица Ворошиловград
Н.контр.		Ладыченко		27.01.78		
Утв.						

Копировал Семенова

Формат 11

5854-065.01.101

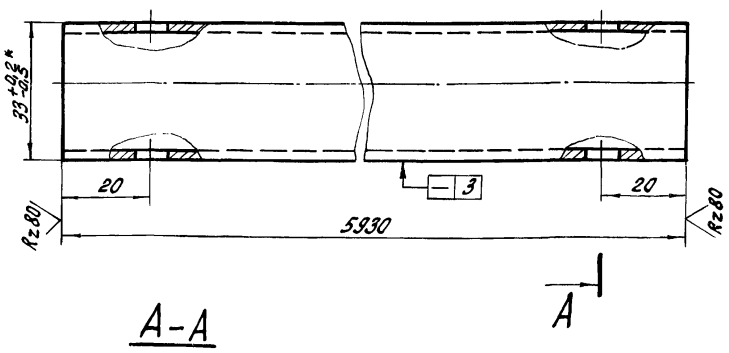

А-А

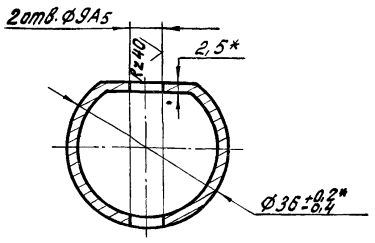

1.*Размеры для справок.

2. Неуказанные предельные отклонения размеров - по СМв.

3. Покрытие Гор. Ц60.

Инв.№ подл. | Подпись и дата | Взам.инв.№ | Инв.№ дубл. | Подпись и дата

					5854-065.01.101	
Изм.	Лист	№ докум.	Подпись	Дата		
Разраб.		Пивоварова		27.01.78	Вал	Лит. А; Масса 12,62; Масштаб 1:1
Пров.		Семененко		27.01.78		Лист; Листов 1
Т.контр.						
Рук.груп.		Пасечник		30.01.78	Профиль N15а ОСТ 70.0006.001-75 / 15 ГОСТ 11474-76	Союзсельхозтехника Гипропромтеплица Ворошиловград
Н.контр.		Ладыченко		27.01.78		
Утв.						

16462 06 17

Копировал Семенова

Формат 11

5854-025.016.110

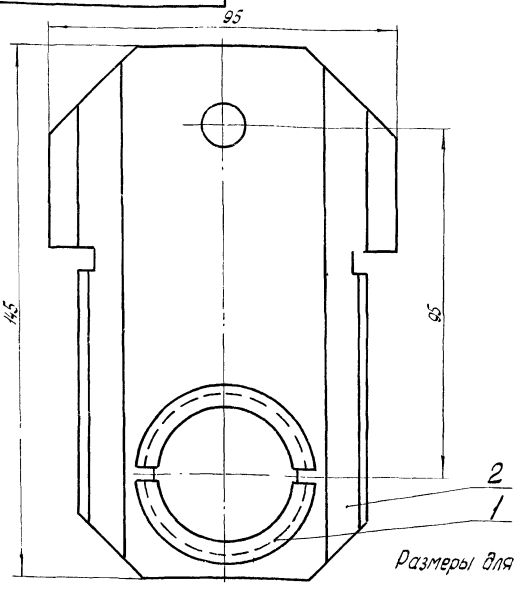

Размеры для справок.

Формат	Зона	Поз.	Обозначение	Наименование	Кол.	Примечание
				Детали		
11		1	5859-009.101	Вкладыш подшипника	2	
12		2	5854-025.016.103	Подшипник	1	

5854-025.016.110

Изм.	Лист	№ докум.	Подп.	Дата
Разраб.		Либобарова		26.1.78
Пров.		Семененко		26.01.78
Т. контр.				
Рук. груп.		Пасечник		30.01.78
Н. контр.		Ладыченко		31.01.78
Утв.				

Подшипник в сборе

Лит.	Масса	Масштаб
А	0,245	1:1
Лист	Листов 1	

Союзсельхозтехника Гипропроптеплица Ворошиловград

Копировал: Владыкина Формат: 11

Формат	Зона	Поз.	Обозначение	Наименование	Кол.	Примечание
				Документация		
12			5854-065.01.012 СБ	Сборочный чертеж		
				Детали		
11		1	5854-065.01.012.101	Подкос	1	
11		2	5854-065.01.012.102	Планка	2	
11		3	5854-065.01.012.103	Опора	1	
11		4	5854-065.01.012.104	Подкос	1	

5854-065.01.012

Изм.	Лист	№ докум.	Подп.	Дата
Разраб.		Либобарова		26.1.78
Пров.		Семененко		26.01.78
Рук. груп.		Пасечник		30.01.78
Н. контр.		Ладыченко		31.01.78
Утв.				

Кронштейн

Лит.	Лист	Листов
4		1

Союзсельхозтехника Гипропроптеплица Ворошиловград

Копировал: Владыкина Формат: 11

Типовой проект 8.0-99 Альбом VI

5854-065.01.012.103

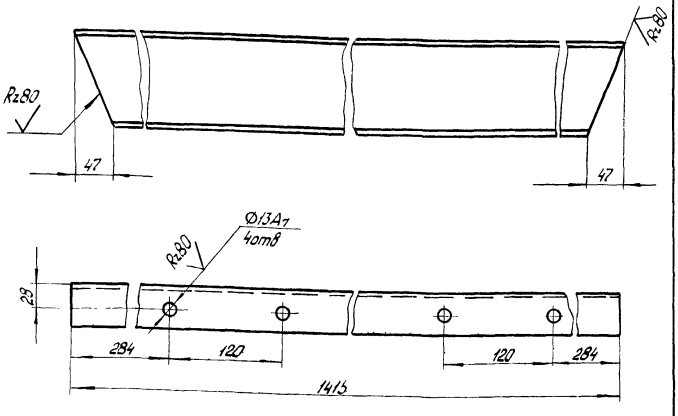

Неуказанные предельные отклонения размеров - по СМ6.

5854-065.01.012.103

Изм.	Лист	№ докум.	Подп.	Дата
Разраб.		Либобарова		26.1.78
Пров.		Семененко		26.01.78
Т. контр.				
Рук. груп.		Пасечник		30.01.78
Н. контр.		Ладыченко		31.01.78
Утв.				

Опора

Лит.	Масса	Масштаб
А	6,12	1:4
Лист	Листов 1	

Швеллер 100×50×3 ГОСТ 8278-75 Ст3кп ГОСТ 11474-76

Союзсельхозтехника Гипропроптеплица Ворошиловград

Копировал: Владыкина Формат: 11

5854-065.01.012.104

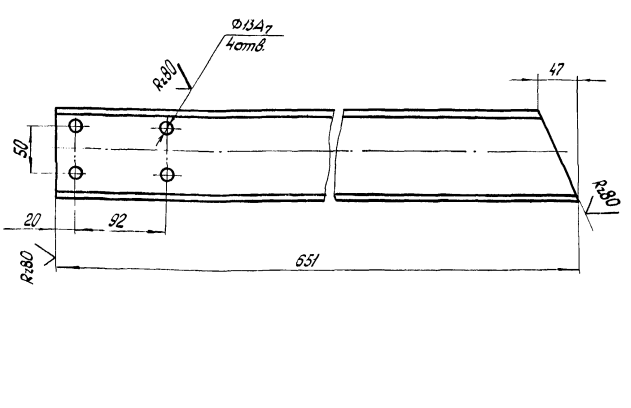

Неуказанные предельные отклонения размеров - по СМ6.

5854-065.01.012.104

Изм.	Лист	№ докум.	Подп.	Дата
Разраб.		Либобарова		26.1.78
Пров.		Семененко		26.01.78
Рук. груп.		Пасечник		30.01.78
Н. контр.		Ладыченко		31.01.78
Утв.				

Подкос

Лит.	Масса	Масштаб
А	2,9	1:4
Лист	Листов 1	

Швеллер 100×50×3 ГОСТ 8278-75 Ст3кп ГОСТ 11474-76

Союзсельхозтехника Гипропроптеплица Ворошиловград

Копировал: Владыкина Формат: 11

5854-065.01.012 СБ

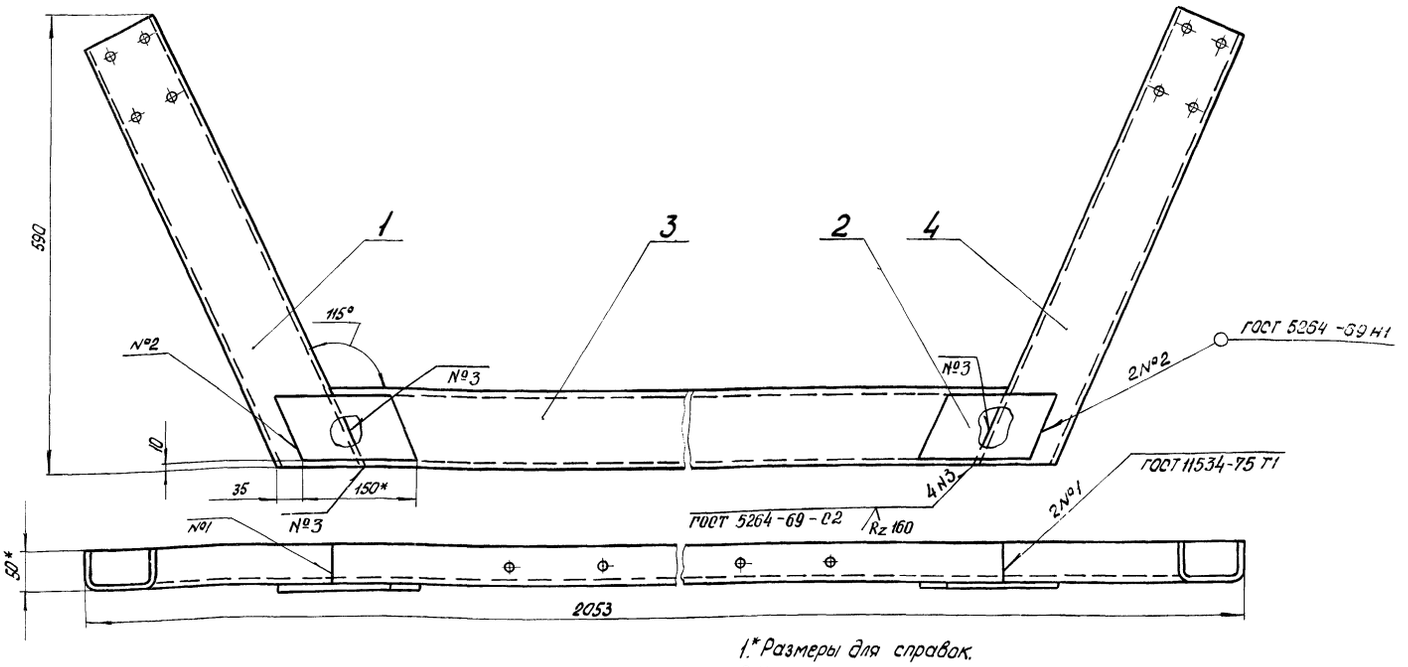

1.* Размеры для справок.
2. Неуказанные предельные отклонения размеров - по СМ8.
3. Покрытие гор ц 60

Изм.	Лист	№ докум.	Подп.	Дата	5854-065.01.012 СБ			
Разраб.		Семененко		25.01.78	Кронштейн Сборочный чертеж	Лит.	Масса	Масштаб
Пров.		Пасечник		30.01.78		А	12.48	1:5
Т. контр.						Лист	Листов 1	
Рук. груп.		Пасечник		30.01.78		Союзсельхозтехника Гипрапромтеплица Ворошиловград		
Н. контр.		Падыченко		27.01.78				
Утв.								

Копировал: Владыкина Формат: 12

5854-065.01.012.101

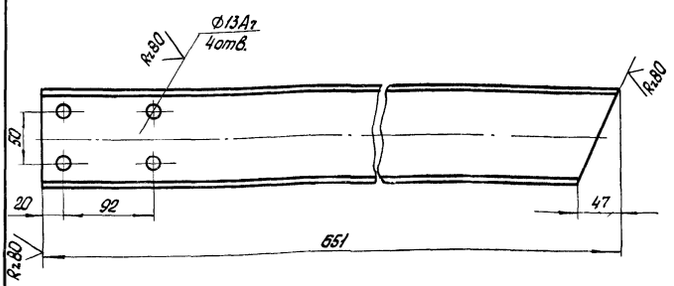

Неуказанные предельные отклонения размеров - по СМ8.

Изм.	Лист	№ докум.	Подп.	Дата	5854-065.01.012.101			
Разраб.		Семененко		25.01.78	Подкос	Лит.	Масса	Масштаб
Пров.		Пасечник		30.01.78		А	2,9	1:4
Т. контр.						Лист	Листов 1	
Рук. груп.		Пасечник		30.01.78	Швеллер 100х50х3 ГОСТ 8278-75 Ст3кп ГОСТ 14974-76	Союзсельхозтехника Гипрапромтеплица Ворошиловград		
Н. контр.		Падыченко		27.01.78				
Утв.								

5854-065.01.012.102

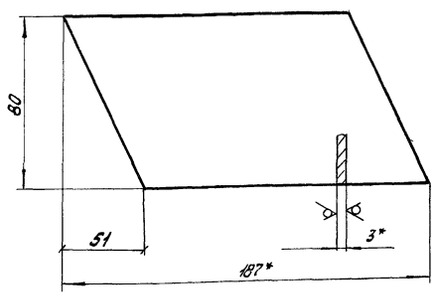

1.* Размеры для справок.
2. Неуказанные предельные отклонения размеров - по СМ8.

Изм.	Лист	№ докум.	Подп.	Дата	5854-065.01.012.102			
Разраб.		Семененко		25.01.78	Планка	Лит.	Масса	Масштаб
Пров.		Пасечник		30.01.78		А	0,28	1:2
Т. контр.						Лист	Листов 1	
Рук. груп.		Пасечник		30.01.78	Лист Б-3,0 ГОСТ 19903-74 Ст3кп ГОСТ 16523-70	Союзсельхозтехника Гипрапромтеплица Ворошиловград		
Н. контр.		Падыченко		27.01.78				
Утв.								

Инв. № подл. | Подп. и дата | Взам. инв. № | Инв. № дубл. | Подп. и дата

ФК 3.00.00.03

R 2.80

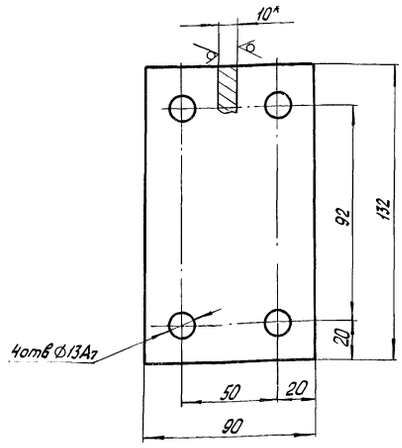

1* Размер для справок.
2. Неуказанные предельные отклонения размеров - по СМ8.

Изм.	Лист	№ докум.	Подп.	Дата
Разраб.		Третьякова		27.11.78
Пров.		Семененко		27.01.79
Т. контр.				
Рук. груп.		Пасечник		30.01.79
Н. контр.		Падыченко		27.01.79
Утв.				

ФК 3.00.00.03

Накладка

Лит	Масса	Масштаб
А	0,9	1:2

Лист | Листов 1

Лист Б10 ГОСТ 19903-74
Ст3кп ГОСТ 14637-69

Союзсельхозтехника Гипропромтеплица Ворошиловград

Копировал: Владыкина Формат: А4

ГТ 06.00.01

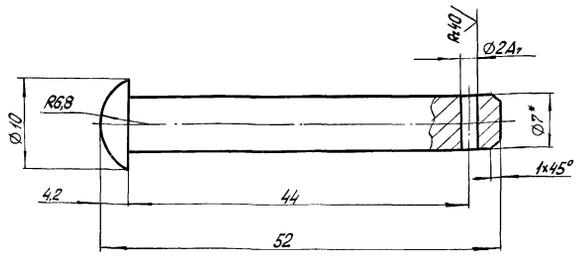

1. HRC 33..43
2* Размер для справок.
3. Неуказанные предельные отклонения размеров - по СМ8
4. Покрытие Ц40

Изм.	Лист	№ докум.	Подп.	Дата
Разраб.		Третьякова		27.11.78
Пров.		Семененко		27.11.78
Т. контр.				
Рук. груп.		Пасечник		30.01.79
Н. контр.		Падыченко		27.01.79
Утв.				

ГТ 06.00.01

Палец

Лит.	Масса	Масштаб
А	0,016	2:1

Лист | Листов 1

Круг 7-4 ГОСТ 7417-75
35-4-Б-Т-В ГОСТ 1051-73

Союзсельхозтехника Гипропромтеплица Ворошиловград

Копировал: Владыкина Формат: А4

5854-106.01.012.103

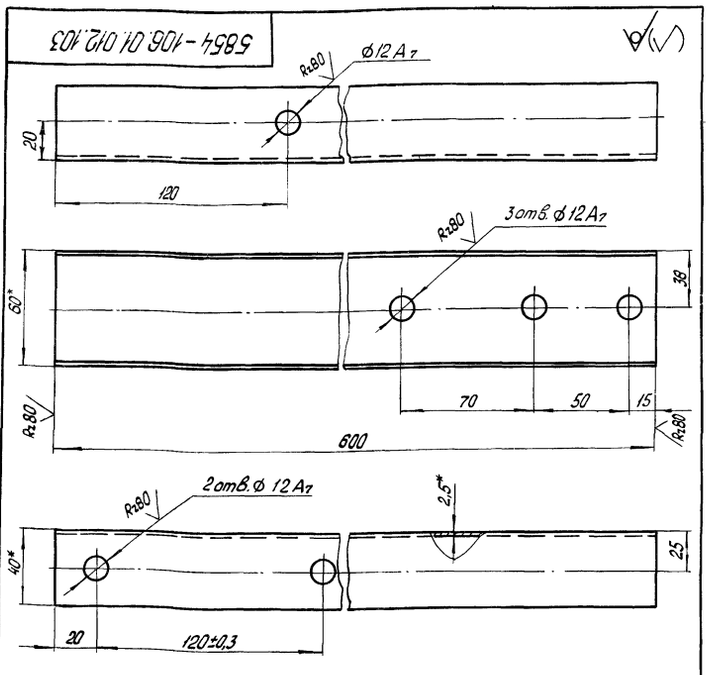

1.* Размеры для справок.
2. Неуказанные предельные отклонения размеров - по СМ8.
3. Покрытие Гор Ц60

Изм.	Лист	№ докум.	Подп.	Дата
Разраб.		Ставицкая		30.01.79
Пров.		Пасечник		30.01.79
Т. контр.				
Рук. груп.		Пасечник		30.01.79
Н. контр.		Падыченко		27.01.79
Утв.				

5854-106.01.012.103

Опора

Лит	Масса	Масштаб
А	1,6	1:2

Лист | Листов 1

Швеллер 60х40х2,5 ГОСТ 8278-75
Ст3кп ГОСТ 14474-76

Союзсельхозтехника Гипропромтеплица Ворошиловград

5854-106.01.012.104

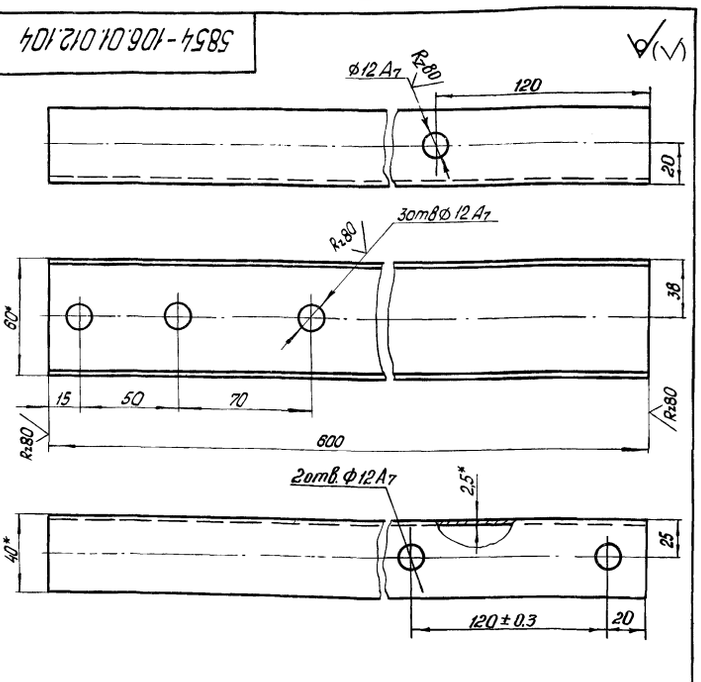

1.* Размеры для справок.
2. Неуказанные предельные отклонения размеров - по СМ8
3. Покрытие Гор Ц60

Изм.	Лист	№ докум.	Подп.	Дата
Разраб.		Ставицкая		30.01.79
Пров.		Пасечник		30.01.79
Т. контр.				
Рук. груп.		Пасечник		30.01.79
Н. контр.		Падыченко		27.01.79
Утв.				

5854-106.01.012.104

Опора

Лит.	Масса	Масштаб
А	1,6	1:2

Лист | Листов 1

Швеллер 60х40х2,5 ГОСТ 8278-75
Ст3кп ГОСТ 14474-76

Союзсельхозтехника Гипропромтеплица Ворошиловград

ВК.01.00.03

Rz40 (√)

Число зубьев		z	25
Сопрягаемая цепь	Шаг	t	19,05
	Диаметр ролика	D	11,91
Профиль зуба по ГОСТ 591-69		—	без смещения
Класс точности по ГОСТ 591-69		—	3
Диаметр окружности впадин		Di	139,92-0,53
Допуск на разность шагов		δ_t	0,2
Радиальное биение окружности впадин		E_o	0,63
Торцовое биение зубчатого венца		—	0,5
Диаметр делительной окружности		dg	151,99
Сопрягаемая цепь	Ширина внутренней пластины	B	18,08
	Расстояние между внутренними пластинами	$B_{вн}$	12,70

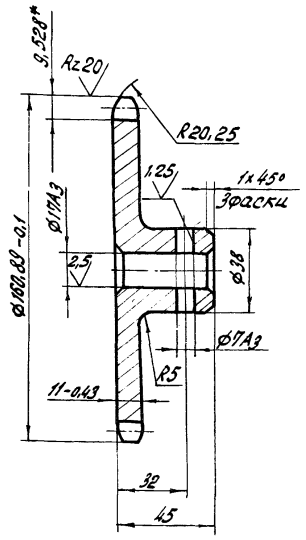

1. Зубья h=0,8...1мм; HRC45...50.
2.* Размер для справок.
3. Неуказанные предельные отклонения размеров: валов - по B_7, остальных - по СМ8.
4. Покрытие Ц 40.

Изм.	Лист	№ докум.	Подпись	Дата
Разраб.		Ливоварова		27.01.78
Пров.		Семененко		27.01.78
Т.контр.				
Рук.груп.		Пасечник		30.01.78
Н.контр.		Ладыченко		27.01.78
Утв.				

ВК 01.00.03

Звездочка z=25

Лит.	Масса	Масштаб
А	1,75	1:2
Лист	Листов 1	

Сталь 45 ГОСТ 1050-74

Союзсельхозтехника Гипропромтеплица Ворошиловград

Копировал Семенова — Формат 11

5854-065.01.104

Rz80 (√)

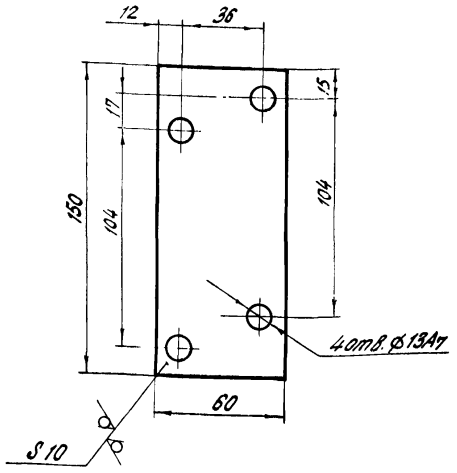

1.* Размер для справок.
2. Неуказанные предельные отклонения размеров - по СМ8.
3. Покрытие Ц 40.

Изм.	Лист	№ докум.	Подпись	Дата
Разраб.		Ливоварова		27.01.78
Пров.		Семененко		27.01.78
Т.контр.				
Рук.груп.		Пасечник		30.01.78
Н.контр.		Ладыченко		27.01.78
Утв.				

5854-065.01.104

Накладка

Лит.	Масса	Масштаб
А	0,523	1:2
Лист	Листов 1	

Лист Б10 ГОСТ 19903-74 / Ст.3кп ГОСТ 14637-69

Союзсельхозтехника Гипропромтеплица Ворошиловград

Копировал Семенова — Формат 11

5854-065.01.110

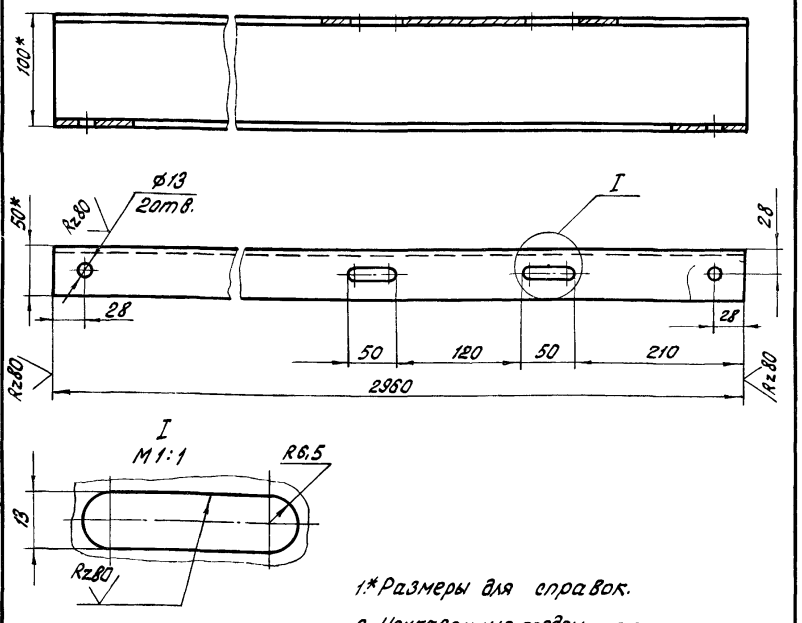

1.* Размеры для справок.
2. Неуказанные предельные отклонения размеров: отверстий - по A_7, валов - по B_7, остальных - по СМ8.
3. Покрытие Гор. Ц 60.

Изм.	Лист	№ докум.	Подпись	Дата
Разраб.		Ливоварова		27.01.78
Пров.		Семененко		27.01.78
Т.контр.				
Рук.груп.		Пасечник		30.01.78
Н.контр.		Ладыченко		27.01.78
Утв.				

5854-065.01.110

Опора

Лит.	Масса	Масштаб
А	13,3	1:4
Лист	Листов 1	

Швеллер 100х50х3 ГОСТ 8278-75 / Ст.3кп ГОСТ 14474-76

Союзсельхозтехника Гипропромтеплица Ворошиловград

Копировал Семенова — Формат 11

5854-065.01.111

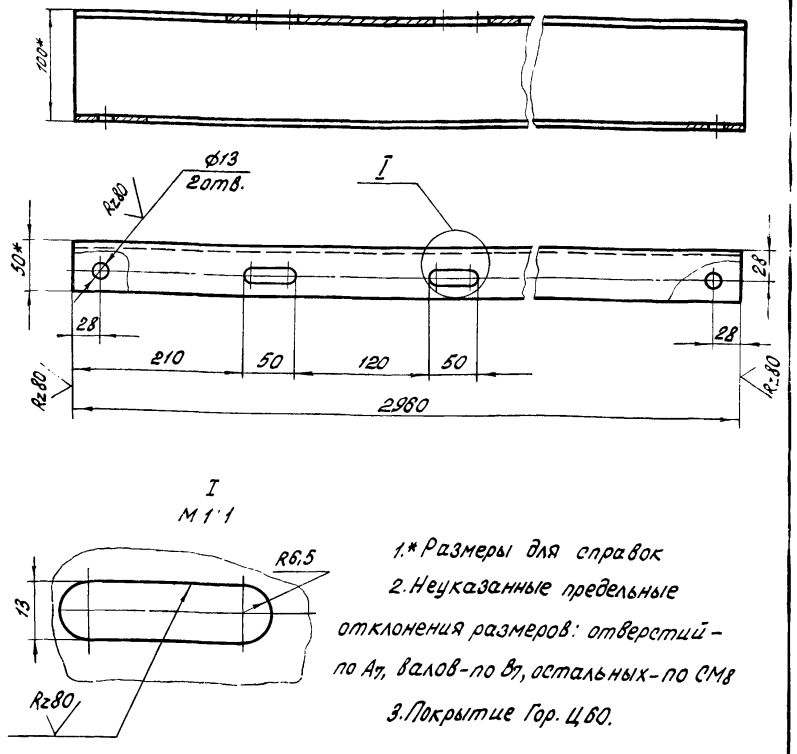

1.* Размеры для справок
2. Неуказанные предельные отклонения размеров: отверстий - по A_7, валов - по B_7, остальных - по СМ8
3. Покрытие Гор. Ц 60.

Изм.	Лист	№ докум.	Подпись	Дата
Разраб.		Ливоварова		27.01.78
Пров.		Семененко		27.01.78
Т.контр.				
Рук.груп.		Пасечник		30.01.78
Н.контр.		Ладыченко		27.01.78
Утв.				

5854-065.01.111

Опора

Лит.	Масса	Масштаб
А	13,3	1:4
Лист	Листов 1	

Швеллер 100х50х3 ГОСТ 8278-75 / Ст.3кп ГОСТ 14474-76

Союзсельхозтехника Гипропромтеплица Ворошиловград

Копировал Семенова — Формат 11

Инв.№ подл. | Подпись и дата | Взам. инв.№ | Инв.№ дубл. | Подпись и дата

5854-065.01.109

Rz40 √(√)

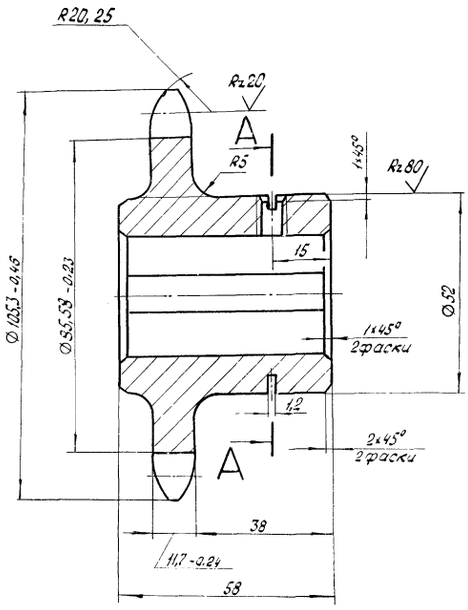

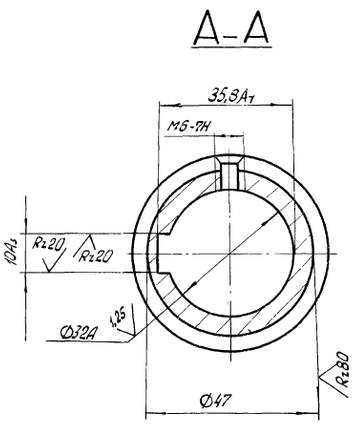

Число зубьев		z	16
Сопрягаемая цепь	Шаг	t	19,05
	Диаметр ролика	D	11,91
Профиль зуба по ГОСТ 591-69		–	без смещения
Класс точности по ГОСТ 591-69		–	3
Диаметр окружности впадин		Di	85,58-0,23
Допуск на разность шагов		δt	0,16
Радиальное биение окружности впадин		Eo	0,5
Торцовое биение зубчатого венца		–	0,5
Диаметр делительной окружности		dg	97,65
Сопрягаемая цепь	Ширина внутренней пластины	в	18,08
	Расстояние между внутренними пластинами	ввн	12,70

1. Зубья h=0,8...1мм, HRC 45...50.
2. Неуказанные предельные отклонения размеров: валов – по B_7, остальных – по CM_8
3. Покрытие Ц40

Изм.	Лист.	№ докум.	Подп.	Дата
Разраб.		Семененко		26.01.78
Пров.		Пасечник		30.01.78
Т. контр.				
Рук. груп.		Пасечник		30.01.78
Н. контр.		Ладыченко		27.01.78
Утв.				

5854-065.01.109

Звездочка Z=16

Лит.	Масса	Масштаб
А	1,2	1:1

Лист | Листов 1

Круг В10 ГОСТ 2590-71 / 45-2-Б ГОСТ 1050-74

Союзсельхозтехника Гипропромтеплица Ворошиловград

Копировал: Владыкина Формат: 12

Инв. № подл. | Подп. и дата | Взам. инв. № | Инв. № дубл. | Подп. и дата

5854-025.016.103

Rz80 √(√)

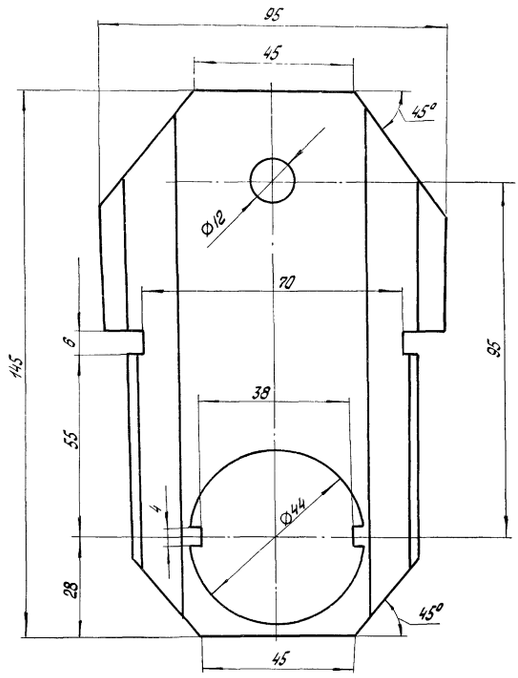

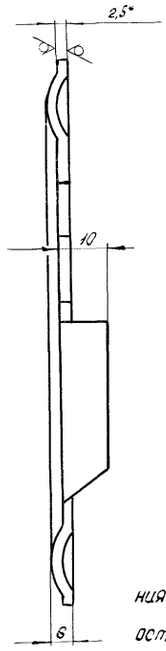

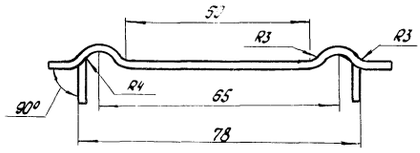

1.* Размер для справок.
2. Неуказанные предельные отклонения размеров: отверстий – по A_7, валов – по B_7 остальных – по CM_8.
3. Покрытие Ц40

Изм.	Лист.	№ докум.	Подп.	Дата
Разраб.		Семененко		26.01.78
Пров.		Пасечник		30.01.78
Т. контр.				
Рук. груп.		Пасечник		30.01.78
Н. контр.		Ладыченко		27.01.78
Утв.				

5854-025.016.103

Подшипник

Лит.	Масса	Масштаб
А	0,24	1:1

Лист | Листов 1

Лист Б-2,5 ГОСТ 19903-74 / Ст3кп ГОСТ 16523-70

Союзсельхозтехника Гипропромтеплица Ворошиловград

Инв. № подл. | Подп. и дата | Взам. инв. № | Инв. № дубл. | Подп. и дата

Типовой проект 810-99 Альбом VI

Формат	Зона	Поз.	Обозначение	Наименование	Кол.	Примечание
				Документация		
23			5854-065.015.100 СБ	Сборочный чертеж		
				Детали		
11		1	5854-025.012.01.102	Планка	1	
11		2	5854-025.012.01.103	Планка	1	
22		3	810-56/75 ВТ.04.01.03-01	Корпус нижний	1	
22		4	810-56/75 ВТ.04.01.04-01	Корпус верхний	1	
12		5	810-56/75 ВТ.04.01.05-01	Колесо червячное	1	
12		6	810-56/75 ВТ.04.01.06-01	Червяк	1	
12		7	5854-065.015.102	Вал	1	
11		8	810-56/75 ВТ.04.01.08-01	Втулка	2	
11		9	810-56 ВТ.04.01.09	Втулка	1	
11		10	5854-065.015.104	Втулка распорная	1	
11		11	810-56/75 ВТ.04.01.11-01	Табличка	1	
11		12	810-56/73 ВТ.04.01.12	Втулка	1	
11		13	5854-065.015.103	Втулка	2	
				Стандартные изделия		
		15		Гайка М10.5.0120		
				ГОСТ 5915-70	4	
		16		Заклепка 2х6.0120		
				ГОСТ 10299-68	2	

5854-065.015.100

Изм.	Лист.	№ докум.	Подп.	Дата
Разраб.		Левина		27.1.78
Пров.		Пасечник		30.01.78
Рук.груп.		Пасечник		30.01.78
Н.контр.		Ладыченко		29.01.78
Утв.		Мошлевский		27.01.78

Редуктор червячный РЧ-84-03

Лит	Лист	Листов
А	1	2

Союзсельхозтехника Гипропромтеплица Ворошиловград

Копировал: Владыкина Формат: 11

Формат	Зона	Поз.	Обозначение	Наименование	Кол.	Примечание
		17		Масленка 1,2Ц6		
				ГОСТ 19853-74	1	
		18		Шайба 10.02.0120		
				ГОСТ 10450-78	4	
		19		Шарикоподшипник		
				№8103 ГОСТ 6874-75	1	
		20		Шпилька		
				М10-6д×110.58.0120		
				ГОСТ 22042-76	4	
		21		Шпонка 10×8×28		
				ГОСТ 8789-68	1	
				Штифты ГОСТ 3128-70		
		22		6п6х36	2	
		23		8п6х40	2	

Подп. и дата | Инв. № дубл. | Взам. инв. № | Подп. и дата | Инв. № подл.

5854-065.015.100 Лист 2

Изм. Лист. № докум. Подп. Дата

Копировал: Владыкина Формат: 11

Формат	Зона	Поз.	Обозначение	Наименование	Кол.	Примечание
				Документация		
22			810-56/75. ВТ.01.10.00-02 СБ	Сборочный чертеж		
				Детали		
12		1	810-56. ВТ.01.10.01	Половинка картера	1	
12		2	810-56 ВТ.01.10.02	Половинка картера	1	
12		3	810-56 ВТ.01.10.03	Колесо	1	
12		4	810-56/75. ВТ.01.10.04-02	Вал-шестерня	1	
11		5	810-56 ВТ.01.10.05	Втулка	4	
11		6	810-56 ВТ.01.10.06	Кольцо запорное	2	
11		7	810-56. ВТ.01.10.07	Табличка	1	
11		8	810-56 ВТ.01.10.09	Кольцо опорное	2	
				Стандартные изделия		
		11		Масленка 12Ц6 ГОСТ 19853-74	1	
		12		Гайка М8.5.0120		
				ГОСТ 5915-70	8	
		13		Заклепка 2х6 0120		
				ГОСТ 10299-68	2	

810-56/75. ВТ.01.10.00-02

Изм.	Лист.	№ докум.	Подп.	Дата
Разраб.		Левина		27.1.78
Пров.		Пасечник		30.01.78
Рук.груп.		Пасечник		
Н.контр.		Ладыченко		
Утв.		Мошлевский		

Редуктор цилиндрический с винтовой передачей РВ-56-02

Лит.	Лист	Листов
А	1	2

Союзсельхозтехника Гипропромтеплица Ворошиловград

Копировал: Владыкина Формат: 11

Формат	Зона	Поз.	Обозначение	Наименование	Кол.	Примечание
		15		Шайба 8.02.0120		
				ГОСТ 10450-68.	8	
		16		Шпилька М8-6д×120		
				58.0120 ГОСТ 22042-76	4	
		17		Штифт 6п6х20		
				ГОСТ 3128-70	2	

Подп. и дата | Инв. № дубл. | Взам. инв. № | Подп. и дата | Инв. № подл.

810-56/75 ВТ.01.10.00-02 Лист

Изм. Лист. № докум. Подп. Дата

16462-06 23

Копировал: Владыкина Формат: 11

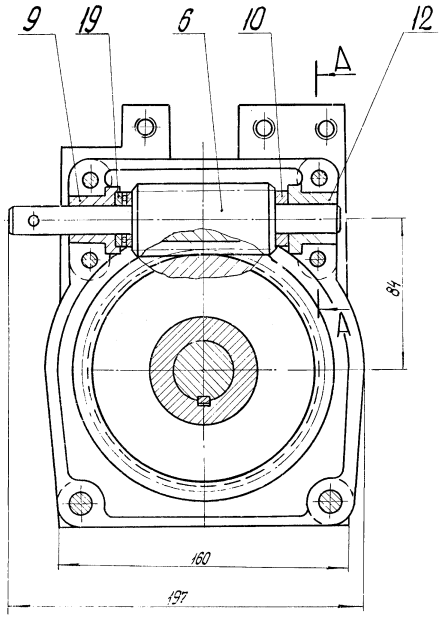

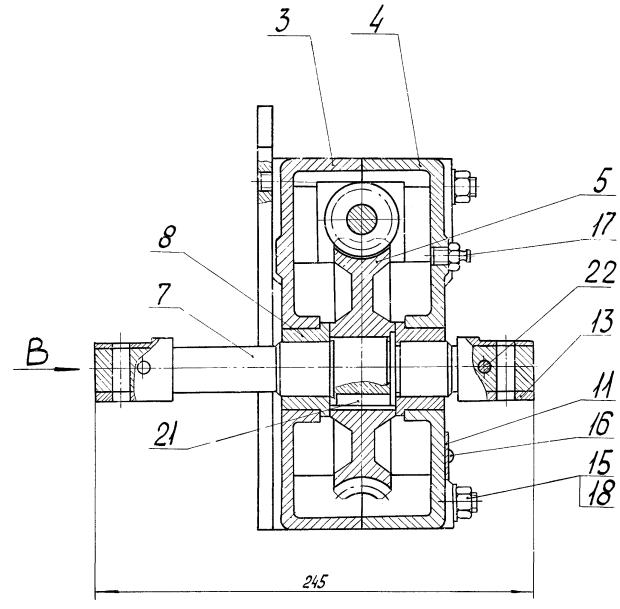

Вид В

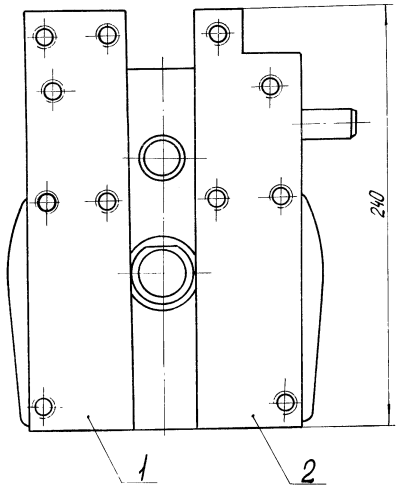

А–А

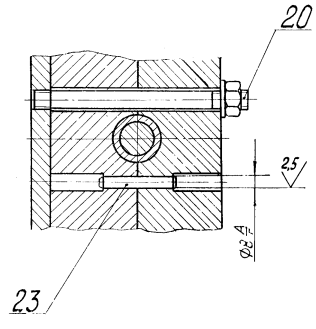

Техническая характеристика

1. Крутящий момент на валу червячного колеса, кгс.см не более	-22
2. Число оборотов вала червячного колеса, об/мин.	-1,34
3. Межосевое расстояние, мм	-84
4. Передаточное число	-30
5. Модуль, мм	-4,5
6. Число заходов червяка	-1
7. Направление витка	-правое
8. Коэффициент полезного действия	-0,4

Технические требования

1. Размеры для справок.
2. Наружные поверхности редуктора окрасить в два слоя краской БТ-177 гост 5631-70.
3. При сборке редуктор заполнить на 2/3 свободного объема смазкой УС-2 гост 1033-73
4. Обкатка и испытание редуктора в соответствии с типовой методикой стендовых испытаний.
5. Максимальный крутящий момент холостого хода на входном валу 0,4кгс см
6. Лыски втулок, поз.13, должны быть в одной плоскости.
7. Осевой люфт червяка 0,07÷0,13мм. обеспечить при сборке подбором втулки распорной, поз. 10.
8. Выступание штифта поз. 22 за габариты втулки, поз. 13 не допускается.

Изм.	Лист	№ докум.	Подп.	Дата	5854-065.015.100 СБ			
Разраб.		Левина		27.1.78	Редуктор червячный Р4-84-03 Сборочный чертеж	Лит.	Масса	Масштаб
Пров.		Пасечник		30.01.78		А	15,7	1:2
Т. контр.						Лист	Листов 1	
Рук.груп.		Пасечник		30.01.78		Союзсельхозтехника Гипропромтеплица Ворошиловград		
Н. контр.		Ладыченко		27.01.78				
Утв.		Могилевский		27.01.78				

Типовой проект 810-99 Альбом VI

Инв. № подл. | Подп. и дата | Взам. инв. № | Инв. № дубл. | Подп. и дата

16462-06 24 Копировал: Владыкина Формат: 22

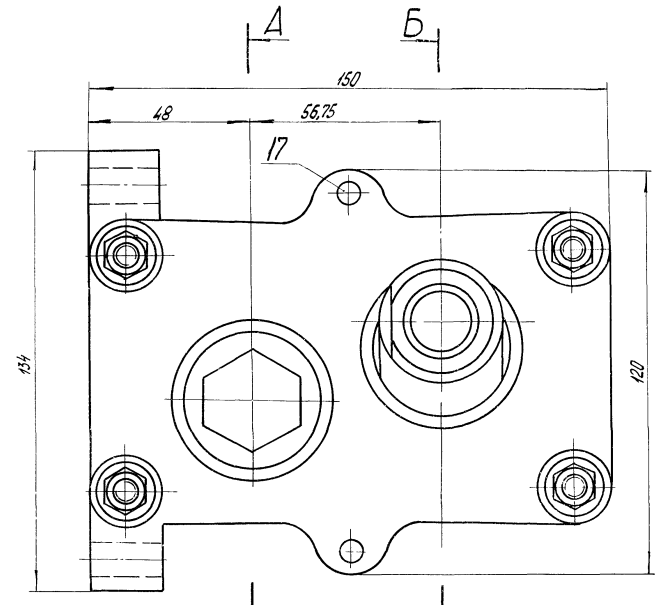

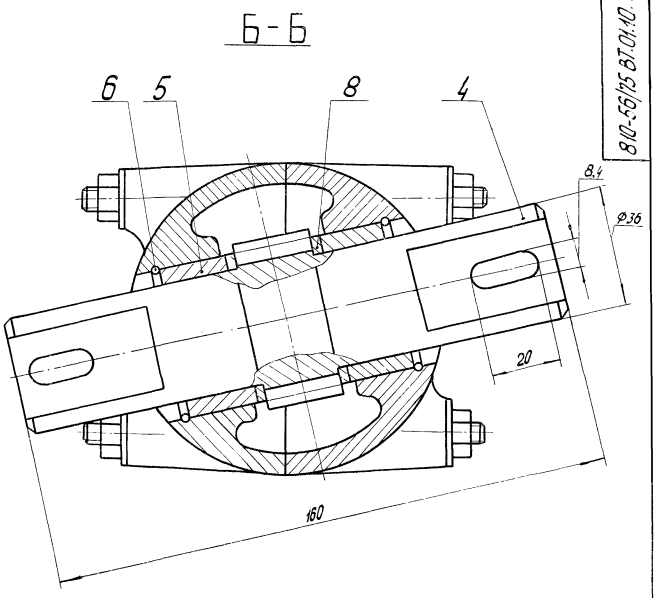

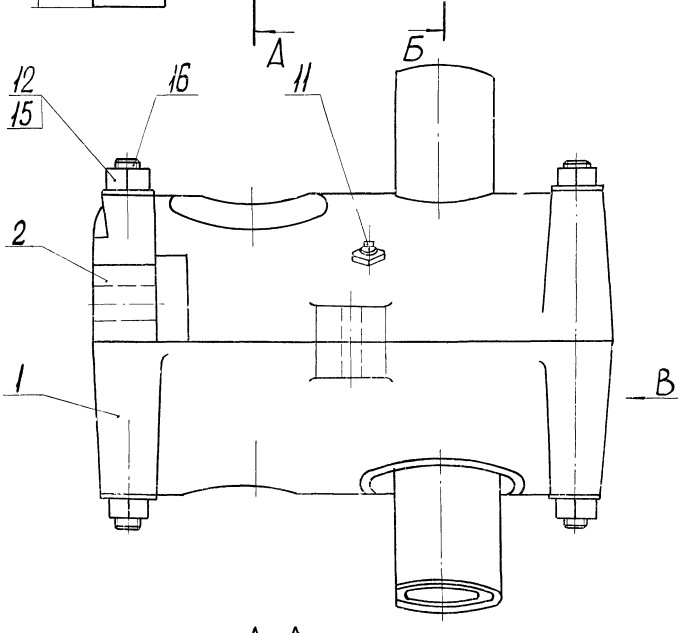

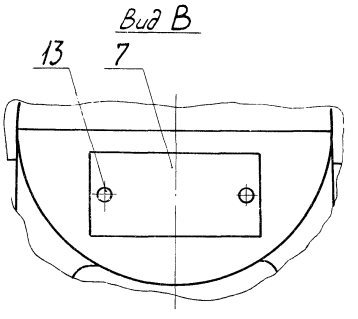

Техническая характеристика

1. Крутящий момент на валу колеса, кгс. м	- 2,71
2. Число оборотов колеса, об/мин	- 40,3
3. Межосевое расстояние, мм	- 56,75
4. Передаточное число	- 1,6
5. Модуль передачи, мм	- 2,25
6. Направление витка	- правое
7. Коэффициент полезного действия	- 0,7

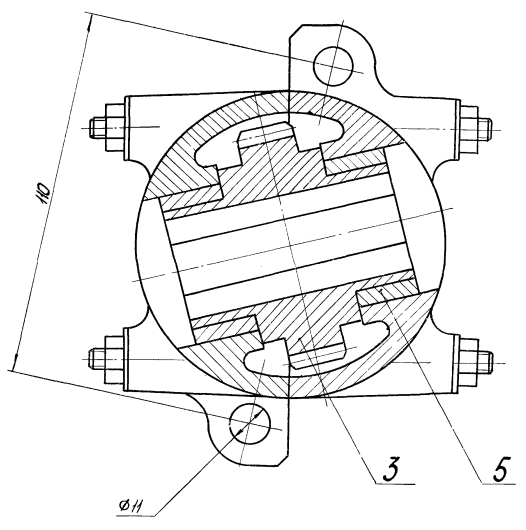

Технические требования

1. Размеры для справок.
2. Покрытие наружных поверхностей краской БТ-177 гост 5631-70 в два слоя.
3. При сборке шестерня должна свободно вращаться от руки без заеданий в обе стороны.
4. При сборке редуктор заполнить на 2/3 свободного объема смазкой УС-2 гост 1033-73.
5. Обкатка и испытание редукторов в соответствии с типовой методикой стендовых испытаний.
6. Максимальный крутящий момент холостого хода на входном валу 1,4кгс.см

Изм.	Лист	№ докум.	Подп.	Дата
Разраб.		Левина		13.11.79
Пров.		Пасечник		30.01.80
Т. контр.				
Рыкгруп.		Пасечник		30.01.80
Н. контр.		Ладыченко		22.11.79
Утв.		Могилевский		23.11.79

810-56/75 ВТ.01.10.00-02 СБ

Редуктор цилиндрический с винтовой передачей РВ-56-02 Сборочный чертеж

Лит.	Масса	Масштаб
А	7,4	1:1

Лист | Листов 1

Союзсельхозтехника Гипроагрармаш Ворошиловград

16462-06 (25) Копировал: Владыкина Формат: А2

gost.e-ecolog.ru