ТИПОВОЙ ПРОЕКТ

810-99

БЛОК ЗИМНИХ ПОЧВЕННЫХ ТЕПЛИЦ

ПЛОЩАДЬЮ 6га С ПРОЛЕТОМ

ЗВЕНА 64м С КОНСТРУКЦИЯМИ

ИЗ СПЕЦИАЛЬНЫХ ОБЛЕГЧЕННЫХ ПРОФИЛЕЙ

Альбом V

16462-05

ЦЕНА 2-28

gost.e-ecolog.ru

ЦЕНТРАЛЬНЫЙ ИНСТИТУТ ТИПОВОГО ПРОЕКТИРОВАНИЯ
ГОССТРОЯ СССР

Москва, А-445, Смольная ул., 22

Сдано в печать IV 1964 г.

Заказ № 5837 Тираж 300 экз.

ТИПОВОЙ ПРОЕКТ

810-99

БЛОК ЗИМНИХ ПОЧВЕННЫХ ТЕПЛИЦ ПЛОЩАДЬЮ 6ГА С ПРОЛЕТОМ ЗВЕНА 6,4М С КОНСТРУКЦИЯМИ ИЗ СПЕЦИАЛЬНЫХ ОБЛЕГЧЕННЫХ ПРОФИЛЕЙ

АЛЬБОМ V

Состав проекта:

Альбом I — Пояснительная записка. Схема генерального плана. Блочные теплицы и соединительный коридор. Технологические чертежи. Архитектурно-строительные решения. Конструкции железобетонные и металлические.

Альбом II — Блочные теплицы и соединительный коридор. Чертежи по отоплению и вентиляции (вариант с теплоснабжением от собственной котельной).

Альбом III — Блочные теплицы и соединительный коридор. Чертежи по отоплению и вентиляции (вариант с теплоснабжением от внешнего источника тепла).

Альбом IV — Блочные теплицы и соединительный коридор. Чертежи по водопроводу, канализации и технологическим трубопроводам. Электротехнические чертежи.

Альбом V — Блочные теплицы и соединительный коридор. Монтажные узлы механизмов открывания и закрывания форточек.

Альбом VI — Блочные теплицы и соединительный коридор. Деталировочные чертежи механизмов открывания и закрывания форточек.

Альбом VII — Блочные теплицы и соединительный коридор. Бытовые и вспомогательные помещения. Энергетический пункт. Чертежи нетиповых конструкций.

Альбом VIII — Блочные теплицы и соединительный коридор. Бытовые и вспомогательные помещения. Котельная. Чертежи по автоматизации производства (вариант с теплоснабжением от собственной котельной).

Альбом IX — Блочные теплицы и соединительный коридор. Бытовые и вспомогательные помещения. Энергетический пункт. Чертежи по автоматизации производства (вариант с теплоснабжением от внешнего источника тепла).

Альбом X — Бытовые и вспомогательные помещения. Технологические, архитектурно-строительные, сантехнические и электротехнические чертежи (вариант с полным железобетонным каркасом).

Альбом XI — Бытовые и вспомогательные помещения. Технологические, архитектурно-строительные, сантехнические и электротехнические чертежи (вариант с неполным железобетонным каркасом).

Альбом XII — Энергетический пункт. Архитектурно-строительные, сантехнические и электротехнические чертежи (вариант с полным железобетонным каркасом).

Альбом XIII — Энергетический пункт. Архитектурно-строительные, сантехнические и электротехнические чертежи. (вариант с неполным железобетонным каркасом).

Альбом XIV — Блочные теплицы и соединительный коридор. Сметы.
- Часть 1 — Вариант с теплоснабжением от собственной котельной.
- Часть 2 — Вариант с теплоснабжением от внешнего источника тепла.
- Часть 3 — Общие сметы для вариантов теплоснабжения от собственной котельной и от внешнего источника тепла.

Альбом XV — Бытовые и вспомогательные помещения. Сметы.
- Часть 1 — Вариант с полным железобетонным каркасом.
- Часть 2 — Вариант с неполным железобетонным каркасом.
- Часть 3 — Общие сметы для вариантов с полным и неполным железобетонными каркасами.

Альбом XVI — Энергетический пункт. Сметы.
- Часть 1 — Вариант с полным железобетонным каркасом.
- Часть 2 — Вариант с неполным железобетонным каркасом.
- Часть 3 — Общие сметы для вариантов с полным и неполным железобетонными каркасами.

Альбом XVII — Блочные теплицы и соединительный коридор. Заказные спецификации.

Альбом XVIII — Бытовые и вспомогательные помещения. Заказные спецификации.

Альбом IX — Энергетический пункт. Заказные спецификации.

Разработан институтом „Гипропромтеплица" Главного Управления „Главтеплицтехоборудование"

Главный инженер института — Левченко А.Н.

Главный инженер проекта — Найговзин В.Н.

Утвержден Минсельхозом СССР
Сводное заключение 25/54 от 23 апреля 1979г
Введен в действие институтом „Гипронисельпром"
Приказ № 387 от 21.12.1979г.

Наименование	Обозначение	Стр.
Содержание альбома		2
Механизм открывания и закрывания форточек. Инструкция по монтажу и эксплуатации	5854-106 ИЭ	3,4
Механизм открывания и закрывания форточек. Спецификация	5854-106	
Механизм открывания и закрывания форточек в теплице площадью 1га. Спецификация	5854-106.01	5
Механизм открывания и закрывания форточек в теплице площадью 1га. Спецификация	5854-106.01	
Привод сдвоенный. Спецификация	5854-106.01.011	6
Привод торцовый. Спецификация.	5854-106.01.012	
Привод торцовый. Спецификация	5854-106.01.013	7
Крепление редукторов цилиндрических с винтовой передачей Спецификация	5854-106.01.014	
Крепление червячного редуктора Спецификация	5854-106.01.015	8
Реечная передача Спецификация	5854-106.01.016	
Крепление выключателя путевого (конечного). Спецификация	5854-106.01.017	9
Механизм открывания и закрывания форточек в коридоре, L=75м Спецификация.	5854-106.02	
Механизм открывания и закрывания форточек в коридоре, L=42м Спецификация	5854-106.03	10
Привод. Спецификация	5854-106.02.011	11
Механизм открывания и закрывания и открывания форточек в коридоре, L=36м. Спецификация.	5854-106.04	
Механизм открывания и закрывания форточек в коридоре, L=15м Спецификация	5854-106.05	12
Механизм открывания и закрывания форточек в теплице. Схема кинематическая принципиальная	5854-106.01 КЗ	
Механизм открывания и закрывания форточек в коридоре. Схема кинематическая принципиальная	5854-106.02 КЗ	13
Механизм открывания и закрывания форточек. Сборочный чертеж	5854-106.СБ	14
Механизм открывания и закрывания форточек в теплице площадью 1га. Сборочный чертеж	5854-106.01 СБ	15,16 17
Привод сдвоенный. Сборочный чертеж	5854-106.01.011 СБ	18
Привод торцовый Сборочный чертеж	5854-106.01.012 СБ	19

Продолжение

Наименование	Обозначение	Стр.
Привод торцовый. Сборочный чертеж	5854-106.01.013 СБ	20
Крепление редукторов цилиндрических с винтовой передачей Сборочный чертеж	5854-106.01.014 СБ	21
Крепление червячного редуктора Сборочный чертеж	5854-106.01.015 СБ	22
Передача реечная Сборочный чертеж	5854-106.01.016 СБ	23
Крепление выключателя путевого (конечного) Сборочный чертеж	5854-106.01.017 СБ	24
Механизм открывания и закрывания форточек в коридоре, L=75м Сборочный чертеж	5854-106.02 СБ	25
Механизм открывания и закрывания форточек в коридоре, L=75м Сборочный чертеж.	5854-106.02 СБ	
Механизм открывания и закрывания форточек в коридоре L=42м Сборочный чертеж	5854-106.03 СБ	26
Привод. Сборочный чертеж	5854-106.02.011 СБ	27
Механизм открывания и закрывания форточек в коридоре, L=36м Сборочный чертеж	5854-106.04 СБ	
Механизм открывания и закрывания форточек в коридоре, L=15м Сборочный чертеж	5854-106.05 СБ	28

				810-99			
Изм.	Лист	№ докум.	Подпись	Дата			
Ст. инж.		Семененко		26.01.78		Лит	Лист	Листов
Рук. гр.		Пасечник		26.01.78		А		1
Нач. отд.		Кривиля		27.01.78	Содержание альбома	Союзсельхозтехника Гипропромтеплица Ворошиловград	
Н. контр.		Ладыченко		27.01.78			
ГИП		Найговзин		28.02.78			

1. ВВЕДЕНИЕ.

1.1. Настоящая инструкция по эксплуатации механизма открывания и закрывания форточек (в дальнейшем „Механизм вентиляции") содержит необходимые сведения для технически правильного проведения монтажа, регулировки, обкатки, пуска и эксплуатации изделия на месте применения.

1.2. При проведении работ по монтажу необходимо руководствоваться настоящей инструкцией и чертежами проекта 5854-106.

2. НАЗНАЧЕНИЕ, УСТРОЙСТВО И РАБОТА МЕХАНИЗМА ВЕНТИЛЯЦИИ

2.1. Механизм вентиляции предназначен для автоматического регулирования температуры в зимних блочных теплицах по команде поступающей от температурных датчиков путем открывания верхних, коньковых форточек.

2.2. Механизм вентиляции состоит из редукторного двигателя VEM, закрепленного на стойке теплицы; винтовых редукторов, также монтирующихся на стойках; червячных редукторов; закрепленных на ригелях теплицы под форточками; валов; зубчатых

Изм	Лист	№ докум	Подп	Дата
Разраб	Семененко			1.02.73
Пров	Пасечник			1.02.73
Рук.гр.	Пасечник			1.02.73
Н.контр	Ладыченко			1.02.73
Утв	Кривуля			1.02.73

5854-106 ИЭ

Механизм открывания и закрывания форточек. Инструкция по монтажу и эксплуатации

Лит	Лист	Листов
А	1	8

Союзсельхозтехника Гипропромтеплица Ворошиловград

Копировал: Гульмамедова Формат: 11

колес и перфорированных реек связанных с форточками.

2.3. При изменении температуры воздуха в теплице датчик автоматически включает редукторный двигатель, который через систему валов передает крутящий момент винтовым редукторам. Последние жестко связаны наклонными валами с редукторами червячными. Выходной вал червячного редуктора приводит в движение вал, идущий вдоль теплицы под форточками и несущий реечные передачи. Зубчатые колеса, насаженные на вал, преобразуют вращательное движение вала в поступательное движение реек, шарнирно соединенных с форточками. Происходит открывание или закрывание форточек. Каждый привод обеспечивает групповое открывание форточек - 11ти одноименных скатов теплицы.

УКАЗАНИЯ МЕР БЕЗОПАСНОСТИ

3.1. К работе по монтажу допускаются лица, ознакомленные с устройством и работой механизма вентиляции, прошедшие инструктаж по технике безопасности.

3.2. Рабочие места и проходы в теплицах и коридоре должны быть освобождены от посторонних предметов и хорошо освещены.

3.3. Лестницы, передвижные трапы и подмостки,

Изм	Лист	№ докум	Подп	Дата

5854-106 ИЭ Лист 2

Копировал: Гульмамедова Формат: 11

Типовой проект 810-99 Альбом I

необходимые для проведения монтажных работ, должны быть прочными, легкими и имеющими ограждения, обеспечивающие безопасные условия труда.

3.4. Все электроустановки должны быть надежно заземлены согласно „Правилам устройства электроустановок."

3.5. Использовать смонтированные валы и узлы механизма вентиляции для проведения монтажных работ - запрещается.

4. ПОДГОТОВКА МЕХАНИЗМА ВЕНТИЛЯЦИИ К МОНТАЖУ

4.1. Произвести осмотр качества монтажа металлоконструкций теплиц, в которых намечен монтаж механизмов вентиляции, на соответствие требованиям проекта, особое внимание обратить на соосность стоек, на которых монтируется механизм вентиляции, прямолинейность стяжек и прилегание форточек, отсутствие перекосов.

4.2. Подготовить строительную площадку для монтажа механизма вентиляции, освободить центральный проезд, подготовить лестницы, подставки и легкие передвижные трапы для работы под коньками пролетов теплиц.

4.3. Проверить наличие смазки в редукторах (червячном и цилиндрическом с винтовой передачей). При необходимости заправить корпуса редукторов смазкой УС-2 ГОСТ 1033-73.

Изм	Лист	№ докум	Подп	Дата

5854-106 ИЭ Лист 3

Копировал: Гульмамедова Формат: 11

4.4. Произвести проверку валов и реек на прямолинейность. При необходимости произвести рихтовку. Кривизна вала на любом участке не должна превышать 1,5мм на метр и не более 3мм на всей длине вала.

5. МОНТАЖ.

5.1. Монтаж механизма вентиляции производится по чертежам 5854-106.

5.2. Повреждение сопрягаемых поверхностей деталей при монтаже не допускается.

5.3. Монтаж механизма вентиляции производится сразу на площади 1га блока теплиц.

5.3.1. Установить узел сдвоенного привода.

5.3.2. Установить узлы торцовых приводов.

5.3.3. Установить узлы крепления редукторов цилиндрических с винтовой передачей.

5.3.4. Произвести раскладку поперечных валов 5854-065.101-01 и 5854-065.101-06.

5.3.5. Установить на стяжках ригелей опоры подшипников 5854-106.01.010. Стяжки ригелей по линии осей А12 (В12, Д12) должны быть рихтованы. Затяжку хомутов ГТ 00 00 02 не производить.

5.3.6. Произвести монтаж поперечных валов, выровнять опоры подшипников, затянуть хомуты.

5.3.7. Дать реверсивную обкатку цилиндрическим редуктором с винтовой передачей РВ-56-02 и РВ-56-03 в течении 20...40мин в каждую сторону.

Изм	Лист	№ докум	Подп	Дата

5854-106 ИЭ Лист 4

Копировал: Гульмамедова Формат: 11

16462-05

5.3.8. Отсоединить выходной вал привода VEM от системы вентиляции, путем сдвига втулки 5854-065.102, соединенной с муфтой 5854-065.011.012 по валу 5854-065.101-01

5.3.9. Произвести монтаж червячных редукторов РЧ-84-03

5.3.10. Соединить выходные валы цилиндрических редукторов с винтовой передачей с входными валами червячных редукторов наклонными валами 5854-025-01.105 при помощи пальца 5854-065.011.104.

5.3.11. Присоединить привод к системе вентиляции

5.3.12. Произвести реверсивную обкатку червячных редукторов в течении 20...40мин. в каждую сторону.

Примечание: Вся собранная часть системы вентиляции должна работать плавно, без толчков рывков и заеданий.

5.3.13. Отсоединить привод

5.3.14. Подготовить приспособления для работы под коньками крыши, лестницы, передвижные трапы, подмостки и т.д.

5.3.15. Согласно чертежам произвести раскладку валов 5854-065.101; 5854-065.101-02, 5854-065.101-03, 5854-065.101-04, 5854-065.101-05

5.3.16. Произвести монтаж валов в следующем порядке:

а) надеть на валы зубчатые колеса 5859-009.107 и подшипники 5854-025.016.110.

б) подвесить валы при помощи подшипников к ригелям теплицы,

в) соединить валы между собой и с выходным валом червячного редуктора втулками 5854-065.102.

5.3.17. Подсоединить привод.

5.3.18. Произвести реверсивную обкатку валов в течении 20...40 мин. с целью приработки деталей, выявления дефектов монтажа валов и устранения их.

5.3.19. Отсоединить наклонные валы от цилиндрических редукторов с винтовой передачей-выбить палец 5854-065.011.104.

5.3.20. Произвести монтаж реечных передач:

а) соединить рейки 5859-009.105 с фрагментными элементами при помощи пальцев 5854-065.011.104 и опоры ГТ.05.00.01А;

б) перед сочленением рейки с зубчатым колесом рассоединить один из кронштейнов каркаса 5854-065.016.01;

в) вращать входной вал червячного редуктора РЧ-84-03 до совпадения зуба колеса с впадиной рейки;

г) собрать каркас и законтрагаить оси.

5.3.21. Монтаж узлов конечных выключателей производить аналогично узлам реечных передач. При этом нижний упор 5854-065.017.105 закрепить на рейке в крайнем нижнем положении. Положение верхнего упора 5854-065.017.104 таково, что при закрытой форточке контакты конечного выключателя ВК 200 АТ должны быть разомкнуты.

5.3.22. Произвести смазку реек, зубчатых колес, подшипников и валов в местах сопряжения смазкой УС-2 ГОСТ 1033-73.

5.3.23. Соединить цилиндрические редуктора с винтовой передачей с наклонными валами 5854-025-01.105 в тех пролетах, где находятся узлы крепления конечных выключателей.

5.3.24. Включением привода проверить работу конечных выключателей

6. ОБКАТКА

6.1. Подсоединить 2-3 пролета форточек и обкатать. Обкатку вести 20-30 минут. При этом вести осмотр работы узлов реечных передач.

6.2. Отсоединить обкатанные пролеты и подсоединить следующие 2-3 пролета форточек и обкатать в течении 20-30 минут, таким образом, без увеличения нагрузки на привод (по 2-3 пролета), произвести обкатку всех узлов реечных передач

6.3. После обкатки произвести осмотр узлов реечных передач и соединений валов всего механизма вентиляции.

6.4. Произвести соединение всей системы механизма вентиляции и дать нагрузку на привод для подъема форточек в 11-ти пролетах теплицы.

6.5. Произвести обкатку механизма вентиляции в течении 20...30 мин.

7. МОНТАЖ МЕХАНИЗМА ВЕНТИЛЯЦИИ КОРИДОРОВ.

7.1. Монтаж механизма вентиляции всех коридоров обтаковый и производится согласно чертежам 5854-106.02... 5854-106.05.

7.1.1. Установить согласно чертежу 5854-106.02.011 привод.

7.1.2. Привод подключить произвести обкатку в течении 20...40мин.

7.1.3. Произвести монтаж валов узлов реечных передач и узлов крепления конечных выключателей в последовательности изложенной в п. 5.

8. ЭКСПЛУАТАЦИЯ.

8.1. Инженерно-техническая служба тепличного комбината должна следить за правильной эксплуатацией механизма вентиляции с обязательным выполнением ряда требований.

8.1.1. Систематически производить техничесий осмотр при необходимости текущий ремонт механизма.

8.1.2. Регулировку и при необходимости смазку узлов реечных передач производить не реже 1 раза в 3-4 месяца.

8.1.3. Не реже одного раза в год производить полную ревизию механизма вентиляции - проверку состояния редукторов узлов реечных передач, валов и их соединений.

Формат	Зона	Поз.	Обозначение	Наименование	Кол.	Примечание
				Документация		
22			5854-106 СБ	Сборочный чертеж		
11			5854-106 ИЭ	Инструкция по монтажу и эксплуатации		
				Сборочные единицы		
11		1	5854-106.01	Механизм открывания и закрывания форточек в теплице площадью 1га	6	
11		2	5854-106.02	Механизм открывания и закрывания форточек в коридоре, L=75м	3	

Изм.	Лист	№ докум.	Подп.	Дата
Разраб.		Семененко		27.01.78
Пров.		Пасечник		30.01.78
Рук. гр.		Пасечник		30.01.78
Н. контр.		Ладыченко		27.01.78
Утв.		Кривуля		27.01.78

5854-106

Механизм открывания и закрывания форточек

Лит.	Лист	Листов
А	1	2

Союзсельхозтехника Гипропромтеплица Ворошиловград

Копировал: Гульмамедова Формат: 11

Формат	Зона	Поз.	Обозначение	Наименование	Кол.	Примечание
11		3	5854-106.03	Механизм открывания и закрывания форточек в коридоре, L=42м		1шт. допуск. замена на поз. 4
11		4	5854-106.04	Механизм открывания и закрывания форточек в коридоре, L=36м		1шт. взамен поз. 6
11		5	5854-106.05	Механизм открывания и закрывания форточек в коридоре, L=15м	1	

Изм.	Лист	№ докум.	Подпись	Дата

5854-106

Лист 2

Копировал: Формат: 11

Типовой проект 810-99 Альбом V

Формат	Зона	Поз.	Обозначение	Наименование	Кол.	Примечание
				Документация		
22			5854-106.01 СБ	Сборочный чертеж		
12			5854-106.01 КЗ	Схема кинематическая принципиальная		
				Сборочные единицы		
11		1	5854-106.01.011	Привод сдвоенный	1	
11		2	5854-106.01.012	Привод торцовый	1	
11		3	5854-106.01.013	Привод торцовый	1	
11		4	5854-106.01.014	Крепление редукторов цилиндрических с винтовой передачей	20	
11		5	5854-106.01.015	Крепление червячного редуктора	44	
11		6	5854-106.01.016	Передача реечная	1184	
11		7	5854-106.01.017	Крепление выключателя путевого (конечного)	4	
11		8	5854 065 018	Кронштейн	88	
11		9	5854-025 016 110	Подшипник в сборе	1100	
11		10	5854-106 01 010	Опора подшипника в сборе	22	

Изм.	Лист	№ докум.	Подп.	Дата
Разраб.		Семененко		27.01.78
Пров.		Пасечник		27.01.78
Рук. гр.		Пасечник		27.01.78
Н. контр.		Ладыченко		27.01.78
Утв.		Кривуля		27.01.78

5854-106.01

Механизм открывания и закрывания форточек в теплице площадью 1га

Лит.	Лист	Листов
А	1	3

Союзсельхозтехника Гипропромтеплица Ворошиловград

Копировал: Гульмамедова Формат: 11

Формат	Зона	Поз.	Обозначение	Наименование	Кол.	Примечание
				Детали		
11		14	ГТ.00.00.02	Хомут	22	
11		15	5854-025-01.105	Вал	44	
12		16	5854-065.101	Вал	44	
		17	-01	Вал	4	
		18	-02	Вал	44	
		19	-03	Вал	44	
		20	-04	Вал	396	
		21	-05	Вал	44	
		22	-06	Вал	40	
11		23	5854-065.102	Втулка	484	
				Стандартные изделия		
				Болты ГОСТ 7796-70		
		29		М8×55.58.0120	968	
		30		М10×20.58.0120	1276	

Изм.	Лист	№ докум.	Подп.	Дата

5854-106.01

Лист 2

16462-05 6 Копировал: Гульмамедова Формат: 11

Формат	Зона	Поз.	Обозначение	Наименование	Кол.	Примечание
				Гайки ГОСТ 5915-70		
		38		М8.5.0120	968	
		39		М10.5.0120	1320	
				Шайбы ГОСТ 11371-78		
		44		8.02.0120	1936	
		45		10.02.0120	44	

Изм.	Лист	№ докум.	Подп.	Дата	5854-106.01	Лист 3

Копировал: Гульмамедова Формат: 11

Формат	Зона	Поз.	Обозначение	Наименование	Кол.	Примечание
				Документация		
22			5854-106.01.011СБ	Сборочный чертеж		
				Сборочные единицы		
11		1	810-56/75 ВТ.01.10.00-02	Редуктор цилиндрический с винтовой передачей РВ-56-02	2	
11		2	5854-065.011.012	Муфта	2	
11		3	5854-106.01.011.011	Опора	2	
				Детали		
11		6	ВТ.01.00.06А	Палец	2	
11		7	ГТ.01.00.01А	Опора	1	
11		8	5854-106.01.011.101	Опора	2	
12		9	5854-106.01.011.102	Опора	4	
11		10	5854-065.011.104	Палец	2	
11		11	5854-065.011.105	Втулка	2	
11		12	5854-065.102	Втулка	2	

Подпись и дата | Инв. № дубл. | Взам. инв. № | Подпись и дата | Инв. № подл.

Изм.	Лист	№ докум.	Подп.	Дата	5854-106.01.011
Разраб.		Семененко	[illegible]	1.02.78	Привод сдвоенный
Пров.		Пасечник	[illegible]	1.02.78	
Рук. гр.		Пасечник	[illegible]	1.02.78	
Н. контр.		Подыченко	[illegible]	1.02.78	
Утв.		Крибуля	[illegible]	1.02.78	

Лит. А | Лист 1 | Листов 3

Союзсельхозтехника Гипропромтеплица Ворошиловград

Копировал: Гульмамедова Формат: 11

Формат	Зона	Поз.	Обозначение	Наименование	Кол.	Примечание
				Стандартные изделия		
				Болты ГОСТ 7796-70		
		17		М8×55.58.0120	8	
		18		М10×20.58.0120	14	
		19		М10×65.58.0120	4	
		20		М12×40.58.0120	8	
				Гайки ГОСТ 5915-70		
		23		М8.5.0120	8	
		24		М10.5.0120	22	
		25		М12.5.0120	8	
				Шайбы ГОСТ 11371-78		
		28		8.02.0120	18	
		29		10.02.0120	35	
		30		12.02.0120	8	
		35		Шпилька М10-6g×120.58.0120 ГОСТ 22042-76	2	

Изм.	Лист	№ докум.	Подп.	Дата	5854-106.01.011	Лист 2

Копировал: Гульмамедова Формат: 11

Формат	Зона	Поз.	Обозначение	Наименование	Кол.	Примечание
		42		Шплинт 1,6×12-001 ГОСТ 397-66	2	
				Прочие изделия		
		47		Редукторный двигатель VEM-ZG2 KMR80G4	2	Заказ 043-16.5932 ГДР

Подпись и дата | Инв. № дубл. | Взам. инв. № | Подпись и дата | Инв. № подл.

Изм.	Лист	№ докум.	Подпись	Дата	5854-106.01.011	Лист 3

16462-05 7 Копировал: Гульмамедова Формат: 11

Формат	Зона	Поз.	Обозначение	Наименование	Кол.	Примечание
				Документация		
22			5854-106.01.012 СБ	Сборочный чертеж		
				Сборочные единицы		
11		1	810-56/75 ВТ 01.10.00-03	Редуктор цилиндрический с винтовой передачей РВ-56-03	1	
11		2	5854-106.01.011.011	Опора	1	
11		3	5854-065.011.012	Муфта	1	
				Детали		
11		6	ВТ 01.00.06 А	Палец	1	
11		7	5854-106.01.011.102	Опора	2	
11		8	5854-065.011.104	Палец	1	
11		9	5854-065.011.105	Втулка	1	
11		10	5854-065.102	Втулка	1	
11		11	5854-106.01.012.103	Опора	1	
11		12	5854-106.01.012.104	Опора	1	

Подпись и дата | Инв. № дубл. | Взам. инв. № | Подп. и дата | Инв. № подл.

Изм.	Лист	№ докум.	Подп.	Дата	5854-106.01.012		
Разраб.		Семененко		1.02.78	Привод торцовый	Лит. А	Лист 1	Листов 2
Пров.		Пасечник		1.02.78			
Рук. гр.		Пасечник		1.02.78			
Н. контр.		Ладыченко		1.02.78			
Утв.		Кривуля		1.02.78			

Союзсельхозтехника Гипропромтеплица Ворошиловград

Копировал: Гульмамедова Формат: 11

Формат	Зона	Поз.	Обозначение	Наименование	Кол.	Примечание
				Стандартные изделия		
				Болты ГОСТ 7796-70		
		17		М8×55.58.0120	4	
		18		М10×20.58.0120	7	
		19		М10×40.58.0120	1	
		20		М10×65.58.0120	3	
		21		М10×75.58.0120	1	
		22		М12×40.58.0120	4	
				Гайки ГОСТ 5915-70		
		25		М8.5.0120	4	
		26		М10.5.0120	12	
		27		М12.5.0120	4	
				Шайбы ГОСТ 11371-78		
		30		8.02.0120	9	
		31		10.02.0120	22	
		32		12.02.0120	4	
		35		Шплинт 1,6×12-001 ГОСТ 397-66	1	
				Прочие изделия		
		36		Редукторный двигатель VEM-ZG2 KMR 80G4	1	Заказ 043-1/3 5932 ГДР

Подпись и дата | Инв. № дубл. | Взам. инв. № | Подп. и дата | Инв. № подл.

Изм.	Лист	№ докум.	Подп.	Дата	5854-106.01.012	Лист 2

Копировал: Гульмамедова Формат: 11

Типовой проект 810-99 Альбом I

Формат	Зона	Поз.	Обозначение	Наименование	Кол.	Примечание
				Документация		
22			5854-106.01.013 СБ	Сборочный чертеж		
				Сборочные единицы		
11		1	810-56/75 ВТ 01.10.00-03	Редуктор цилиндрический с винтовой передачей РВ-56-03	1	
11		2	5854-106.01.011.011	Опора	1	
11		3	5854-065.011.012	Муфта	1	
				Детали		
11		6	ВТ 01.00.06А	Палец	1	
12		7	5854-106.01.011.102	Опора	2	
11		8	5854-065.011.104	Палец	1	
11		9	5854-065.011.105	Втулка	1	
11		10	5854-106.01.012.103	Опора	1	
11		11	5854-106.01.012.104	Опора	1	
11		12	5854-065.013.101	Опора	1	
11		13	5854-065.013.102	Планка	1	
11		14	5854-065.102	Втулка	1	

Подпись и дата | Инв. № дубл. | Взам. инв. № | Подпись и дата | Инв. № подл.

Изм.	Лист	№ докум.	Подп.	Дата	5854-106.01.013		
Разраб.		Семененко		1.02.78	Привод торцовый	Лит. А	Лист 1	Листов 2
Пров.		Пасечник		1.02.78			
Рук. гр.		Пасечник		1.02.78			
Н. контр.		Ладыченко		1.02.78			
Утв.		Кривуля		1.02.78			

Союзсельхозтехника Гипропромтеплица Ворошиловград

Копировал: Гульмамедова Формат: 11

Формат	Зона	Поз.	Обозначение	Наименование	Кол.	Примечание
				Стандартные изделия		
				Болты ГОСТ 7796-70		
		19		М8×55.58.0120	4	
		20		М10×20.58.0120	7	
		21		М10×65.58.0120	3	
		22		М10×75.58.0120	2	
		23		М12×40.58.0120	4	
				Гайки ГОСТ 5915-70		
		26		М8.5.0120	4	
		27		М10.5.0120	12	
		28		М12.5.0120	4	
				Шайбы ГОСТ 11371-78		
		30		8.02.0120	9	
		31		10.02.0120	22	
		32		12.02.0120	4	
		34		Шплинт 1,6×12-001 ГОСТ 397-66	1	
				Прочие изделия		
		36		Редукторный двигатель VEM-ZG2 KMR 80G4	1	Заказ 043-1/3 5932 ГДР

Подпись и дата | Инв. № дубл. | Взам. инв. № | Подп. и дата | Инв. № подл.

Изм.	Лист	№ докум.	Подп.	Дата	5854-106.01.013	Лист 2

Копировал: Гульмамедова Формат: 11

Формат	Зона	Поз	Обозначение	Наименование	Кол	Примечание
				Документация		
А4			5854-106.01.014 СБ	Сборочный чертеж		
				Сборочные единицы		
11		1	810-56/175 ВТ 01.10.00-02	Редуктор цилиндрический с винтовой передачей РВ-56-02		
				Детали		
11		5	ВТ 01.00.06 А	Палец	2	
11		6	ГТ.01.00.01 А	Опора	1	
11		7	5854-065.011.104	Палец	2	
11		8	5854-065.011.105	Втулка	4	
				Стандартные изделия		
		13		Болт М8х55.58.0120 ГОСТ 7796-70	8	

Изм	Лист	№ докум	Подпись	Дата	5854-106.01.014		
Разраб		Лебина			Крепление редукторов цилиндрических с винтовой передачей	Лит А	Лист 1	Листов 2
Пров		Пасечник				Союзсельхозтехника Гипропромтепица Ворошиловград		
Рук гр		Пасечник						
Н.контр		Ладыченко						
Утв		Кравцов						

Копировал Гильмамедова Формат 11

Формат	Зона	Поз	Обозначение	Наименование	Кол	Примечание
				Гайки ГОСТ 5915-70		
		16		М8.5.0120	8	
		17		М10.5.0120	4	
		20		Шайба 8.02.0120 ГОСТ 11371-78	18	
		23		Шпилька М10-6gх120.58.0120 ГОСТ 22042-76	2	
		26		Шплинт 1,6х12-001 ГОСТ 397-66	2	

Инв.№ подл. | Подпись и дата | Взам.инв.№ | Инв.№ дубл. | Подпись и дата

Изм	Лист	№ докум	Подпись	Дата	5854-106.01.014	Лист 2

Копировал: Гильмамедова Формат: 11

Формат	Зона	Поз	Обозначение	Наименование	Кол	Примечание
				Документация		
А4			5854-106.01.015 СБ	Сборочный чертеж		
				Сборочные единицы		
11		1	5854-065.015.100	Редуктор червячный РЧ-84-03	1	
				Детали		
11		4	ВТ.04.00.04 А	Накладка	1	
11		5	ВТ.04.00.05 А	Накладка	1	
11		6	5854-065.011.104	Палец	1	
11		7	5854-065.102	Втулка	2	
				Стандартные изделия		
		11		Болт М8х55.58.0120 ГОСТ 7796-70	4	

Изм	Лист	№ докум	Подпись	Дата	5854-106.01.015		
Разраб		Лебина			Крепление червячного редуктора	Лит А	Лист 1	Листов 2
Пров		Пасечник				Союзсельхозтехника Гипропромтепица Ворошиловград		
Рук гр		Пасечник						
Н.контр		Ладыченко						
Утв		Кравцов						

Копировал Гильмамедова Формат 11

Формат	Зона	Поз	Обозначение	Наименование	Кол	Примечание
				Гайки ГОСТ 5915-70		
		14		М8.5.0120	4	
		16		М12.5.0120	7	
		17		Шайба 8.02.0120 ГОСТ 11371-78	9	
		20		Шпилька М12-6gх60.58.0120 ГОСТ 22034-76	7	
		23		Шплинт 1,6х12-001 ГОСТ 397-66	1	

Инв.№ подл. | Подпись и дата | Взам.инв.№ | Инв.№ дубл. | Подпись и дата

Изм	Лист	№ докум	Подпись	Дата	5854-106.01.015	Лист 2

Копировал: Гильмамедова Формат: 11

Формат	Зона	Поз.	Обозначение	Наименование	Кол.	Примечание
				Документация		
22			5854-106.01.016 СБ	Сборочный чертеж		
				Сборочные единицы		
11		1	5854-065.016.011	Каркас	1	
				Детали		
11		5	ГТ 05.00.01А	Опора	1	
11		6	5859-009.102	Втулка	2	
12		7	5859-009.105	Рейка	1	
12		8	5859-009.107	Колесо зубчатое	1	
11		9	5854-065.011.104	Палец	1	
				Стандартные изделия		
		12		Болт М8×16.58.0120 ГОСТ 7796-70	1	

Подпись и дата | Инв. № дубл. | Взам. инв. № | Подп. и дата | Инв. № подл.

Изм.	Лист	№ докум.	Подп.	Дата
Разраб.		Семененко		27.01.78
Пров.		Пасечник		27.01.78
Рук. гр.		Пасечник		27.01.78
Н. контр.		Ладыченко		27.01.78
Утв.		Кривуля		27.01.78

5854-106.01.016

Передача реечная

Лит. А | Лист 1 | Листов 2

Союзсельхозтехника Гипропромтеплица Ворошиловград

Копировал: Гульмамедова Формат: 11

Формат	Зона	Поз.	Обозначение	Наименование	Кол.	Примечание
		16		Винт М6×8.58.0120 ГОСТ 1477-75	2	
		20		Гайка М8.5.0120 ГОСТ 5915-70	1	
		24		Шайба 8.02.0120 ГОСТ 11371-78	2	
		28		Шплинт 1,6×12.001 ГОСТ 397-66	1	

Подпись и дата | Инв. № дубл. | Взам. инв. № | Подп. и дата | Инв. № подл.

Изм.	Лист	№ докум.	Подп.	Дата

5854-106.01.016 Лист 2

Копировал: Гульмамедова Формат: 11

Типовой проект 810-99 Альбом V

Формат	Зона	Поз.	Обозначение	Наименование	Кол.	Примечание
				Документация		
22			5854-106.01.017 СБ	Сборочный чертеж		
				Сборочные единицы		
11		1	5854-065.017.012	Каркас	1	
				Детали		
11		4	5854-065.017.104	Упор верхний	1	
11		5	5854-065.017.105	Упор нижний	2	
11		6	5854-065.017.106	Шайба	2	
12		7	5859-009.105	Рейка	1	
11		8	5854-065.011.104	Палец	1	
11		9	ГТ 05.00.01А	Опора	1	
12		10	5859-009.107	Колесо зубчатое	1	
11		11	5859-009.102	Втулка	2	
				Стандартные изделия		
				Болты ГОСТ 7798-70		
		12		М6×16.58.0120	8	
		13		М6×35.58.0120	2	

Подпись и дата | Инв. № дубл. | Взам. инв. № | Подп. и дата | Инв. № подл.

Изм.	Лист	№ докум.	Подп.	Дата
Разраб.		Семененко		27.01.78
Пров.		Пасечник		27.01.78
Рук. гр.		Пасечник		27.01.78
Н. контр.		Ладыченко		27.01.78
Утв.		Кривуля		27.01.78

5854-106.01.017

Крепление выключателя путевого (конечного)

Лит. А | Лист 1 | Листов 2

Союзсельхозтехника Гипропромтеплица Ворошиловград

Копировал: Гульмамедова Формат: 11

Формат	Зона	Поз.	Обозначение	Наименование	Кол.	Примечание
		15		Болт М8×16.58.0120 ГОСТ 7796-70	1	
		16		Винт М6×8.58.0120 ГОСТ 1477-75	2	
				Гайки ГОСТ 5915-70		
		18		М6.5.0120	10	
		19		М8.5.0120	1	
		20		Шайба 6.65Г.0120 ГОСТ 6402-70	2	
				Шайбы ГОСТ 11371-78		
		21		6.02.0120	9	
		22		8.02.0120	2	
		23		Шплинт 1,6×12.001 ГОСТ 397-66	1	
				Прочие изделия		
		25		Выключатель путевой (конечный) типа ВК 200 АТ, исполнение 1, ступень 1 МРТУ 16.526.006-65	2	

Подпись и дата | Инв. № дубл. | Взам. инв. № | Подп. и дата | Инв. № подл.

Изм.	Лист	№ докум.	Подп.	Дата

5854-106.01.017 Лист 2

Формат	Зона	Поз.	Обозначение	Наименование	Кол.	Примечание
				Документация		
*)			5854-106.02 СБ	Сборочный чертеж		*) 12, 22
12			5854-106.02 КЗ	Схема кинематическая принципиальная		
				Сборочные единицы		
11		1	5854-065.018	Кронштейн	4	
11		2	5854-106.01.016	Передача ременная	52	
11		3	5854-106.01.017	Крепление выключателя путевого (конечного)	2	
11		4	5854-025.016.110	Подшипник в сборе	50	
11		5	5854-106.02.011	Привод	1	
				Детали		
10		10	5854-065.101	Вал	2	Габ. чертеж
-		11	-02	Вал	2	
-		12	-03	Вал	2	
-		13	-04	Вал	18	
-		14	-05	Вал	2	
11		15	5854-065.102	Втулка	22	

Изм.	Лист	№ докум.	Подп.	Дата
Разраб.	Семененко			23.01.78
Пров.	Пасечник			
Рук. гр.	Пасечник			
Н. контр.	Пастухенко			
Утв.	Крибуля			

5854-106.02

Механизм открывания и закрывания форточек в коридоре, L = 75м

Лит.	Масса	Масштаб
А		

Лист	Листов
1	2

Союзсельхозтехника Гипропромтеплица Ворошиловград

Копировал: Гульмамедова Формат: 11

Формат	Зона	Поз.	Обозначение	Наименование	Кол.	Примечание
				Стандартные изделия		
				Болты ГОСТ 7796-70		
		22		М8×55.58.0120	44	
		23		М10×20.58.0120	58	
				Гайки ГОСТ 5915-70		
		26		М8.5.0120	44	
		27		М10.5.0120	58	
		30		Шайба 8.02.0120 ГОСТ 11371-78	88	

Инв. № подл. | Подпись и дата | Взам. инв. № | Инв. № дубл. | Подпись и дата

Изм.	Лист	№ докум.	Подп.	Дата

5854-106.02

Лист 1

Копировал: Гульмамедова Формат: 11

Формат	Зона	Поз.	Обозначение	Наименование	Кол.	Примечание
				Документация		
12			5854-106.03 СБ	Сборочный чертеж		
				Сборочные единицы		
11		1	5854-065.018	Кронштейн	4	
11		2	5854-106.01.016	Передача ременная	30	
11		3	5854-106.01.017	Крепление выключателя путевого (конечного)	2	
11		4	5854-025.016.110	Подшипник в сборе	28	
11		5	5854-106.02.011	Привод	1	
				Детали		
10		10	5854-066-101	Вал	2	Габ. чертеж
		11	-02	Вал	2	
		12	-03	Вал	2	
		13	-04	Вал	7	
		14	-05	Вал	2	
11		15	5854-065.102	Втулка	11	

Изм.	Лист	№ докум.	Подп.	Дата
Разраб.	Семененко			25.01.78
Пров.	Пасечник			
Рук. гр.	Пасечник			
Н. контр.	Пастухенко			
Утв.	Крибуля			

5854-106.03

Механизм открывания и закрывания форточек в коридоре, L = 42м

Лит.	Масса	Масштаб
А		

Лист	Листов
1	2

Союзсельхозтехника Гипропромтеплица Ворошиловград

Копировал: Гульмамедова Формат: 11

Формат	Зона	Поз.	Обозначение	Наименование	Кол.	Примечание
				Стандартные изделия		
				Болты ГОСТ 7796-70		
		22		М8×55.58.0120	22	
		23		М10×20.58.0120	36	
				Гайки ГОСТ 5915-70		
		26		М8.5.0120	22	
		27		М10.5.0120	36	
		30		Шайба 8.02.0120 ГОСТ 11371-78	44	

Инв. № подл. | Подпись и дата | Взам. инв. № | Инв. № дубл. | Подпись и дата

Изм.	Лист	№ докум.	Подп.	Дата

5854-106.03

Лист 2

Копировал: Гульмамедова Формат: 11

Формат	Зона	Поз	Обозначение	Наименование	Кол.	Примечание
				Документация		
22			5854-106.02.011СБ	Сборочный чертеж		
				Сборочные единицы		
11		1	5854-065.01.015.100	Редуктор червячный		
				РЧ-84-04	2	
11		2	5854-065.01.012	Кронштейн	2	
				Детали		
11		6	ВК.01.00.03	Звездочка	2	
11		7	ГТ.06.00.01	Палец	2	
11		8	ФК 3.00.00.03	Накладка	4	
11		9	5854-065.102	Втулка	4	
11		10	5854-065.01.104	Накладка	4	
12		11	5854-065.01.109	Звездочка	2	
11		12	5854-065.01.110	Опора	2	
11		13	5854-065.01.111	Опора	2	

Подпись и дата | Инв. № дубл. | Взам. инв. № | Подпись и дата | Инв. № подл.

Изм.	Лист	№ докум.	Подп.	Дата
Разраб.		Семененко		27.01.78
Пров.		Пасечник		27.01.78
Рук. гр.		Пасечник		27.01.78
Н. контр.		Ладыченко		27.01.78
Утв.		Кривуля		27.01.78

5854-106.02.011

Привод

Лит.	Лист	Листов
А	1	4

Союзсельхозтехника Гипропромтеплица Ворошиловград

Копировал: Гульмамедова Формат: 11

Формат	Зона	Поз	Обозначение	Наименование	Кол.	Примечание
				Стандартные изделия		
				Болты ГОСТ 7796-70		
		21		М8×55.58.0120	8	
		22		М12×20.58.0120	8	
		23		М12×40.58.0120	8	
		24		М12×70.58.0120	16	
		28		Винт М6×10.58.0120		
				ГОСТ 1476-75	2	
				Гайки ГОСТ 5915-70		
		31		М8.5.0120	8	
		32		М12.5.0120	48	
				Шайбы ГОСТ 11371-78		
		36		8.02.0120	18	
		37		12.02.0120	48	

Подпись и дата | Инв. № дубл. | Взам. инв. № | Подпись и дата | Инв. № подл.

Изм.	Лист	№ докум.	Подп.	Дата

5854-106.02.011 Лист 2

Копировал: Гульмамедова Формат 11

Типовой проект 810-99 Альбом I

Формат	Зона	Поз	Обозначение	Наименование	Кол.	Примечание
		40		Шплинт 1,6×12-001		
				ГОСТ 397-66	2	
		45		Шпилька М12-6g×60.58.0120		
				ГОСТ 22034-76	16	
		49		Кольцо 52 ГОСТ 2833-77	2	
		54		Звено С-ПР-19,05-3180		
				ГОСТ 13568-75	2	
		58		Цепь ПР-19,05-3180		
				ГОСТ 13568-75, L=0,99м	2	

Подпись и дата | Инв. № дубл. | Взам. инв. № | Подпись и дата | Инв. № подл.

Изм.	Лист	№ докум.	Подп.	Дата

5854-106.02.011 Лист 3

Копировал: Гульмамедова Формат: 11

Формат	Зона	Поз	Обозначение	Наименование	Кол.	Примечание
				Прочие изделия		
		64		Редукторный двигатель		Заказ 043-1/3 5932
				VEM-ZG2KMR 8064	2	ГДР

Подпись и дата | Инв. № подл. | Взам. инв. № | Подп. и дата | Инв. № подл.

Изм.	Лист	№ докум.	Подп.	Дата

5854-106.02.011 Лист 4

16462-05 12 Копировал: Гульмамедова 16462-05 12 Формат 11

Формат	Зона	Поз	Обозначение	Наименование	Кол	Примечание
				Документация		
12			5854-106.04 СБ	Сборочный чертеж		
				Сборочные единицы		
11		1	5854-065.018	Кронштейн	4	
11		2	5854-106.01.016	Передача реечная	26	
11		3	5854-106.01.017	Крепление выключателя путевого (конечного)	2	
11		4	5854-025.016.110	Подшипник в сборе	24	
11		5	5854-106.02.011	Привод	1	
				Детали		
12		10	5854-065.101	Вал	2	
		11	-02	Вал	2	
		12	-03	Вал	2	

Изм	Лист	№ докум	Подп	Дата	5854-106.04			
Разраб		Семененко			Механизм открывания и закрывания форточек в коридоре, L=36м	Лит	Лист	Листов
Пров		Пасечник				А	1	2
Рук гр		Пасечник				Союзсельхозтехника Гипропромтеплица Ворошиловград		
Н контр		Ладыченко						
Утв		Кривуля						

Копировал Гульмамедова Формат 11

Формат	Зона	Поз	Обозначение	Наименование	Кол	Примечание
		13	5854-65.101-04	Вал	5	
		14	-05	Вал	2	
11		15	5854-65.102	Втулка	8	
				Стандартные изделия		
				Болты ГОСТ 7796-70		
		20		М8×55.58.0120	16	
		21		М10×20.58.0120	32	
				Гайки ГОСТ 5915-70		
		24		М8.5.0120	16	
		25		М10.5.0120	32	
		28		Шайба 8.02.0120 ГОСТ 11371-78	32	

Подпись и дата | Инв № дубл | Взам инв № | Подп и дата | Инв № подл

Изм	Лист	№ докум	Подпись	Дата	5854-106.04	Лист 2

Копировал: Гульмамедова Формат: 11

Формат	Зона	Поз	Обозначение	Наименование	Кол	Примечание
				Документация		
12			5854-106.05 СБ	Сборочный чертеж		
				Сборочные единицы		
11		1	5854-065.018	Кронштейн	4	
11		2	5854-106.01.016	Передача реечная	12	
11		3	5854-106.01.017	Крепление выключателя путевого (конечного)	2	
11		4	5854-025.016.110	Подшипник в сборе	10	
11		5	5854-106.02.011	Привод	1	
				Детали		
12		10	5854-065.101	Вал	2	
		11	-02	Вал	2	
12		12	5854-065.01.101	Вал	2	
11		13	5854-065.102	Втулка	2	

Изм	Лист	№ докум	Подп	Дата	5854-106.05			
Разраб		Семененко			Механизм открывания и закрывания форточек в коридоре, L=15м	Лит	Лист	Листов
Пров		Пасечник				А	1	2
Рук гр		Пасечник				Союзсельхозтехника Гипропромтеплица Ворошиловград		
Н контр		Ладыченко						
Утв		Кривуля						

Копировал: Гульмамедова Формат 11

Формат	Зона	Поз	Обозначение	Наименование	Кол	Примечание
				Стандартные изделия		
				Болты ГОСТ 7796-70		
		22		М8×55.58.0120	4	
		23		М10×20.58.0120	18	
				Гайки ГОСТ 5915-70		
		26		М8.5.0120	4	
		27		М10.5.0120	18	
		30		Шайба 8.02.0120 ГОСТ 11371-78	8	

Подпись и дата | Инв № дубл | Взам инв № | Подпись и дата | Инв № подл

Изм	Лист	№ докум	Подпись	Дата	5854-106.05	Лист 2

Копировал: Гульмамедова Формат: 11

5854-106.01 КЗ

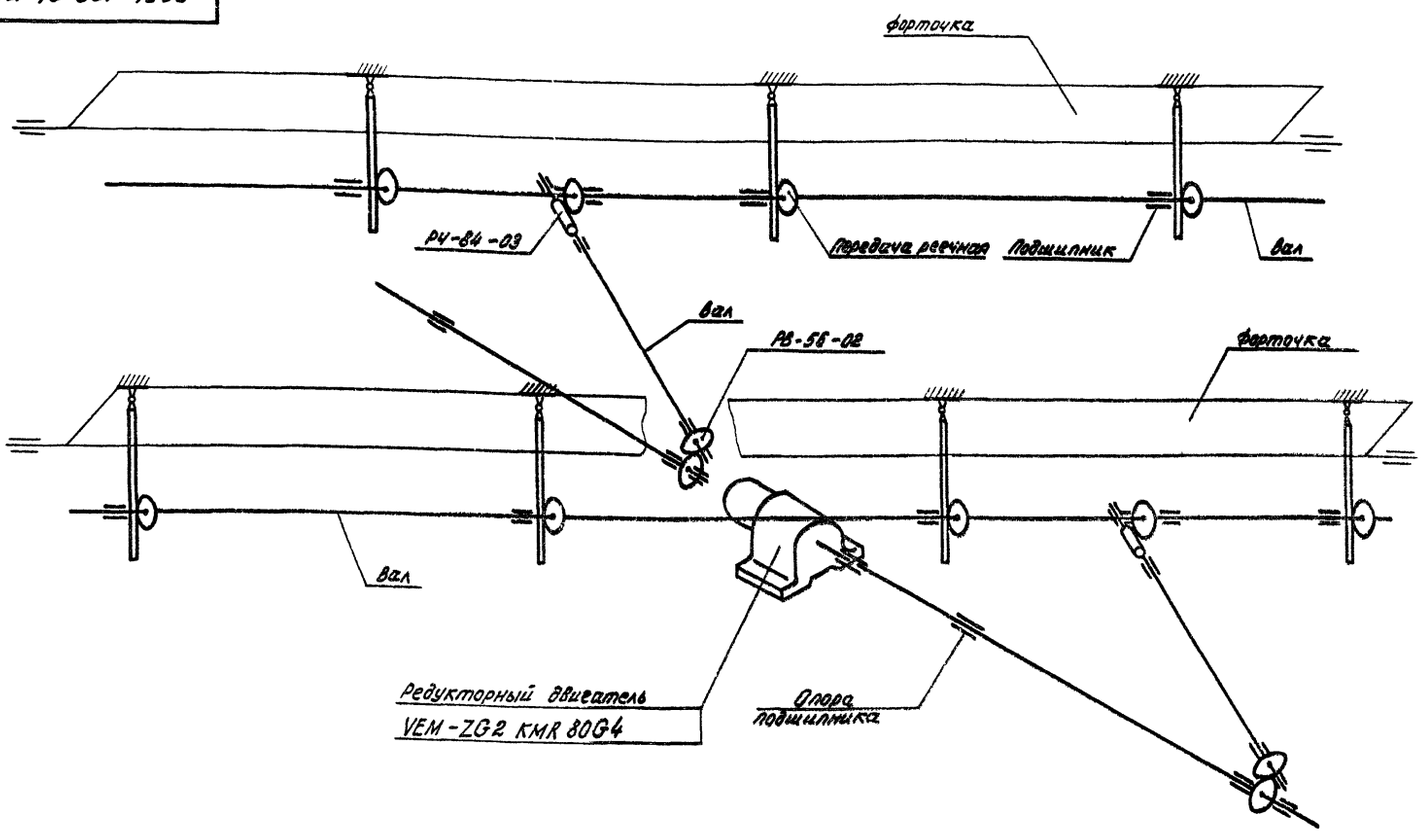

					5854-106.01 КЗ		
Изм.	Лист	№докум.	Подпись	Дата	Механизм открывания и закрывания форточек в теплице. Схема кинематическая принципиальная	Лит.	Масса	Масштаб
Разраб.		Пивоварова		27.01.79		А	—	—
Пров.		Семененко		27.01.79		Лист	Листов 1	
Т.контр.						Союзсельхозтехника Гипропромтеплица Ворошиловград		
Рук.гр.		Пасечник		30.01.79				
Н.контр.		Ладыченко		29.01.79				
Утв.		Кривуля						

Копировал Семенова Формат 12

5854-106.02 КЗ

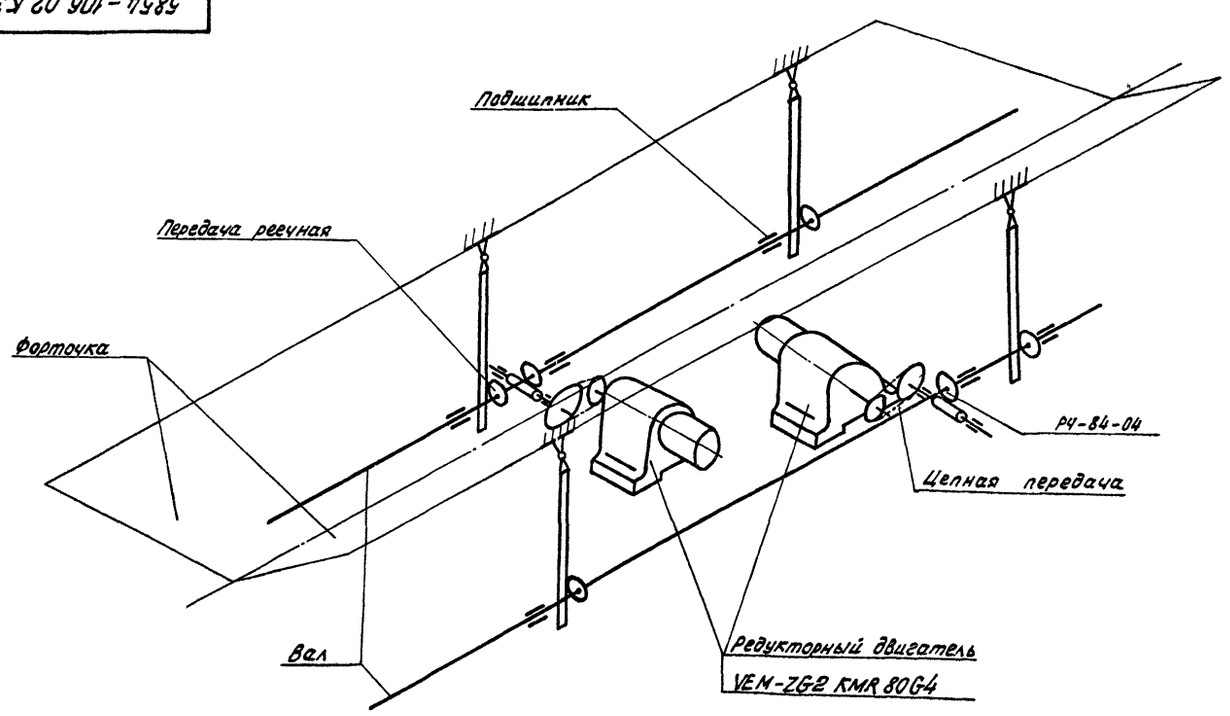

					5854-106 02 КЗ		
Изм.	Лист	№докум.	Подпись	Дата	Механизм открывания и закрывания форточек в коридоре. Схема кинематическая принципиальная	Лит.	Масса	Масштаб
Разраб.		Пивоварова		27.01.79		А	—	—
Пров.		Семененко		27.01.79		Лист	Листов 1	
Т.контр.						Союзсельхозтехника Гипропромтеплица Ворошиловград		
Рук. гр.		Пасечник		30.01.79				
Н.контр.		Ладыченко		27.01.79				
Утв.		Кривуля						

Копировал Семенова 18462-05 14 Формат 12

Альбом V

Типовой проект 810-99

Инв.№подл. | Подпись и дата | Взам.инв.№ | Инв.№дубл. | Подпись и дата

5854-106 СБ

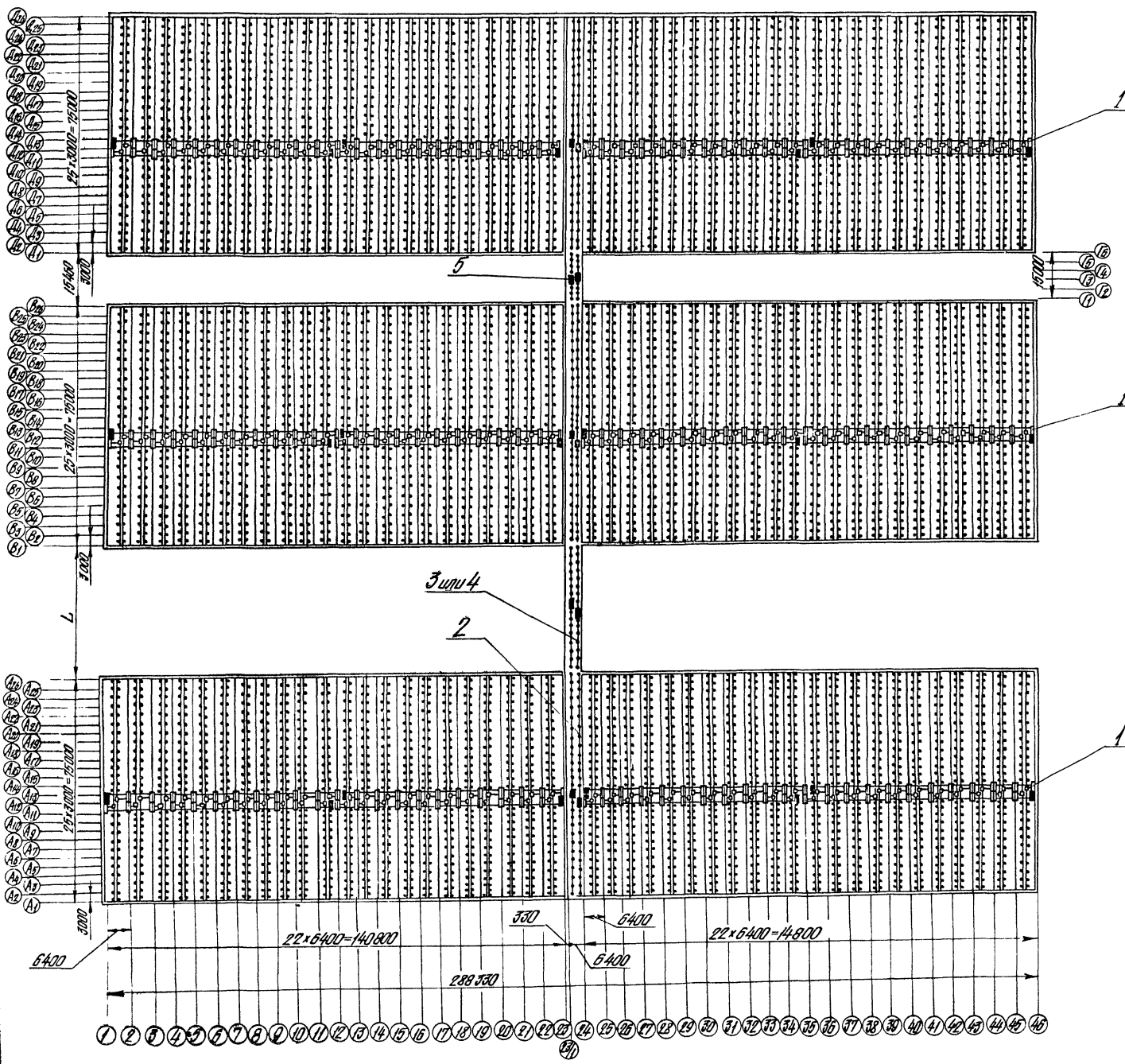

Исполнение	t°C	L, м	Масса
Вариант I	-20°	36	64603
Вариант II	-30°	42	64632

1. Размеры для справок.
2. Произвести смазку реек, зубчатых колес, подшипников и валов в местах сопряжения универсальной среднеплавкой смазкой УС-2 ГОСТ 1033-73.

					5854-106 СБ		
Изм.	Лист	№ докум.	Подп.	Дата	Механизм открывания и закрывания форточек	Лит.	Масса	Масштаб
Разраб.		Семененко		27.01.78		А	см. таблицу	1:1000
Пров.		Пасечник		30.01.78	Сборочный чертеж	Лист	Листов 1	
Т. контр.								
Рук. гр.		Пасечник		30.01.78		Союзсельхозтехника Гипропромтеплица г. Ворошиловград		
Н. контр.		Ладыченко		31.01.78				
Утв.		Кривуля		31.01.78				

5854-106.01.СБ

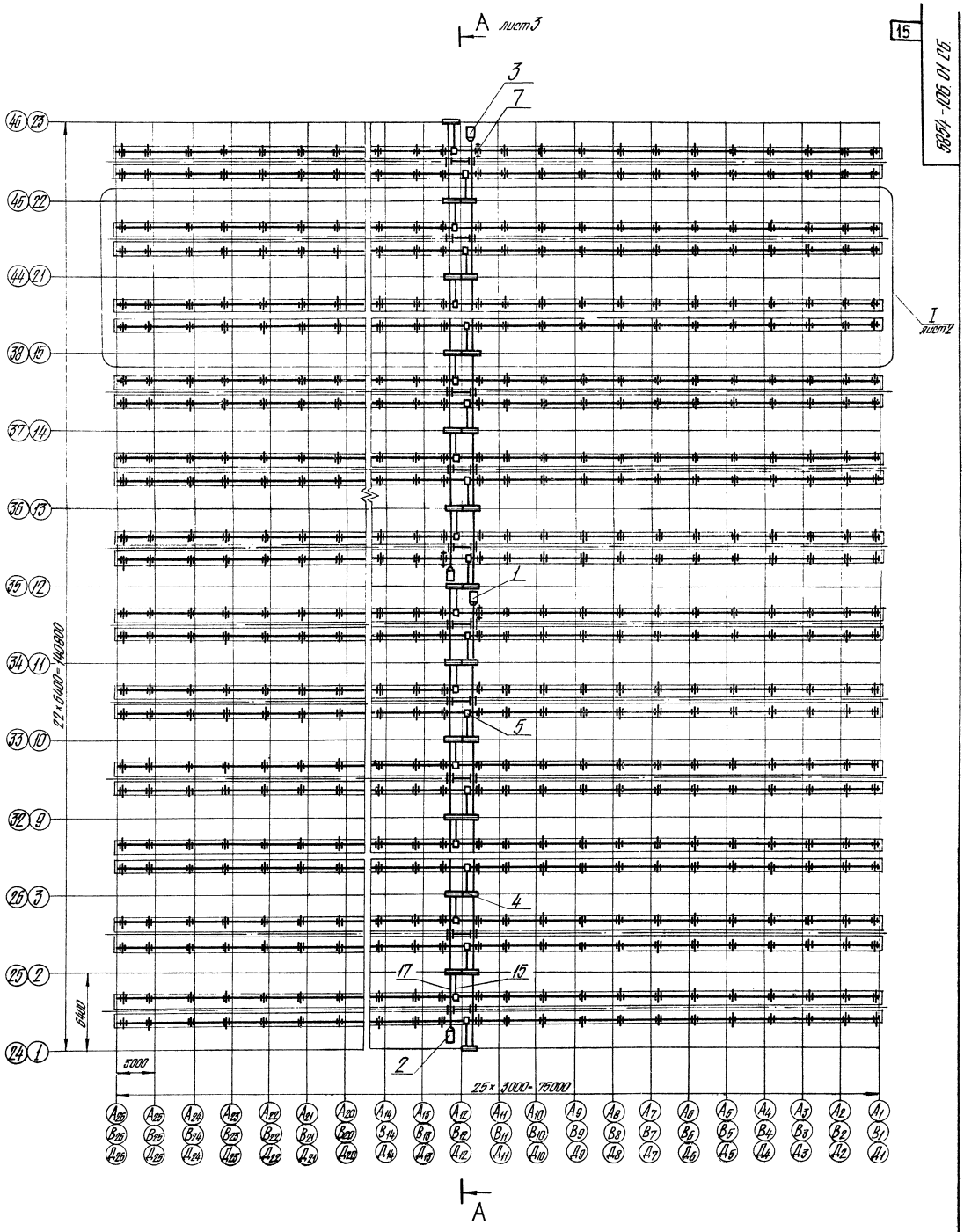

Альбом I

Типовой проект 810-99

Изм.	Лист	№ докум.	Подп.	Дата
Разраб.		Семененко		27.01.78
Пров.		Пасечник		27.01.78
Т. контр.				
Рук. гр.		Пасечник		27.01.78
Н. контр.		Ладыченко		27.01.78
Утв.		Кривцов		

5854-106.01.СБ

Механизм открывания и закрывания форточек в теплице площадью 1 га

Сборочный чертеж

Лит.	Масса	Масштаб
А	10365	1:200

Лист 1 Листов 3

Союзсельхозтехника Гипропромтеплица Ворошиловград

16462-05 16 Копировал: Гульманедова Формат 22

Подпись и дата | Взам. инв. № | Инв. № дубл. | Подпись и дата | Инв. № подл.

5854-106.01.СБ

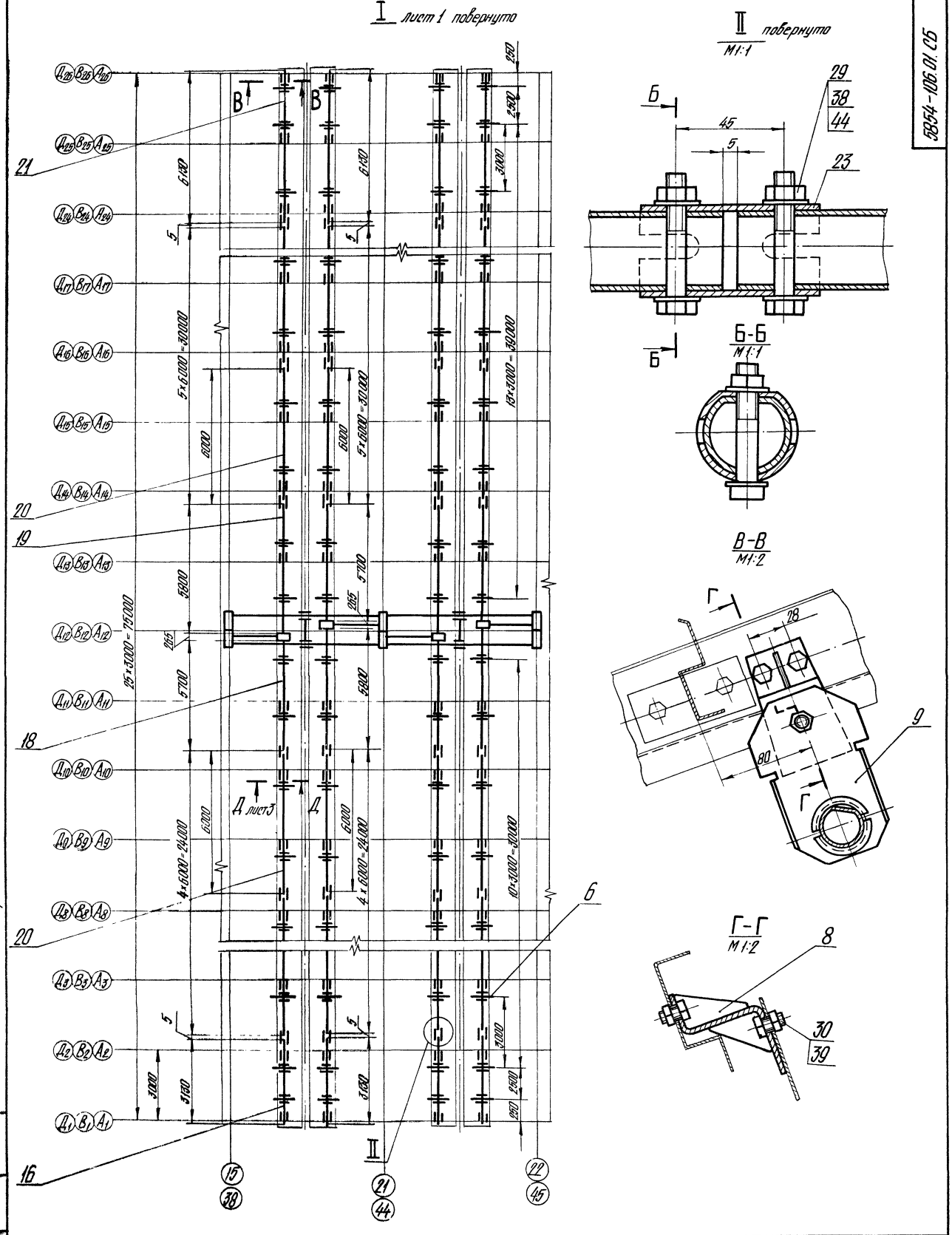

Типовой проект 810-99 Альбом I

					5854-106.01 СБ.			
Изм.	Лист	№ докум.	Подп.	Дата	Механизм открывания и закрывания форточек в теплице площадью 1га	Лит	Масса	Масштаб
Разраб.		Семененко		30.10.78		А	–	М1:100
Пров.		Пасечник		27.04.78	Сборочный чертеж	Лист 2	Листов	
Т.контр.						Союзсельхозтехника Гипропромтеплица Ворошиловград		
Рук.гр.		Пасечник		27.04.78				
Н.контр.		Ладыченко		27.04.78				
Утв.		Кривуля		27.04.78				

Копировал: Гульмамедова 16462-05 17 Формат: 22

5854-106.01 СБ.

А-А повернуто лист 1

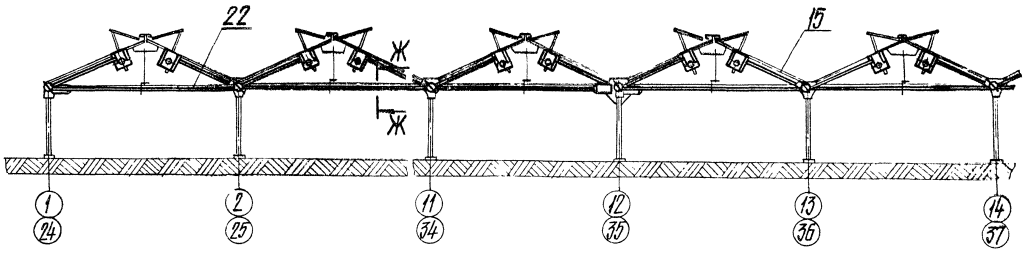

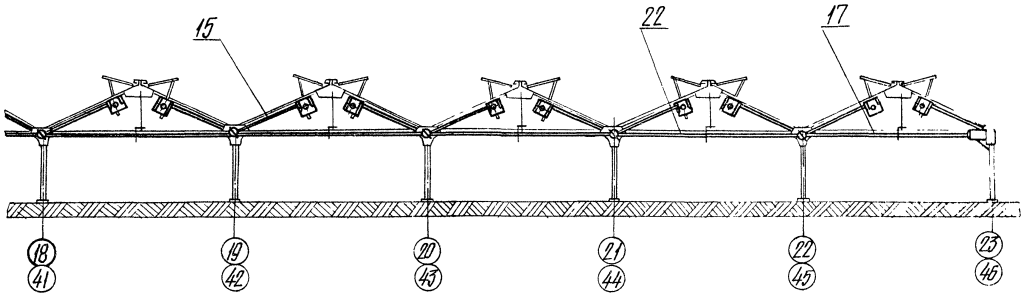

Ж-Ж
М 1:2

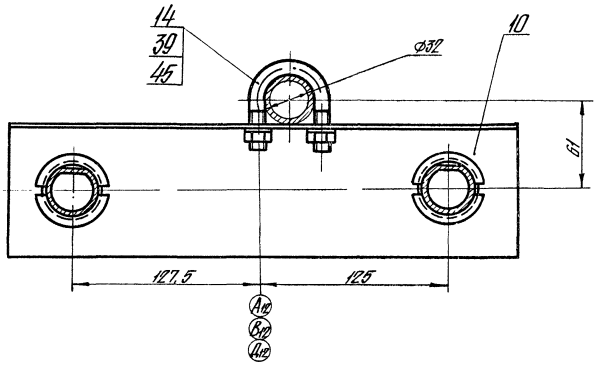

Д-Д лист 2
М 1:2

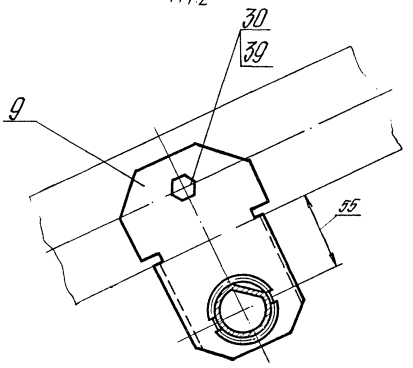

Альбом V

Типовой проект 810-99

Изм	Лист	№ докум	Подп	Дата
Разраб		Семененко		27.01.21
Пров.		Пасечник		27.01.21
Т. контр				
Рук. гр.		Пасечник		27.01.21
Н. контр		Ладыченко		27.01.21
Утв.		Кривцов		28.01.21

5854 - 106.01 СБ.

Механизм открывания и закрывания форточек в теплице площадью 1га.

Сборочный чертеж

Лит	Масса	Масштаб
А	—	1:100

Лист 3 Листов

Союзсельхозтехника Гипропромтерпица Ворошиловград

Инв. № подл. | Подпись и дата | Взам. инв. № | Инв. № дубл. | Подпись и дата

16462-05 18 Копировал: Гульмамедова Формат 22

5854-106.01.011.СБ

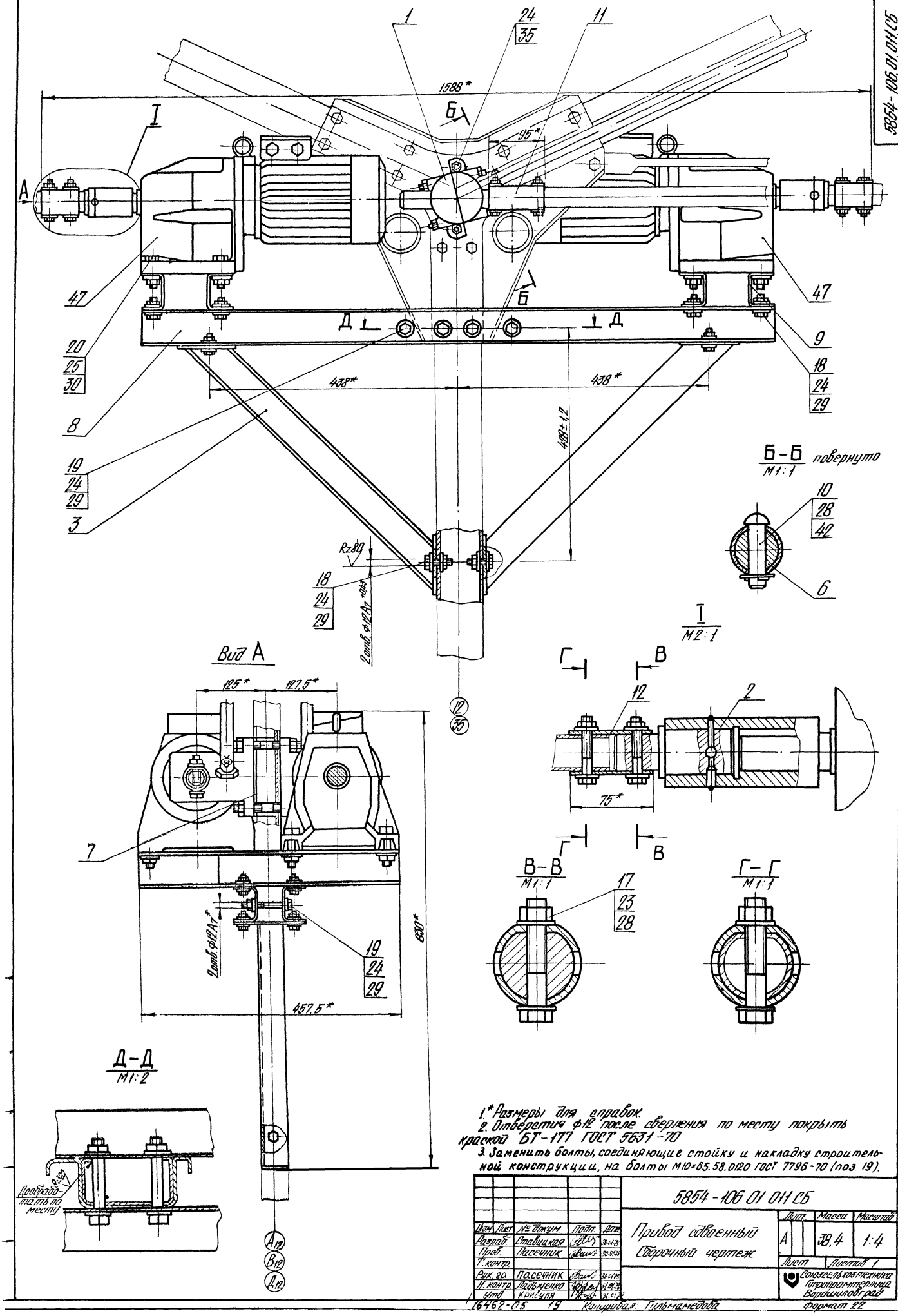

1.* Размеры для справок.
2. Отверстия ф12 после сверления по месту покрыть краской БТ-177 ГОСТ 5631-70
3. Заменить болты, соединяющие стойку и накладку строительной конструкции, на болты М10×65.58.0120 ГОСТ 7796-70 (поз. 19).

					5854-106 01 011 СБ			
Изм	Лист	№ докум.	Подп.	Дата	Привод сдвоенный Сборочный чертеж	Лит.	Масса	Масштаб
Разраб.		Ставицкая		30.01.78		А	38,4	1:4
Пров.		Пасечник		30.01.78		Лист	Листов 1	
Т. контр.						Союзсельхозтехника Гипропромтеплица Ворошиловград		
Рук. гр.		Пасечник		30.01.78				
Н. контр.		Ладыженко		31.01.78				
Утв.		Крисуля		31.01.78				

16462-05 19 Копировал: Гульмамедова Формат 22

5854-106.01.012.СБ

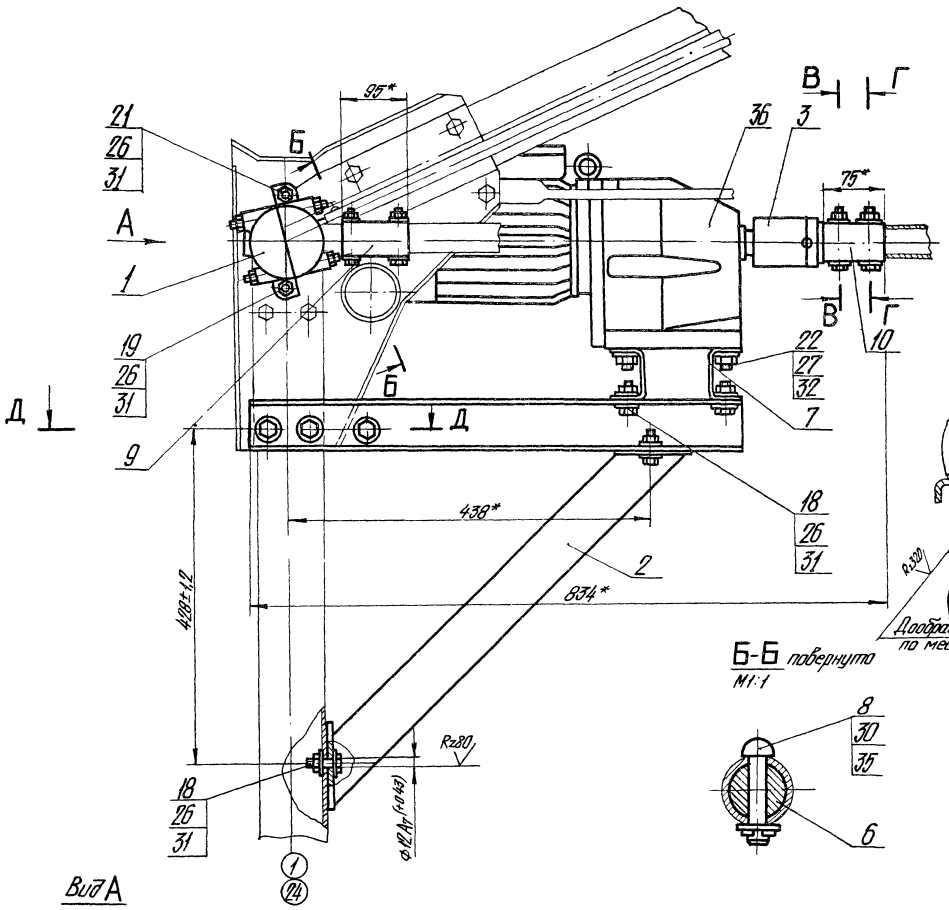

Д-Д
М 1:2

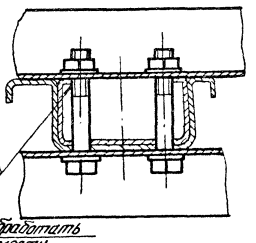

Б-Б повернуто
М1:1

Вид А

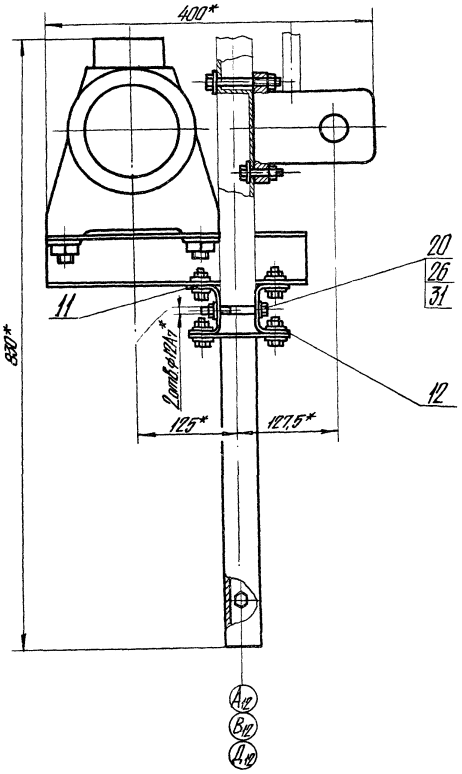

В-В
М1:1

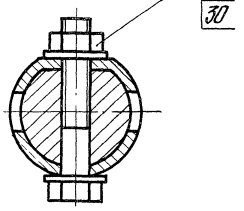

Г-Г
М1:1

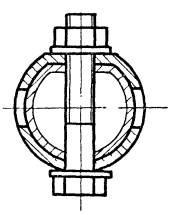

1* Размеры для справок.
2. Отверстия ф12 после сверления по месту покрыть краской БТ-177 ГОСТ 5631-70
3. Заменить болты, соединяющие стойку и накладку строительной конструкции, на болты М10×65.58.0120 ГОСТ 7796-70 (поз. 20).

						5854-106.01.012 СБ		
Изм.	Лист	№ докум.	Подп.	Дата				
Разраб.		Ставицкая		3.04.96	Привод торцовый	Лит.	Масса	Масштаб
Пров.		Пасечник		30.04.96	Сборочный чертеж	А	18	1:4
Т. контр.						Лист 1	Листов 1	
Рук. гр.		Пасечник		30.04.96		Опытный завод тяжелых гидропромтеплиц г. Барнаул		
Н. контр.		Постниченко		31.01.96				
Утв.		Кривцов		31.01.96				

16482-05 20 Копировал: Гульмамедова Формат А2

Типовой проект 810-99 Альбом V

Инв. № подл. | Подпись и дата | Взам. инв. № | Инв. № дубл. | Подпись и дата

5854-106.01.013 СБ

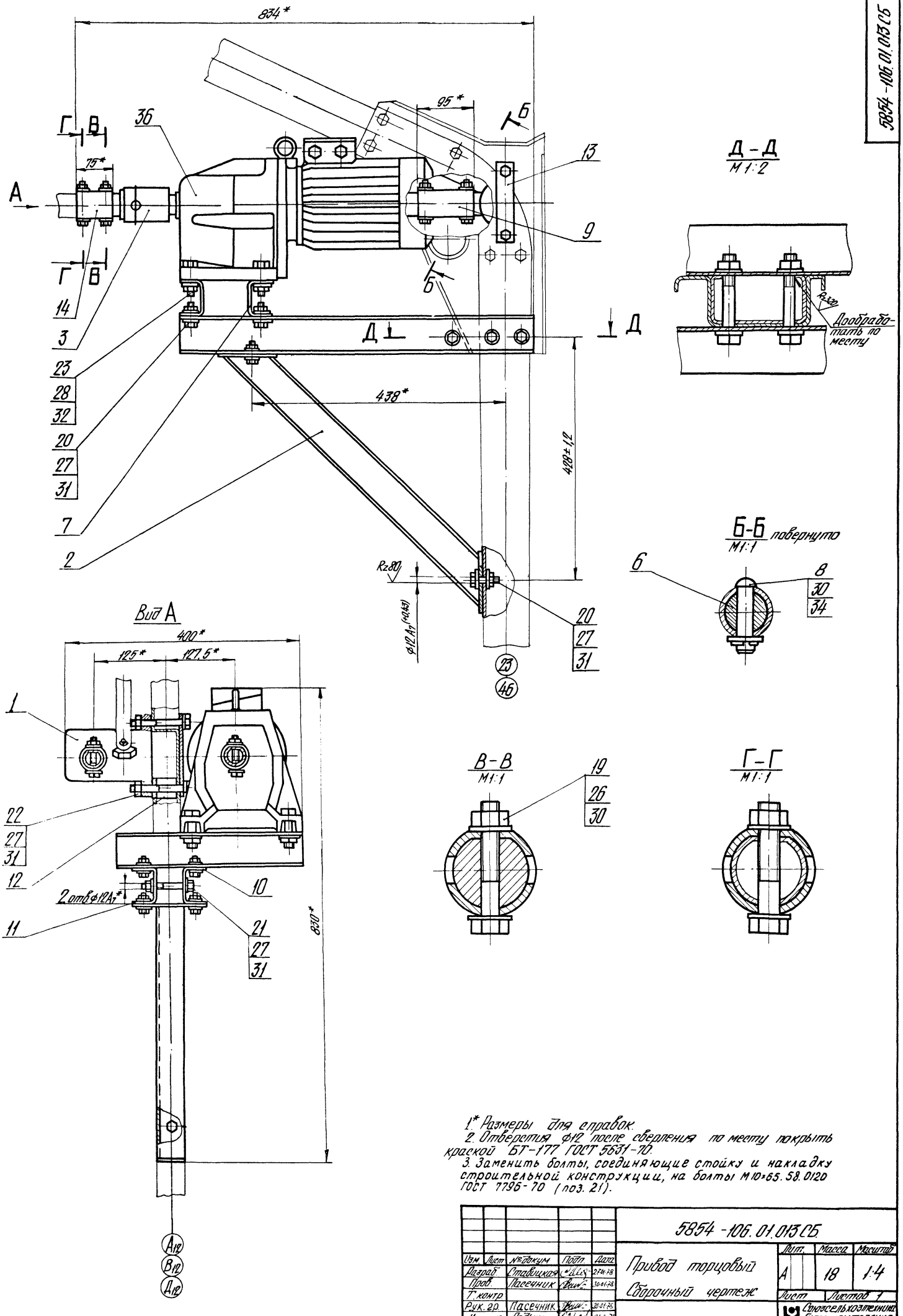

1.* Размеры для справок.
2. Отверстия Ф12 после сверления по месту покрыть краской БТ-177 ГОСТ 5631-70.
3. Заменить болты, соединяющие стойку и накладку строительной конструкции, на болты М10×65.58.0120 ГОСТ 7796-70 (поз. 21).

Изм.	Лист	№ докум.	Подп.	Дата	5854-106.01.013 СБ			
Разраб.		Стабицкая		27.01.78	Привод торцовый	Лит.	Масса	Масштаб
Пров.		Пасечник		30.01.78	Сборочный чертеж	А	18	1:4
Т. контр.						Лист	Листов 1	
Рук. гр.		Пасечник		30.01.78		Союзсельхозтехника Гипропромтеплица г. Ворошиловград		
Н. контр.		Ладыченко		31.01.78				
Утв.		Кривуля		31.01.78				

Инв. № подл. | Подпись и дата | Взам. инв. № | Инв. № дубл. | Подпись и дата

Типовой проект 810-99 Альбом I

16462-05 21 Копировал: Гульмамедова Формат: 22

5854-106.01.014 СБ

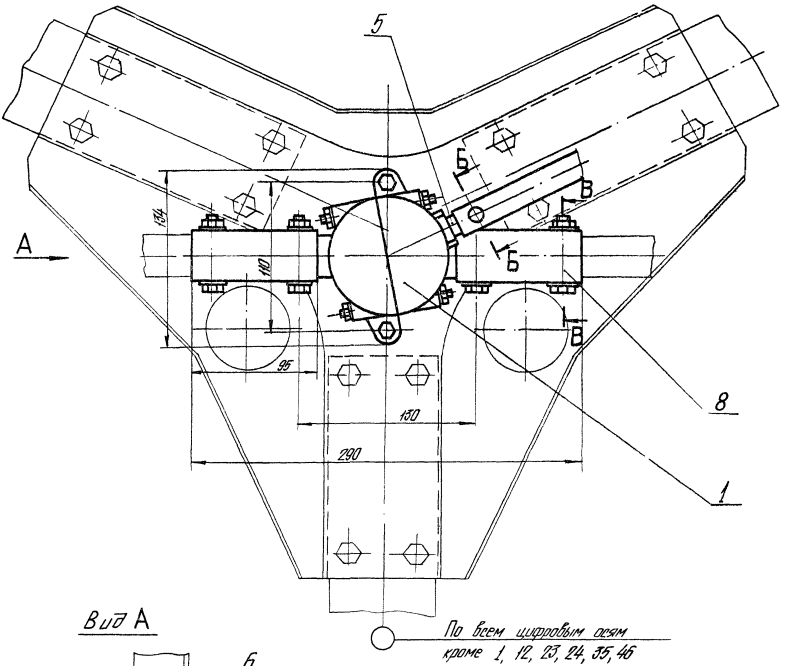

Вид А

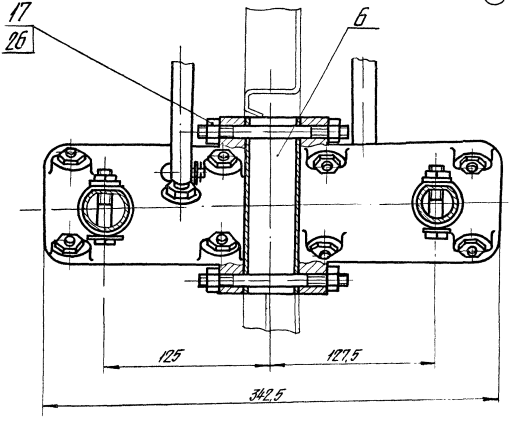

Б-Б повернуто
М1:1

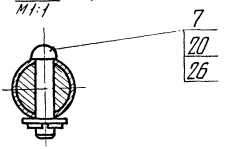

В-В
М1:1

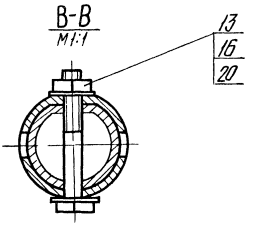

Размеры для справок

Типовой проект 810-99 Альбом I

					5854-106.01.014 СБ			
Изм	Лист	№ докум	Подп	Дата	Крепление редукторов цилиндрических с винтовой передачей Сборочный чертеж	Лит	Масса	Масштаб
Разраб		Левина		27.11.78		А	17,7	1:2
Пров		Пасечник		27.11.78		Лист	Листов 1	
Т контр						Союзсельхозтехника Гипропромтеплица Воронцовград		
Рук гр		Пасечник		27.11.78				
Н контр		Ладыченко		27.11.78				
Утв		Кривиля		27.11.78				

Инв № подл | Подпись и дата | Взам инв № | Инв № дубл | Подпись и дата

16462-05 22 Копировал: Гульмамедова Формат: 22

5854-106.01.015 СБ

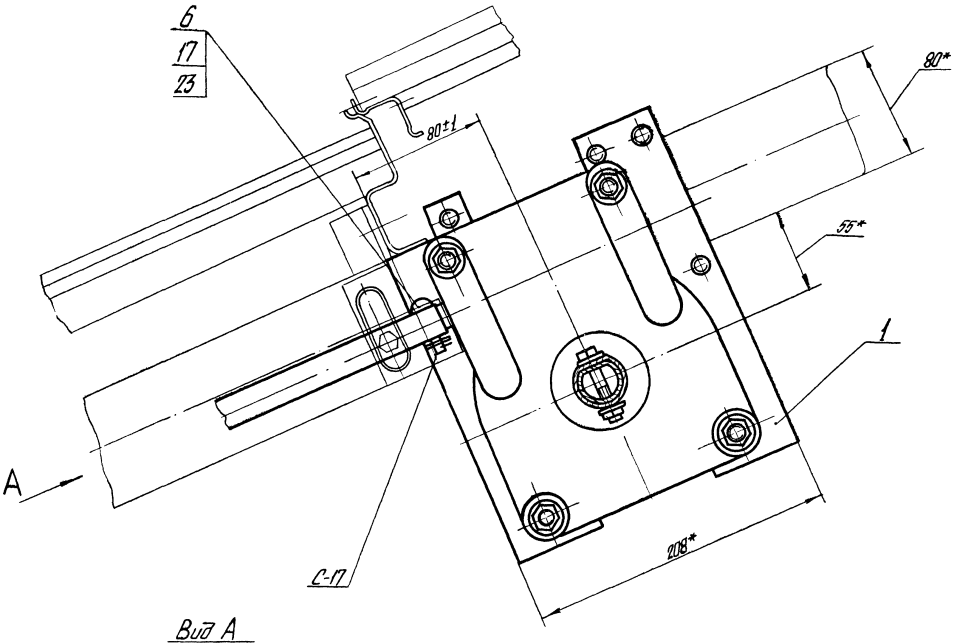

Вид А

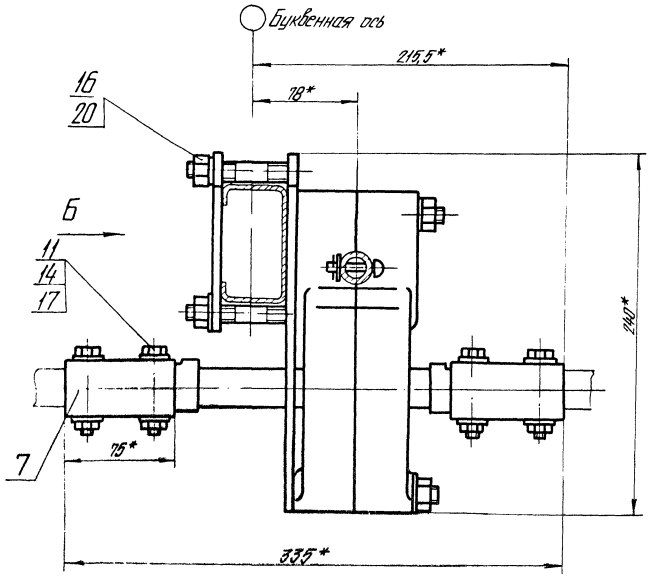

Вид Б

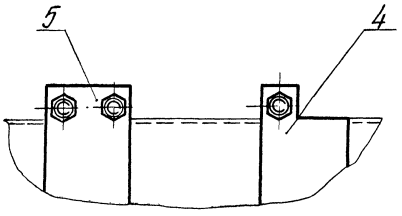

1.* Размеры для справок.

2. При установке червячного редуктора поз. 1 элемент строительной конструкции С-17 отогнуть по месту.

					5854-106.01.015 СБ			
Изм	Лист	№ докум.	Подп.	Дата	Крепление червячного редуктора Сборочный чертеж	Лит.	Масса	Масштаб
Разраб		Левина		22.1.78		А	17,8	1:2
Пров		Пасечник				Лист	Листов 1	
Т. контр.						Союзсельхозтехника Гипропромтеплица Ворошиловград		
Рук. гр.		Пасечник						
Н. контр.		Ладыченко						
Утв		Крюкова						

16462-05 23 Копировал: Гульмамедова Формат: 22

5854-106.01.016 СБ

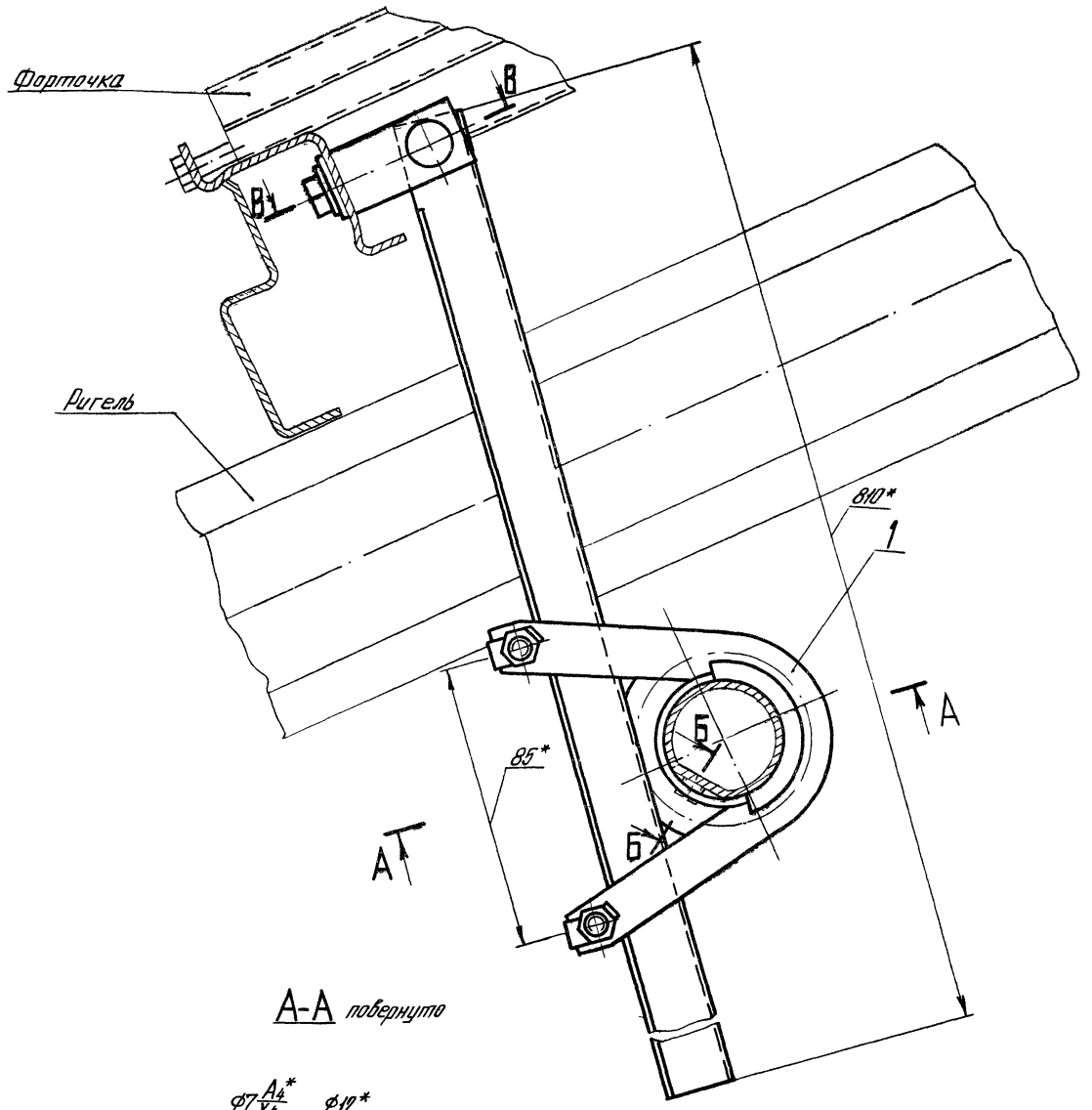

А-А повернуто

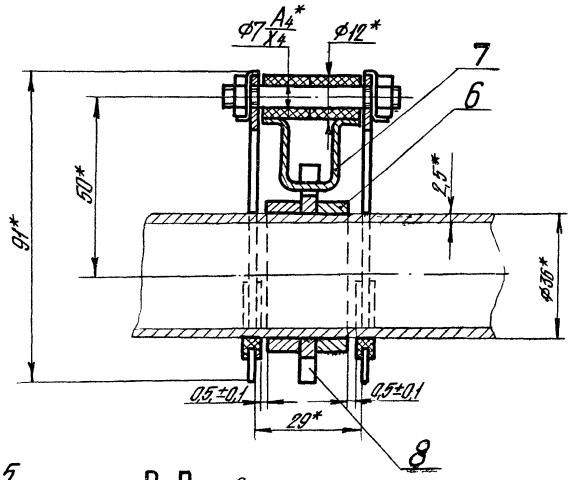

В-В повернуто

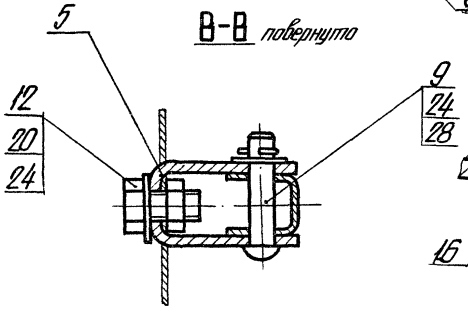

Б-Б повернуто
М2 1

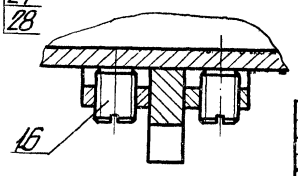

1.* Размеры для справок.

2. Торцевой зазор между деталями поз 6 и 8 не более 0,1мм.

3. После затяжки винтов поз 16 головки винтов подкернить с целью устранения самоотвинчивания в процессе работы.

4 Зацепление деталей поз 7 и 8 должно быть плавным, без заеданий

					5854 - 106. 01. 016 СБ			
Изм.	Лист	№ докум.	Подп.	Дата	Передача реечная Сборочный чертеж	Лит.	Масса	Масштаб
Разраб.		Третьякова		30.11.78		А	0,77	1:1
Пров.		Пасечник		30.01.78		Лист	Листов 1	
Т. контр.						Союзсельхозтехника Гипропромтеплица Ворошиловград		
Рук. гр.		Пасечник		30.01.78				
Н. контр.		Ладыченко		31.01.78				
Утв.		Кривуля		31.01.78				

16462-05 24 Копировал: Гульмамедова Формат 22

Типовой проект 810-99 Альбом V

Инв. № подл. | Подпись и дата | Взам. инв. № | Инв. № дубл. | Подпись и дата

5854-106.01.017СБ

Вид Г повернуто

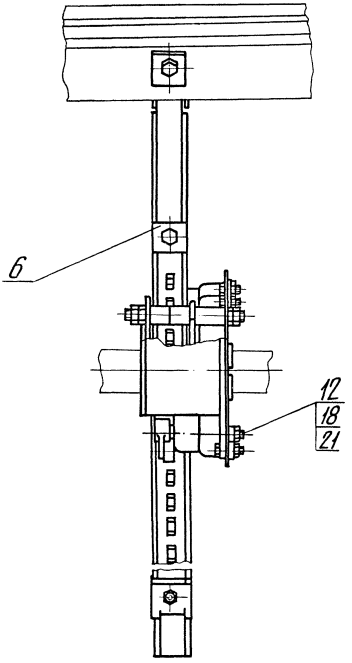

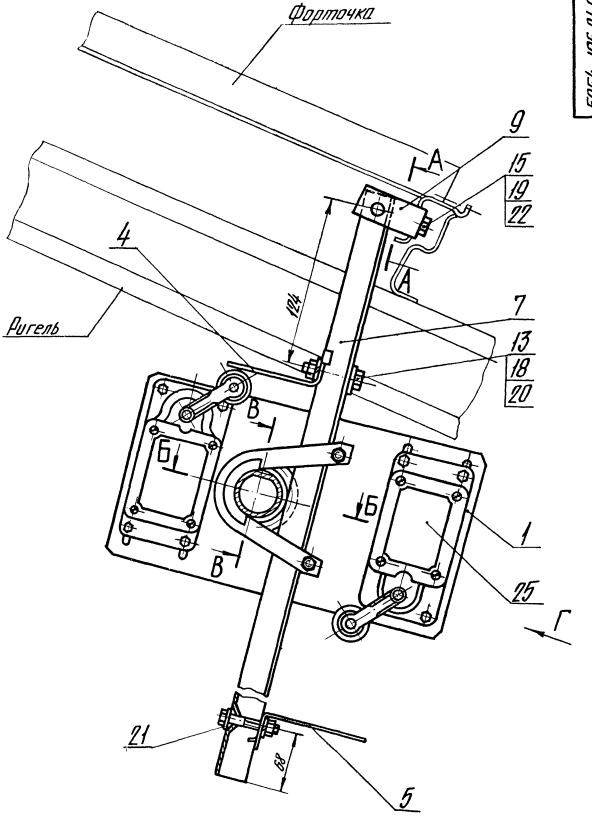

Б-Б
М1:1

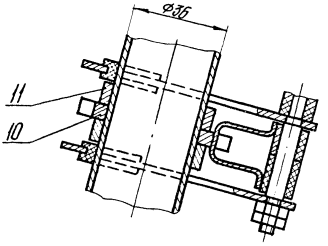

1. Размеры для справок.

2. Торцевой зазор между деталями 10 и 11 не более 0,1 мм.

3. После затяжки винтов поз. 16 головки винтов подкернить с целью устранения самоотвинчивания в процессе работы.

4. Зацепление деталей поз 7 и 10 должно быть плавным, без заеданий.

В-В повернуто
М2:1

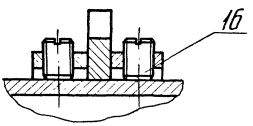

А-А повернуто
М1:1

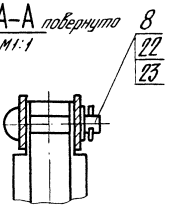

					5854-106.01.017СБ.			
Изм.	Лист	№ докум.	Подп.	Дата	Крепление выключателя путевого (конечного) Сборочный чертеж	Лит.	Масса	Масштаб
Разраб.		Левина		27.1.78		А	3,36	1:2
Пров.		Пасечник				Лист	Листов 1	
Т. контр.						Союзсельхозтехника Гипропромтеплица Ворошиловград		
Рук. гр.		Пасечник						
Н. контр.		Подыченко		27.01.78				
Утв.		Кривуля						

16462-05 25 Копировал Гульмамедова Формат 22

5854-106.02 СБ

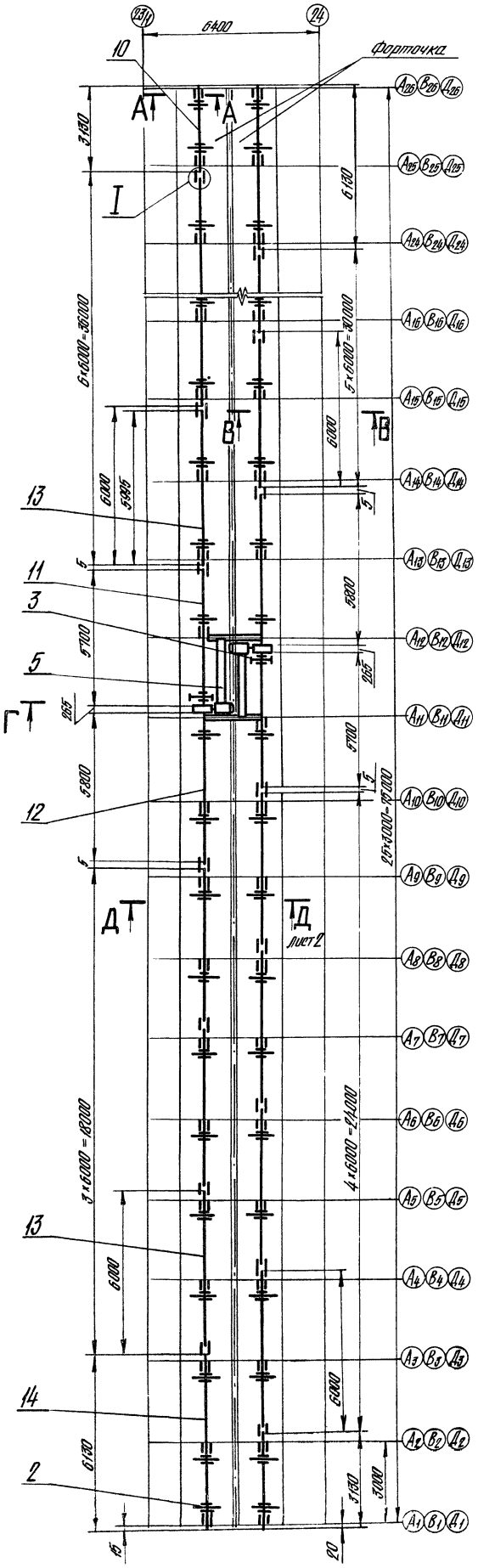

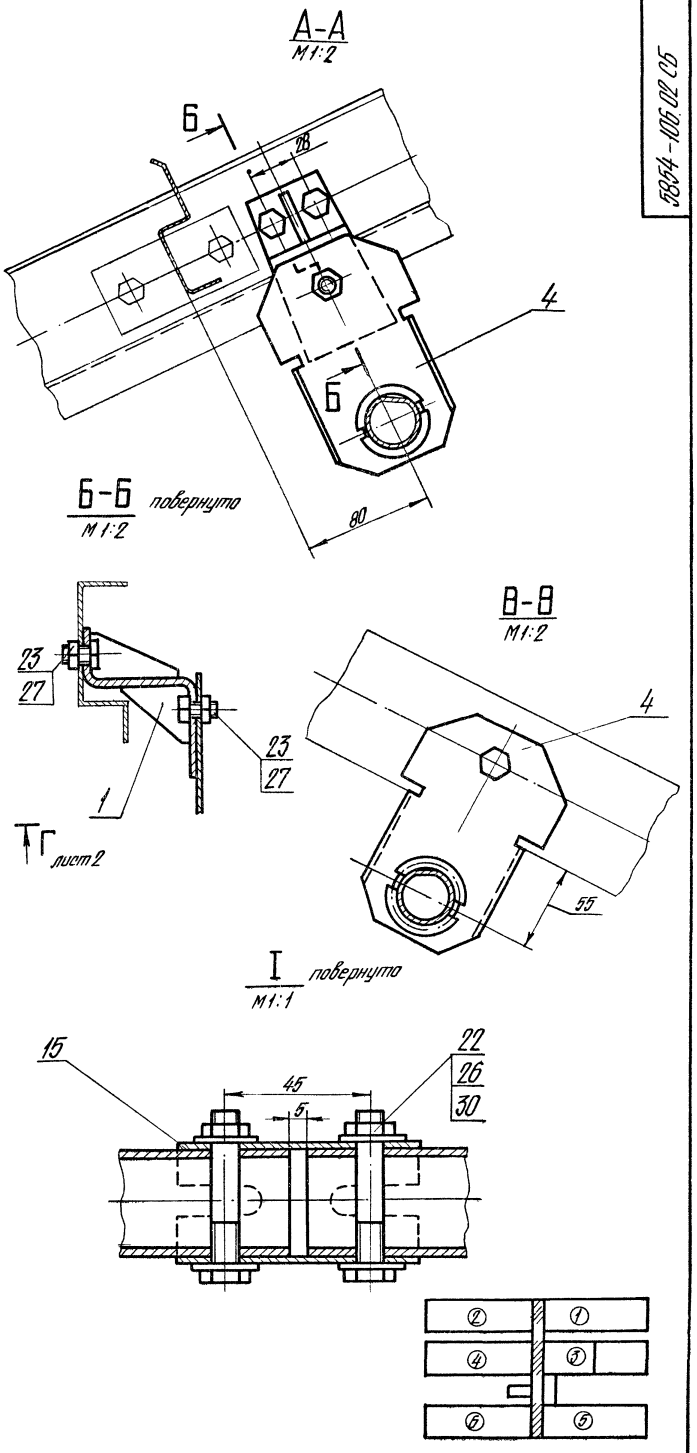

Размеры для справок.

					5854-106.02 СБ			
Изм.	Лист	№ докум.	Подпись	Дата	Механизм открывания и закрывания форточек в коридоре, L = 75м. Сборочный чертеж	Лит.	Масса	Масштаб
Разраб.		Семененко		26.01.78		А	519	1:100
Пров.		Пасечник		27.01.78		Лист 1	Листов 2	
Т. контр.						Союзсельхозтехника Гипропромтеплица Ворошиловград		
Рук. гр.		Пасечник		27.01.78				
Н. контр.		Ладыченко		31.01.78				
Утв.		Кривиля		27.01.78				

16462-05 26 Копировал: Гульмамедова Формат: 22

5854-106.02.СБ

Г-Г лист 1

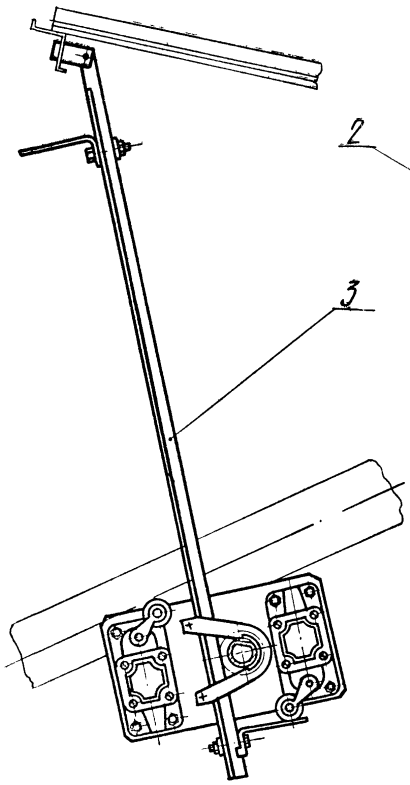

Д-Д лист 1

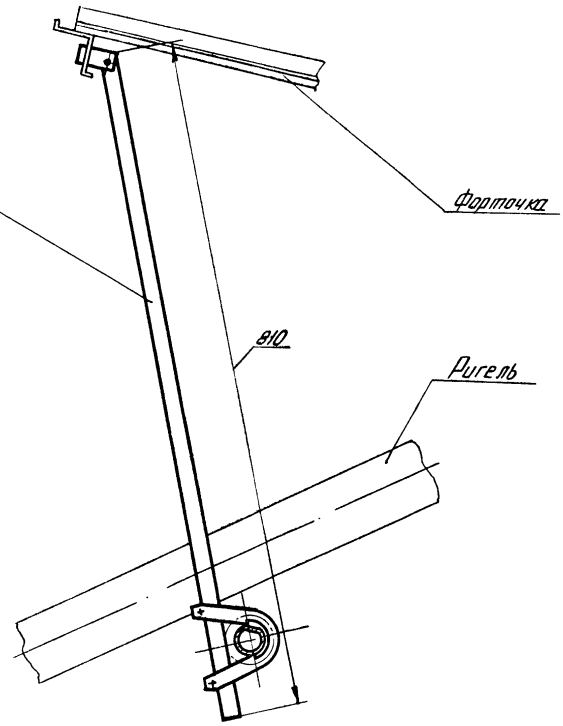

						5854-106.02.СБ			
Изм.	Лист	№ докум.	Подп.	Дата	Механизм открывания и закрывания фрамуг в коридоре, L=75м. Сборочный чертеж	Лит.	Масса	Масштаб	
Разраб.		Семененко				А	—	1:4	
Пров.		Пасечник				Лист 2	Листов		
Т. контр.						Союзсельхозтехника Гипропромтеплица Ворошиловград			
Рук. гр.		Пасечник							
Н. контр.		Лабыченко							
Утв.		Кривуля							

Копировал: Гульмамедова

Формат: А2

5854-106.03.СБ

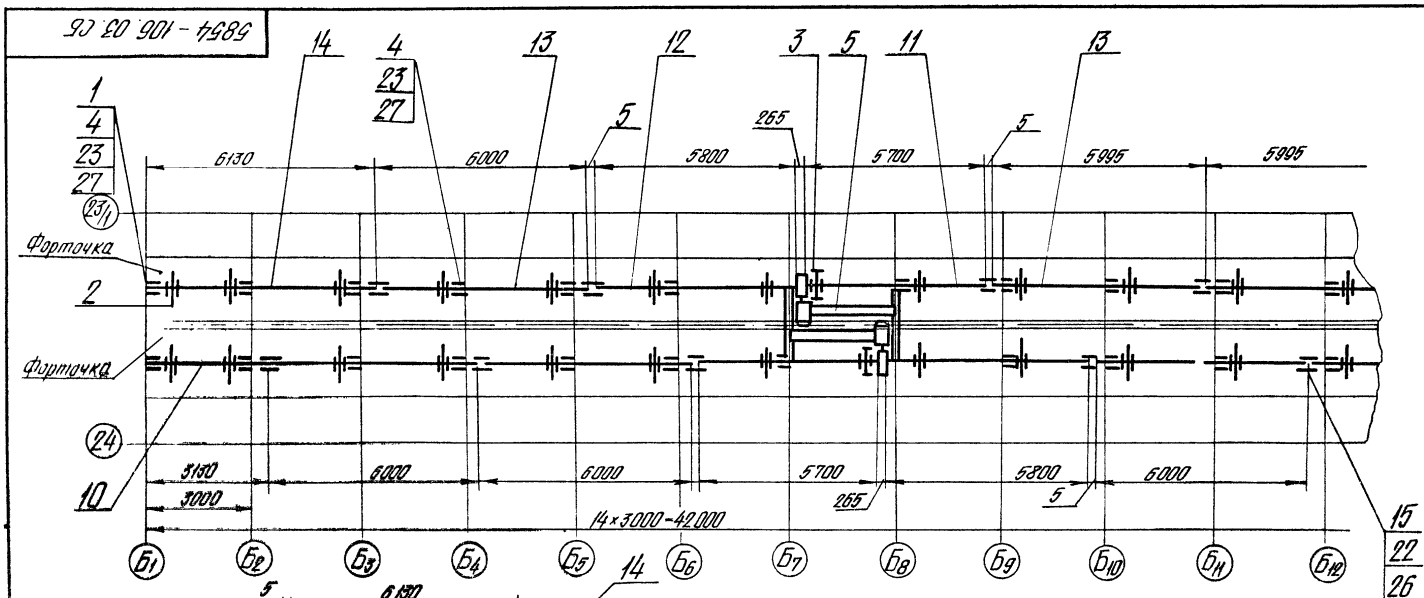

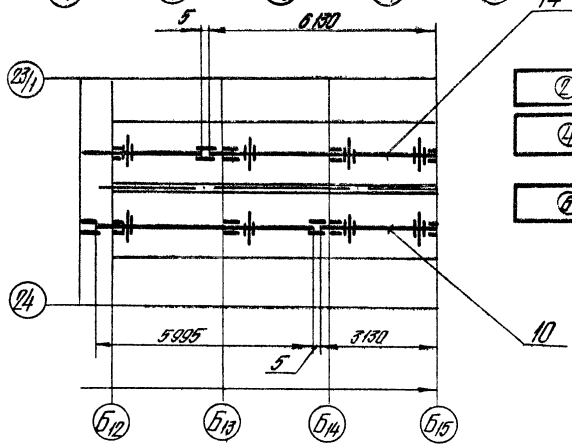

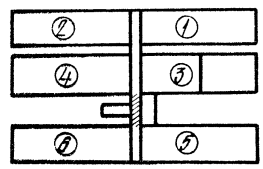

Размеры для справок

						5854-106.03.СБ			
Изм.	Лист	№ докум.	Подп.	Дата	Механизм открывания и закрывания форточек в коридоре, L=42м. Сборочный чертеж	Лит.	Масса	Масштаб	
Разраб.		Семененко				А	356	1:100	
Пров.		Пасечник				Лист 1	Листов 1		
Т.контр.						Союзсельхозтехника Гипропромтеплица Ворошиловград			
Рук. гр.		Пасечник							
Н.контр.		Лабыченко							
Утв.		Кривуля							

16462-05 27

Копировал: Гульмамедова

Формат: А2

5854-106.02.011 СБ

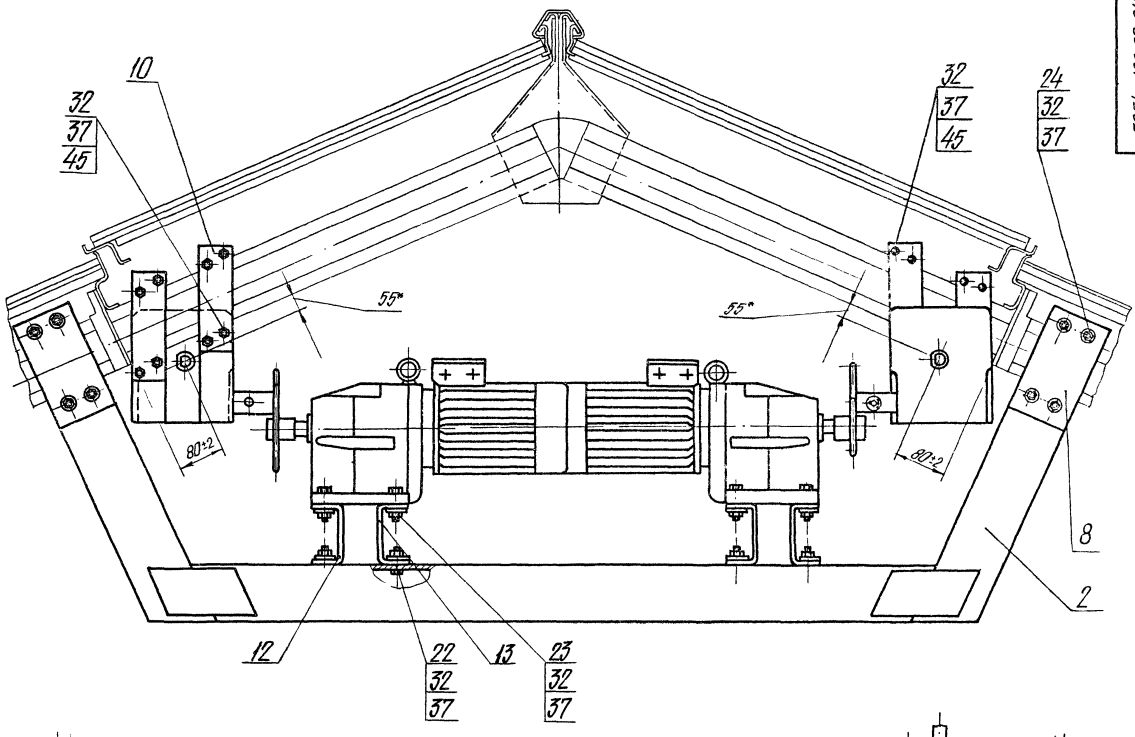

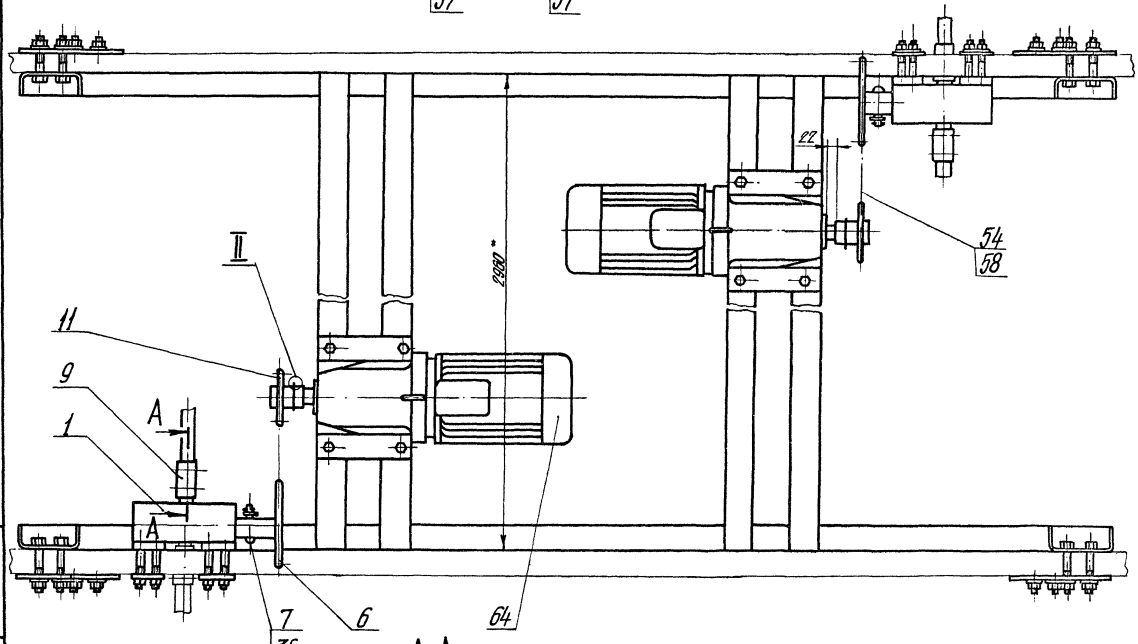

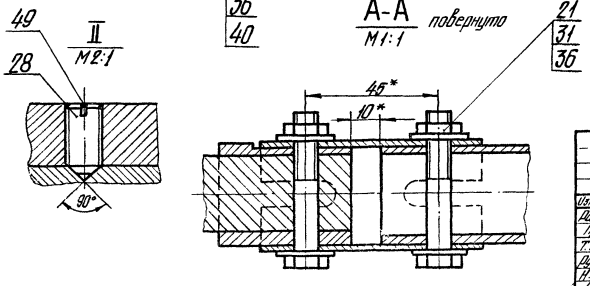

А-А
М1:1
повернуто

*Размеры для справок

Типовой проект 810-99 Альбом I

Изм.	Лист	№ докум.	Подп.	Дата	5854-106.02.011 СБ			
Разраб.		Семененко		27.01.78	Привод Сборочный чертеж	Лит.	Масса	Масштаб
Пров.		Пасечник		26.01.78		А	134	1:5
Т.контр.						Лист	Листов 1	
Рук.гр.		Пасечник		26.01.78		Союзсельхозтехника Гипропрометеплица Воронежпроград		
Н.контр.		Ладыченко		31.01.78				
Утв.		Кривцов		31.01.78				

Подпись и дата | Взам. инв. № | Инв. № дубл. | Подпись и дата | Инв. № подл.

16462-05 28 Копировал: Гульмамедова Формат: 22

5854-106.04 СБ

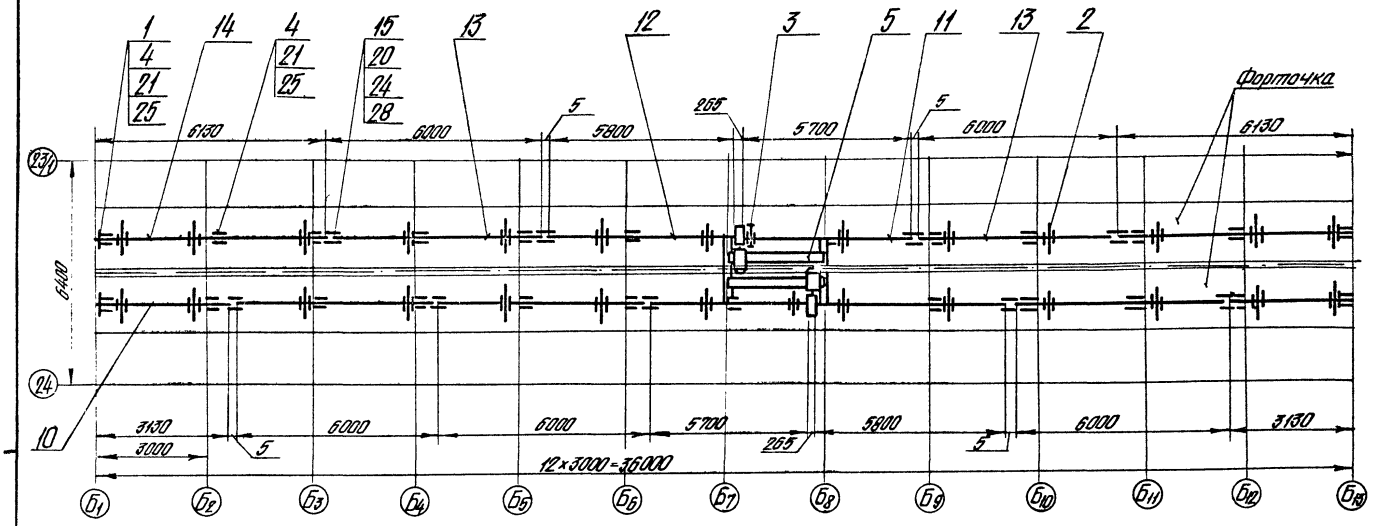

Размеры для справок.

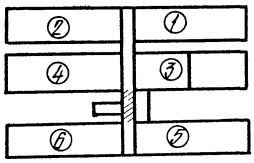

					5854-106.04 СБ		
Изм.	Лист	№ докум.	Подп.	Дата	Механизм открывания и закрывания форточек в коридоре, L=36м. Сборочный чертеж.	Лит.	Масса	Масштаб
Разраб.		Семененко		27.01.77		А	325	1:100
Пров.		Пасечник		27.01.77		Лист	Листов 1	
Рук. гр.		Пасечник		27.01.77		Союзсельхозтехника Гипротеплица Ворошиловград		
Н. контр.		Ладыченко		27.01.77				
Утв.		Кривцун		28.01.77				

Копировал: Гильмамедова Формат А2

5854-106.05 СБ

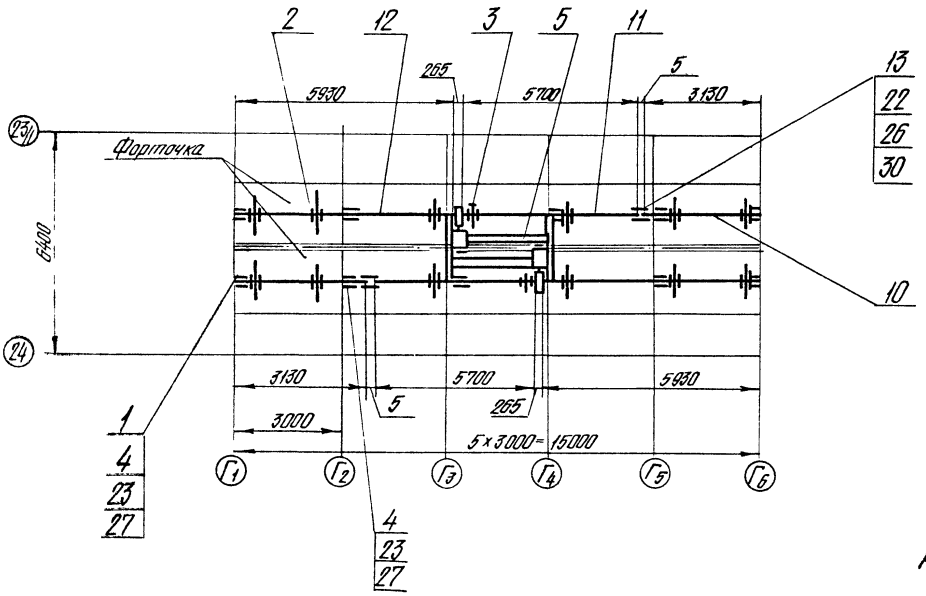

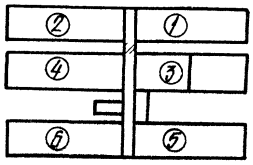

Размеры для справок

					5854-106.05 СБ		
Изм.	Лист	№ докум.	Подп.	Дата	Механизм открывания и закрывания форточек в коридоре, L=15м. Сборочный чертеж.	Лит.	Масса	Масштаб
Разраб.		Семененко		27.01.77		А	219	1:100
Пров.		Пасечник		27.01.77		Лист	Листов 1	
Т. контр.						Союзсельхозтехника Гипротеплица Ворошиловград		
Рук. гр.		Пасечник		27.01.77				
Н. контр.		Ладыченко		27.01.77				
Утв.		Кривцун		28.01.77				

Копировал: Гильмамедова Формат А2

gost.e-ecolog.ru