ТИПОВОЙ ПРОЕКТ

272-32-57

ЗДАНИЕ ПРЕДПРИЯТИЙ КУЛЬТУРНО-БЫТОВОГО НАЗНАЧЕНИЯ И ТОРГОВЛИ ОБЩЕСТВЕННОГО ЦЕНТРА МИКРОРАЙОНА

ТИП III

В КОНСТРУКЦИЯХ ИИ-04

СОСТАВ ПРОЕКТА:

АЛЬБОМ 0 МАТЕРИАЛЫ ДЛЯ ПРИВЯЗКИ И ЧЕРТЕЖИ НУЛЕВОГО ЦИКЛА
АЛЬБОМ I АРХИТЕКТУРНО-СТРОИТЕЛЬНЫЕ И ТЕХНОЛОГИЧЕСКИЕ ЧЕРТЕЖИ
АЛЬБОМ II САНИТАРНО-ТЕХНИЧЕСКИЕ ЧЕРТЕЖИ
АЛЬБОМ III ЭЛЕКТРОТЕХНИЧЕСКИЕ ЧЕРТЕЖИ
АЛЬБОМ IV ИЗДЕЛИЯ ЗАВОДСКОГО ИЗГОТОВЛЕНИЯ
АЛЬБОМ V ЧЕРТЕЖИ ЗАДАНИЯ ЗАВОДУ ИЗГОТОВИТЕЛЮ
АЛЬБОМ VI СМЕТЫ
АЛЬБОМ VII НЕСТАНДАРТИЗИРОВАННОЕ ТРАНСФОРМИРУЕМОЕ ОБОРУДОВАНИЕ ЗАЛА ДЛЯ МАССОВЫХ МЕРОПРИЯТИЙ / ПРИМЕНЕН Т.П. 274-32-56 /

16704-02

АЛЬБОМ I

Разработан
ЦНИИЭП учебных зданий
Главный инженер института А.Ахяховин
Главный архитектор проекта А.Юмашев

Технический проект утвержден
Госгражданстроем приказом№207 от 26.IX 1978г.
Рабочие чертежи введены в действие
ЦНИИЭП учебных зданий
приказом№129 от 15 декабря 1980г.

gost.e-ecolog.ru

Т.П. 272-32-57 Альбом I

Содержание альбома

Наименование чертежей	N листа	N стр.
Содержание альбома I	1	1
Пояснительная записка	2	2
План на отм. 0.00 в осях 3÷13; А÷И	АС-1	3
План на отм. 0.00 в осях 13÷20; А÷И	АС-2	4
План на отм. 0.00 в осях 18÷22; А÷И	АС-3	5
План на отм. 0.00 в осях 1÷13; И÷Р	АС-4	6
План на отм. 0.00 в осях 13÷20; И÷Р	АС-5	7
План на отм. 0.30 в осях 3÷13; Б÷И	АС-6	8
План на отм. 4.20 в осях 13÷20; Б÷И	АС-7	9
План на отм. 3.30 в осях 1÷13; Ц÷П	АС-8	10
План на отм. 3.30; 4.20 в осях 13÷20; И÷П	АС-9	11
План на отм. 6.600	АС-10	12
Разрез I-I	АС-11	13
Разрез 2-2	АС-12	14
Разрез 3-3	АС-13	15
Фасад в осях 1÷22	АС-14	16
Фасад в осях 22÷1	АС-15	17
Фасад в осях А÷Р	АС-16	18
Фасад в осях Р÷А	АС-17	19
Фрагмент фасада	АС-18	20
Фрагменты санузлов	АС-19	21
Реклама	АС-20	22
Вентрешетки ВР-1; ВР-2; ВР-3.	АС-21	23
Ведомость отделочных работ	АС-22	24
Ведомость отделочных работ	АС-23	25
Ведомость отделочных работ	АС-24	26
Ведомость отделочных работ	АС-25	27
Ведомость отделочных работ	АС-26	28
Прилавок фасовщика	АС-27	29
Интерьеры	АС-28	30
Интерьеры	АС-29	31
Навеска панелей по осям Б; А; Л; 1; 3; 14; 22; 20	АС-30	32
Навеска панелей по осям П; И; Е; 3; 8; 18	АС-31	33
План перекрытия 1 этажа	АС-32	34
План перекрытия 2 этажа	АС-33	35
План перекрытия 3 этажа	АС-34	36
Сечения по перекрытиям 1-1÷9-9	АС-35	37
Монолитные участки МУ-1÷МУ-7	АС-36	38
Монолитные участки МУ-8÷МУ-11	АС-37	39
Монолитные участки МУ-12÷МУ-15	АС-38	40
Монолитные участки МУ-17 Спецификация	АС-39	41
Арматурные изделия к-1÷к-3; с-1÷с-4; с-6÷с-10; с-13; с-14	АС-40	42
Арматурные изделия с-11; с-12; с-15; с-16; ос-1÷ос-9	АС-41	43
Спецификация заполнения проемов	АС-42	44
Лестница Л-1	АС-43	45
Лестница Л-1, сечения; узлы	АС-44	46
Лестница Л-2 и Л-3	АС-45	47
Лестница Л-4	АС-46	48
Лестница Л-5	АС-47	49
Лестница Л-6	АС-48	50
Лестница Л-7	АС-49	51
Лестница Л-8	АС-50	52
Лестница Л-9÷Л-11	АС-51	53
Лифт N1 Q=1000 кг	АС-52	54
Лифт N2 Q=500 кг	АС-53	55
Конструкция грузового лифта Q=500кг. Узлы. Детали	АС-54	56
Лифт N3 Q=100 кг	АС-55	57
Лифт N4 Q=100 кг	АС-56	58
Козырек над входом N1	АС-57	59
Козырек над входом N2	АС-58	60
Конструкция подвесного потолка 1 этажа	АС-59	61
План подвесного потолка над гардеробом	АС-60	62
Подвесной потолок зала	АС-61	63
Кладовая ценностей	АС-62	64
Венткамера. Узлы и детали	АС-63	65
Детали охлаждаемых камер	АС-64	66
План эстрады кафе	АС-65	67
План кровли	АС-66	68
Детали кровли	АС-67	69
Крепление оборудования спортзала	АС-68	70
Узлы крепления оборудования спортзала. Спецификация	АС-69	71
Пояснительная записка. Расход материалов на витражи	АС-70	72
Монтажные схемы витража в осях 4÷16 (наружное и внутреннее остекление)	АС-71	73
Монтажные схемы витража в осях 16÷22 (наружное и внутреннее остекление)	АС-72	74
Монтажные схемы витража в осях А÷Ж (наружное и внутреннее остекление)	АС-73	75
Монтажные схемы витража в осях Р÷Г (наружное и внутреннее остекление)	АС-74	76
Сечения по витражам 1-1÷10-10; 14-14 Монтажные схемы витража по оси Р	АС-75	77
Монтажные схемы витражей лестниц	АС-76	78
Монтажные узлы витражей 1÷5	АС-77	79
Монтажные узлы витражей 6÷8	АС-78	80
Монтажные узлы витражей 9÷11	АС-79	81
Монтажные узлы витражей 12÷14	АС-80	82
Монтажные узлы витражей 15÷17	АС-81	83
Пояснительная записка, расход материала на металлические витражи	АС-82	84
Монтажные узлы витражей 1÷5 (вариант из черного мет)	АС-83	85
Монтажные узлы витражей 6÷8 (вариант из черного мет)	АС-84	86
Монтажные узлы витражей 9÷11 (вариант из черного мет)	АС-85	87
Монтажные узлы витражей 12÷14 (вариант из черного мет)	АС-86	88
Монтажные узлы витражей 15÷17 (вариант из черного мет)	АС-87	89
План на отм 0.00 в осях 3÷13; А÷И Расстановка технологического оборудования	ТО-1	90
План на отм. 0.00 в осях 13÷15; А÷Ж; План на отм 4.20 в осях 13÷18; И÷Е Расстановка технологического оборудования и монтажный план кафетерия	ТО-2	91
План на отм. 0.00 в осях 18÷22; А÷И Расстановка технологического оборудования.	ТО-3	92
План на отм. 0.00 в осях 1÷13; И÷Р Расстановка технологического оборудования	ТО-4	93
План на отм. 0.00 в осях 13÷20; И÷Р Расстановка технологического оборудования	ТО-5	94
План на отм. 3.30 в осях 3÷13; Б÷И Расстановка технологического оборудования	ТО-6	95
План на отм. 3.30 в осях 3÷13; И÷Р Расстановка технологического оборудования	ТО-7	96
План на отм. 3.30; 4.20 в осях 13÷20; И÷Р Расстановка технологического оборудования	ТО-8	97
План на отм. 4.20 в осях 13÷20; Б-И Расстановка технологического оборудования	ТО-9	98
План на отм 0.00 в осях 3÷8; Л÷Н Монтажный план магазина кулинарии	ТО-10	99
План на отм. 0.00 в осях, 14÷22 * Монтажный план помещений подгас продуктов	ТО-11	100
План на отм 3.30 в осях 8-11; Е-И Монтажный план столовой	ТО-12	101
Планы на отм. 3.30 в осях 10÷12; П-Р, 10-12; Н-К Монтажный планы кондитерского цеха, моечной и буфета кафе	ТО-13	102
Спецификация технологического оборудования	ТО-14	103
Спецификация технологического оборудования	ТО-15	104
Спецификация технологического оборудования	ТО-16	105
Спецификация технологического оборудования	ТО-17	106
Спецификация технологического оборудования	ТО-18	107
Спецификация технологического оборудования	ТО-19	108
Спецификация технологического оборудования	ТО-20	109
Пояснительная записка. Спецификация оборудования и металлов. Перечень чертежей.	КТ-1	110
План и разрезы зала массовых мероприятий	КТ-2	111
План кинопроекционной	КТ-3	112
Разрезы 1-1; 2-2. Кинопроекционной	КТ-4	113
Схема внешних связей электросилового оборудования	КТ-5	114
Монтажная схема-таблица соединения электросилового оборудования лист 1. Схема заземления	КТ-6	115
Монтажная схема-таблица соединения электросилового оборудования лист-2	КТ-7	116
Схема внешних связей и схема заземления звукопроизводящей аппаратуры „Звук Т2-25"	КТ-8	117
Монтажная схема-таблица соединения звукопроизводящей аппаратуры „ Звук Т2-25"	КТ-9	118
Монтажная схема кинопроекционной	КТ-10	119
Наружный контур заземления „Звук Т2-25"	КТ-11	120
Механическое оборудование зала массовых мероприятий	КТ-12	121
Спецификация механического оборудования	КТ-13	122

Инв. N подл.

1979 | Т.П. 272-32-57

Общественный центр микрорайона тип III в конструкциях серии ИИ-04

Рук. маст.	Грацев	
Гл. инж. м.	Пушкин	
ГАП	Юмашев	
ГИП	Новиков	
Техник	Комарова	

Здание предприятий культурно-бытового назначения и торговли

Стадия	Лист	Листов
Р	1	

Содержание альбома I

ЦНИЭП учебных зданий г. Москва

Пояснительная записка

Типовой проект разработан мастерской №5 ЦНИИЭП учебных зданий

Архитекторы: Гранцев Б.С., Юмашев А.И., Трофимова И.И.

Инженеры конструкторы: Новиков С.А., Лазнев М.Д., Андреева Т.И.

Инженеры-технологи: Тимофеева Т.Н., Рольщикова Л

Инженеры-сантехники: Рапопорт Л.С., Ваиль

Инженеры-электрики: Шаврикова В.Н., Прусакова А.П

Матарева Т

Инженеры-сметчики:

Характеристика здания

Класс здания – II

Степень долговечности - II

Степень огнестойкости - II

Архитектурно-строительная часть.

Общественный центр микрорайона тип III в конструкциях серии ИИ-04 предназначен для обслуживания городского микрорайона на 12 тыс. жителей и запроектирован в виде двух отдельно-стоящих зданий здания предприятий культурно-бытового назначения и торговли и здания предприятий хозяйственно-технического обслуживания. Здание предприятий культурно-бытового назначения и торговли представляет собой 2х-этажный объём с частично выдвинутой одноэтажной частью торгового зала универсама и повышенной частью, образованной залом для массовых мероприятий и верхним светом предприятия общественного питания

В состав здания входят следующие предприятия:

1. Помещения для общественной деятельности с залом для массовых мероприятий
2. Жилищно-эксплуатационная контора.
3. Комплексное предприятие общественного питания в том числе столовая самообслуживания на 250 мест кафе с обслуживанием официантами на 52 места
4. Магазин кулинарии на 3 рабочих места
5. Универсам торговой площадью м²
6. Комплексный приемный пункт на 25 рабочих мест с парикмахерской
7. Аптека V категории
8. Отделение связи III категории
9. Сберегательная касса 1 разряда
10. Раздаточный пункт детской молочной кухни.

Наружная отделка

Наружные панели стен – перхлорвиниловые красители Цоколь – керамическая плитка „Кабанчик". Наружные стены из пустотелого кирпича облицовываются лицевым кирпичом. Наружные колонны облицовываются плиткой „Кабанчик".

Конструктивные решения и указания по возведению здания

Здание каркасно-панельное из индивидуальных изделий серии ИИ-04 с продольным расположением ригелей. Пространственная жесткость здания обеспечивается: а) в горизонтальной плоскости – работой диафрагм жесткости. Монтаж элементов каркаса выполнять в соответствии с требованиями СНиП II-21-75, III-15-76, серии ИИ-04-10 вып 5 и 6, ии-04-0 вып. 10. Колонны устанавливаются в кондукторы с последующей развязкой ригелями.

Кондукторы снимать только после установки и окончательной приварки ригелей и связевых плит перекрытия.

Плиты укладывать по ригелям на свежеуложенный раствор марки 150, толщиной 10 мм. расстилаемый непосредственно перед монтажом.

Монтаж наружных стеновых панелей можно производить только после сварки и заделки стыков каркаса и монтажа плит перекрытий. Заделка вертикальных стыков стеновых панелей и герметизация должна производиться только после выверки правильности установки стеновых панелей, выполнения антикоррозийной защитой сварных соединений.

Защита металлических соединений от коррозии.

Все открытые металлические закладные детали покрыть слоем цементного раствора марки 100. Антикоррозийную защиту сварных соединений, оцинкование закладных и монтажных деталей производить в соответствии с СНиП-23-76.

Указания по монтажу в зимних условиях.

Монтажные работы в зимних условиях выполнять в соответствии с указаниями раздела 7 серии ИИ-04 вып. 1 и СНиП III-17-78 и II-21-75. При монтаже фундаментных блоков, оснований фундаментов должно быть защищено от промерзания Установка фундаментов на мерзлый грунт не допускается.

Монтаж наружных стен следует начинать с элементов, обрамляющих угол. Отделочные работы выполнять только после устройства кровли и прокладки коммуникаций.

Типовой проект разработан в соответствии с действующими нормами и правилами и предусматривает мероприятия, обеспечивающие взрывобезопасность и пожаробезопасность при эксплуатации здания.

/Главный архитектор проекта Юмашев/

			1979	Т.П. 272-32-57		
			Общественный центр микрорайона тип III в конструкциях серии ИИ-04			
Рук маст	Гранцев		Здание предприятий культурно-бытового назначения и торговли	Стадия	Лист	Листов
Гл инж м	Пушкин			Р	2	
Гл арх пр	Юмашев					
Гл инж пр	Новиков		Пояснительная записка	ЦНИИЭП учебных зданий г. Москва		
Инженер	Андреева					
Проверил	Мощагина					

Инв. № подл.

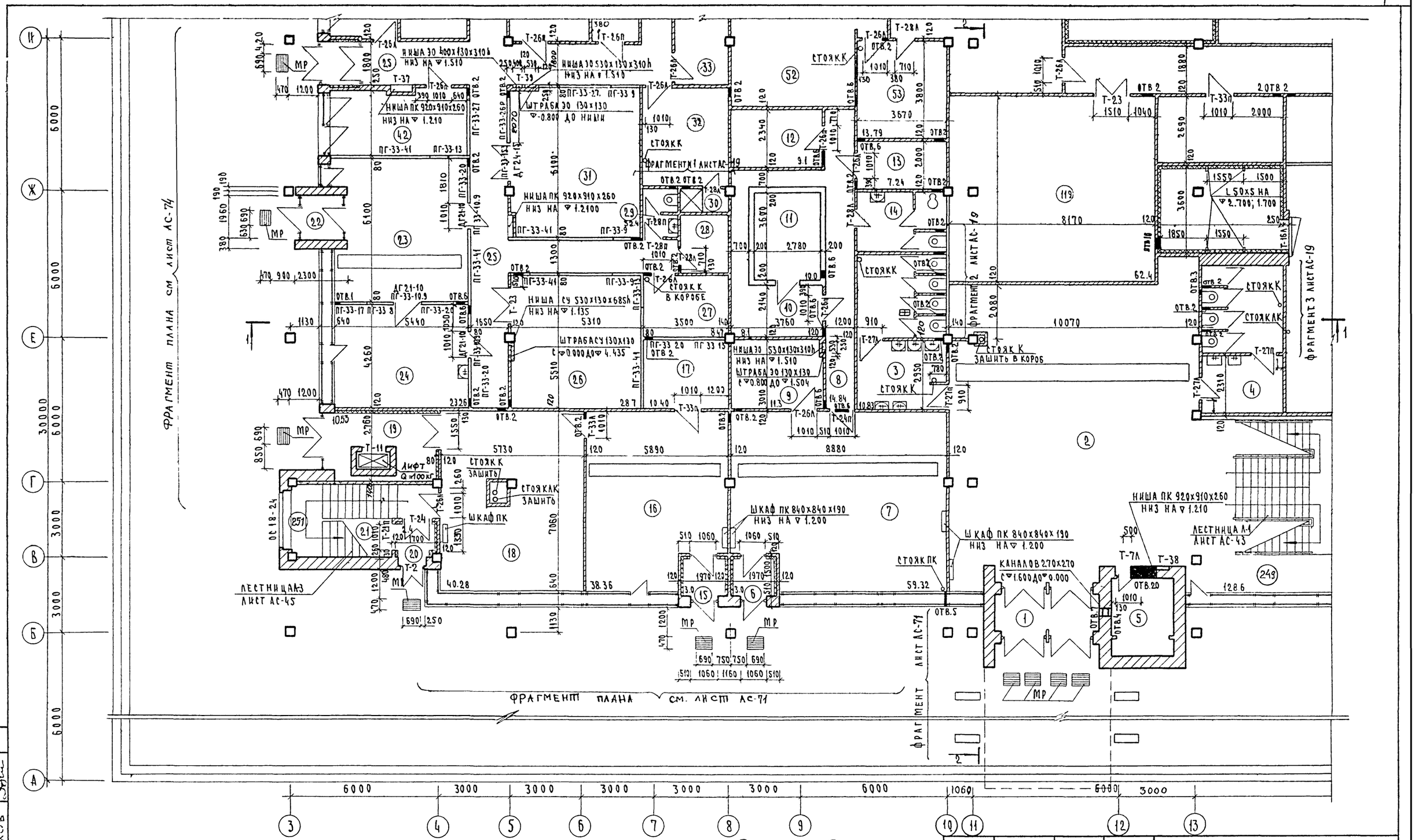

Примечание:

1. Данный лист рассматривать совместно с листами АС-1 ÷ АС-5, АС-26, АС-11

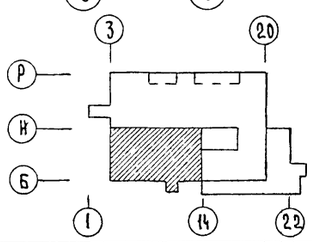

			1979	Т.П. 272-32-57	
			ОБЩЕСТВЕННЫЙ ЦЕНТР МИКРОРАЙОНА ТИП III В КОНСТРУКЦИЯХ СЕРИИ ИИ-04		
РУК. МАСТ.	ГРАНЦЕВ		ЗДАНИЕ ПРЕДПРИЯТИЙ КУЛЬТУРНО-БЫТОВОГО НАЗНАЧЕНИЯ И ТОРГОВЛИ	СТАДИЯ: Р	ЛИСТ: АС-1
ГЛ. ИНЖ. М.	ПУШКИН				ЛИСТОВ
ГАП	ЮМАШЕВ		ПЛАН НА ОТМ. 0.00 В ОСЯХ "3-13"; "А-И"	ЦНИИЭП УЧЕБНЫХ ЗДАНИЙ г. МОСКВА	
ГИП	НОВИКОВ				
Проверил	Мощагина				

СОГЛАСОВАНО:
ТО Малышева
СТО Вольман
ЭТО Белов

ИНВ. N ПОДЛ.

Т.П. 272-32-57 Альбом I

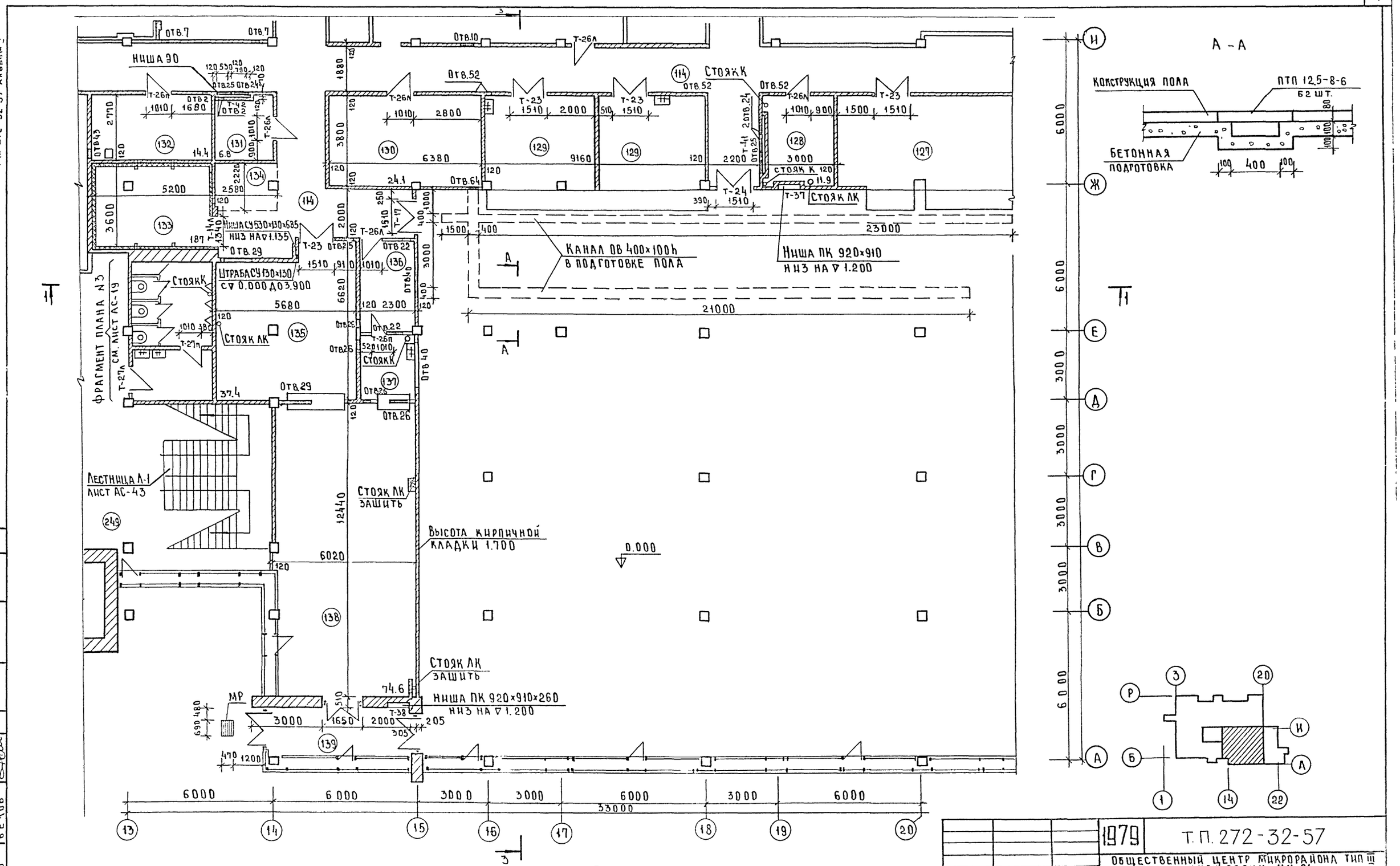

Примечания:

1. Данный лист рассматривать совместно с листами АС-1 ÷ АС-5, АС-26, АС-11.
2. Витражи в осях 1-20 разработаны на листах АС-71, АС-72.

			1979	Т.П. 272-32-57		
			ОБЩЕСТВЕННЫЙ ЦЕНТР МИКРОРАЙОНА ТИП III В КОНСТРУКЦИЯХ СЕРИИ ИИ-04			
РУК. МАСТ	ГРАНЦЕВ		ЗДАНИЕ ПРЕДПРИЯТИЙ КУЛЬТУРНО-БЫТОВОГО НАЗНАЧЕНИЯ И ТОРГОВЛИ	СТАДИЯ	ЛИСТ	ЛИСТОВ
ГЛ. ИНЖ. М	ПУШКИН			Р	АС-2	
ГАП	ЮМАШЕВ		ПЛАН НА ОТМ 0.00 В ОСЯХ „13-20;" „А-И"	ЦНИИЭП УЧЕБНЫХ ЗДАНИЙ г. МОСКВА		
ГИП	НОВИКОВ					
ПРОВЕРИЛ	МОЩАГИНА					

СОГЛАСОВАНО:

ТО	МАЛЫШЕВА	
СТО	ВОЛЬМАН	
ЭТО	БЕЛОВ	

ИНВ. N ПОДЛ.

Т.П. 272-32-57 АЛЬБОМ I

Т.П. 272-32-57 Альбом III

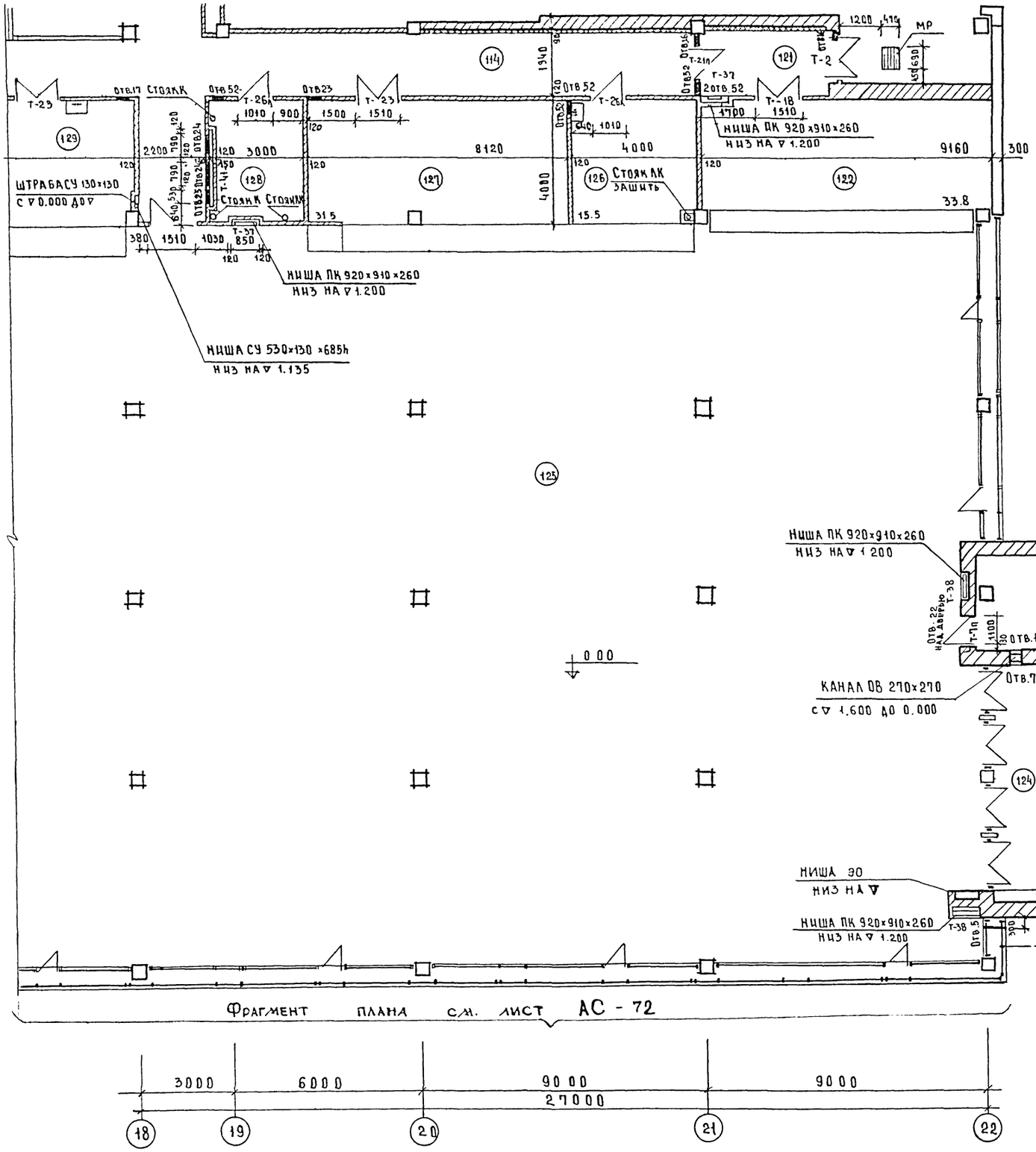

Примечание:

1. Данный лист рассматривать совместно с листами АС-1 ÷ АС-5, АС-26.

Согласовано:

ТО	Малышева	
СТО	Вольман	
ЭТО	Белов	

Инв.№ подл.

1979	Т.П. 272-32-57		
Общественный цент микрорайона тип III в конструкциях серии ИИ-04			
Рук.маст	Гранцев	Здание предприятий культурно-бытового назначения и торговли	Стадия: Р; Лист: АС-3; Листов:
Гл.инж.м	Пушкин		
ГАП	Юмашев		
ГИП	Новиков	План на отм. 0.00 в осях „18-22; „А-И"	ЦНИИЭП учебных зданий г. Москва
Проверил	Мощатина		

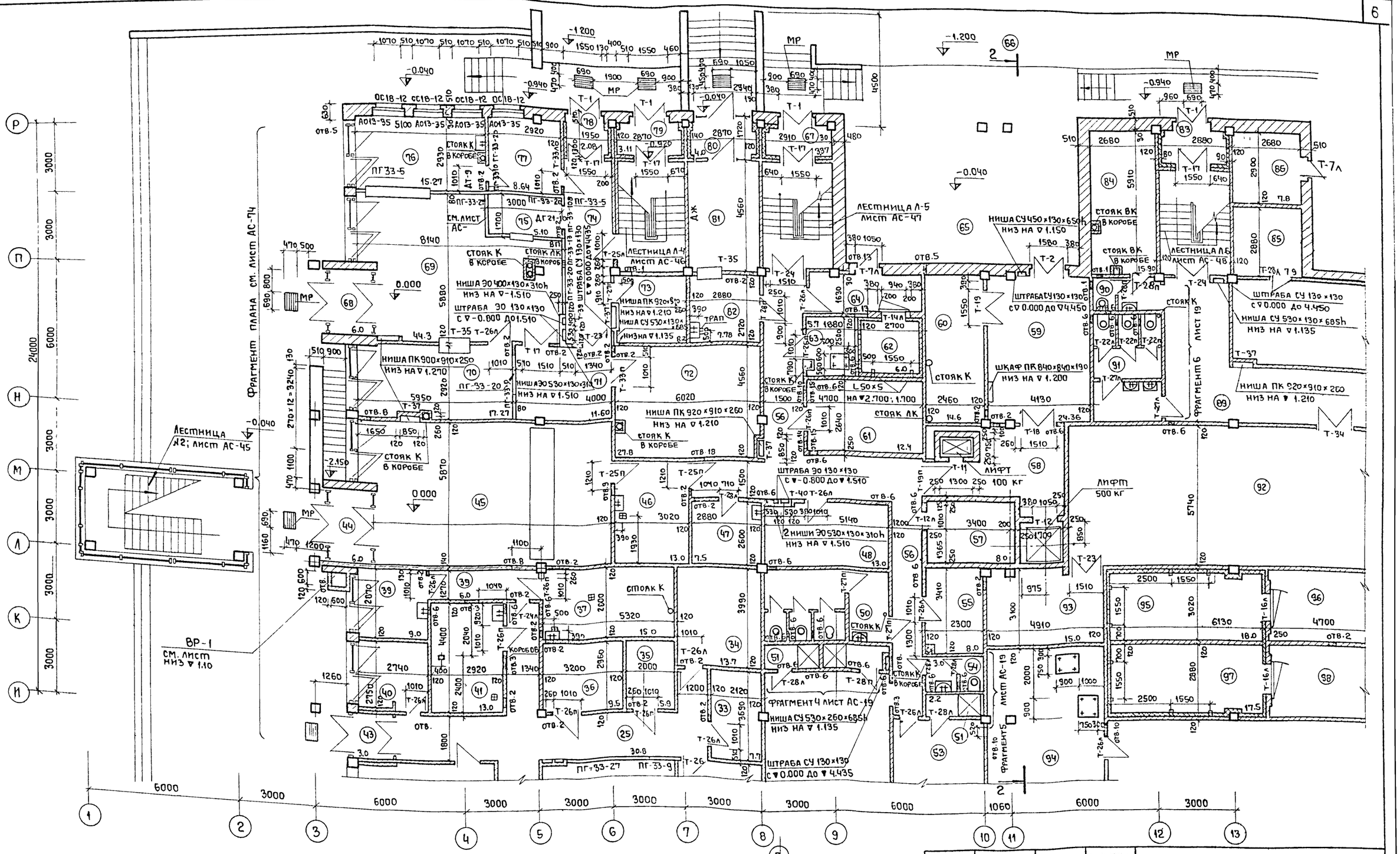

Примечание:

1. Данный лист рассматривать совместно с листами АС-1 ÷ АС-5, АС-26, АС-12.

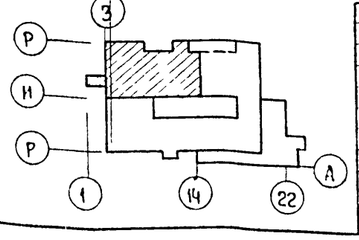

Рук. маст.	Гранцев		
Гл. инж. м.	Пушкин		
ГАП	Юмашев		
ГИП	Новиков		
Проверил	Мощагина		

1979 Т.П. 272-32-57

Общественный центр микрорайона тип III в конструкциях серии ИИ-04

Здание предприятий культурно-бытового назначения и торговли

Стадия	Лист	Листов
Р	АС-4	

План на отм. 0.00 в осях „1-13"; „И-Р"

ЦНИИЭП учебных зданий г. Москва

Согласовано:

ТО	Мальшева
СТО	Вольман
ЭТО	Белов

Инв. № подл.

Т.П. 272-32-57 альбом I

Т.П. 272-32-57 альбом I

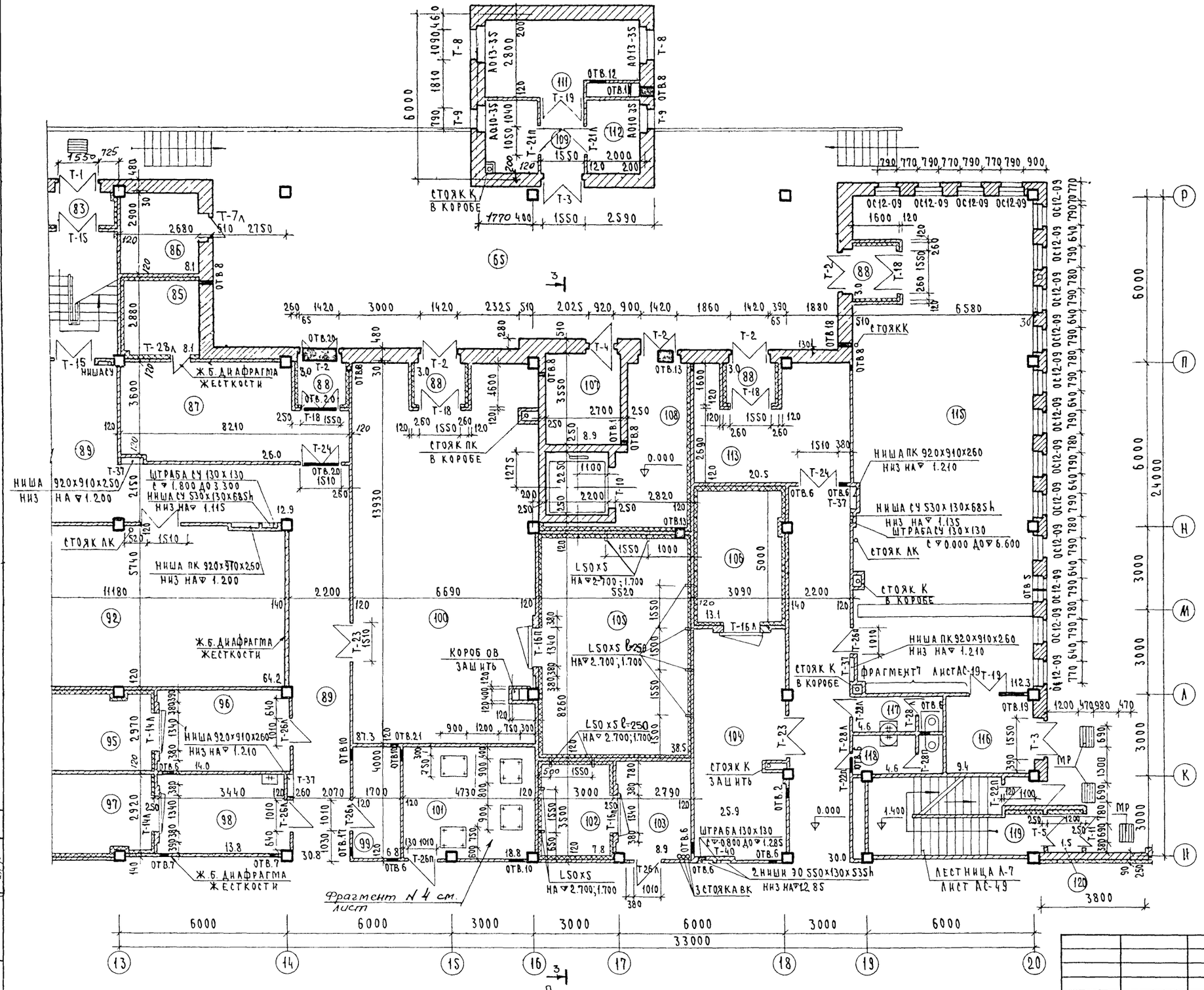

Примечание:

1. Данный лист рассматривать совместно с листами АС-1 ÷ АС-5, АС-26.

			1979	Т.П. 272-32-57	
			Общественный центр микрорайона тип III в конструкциях серии ИИ-04		
			Здание предприятий культурно-бытового назначения и торговли	Стадия: Р	Лист: АС-5
Рук. маст.	Гранцев		План на отм. „0.00" в осях „13-20"; „Н-Р"	ЦНИИЭП учебных зданий г. Москва	
Гл. инж. м.	Пушкин				
Гап	Юмашев				
Гип	Новиков				
Проверил	Мошагина				

Согласовано:

ТО	Малышева	
СТО	Вольман	
ЭТО	Белов	

Инв. № подл.

т.п. 272-32-57 Альбом I

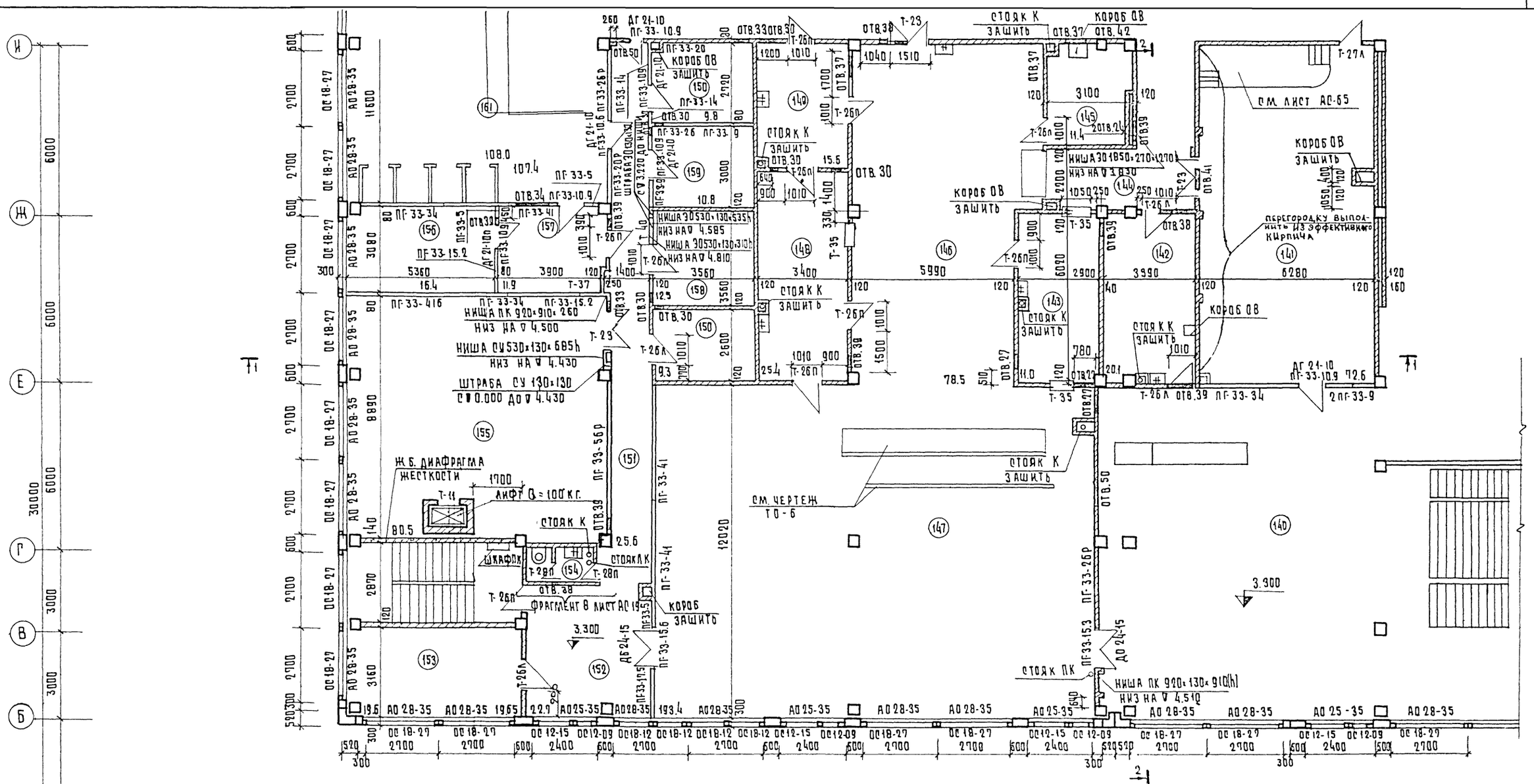

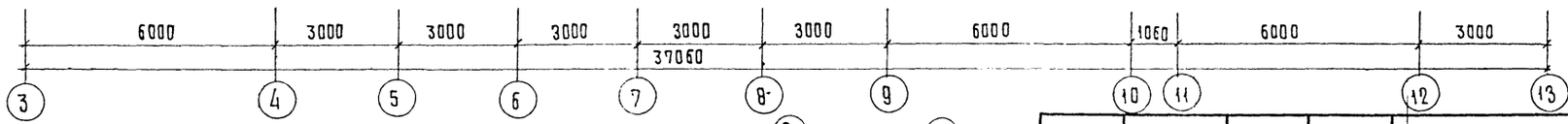

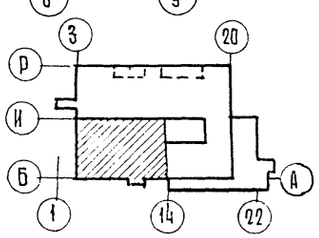

Примечание:

1. Данный лист рассматривать совместно с листами АС-1 ÷ АС-5, АС-26.

Согласовано:

ТО	Малышева	
СТО	Волкман	
ЭТО	Белов	

Инв. № подл.

			1979	Т.П. 272-32-57	
			Общественный центр микрорайона типа III в конструкциях серии ИИ-04		
Рук. маст.	Грацца		Здание предприятий культурно-бытового назначения и торговли	Стадия	Лист	Листов
Гл. инж. м.	Пушкин			Р	АС-6	
ГАП	Юмашев					
ГИП	Новиков		План на отм. 3.30 в осях „3-15", „Б-И"	ЦНИИЭП учебных зданий г. Москва		
Инженер	Лазнев					
Проверил	Мощагина					

т.п. 272-32-57 Альбом I

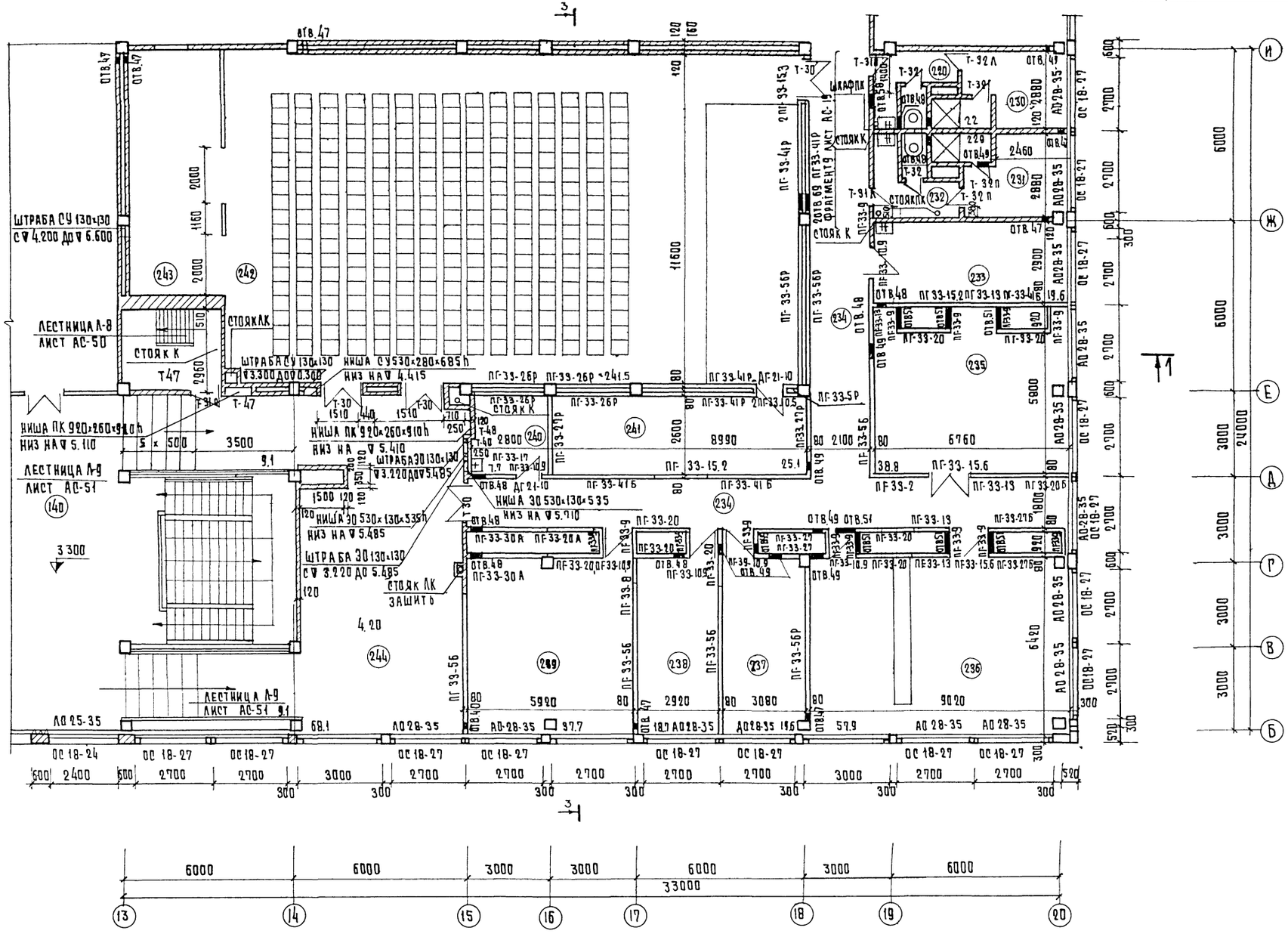

Примечание:

1. Данный лист смотреть совместно с листами АС1÷АС-5, АС-26, АС-11

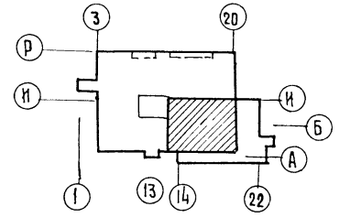

			1979	Т.П. 272-32-57		
			Общественный центр микрорайона тип III в конструкциях ИИ-04			
Рук.маст.	Гранцев		Здание предприятий культурно-бытового назначения и торговли	Стадия	Лист	Листов
Гл.инж.м.	Пушкин			Р	АС-7	
Гап	Юмашев					
Гип	Новиков		План на отм. 4.20 в осях „13-20," „Б-И"	ЦНИИЭП учебных зданий г. Москва		
Инженер	Лазнев					
Проверил	Мощагина					

Согласовано

Инв.№ подл.		
	ТО	Малышева
	СТО	Вольман
	ЭТО	Белов

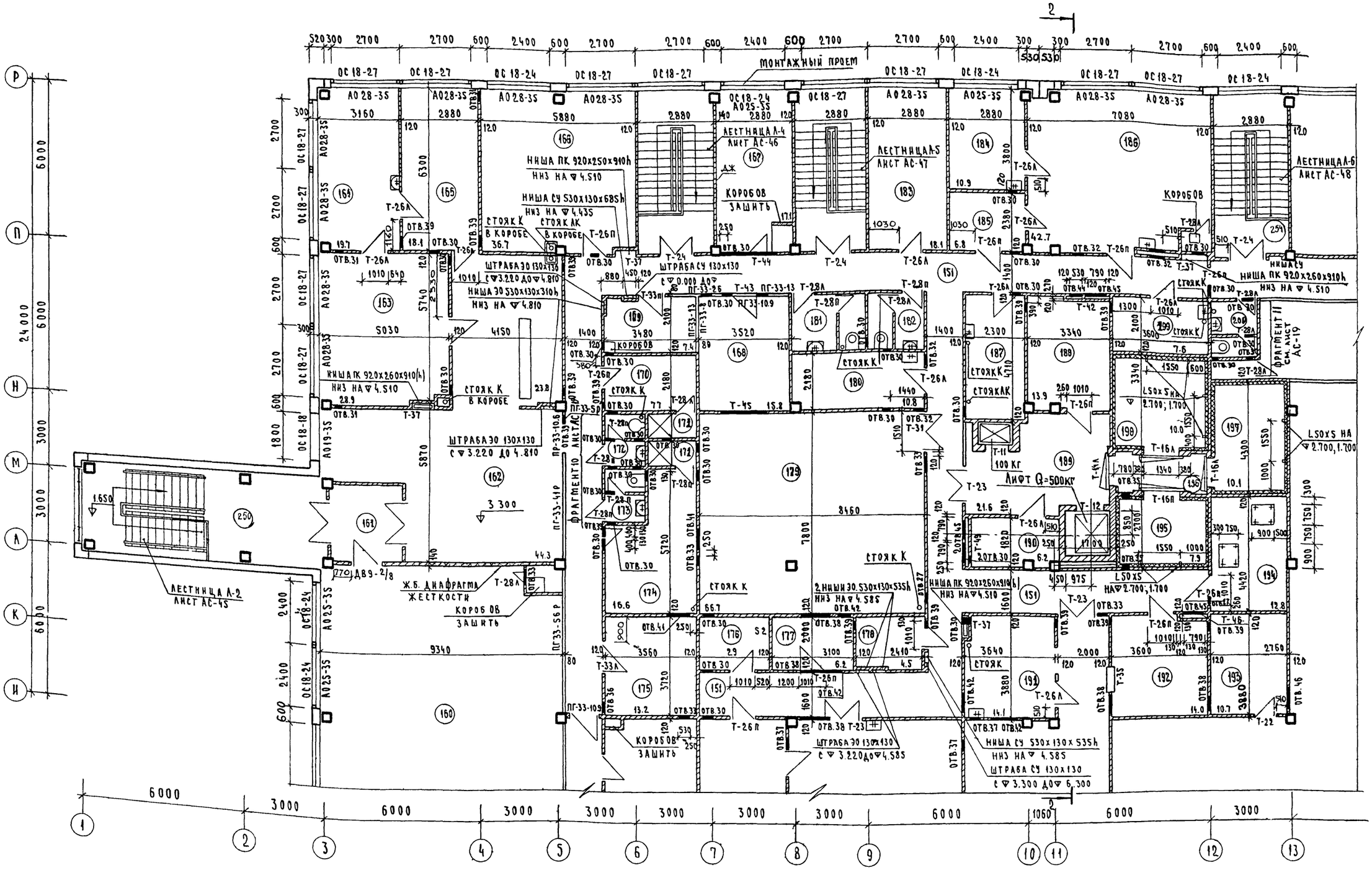

Примечания:

1. Данный лист рассматривать совместно с листами АС-1÷АС-6, АС-26, АС-12

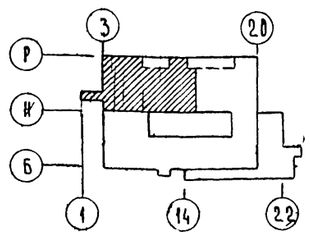

СОГЛАСОВАНО:

ГО	Малышева	
СТО	Вольман	
ЭТО	Белов	

Инв. N подл.

Рук.маст	Грацель	
Гл. инж. маст	Пушкин	
ГАП	Юмашев	
ГИП	Новиков	
Проверил	Мощагина	

1979 Т.П. 272-32-57

Общественный центр микрорайона тип III в конструкциях серии ИИ-04

Здание предприятий культурно-бытового назначения и торговли

Стадия	Лист	Листов
Р	АС-8	

План на отм. 3.30 в осях 1-13; И-Р

ЦНИИЭП учебных зданий г. Москва

т.п. 272 32 57 Альбом I

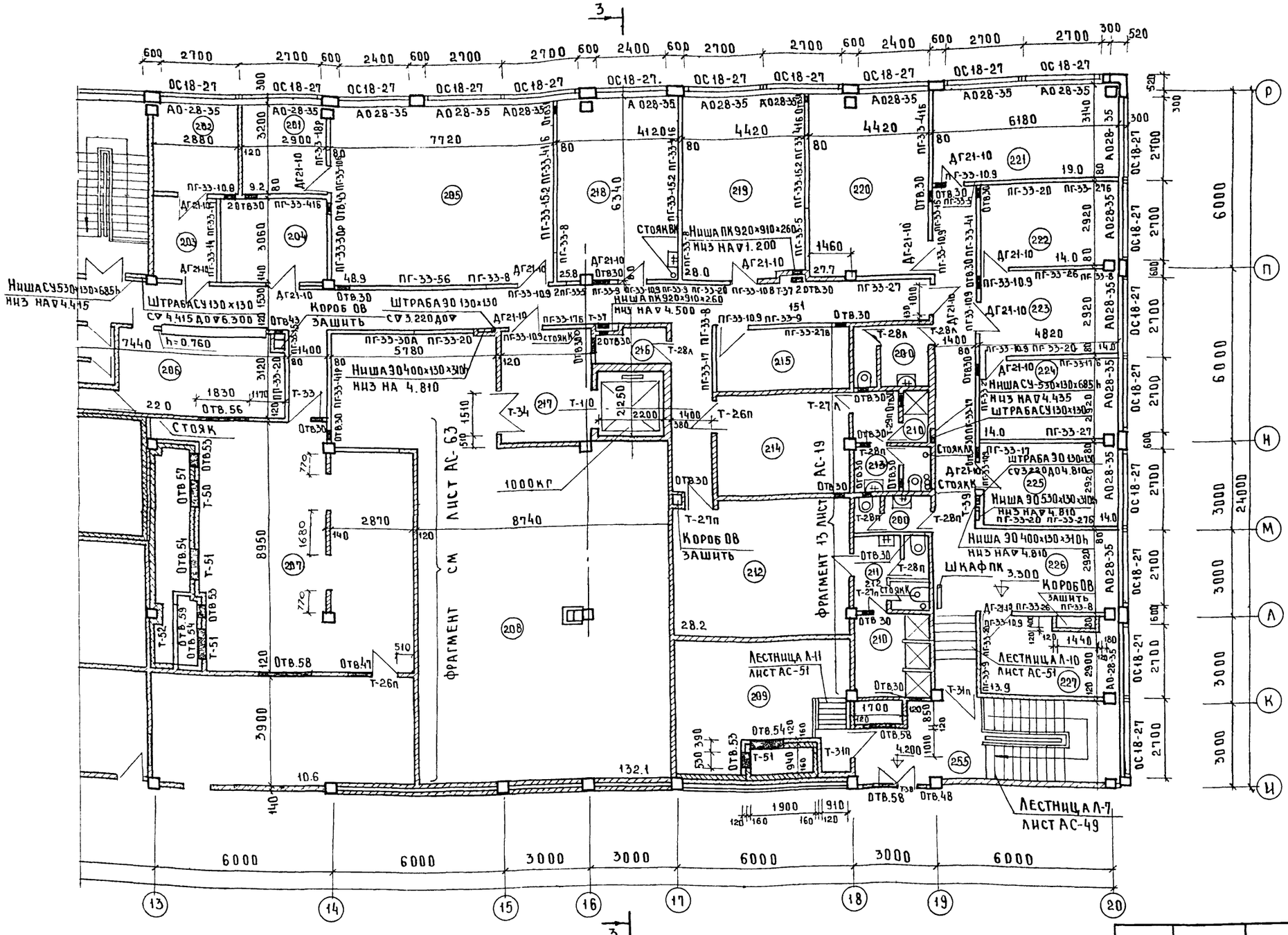

Примечание:

1. Данный лист рассматривать совместно с листами АС1 – АС5, АС-26.

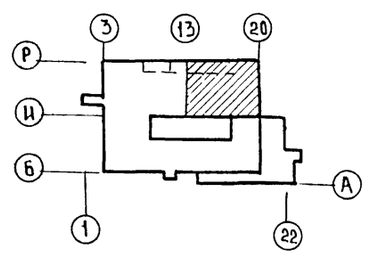

Согласовано:

Инв.№ подл.	ТО	Малышева
	СТО	Волынин
	ЭТО	Белов

Рук.маст	Грунцев	
Гл.инж.м.	Пушкин	
ГАП	Юмашев	
ГИП	Новиков	
Проверил	Мощагина	

1979 Т.П. 272-32-57

Общественный центр микрорайона тип-III в конструкциях серии ИИ-04

Здание предприятий культурно-бытового назначения и торговли

Стадия	Лист	Листов
Р	АС-9	

План на отм. 3.30; 4.20 в осях „13-20", „И-Р"

ЦНИИЭП учебных зданий г. Москва

Т.П. 272-32-57 Альбом I

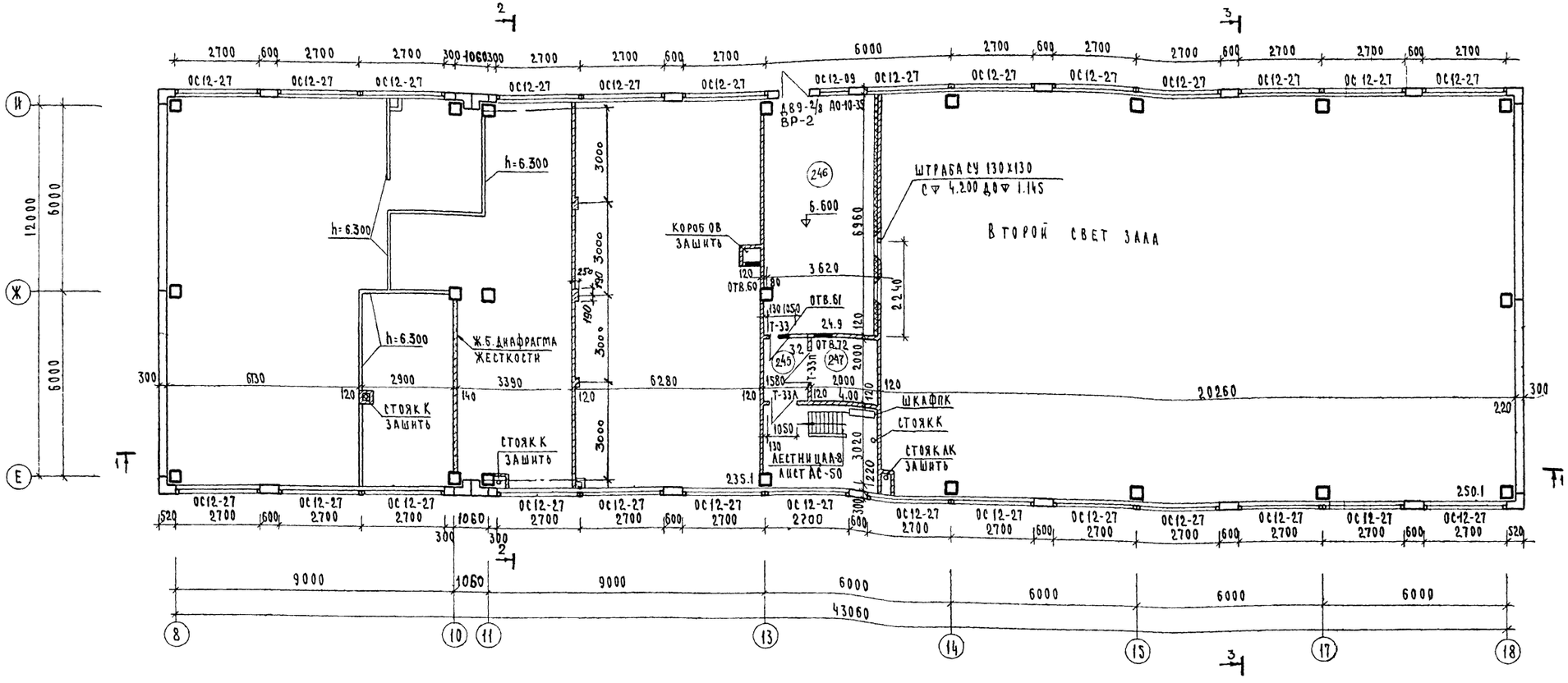

Примечания:

1. Экспликацию помещений см. листы АС-25÷27
2. Тамбуры утеплить двумя слоями (2×40мм) минераловатных жестких плит на синтетической связке. (ГОСТ 9573-72)
3. Перегородки в санузлах между кабинами толщиной 65мм на высоту 2100мм армировать через 2 ряда кладки арматурой ф4мм.
4. Привязку отверстий в перекрытии см. лист АС-34
По периметру отверстий выложить кладку из полнотелого кирпича толщиной 120мм до потолка.

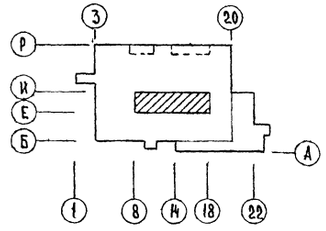

			1979	Т.П. 272-32-57	
			Общественный центр микрорайона типа III в конструкциях серии ИИ-04		
			Здание предприятий культурно-бытового назначения и торговли	Стадия: Р	Лист: АС-10	Листов:
Рук. маст.	Гранцев				
Гл. инж. м.	Пушкин				
ГАП	Юмашев		План на ▽ 6.60	ЦНИИЭП учебных зданий г. Москва	
ГИП	Новиков				
Ст. арх.	Трофимова				

Согласовано:

Инв. № подл.	ТО	Малышева
	СТО	Вольман
	ЭТО	Белов

Т.П. 272-32-57 Альбом I

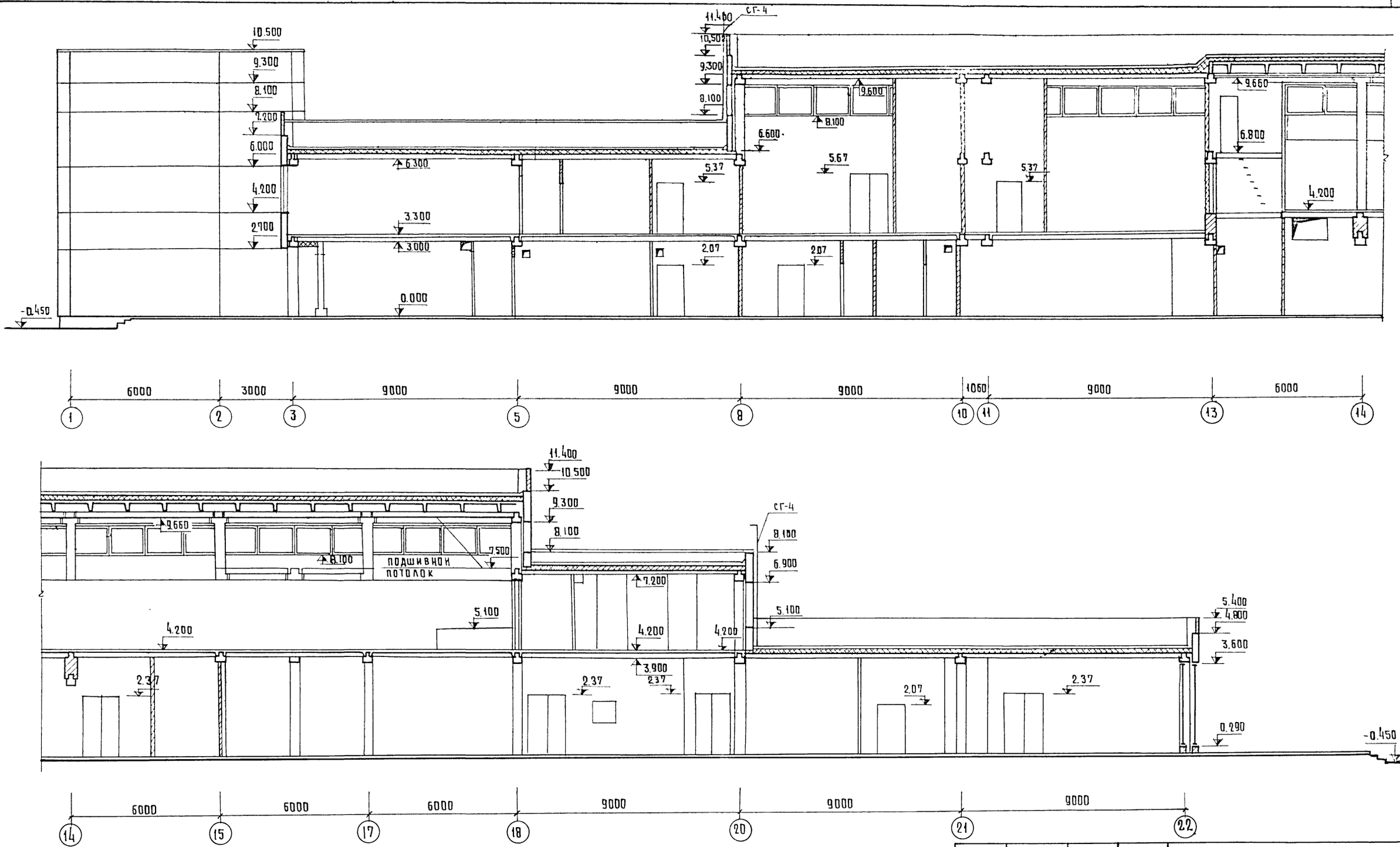

Примечание:

1. Наружную отделку стен фасадов см. пояснительную записку лист 2 Альбом I

			1979	Т.П. 272-32-57	
			Общественный центр микрорайона тип III в конструкциях серии ИИ-04		
Рук. маст.	Гранцев		Здание предприятий культурно-бытового назначения и торговли	Стадия	Лист	Листов
Гл. инж. м	Пушкин			Р	АС-11	
ГАП	Юмашев		Разрез 1-1	ЦНИИЭП учебных зданий г. Москва		
ГИП	Новиков					
Ст. арх.	Трофимова					

Согласовано

Инв. № подл.	ТО	Малышева
	СТО	Вольман
	ЭТО	Белов

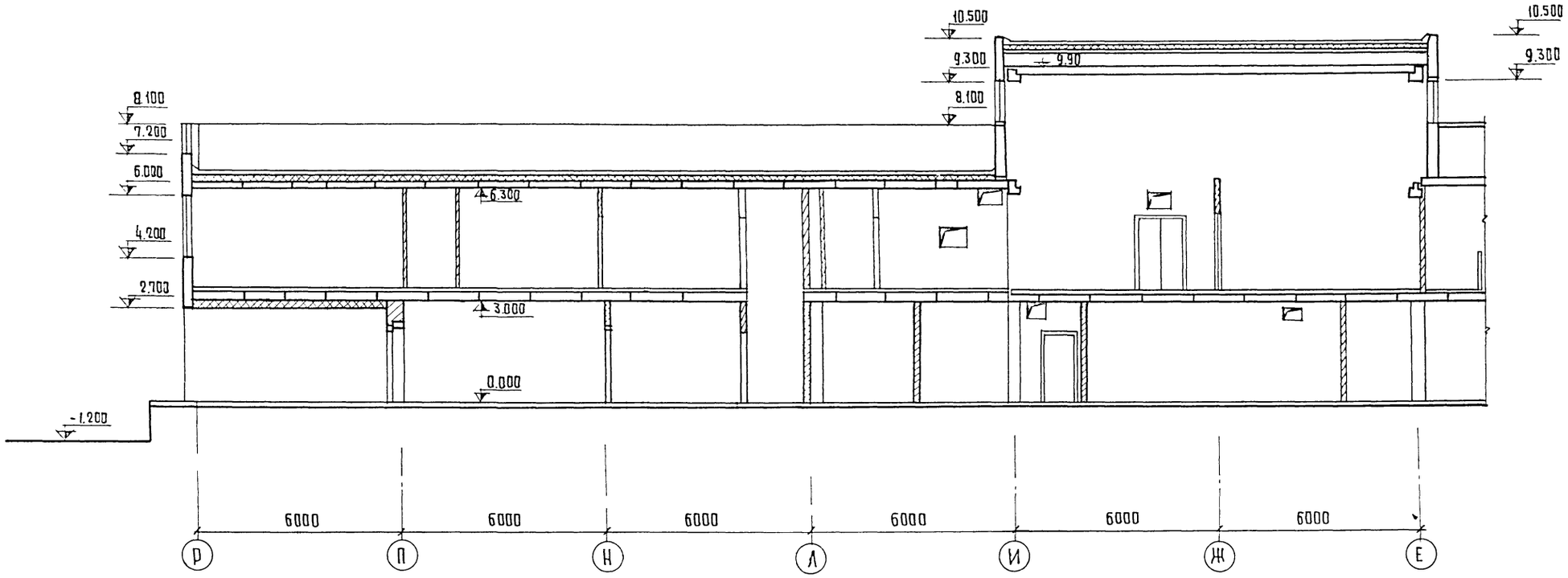

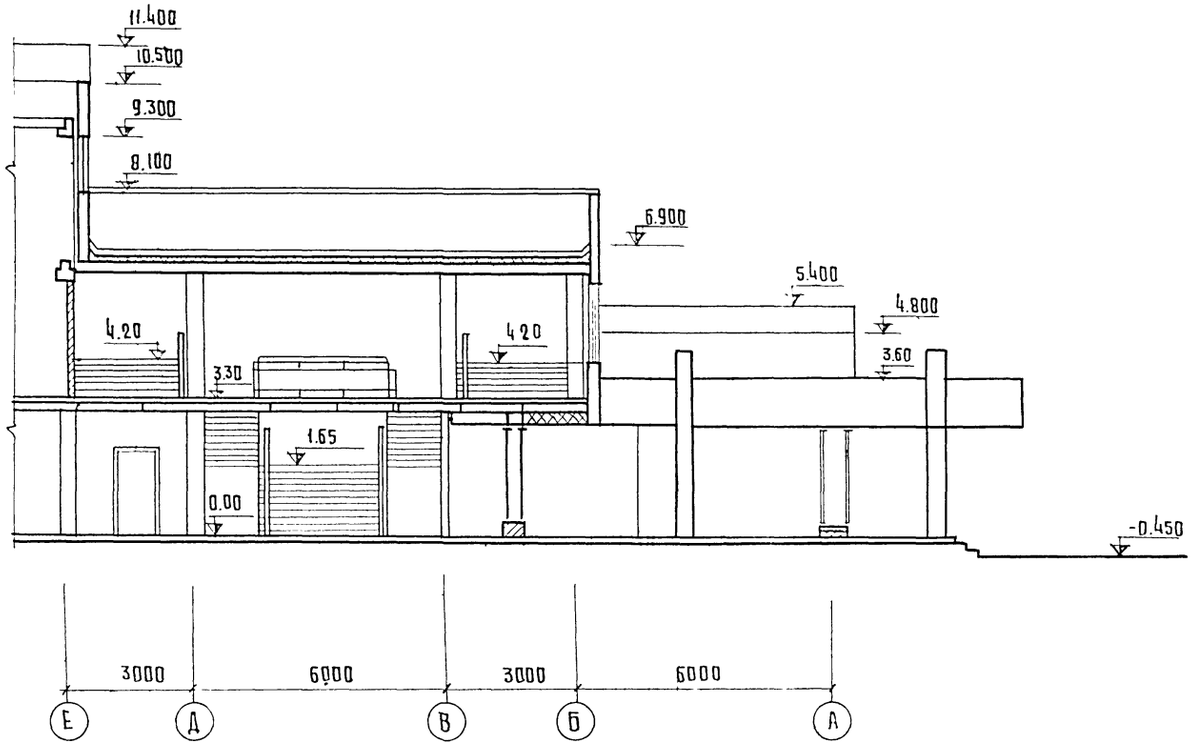

			1979	Т.П.272-32-57	
			Общественный центр микрорайона тип Ц в конструкциях серии ИИ-04		
			Здание предприятия культурно-бытового назначения и торговли	стадия: Р	лист: АС-12	листов:
Рук.маст.	Грацев		Разрез 2-2	ЦНИИЭП учебных зданий г. Москва	
Гл.инж.м	Пушкин				
ГАП	Юмашев				
ГИП	Новиков				
Ст. арх.	Трофимова				

Инв. N подл.

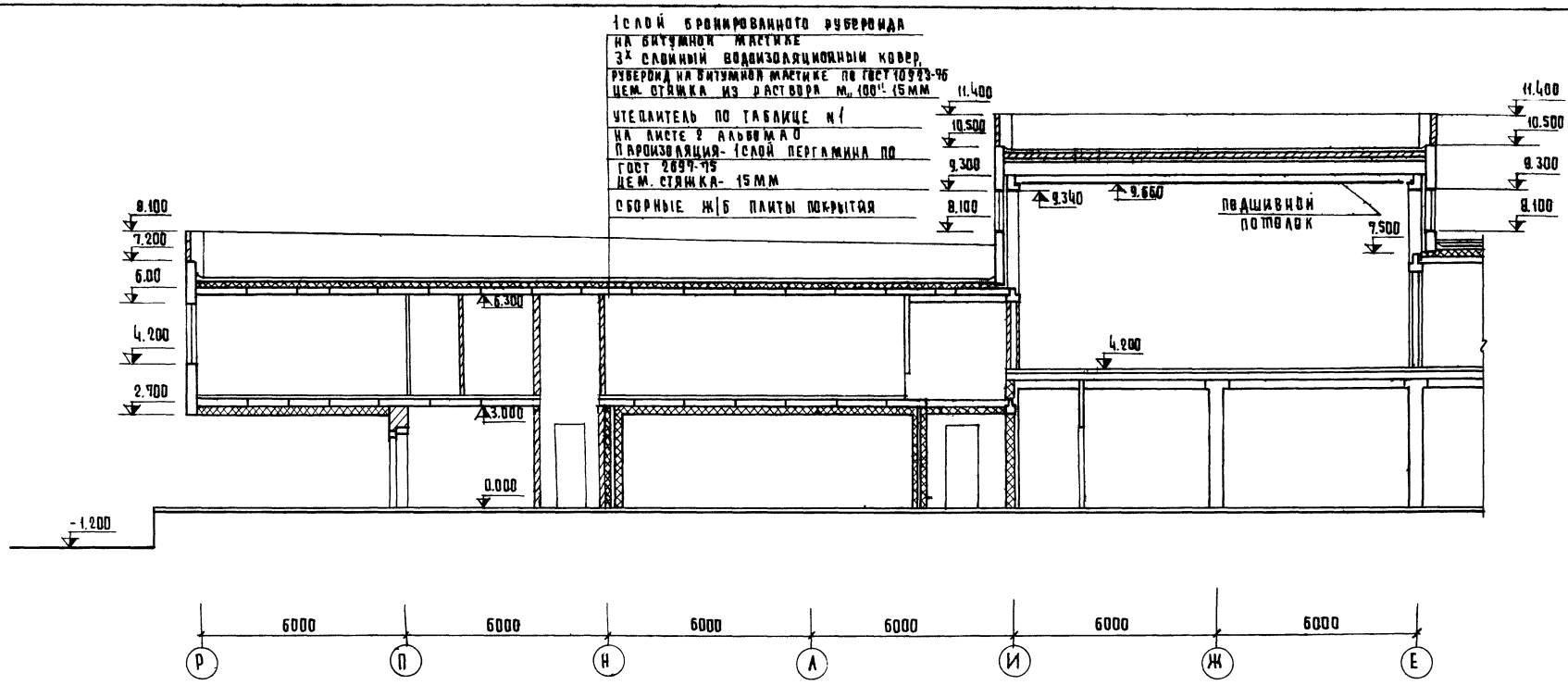

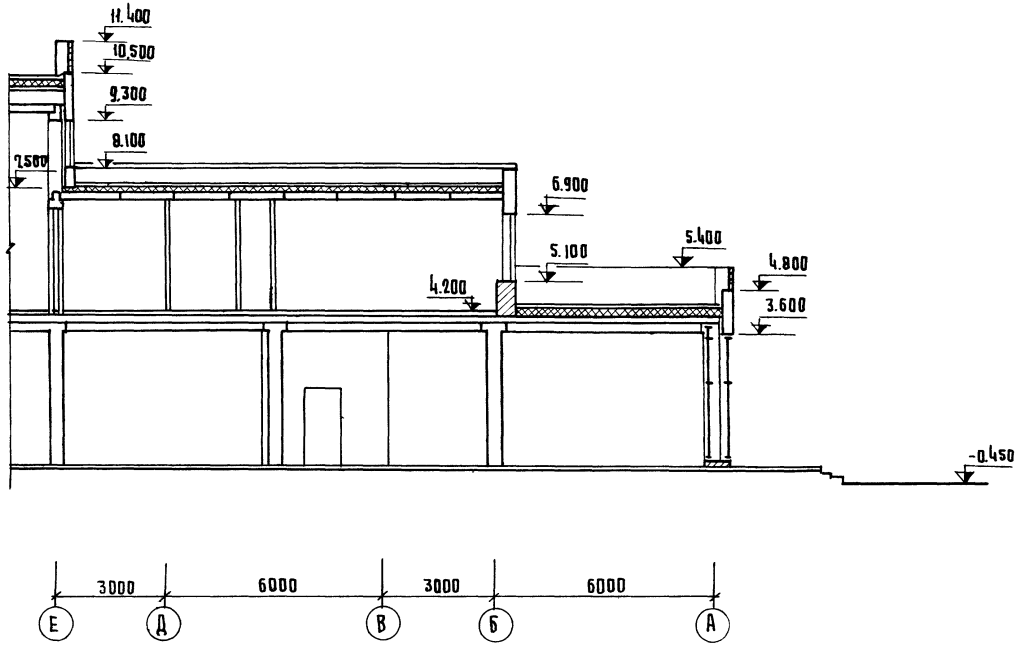

			1979	Т.П. 272-32-57		
			Общественный центр микрорайона тип III в конструкциях серии ИИ-04			
			Здание предприятий культурно-бытового назначения и торговли	Стадия	Лист	Листов
				Р	АС-13	
Рук. маст.	Гранцев		Разрез 3-3	ЦНИИЗП учебных зданий г. Москва		
Гл. инж. м.	Пушкин					
ГАП	Юмашев					
ГИП	Новиков					
Ст. арх.	Трофимова					

Т.П. 272-32-57 Альбом I

Инв. N подл.

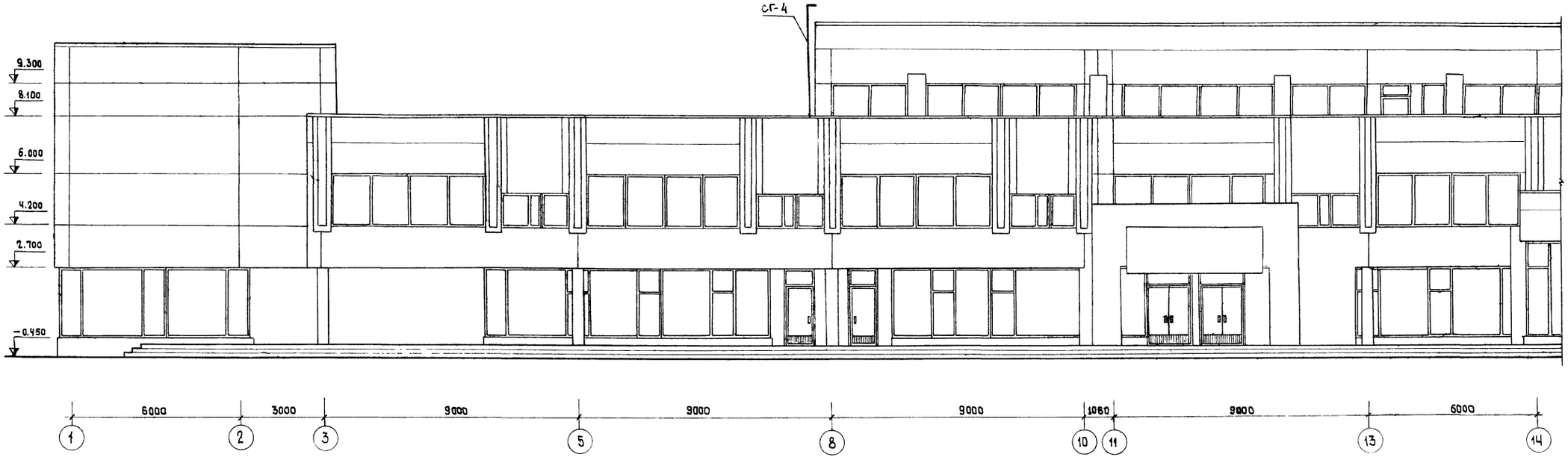

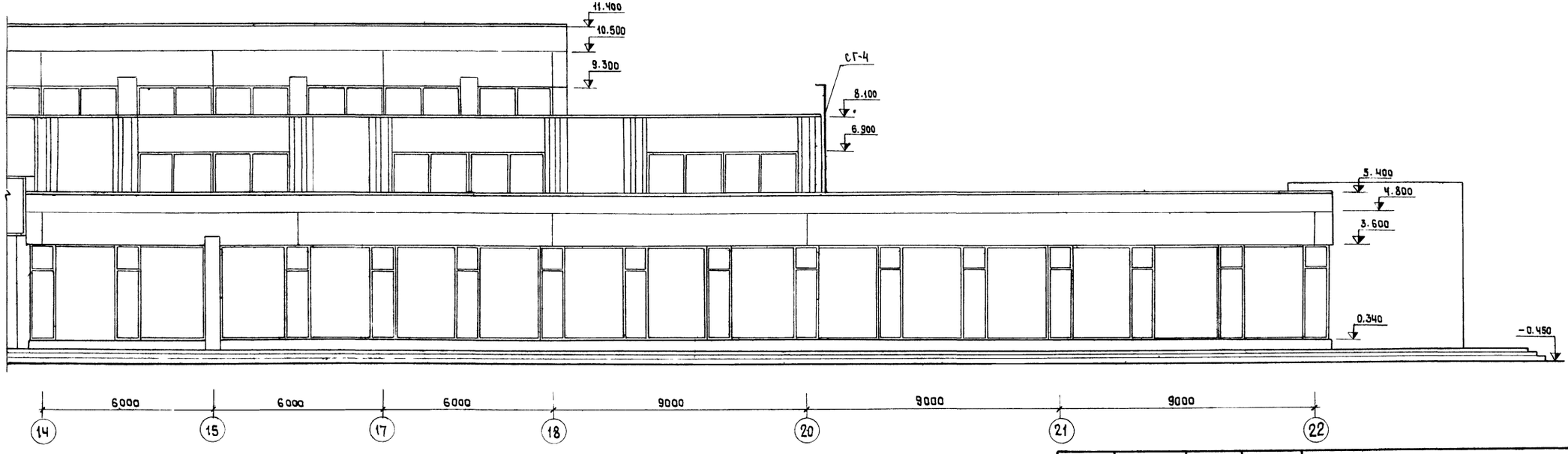

			1979	Т.П. 272-32-57	
			Общественный центр микрорайона тип III в конструкциях серии ИИ-04		
Рук. мастер.	Грацев		Здание предприятий культурно-бытового назначения и торговли	Стадия: Р	Лист: АС-14	Листов:
Гл. инж. м.	Кушнин					
ГАП	Юмашев		Фасад в осях 1-22	ЦНИИЭП учебных зданий г. Москва		
ГИП	Новиков					
Ст. арх.	Трофимова					

Инв. № подл.

Т.П. 272-32-57 Альбом I

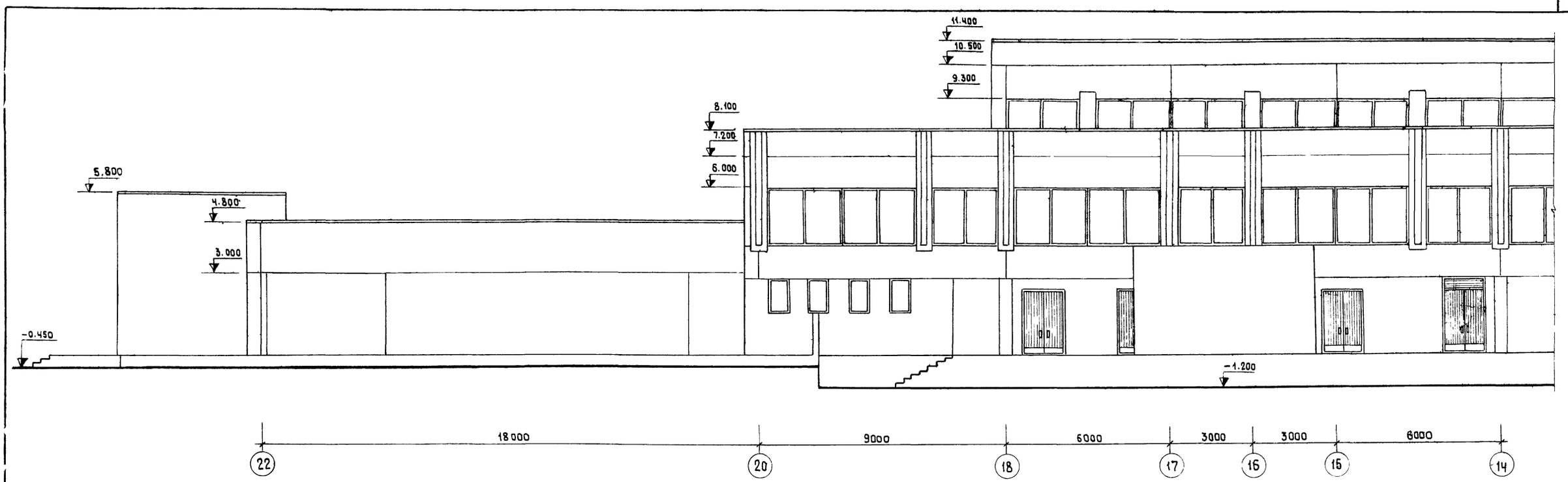

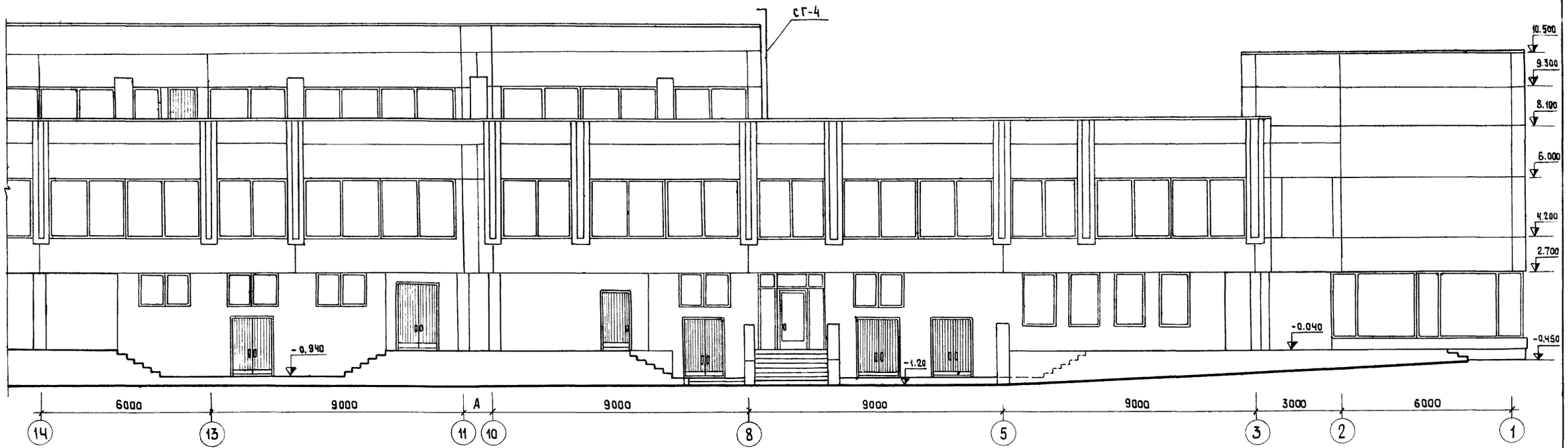

			1979	Т.П. 272-32-57		
			Общественный центр микрорайона тип III в конструкциях серии ИИ-04.			
			Здание предприятий культурно-бытового назначения и торговли	Стадия	Лист	Листов
				Р	АС-15	
Рук. маст.	Грунцев		Фасад в осях 22-1	ЦНИИЭП учебных зданий г. Москва		
Гл. инж. м.	Пушкин					
ГАП	Юмашев					
ГИП	Новиков					
Ст. арх.	Трофимова					

Инв. № подл.

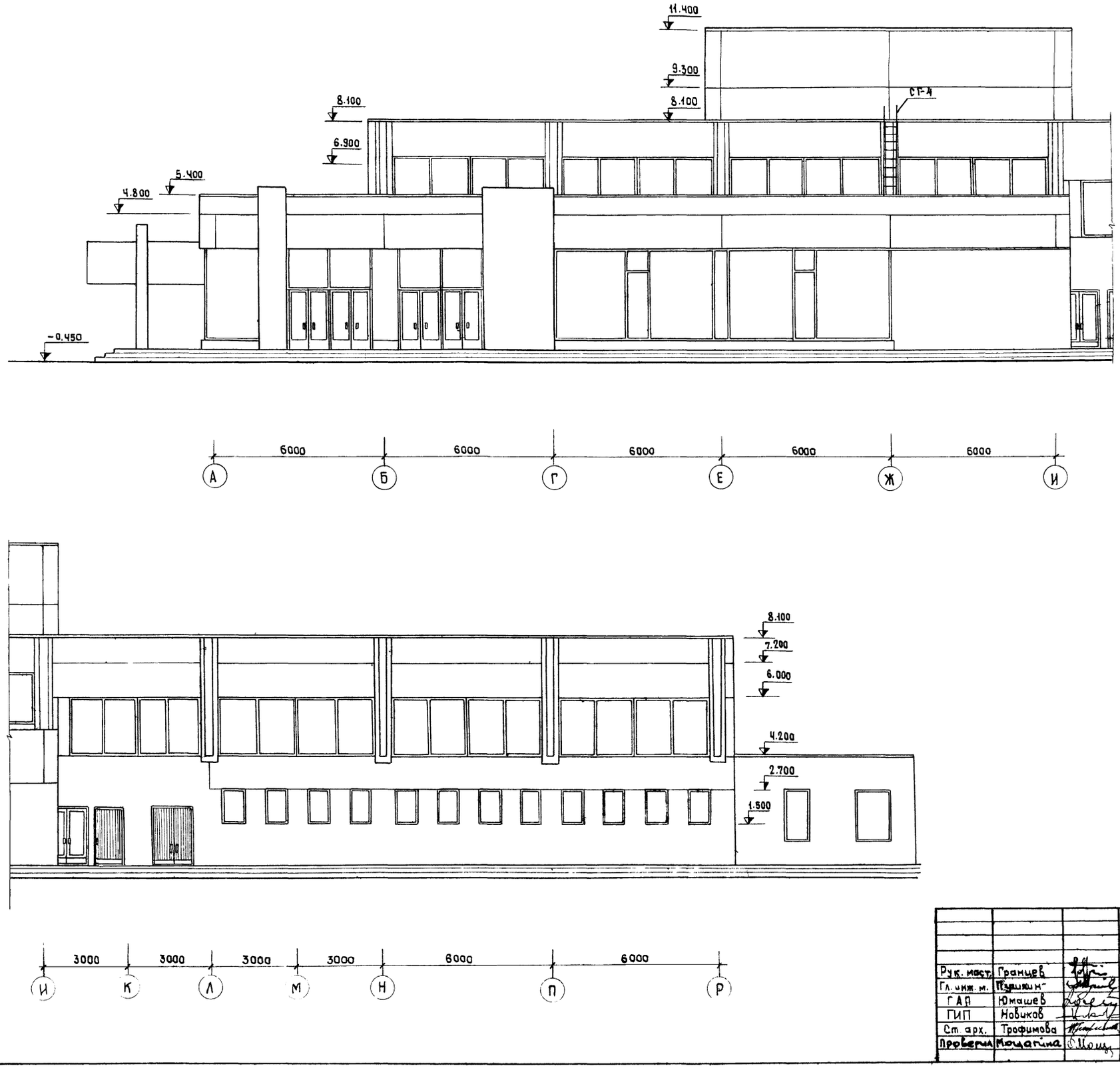

			1979	Т.П. 272-32-57		
			Общественный центр микрорайона тип III в конструкциях серии ИИ-04			
Рук. маст.	Гранцев		Здание предприятий культурно-бытового назначения и торговли	Стадия	Лист	Листов
Гл. инж. м.	Пушкин			Р	АС-16	
ГАП	Юмашев					
ГИП	Новиков					
Ст. арх.	Трофимова		Фасад в осях А-Р	ЦНИИЭП учебных зданий г. Москва		
Проверил	Мочагина					

Инв. № подл.

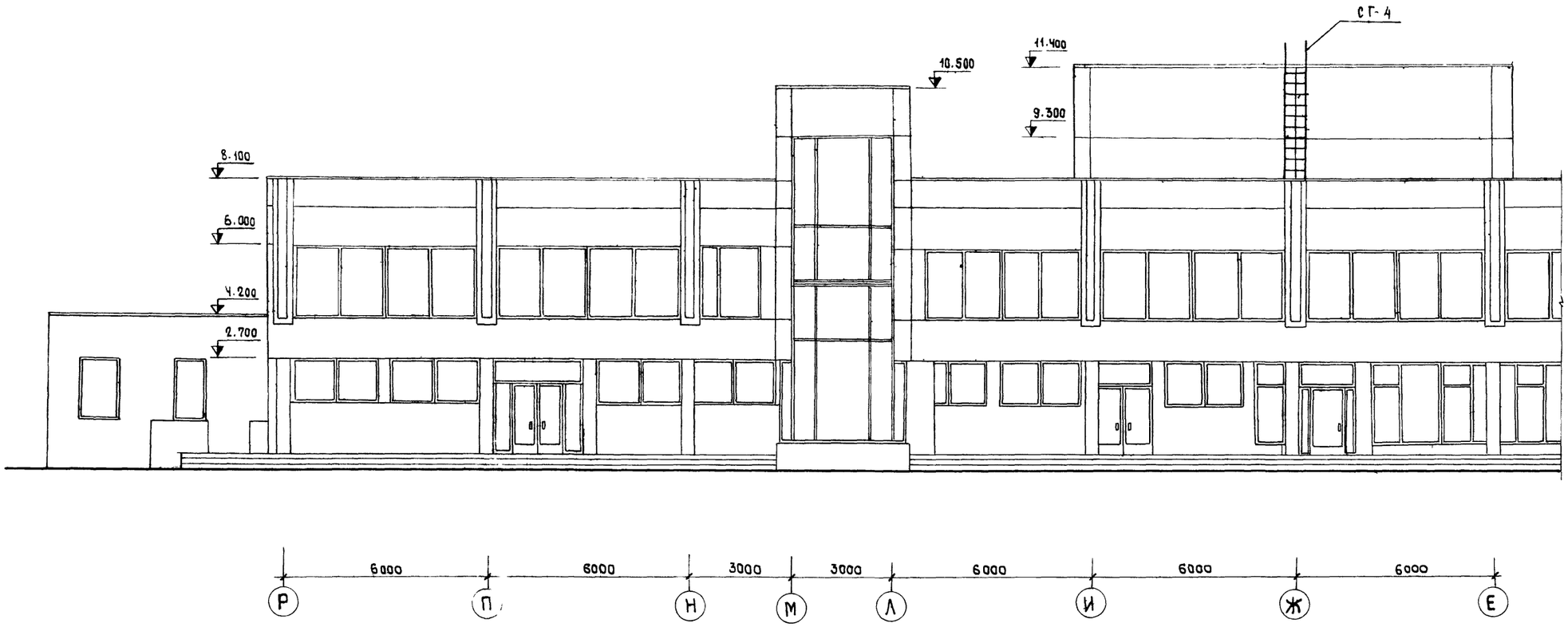

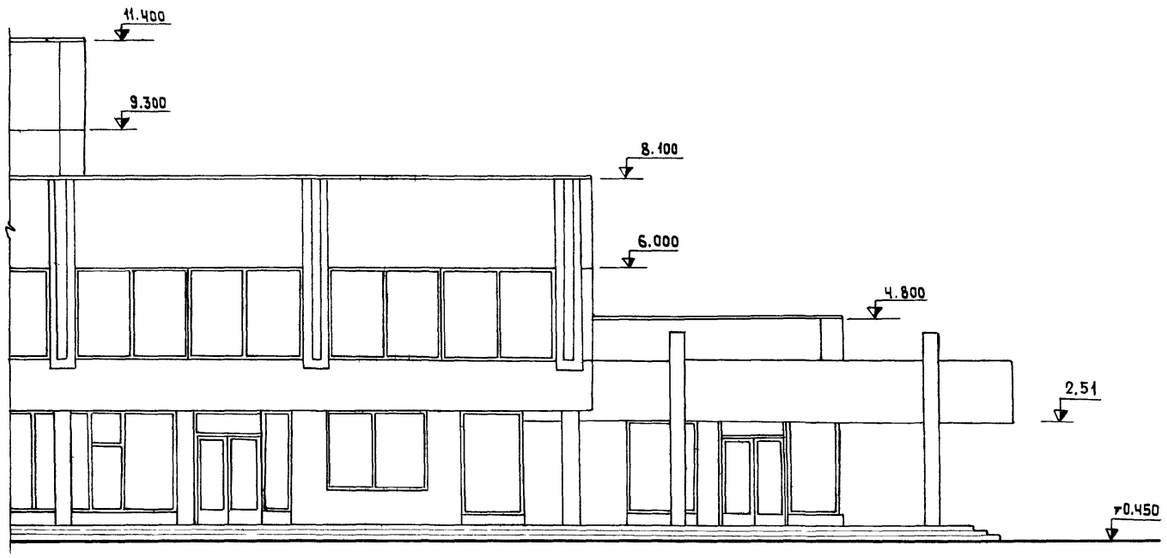

			1979	Т.П. 272-32-57		
			Общественный центр микрорайона тип III в конструкциях серии И-И-04			
			Здание предприятий культурно-бытового назначения и торговли	Стадия	Лист	Листов
				Р	АС-17	
Рук. маст.	Грацев		Фасад в осях „Р-А"	ЦНИИЭП учебных зданий г. Москва		
Гл. инж. м.	Пушкин					
ГАП	Юматов					
ГИП	Новиков					
Ст. арх.	Трофимова					

Инв. № подл.

Т.П. 272-32-57 Альбом I

Фрагмент фасада

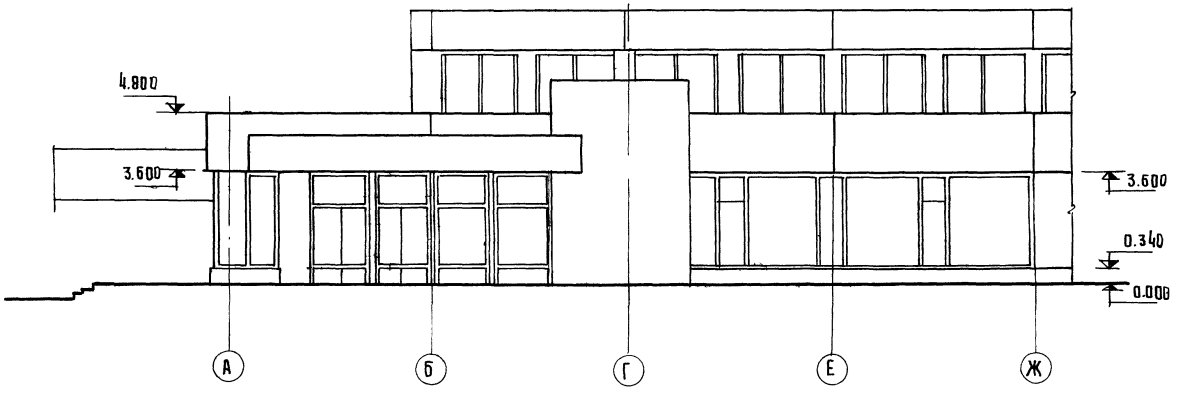

Сечение 1-1

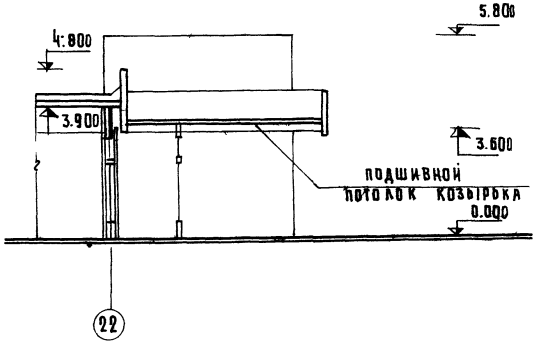

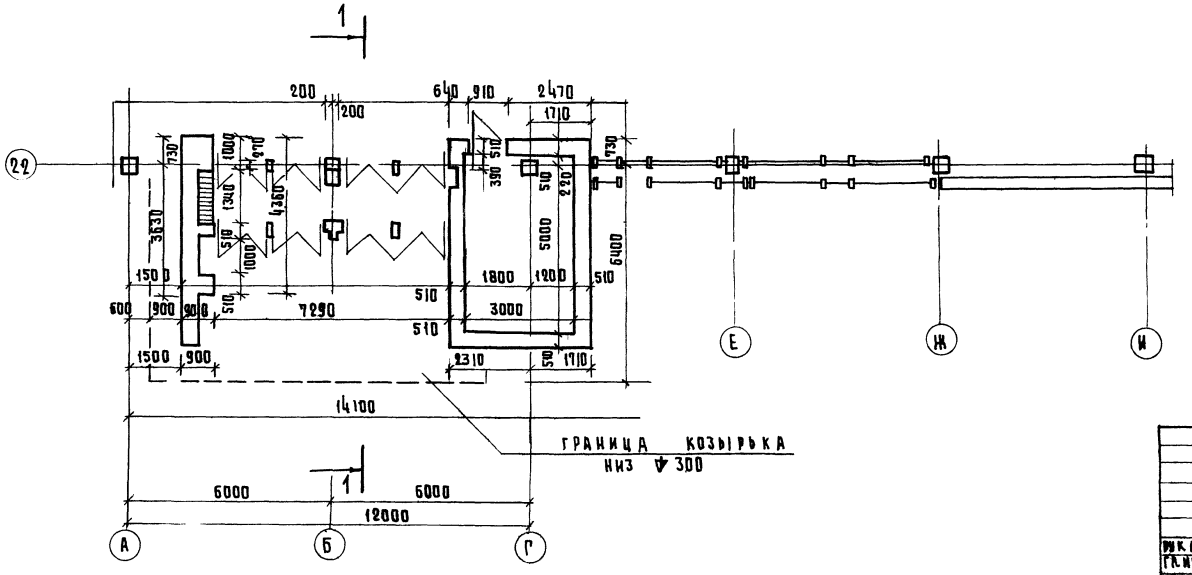

			1979	Т.П. 272-32-57		
			Общественный центр микрорайона типовой конструкции серии ИИ-04			
			Здание предприятий культурно-бытового назначения и торговли	Стадия	Лист	Листов
				Р	АС-18	
ГИП	Навашев		Фрагмент фасада в осях „А-Ж"	ЦНИИЭП учебных зданий г. Москва		
ГИП	Новиков					
Ст. арх.	Трофимова					
Рук. маст.	Границев					
Гл. инж.	Пушкин					

Инв. № подл.

Т.П. 272-32-57 Альбом I

Фрагмент 1

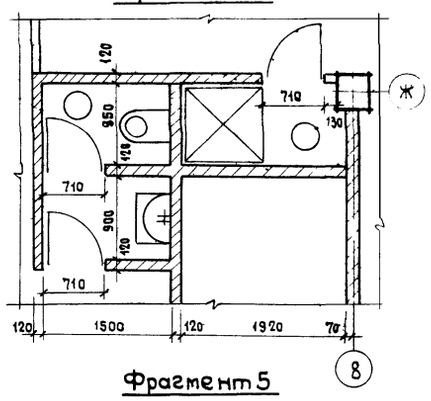

Фрагмент 2

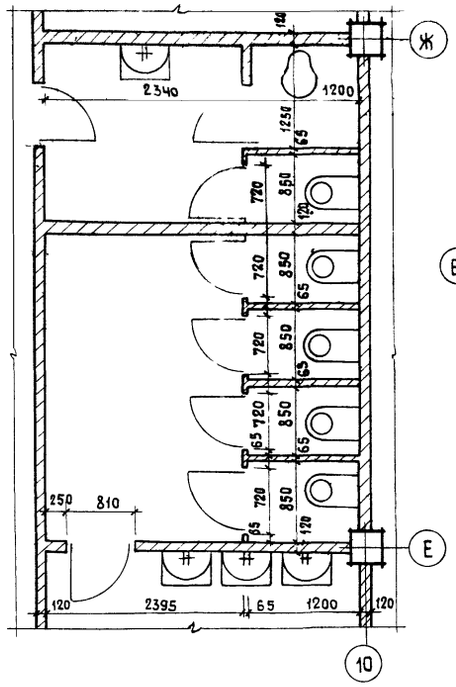

Фрагмент 3

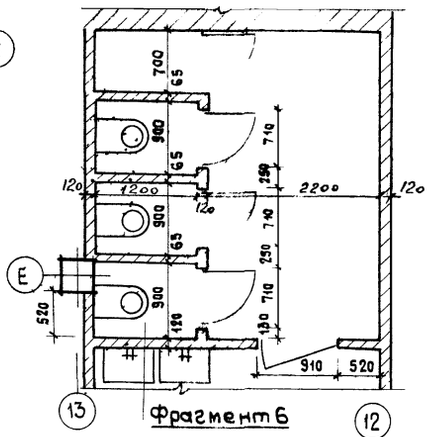

Фрагмент 4

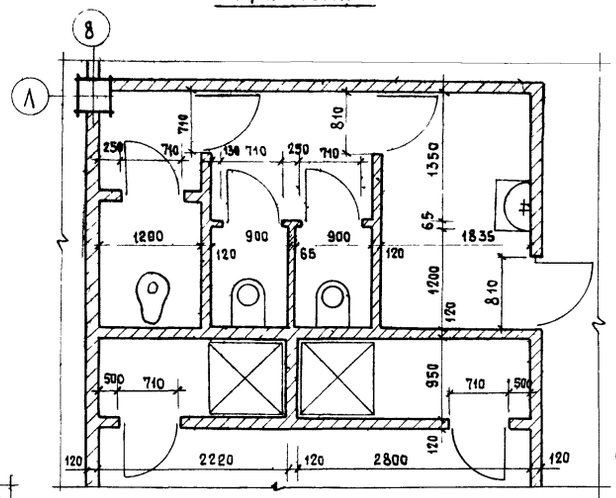

Фрагмент 13

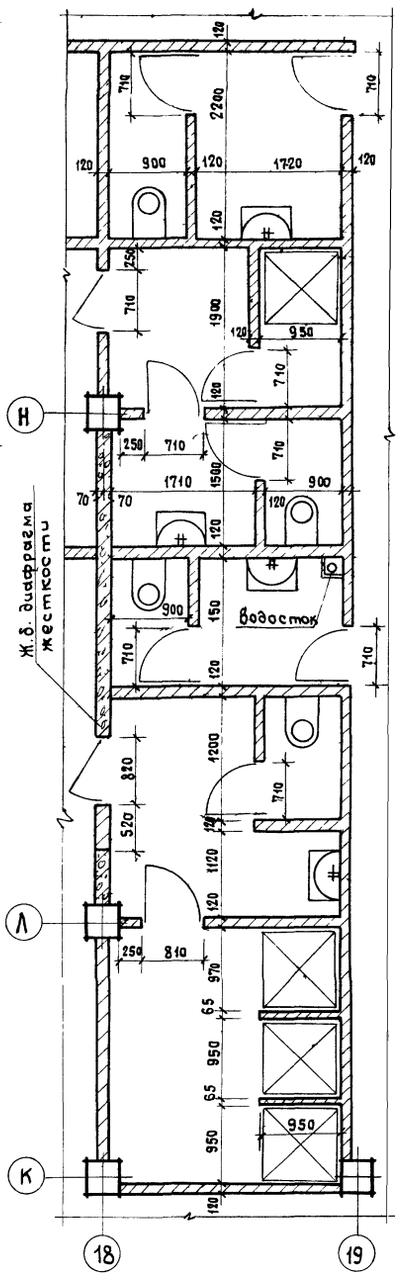

Фрагмент 5

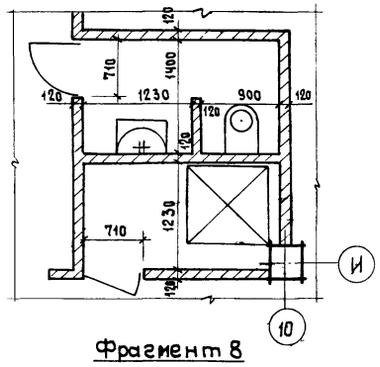

Фрагмент 6

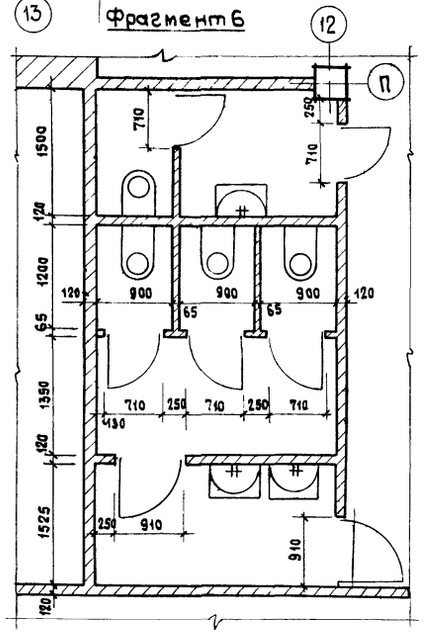

Фрагмент 7

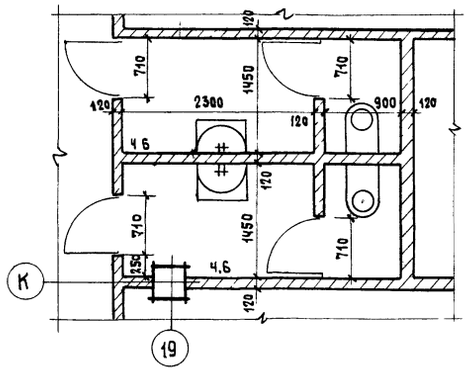

Фрагмент 8

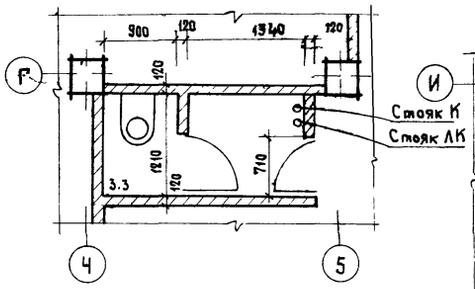

Фрагмент 9

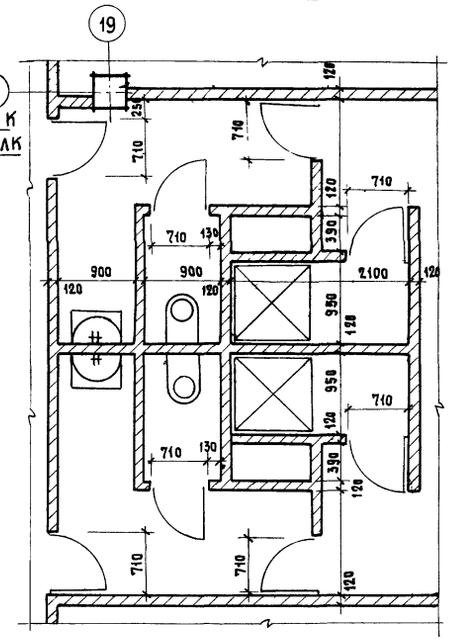

Фрагмент 10

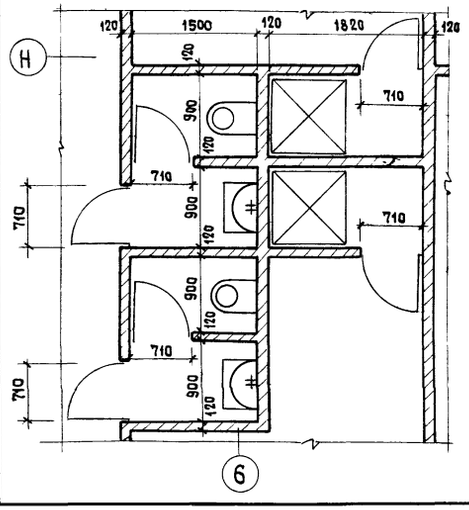

Фрагмент 11

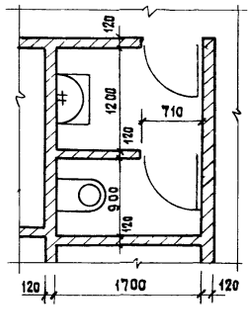

Фрагмент 12

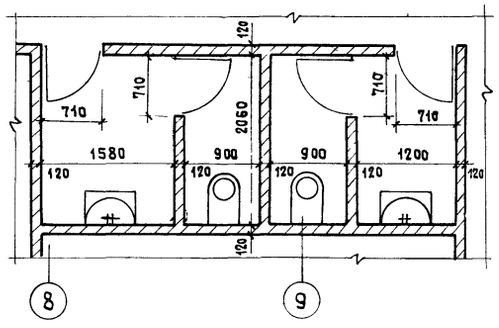

Примечания:

1. Перегородки в санузлах толщиной 65 мм выполнять на высоту h=2100 мм и армировать через 2 ряда кладки арматурой ф 4 мм.
2. Примыкание поддона к колонне и перегородкам в осях „К"-„19" выполняется с двойной гидроизоляцией

			1979	Т. П. 272-32-57	
			Общественный центр микрорайона тип III в конструкциях серии ИИ-04		
Рук. маст.	Гранцев		Здание предприятий культурно-бытового назначения и торговли	Стадия: Р	Лист: АС-19	Листов:
Гл. инж. м.	Пушкин					
ГАП	Юмашев		Фрагменты санузлов	ЦНИИЭП учебных зданий г. Москва		
ГИП	Новиков					
Ст. арх.	Трофимова					

Инв. № подл.

Реклама универсама

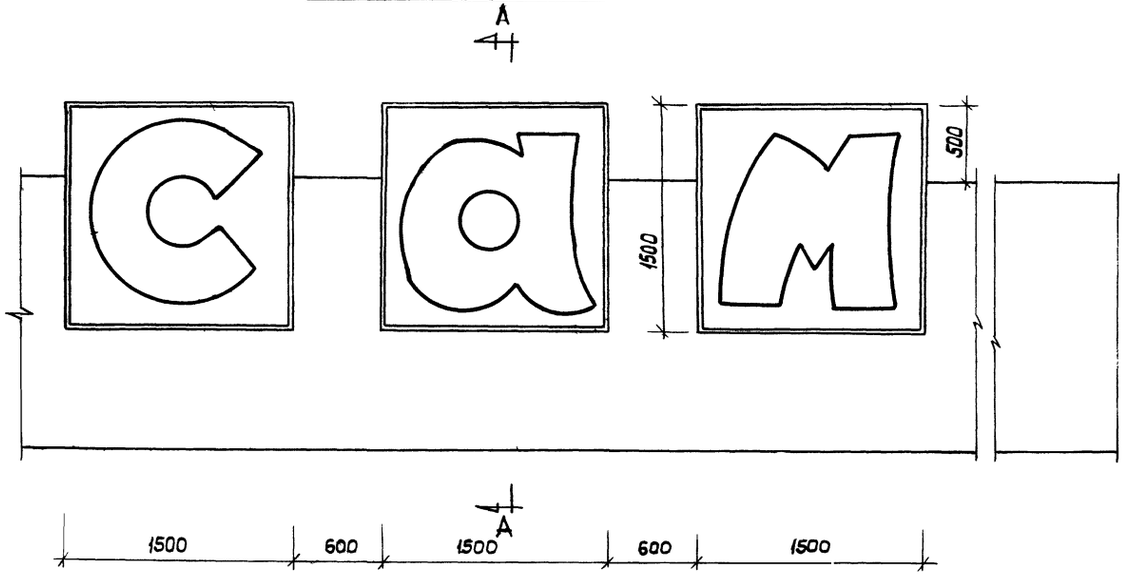

А–А

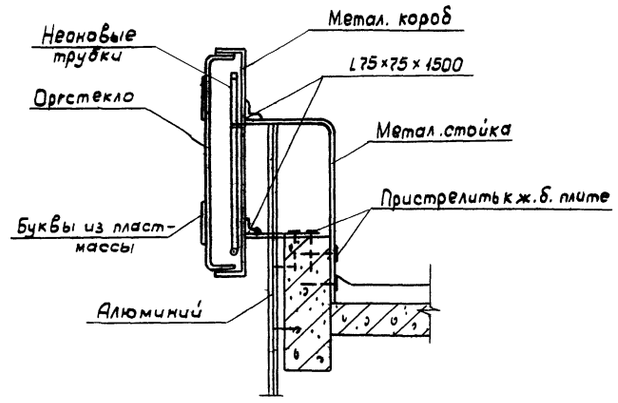

Декоративный элемент на главном фасаде М 1:20

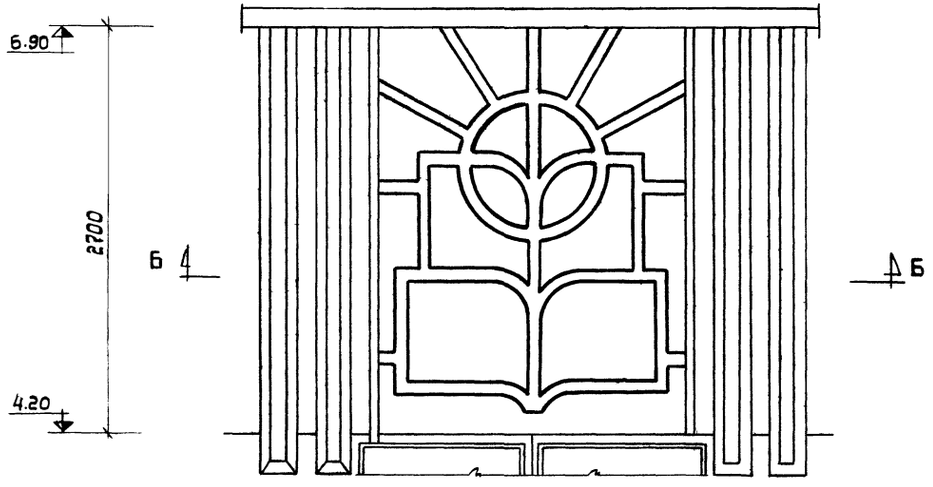

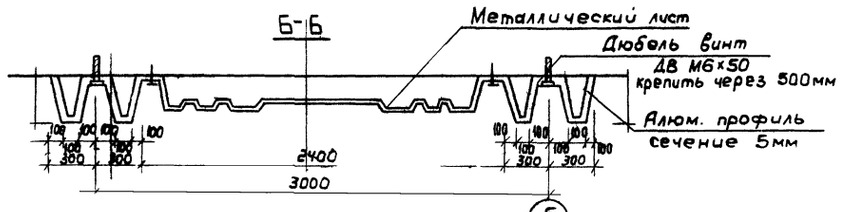

Реклама отделения связи

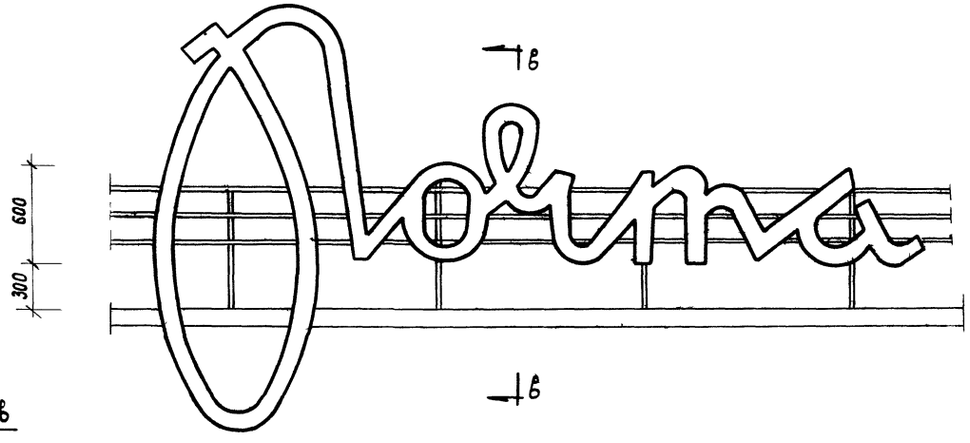

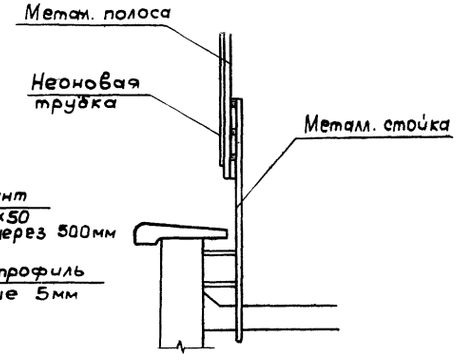

Примечания:

1. На данном листе дается примерное решение рекламы и пилонов из алюминия. ГОСТ 8617-75.
2. Материал и детали рекламы и пилонов определяется при привязке, соответственно определяется их сметная стоимость.

			1979	Т.П. 272-32-57		
			Общественный центр микрорайона тип II в конструкциях серии ИИ-04			
Рук. маст.	Гранцев		Здание предприятий культурно-бытового назначения и торговли	Литер.	Лист N	Листов
Гл. инж.	Лушкин			Р	АС-20	
ГИП	Юматов		Элементы рекламы	ЦНИИЭП учебных зданий г. Москва		
Рук. гр.	Новиков					
Пробер.	Мощагина					

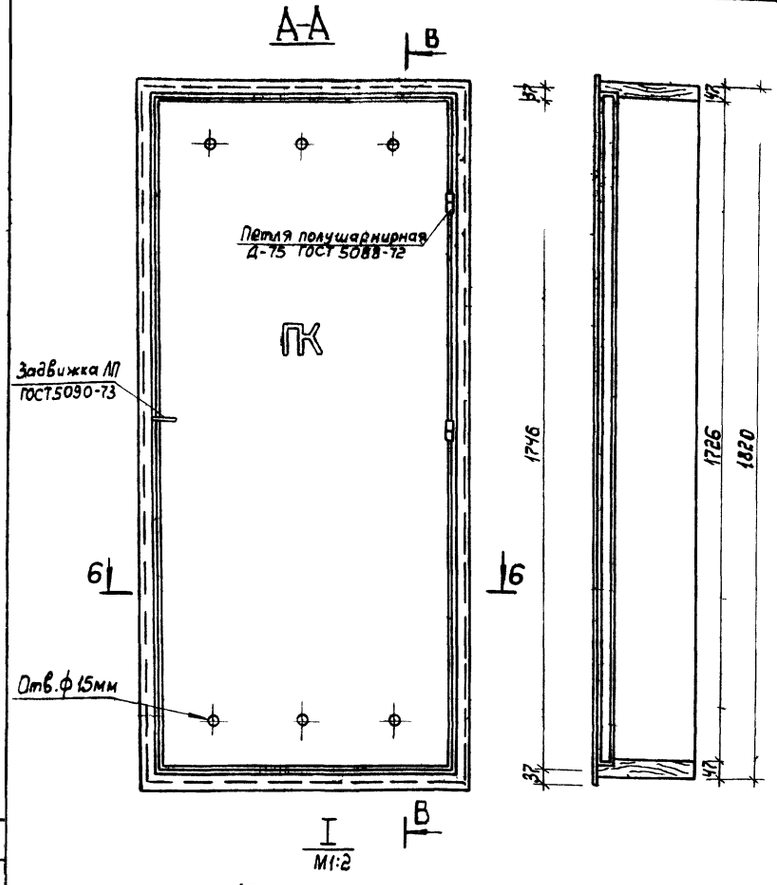

Деревянная вентрешетка ВР-2

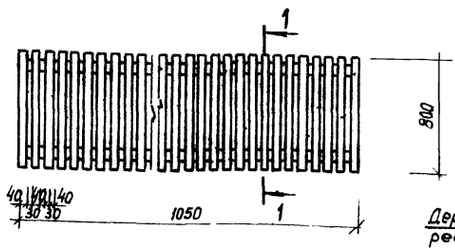

1-1

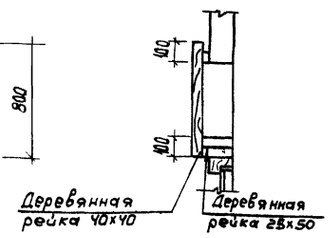

Вентиляционная деревянная решетка ВР-4

2-2

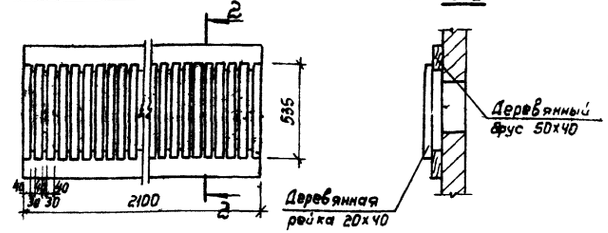

Вентиляционная решетка ВР-3

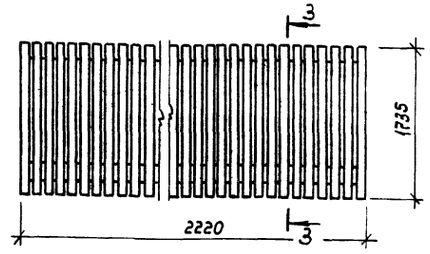

3-3

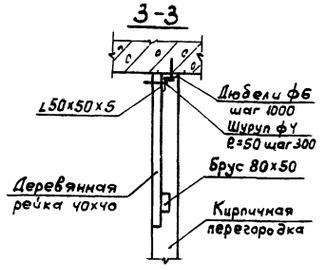

Вентиляционная решетка ВР-1

4-4

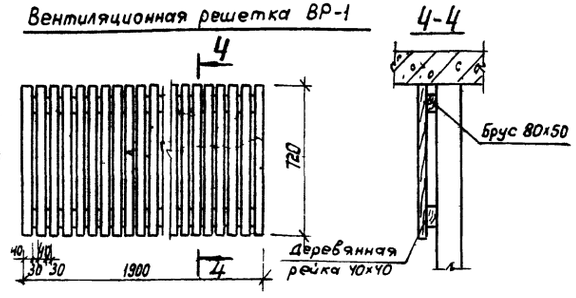

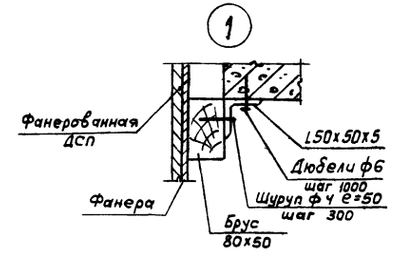

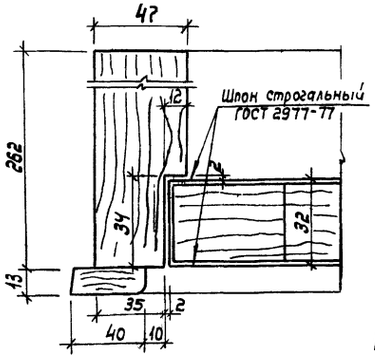

Б-Б

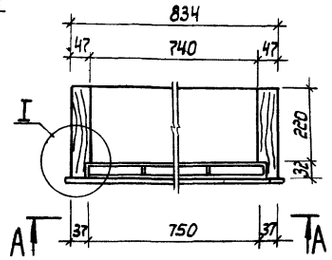

Спецификация на 1изделие

Наименование		Количество
Древесина коробки ГОСТ 8486-66	м3	0,064
Древесина полотна ГОСТ 8486-66	м3	0,053
Наличник ГОСТ 2695-71	п.м.	5,43
Шпон строганый ГОСТ 2977-77*	м2	2,86

шт — 20

Расход материалов

Позиц. обозн.	Обозначение	Наименование	Брус 100х200 п.м.	Брус 100х100 п.м.	Брус 50х40 п.м.	Брус 50х80 п.м.	Рейка 40х40 п.м.	Рейка 25х50 п.м.	ДСП 1000х500 шт/м2	Фанера м2	L50х50х3 п.м.	Рейка 20х40
	ВР-1	Вентиляционная решетка	—	—	—	26,5	17	—	—	—	—	—
	ВР-2	"	—	—	—	18,8	19	—	—	—	—	—
	ВР-3	"	—	—	—	29,6	23	—	—	—	15	—
	ВР-4	"	—	—	23,6	—	—	—	—	—	—	13

Примечания

1. Столярные изделия должны изготавливаться в соответствии с требованием ГОСТ 475-70*.
2. Полотно двери изготавливается из щита со сплошным заполнением, облицовывается строганым шпоном твердых лиственных или ценных пород.
3. Наличник из твердых лиственных пород.
4. Лицевая поверхность шкафа отделывается матовым бесцветным лаком по III классу.
5. Скобяные изделия устанавливать в соответствии с требованием ГОСТ 538-78.

		1979	Т.П. 272-32-57
		Общественный центр микрорайона тип III в конструкциях серии ИИ-04	
Рук.маст.	Гранцев	Здание предприятий культурно-бытового назначения и торговли	Стадия: Р; Лист: АС-21; Листов:
Гл.инж.м.	Пушкин		
ГАП	Юмашев		
ГИП	Новиков	Вентрешетки ВР-1; ВР-2; ВР-3; ВР-4	ЦНИИЭП учебных зданий г. Москва
Архитект	Наконечная		

Инв.№ подл.

Т.П. 272-32-5 Альбом I

Помещен.	Наименование помещения	Пол: Площадь м²	Пол: N детали по серии 2.244-1 выпуск 4	Пол: Тип покрытия	Тип отделки: Потолок	Тип отделки: Колонны	Тип отделки: Стены	Тип отделки: Панель 1.8м
					Характеристика отделки			
	Зал массовых мероприятий, помещение общественной деятельности, предприятие общественного питания 1 этаж							
1	Тамбур главного входа	6.30	239	Мозаичный	Подш. потолок	—	Лицевой кирп.	—
2	Вестибюль с гардеробом верхней одежды	128.6	239 / 225	Мозаичн / Линолеум	Клеевая	Клеевая	Клеевая	—
3	Санузел женский	23.13	250	Керам. пл.	Известковая	Известков.	Известков.	Глазур. пл.
4	Санузел мужской	19.53	250	То же	То же	То же	То же	То же
5	Помещение тепловой завесы	7.75	238	Бетонные	"	—	Масляная	—
	Сберкасса 6 разряда 1 этаж							
6	Входной тамбур	3.0	-239	Мозаичные	Клеевая	—	Масляная	—
7	Операционный зал сберкассы	59.32	239	То же	То же	Клеевая	Клеевая	—
8	Коридор	14.84	225	Линолеум	"	—	ПВА	—
9	Комната персонала	11.3	225	То же	"	Клеевая	Клеевая	—
10	Предкладовая	8.1	225	"	Известков	То же	То же	—
11	Кладовая ценностей	10.0	225	"	То же	—	"	—
12	Кладовая	9.10	225	"	"	—		
13	Кладовая	7.24	225	"	"	Клеевая	"	—
14	Санузел	8.80	250	Керам пл	"	Масляная	Известков.	Глазур. пл.
	Отделение связи III категории 1 этаж							
15	Входной тамбур	3.0	239	Мозаичные	Клеевая	—	Масляная	—
16	Операционный зал приема и выдачи посылок	38.36	239	То же	То же	Клеевая	Клеевая	—
17	Склад посылочной тары	10.40	225	Линолеум	"	"	"	—
18	Помещение обработки и хранения посылок	40.28	225	То же	"	"	"	—
19	Разгрузочная	10.53	240	Керам. пл.	"	"	"	—
20	Тамбур служебного входа	2.4	239	Мозаичные	"	"	"	—
21	Помещение для отопительных приборов	4.3	238	Бетонные	Известков.	—	Масляная	—
	Аптека V категории 1 этаж							
22	Входной тамбур	3.2	239	Мозаичные	Клеевая	—	Лицевой кирп.	—
23	Операционный зал аптеки	32.64	239	То же	То же	—	Клеевая	—
24	Ассистентская	23.26	240	Керам пл	"	—	ПВА	—
25	Коридор	51.20	225	Линолеум	"	ПВА	То же	—
26	Склад-материальная	28.7	225	То же	"	То же	"	—
27	Комната персонала	8.47	225	"	"	Клеевая	Клеевая	—
28	Кладовая хоз инвентаря	4.6	240	Керам. пл.	Известков	—	То же	—
29	Санузел	2.8	250	То же	То же	—	Известков	Глазур. пл.
30	Душевая кабина	1.71	250	"	ПВА	ПВА	ПВА	То же
31	Материальная товаров ручной продажи	32.4	225	Линолеум	Клеевая	Клеевая	Клеевая	—
32	Гардероб	14.0	225	То же	То же	—	То же	—

Помещен.	Наименование помещения	Пол: Площадь м²	Пол: N детали по серии 2.244-1 выпуск 4	Пол: Тип покрытия	Тип отделки: Потолок	Тип отделки: Колонны	Тип отделки: Стены	Тип отделки: Панель 1.8м
					Характеристика отделки			
33	Кладовая медицинской стеклянной тары	7.72	225	Линолеум	Известков	Клеевая	Клеевая	—
34	Кладовая вспомогательных материалов	13.73	225	То же	То же	То же	То же	—
35	Хозяйственная кладовая	5.92	225	"	"	—	"	—
36	Материальная	9.47	225	"	Клеевая	Клеевая	"	—
37	Моечная	14.90	250	Керам. пл.	То же	Масляная	Масляная	Глазур. пл.
38	Тамбур асептический	6.0	240	То же	"	То же	То же	—
39	Асептическая	8.0	240	"	"	—	ПВА	Глазур. пл.
40	Контора	8.1	225	Линолеум	"	—	Клеевая	—
41	Дистилеризационная	13.08	240	Керам. пл.	"		ПВА	Глазур. пл.
42	Распаковочная	14.30	225	Линолеум	"		Клеевая	—
43	Служебный тамбур	3.0	239	Мозаичные	"		Масляная	—
	Предприятие общественного питания 1 этаж							
44	Входной тамбур	6.0	239	Мозаичные	Клеевая	—	Масляная	—
45	Магазин. кулинарии на 3 рабочих места	59.09	239	То же	То же	ПВА	ПВА	—
46	Подсобное помещение магазина кулинарии	12.75	225	Линолеум	"	—	Клеевая	Глазур. пл.
47	Моечная инвентаря	7.49	250	Керам. пл.	"	Масляная	Масляная	То же
48	Кладовая инвентаря	13.0	225	Линолеум	Известков.	Клеевая	Клеевая	—
49	Кладовая уборочного инвентаря	8.6	225	То же	То же	—	То же	—
50	Санузел женский	14.10	250	Керам. пл.	"	—	Известков	Глазур. пл.
51	Душевая кабина	4.75+2.07	250	То же	Клеевая	ПВА	ПВА	То же
52	Женский гардероб	21.30	225	Линолеум	Клеевая	Клеевая	Клеевая	—
53	Мужской гардероб	13.79	225	То же	То же	То же	То же	—
54	Санузел	3.0	250	Керам. пл	Известков	—	Известков.	Глазур пл
55	Бельевая	7.84	225	Линолеум	Клеевая	Клеевая	Клеевая	—
56	Коридор	35.40	225	То же	То же	—	ПВА	—
57	Машинное помещение лифта	8.50	238	Бетонные	Известков	—	Известков	—
58	Загрузочная	13.90	240	Керам. пл.	Клеевая	Клеевая	Клеевая	—
59	Разгрузочная	24.36	240	То же	То же	То же	То же	—
60	Кладовая и моечная тары	14.56	250	"	"	Масляная	Масляная	Глазур. пл.
61	Электрощитовая	12.40	238	Бетонные	Известков.	—	Известков	—
62	Охлаждаемая камера отходов	6.0	240	Керам. пл.	Масляная	—	Глазур. пл.	—

			1979	Т.П. 272-32-57
			Общественный центр микрорайона тип III в конструкциях серии ИИ-04	
Рук. А.М.Б.	Гранцев		Здание предприятий культурно-бытового назначения и торговли	Стадия: Р; Лист: АС-22; Листов:
Гл. инж. м.	Пушкин			
Гл. арх. пр.	Юмашев			
Гл. инж. пр.	Новиков		Экспликация помещений и ведомость отделочных работ	ЦНИИЭП учебных зданий г. Москва
Ст. арх.	Трофимова			
Архитект	Наконечная			

Инв. N подл.

Т.п. 272-32-57 Альбом I

Помещение	Наименование помещения	Пол: Площадь м²	Пол: N детали по серии 2.244-1 выпуск 4	Пол: Тип покрытия	Тип отделки: Потолок	Тип отделки: Колонны	Тип отделки: Стены	Тип отделки: Панель 1,8 м
					Характеристика отделки			
	Предприятие общественного питания 1 этаж							
63	Машинное помещение охлаждаемой камеры пищевых отходов	5.75	240	керам. пл.	масляная	—	клеевая	—
64	Тамбур служебного входа	7.34	239	мозаичн.	клеевая	клеевая	то же	—
65	Дебаркадер	—	258	уплотн. грунт	—	—	—	—
66	Разгрузочная рампа	—	238	бетонн	подв. потол.	известков.	лицев кирп.	—
67	Входной тамбур	3.37	239	мозаичные	известков	клеевая	клеевая	—
	Комплексный приемный пункт на 25 рабочих мест 1 этаж							
68	Входной тамбур	6.0	239	мозаичные	известков.	—	лицевой кирп	—
69	Салон комплексного приемного пункта	44.30	239	то же	клеевая	клеевая	клеевая	—
70	Мастерская ремонта металлоизделий и бытовой техники	17.27	239	"	известков.	—	известков.	масляная
71	Пункт проката	11.60	225	линолеум	клеевая	клеевая	клеевая	—
72	Склад пункта проката	27.80	225	то же	то же	то же	то же	—
73	Кладовая	8.20	225	"	известков.		клеевая	—
74	Коридор	13.30	225	"	клеевая		пва	—
75	Мастерская ремонта часов	5.10	225	"	то же	—	клеевая	—
76	Мастерская ремонта обуви	15.27	225	"	известков.	—	то же	—
77	Склад обуви	8.64	225	"	то же	—	"	—
78	Тамбур служебного входа	2.08	239	мозаичные	"	—	"	—
79	Входной тамбур	3.11	239	то же	клеевая	—	масляная	—
	Раздаточный пункт детской молочной кухни 1 этаж							
80	Входной тамбур	4.0	239	мозаичные	клеевая	—	масляная	—
81	Приемный пункт детской молочной кухни	12.60	225	линолеум	то же	пва	пва	—
82	Подсобное помещение детской молочной кухни	7.48	225	то же	"	—	то же	—
	Универсам торговой площадью 900 м² 1 этаж							
83	Тамбур служебного входа	5.2	239	мозаичные	клеевая		масляная	
84	Мастерская по ремонту оборудования	15.90	239	то же	известков.	известков.	известков	масляная
85	Комната пожарно-сторожевой охраны	7.80	225	линолеум	то же	масляная	масляная	
86	Камера для мусора	7.90	240	керам пл.	"	то же	известков.	глазур. пл.
87	Приемочное помещение	26.0	240	то же	клеевая	масляная	клеевая	масляная
88	Тамбур	3.0×4	239	мозаичные	то же		масляная	
89	Коридор	30.8	225	линолеум	"	клеевая	пва	
90	Санузел мужской	3.78	250	керам. пл.	известков.		известков.	глазур пл.
91	Санузел женский	7.29	250	то же	то же		то же	то же
92	Тарная	64.2	238	бетонные	"	известков.	"	
93	Помещение прессовки отходов	15.0	238	то же	"	то же	"	
94	Машинное помещение охлаждаемых камер	24,55	238	бетонные	известков	—	известк.	—
95	Охлаждаемая камера молока	18.0	240	керам. пл.	масляная	—	глазур. пл.	—
96	Кладовая молока	14.0	225	линолеум.	известков.	клеевая	клеевая	—
97	Охлаждаемая камера мяса	12.5	240	керам. пл.	масляная	—	глазур. пл.	—
98	Разрубочная мяса	13.8	240	то же	клеевая	—	клеевая	масляная
99	Моечная	6.8	250	"	то же	—	масляная	глазур. пл.
100	Кладовая овощей, фруктов, вина	87,3	240	"	"	—	клеевая	пва
101	Машинное помещение охлаждаемых камер	18,8	238	бетонные	известков.	известков.	известков.	—
102	Охлаждаемая камера рыбы	7,8	240	керам. пл.	масляная	—	глазур. пл.	—
103	Кладовая рыбы	8,9	240	то же	клеевая	клеевая	клеевая	пва
104	Кладовая гастрономии	25,9	240	"	то же	то же	то же	то же
105	Охлаждаемая камера овощей, фруктов, вина	38,5	240	"	масляная	—	глазур. пл.	—
106	Охлаждаемая камера гастрономии	13,1	240	"	то же	—	то же	—
107	Машинное помещение лифта	8,9	238	бетонные	известков.	—	известков.	—
108	Загрузочное помещение	14,56	240	керам. пл.	клеевая	—	клеевая	—
109	Тамбур зарядной	3,55	239	мозаичные	то же	—	масляная	—
110	Кислотная	4,12	240	керам. пл.	"	—	пва	—
111	Зарядная	14,98	238	бетонные	известков.	—	известков.	—
112	Щитовая	4,58	238	то же	то же	—	то же	—
113	Приемочное помещение	20.5	240	керам. пл.	клеевая		клеевая	
114	Коридор	154,5	225	линолеум	то же		пва	—
115	Пункт приема стеклопосуды	112,3	239	мозаичные	"	—	то же	—
116	Тамбур пункта приема	9,4	240	керам. пл.	"	масляная	масляная	—
117	Санузел женский.	4,6	250	то же	известков.	—	известк.	глазур. пл.
118	Санузел мужской	4,6	250	то же	то же	—	известк.	глазур. пл.
119	Тамбур служебного входа	2,8	239	мозаичные	клеевая	масляная	масляная	—
120	Входной тамбур	1.5	239	то же	то же	—	то же	—
121	Помещение приема хлеба	7,76	240	керам. пл.	"		клеевая	глазур. пл.
122	Кладовая хлеба	33,8	240	то же	"		то же	то же
123	Помещение тепловой завесы	15,9	238	бетонные	известков	известков.	масляная	—
124	Входной тамбур	12,78	239	мозаичные	клеевая	—	то же	—
125	Торговый зал самообслуживания	936.0	239	то же	то же	масляная	клеевая	—

			1979	Т.П. 272-32-57		
			Общественный центр микрорайона, тип III в конструкциях серии ИИ-04			
Рук. АМ-6	Гранцев		Здание предприятий культурно-бытового назначения и торговли	Стадия	Лист	Листов
Гл. инж. м.	Пушкин			Р	АС-23	
Гл. арх. пр.	Юмашев					
Гл. инж. пр.	Новиков		Экспликация помещений и ведомость отделочных работ	ЦНИИЭП учебных зданий г. Москва		
Ст. архит.	Трофимова					
Архитект.	Наконечная					

Инв. № подл.

Помещение	Наименование помещения	Пол			Тип отделки			
		Площадь м²	N детали по серии 2.244-4 выпуск 4	Тип покрытия	Потолок	Колонны	Стены	Панель 1.8м
					Характеристика отделки			
	Универсам торговой площадью 900м² 1 этаж							
126	Кладовая кондитерских товаров	15.5	240	Керам. пл.	клеевая	клеевая	клеевая	глазур. пл.
127	Подфасовочное помещение гастрономии	31.5	240	то же	то же	то же	то же	то же
128	Кладовая уборочного инвент	11.9	240	"	"	—	"	—
129	Помещение подфасовки молока, мяса	35.2	240	"	"	клеевая	"	глазур. пл.
130	Машинное помещение приавков	24.10	238	бетонные	известков.	известк.	известк.	—
131	Помещение экспедиции отдела заказов	6.8	225	линолеум	клеевая	—	клеевая	—
132	Помещение для хранения упаковочных материалов	14.40	225	то же	то же	—	то же	—
133	Охлаждаемая камера отдела заказов	18.70	240	керам. пл.	"		"	глазур. пл.
134	Помещение фреона		240	то же	"		"	—
135	Комплектовочное помещение отдела заказов	37.4	240	"	"		"	глазур. пл.
136	Подсобное помещение кафетерия	8.3	240	"	"		"	то же
137	Моечная	6.5	250	"	"		"	"
138	Зал отдела заказов и зал кафетерия	74.6	239	мозаичные	"		пва	—
139	Входной тамбур		239	мозаичный	известков.		лицевой кир.	—
	Предприятие общественного питания 2 этаж							
140	Фойе с буфетом	127.0	121	мозаичные	клеевая	пва	пва	—
141	Торговый зал кафе	72.6	121	то же	то же	—	пва	—
142	Подсобное помещение буфета	20.1	122	керам. пл.	"	клеевая	клеевая	глазур. пл.
143	Помещение холодного цеха	11.0	122	то же	"	то же	то же	то же
144	Раздаточная кафе	7.2	122	"	"	"	"	—
145	Доготовочное помещение	11.40	122	"	"	"	"	глазур. пл.
146	Горячий цех	78.50	122	"	"	"	"	то же
147	Обеденный зал столовой	193.40	54	линолеум	"	пва	пва	—
148	Моечная столовой посуды	28.40	127	керам. пл.	"	—	клеевая	глазур. пл.
149	Моечная кухонной посуды	15.50	127	то же	"	—	то же	то же
150	Комната сушки одежды	9.3	54	линолеум	известк.	—	масляная	—
	Отделение связи III категории 2 этаж							
151	Коридор	25.6	54	линолеум	клеевая	—	пва	—
152	Холл	22.70	54	то же	то же	клеевая	то же	—
153	Контора	19.60	54	"	"	то же	клеевая	—
154	Санузел	2.36	127	керам. пл.	известков.		известков.	глазур. пл.

Помещение	Наименование помещения	Пол			Тип отделки			
		Площадь м²	N детали по серии 2.244-4 выпуск 4	Тип покрытия	Потолок	Колонны	Стены	Панель 1.8м
					Характеристика отделки			
	Помещение отдела обработки и доставки корреспонденции 2 этаж							
155	Аппаратная телеграфа	16.40	54	линолеум	клеевая	клеевая	клеевая	—
156	Комната экспедиции телеграфа	11.90	54	то же	то же	то же	то же	—
157	Помещение главной кассы и хранения ценностей	12.50	54	"	"	—	"	—
158	Кладовая эксплуатации материалов и помещение архива	10.80	54	"	"	—	"	—
159	Комната отдыха	9.80	54	"	"	—	"	—
160	Операционный зал отделения связи с переговорочными кабинами	107.4	121	мозаичн.	"		пва	—
161	Тамбур	7.8	121	"	"	"	клеевая	
	Комплексный приемный пункт на 25 рабочих мест 2 этаж							
162	Зал ожидания парикмахерской с гардеробом верхней одежды	44.30	54	линолеум	клеевая		пва	—
163	Женский зал парикмахерской	28.90	54	то же	то же		то же	—
164	Подсобное помещение	19.70	122	керам. пл.	"		"	глазур пл
165	Мужской зал парикмахерской	18.10	54	линолеум	"		"	—
166	Мастерская ремонта одежды	36.7	54	то же	"		пва	—
167	Контора	17.10	54	"	"		клеевая	—
168	Склад одежды	16.80	54	"	"		пва	—
169	Склад трикотажа	7.40	54	"	"		пва	—
170	Мужской гардероб	7.70	54	"	"		то же	—
171	Душевая кабина	1.6×2	127	керам. пл.	"		"	глазур. пл.
172	Кабина гигиены женщин	2.70	127	то же			"	то же
173	Санузел	2.70	127	"	известк.		известк.	"
174	Женский гардероб	16.60	54	линолеум	клеевая		клеевая	—
175	Комната персонала	13.20	54	то же	то же		то же	—
	Предприятие общественного питания 2 этаж							
176	Кладовая уборочного инвентаря	5.2	54	линолеум	известк.		клеевая	—
177	Комната заведующего	6.2	54	то же	клеевая,		то же	—
178	Гардероб официантов	4.5	54	"	то же		"	—
179	Венткамера	66.70	135	бетонный	известк.		известк.	—
180	Мастерская по ремонту оборудования	10.8	121	мозаичн	то же		то же	масляная

			1979	Т.П. 272-32-57
			Общественный центр микрорайона типа III в конструкциях серии ИИ-04	
Рук. АМ-6	Гранцев		Здание предприятий культурно-бытового назначения и торговли	Стадия: Р; Лист: АС-24; Листов:
Гл. инж. пр.	Пушкин			
Гл. арх. пр.	Юмашев			
Гл. инж. пр.	Новиков			
Ст. архит.	Трофимова		Экспликация помещений и ведомость отделочных работ	ЦНИИЭП учебных зданий г. Москва
Архитект	Наконечная			

Инв. N подл.

Номер помещения	Наименование помещения	Пол: площадь м²	Пол: № детали по серии 2.244-1 выпуск 4	Пол: тип покрытия	Тип отделки: потолок	Тип отделки: колонны	Тип отделки: стены	Тип отделки: панель 1.8м
					Характеристика отделки			
	Предприятие общественного питания 2 этаж							
181	Мужской санузел	5.10	127	керам. пл.	известк.		известк	глазур. пл.
182	Женский санузел	4.32	127	то же	то же		то же	то же
183	Кабинет директора	18.10	25	паркет	клеевая		пва	—
184	Цех отделки	10.9	122	керам пл.	то же		клеевая	глазур. пл.
185	Кладовая муки	6.8	122	то же	"		то же	то же
186	Кондитерский цех	42.70	122	"	"		"	"
187	Моечная тары	10.0	127	"	"		"	"
188	Кладовая сухих продуктов	13.90	122	"	"		"	—
189	Разгрузочная	21.60	122	керам пл	"		"	—
190	Кладовая вина	6.20	122	то же	"		"	—
191	Моечная столовой посуды и сервировочная буфета	14.10	127	"	"		"	глазур. пл
192	Буфет	14.0	121	мозаичные	"		пва	—
193	Комната радиоузла	10.7	54	линолеум	"		клеевая	—
194	Машинное помещение охлаждаемых камер	12.80	122	керам пл	известк		известк	—
195	Охлаждаемая камера фруктов и овощей	7.90	122	то же	клеевая		клеевая	глазур. пл.
196	Тамбур охлаждаемых камер	4.30	122	"	то же		то же	то же
197	Охлаждаемая камера молочно-жировых продуктов	10.10	122	"	"		"	"
198	Охлаждаемая камера мяса, рыбы	10.0	122	"	"		"	"
199	Помещение подготовки яиц	7.60	122	"	"		"	"
200	Санузел	5.30	127	"	известк		известк.	"
201	Помещение главной кассы	9.10	54	линодеум	клеевая		клеевая	—
202	Кабинет директора	9.2	25	паркет	то же		то же	—
203	Кабинет директора	6.4	25	паркет	"		пва	—
204	Бельевая	9.2	54	линолеум	"		клеевая	—
205	Контора	48.90	54	то же	"		то же	—
206	Гардероб верхней одежды	22.0	54	"	"		"	—
207	Венткамера	110.5	135	бетонный	известк.		известк	—
208	Кладовая непродовольственных товаров	132.10	122	керам. пл.	клеевая		клеевая	—
209	Помещение градирни	27.40						
210	Душевые кабины	4.7	127	керам. пл.	клеевая		пва	глазур. пл.
211	Женский санузел	7.1	127	то же	известк		известк	то же
212	Женский гардероб	28.20	54	линолеум	клеевая		клеевая	—
213	Мужской санузел	5.76	127	керам. пл.	известк.		известк	глазур. пл.
214	Мужской гардероб	15.75	54	линолеум	клеевая		клеевая	
215	Гардероб спец. одежды	9.90	54	линолеум	известк		клеевая	—
216	Кладовая уборочного инвентаря	3.50	54	то же	то же		то же.	—
217	Разгрузочное помещение	11.90	122	керам пл.	"		"	—
218	Комната персонала	25.80	54	линолеум	"		"	—
219	Комната красного уголка	28.8	54	то же	клеевая		"	—
	Жилищно-эксплуатационная контора 2 этаж							
220	Комната техников-смотрителей	27.7	54	линолеум	клеевая		клеевая	—
221	Помещение паспортного стола	19.8	54	то же	то же		то же	—
222	Кабинет главного инженера	14.0		паркет	"		"	
223	Приемная	14.0	54	линолеум	"		"	—
224	Кабинет начальника ЖЕКа	14.0		паркет	"		"	—
225	Кабинет бухгалтерии	14.0	54	линолеум	"		"	—
226	Холл	18.10	54	то же	"		пва	—
227	Пункт приема заказов от населения по ремонту квартир	13.90	54	линолеум	"		клеевая	—
	Зал массовых мероприятий, помещения общественной и клубной деятельности 2 этаж							
228	Мужской санузел	2.70	127	керам пл	известк		известков	глазур. пл.
229	Душевая кабина	1.6×2	127	то же	клеевая		пва	то же
230	Мужская раздевальная	8.0	64	линолеум	известк		клеевая	—
231	Женская раздевальная	9.8	54	то же	то же		то же	—
232	Женский санузел	2.70	127	керам. пл.	"		известк	глазур. пл.
233	Медицинская комната	19.60	54	линолеум	клеевая		пва	—
234	Коридор	65.10	54	то же	то же		то же	—
235	Клубное помещение	38.80		паркет	"		"	—
236	Библиотека	57.90	54	линолеум	"		"	—
237	Клубная комната	19.60	25	паркет	"		"	—
238	Клубная комната	18.70	25	то же	"		"	—
239	Комната общественных организаций	37.70	25	"	"		"	—
240	Фотокомната	7.7	122	керам пл	"		клеевая	глазур. пл.
241	Кладовая при эстраде	25.10	54	линолеум	"		то же	—
242	Зал массовых мероприятий	241.5	25	паркет	подш. потол		пва	—
243	Кладовая мебели и спортинвентаря	16.5	54	линолеум	клеевая		клеевая	—
244	Фойе	68.10	25	паркет	то же		пва	—
	Технический этаж							
245	Тамбур кинопроекционной	3.20	54	линолеум	известк		клеевая	—
	Техподполье							
246	Тепловой пункт	56.0	238	бетонный	"		известк	

1979	Т.П. 272-32-57		
Общественный центр микрорайона тип III в конструкциях серии ИИ-04			
Рук. А.М-б	Грановцев	Здание предприятий культурно-бытового назначения и торговли	Стадия: Р; Лист: АС-25; Листов:
Гл. инж. м	Пушкин		
ГАП	Юмашев		
ГИП	Новиков		
Архитект	Наколечная	Экспликация помещений и ведомость отделочных работ	ЦНИИЭП учебных зданий г. Москва
Проверил	Моцагина		

Инв. № подл.

Помещение	Наименование помещения	Пол: Площадь м²	Пол: № детали по серии 2.244-1 выпуск 4	Пол: Тип покрытия	Тип отделки: Потолок	Колонны	Стены	Панель 1.8 м
					Характеристика отделки			
246	Кинопроекционная	24.90	54	линолеум	известк		клеевая	—
247	Перемоточная	4.0	54	то же	то же		то же	—
249	Лестница-1	42.0	239/121	мозаичн	клеевая		ПВА	—
250	Лестница-2	31.2	239/121	то же	то же		то же	—
251	Лестница-3	18.0	239/121	"	"		"	—
252	Лестница-4	17.8	239/121	"	"		"	—
253	Лестница-5	17.8	239/121	"	"		"	—
254	Лестница-6	17.8	239/121	"	"		"	—
255	Лестница-7	17.8	239/121	"	"		"	—

Спецификация отверстий

Тип отв.	Размеры, мм: В	Н	Отм. низа, м	Назначение
1	270	310	0.000	Вентиляция
2	400	385	2.355	"
3	580	385	2.355	"
4	250	310	1.060	"
5	140	160	0.200	Канализация
6	400	385	2.615	Вентиляция
7	270	1060	0.100	"
8	380	380	2.355	"
9	530	535	2.465	"
10	660	685	2.315	"
11	270	310	1.240	"
12	790	310	2.690	"
13	530	535	2.465	"
14	400	310	2.730	Электроснабжение
15	400	75	2.550	"
16	660	685	2.955	Вентиляция
17	400	385	3.525	"
18	140	310	2.700	Водопровода
19	1040	235	2.675	Вентиляция
20	1310	685	2.315	"
21	400	385	2.000	"
22	1310	535	3.365	"
23	400	385	3.515	"
24	790	285	0.535	Электроснабжение
25	530	535	1.285	Электроснабжение
26	400	385	3.515	Вентиляция
27	790	610	5.430	"
28	1310	910	5.290	"
29	1250	610	3.290	"
30	400	385	5.915	"
31	270	610	3.300	"
32	530	460	5.580	"
33	530	460	5.840	"
34	1310	385	5.655	"
35	530	535	5.165	"
36	530	460	5.700	"
37	400	385	5.200	"
38	1180	760	5.540	"
39	400	385	5.655	"
40	2000	385	3.515	"
41	1040	310	5.690	"
42	660	685	5.615	"
43	480	480	5.840	"
44	530	310	4.875	Электроснабжение
45	790	1285	3.825	"
46	1180	750	5.280	Вентиляция
47	270	310	4.200	"
48	400	385	6.815	"
49	400	310	6.890	Вентиляция
50	2100	535	5.440	"
51	920	610	6.590	"
52	270	235	3.165	"
53	530	1285	3.600	"
54	1180	1585	3.600	"
55	1310	760	5.280	"
56	1830	1810	3.300	"
57	1050	610	3.600	"
58	660	385	6.815	"
59	2220	1935	3.600	"
60	930	535	9.065	"
61	270	235	8.700	"
62	660	610	9.180	"
63	640	1060	1.500	"
64	520	160	0.080	"

			1979	Т.П. 272-32-57	
			Общественный центр микрорайона тип III в конструкциях серии ИИ-04		
Рук. маст	Грановцев		Здание предприятий культурно-бытового назначения и торговли	Стадия: Р	Лист: АС-26
Гл. инж. м	Пушкин				Листов:
Г.А.П.	Юмашев		Ведомость отделочных работ и экспликация помещений. Спецификация отверстий	ЦНИИЭП учебных зданий г. Москва	
Г.Н.П.	Новиков				
Провер.	Мощарина				

Инв. № подл.

ВИД Е

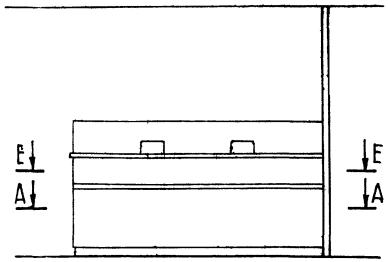

Д-Д

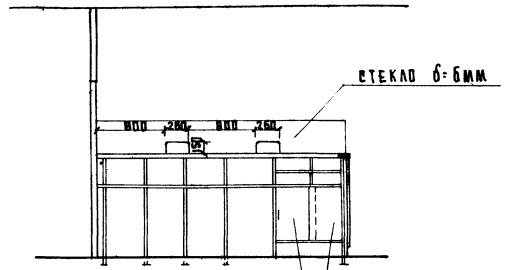

В-В

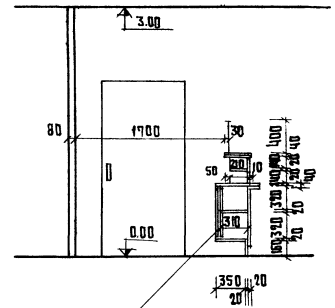

Г-Г

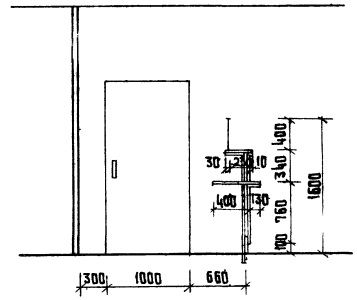

раздвижные дверки

А-А

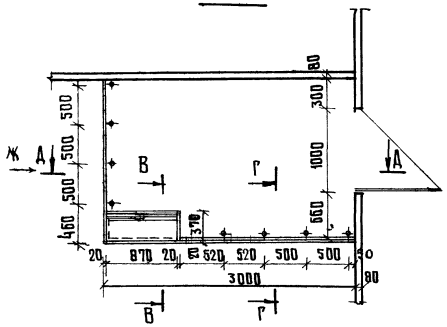

Б-Б

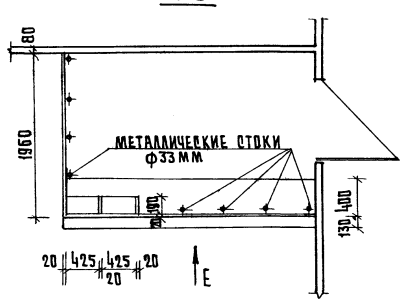

ВИД Ж

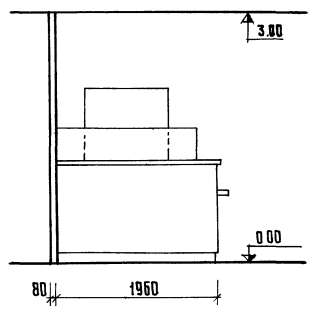

Примечания:

1 Прилавок щитовой конструкции изготавливается из древесно-стружечной плиты ГОСТ 10632-77*. Собирается на шкантах и клею.
2 Щиты облицовываются строганым шпоном твердых лиственных или ценных пород.
3 Крышки прилавка облицевать бумажно-слоистым пластиком ГОСТ 9590-76.
4 Отделка древесины - матовым бесцветным лаком по III классу в натуральный цвет или с предварительным морением.
5 Стеклянная перегородка прилавка из полированного стекла δ=6мм - ГОСТ 7132-78*

Прилавок часовщика - шт.1 в осях П-Р и Ч-5

				1979	Т.П. 272-32-57		
					Общественный центр микрорайона тип III в конструкциях серии ИИ-04		
Рук.АМ-Б	Грацев			Здание предприятий культурно-бытового назначения и торговли		Стадия	Лист	Листов
Гл.инж.М.	Пушкин					Р	АС-27	
Гл.арх.пр.	Юмашев							
Гл.инж.пр.	Новиков			Прилавок часовщика	ЦНИИЭП учебных зданий г. Москва			
Архитект.	Шкаранова							
Проверил	Мощагина							

Инв.№подл.

Развертка по оси „И"

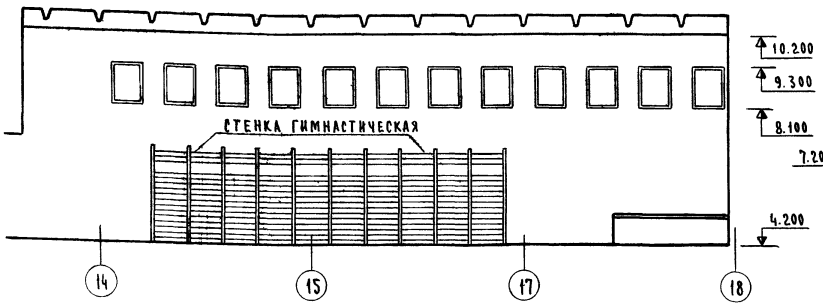

Развертка по оси „18"

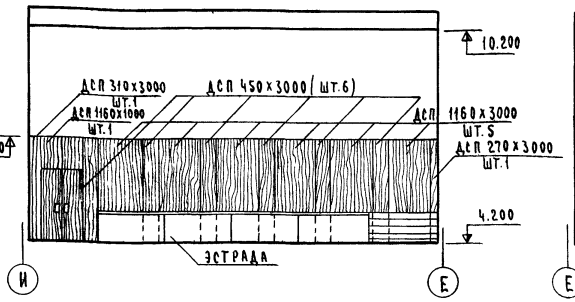

Развертка по оси „14"

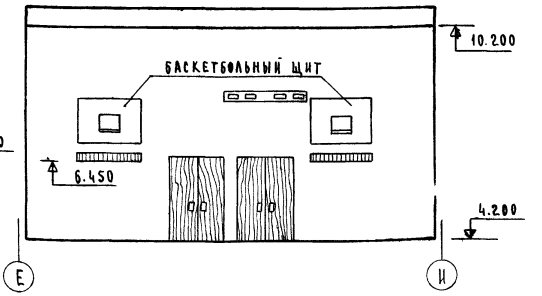

Развертка по оси „Е"

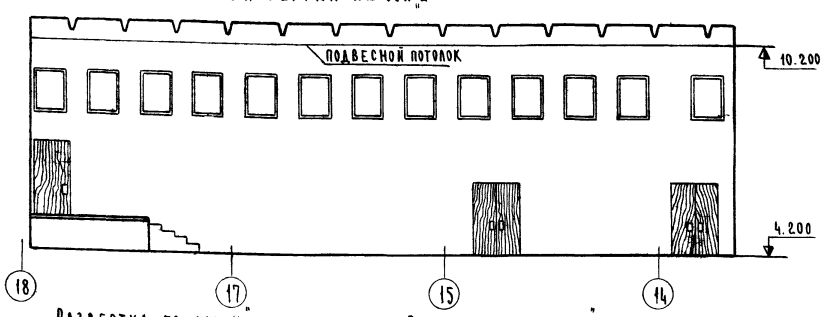

Развертка по оси „13"

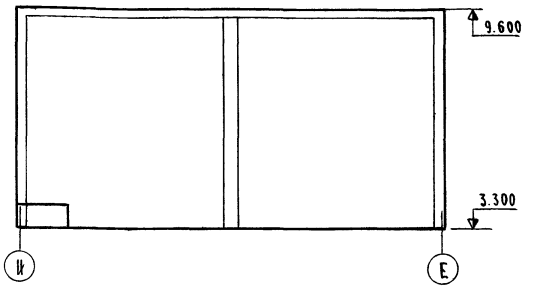

Развертка по оси „12"

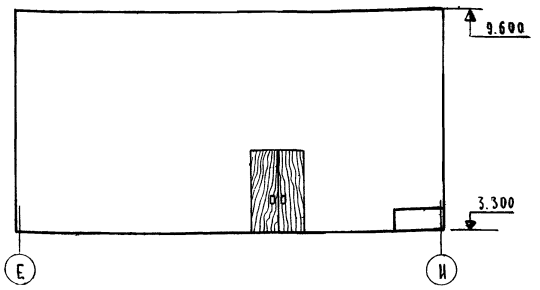

Развертка по оси „И"

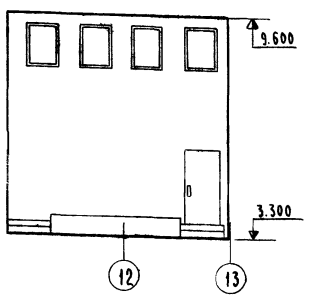

Развертка по оси „Е"

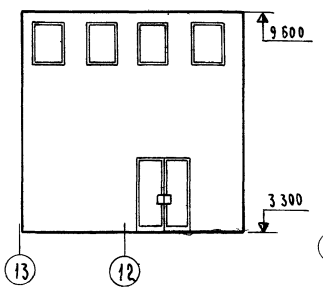

Развертка по оси „13"

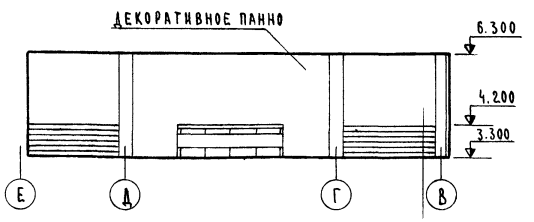

Развертка по оси „Е"

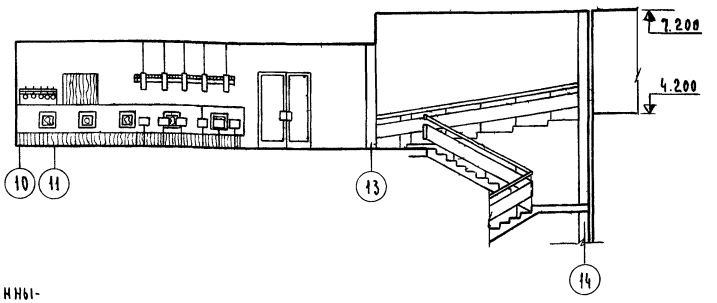

Развертка по оси „Б"

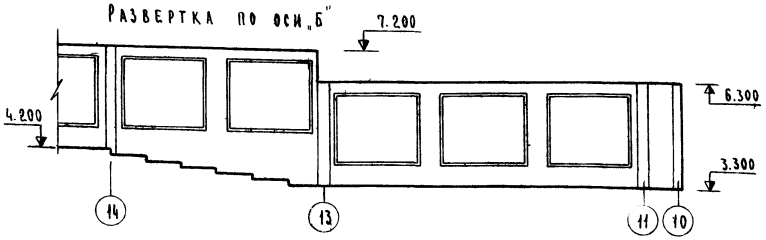

Спецификация ДСП

Наименование	Кол.
ДСП 310×3000	1
ДСП 1160×1000	1
ДСП 450×3000	6
ДСП 1160×3000	5
ДСП 270×3000	1

Примечания:

1. Обшивку стен офанерованными плитами ДСП производить по каркасу из брусьев 50×40 вертикальные швы между плитами - 2 см.
   Расход ДСП - 31.8 м².
   Расход древесины - 0.2 м³.
2. Все деревянные изделия должны быть подвергнуты глубокой пропитке антипиренами.

			1979	Т.П. 272-32-57	
			Общественный центр микрорайона тип III в конструкциях серии ИИ-04		
Рук. АМ-Б	Гранцев		Здание предприятий культурно-бытового назначения и торговли	Стадия: Р	Лист: АС-28	Листов:
Гл. инж. м.	Пушкин					
Гл. арх. пр.	Юмашев					
Гл. инж. пр.	Новиков					
Архитектор	Шкаранова		Развертки стен зала для массовых мероприятий, кафе, фойе	ЦНИИЭП учебных зданий г. Москва		
Проверил	Мощагина					

Развертка стены по оси „Ж"

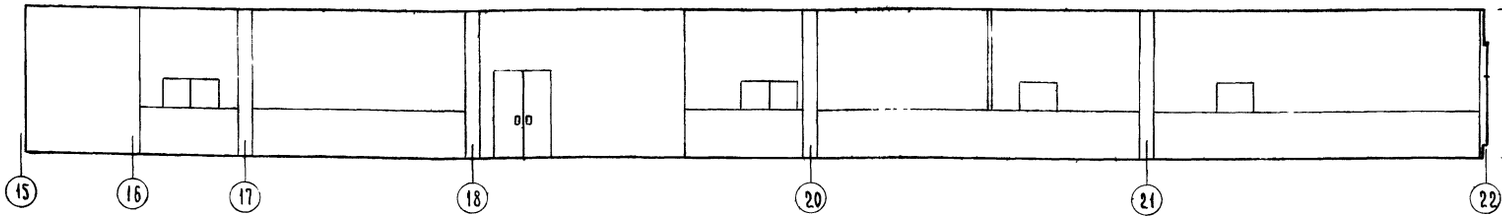

Развертка стены по оси „А"

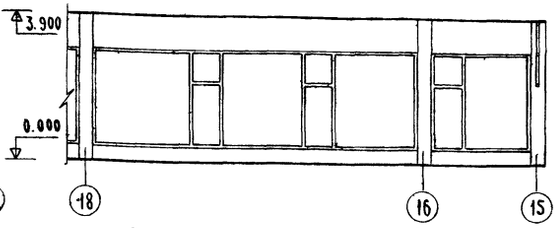

Развертка стены по оси „22"

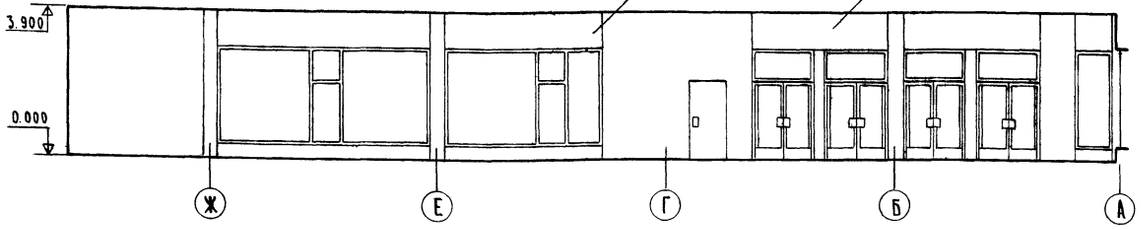

Развертка стены по оси „15"

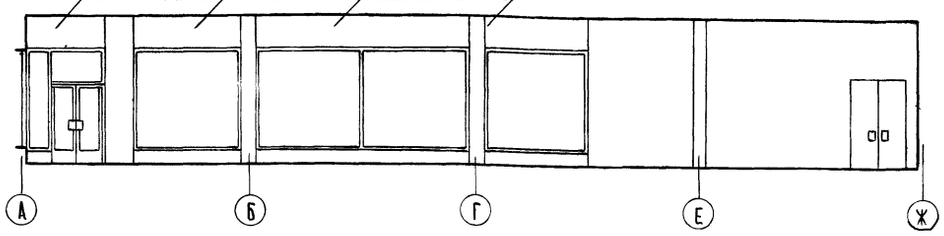

Развертка стены по оси „Б"

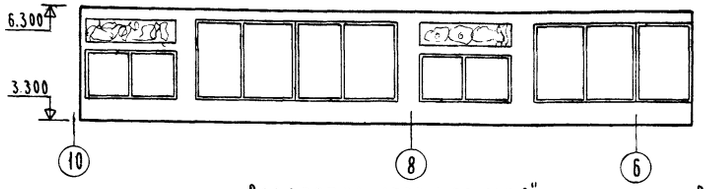

Развертка стены по оси „10"

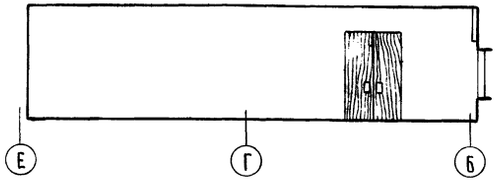

Развертка стены по оси „Е"

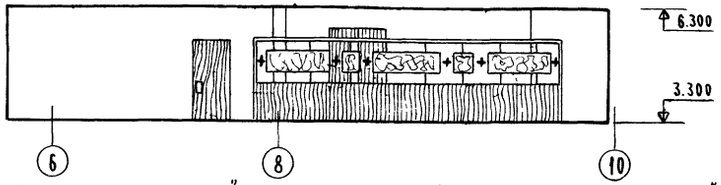

Развертка стены по оси „6"

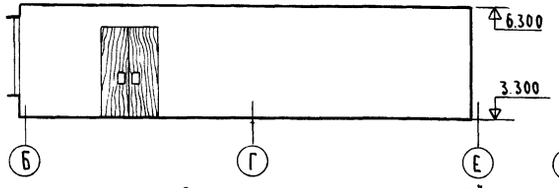

Развертка стены по оси Е

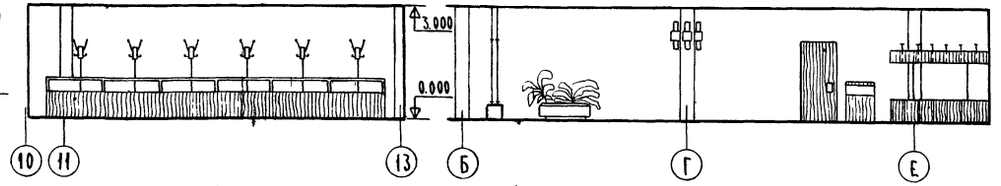

Развертка стены по оси „10"

Развертка стены по оси „В"

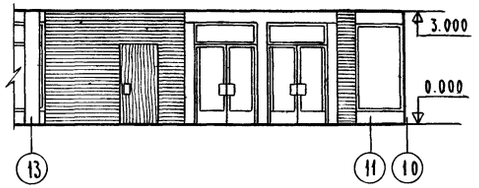

Развертка стены по оси „13"

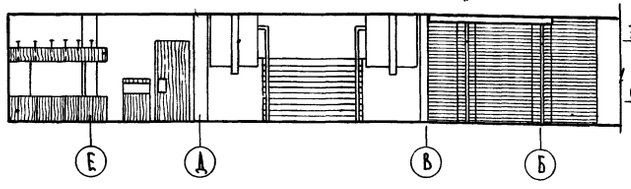

Развертка стены по оси Н'

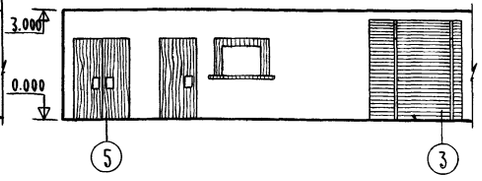

Развертка по оси „П"

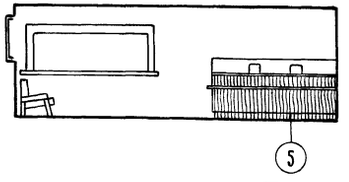

Развертка стены по оси „5"

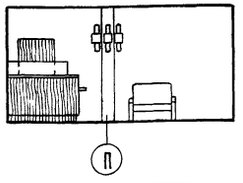

Развертка стены по оси

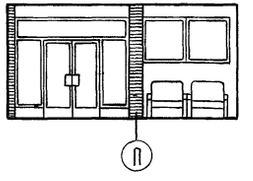

			1979	Т.П. 272-32-57	
			Общественный центр микрорайона тип III в конструкциях серии НИ-04		
Рук. АМ-6	Грандев		Здание предприятий культурно-бытового назначения и торговли	Стадия: Р	Лист: АС-29	Листов:
Гл. инж. м.	Пушкин					
Гл. арх. пр.	Юмашев					
Гл. инж. пр.	Новиков		Развертки стен торгового зала универсама, вестибюля, комплексного приемного пункта и столовой	ЦНИИЭП учебных зданий г. Москва		
Архитект.	Шкаранова					
Проверил	Моцагина					

Т.П. 272-32-57 Альбом I

Навеска панелей по оси „Б"

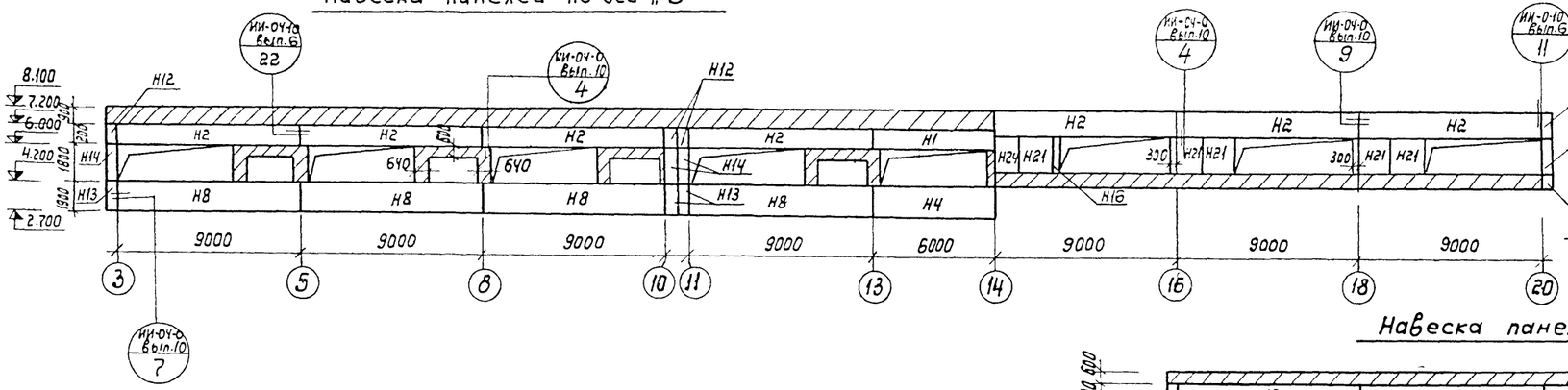

Фрагмент плана по 1-1

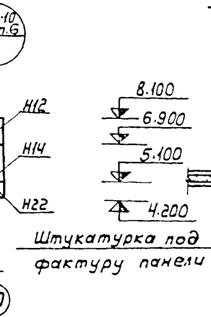

2-2

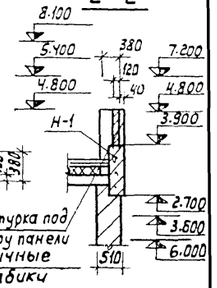

Навеска панелей по оси „А"

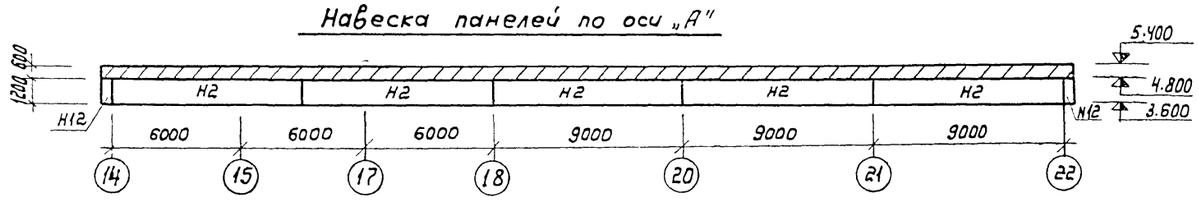

Навеска панелей по оси „1"

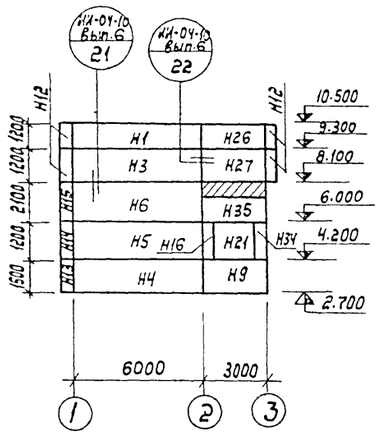

Навеска панелей по оси „1'"

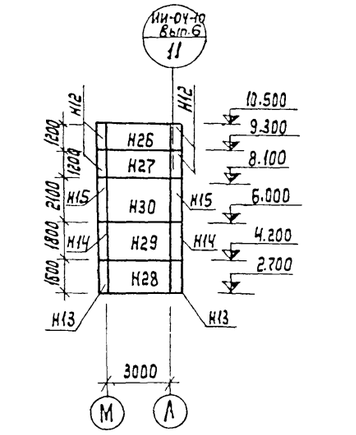

Навеска панелей по оси „3"

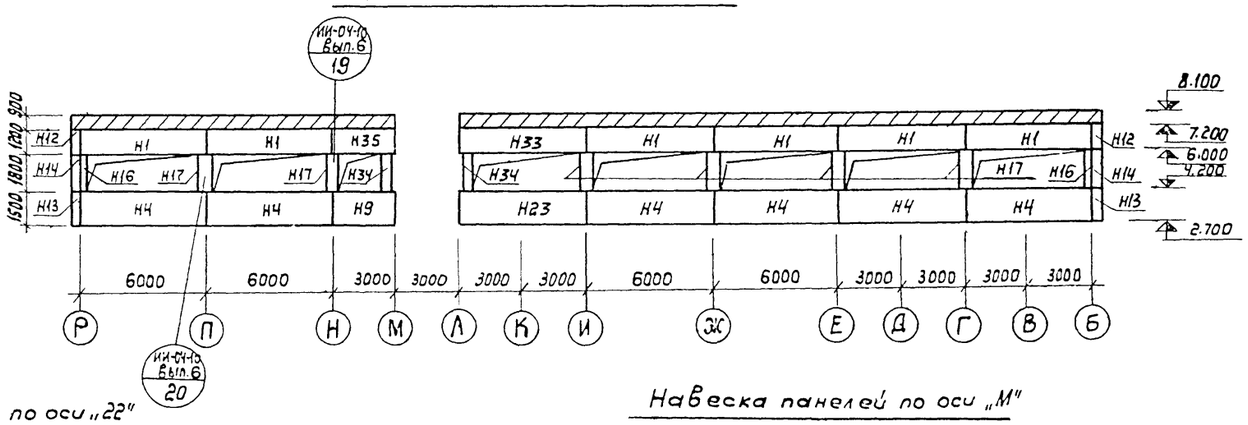

Навеска панелей по оси „14"

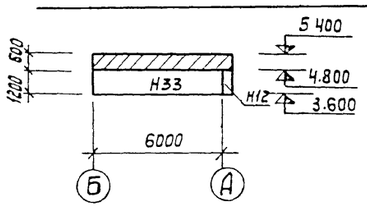

Навеска панелей по оси „22"

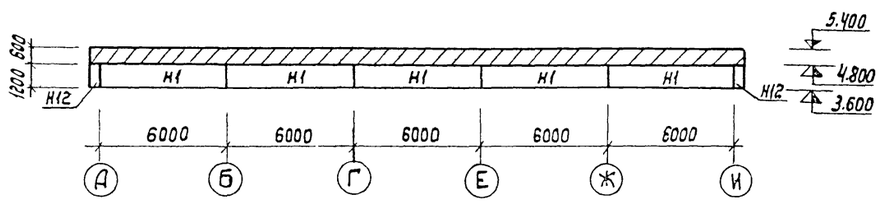

Навеска панелей по оси „20"

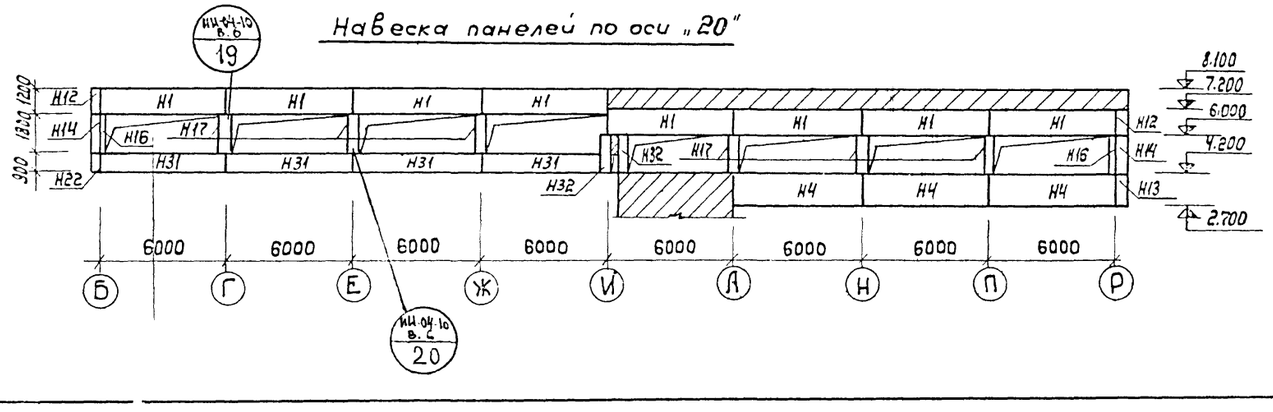

Навеска панелей по оси „М"

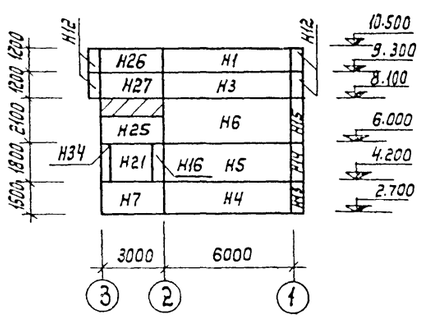

			1979	Т.П. 272-32-57	
			Общественный центр микрорайона тип II в конструкциях серии ИИ-04		
			Здание предприятий культурно-бытового назначения и торговли	Стадия: Р	Лист: АС-30
Рук. маст.	Гранцев				Листов:
Гл. инж. м.	Пушкин		Навеска панелей по осям „Б", „А", „Л", „М", „1", „3", „14", „22", „20"	ЦНИИЭП учебных зданий г. Москва	
ГИП	Юмашев				
ГИП	Новиков				
Инженер	Гуральник				

Инв. № подл.

Навеска панелей по оси „Р"

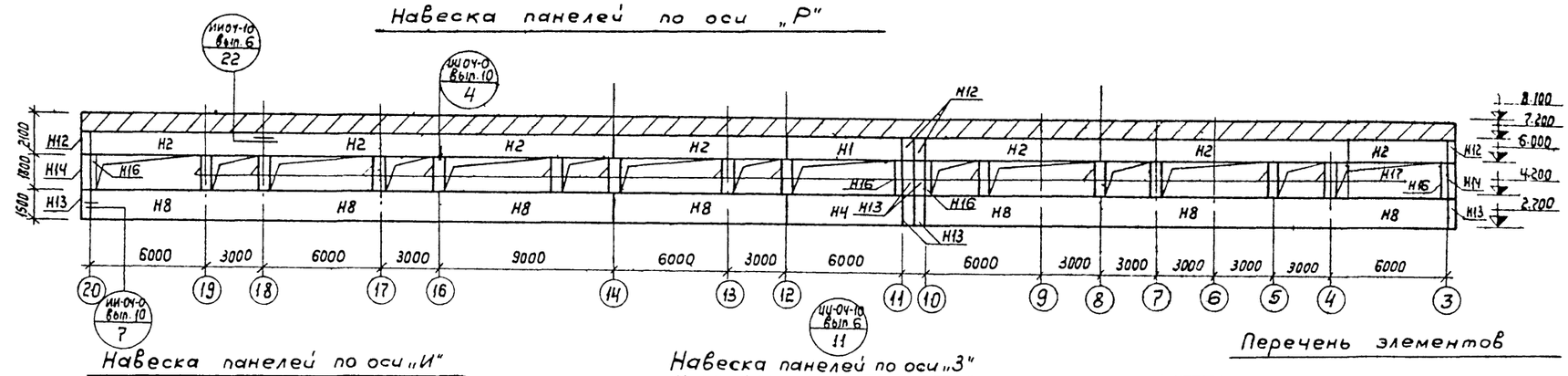

Навеска панелей по оси „И"

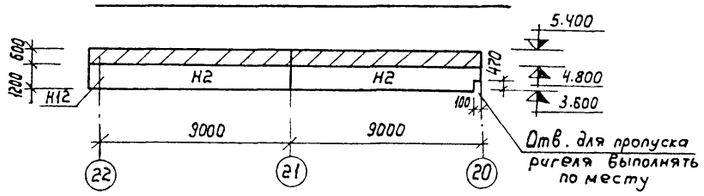

Навеска панелей по оси „З"

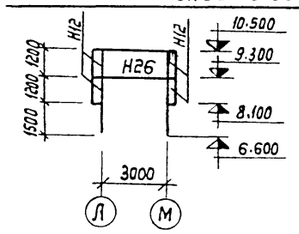

Навеска панелей по оси „Е"

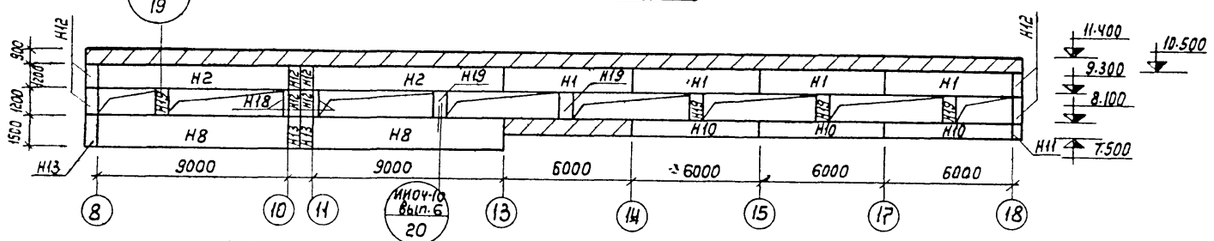

Навеска панелей по оси „И"

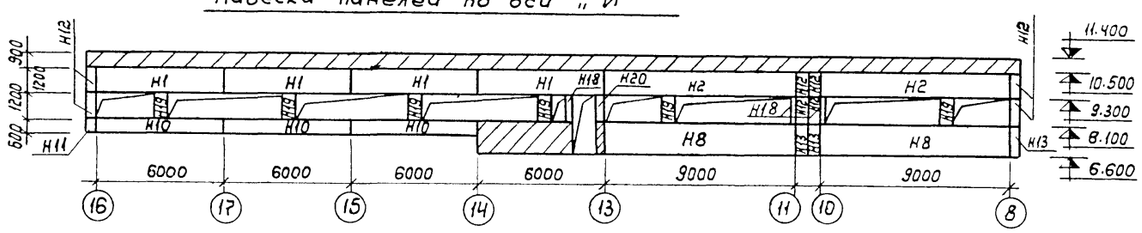

Навеска панелей по оси „8"

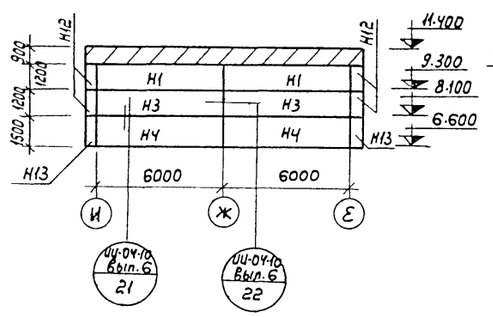

Навеска панелей по оси „18"

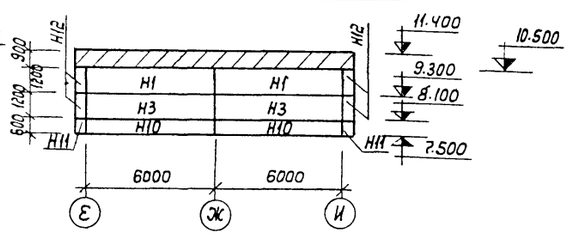

Перечень элементов

Поз. обознач.	Наименование	Кол.	Масса ед.т.	Примеч.
1	2	3	4	5
Н1	НП-60-12	35	2.38	ИИ-04-5 в.6
Н2	НП-90-12	25	3.65	ИИ-04-5 в.17
Н3	Н-60-12	6	2.38	ИИ-04-5 в.6
Н4	Н-60-15	13	2.39	— " —
Н5	Н-60-18	2	3.59	— " —
Н6	Н-60-21	2	4.20	— " —
Н7	Н-28-15лев.	1	1.34	— " —
Н8	Н-90-15	15	4.58	ИИ-04-5 в.17
Н9	Н-28-15пр.	2	1.34	ИИ-04-5 в.6
Н10	Н-60-6	8	1.19	— " —
Н11	НУ-2-6	2	0.16	— " —
Н12	НУ2-12	34	0.30	— " —
Н13	НУ2-15	11	0.37	— " —
Н14	НУ2-18	8	0.44	— " —
Н15	НУ2-21	2	0.51	— " —
Н16	Н-3-18	10	0.14	— " —
Н17	Н-6-18	25	0.30	— " —
Н18	Н-3-12	5	0.10	— " —
Н19	Н-6-12	12	0.19	— " —
Н20	Н-4-12	1	0.30	— " —
Н21	Н-18-18	7	0.90	— " —
Н22	НУ2-9	1	0.23	— " —
Н23	Н-57-15лев.	1	2.80	— " —
Н24	Н-12-18	1	0.59	— " —
Н25	Н-28-12лев.	1	1.08	— " —
Н26	НП-30-12	4	1.15	ИИ-04-5 в.6
Н27	Н-30-12	3	1.19	— " —
Н28	Н-30-15	1	1.48	— " —
Н29	Н-30-18	1	1.80	— " —
Н30	Н-30-21	1	2.08	— " —
Н31	Н-60-9	4	1.79	— " —
Н32	Н-4-18	2	0.26	— " —
Н33	Н-57-12лев.	2	2.24	— " —
Н34	НУ4-18	2	0.62	— " —
Н35	Н-28-12пр.	2	1.08	— " —
	Стальные соединительные элементы			
	ММН-1	97	1.68	ИИ-04-10 Вып.6
	ММН-3	169	0.46	— " —
	ММН-4	287	0.47	— " —
	ММН-6	128	0.63	— " —
	ММН-7	183	2.06	— " —
	ММН-10	46	13.4	— " —
	ММН-12	4	0.42	— " —
	ММН-14	146	0.24	— " —
	ММН-15	6	2.10	— " —
	ММН-17	23	1.57	— " —
	СТ1-30	59	11.92	ИИ-04-0 Вып.10

Рук.маст.	Гранцев	
Гл.инж.м.	Пушкин	
ГАП	Юмашев	
ГИП	Новиков	
Инженер	Гуральник	

1979 | Т.П.272-32-57

Общественный центр микрорайона тип III в конструкциях серии ИИ-04

Здание предприятий культурно-бытового назначения и торговли

Стадия	Лист	Листов
Р	АС-31	

Навеска панелей по осям „Р", „И", „Е", „З", „8", „18"

ЦНИИЭП учебных зданий г. Москва

Инв. № подл.

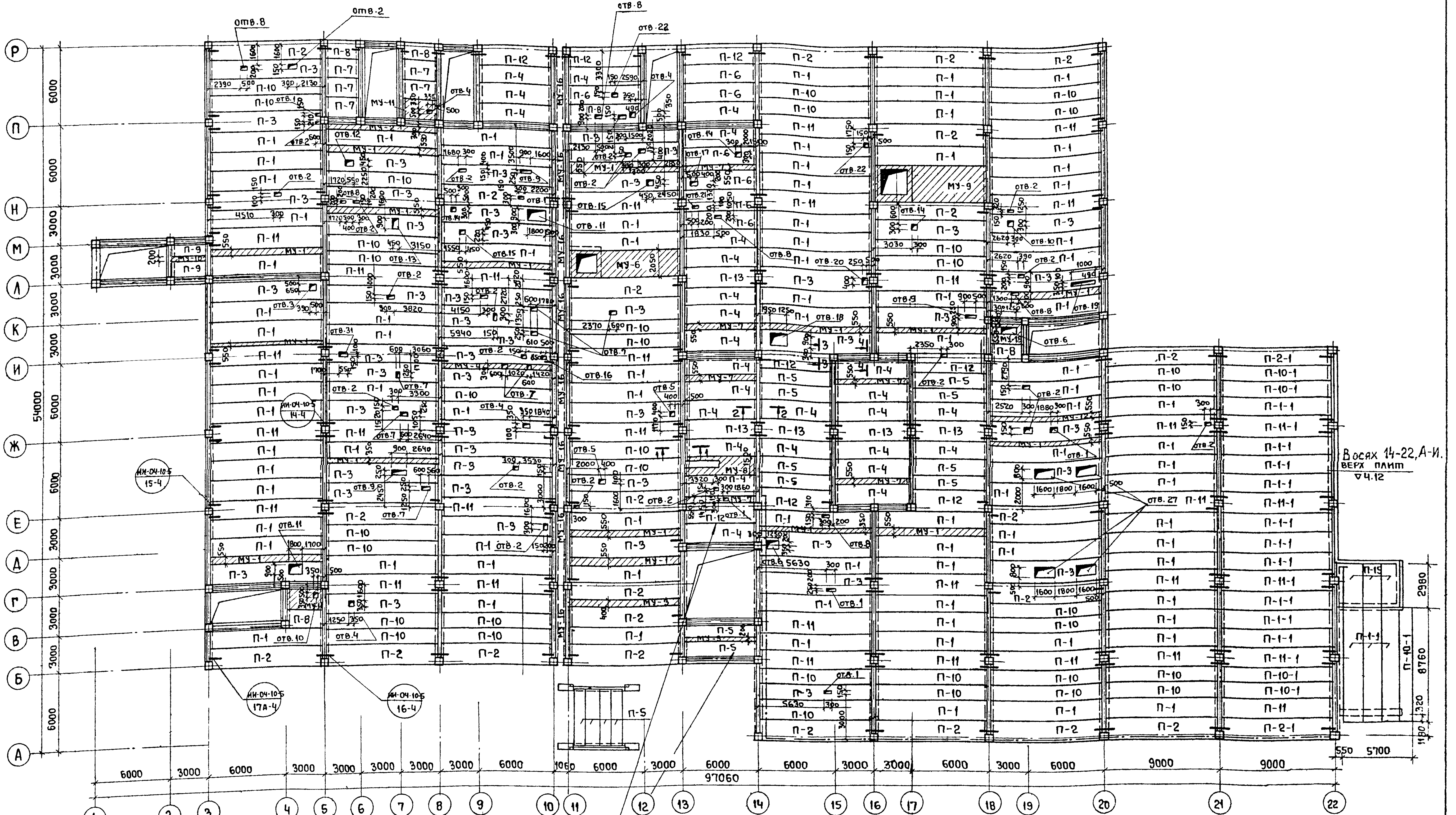

В осях 13-14 м/о Б-В и Д-Е по верху плит выполнить бетонную подготовку из бетона М-150, армированную сеткой 200/200/8/8 по ГОСТ 8478-66 (см. деталь 2 на листе АС-51).

Примечания

1. Данный лист читать совместно с листом АС-34.
2. Монолитные участки см. на листах АС-36, АС-37, АС-39.
3. Швы между плитами заделать бетоном М-150.

Согласовано				
Инв. № подл.	СТО	Вельман		
	ЭТО	Белов		
	Проверил	Мощагина		

			1979	Т.П. 272-32-57		
			Общественный центр микрорайона тип III в конструкциях серии НИ-04			
			Здание предприятий культурно-бытового назначения и торговли	Стадия	Лист	Листов
Рук. маст.	Гранцев			Р	АС-32	
Гл. инж. м.	Пушкин					
ГАП	Юмашев		План перекрытия 1 этажа	ЦНИИЭП учебных зданий г. Москва		
ГИП	Новиков					
Инженер	Андреева					

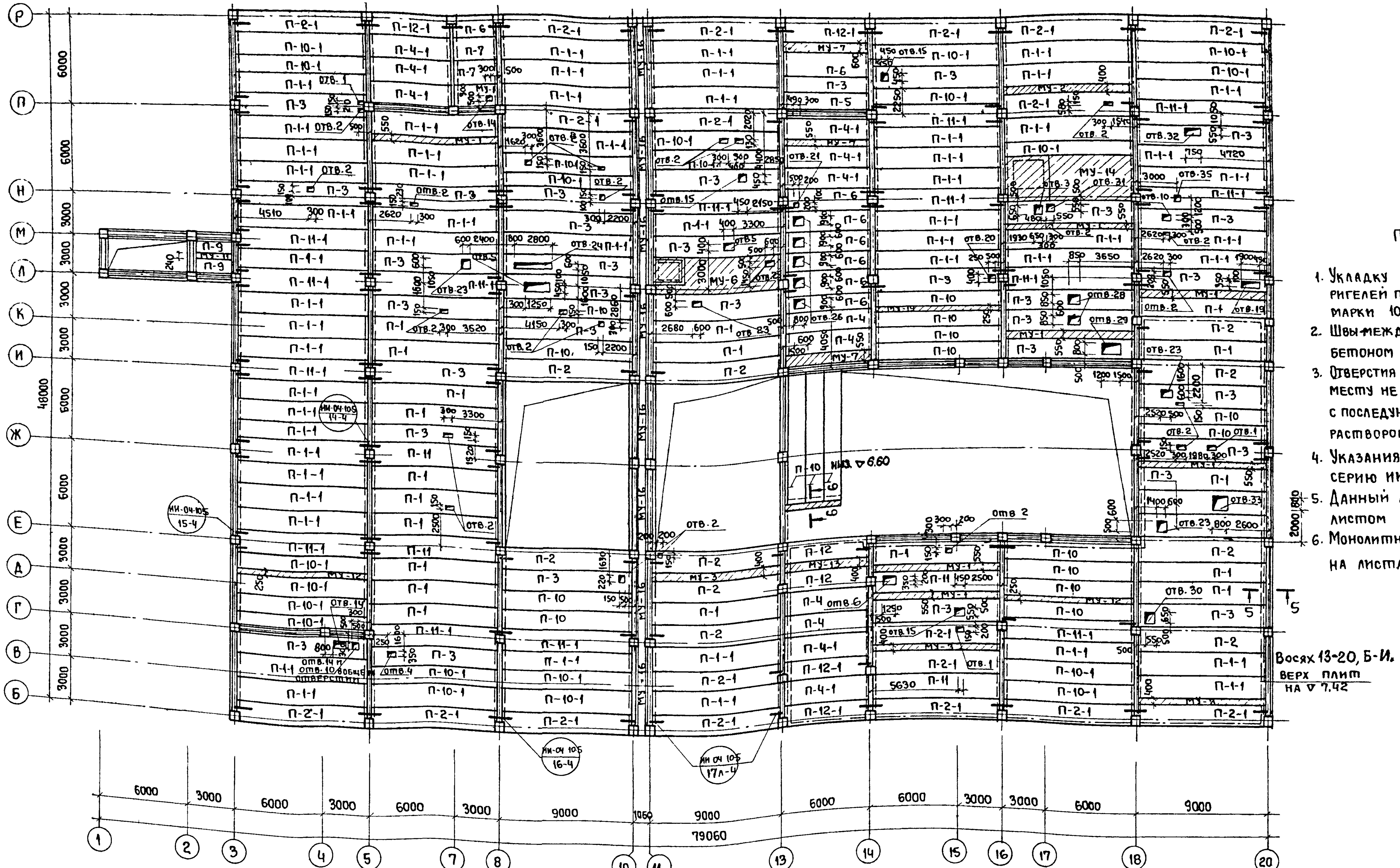

Примечания

1. Укладку панелей перекрытий на полки ригелей по слою цементного раствора марки 100.
2. Швы между панелями заделать бетоном М-150.
3. Отверстия в панелях просверливать по месту не нарушая несущих ребер плит с последующей заделкой цементным раствором М 100.
4. Указания по монтажу плит смотри серию ИИ-04-10 вып. 5.
5. Данный лист смотри совместно с листом АС-34, 35.
6. Монолитные участки разработаны на листах АС-36 ÷ АС-39.

Согласовано	СТО	Вольман		
	ЭТО	Белов		
	Проверил	Мощагина		
Инв. № подл.				

1979	Т.П. 272-32-57	
Общественный центр микрорайона тип III в конструкциях серии ИИ-04		
Здание предприятий культурно-бытового назначения и торговли	Стадия: Р	Лист: АС-33
План перекрытия 2 этажа	ЦНИИЭП учебных зданий г. Москва	

Рук. маст.	Гранцев	
Гл. инж. м.	Пушкин	
Гл. арх. пр.	Юмашев	
Гл. инж. пр.	Новиков	
Инженер	Лазаев	

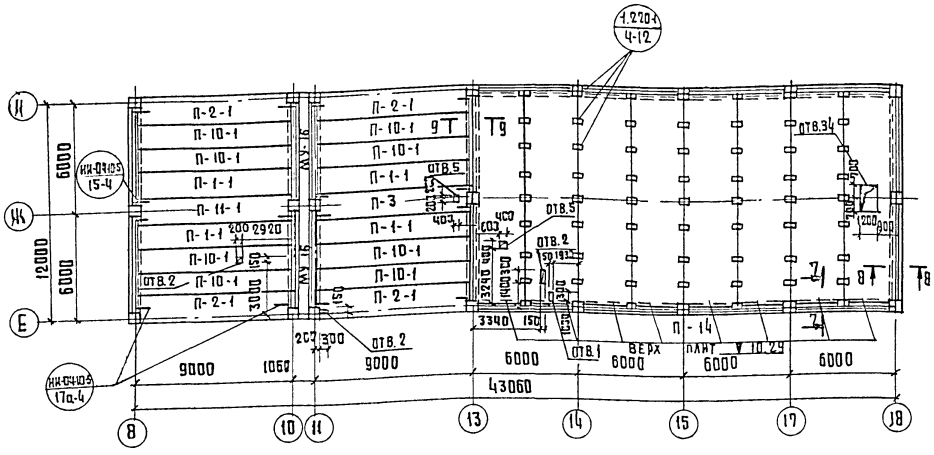

План покрытия зарядной

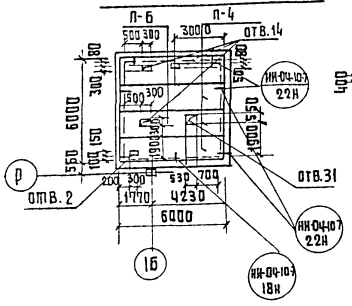

План покрытия в осях 1-3

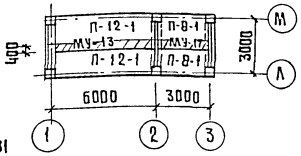

Примечания.

1 Данный лист читать совместно с листами АС-32, АС-33.

2 Монолитные участки см. листы АС-38; АС-39

3 Швы между панелями заделать бетоном М-150.

Таблица отверстий

Тип отв.	Размеры мм В	Размеры мм Н	Отм. низа м	Назначение
20	250	400	—	Вентиляция
21	200	200	—	Водосток
22	150	150	—	Канализация
23	600	600	—	Вентиляция
24	600	2800	—	Вентиляция
25	500	500	—	Вентиляция
26	900	900	—	Вентиляция
27	1600	800	—	Вентиляция
28	850	850	—	Вентиляция
29	800	1200	—	Вентиляция
30	650	650	—	Вентиляция
31	550	550	—	Вентиляция
32	550	750	—	Вентиляция
33	800	800	—	Вентиляция
34	1400	1200	—	Вентиляция
35	100	100	—	Радиотехника

Поз. обознач.	Наименование	Кол.	Масса кг	Примеч.
	Монтажные детали			
	ММД-16	72	0.73	ИИ-04-10 В.5
	ММД-17	22	1.29	—"—
	ММД-18	108	1.15	—"—
	ММД-21	73	1.9	—"—
	МД-4	63	0.56	1.220-1 Вып.4
	МДН-8	6	0.65	ИИ-04-10 В.7
	МДН-11	1	0.76	—"—

Таблица отверстий

Тип отв.	Размеры, мм В	Размеры, мм Н	Отм. низа м	Назначение
1	150	300	—	Водосток
2	150	300	—	Канализация
3	650	350	—	Вентиляция
4	350	350	—	Вентиляция
5	400	400	—	Вентиляция
6	550	1250	—	Вентиляция
7	250	500	—	Канализация
8	200	500	—	Канализация
9	250	900	—	Канализация
10	300	300	—	Канализация
11	900	1800	—	Лифт
12	450	550	—	Вентиляция
13	450	900	—	Вентиляция
14	300	300	—	Вентиляция
15	450	450	—	Вентиляция
16	450	650	—	Вентиляция
17	200	400	—	Вентиляция
18	900	1250	—	Вентиляция
19	350	1000	—	Вентиляция

Поз. обознач.	Наименование	Кол.	Масса, т	Примеч.
	ПЛИТЫ ПЕРЕКРЫТИЯ			
П-1	ПК 8.88-15	76	4.1	ИИ-04-4 Вып.25
П-2	ПК 8.88-15П	16	4.08	—"—
П-3	ПР 8.88-15С	46	4.3	—"—
П-10	ПК 8.88-12	27	3.1	—"—
П-11	ПК 8.88-15С	23	4.08	—"—
П-7	ПК 8.28-15	5	1.32	ИИ-04-4 Вып.20
П-8	ПК 8.28-15П	4	1.265	—"—
П-9	ПК 8.28-12	4	1.00	—"—
П-4	ПК 8.58-15	27	2.71	ИИ-04-4 В.19
П-5	ПК 8.58-12	10	2.04	—"—
П-6	ПР 8.58-15С	8	2.625	—"—
П-12	ПК 8.58-15П	8	2.665	—"—
П-13	ПК 8.58-15С	5	2.645	—"—
	ПЛИТЫ ПОКРЫТИЯ			
П-1	ПК 8.88-15	32	4.1	ИИ-04-4 вып.25
П-2	ПК 8.88-15П	16	4.08	—"—
П-3	ПР 8.88-15С	35	4.3	—"—
П-10	ПК 8.88-12	24	3.1	—"—
П-11	ПК 8.88-15С	7	4.08	—"—
П-1-1	ПК 6.88-15	72	4.1	—"—
П-2-1	ПК 6.88-15П	25	4.08	—"—
П-10-1	ПК 6.88-12	34	3.1	—"—
П-11-1	ПК 6.88-15С	20	4.08	—"—
П-4	ПК 8.58-15	6	2.71	ИИ-04-4 вып.
П-5	ПК 8.58-12	6	2.04	—"—
П-6	ПР 8.58-15С	9	2.625	—"—
П-4-1	ПК 6.58-15	8	2.71	—"—
П-12	ПК 8.58-15П	2	2.665	—"—
П-12-1	ПК 6.58-15П	6	2.665	—"—
П-7	ПК 8.28-15	2	1.32	ИИ-04-4 вып. 20
П-8	ПК 8.28-15П	1	1.265	—"—
П-14	ПТТ 4.5-120.30-2 пр.	8	9.8	1.242-18.2
П-16	ПС 30-15	3	1.425	1.141-18.10

Согласовано

Инв.№ подл.	СТО	Вольман
	ЭТО	Белов
	Проверил	Мощагина

			1979	Т.П. 272-32-57
			Общественный центр микрорайона тип-Ц, в конструкциях серии ИИ-04	
Рук.маст	Грунцев		Здание-предприятие культурно-бытового назначения и торговли	Литер Р; Лист АС-34; Листов
Гл.инж.м.	Пушкин			
ГАП	Юмашев			
ГИП	Новиков		План перекрытия 3 этажа	ЦНИИЭП учебных зданий г. Москва
Ст.инж.	Титова			
Проверил	Мощагина			

1-1

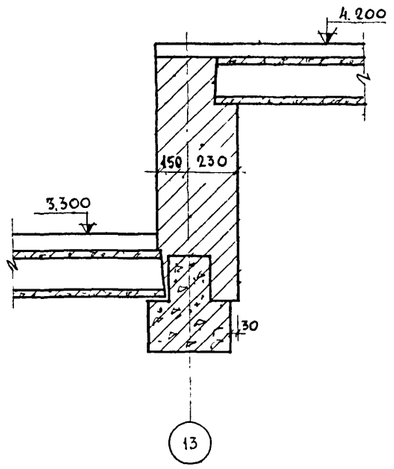

2-2

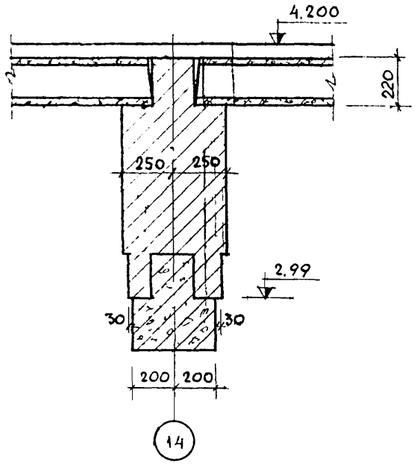

3-3

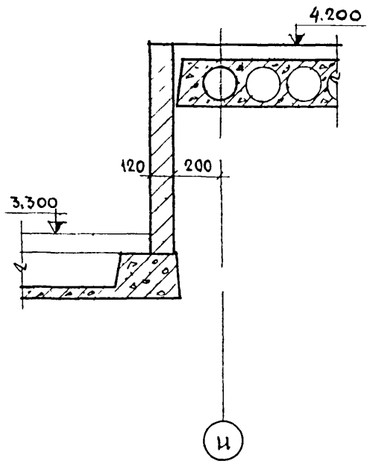

4-4

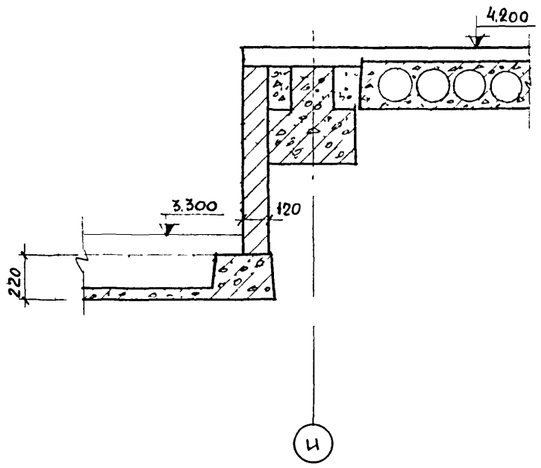

5-5

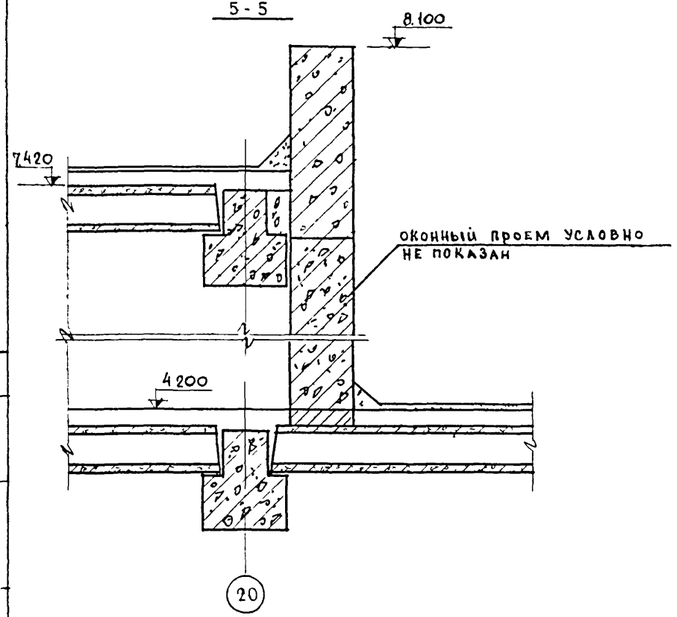

6-6

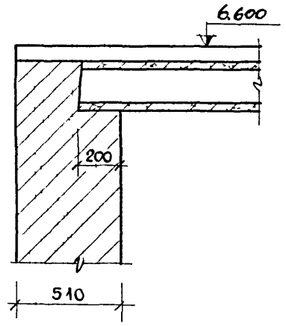

7-7

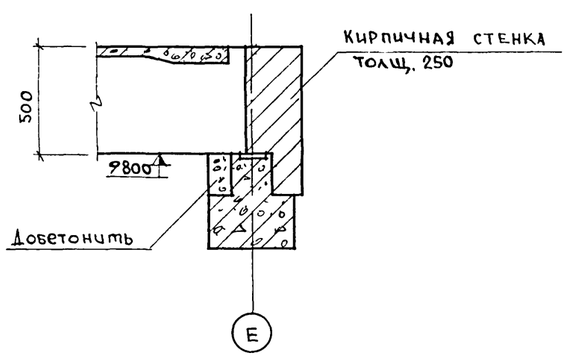

8-8

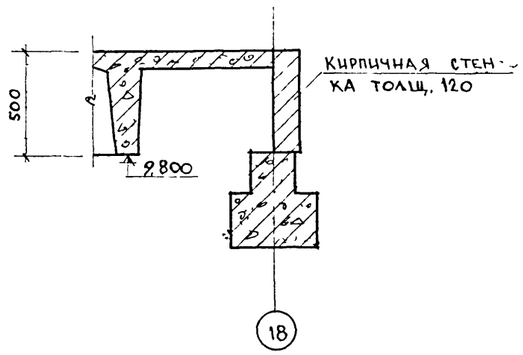

9-9

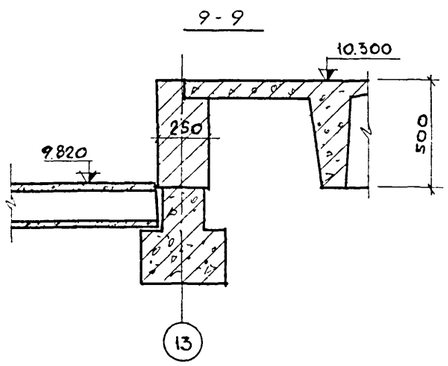

Примечания:

1. Данный лист читать совместно с листами АС-32; АС-33; АС-34

			1979	Т.П. 272-32-57		
			Общественный центр микрорайона тип III в конструкциях серии ИИ-04			
			Здание предприятий культурно-бытового назначения и торговли	Стадия: Р	Лист: АС-35	Листов:
Рук. АПМ-5	Гранцев					
Гл. инж.	Пушкин					
ГАП	Юмашев		Сечения по перекрытиям 1-1÷9-9	ЦНИИЭП учебных зданий г. Москва		
ГИП	Новиков					
Инженер	Гуральник					

Проверил Коцагина

МУ-1; МУ-2; МУ-3

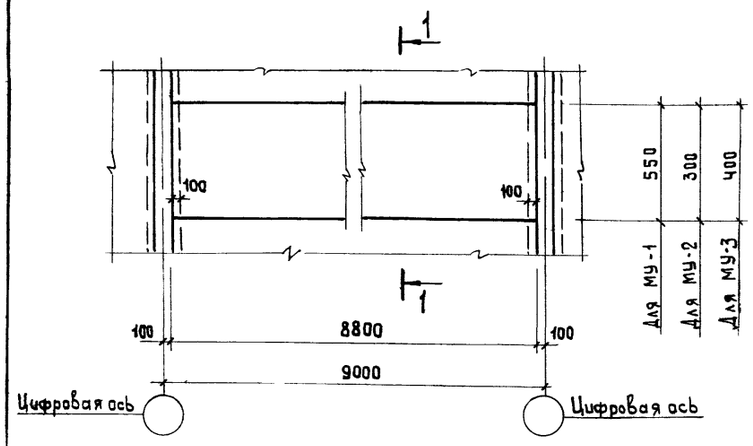

МУ-6 (МУ-6')

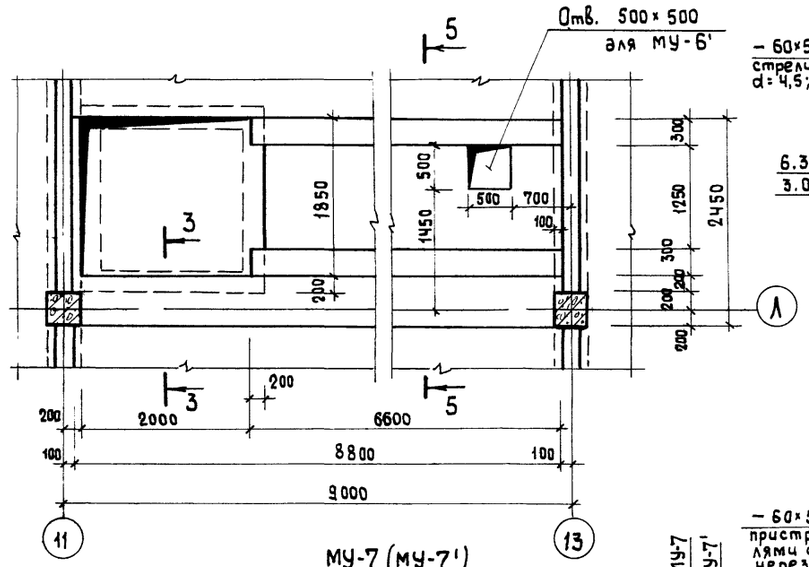

3-3

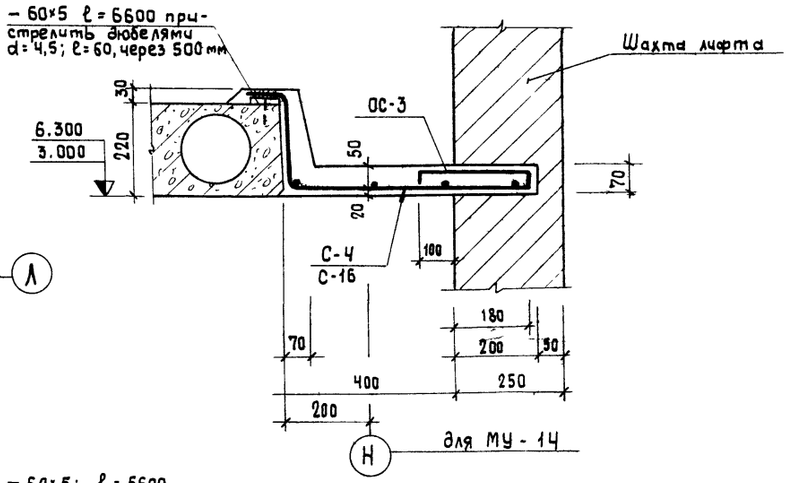

Ч-Ч

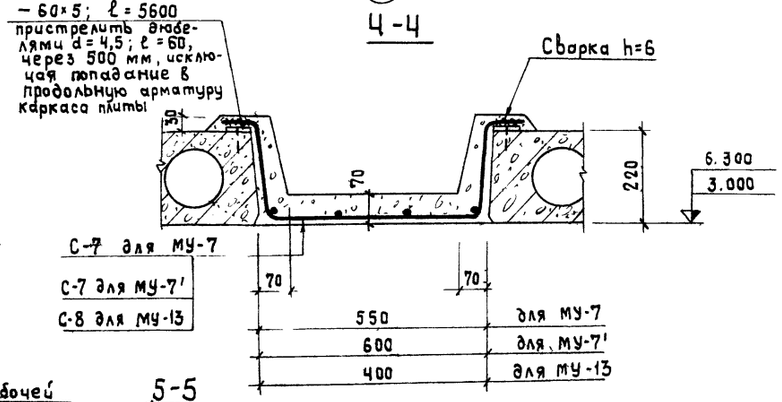

МУ-4

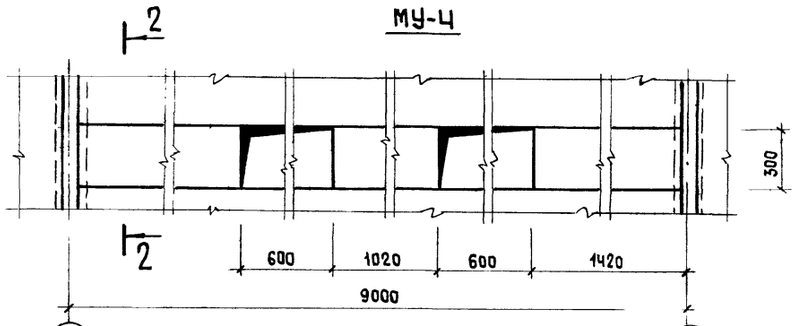

МУ-7 (МУ-7')

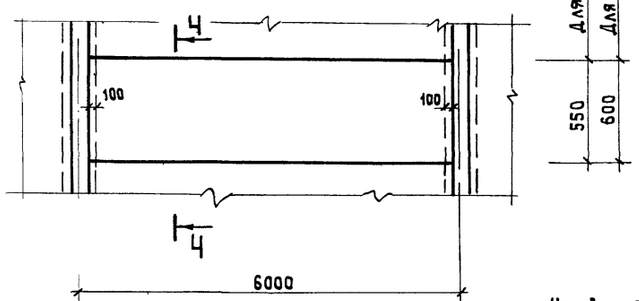

МУ-5

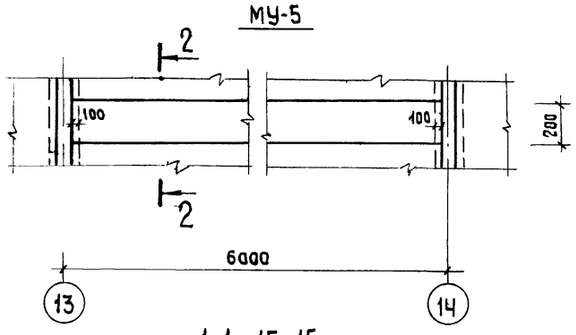

Обрамление отверстия

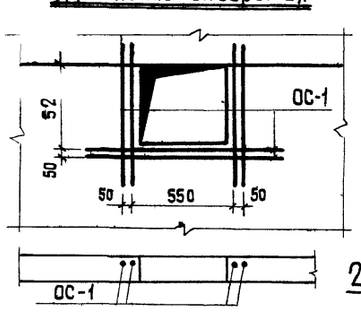

2-2

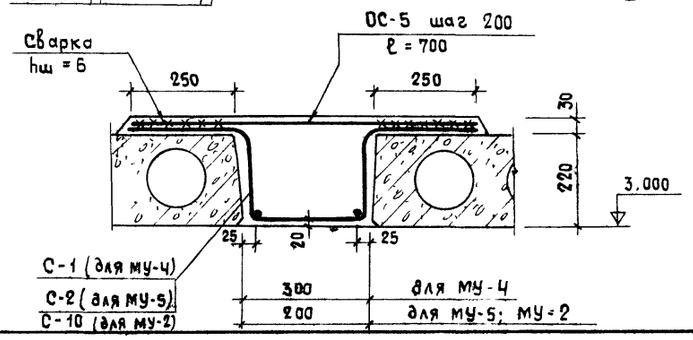

1-1; 15-15

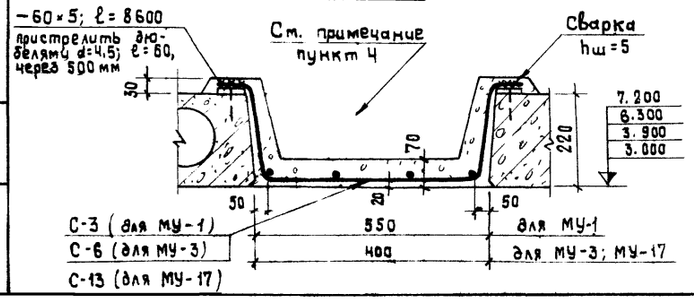

5-5

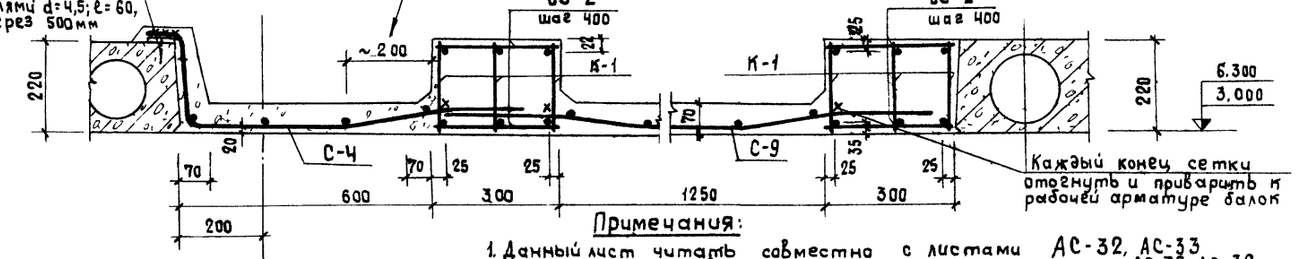

Примечания:

1. Данный лист читать совместно с листами АС-32, АС-33
2. Расход материалов на монолитные участки см. листы АС-38, АС-39.
3. Арматурные изделия см. листы АС-40; АС-41.
4. Заполнение корыт монолитных участков бетоном категорически запрещается.
   Заполнение производить керамзитом γ = 800 кгс/м³ с выполнением сверху цементной стяжки толщиной не более 20 мм

			1979	Т.П. 272-32-57	
			Общественный центр микрорайона тип III в конструкциях серии ИИ-04		
Рук. маст.	Грацев		Здание предприятий культурно-бытового назначения и торговли	Стадия: Р	Лист: АС-36	Листов:
Гл. инж. м.	Пушкун					
Гл. арх. пр.	Юмашев					
Гл. инж. пр.	Новиков		Монолитные участки МУ-1 ÷ МУ-7	ЦНИИЗП учебных зданий. г. Москва		
Инженер	Лозиев					
Проверил	Мащагина					

Инв. № подл.

Т.П. 272-32-57 Альбом I

МУ-8

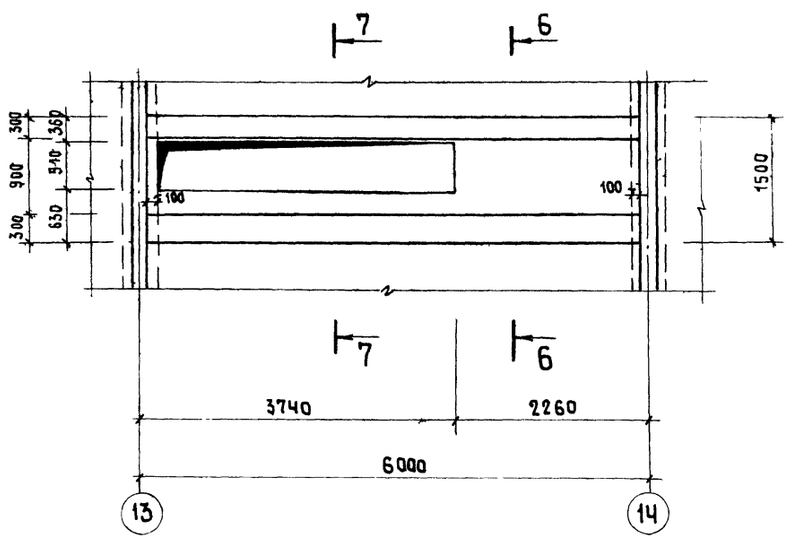

МУ-11

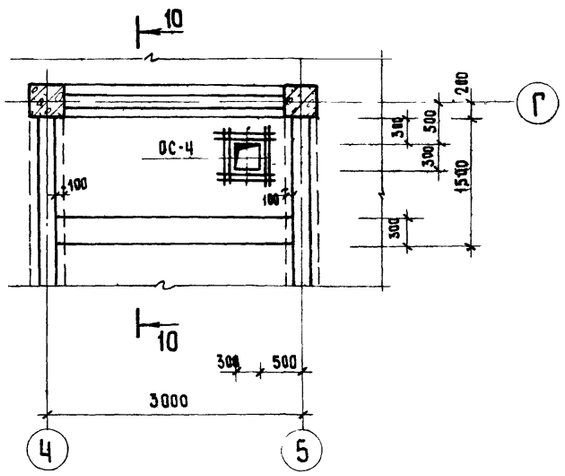

6-6

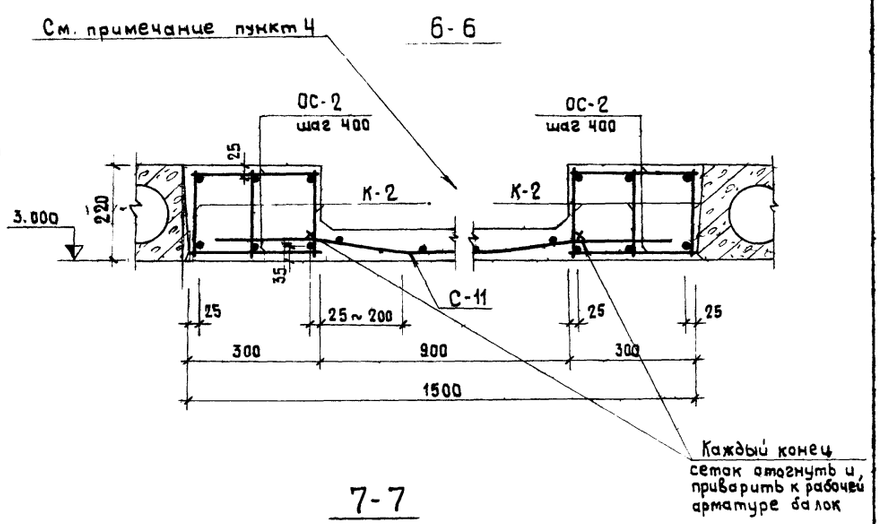

7-7

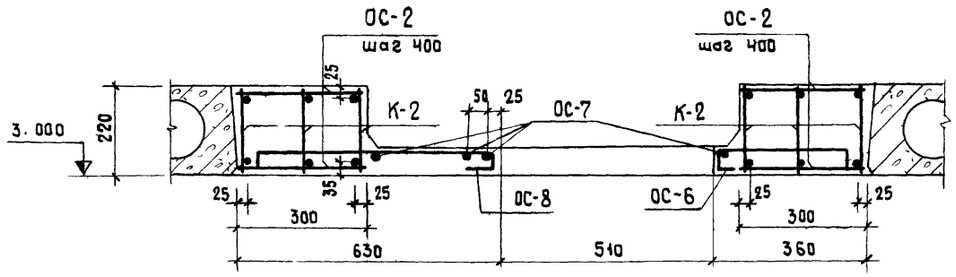

МУ-9

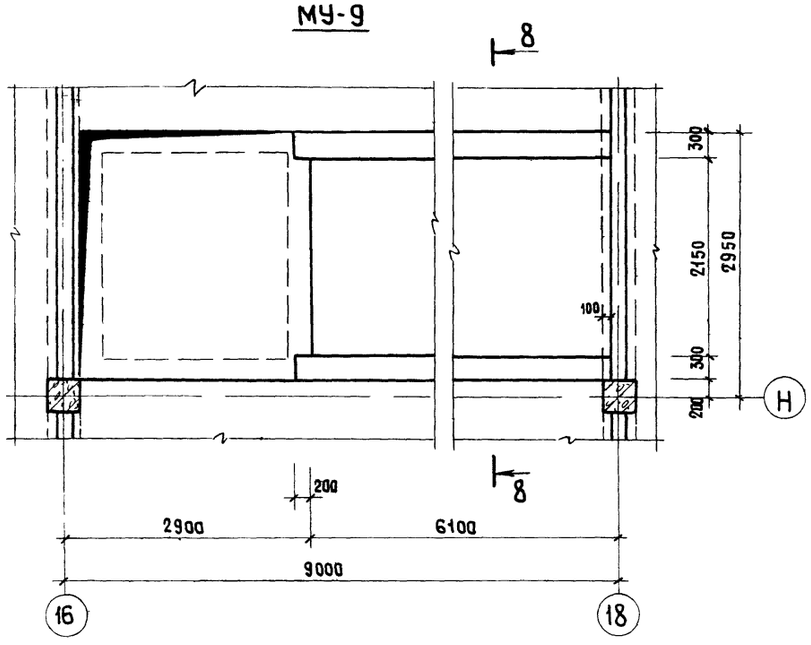

9-9

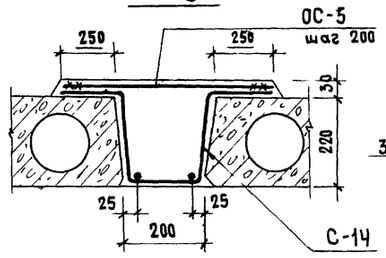

8-8

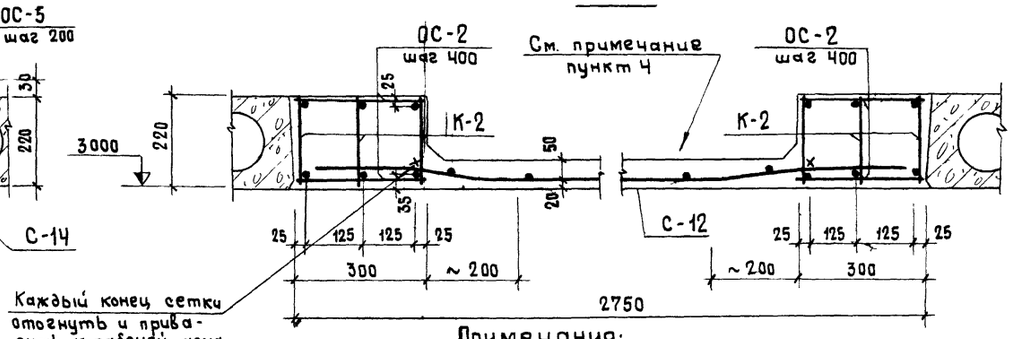

МУ-10

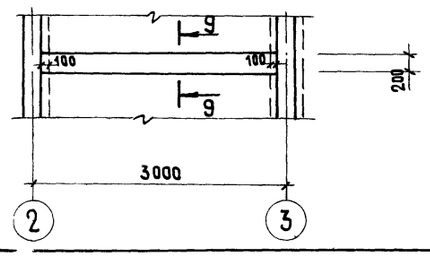

10-10

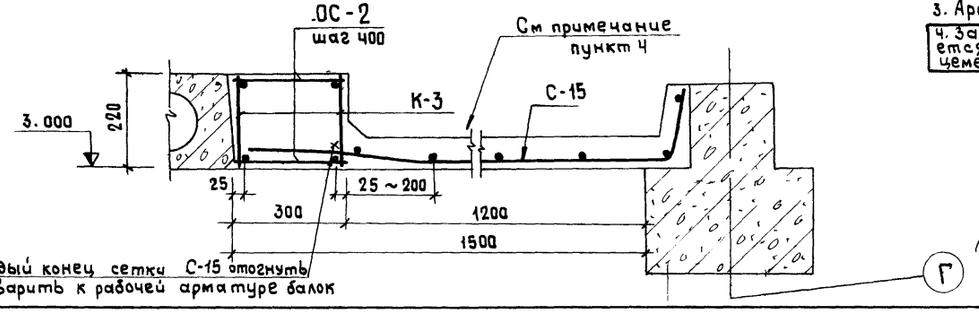

Примечания:

1. Данный лист читать совместно с листами АС-32, АС-33.
2. Расход материалов на монолитные участки см. АС-38, АС-39.
3. Арматурные изделия см. листы АС-40, АС-41.
4. Заполнение корыт монолитных участков бетоном категорически запрещается. Заполнение производить керамзитом $\gamma = 600$ кгс/м³ с выполнением сверху цементной стяжки толщиной не более 20 мм

			1979	Т.П. 272-32-57	
			Общественный центр микрорайона тип III в конструкциях серии ИИ-04		
Рук. маст.	Грацев		Здание предприятий культурно-бытового назначения и торговли	Стадия: Р; Лист: АС-37; Листов:	
Гл. инж. м.	Пушкин				
Гл. арх. пр.	Юмашев				
Гл. инж. пр.	Новиков				
Инженер	Лазнев		Монолитные участки МУ-8 ÷ МУ-11	ЦНИИЭП учебных зданий г. Москва	
Проверил	Мащагина				

Инв. № подл.

т.п. 272-32-57 Альбом I

МУ-12

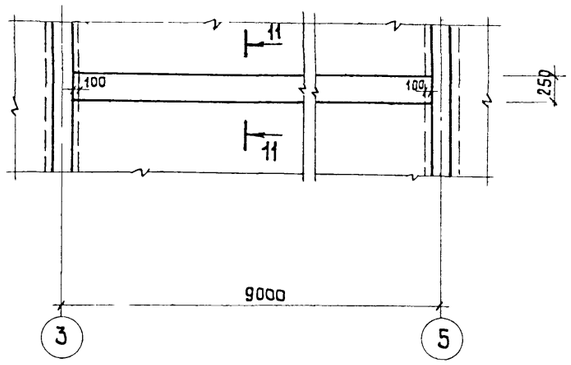

МУ-15

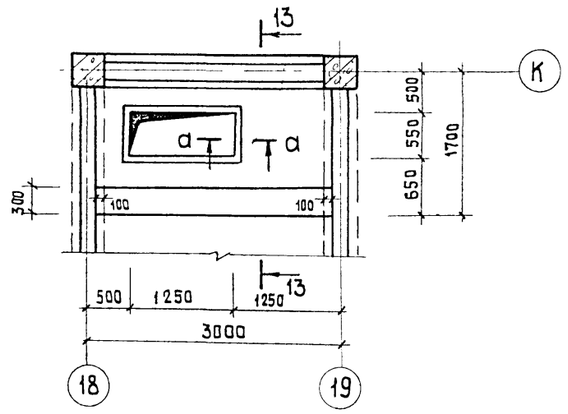

а-а

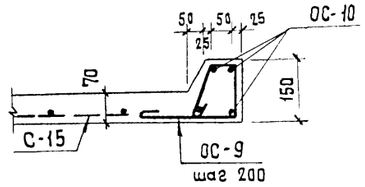

МУ-13

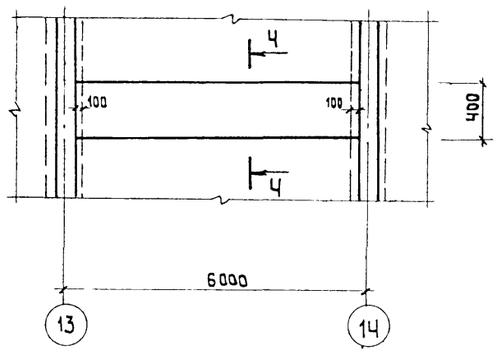

11-11

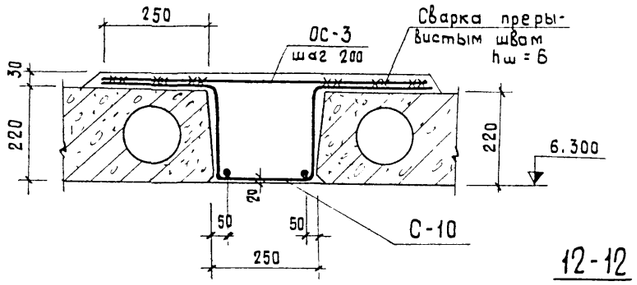

12-12

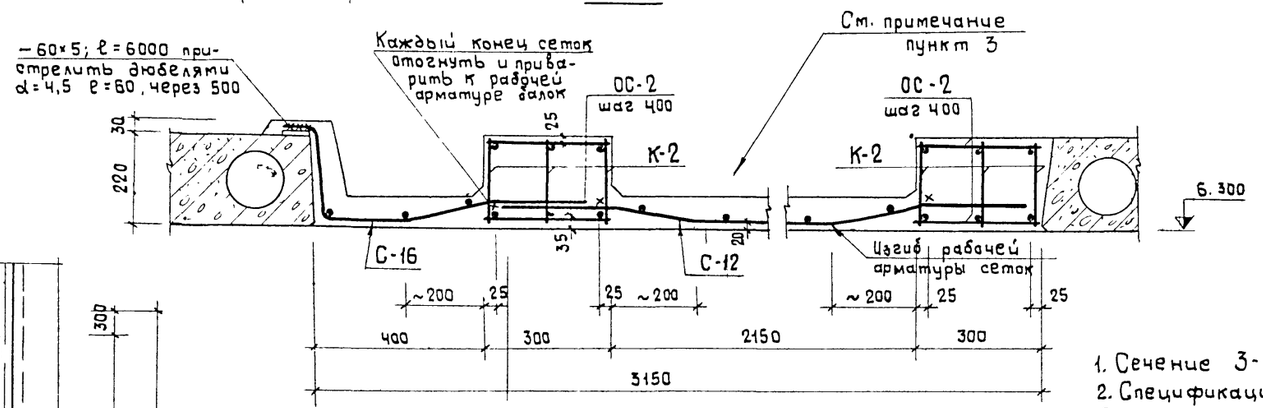

МУ-14

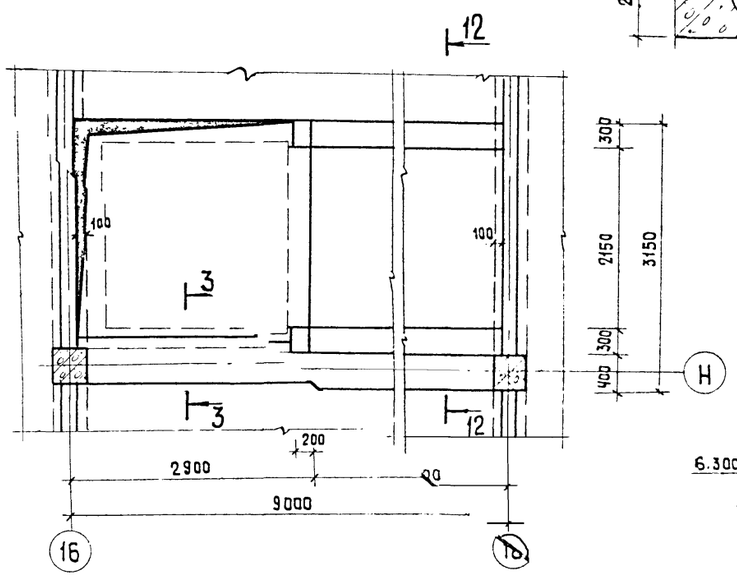

13-13

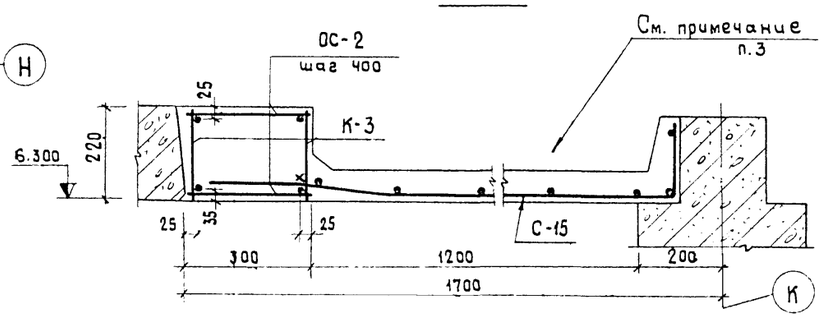

Расход материалов на монолитные участки

Марка элемента	Кол, шт.	Марка бетона	Расход бетона, м³		Расход стали, кг	
			1 участок	Общий	1 участок	Общий
МУ-1	24	200	1,06	25,44	67.65	1623.60
МУ-2	1	—"—	0,58	0,58	43.85	43.85
МУ-3	5	—"—	0,77	3,85	63.96	319.80
МУ-4	1	—"—	0,50	0,50	32,64	32,64
МУ-5	1	—"—	0,25	0,25	22.32	22.32
МУ-6	1	—"—	1,70	1,70	342.40	342.40
МУ-6'	1	—"—	1,65	1,65	347.98	347.98
МУ-7	7	—"—	0,72	5,04	41.81	292.60
МУ-7'	1	—"—	0,79	0,79	41.81	41.81
МУ-8	1	—"—	0,77	0,77	287.88	287.88
МУ-9	1	—"—	1,71	1,71	318.20	318.20
МУ-10	2	—"—	0,12	0,24	10.30	20.60
МУ-11	3	—"—	0,57	1,14	67.18	201.54
МУ-12	2	—"—	0,48	0,96	34.85	69.60
МУ-13	2	—"—	0,51	1,02	38.25	76.50
МУ-14	1	—"—	2,07	2,07	359.46	359.46
МУ-15	1	—"—	2,67	2,67	90.24	90.24
МУ-16	16	—"—	1,13	18,08	426.60	6835.60
МУ-17	1	—"—	0,24	0,24	47.20	47.20

Примечания:

1. Сечение 3-3 см. на листе АС-36.
2. Спецификацию арматурных изделий и выборку стали см. на листе АС-39, АС-40, АС-41.
3. Заполнение корыт монолитных участков бетоном категорически запрещается. Заполнение производить керамзитом γ = 600 кгс/м³ с выполнением сверху цементной стяжки толщиной не более 20 мм

			1979	Т.П. 272-32-57		
			Общественный центр микрорайона тип III в конструкциях серии ИИ-04			
Рук. маст.	Гранцев		Здание предприятий культурно-бытового назначения и торговли	Стадия	Лист	Листов
Гл. инж. м.	Пушкин			Р	АС-38	
Гл. арх. пр.	Юмашев					
Гл. инж. пр.	Новиков		Монолитные участки МУ-12 ÷ МУ-15	ЦНИИЭП учебных зданий г. Москва		
Инженер	Лазнев					
Проверил	Мощагина					

Инв. № подл.

МУ-16

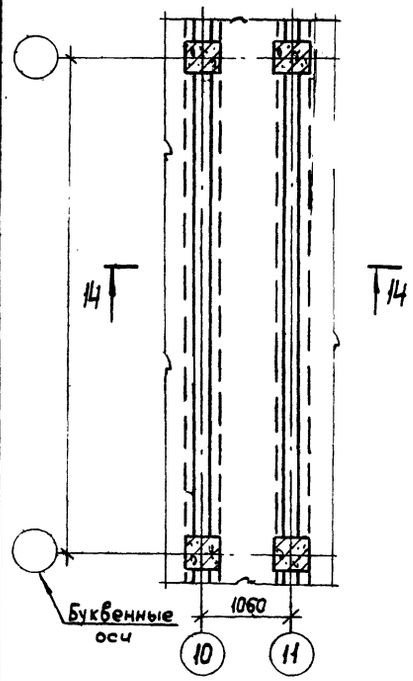

МУ-17

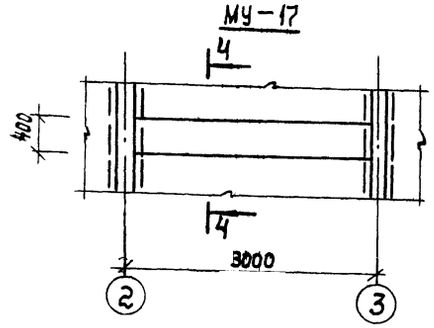

4-4

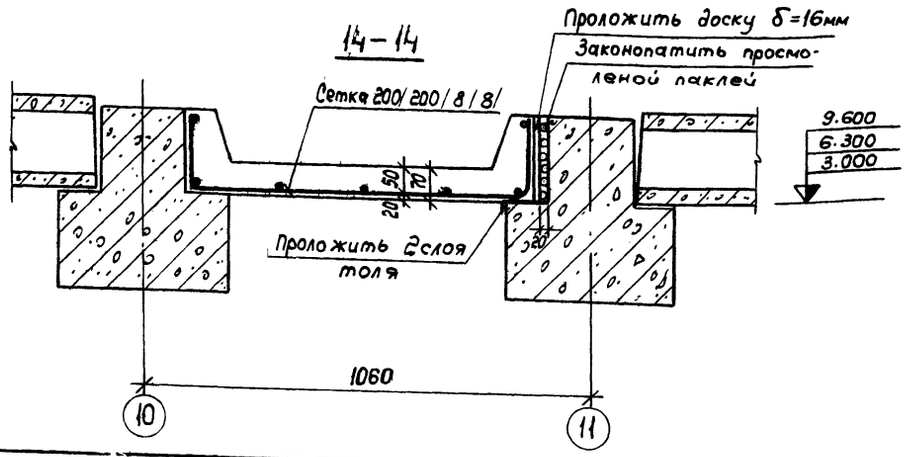

Спецификация арматуры на монолитные участки

Марка участка	Марка арм. изд.	Кол-во шт.	Масса, кг: 1поз	Масса, кг: Общая	Примеч.
МУ-1	С-3	1	27.06	27.06	
	-60×5 ℓ=17,2м	—	—	40.59	
МУ-2	С-10	1	28.10	28.10	
	ОС-5	45	0.35	15.75	
МУ-3	С-6	1	23.37	23.37	
	-60×5 ℓ=17,2м	—	—	40.59	
МУ-4	С-1	1	19,69	19,69	
	ОС-5	37	0,35	12,95	
МУ-5	С-2	1	11,89	11,82	
	ОС-5	30	0,35	10,50	
МУ-6	К-1	6	44,37	266,22	
	С-9	1	19,69	19,69	
	С-4	1	27,66	27,66	
	ОС-2	64	0,11	7,04	
	ОС-3	10	0,15	1,50	
	-60×5 ℓ=8,6м	—	—	20,29	
	ОС-1	6	0,93	5,58	
МУ-6'	К-1	6	44,37	266,22	
	С-9	1	19,69	19,69	
	С-4	1	27,66	27,66	
	ОС-1	6	0,93	5,58	
	ОС-2	64	0,11	7,04	
	ОС-3	10	0,15	1,50	
	-60×5 ℓ=8,6	—	—	20,29	
МУ-7	С-7	1	15,38	15,38	
	-60×5 ℓ=11,2	—	—	26,29	
МУ-7'	С-7	1	15,38	15,38	
	-60×5 ℓ=11,2	—	—	26,29	
МУ-8	К-2	6	38,88	233,28	
	С-11	1	22,46	22,46	
	ОС-6	22	0,18	3,96	
	ОС-7	6	3,81	22,86	
	ОС-8	19	0,28	5,32	
МУ-9	К-2	6	38.88	233.28	
	С-12	1	84,92	84.92	
МУ-10	С-14	1	5.05	5.05	
	ОС-5	15	0.35	5.25	
МУ-11	К-3	2	19.48	38.96	
	С-15	1	26.68	26.68	
	ОС-2	14	0.11	1.54	
МУ-12	С-10	1	28.10	28.10	
	ОС-3	45	0.15	6.75	
МУ-13	С-8	1	11.82	11.82	
	-60×5 ℓ=11,2	—	—	26.43	
МУ-14	К-2	6	38.88	233.28	
	С-12	1	84.92	84.92	
	С-16	1	20.06	20.06	
	ОС-2	64	0.11	7.04	
	-60×5 ℓ=6000	—	—	14.6	
МУ-15	К-3	2	19.48	38.96	
	С-15	1	26.68	26.68	
	ОС-2	16	0.11	1.76	
	ОС-9	20	0.29	5.80	
	ОС-10	12	1.42	17.04	
МУ-16	сетка 200/200/8/8	90м²	—	426.60	ГОСТ 8478-66*
МУ-17	С-13	1	6.61	6,61	
	-60×5 ℓ=17,2м	—	—	40,59	

Выборка стали

Марка	Арматурные изделия: Сталь AI ГОСТ 5781-75 ф6	ф8	ф10	ф12	Сталь AIII ГОСТ5781-75 ф16	ф25	Итого:	Закладные детали: Сталь прокатная δ=5	∠75×6	Итого:	Всего:
Монолитные участки	625,97	1524,34	—	249,91	379,16	785,84	3597, 22	81,18	93,84	175,02	3772,24

Примечания:

1. Данный лист см. совместно с листами АС-32; АС-33; АС-38.
2. Армирование деформационного шва выполнять типовой сеткой 200/200/8/8.
3. Арматурные изделия см. листы АС-40, АС-41
4. Сечение 4-4 см лист АС-36.
5. Заполнение корыта монолитных участков бетоном категорически запрещается Заполнение производить керамзитом γ=600 кгс/м³ с выполнением сверху цементной стяжки толщиной не более 20мм

			1979	Т.П. 272-32-57
			Общественный центр микрорайона тип III в конструкциях серии ИИ-04	
Рук.маст.	Грандев		Здание предприятий культурно-бытового назначения и торговли	Стадия: Р; Лист: АС-38; Листов:
Гл.инж.м.	Пушкин			
Гл.арх.пр.	Юмашев			
Гл.инж.пр.	Новиков		Монолитные участки МУ-16; МУ-17. Спецификация.	ЦНИИЭП учебных зданий г. Москва
Инженер	Лазнев			
Проверил	Мощагина			

Инв.№ подл.

т.п. 272-32-57 альбом I

Марка	Эскиз	№№ поз.	Сечен. мм	Кол. шт.	Длина позиц. мм	Длина общая м	Вес, кг всех	Вес, кг марки
К-1	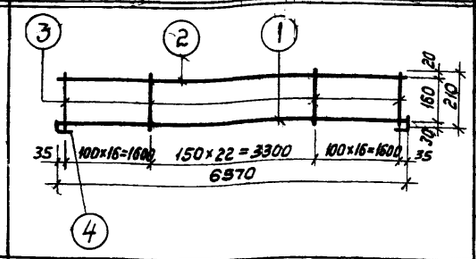	1	ф25АIII	1	6570	6,57	25,29	44,37
		2	ф18АIII	1	6570	6,57	13,14	
		3	ф8АI	55	210	11,5	4,56	
		4	L75×6	2	100	0,20	1,38	
К-2	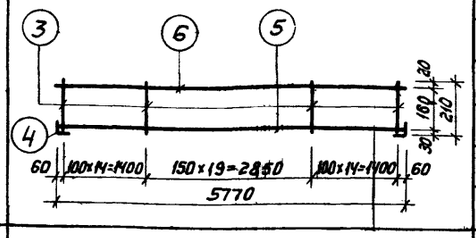	5	ф25АIII	1	5730	5,73	22,06	38,88
		6	ф18АIII	1	5730	5,73	11,46	
		3	ф8АI	48	210	10,08	3,98	
		4	L75×6	2	100	0,20	1,38	
К-3	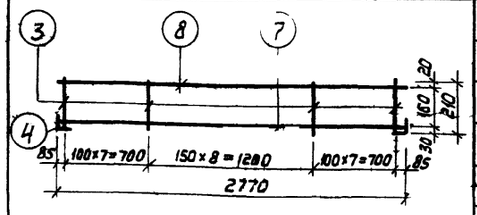	7	ф25АIII	1	2770	2,77	10,66	19,48
		8	ф18АIII	1	2770	2,77	5,54	
		3	ф8АI	23	210	4,83	1,90	
		4	L75×6	2	100	0,20	1,38	
С-9	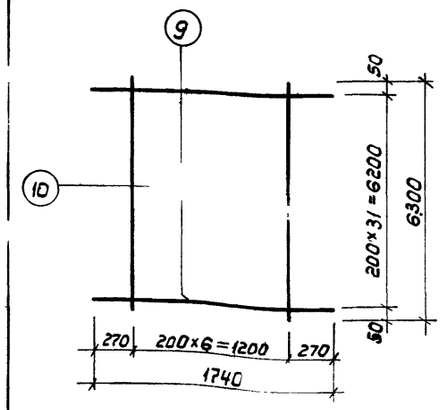	9	ф8АI	44	910	40,04	15,81	19,69
		10	ф6АI	2	8750	17,50	3,88	
С-4	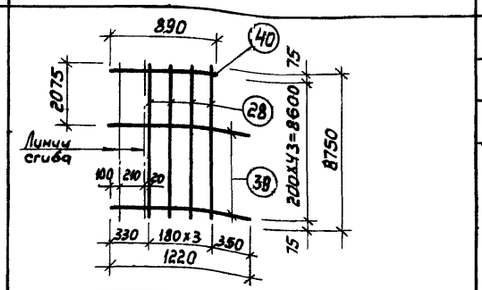	28	ф6АI	4	8750	35,0	7,77	27,66
		39	ф8АI	34	1220	41,48	16,38	
		40	ф8АI	10	890	8,9	3,51	

С-1	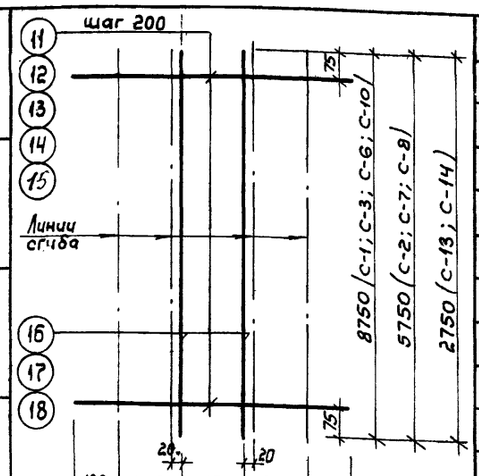	11	ф8АI	44	910	40,04	15,81	19,69
		16	ф6АI	2	8750	17,50	3,88	
С-2		12	ф8АI	29	810	23,48	9,27	11,82
		17	ф6АI	2	5750	11,50	2,55	
С-3		13	ф8АI	44	1110	48,84	19,29	27,06
		16	ф6АI	4	8750	35,00	7,77	
С-6		14	ф8АI	44	1010	44,44	17,55	23,37
		16	ф6АI	3	8750	26,25	5,82	
С-7		14	ф8АI	29	1010	29,29	11,56	15,38
		17	ф6АI	3	5750	17,25	3,82	
С-8		12	ф8АI	29	810	23,49	9,27	11,82
		17	ф6АI	2	5750	11,50	2,55	
С-10		15	ф8АI	44	1170	51,48	20,33	28,10
		16	ф6АI	4	8750	35,00	7,77	
С-13		14	ф8АI	12	1010	12,12	4,78	6,61
		18	ф6АI	3	2750	8,25	1,83	
С-14		12	ф8АI	12	810	9,72	3,83	5,05
		18	ф6АI	2	2750	5,50	1,22	

Примечания:

1. Данный лист читать совместно с листами АС-36÷АС-39; АС-44.
2. Сварку производить электродами Э-42 по ГОСТ 9467-75.

Рук.маст.	Гранцев	1979	т.п. 272-32-57		
Гл.инж.м.	Пушкин	Общественный центр микрорайона тип III в конструкциях серии ИИ-04			
Гл.арх.пр.	Юмашев	Здание предприятий культурно-бытового назначения и торговли	Стадия	Лист	Листов
Гл.инж.пр.	Новиков		Р	АС-40	
Инженер	Лазнев	Арматурные изделия К-1÷К-3; С-1÷С-4; С-6÷С-10; С-13; С-14	ЦНИИЭП учебных зданий г.Москва		
Проверил	Мощагина				

Инв. № подл.

т.п. 272-32-57 Альбом I

Марка	Эскиз	№№ поз	Сечен. мм	Кол. шт.	Длина позиции мм	Длина общая м	Вес, кг всех	Вес, кг марки
С-11	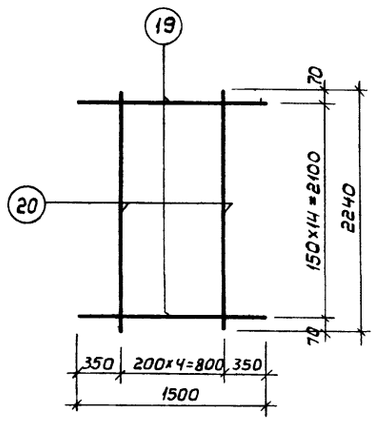	19	ф12AI	15	1500	22,5	19,98	22,46
		20	ф6AI	5	2240	11,2	2,48	
С-12	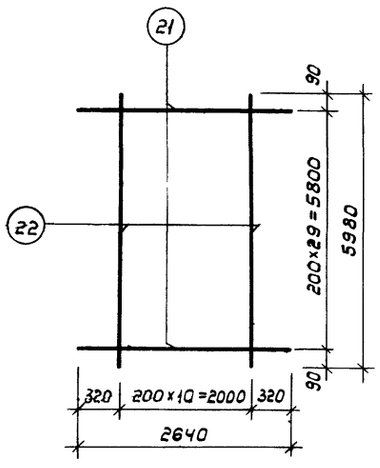	21	ф12AI	30	2640	79,2	70,32	84,92
		22	ф6AI	11	5980	65,78	14,60	
С-15	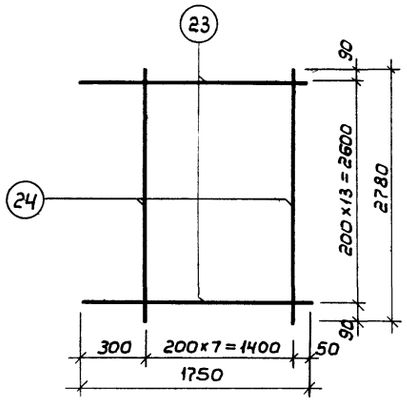	23	ф12AI	14	1750	24,5	21,75	26,68
		24	ф6AI	8	2780	22,24	4,93	
С-16	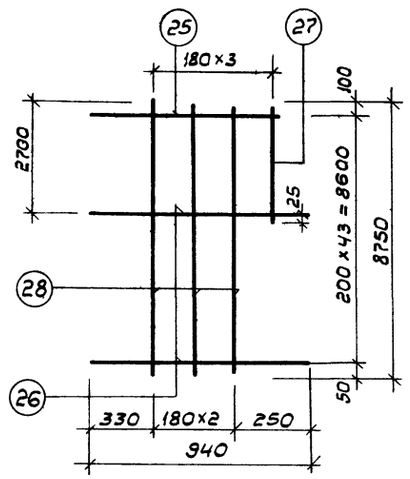	25	ф8AI	13	870	11,31	4,46	20,06
		26	ф8AI	30	940	28,2	11,13	
		27	ф6AI	1	2700	2,70	0,59	
		28	ф6AI	2	8750	17,5	3,88	
ОС-1		29	ф12AI	6	1050	6,3	5,59	5,59
ОС-2		30	ф8AI	250	290	72,5	28,63	28,63
ОС-4		31	ф12AI		800			
ОС-5		32	ф8AI	112	900	100,8	39,81	39,81
ОС-7		33	ф12AI	6	4300	25,8	22,91	22,91
ОС-10		34	ф12AI	12	1600	19,2	17,04	17,04
ОС-3	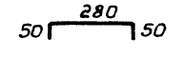	35	ф8AI	110	380	41,8	16,51	16,51
ОС-6	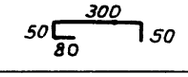	36	ф8AI	22	480	10,56	4,17	4,17
ОС-8	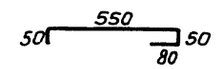	37	ф8AI	19	730	13,87	5,47	5,47
ОС-9	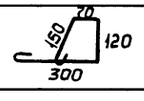	38	ф8AI	20	740	14,8	5,84	5,84

Примечания:

1. Данный лист читать совместно с листами АС-39; АС-40.
2. Сварку производить электродами Э-42 по ГОСТ 9467-75.

1979	Т.П.272-32-57			
Общественный центр микрорайона тип III в конструкциях серии ИИ-04				
Рук. маст. Гранцев	Здание предприятий культурно-бытового назначения и торговли	Стадия	Лист	Листов
Гл. инж. м. Пушкин		Р	АС-41	
Гл. арх. пр. Юмашев				
Гл. инж. пр. Новиков	Арматурные изделия С-11; С-12; С-15; С-16 ос-1 ÷ ос-9	ЦНИИЭП учебных заданий г. Москва		
Инженер Лазнев				
Проверил Мощагина				

Инв. № подл.

Т П 272-32-57 Альбом I

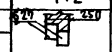

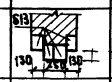

ТИП ПРОЕКТА	МАРКА ЗАПОЛНЕНИЯ ПРОЕКТА	МАРКА ПОДОКОННОЙ ДОСКИ	Т.Д. ПЕРЕМЫЧЕК ПОСЕРИИ 2.230-2 ВЫП.1 ИЛИ ЭСКИЗ	КОЛ. ПР. НА ЭТАЖ 1ЭТ.	2ЭТ.	ТЕХН. ЭТ.	ОТМ. НИЗА ПЕРЕМ. 1ЭТ.	2ЭТ.	ТЕХН. ЭТ.	ОБЩЕЕ КОЛ-ВО ПРОЕМОВ ШТ.
1	2	3	4	5	6	7	8	9	10	11
НАРУЖНЫЕ СТЕНЫ ТОЛЩ. 510 ММ										
Т-1	ДВ 7.7-7/8		145	4			1.17			4
Т-2	ДВ 7.7-7/8		145	8			2.37			7
Т-3	ДВ 7.7-7/8		145	2			2.07			2
Т-4	ДВ 9-2/8		142	2/1			2.07			3
Т-5	ДВ. 9-2/8 ДВ. 4.8-8		627 250	1			2.07			1
Т-6	ДВ 9-4									
Т-7	ДВ. 9-2/8		613 130 250 130	1			2.07			
Т-8	ОС 18-12		144	2			2.67			2
Т-9	ОС 18-09		142	2			2.67			2
НАРУЖНЫЕ СТЕНЫ ТОЛЩИНОЙ 250 ММ										
Т-10	ПС12-16; ОС12-05		25	4						
Т-11	ДВ 4.8-6		20	1						
ВНУТРЕННИЕ СТЕНЫ ТОЛЩ. 250 ММ.										
Т-12	ДГ-21-10		19	1/-			2.07			1
Т-13	ЛИФТ 1000		29	1	1		-			2
Т-14	ЛИФТ 100		27	2	2		-			4
Т-15	ЛИФТ 500		29	1	1		-			2
Т-16			20	5/2	3/1					8/3
ВНУТРЕННИЕ СТЕНЫ ТОЛЩ. 120 ММ.										
Т-17	ДВ 7.7-7/8		Б19	4	-		2.07			4
Т-18	ДДВ 7.7-7/8		Б19	7	-		2.37			7
Т-19	ДВ 7.7-7/8		Б19	2	-		2.07			2
Т-20	ДВ 9-4									
Т-21 Л/П	ДВ 9-2/8		Б13	1/3	-		2.07			1/3
Т-22	ДВ8-2/8		Б13	1	-		2.07			1
Т-23	ДГ 24-15		Б19	12	4		2.07			16
Т-24	ДО 24-15		Б19	7	3		2.07			9
Т-25	ДГ 21-12		Б18	1/3	-		2.07			3
Т-26	ДГ 21-10		Б13	14/14	15/13		2.07			44/28
Т-27	ДГ 21-9		Б13	5/5	1/1		2.07			6/6
Т-28	ДГ 21-7		Б13	10/8	12/14		2.07			22/21
Т-29	ДГ 21-7 ДГ 21-7		Б13	-	1		2.07			1
Т-30	ДГ 24-15		Б13	-	5		2.07	6.27		6
Т-31	ДГ 21-10		Б13	-	1/4		2.07	6.27		1/4
Т-32	ДГ 21-7		Б13	-	3/3		2.07	6.27		3/3
Т-33	ДТ-9		Б13	1/3	2/1	2/1	2.07	5.37	8.67	5/5
Т-34	ДТ-7.7		Б19	1	1		2.37	5.67		2
Т-35			Б13	1	4					5

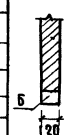

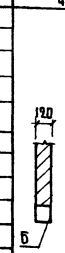

1	2	3	4	5	6	7	8	9	10	11
Т-36	ОКНО В КИНО-ПРОЕКЦИОННУЮ		Б18			1				1
Т-37	НИША ПК		Б18	11	8					19
Т-38	НИША ПК		Б13	2	-					2
Т-39	НИША 90		Б13	1	1					2
Т-40	НИША 30		Б15	2	2		1.82	5.12		4
Т-41	НИША 30		Б27	1	1		1.82			1
Т-42	НИША 30		Б19	1	-		1.82			1
Т-43	ДТ-9 МОНТАЖН. ПРОЕМ		Б28	-	1			5.37		1
Т-44	ДТ 21-10 МОНТАЖН. ПР.		Б22	-	1			5.37		1
Т-45	МОНТАЖН. ПР.		Б22	-	1			5.11		1
Т-46	НИША 30		Б13	-	1			5.12		1
Т-47	НИША ПК		Б13	-	1			6.02		1
Т-48	НИША ПК		Б13	-	1			6.31		1
Т-49	НИША 30		Б22	-	1			5.12		1
Т-50	ОТВ. ОВ		Б13	-	1			4.22		1
Т-51	ОТВ. ОВ		Б15	-	3			5.195		3
Т-52	ОТВ. ОВ		Б27	-	1			5.346		

Поз. обозн.	Обозначение	Наименование	Кол.	Масса ед. т	Примеч.
	1.139-1. Вып. 1	Б 13	197	0.025	
	—"—	Б 15	33	0.065	
	—"—	Б 18	21	0.075	
	—"—	Б 19	47	0.085	
	—"—	Б 22	4	0.095	
	—"—	Б 27	2	0.115	
	—"—	БУ 13	4	0.085	
	—"—	БУ 19	4	0.130	
	—"—	БП 13	6	0.080	
	—"—	БП 18	2	0.24	
	—"—	БП 19	13	0.26	

Примечание.

1 Данный лист читать совместно с листами АС-1 - АС-10

			1979	Т.П. 272-32-57
			Общественный центр микрорайона, тип III в конструкциях серии ИИ-04	
Рук. маст.	Гранцев		Здание предприятий культурно-бытового назначения	Стадия: Р; Лист: АС-42; Листов:
Гл. инж. м.	Пушкин			
Гап	Юмашев		Спецификация. Заполнение проемов	ЦНИИЭП учебных зданий г. Москва
Гип	Новиков			
Проверил	Мощагина			

План лестницы Л-1

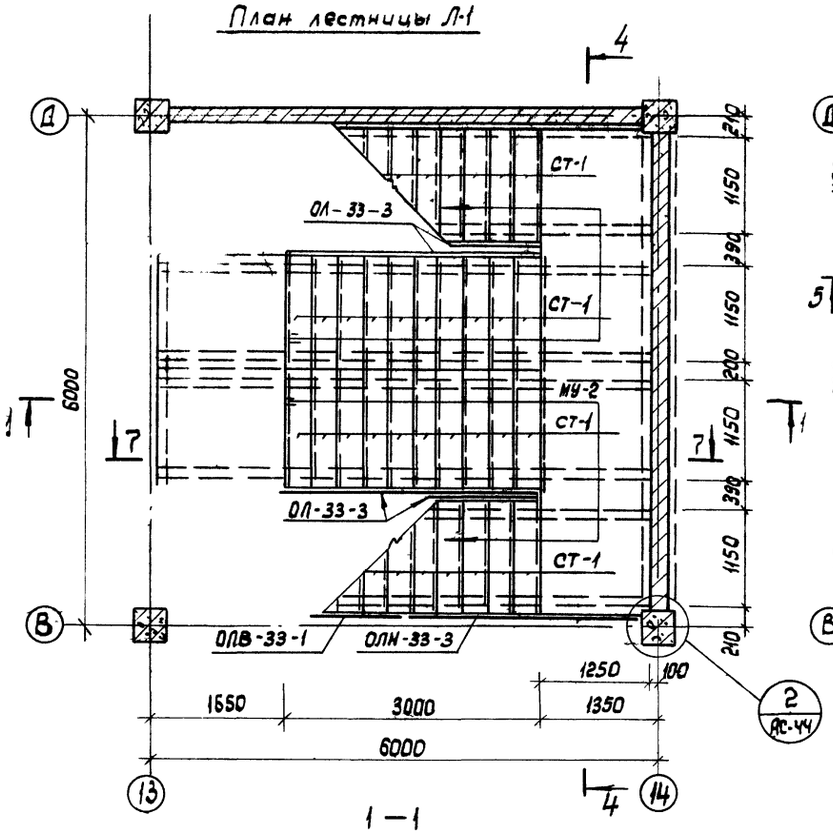

2-2

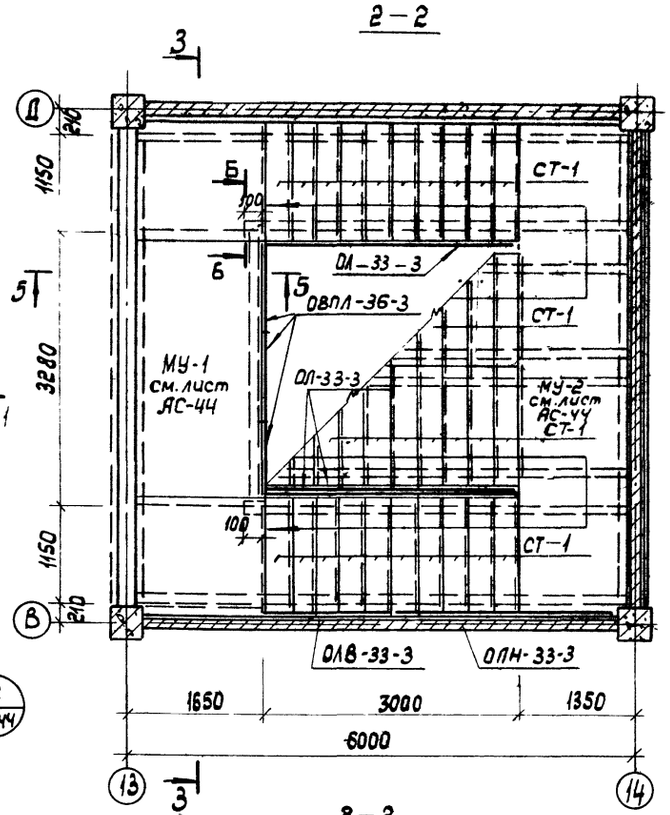

5 – 5

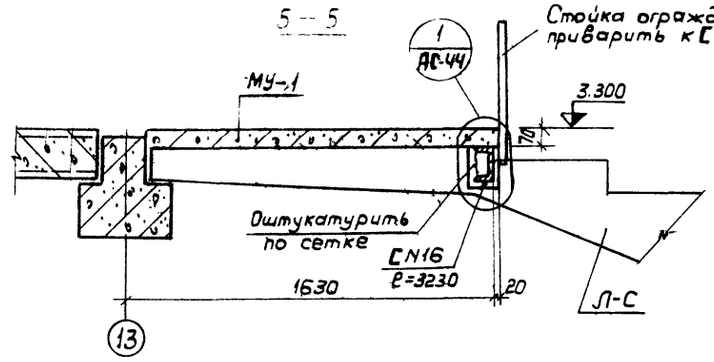

Б – Б

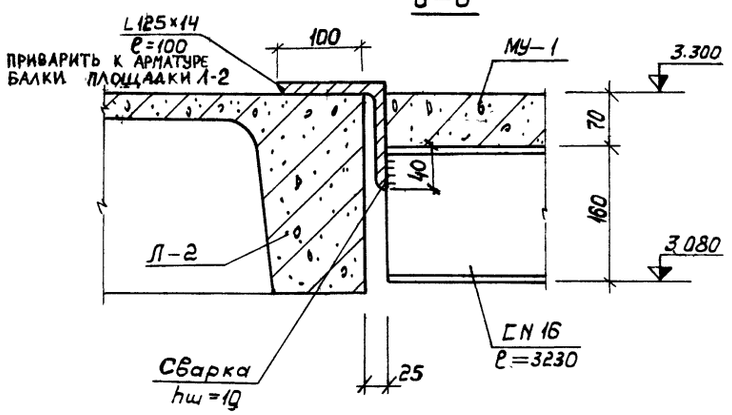

1 – 1

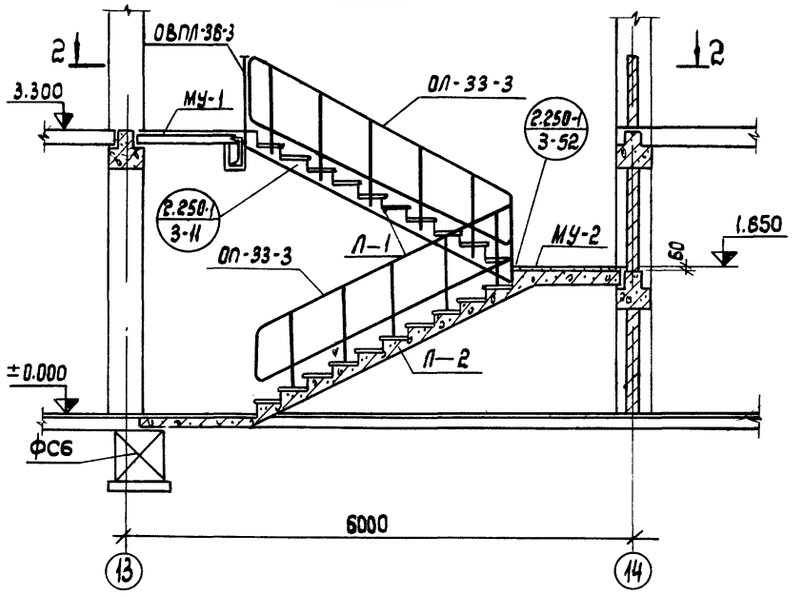

3 – 3

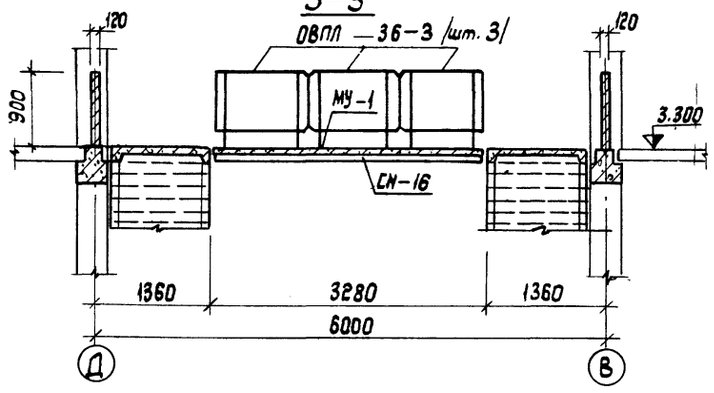

4 – 4

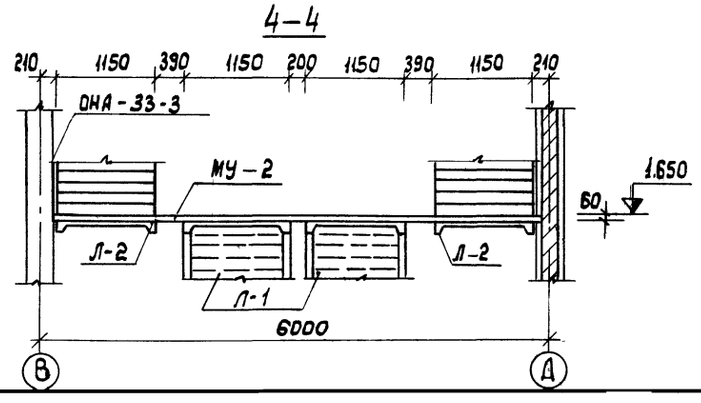

Примечания:

1. Данный лист см. совместно с листами АС-1 ÷ АС-10.
2. Указания по монтажу лестниц даны в серии ИИ-04-7 вып. 1, 3.
3. Монолитные участки МУ-1, МУ-2 разработаны на листе АС-44.

			1979	Т.П. 272-32-57		
			Общественный центр микрорайона тип III в конструкциях серии ИИ-04			
Рук. маст.	Гранцев		Здание предприятий культурно-бытового назначения и торговли	Стадия	Лист	Листов
Гл. инж. м.	Пушкин			Р	АС-43	
Гл. арх. пр.	Юмашев					
Гл. инж. пр.	Новиков					
Ст. инж.	Титова		Лестница Л-1	ЦНИИЭП учебных зданий г. Москва		
Инженер	Лазнев					
Пров. р. л.	Мошкина					

Инв. № подл.

7-7

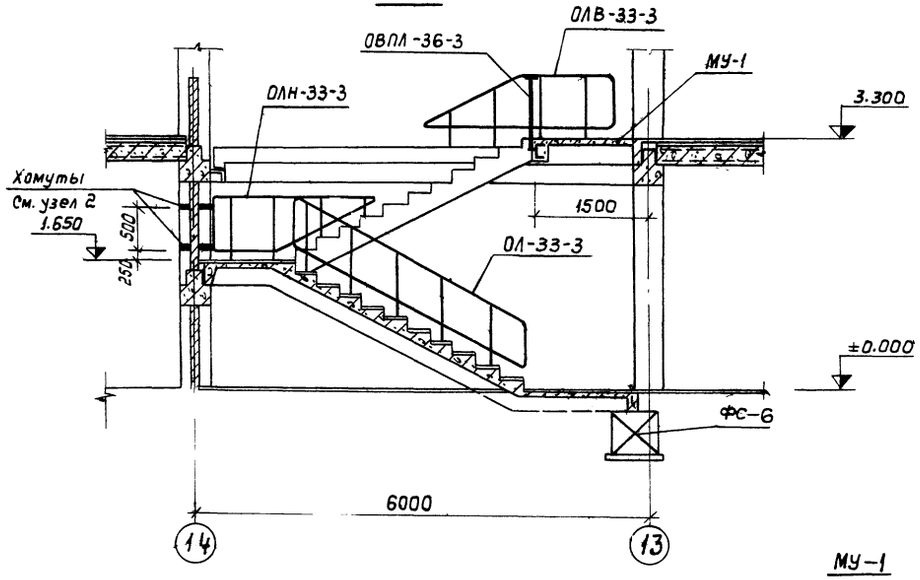

9-9

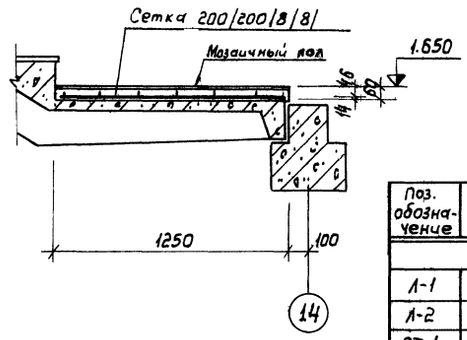

Расход материалов

Поз. обозначение	Обозначение	Наименование	Кол. шт.	Масса един. кг	Примечание
		Железобетонные изделия			
Л-1	ИИ-04-7 Вып. 3	ЛМ-58-14-17А	2	2240	
Л-2	—"—	ЛМ-58-14-17Б	2	2240	
СТ-1	ИИ-04-7 Вып. 1	Накладные проступи	40	50	
		Металлические изделия			
ОЛ-33-3	ИИ-04-8 Вып. 3	Ограждение лестницы	4	47,47	
ОВПЛ-36-3	—"—	Ограждение площадки	3	18,97	
ОЛВ-33-3	—"—	Ограждение лестницы	1	30,73	
ОЛН-33-3	—"—	—"—	1	31,81	
	ГОСТ 8478-66	Сетка 200/200/8/8/	м²	11,6	
		L N16 ℓ=3230	1	45.90	
	ГОСТ 103-76	— 60×8 ℓ=120	6	0,45	
	—"—	— 50×4 ℓ=1700	2	2,66	
	ГОСТ 1759-70	Болт М10×40	2	—	
	ГОСТ 1759-70	Гайка М10	2	—	
		L 125×14 ℓ=100	2	2,62	
		Монолитный бетон М-200		0,75м³	

1

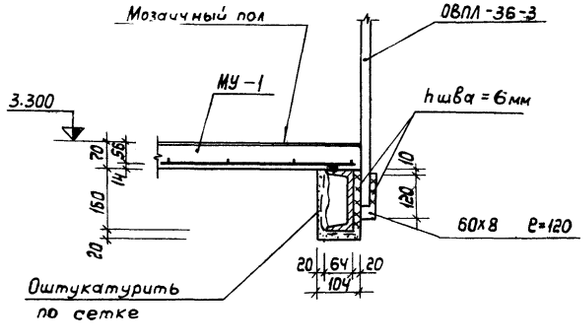

МУ-1

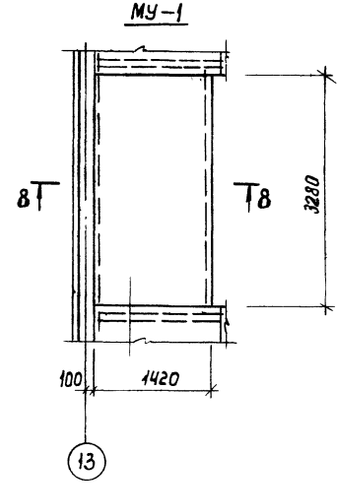

МУ-2

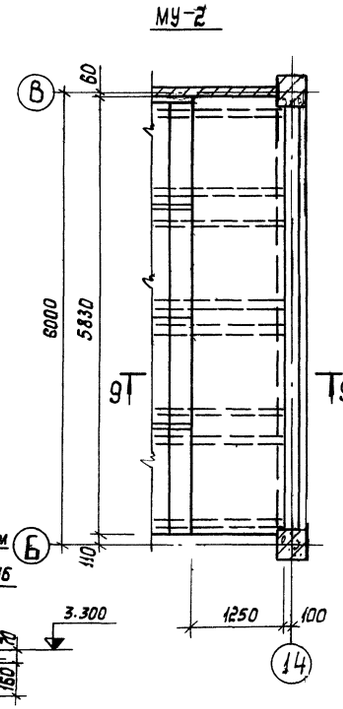

2

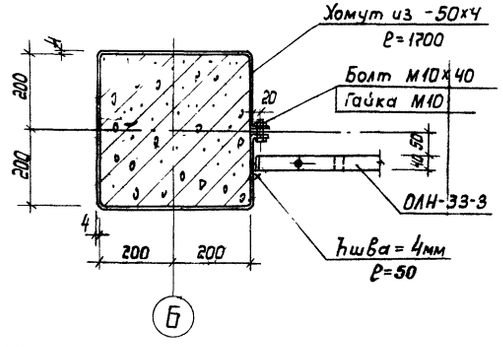

8-8

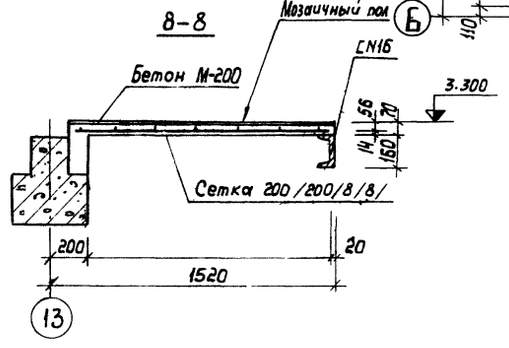

Примечания.

1. Данный лист см. совместно с листом АС-43.
2. Сварку производить электродами Э-42 по ГОСТ 9467-75.

				1979	Т.П. 272-32-57		
				Общественный центр микрорайона тип III в конструкциях серии ИИ-04			
Рук.маст.	Границев			Здание предприятий культурно-бытового назначения и торговли	Стадия	Лист	Листов
Гл.инж.м	Пушкин				Р	АС-44	
Гл.арх.пр.	Юмашев			Лестница Л-1 сечения, узлы	ЦНИИЭП учебных зданий г. Москва		
Гл.инж.пр.	Новиков						
Инженер	Лазнев						
Проверил	Мощагина						

Инв. № подл.

Т.п. 272-32-57 Альбом I

Л-2

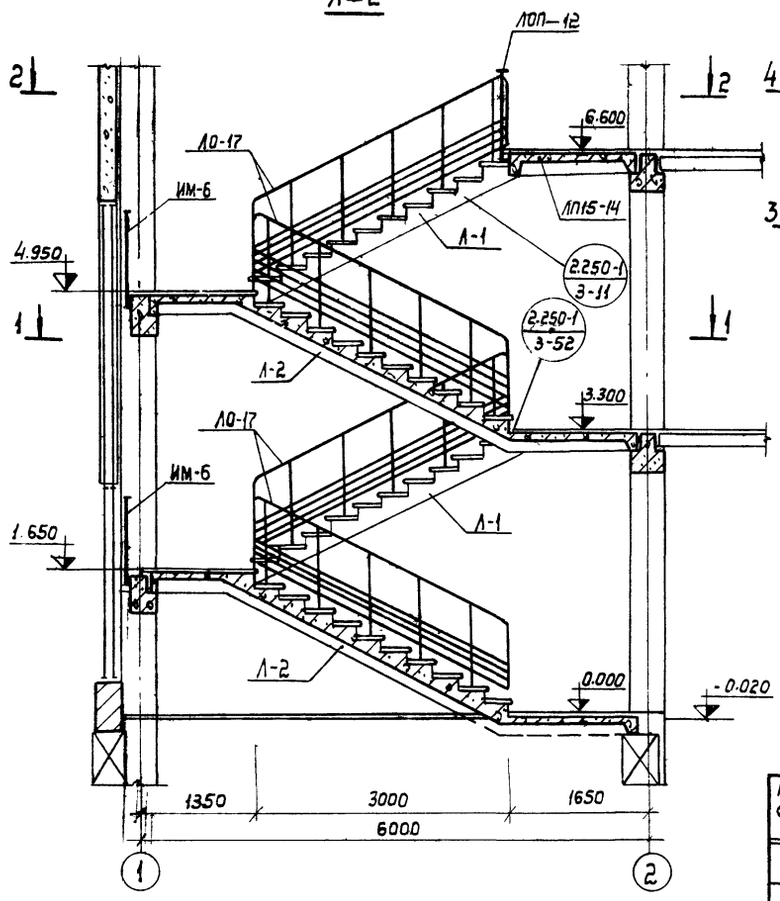

Л-3

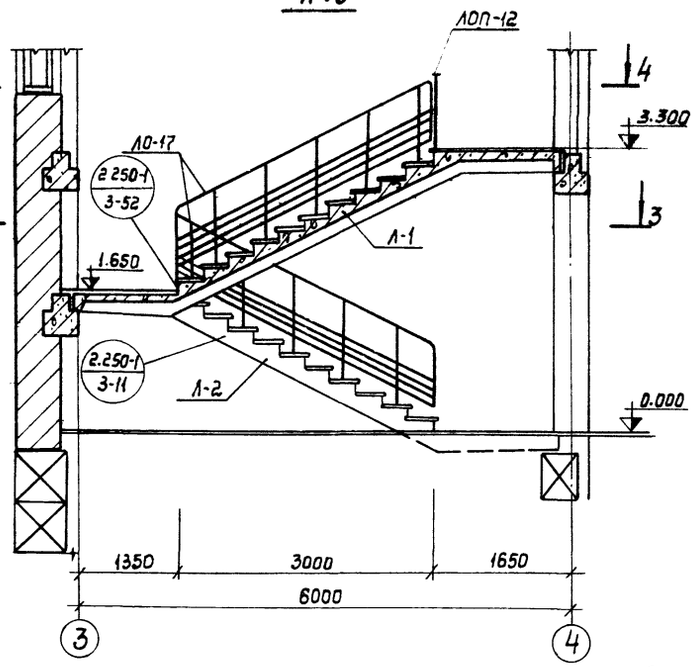

3—3

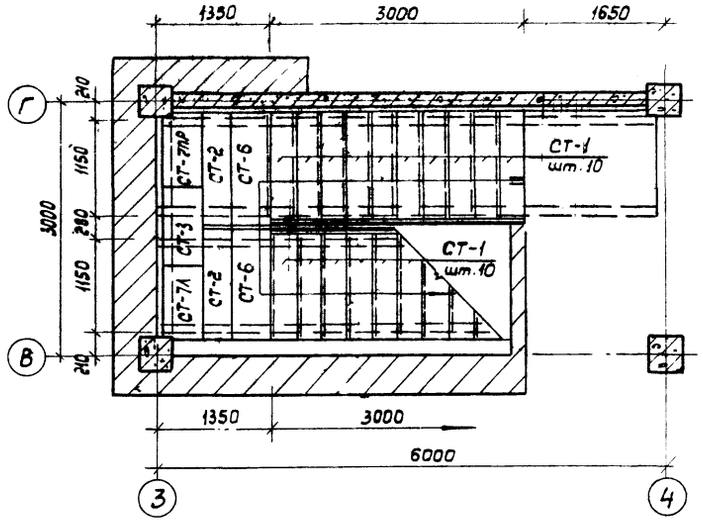

4—4 / 2—2 /

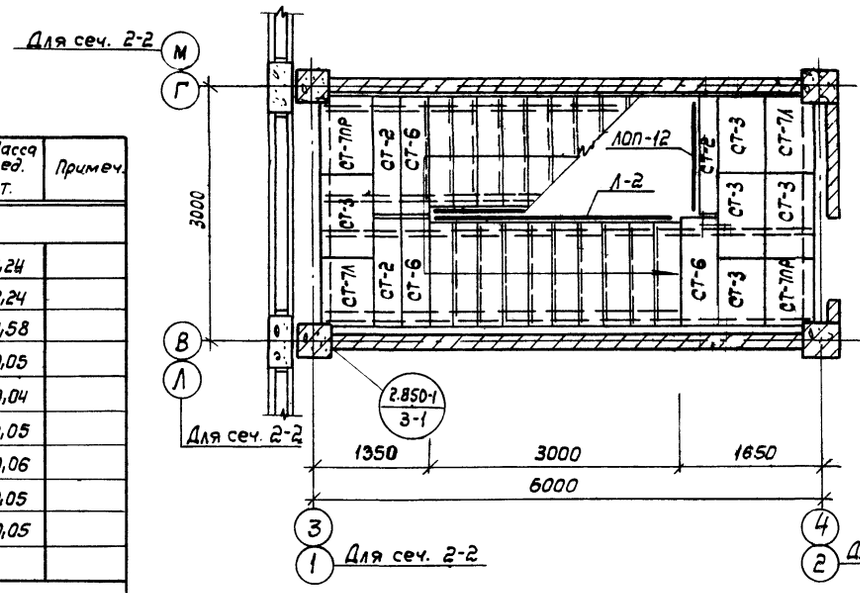

Крепление ИМ-6 по узлу 2 / АС-44

1—1

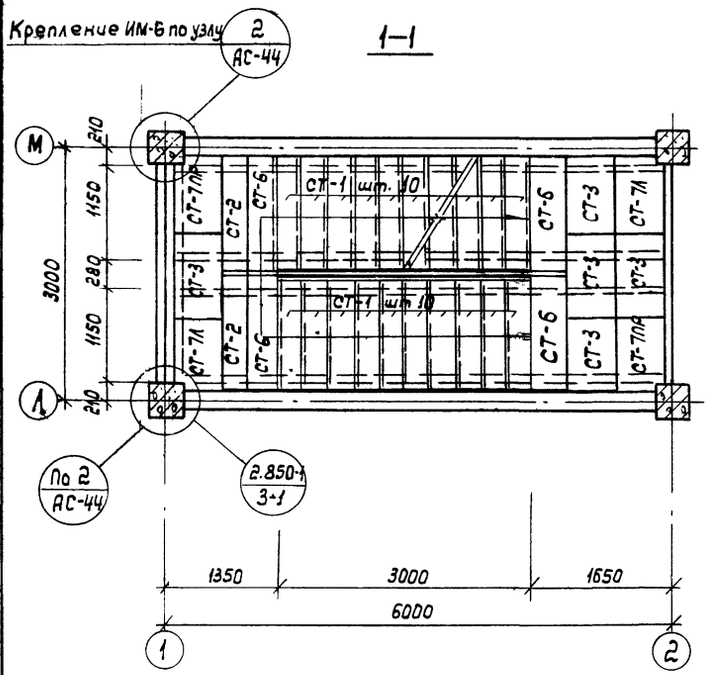

Расход материалов

Позиц. обозначение	Обозначение	Наименование	Кол. шт. Лестница Л-2	Кол. шт. Лестница Л-3	Масса ед. т.	Примеч.
Железобетонные изделия						
Л-1	ИИ-04-7 Вып. 3	ЛМ-58-14-17А	2	1	2,24	
Л-2	—"—	ЛМ-58-14-17Б	2	1	2,24	
ЛП-15-14	ИИ-04-7 Вып. 1	Лестничная площадка	1	1	0,58	
СТ-1	—"—	Накладные проступи	40	20	0,05	
СТ-2	—"—	—"—	5	3	0,04	
СТ-3	—"—	—"—	10	5	0,05	
СТ-6	—"—	—"—	7	3	0,06	
СТ-7Л	—"—	—"—	4	2	0,05	
СТ-7ПР	—"—	—"—	4	2	0,05	
Металлические изделия						
ЛО-17	ИИ-04-8 Вып. 4	Ограждение марша	4	2	52,96кг	
ЛОП-12	—"—	Ограждение площадки	1	1	25,09кг	
ММД-28	ИИ-04-10 Вып. 5	Монтажная деталь	2	2	1,22кг	
ИМ-6	альб. III лист ИЖ-31	Ограждение площадки	2	—	56.76	
	ГОСТ 103-76	-50х4 ℓ=1700	4	—	2.66	
	ГОСТ 1759-70	Болт М10х40	4	—	—	
	ГОСТ 1759-70	Гайка М10	4	—	—	

Примечание

1. Данный лист читать совместно с листами АС-1 ÷ АС-10.

			1979	Т.П 272-32-57		
			Общественный центр микрорайона тип III в конструкциях серии ИИ-04			
Рук. маст.	Грунцев		Здание предприятий культурно-бытового назначения и торговли	Стадия	Лист	Листов
				Р	АС-45	
Гл. инж. м.	Пушкин					
Гл. арх. пр.	Юмашев					
Гл. инж. пр.	Новиков		Лестницы Л-2 и Л-3 сечения, спецификация	ЦНИИЭП учебных зданий г. Москва		
Инженер	Лазнев					
Проверил	Мощагина					

Инв. № подл.

Лестница Л-4

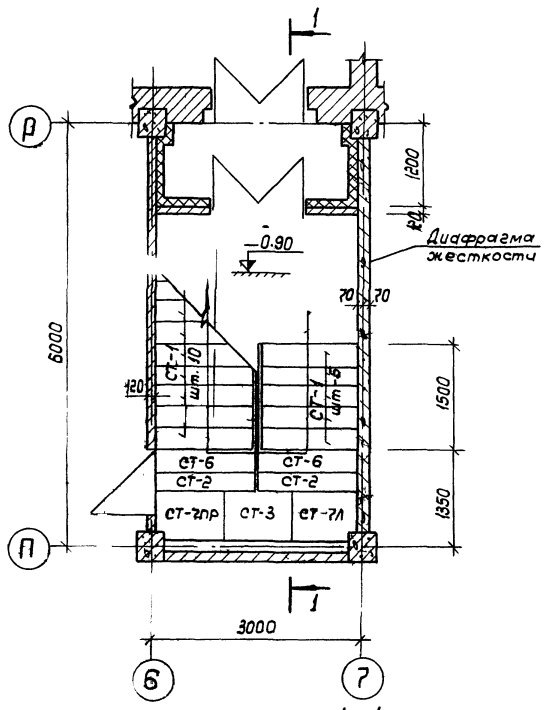

2-2

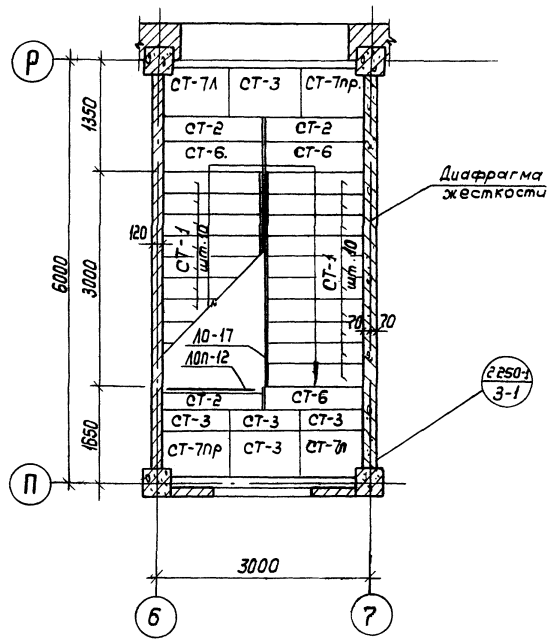

Поз. обозн.	Обозначение	Наименование	Кол.	Масса ед, т	Примечание
	Изделия бетонные и ж.б.				
Л-1	ИИ-04-7 Вып. 3	ЛМ-58-14-17А	1	2,24	
Л-2	—"—	ЛМ-58-14-17Б	1	2,24	
Л-3	ИИ-04-7 Вып. 1	ЛМ-29-14-9	1	1.02	
ЛП-15-14	—"—	Лестничная площадка	1	0.58	
СТ-1	—"—	Накладные проступи	25	0,05	
СТ-2	—"—	—"—	6	0,04	
СТ-3	—"—	—"—	6	0,05	
СТ-7Л	—"—	—"—	3	0,05	
СТ-7ПР	—"—	—"—	3	0,05	
СТ-6	—"—	—"—	5	0,06	
	Изделия металлические				
ЛО-17	ИИ-048 Вып 4	Ограждение марша	2	53,76кг	
ЛО-9	—"—	—"—	1	27,90кг	
ЛОП-12	—"—	Ограждение площадки	1	25,99кг	
ММД-28	ИИ-04-10 Вып. 5	Монтажная деталь	2	2.22	

1-1

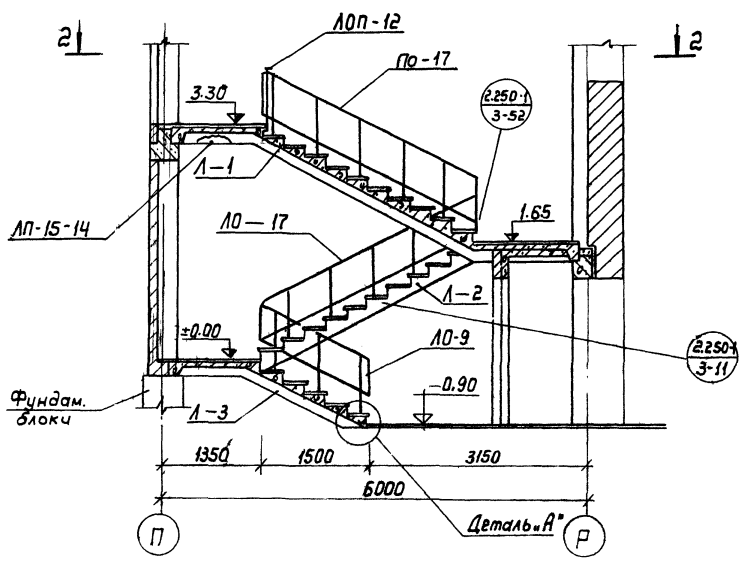

Деталь „А"

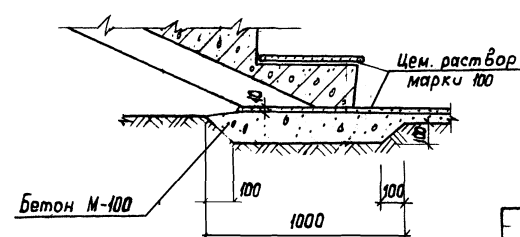

Примечания:

1. Лестница замаркирована на архитектурных планах АС-1÷АС-10
2. Указания по монтажу лестниц даны в серии ИИ-047 вып. 1;3.
3. Монтажные узлы даны в серии 2,250-1 вып. 3.

			1979	Т.П. 272-32-57	
			Общественный центр микрорайона тип III в конструкциях серии ИИ-04		
Рук. маст.	Грайцев		Здание предприятий культурно-бытового назначения и торговли	Стадия	Лист	Листов
Гл. инж. м.	Пушкин			Р	АС-46	
Гл. арх. пр.	Юмашев					
Гл. инж. пр.	Новиков		Лестница Л-4	ЦНИИЭП учебных зданий г. Москва		
Инженер	Лазнев					
Проверил	Мищенина					

Инв. № подл.

Лестница Л-5

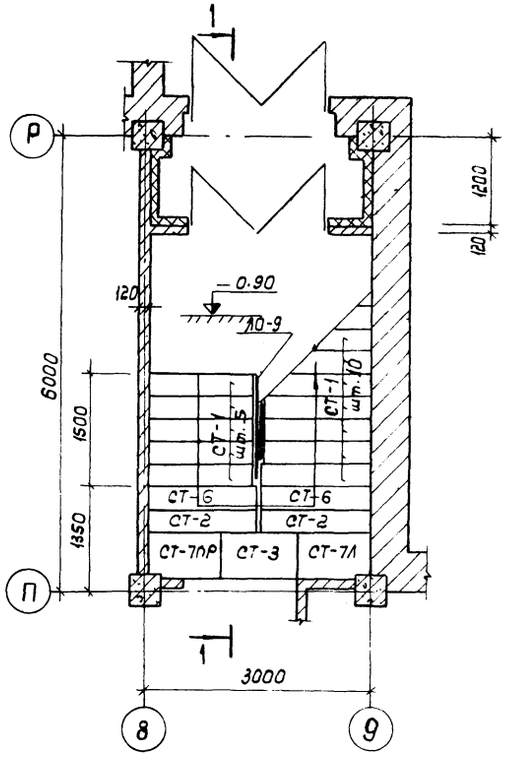

2 – 2

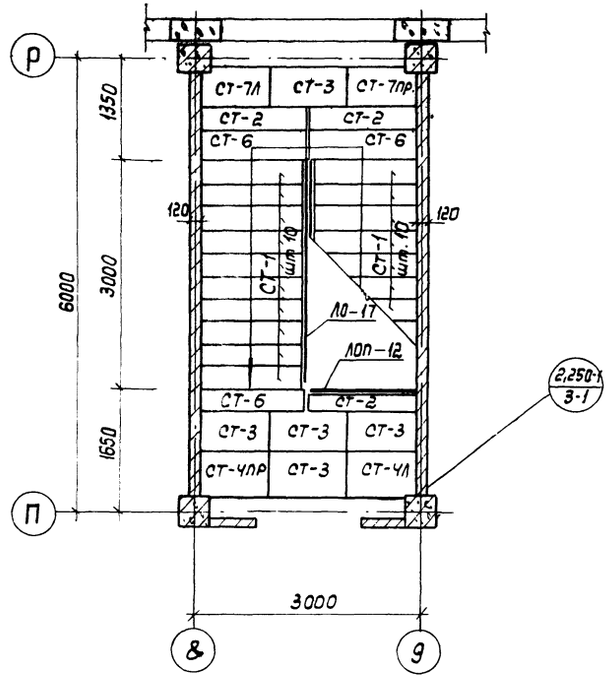

1 – 1

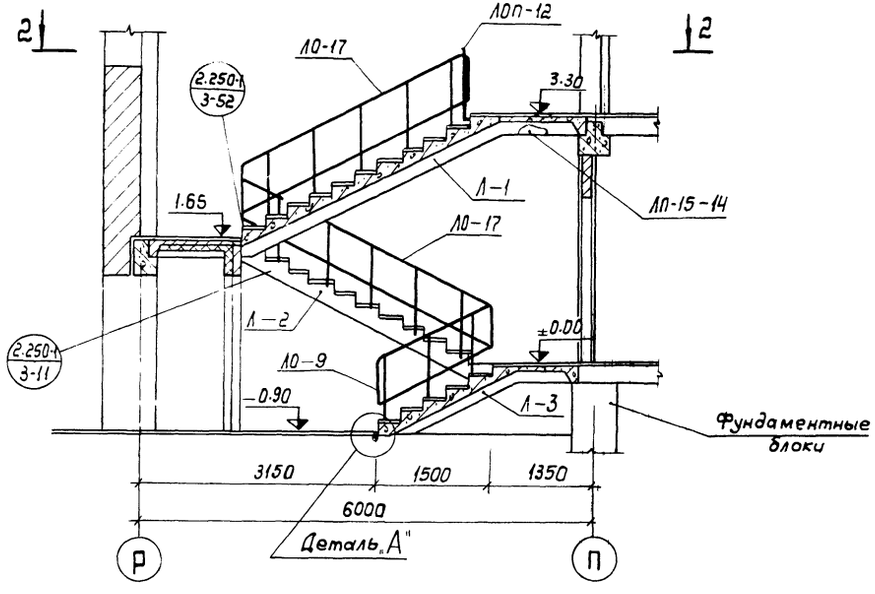

Поз. обозн.	Обозначение	Наименование	Кол.	Масса ед.т	Примечание
		Изделия бетонные и ж.б.			
Л-1	ИИ-04-7 вып.3	ЛМ-58-14-17А	1	2,24	
Л-2	—— " ——	ЛМ-58-14-17Б	1	2,24	
Л-3	ИИ-04-7 вып.1	ЛМ-29-14-9	1	1,02	
ЛП-15-14	—— " ——	Лестничная площадка	1	0,58	
СТ-1	—— " ——	Накладные проступи	25	0,05	
СТ-2	—— " ——	—— " ——	6	0,04	
СТ-3	—— " ——	—— " ——	6	0,05	
СТ-7Л	—— " ——	—— " ——	3	0,05	
СТ-7пр.	—— " ——	—— " ——	3	0,05	
СТ-6	—— " ——	—— " ——	5	0,06	
		Изделия металлические			
ЛО-17	ИИ-04-8 вып.4	Ограждение марша	2	53,76кг	
ЛО-9	—— " ——	—— " ——	1	27,30кг	
ЛОП-12	—— " ——	Ограждение площадки	1	25,99кг	
ММД-28	ИИ-04-10 вып.5	Монтажная деталь	2	1,22	

Примечания:

1. Лестница замаркирована на архитектурных планах АС-1÷АС-10
2. Указания по монтажу лестниц даны в серии ИИ-04-7 вып. 1; 3.
3. Монтажные узлы даны в серии 2.250-1 вып.3.
4. Деталь „А" см. на листе АС-46.

			1979	Т.П. 272-32-57		
			Общественный центр микрорайона тип III в конструкциях серии ИИ-04			
Рук. маст.	Гранцев		Здание предприятий культурно-бытового назначения и торговли	Стадия	Лист	Листов
Гл. инж. м.	Лушкин			Р	АС-47	
Гл. арх. пр.	Юмашев					
Гл. инж. пр.	Новиков		Лестница Л-5	ЦНИИЭП учебных зданий г. Москва		
Инженер	Лазнев					
Проверил	Мощагина					

Инв. № подл.

Лестница Л-6

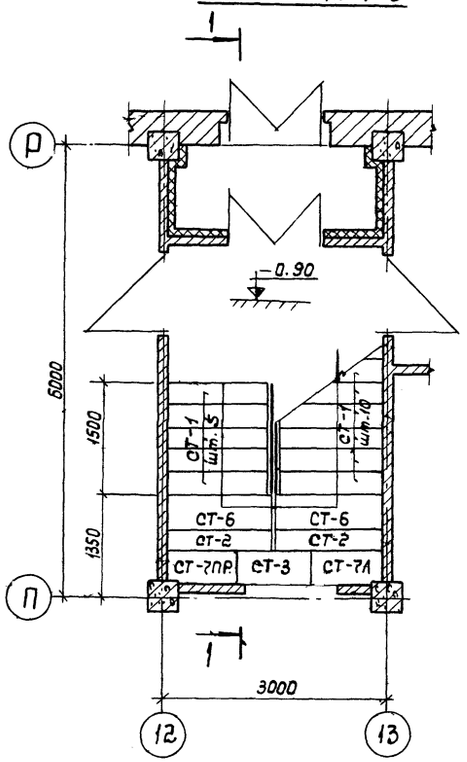

2—2

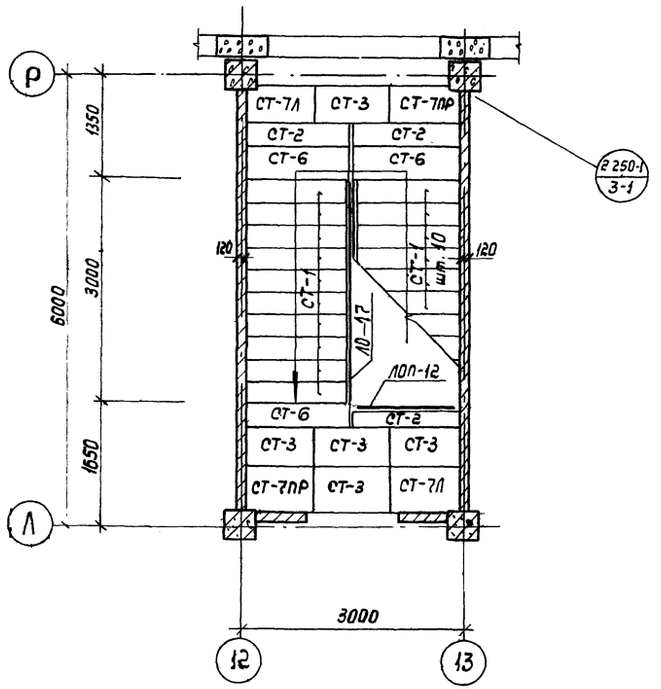

1—1

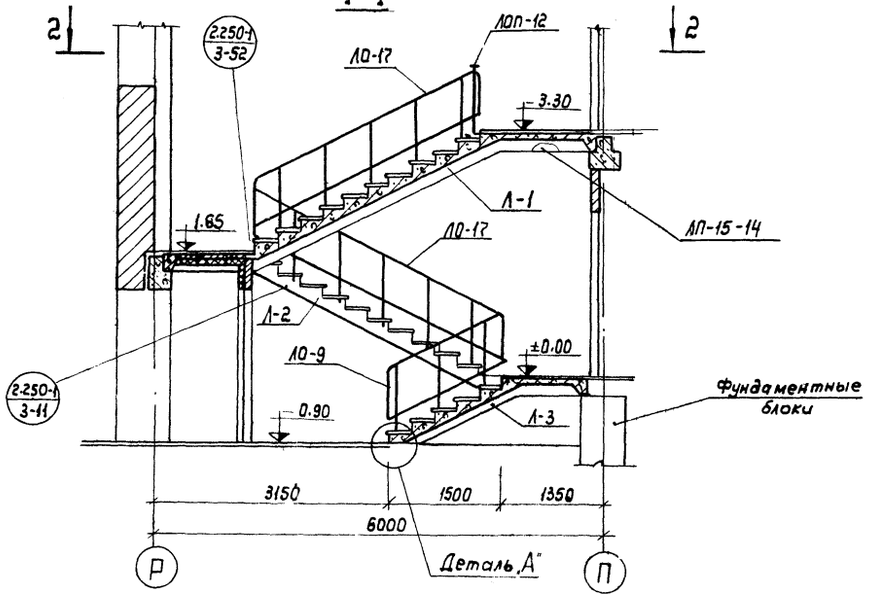

Поз. обозн.	Обозначение	Наименование	Кол.	Масса ед.т.	Примечание
		Изделия бетонные и ж.б.			
Л-1	ИИ-04-7 Вып. 3	ЛМ-58-14-17А	1	2,24	
Л-2	—"—	ЛМ-58-14-17Б	1	2,24	
Л-3	ИИ-04-7 Вып. 1	ЛМ-29-14-9	1	1,02	
ЛП-15-14	—"—	Лестничная площадка	1	0,58	
СТ-1	—"—	Накладные проступи	25	0,05	
СТ-2	—"—	—"—	6	0,04	
СТ-3	—"—	—"—	6	0,05	
СТ-7Л	—"—	—"—	3	0,05	
СТ-7ПР	—"—	—"—	3	0,05	
СТ-6	—"—	—"—	5	0,06	
		Изделия металлические			
ЛО-17	ИИ-04-8 Вып. 4	Ограждение марша	2	53,76кг	
ЛО-9	—"—	—"—	1	27,30кг	
ЛОП-12	—"—	Ограждение площадки	1	25,99кг	
ММД-28	ИИ-04-10 Вып. 5	Монтажная деталь	2	1,22кг	

Примечания

1. Лестница замаркирована на архитектурных планах АС-1 ÷ АС-10.
2. Указания по монтажу лестниц даны в серии ИИ-04-7 Вып. 1;3.
3. Монтажные узлы даны в серии 2.250-1 Вып.3.
4. Деталь „А" см на листе АС-46.

			1979	Т.П. 272-32-57	
			Общественный центр микрорайона тип III в конструкциях серии ИИ-04		
Рук.маст.	Гранцев		Здание предприятий культурно-бытового назначения и торговли	Стадия	Лист	Листов
Гл.инж.м.	Пушкин			Р	АС-48	
Гл.арх.пр.	Юмашев					
Гл.инж.пр.	Новиков		Лестница Л-6	ЦНИИЭП учебных зданий г. Москва		
Инженер	Лазнев					
Проверил	Мощагина					

Инв. № подл.

Лестница Л-7

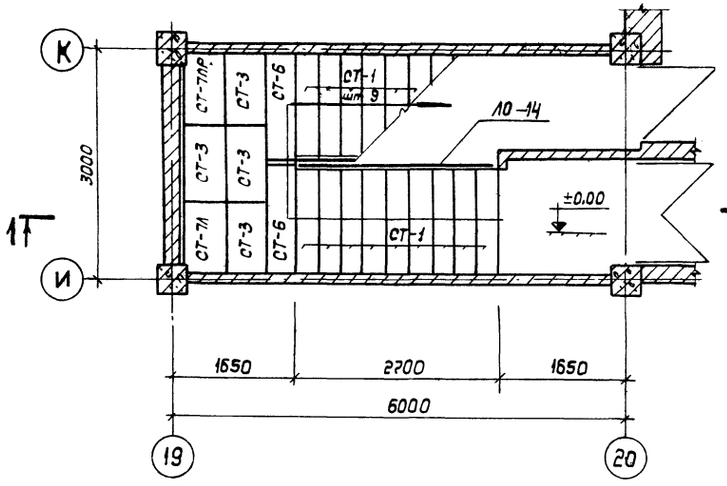

1-1

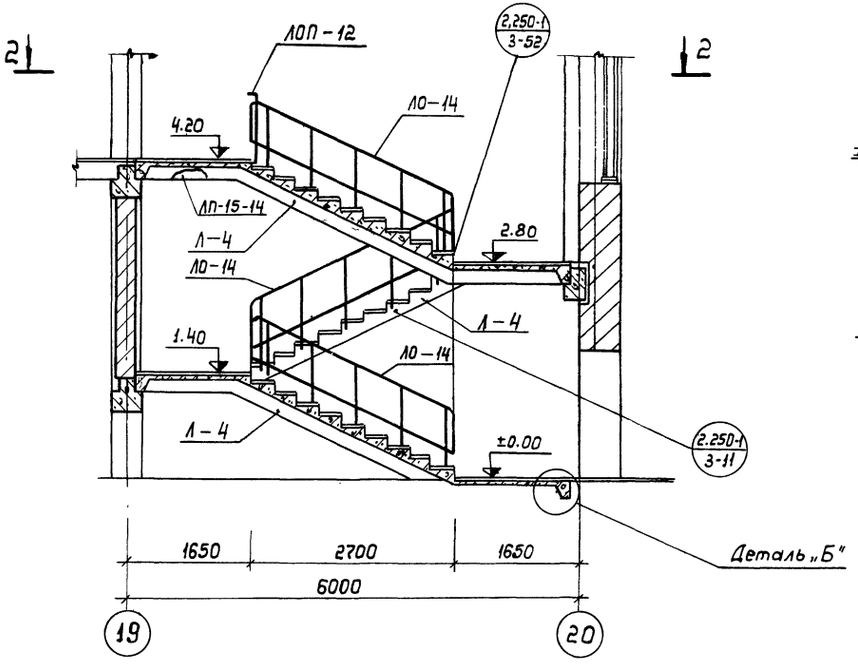

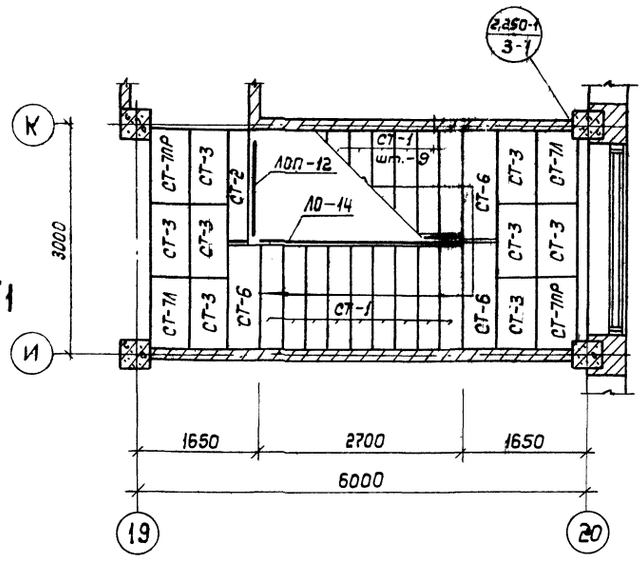

Деталь „Б"

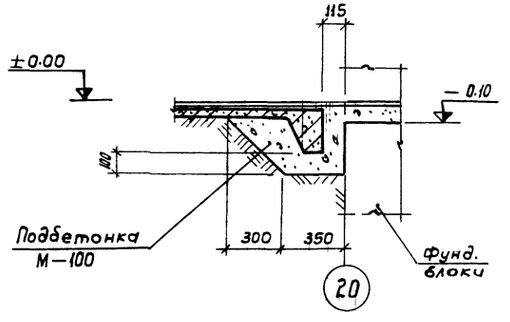

Поз. обозн.	Обозначение	Наименование	Кол.	Масса ед.т.	Примечание
	Изделия бетонные и ж.б.				
Л-4	ИИ-04-7 Вып.1	ЛМ-58-14-14	3	2,19	
ЛП-15-14	—"—	Лестничная площадка	1	0,58	
СТ-1	—"—	Накладные проступи	27	0.05	
СТ-2	—"—	—"—	1	0,04	
СТ-3	—"—	—"—	12	0.05	
СТ-7Л	—"—	—"—	3	0,05	
СТ-7ПР	—"—	—"—	3	0,05	
СТ-6	—"—	—"—	5	0,06	
	Изделия металлические				
ЛО-14	ИИ-04-8 Вып.4	Ограждение марша	3	51,15кг	
ЛОП-12	—"—	Ограждение площадки	1	25,99кг	
ММД-28	ИИ-04-10 Вып.5	Монтажная деталь	2	1,22кг	

Примечания:

1. Лестница замаркирована на архитектурных планах АС-1÷АС-10.
2. Указания по монтажу лестниц даны в серии ИИ-04-7 Вып. 1;3.
3. Монтажные узлы даны в серии 2.250-1 Вып. 3.

			1979	Т.П. 272-32-57			
			Общественный центр микрорайона тип III в конструкциях серии ИИ-04				
Рук. маст.	Грацев		Здание предприятий культурно-бытового назначения и торговли		Стадия	Лист	Листов
Гл. инж. м.	Пушкин				Р	АС-49	
Гл. арх. пр.	Юмашев						
Гл. инж. пр	Новиков		Лестница Л-7		ЦНИИЭП учебных зданий г. Москва		
Инженер	Лазнев						
Проверил	Мощагина						

Инв. № подл.

Т.П. 272-32-57 Альбом I

Лестница Л-8

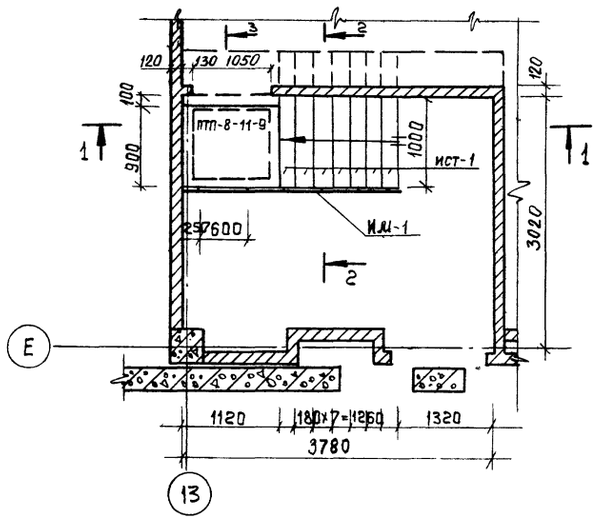

1-1

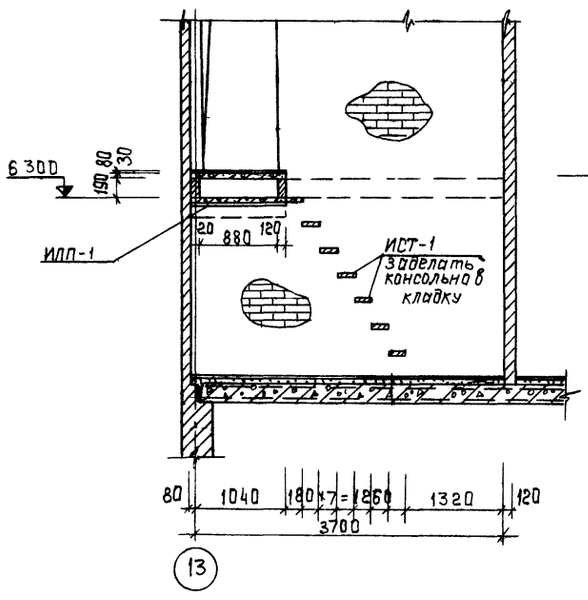

3-3

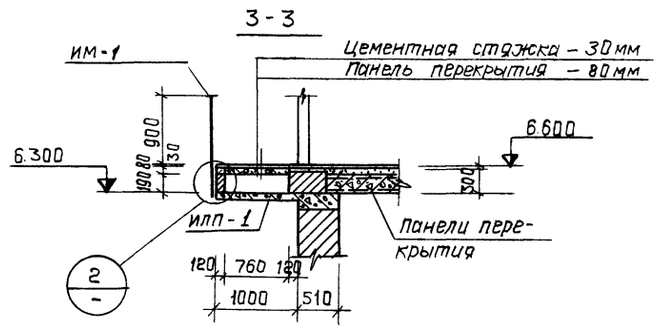

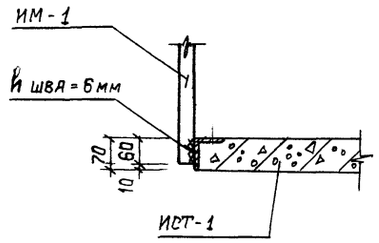

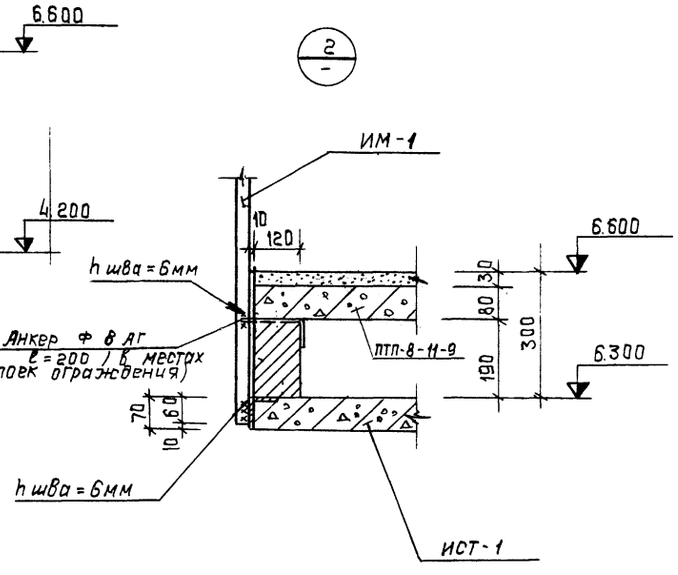

2-2

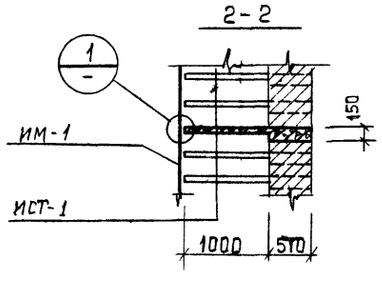

Расход материалов

Поз. обозначение	Обозначение	Наименование	Кол.	Масса един т	Примечания
	Сборные железобетонные изделия				
ИСТ-1	Индивидуальное изд	Лестничная ступень	7	0.043	Проект альбом IV
ИЛП-1	—"—	Лестничная площадка	1	0.192	—"—
ПТП-8-11-9	1.243-2	Плита плоская	1	0,198	
	Металлические изделия				
ИМ-1	Индивидуальное изд	Ограждение	1	35,6	См альбом IV
	Ф 8 АI	Анкер	2	0,8 кг	

Примечания:

1. Сварку производить электродами Э-42 по ГОСТ 9467-75
2. Анкер Ф 8 АI заложить под плиту покрытия площадки в местах стоек ограждения
3. Лестница замаркирована на архитектурных планах АС-1÷АС-10

			1979	ТП 272-32-57	
			Общественный центр микрорайона тип III в конструкциях серии ИИ-04		
Рук.маст.	Гранцев		Задание предприятий культурно-бытового назначения и торговли	Стадия: Р	Лист: АС-50	Листов:
Гл.инж.м.	Пущкин				
Гл.спец.пр.	Юдашев				
Гл.инж.пр.	Новиков		Лестница Л-8	ЦНИИЭП учебных зданий г. Москва	
Инженер	Лазнев				
Проверил	Лощагина				

Инв. № подл.

Т.П. 272-32-57 Альбом I

Лестница Л-9

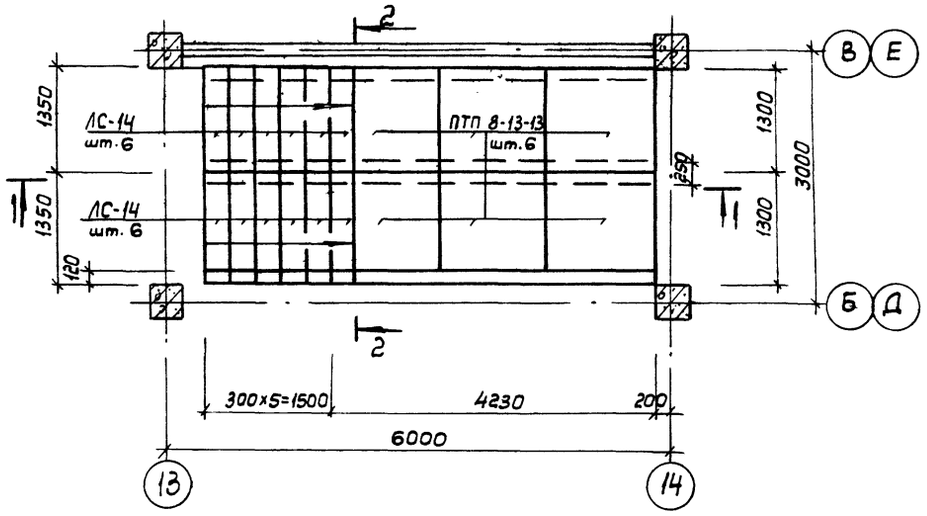

1-1

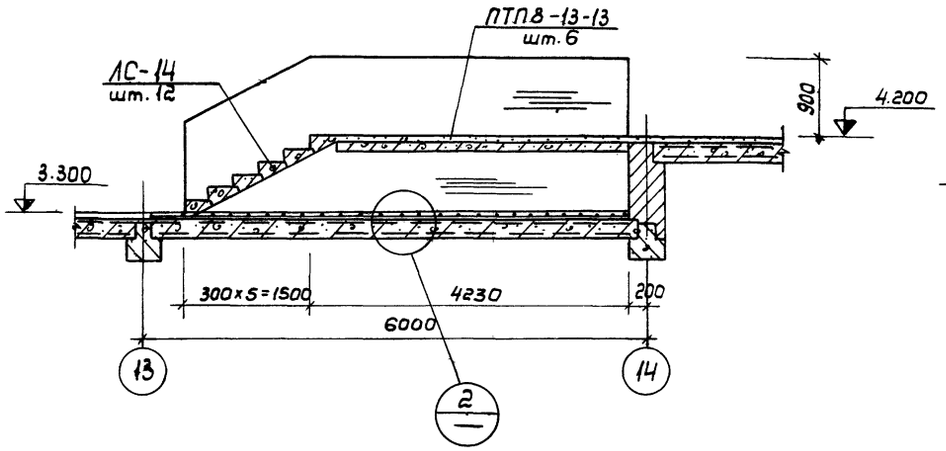

2—2

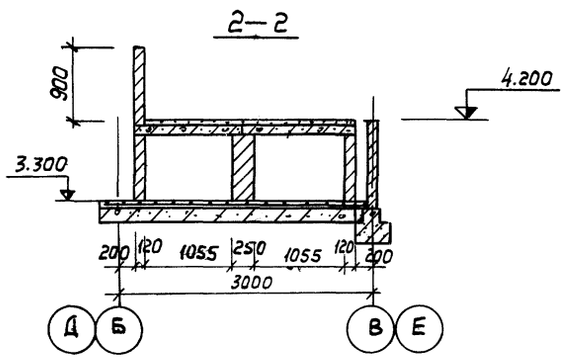

Лестница Л-10

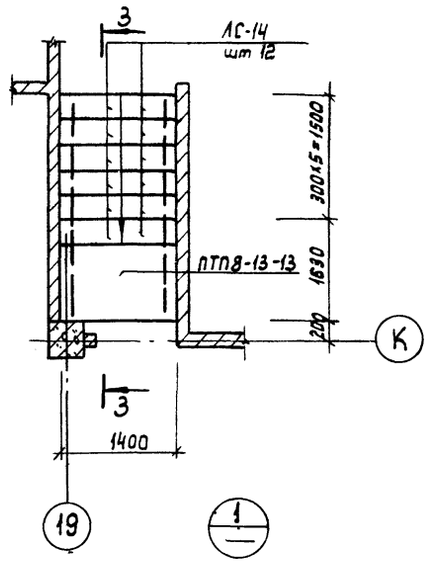

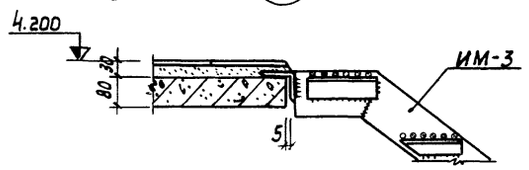

3-3

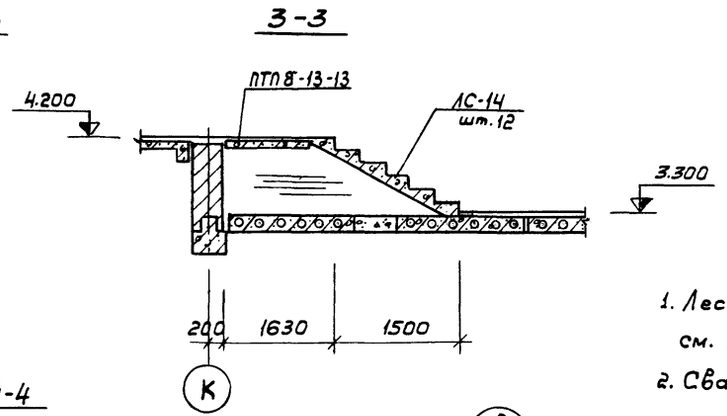

4-4

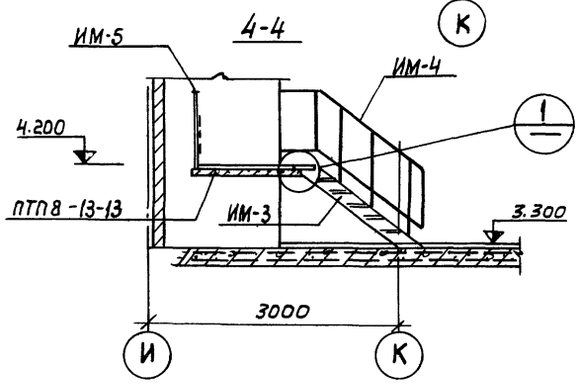

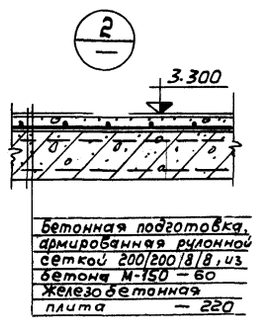

Бетонная подготовка, армированная рулонной сеткой 200/200/8/8, из бетона М-150 — 60
Железобетонная плита — 220

Расход материалов

Позиция обозначение	Обозначение	Наименование	Количество Лестн. Л-9	Лестн. Л-10	Лестн. Л-11	Масса ед. т	Примечания
Сборные железобетонные изделия							
ЛС-14	1.155-1 Вып 1	Лестн. ступени	24	12	—	0,15	
ПТП8-13-13	1.243-2	Плиты перекрыт	6	1	1	0,338	
Металлические изделия							
ИМ-3	альбом IV	Мет. лестница	—	—	1	141.24	См. альбом IV
ИМ-4	— " —	Мет. ограждение	—	—	1	38.90	— " —
ИМ-5	— " —	Мет. ограждение	—	—	1	22.32	— " —

Лестница Л-11

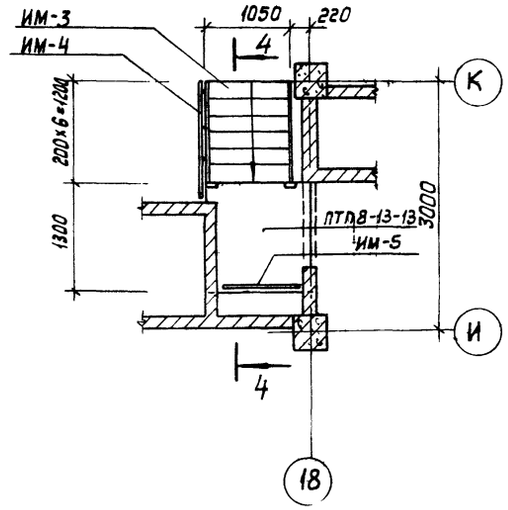

Сетка 200/200/8/8 ГОСТ 8478-66* 36м²

Примечания:

1. Лестницы замаркированы на архитектурных планах см. листы АС-1 ÷ АС-10.
2. Сварку производить электродами Э-42 по ГОСТ 9467-75.

			1979	Т.П. 272-32-57		
			Общественный центр микрорайона тип III в конструкциях серии ИИ-04			
Рук.маст.	Гранцев		Здание предприятий культурно-бытового назначения и торговли	Стадия	Лист	Листов
Гл.инж.м.	Пушкин			Р	АС-51	
Гл.арх.пр.	Юмашев					
Гл.инж.пр.	Новиков		Лестницы Л-9 ÷ Л-11	ЦНИИЭП учебных зданий г. Москва		
Инженер	Лазнев					
Провер.	Мощагина					

Инв. № подл.

План шахты и машинного помещения

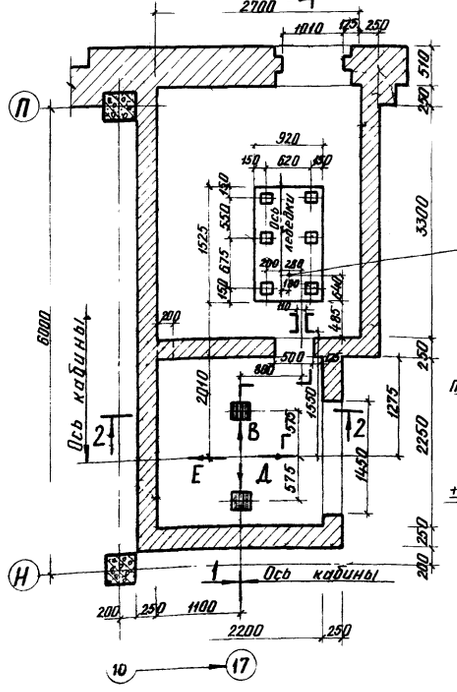

1 – 1

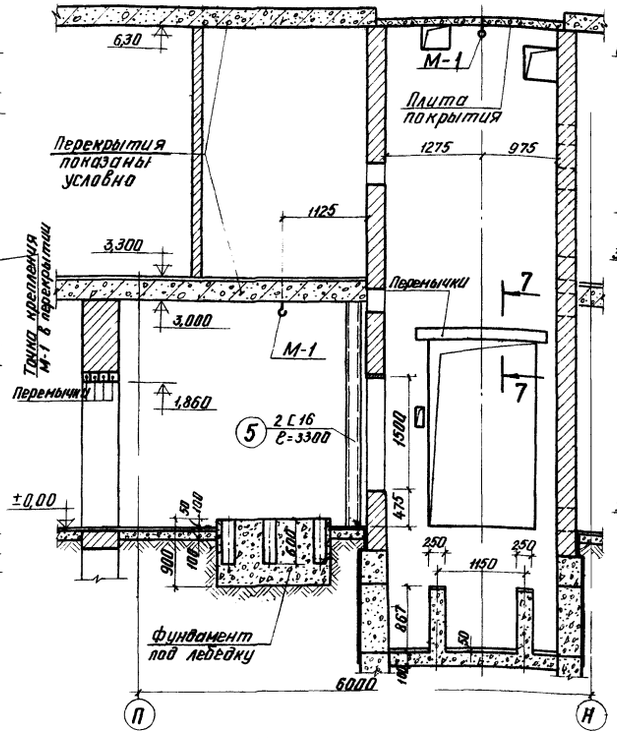

2 – 2

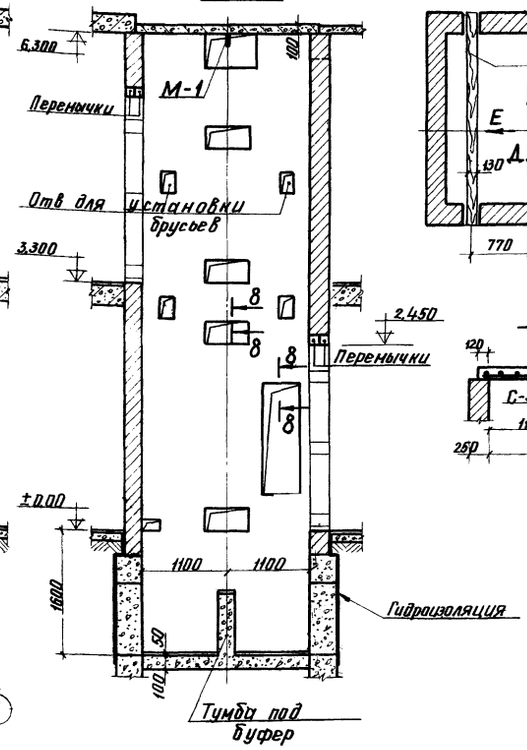

План шахты

План плиты покрытия

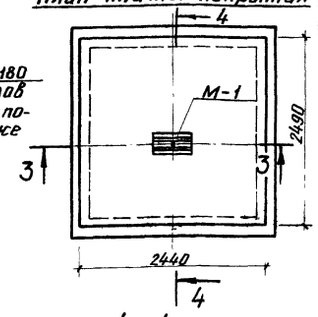

3 – 3

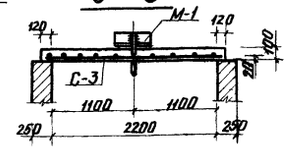

4 – 4

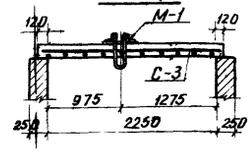

Спецификация стали на элемент

Марка эл-та	№ поз.	Сечение	Длина мм.	Кол. шт.	Вес, кг 1 поз.	Вес, кг Всех	Вес, кг Общ.	ГОСТ
С-3	1	ф 12 А I	2420	25	2,15	56,0	113,2	2590-71
	2	ф 12 А I	2450	23	2,20	57,2		"
Отв. для крепления	3	ф 12 А I	1100	35	0,98	34,3	34,3	"
Скоба	4	ф 12 А I	900	1	0,80	0,80	0,80	"
	5	С 16	3300	2	57,02	114,04	114,04	8240-72

Расход материалов

Элемент	Наименование	Изм.	Кол.	Примеч.
Плита покрытия	Бетон марки 150	м³	0,64	
	Сетка С-3 /1шт./	кг	56,6	
лифта	Закладная деталь М-1/1шт/	кг	28,84	см. лист АС-54
Фундамент под лебедку	Бетон марки 150	м³	1,2	
Тумба под буфер /шт.2/	Бетон марки 150	м³	0,1	
	Закладная деталь М-2/2шт/	кг	10,54	см. лист АС-57
Брусья настила	Сечение 130х180	п.м.	11,0	ГОСТ 8486-66
Перекрытие маш. отд.	Закладная деталь М-1/1шт/	кг	28,84	см. лист АС-54
Настил	Плита ДСП δ-22мм	м²	10,0	ГОСТ 10632-77

Развертка шахты лифта

Глубина ниши 150мм

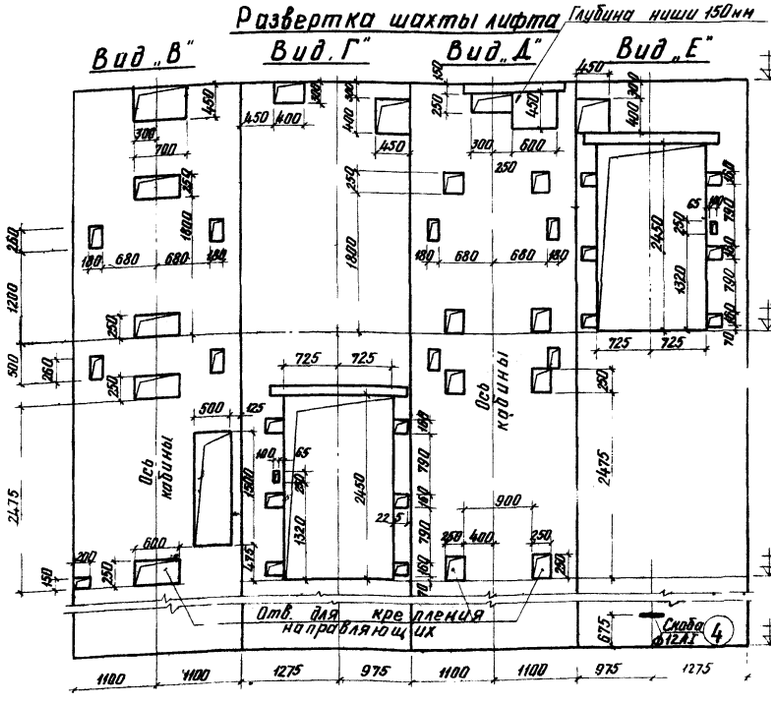

С-3

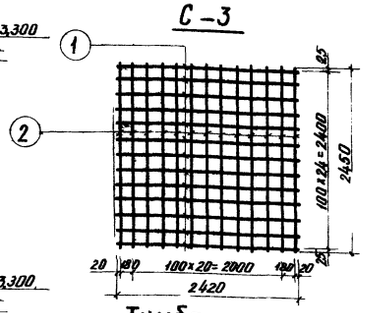

Фундамент под лебедку

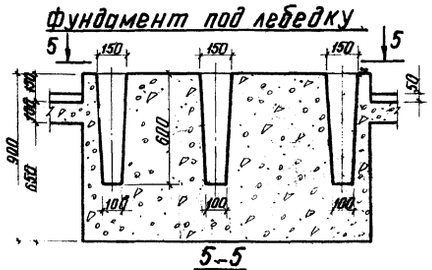

Тумба под буфер

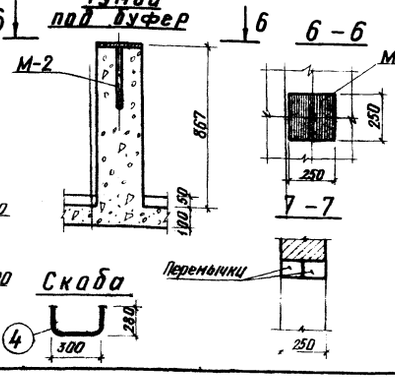

5 – 5

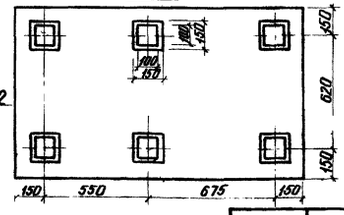

6 – 6

Скоба

Рук. маст.	Гранцев	1979	Т.П 272-32-57
Гл. инж. м.	Пушкин	Общественный центр микрорайона тип III в конструкциях серии ИИ-04.	
Гл. арх. пр.	Юнашев	Здание предприятий культурно-бытового назначения и торговли	Стадия: Р; Лист: АС-52; Листов:
Гл. инж. пр.	Новиков	Конструкция грузового лифта Q=400кг. Спецификации	ЦНИИЭП учебных зданий г. МОСКВА
Проверил	Мещагина		
Инженер	Лозиев		

Инв. № подл.

План шахты и машинного помещения

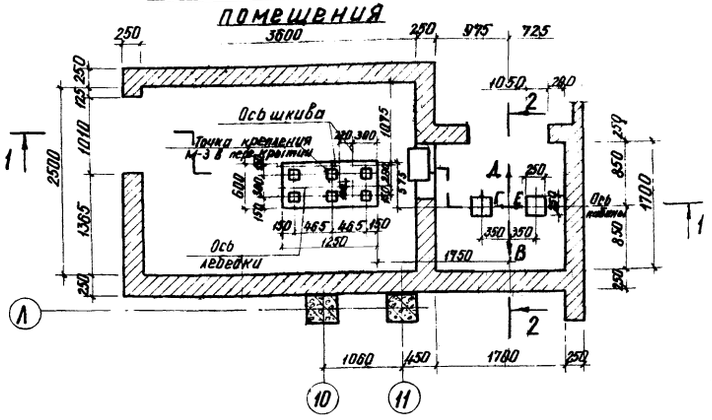

1 – 1

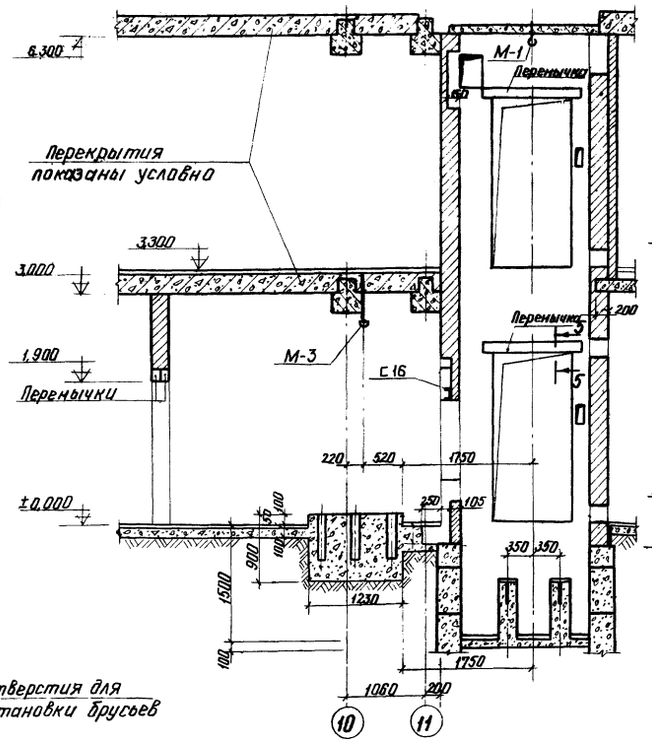

2 – 2

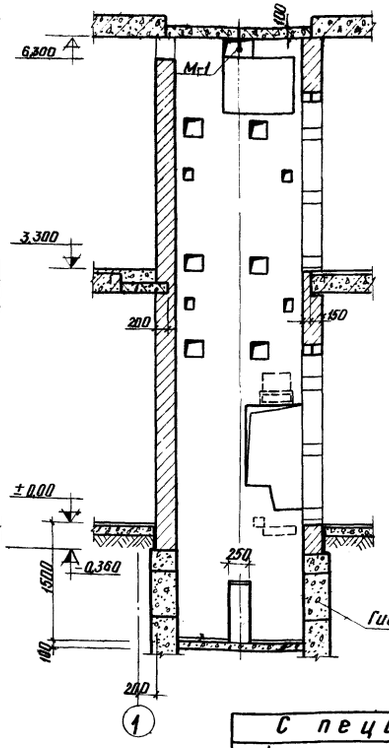

План шахты

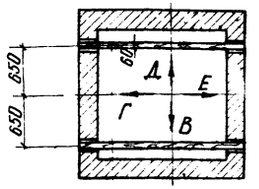

Брусья 60х130 для настилов из хвойных пород не ниже 2-го сорта

План плиты покрытия

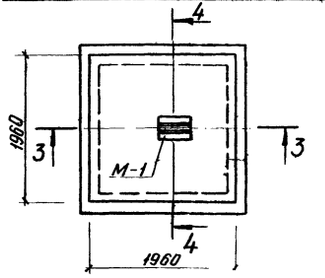

Развертка шахты лифта

Вид „В" Вид „Г" Вид „Д" Вид „Е"

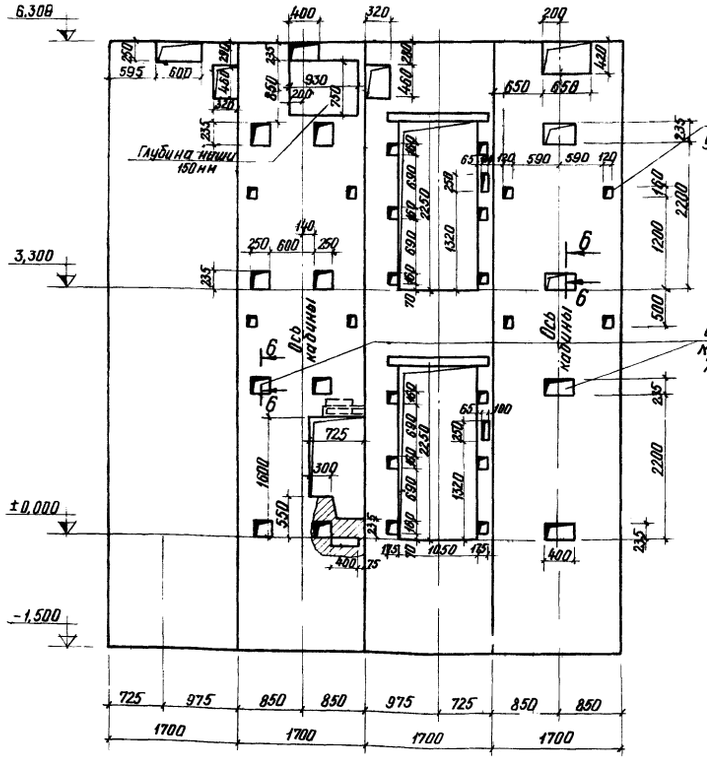

3 – 3

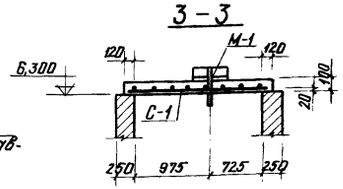

4 – 4

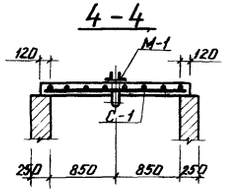

5 – 5

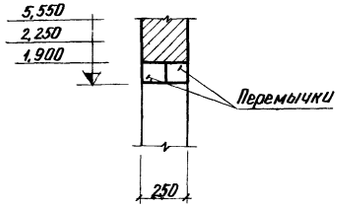

6 – 6

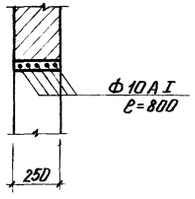

Спецификация изделий

NN п/п	Наименование	Марка изделия (сечение)	Изм.	Кол-во	Вес, кг 1 шт	Вес, кг Общий	Серия ГОСТ
1							
2	Ст. балка	С 16	м	0,95	13,5	13,5	8240-72
3	Отд. стержни	ф10 А I	м	12,0	—	7,4	2590-71
4	Брусья настила	60х130	м.п	8,8	—	—	8486-66
5	Древесно-стружечная плита δ-22мм	ДСП	м²	5,8	—	—	10632-77

Примечание:

1. Данный лист см. совместно с листом АС-54

			1979	Т.П. 272-32-57	
			Общественный центр микрорайона тип III в конструкциях серии ИИ-04		
Рук. маст.	Гранцев		Здание предприятий культурно-бытового назначения и торговли	Стадия: Р	Лист: АС-53
Гл. инж. п.	Пушкин				Листов:
Гл. арх. пр.	Юнашев				
Гл. инж. пр.	Навиков		Конструкция грузового лифта Q=500 кг	ЦНИИЭП учебных зданий г. МОСКВА	
Н. провер.	Моцагина				
Инженер	Лазарев				

Инв. подл.

Фундамент под лебедку

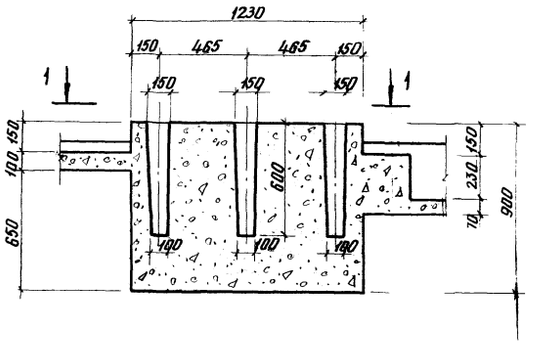

1 – 1

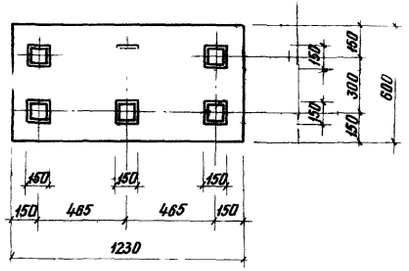

Тумба под буфер

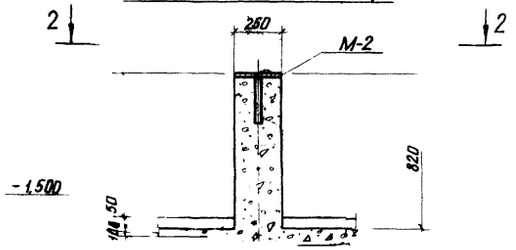

2 – 2

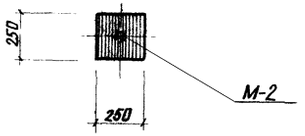

С – 2

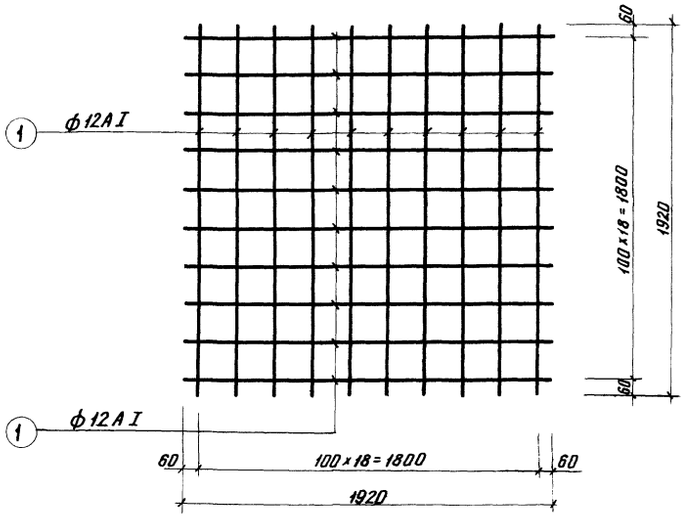

М-1, М-3

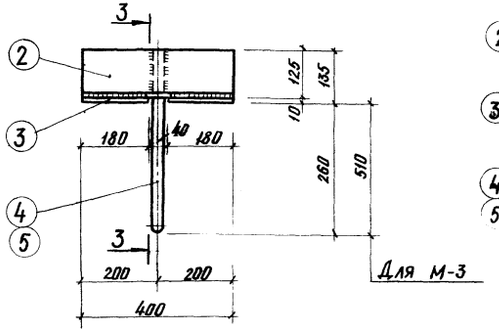

3 – 3

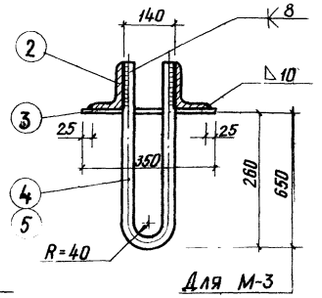

М – 2

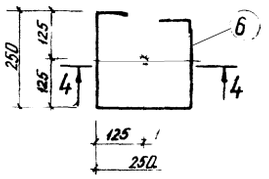

4 – 4

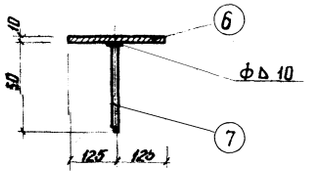

Спецификация стали на элемент

Марка эл-та	№№ поз.	Сечение	Длина мм	Кол. шт.	Вес, кг 1 поз.	Вес, кг Всех	Вес, кг Общ.	ГОСТ
С-2	1	ф12АI	1920	38	1,71	65,0	65,0	2590-71
М-1	2	L 125×80×12	400	2	7,2	14,4	28,84	8510-72
	3	–180×10	350	2	4,92	9,84		82-70
	4	ф30АI	825	1	4,6	4,6		2590-71
М-3	2	L 125×80×12	400	2	7,2	14,4	31,74	8510-72
	3	–180×10	350	2	4,92	9,84		82-70
	5	ф30АI	1355	1	7,50	7,50		2590-71
М-2	6	–250×10	250	1	4,87	4,87	5,27	82-70
	7	ф16АI	250	1	0,4	0,4		2590-71

Расход материалов

Элемент	Наименование	Изм.	Кол.	Примеч.
Фундамент под лебедку лифта	Бетон марки 150	м³	0,66	
Тумба под буфер	Бетон марки 150	м³	0,1	
	Закладная деталь М-2/шт.2/	кг	5,27	
Плита покрытия лифта Q=500кг	Бетон марки 150	м³	0,45	
	Сетка С-2	кг	34,2	
	Закладная деталь М-1/шт.1/	кг	28,84	см. лист АС-54
Покрытие маш. помещ.	Закладная деталь М-3/шт.1/	кг	30,19	см. лист АС-54

Примечания:

1. Данный лист см. совместно с листом АС-53; АС-55; АС-56
2. Перекрытие над шахтой лифта и машинным помещением производить после транспортировки оборудования, размещаемого в шахте и машинном помещении.
3. Сварная сетка изготавливается с помощью контактной точечной сварки в соответствии с ГОСТ 10922-75.
4. Сварку закладных деталей производить электродами типа Э-42

			1979	Т П 272-32-57	
			Общественный центр микрорайона тип III в конструкциях серии ИИ-04		
			Здание предприятий культурно-бытового назначения и торговли	Стадия: Р	Лист: АС-54
Рук. маст.	Гранцев		Конструкция грузового лифта Q=500кг. Узлы, детали	ЦНИИЭП учебных зданий г. МОСКВА	
Гл. инж. п.	Пушкин				
ГАП	Юнашев				
ГИП	Давиков				
Инженер	Ларнев				

Инв. № подл.

План шахты

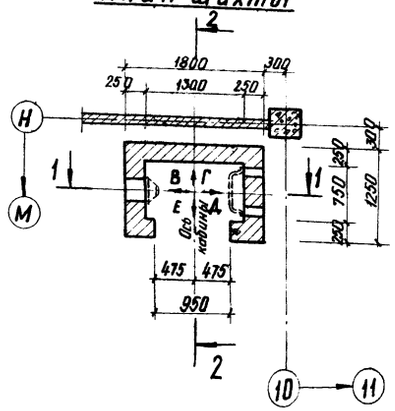

Развертка шахты лифта

Вид „В" Вид „Г" Вид „Д" Вид „Е"

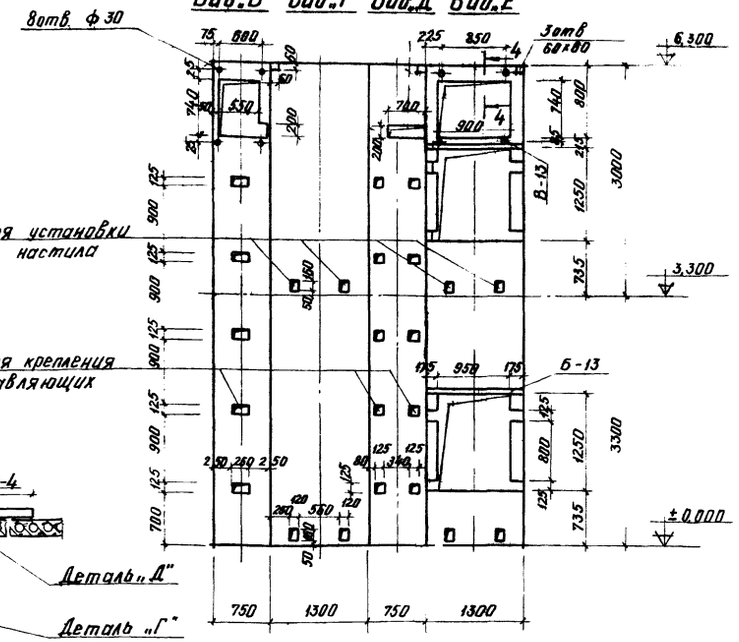

М-4

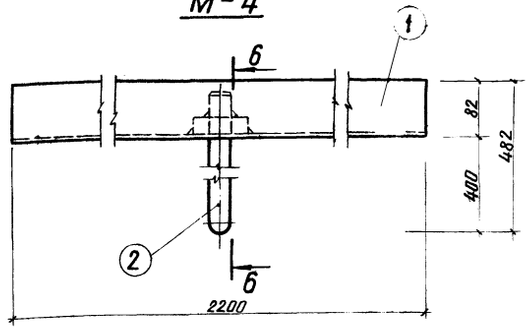

б-б

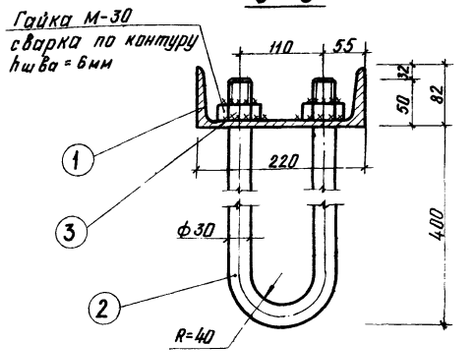

1-1

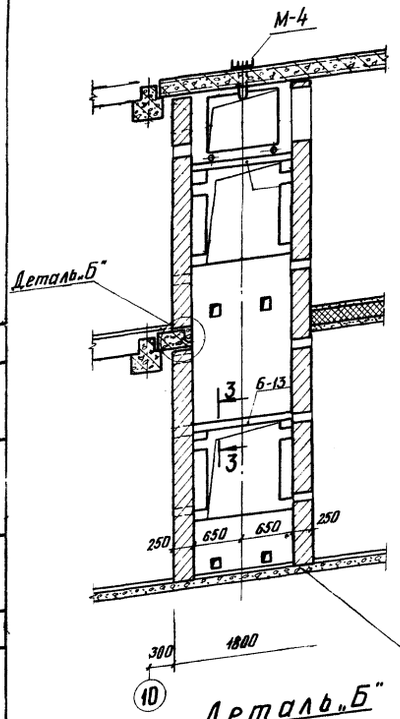

2-2

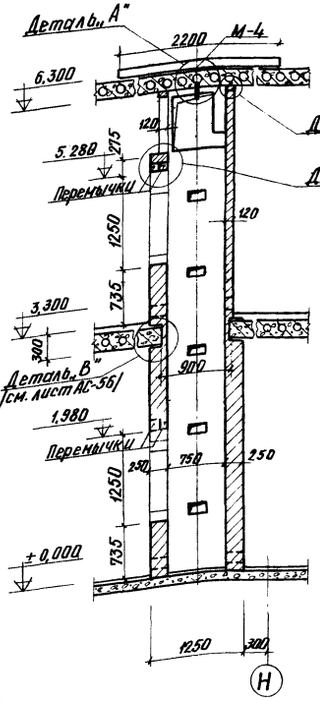

3-3

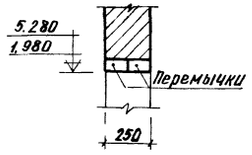

4-4

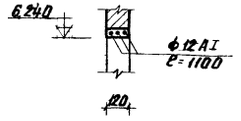

Деталь „А"

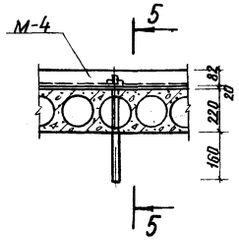

5-5

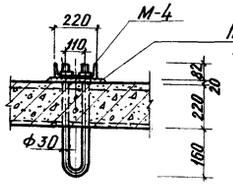

Деталь „Б"

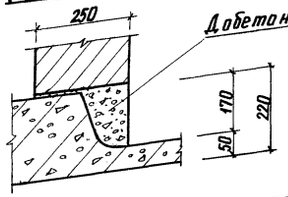

Примечание.

1. Данный лист смотри совместно с листом АС-54
2. Детали „Г" и „Д" см. на листе АС-56

Спецификация стали на элемент

Марка эл-та	№№ поз.	Сечение	Длина мм.	Кол. шт.	Вес, кг: 1 поз.	Вес, кг: Всех	Вес, кг: Общ.	ГОСТ
М-4	1	⊏ 22	2200	1	46,2	46,2	52,78	8240-72
	2	ф 30 AI	1105	1	6,14	6,14		2590-71
	3	Гайка М-30	—	2	0,22	0,44		1759-70

Расход материалов

Элемент	Наименование	Изм.	Кол.	Примеч.
Шахта лифта и машинн помещен	Закладная деталь М-4	шт.	1	
	Отдельные стержни ф 12 AI	кг	6,3	ГОСТ 2590-71
	Брусья настила 60×100 мм	п.м.	5,5	ГОСТ 8486-66
	Древесно-стружечная плита ℓ=22 мм	м²	1,8	ГОСТ 10632-77

			1979	Т.П. 272-32-57	
			Общественный центр микрорайона тип III в конструкциях серий ИН-04		
Рук. маст.	Грацев		Здание предприятий культурно-бытового назначения и торговли	Стадия: Р	Лист: АС-55
Гл. инж. м.	Пушкин				
Гл. арх. пр.	Юмашев				
Гл. инж. пр.	Навиков		Конструкция грузового лифта Q=100кг	ЦНИИЭП учебных зданий г. МОСКВА	
Проверил	Моцарина				
Инж. нер	Лазнев				

План шахты

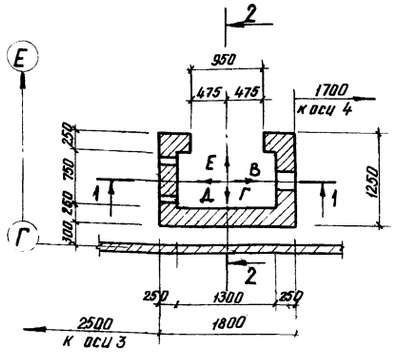

Развертка шахты лифта

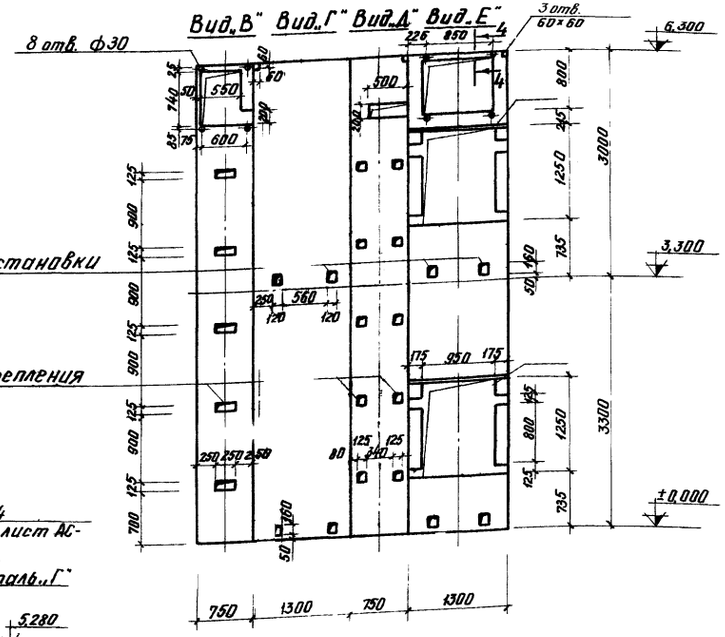

Деталь „В"

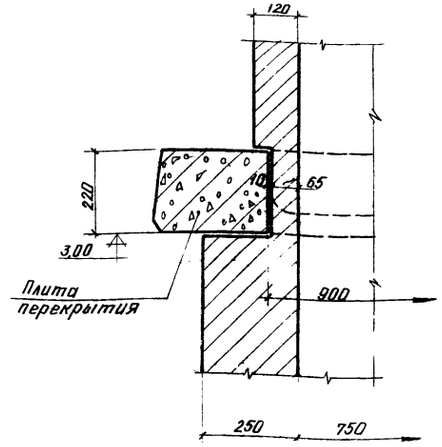

1 – 1

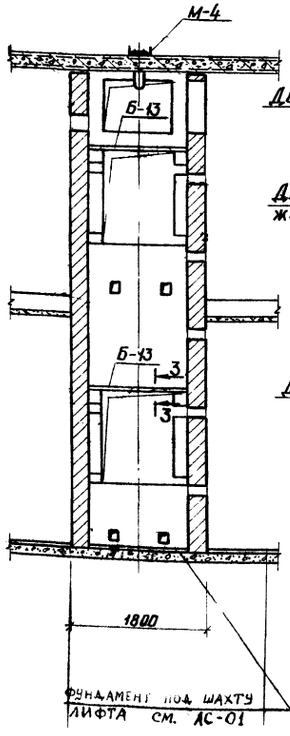

2 – 2

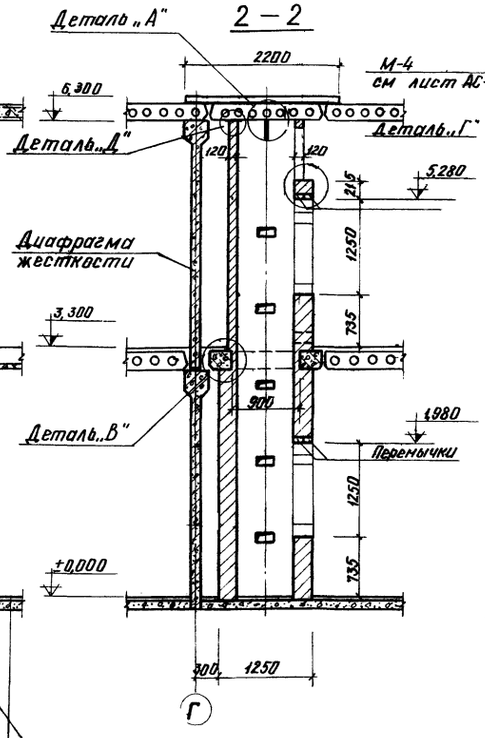

Деталь „Г"

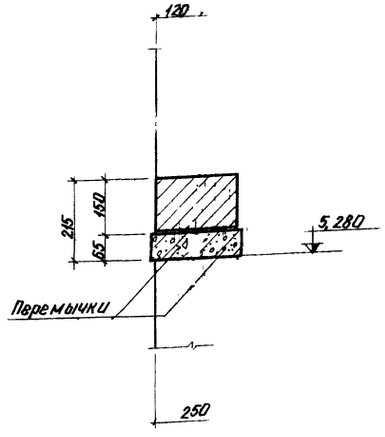

Деталь „Д"

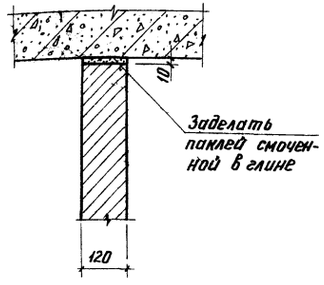

Спецификация стали на элемент

Марка эл-та	N N поз.	Сечение	Длина мм.	Кол. шт.	Вес, кг 1 поз.	Вес, кг Всех	Вес, кг Общ.	ГОСТ
М-4	1	[22	2200	1	46,2	46,2	52,78	8240-72
	2	ф 30 А I	1105	1	6,14	6,14		2590-71
	3	Гайка М-30	—	2	0,22	0,44		1759-70

Расход материалов

Элемент	Наименование	Ед. изм.	Кол.	Примеч.
Шахта лифта и машинное помещение	Закладная деталь М-4	шт	1	См. лист АС-55
	Отдельные стержни ф12 А I	кг	6,3	ГОСТ 2590-71
	Брусья настила 50×100 мм	п.м.	5,5	ГОСТ 8486-66
	Древесно-стружечная плита δ=22 мм.	м²	1,8	ГОСТ 10632-77

Примечания:

1. Данный лист см совместно с листом АС-54
2. Сечения 3-3, 4-4, детали „А" и „Б" см. на листе АС-55

Рук. маст.	Францев		1979	Т.П. 272-32-57	
Гл. инж. м.	Пушкин		Общественный центр микрорайона Тип III в конструкциях серии ИН-04		
ГАП	Юнашев		Здание предприятий культурно-бытового назначения и торговли	Стадия: Р	Лист: АС-56
ГИП	Навыков		Лифт №4 Q=100 кг	ЦНИИЭП учебных зданий г. Москва	
Инженер	Лазарев				
Пров.	Мощ.				

Инв. № подл.

Т.П. 272-32-57 Альбом I

Таблица расхода материалов

Поз. обозначение	Наименование	Кол.	Масса ед.кг	Примечание
1	I 45 ℓ=1740	10	114,0	ГОСТ 8239-72
2	ф8AI ℓ=700	30	0,28	ГОСТ 5781-75
3	L 50×5 ℓ=4800	10	18,1	ГОСТ 8509-72
4	L 50×5 ℓ=280	20	1,05	—"—
5	L 125×10 ℓ=200	3	3,82	—"—
6	L 125×10 ℓ=4800	1	91,6	—"—
7	сетка 200/200/8/8	м²	19,5	ГОСТ 8478-66*
8	— 80×8 ℓ=165	12	0,83	ГОСТ 103-76
9	— 130×14 ℓ=400	10	8,60	—"—
10	— 160×20 ℓ=150	10	6,50	—"—
11	сетка 100/100/5/5	м²	7,5м²	ГОСТ 8478-66*
12	ОП-1 (опорная подушка)	4	45,0	Альбом IV
13	Бетон М-200	м³	1,2	На монол. участки

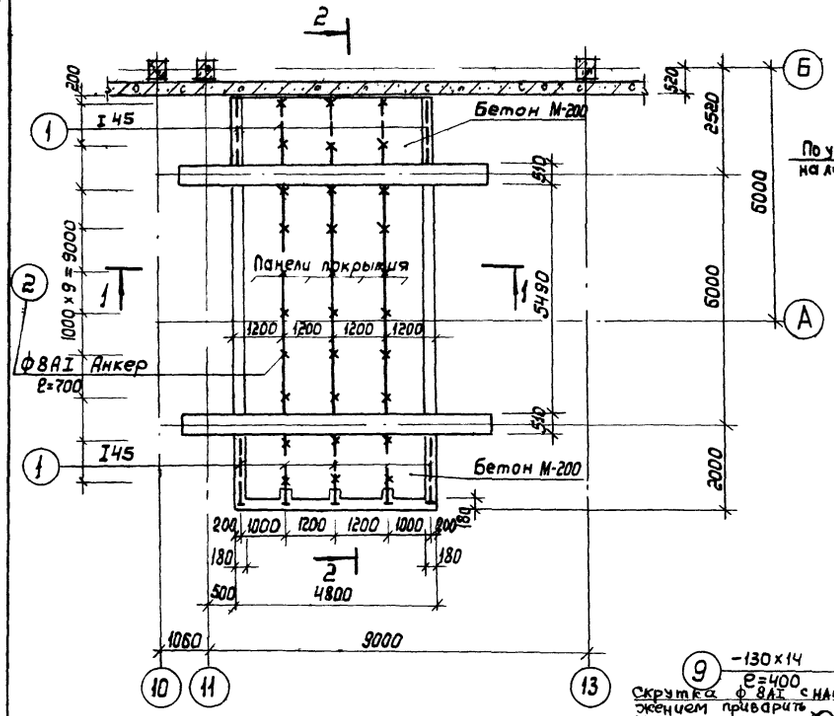

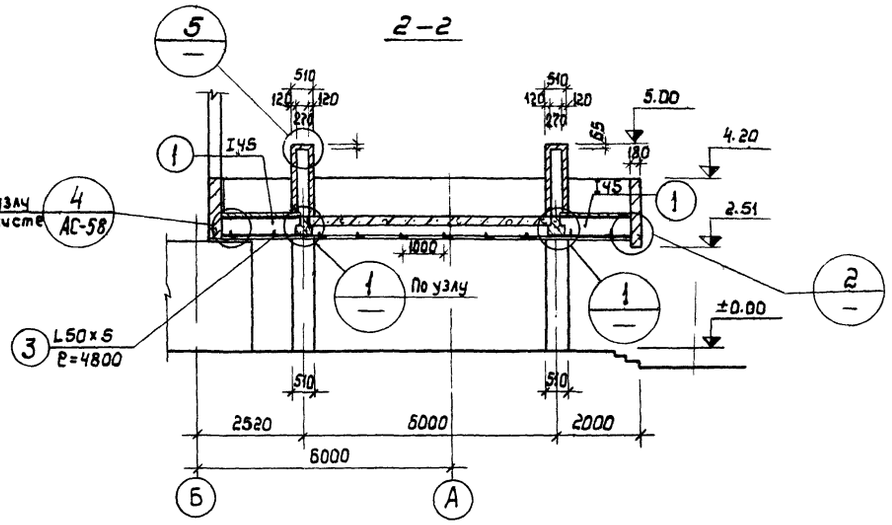

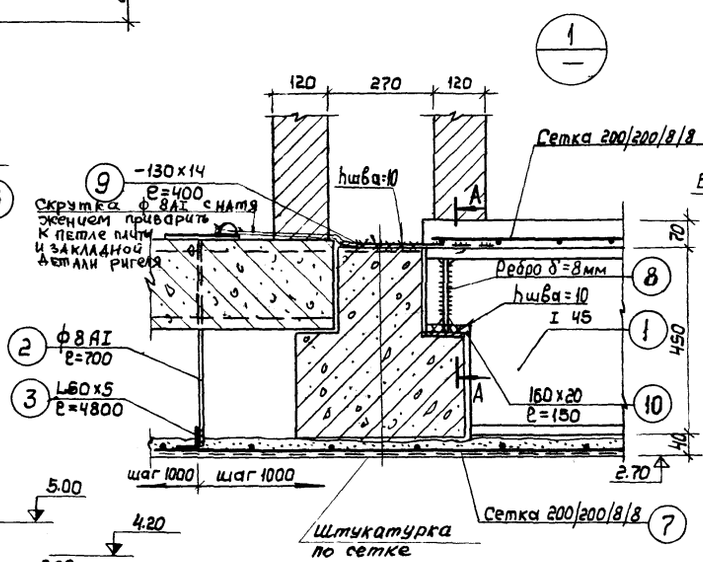

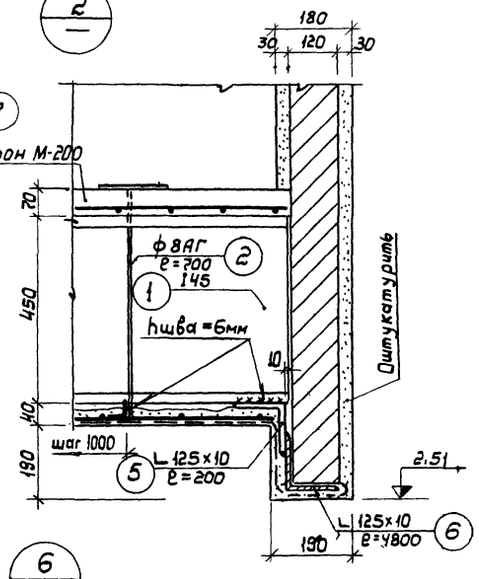

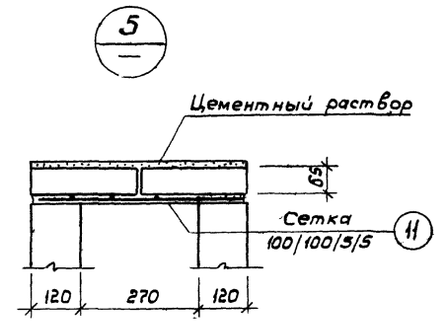

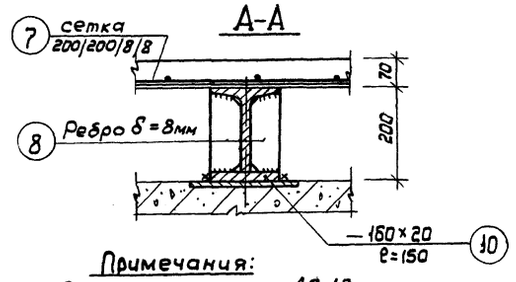

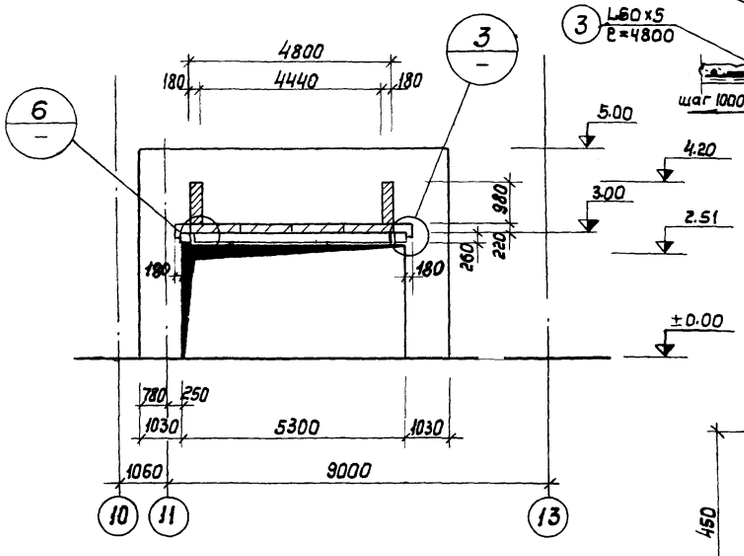

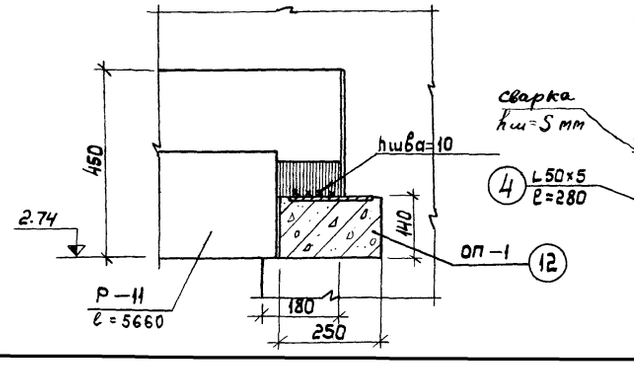

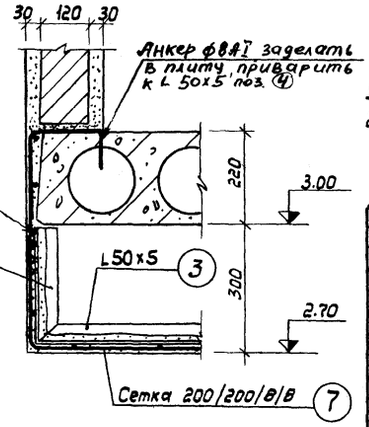

Примечания:

1. Данный лист см. совместно с листом АС-18.
2. Панели покрытия и ж.б. ригели включены в спецификации на листах АС-34 и АС-015.

			1979	Т.П. 272-32-57	
			Общественный центр микрорайона тип III в конструкциях серии ИИ-04		
Рук.маст.	Гринцев		Здание предприятий культурно-бытового назначения и торговли	Стадия: Р	Лист: АС-57	Листов:
Гл.инж.м.	Пушкин					
Гл.арх.пр.	Юмашев					
Гл.инж.пр.	Новиков		Козырек над входом N1	ЦНИИЭП учебных зданий г. Москва		
Инженер	Лазнев					
Проверил	Ващагина					

Инв. № подл.

Т.П. 272-32-57 Альбом I

Козырек над входом N2

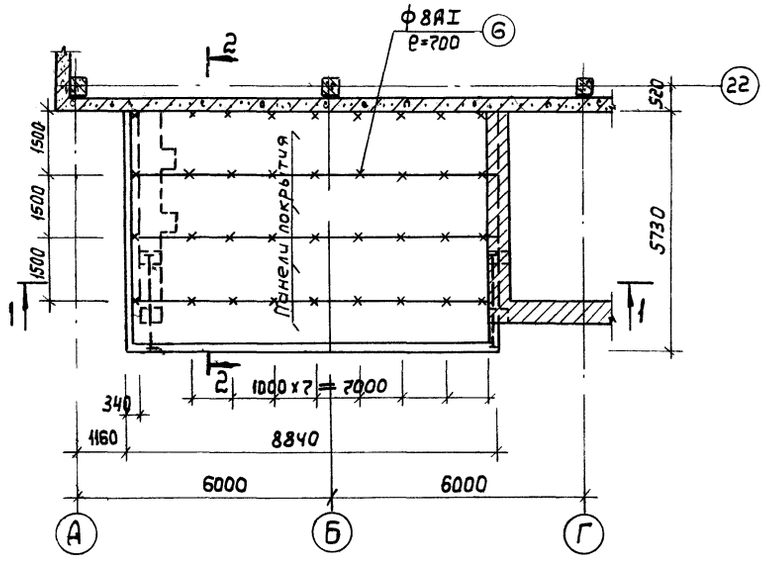

2–2

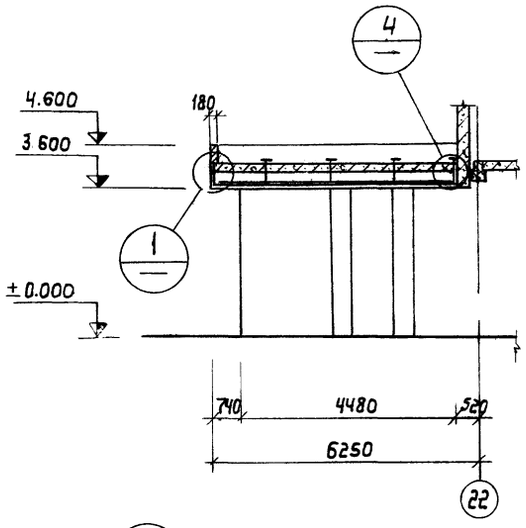

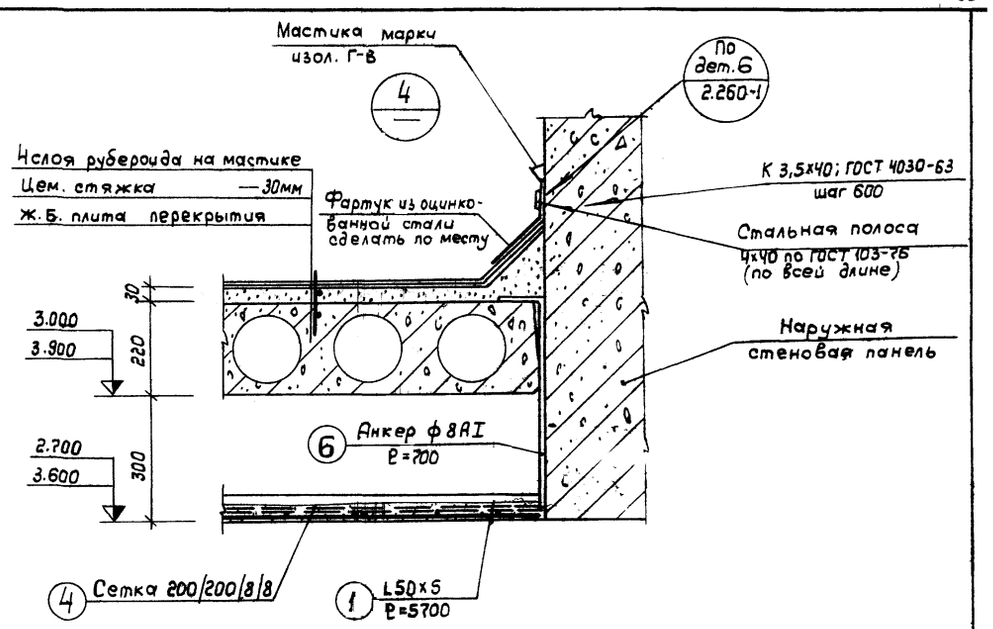

1–1

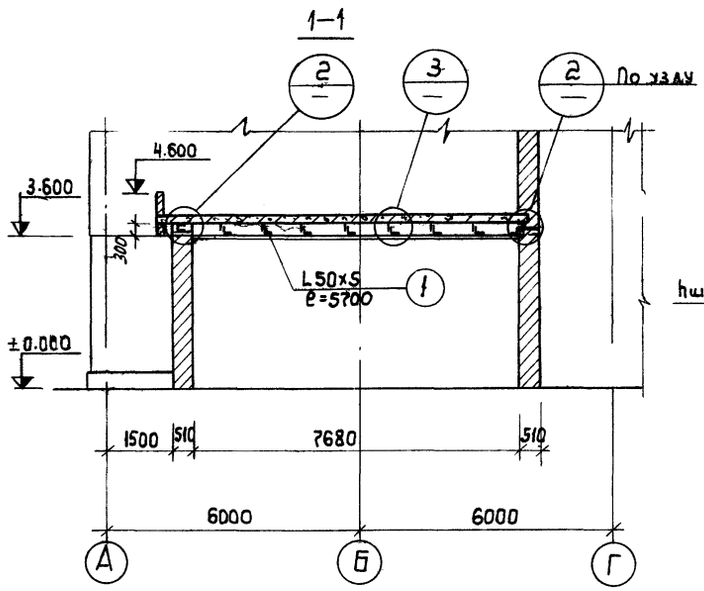

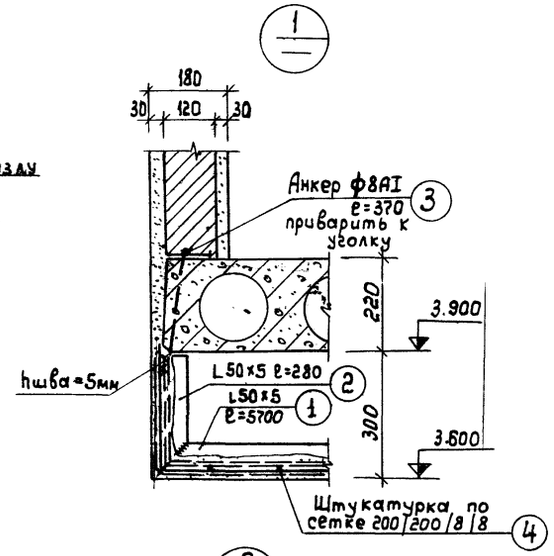

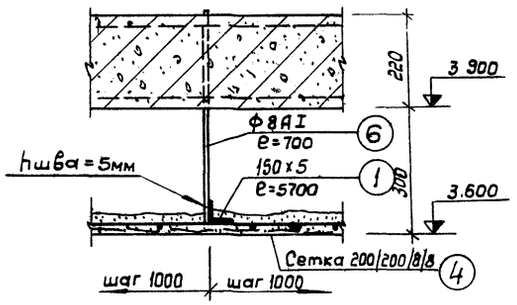

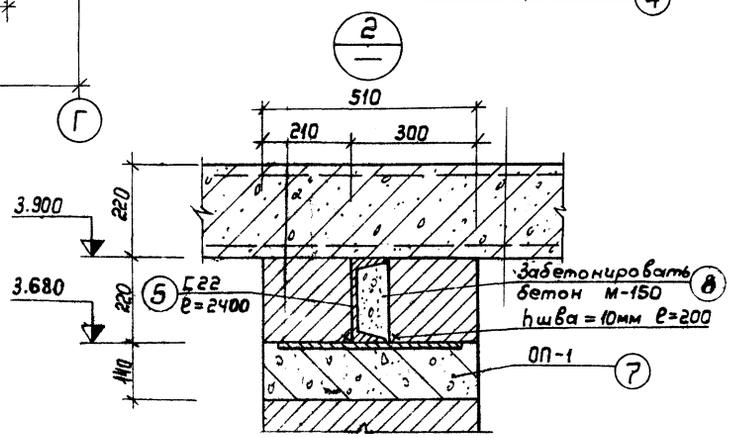

Таблица расхода материалов

Поз. обозначение	Наименование	Кол.	Масса ед, кг	Примечание
1	L50×5 ℓ=5700	9	21,60	ГОСТ 8509-72
2	L50×5 ℓ=280	9	1,39	—"—
3	ф8АI ℓ=370	9	0,15	ГОСТ 5781-75
4	Сетка 200/200/8/8	м²	51,00	ГОСТ 8478-66
5	С22 ℓ=2400	2	5,05	ГОСТ 8240-72
6	ф8АI ℓ=700	36	0,28	ГОСТ 5781-75
7	ОП-1 (опорная подушка)	4	45,0	Альб. IV Иж-26
8	Бетон М-150	м³	0,09	—

Примечания:

1. Панели покрытия включены в спецификацию на листе АС-34.
2. Данный лист см. совместно с листом АС-18.

			1979	Т.П. 272-32-57		
			Общественный центр микрорайона тип III в конструкциях серии ИИ-04			
Рук. маст.	Гранцев		Здание предприятий культурно-бытового назначения и торговли	Стадия	Лист	Листов
Гл.инж.м.	Пушкин			Р	АС-58	
Гл.арх пр	Юмашев					
Гл.инж.пр.	Новиков		Козырек над входом N2	ЦНИИЭП учебных зданий г.Москва		
Инженер	Лазнев					
Проверил	Мощаг на					

Инв. № подл.

ТП 272-32-57 Альбом I

План подвесного потолка

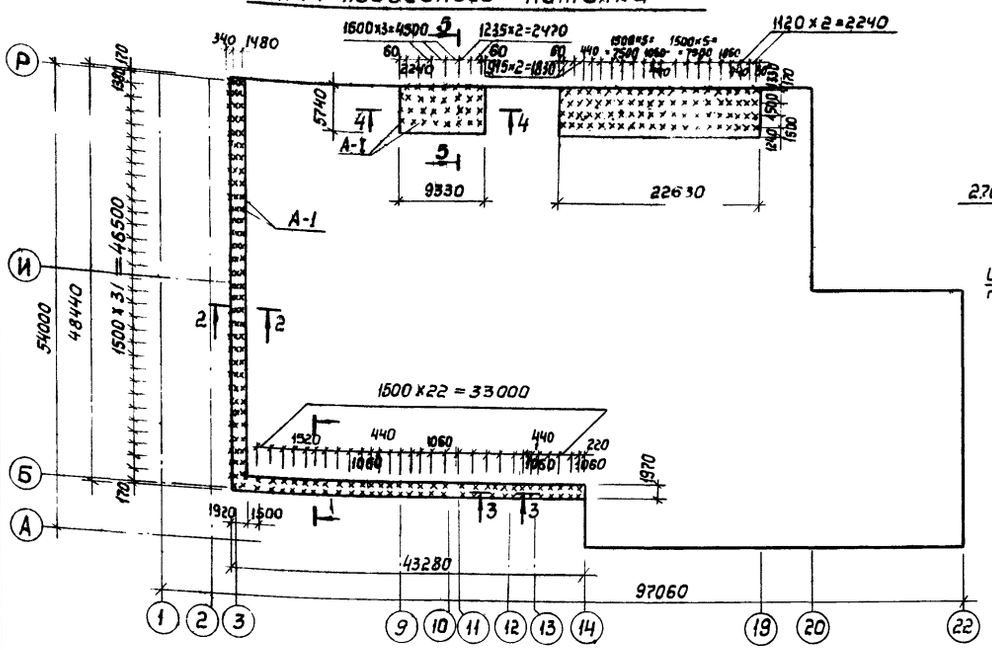

1–1

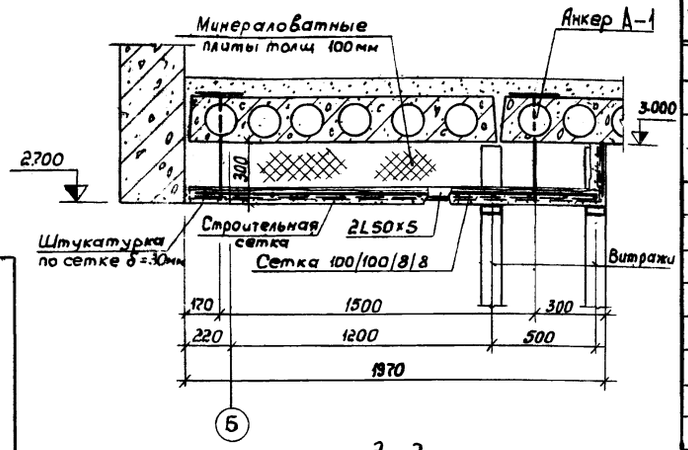

Расход материалов

Поз. обозначение	Обозначение	Наименование	Кол.	Масса кг	Примечание
		Сталь прокатная			
		L50х5 ГОСТ 8509-72	665 м.п	2507,1	
		Сталь арматурная			
		ф10АI (анкер)	3300 м.п	2036,1	
		Сетка 100/100/8/8 ГОСТ 8478-66	367 м²	3189,2	
		Прочие материалы			
		Строительная сетка ГОСТ 5336-67*	367 м²		
		Минераловатные плиты δ=100мм ГОСТ 9573-72	734 м²		

2–2

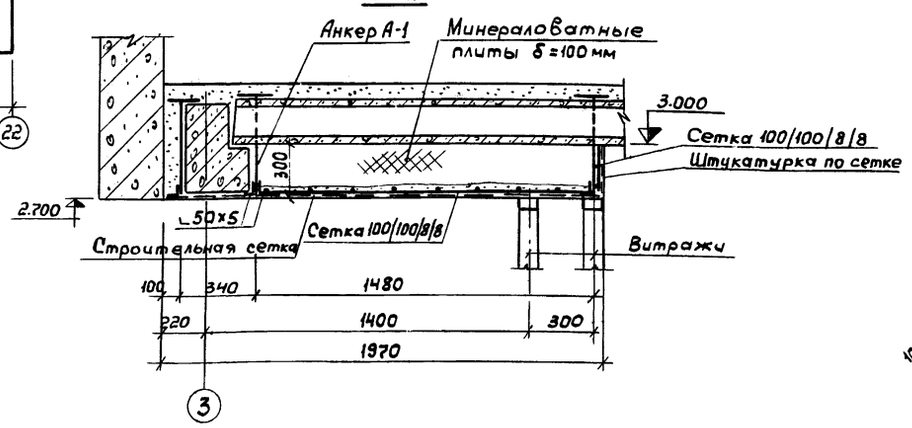

3–3

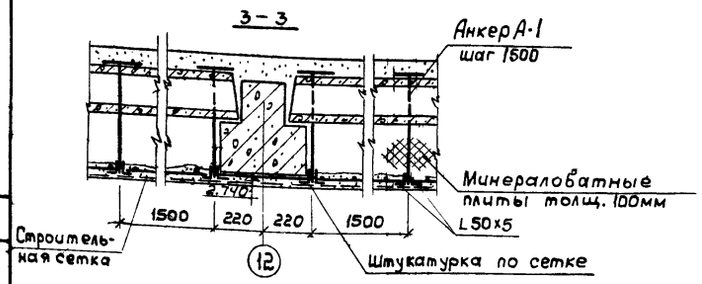

Деталь „А"

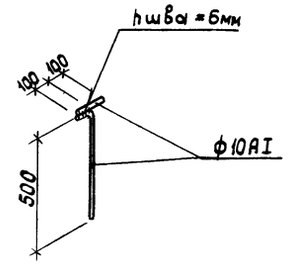

4–4

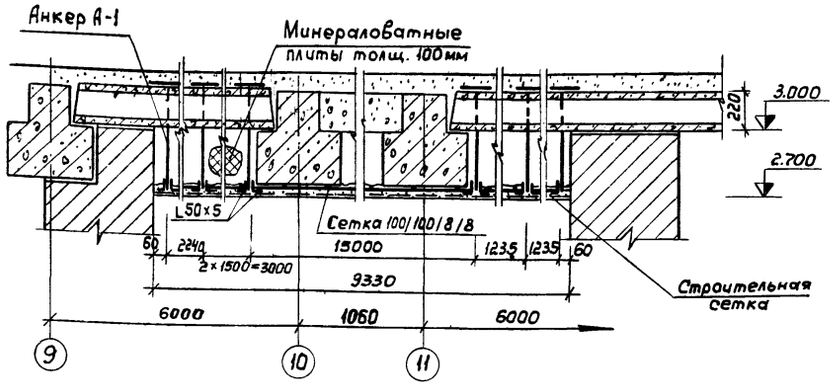

5–5

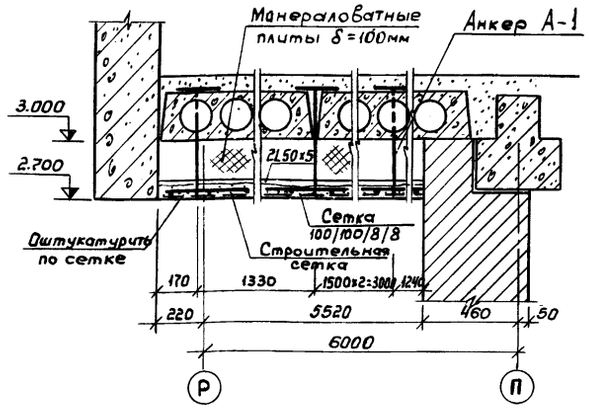

Примечания:

1. Сварку производить электродами Э-42 по ГОСТ 9467-75.
2. Мет. изделия окрасить кузбасским лаком за 2 раза.
3. Сверление отверстий для анкеров производить до устройства конструкции полов.

			1979	Т.П. 272-32-57			
			Общественный центр микрорайона тип III в конструкциях серии ИИ-04				
Рук. маст.	Гранцев		Здание предприятий культурно-бытового назначения и торговли		Стадия	Лист	Листов
Гл. инж. м.	Пушкин				Р	АС-59	
Гл. арх. пр.	Юмашев						
Гл. инж. пр.	Новиков		Конструкция подвесного потолка 1 этажа		ЦНИИЭП учебных зданий г Москва		
Инженер	Гуральник						
Инженер	Лазнев						

Инв. № подл.

План подвесного потолка

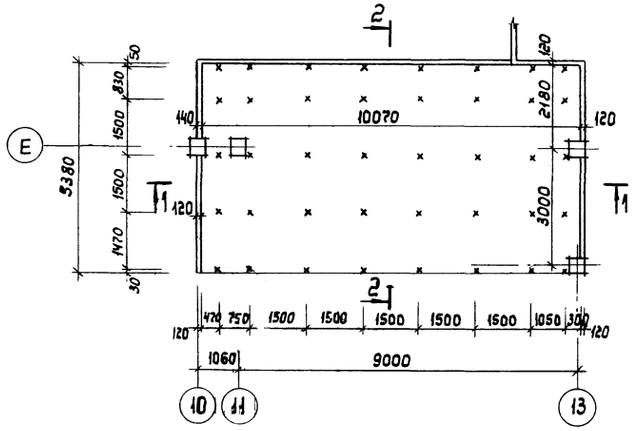

2-2

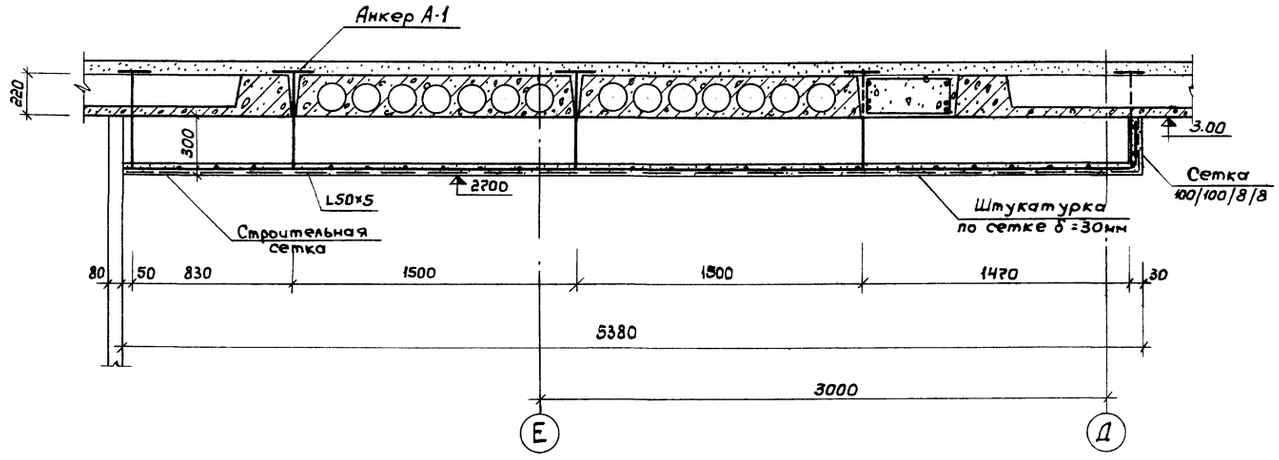

1-1

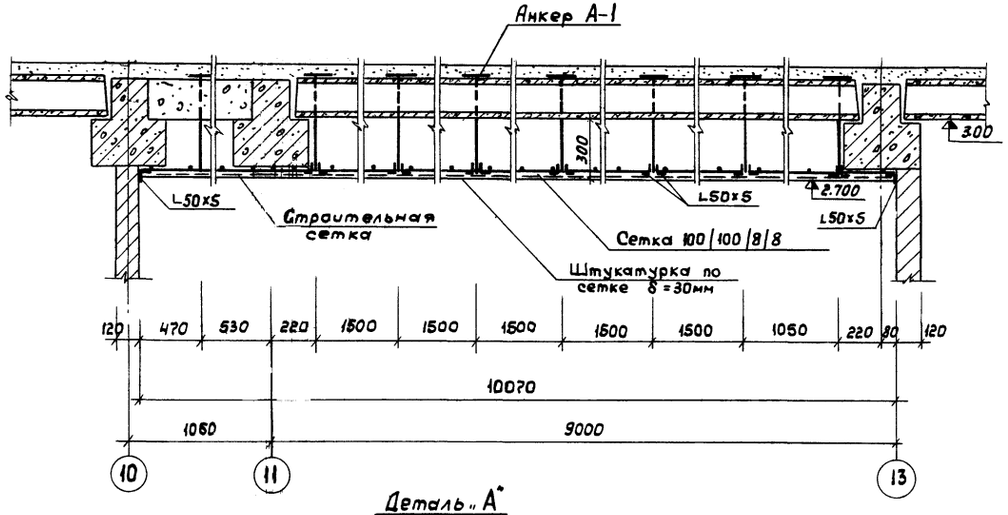

Деталь „А"

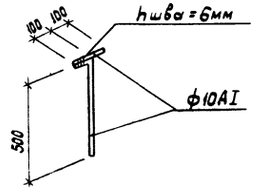

Расход материалов

Поз. обозначен.	Обозначение	Наименование	Кол	Масса кг	Примечание
		Сталь прокатная			
		L50x5 ГОСТ 8509-72	43,0 м.п.	152,1	
		Сталь арматурная			
		ф10АI /анкер/	28.0 м.п.	17,27	
		Сетка 100/100/8/8 ГОСТ 8478-66*	98.6 м²	19,44	
		Прочие материалы			
		Строительная сетка ГОСТ 5336-67*	48.6 м²		

Примечания:

1. Данный лист рассматривать совместно с листом АС-6
2. Сварку производить электродами типа Э-42 по ГОСТ 9467-75
3. Металлические изделия окрасить кузбасским лаком за 2 раза
4. Сверление отверстий для анкеров производить до устройства конструкции полов.

			1979	Т.П. 272-32-57			
			Общественный центр микрорайона тип III в конструкциях серии КИ-04				
			Здание предприятий культурно-бытового назначения и торговли		Стадия	Лист	Листов
Рук. ам-5	Грянцев				Р	АС-60	
Гл. инж. ам	Пушкин						
Гл. арх. пр.	Юмашев		План подвесного потолка над гардеробом		ЦНИИЗП учебных зданий г. Москва		
Гл. инж. пр.	Новиков						
Инж. нер	Гальник						

Инв. № подл.

Т.П. 272-32-57 альбом I

План подвесного потолка зрительного зала СГШ

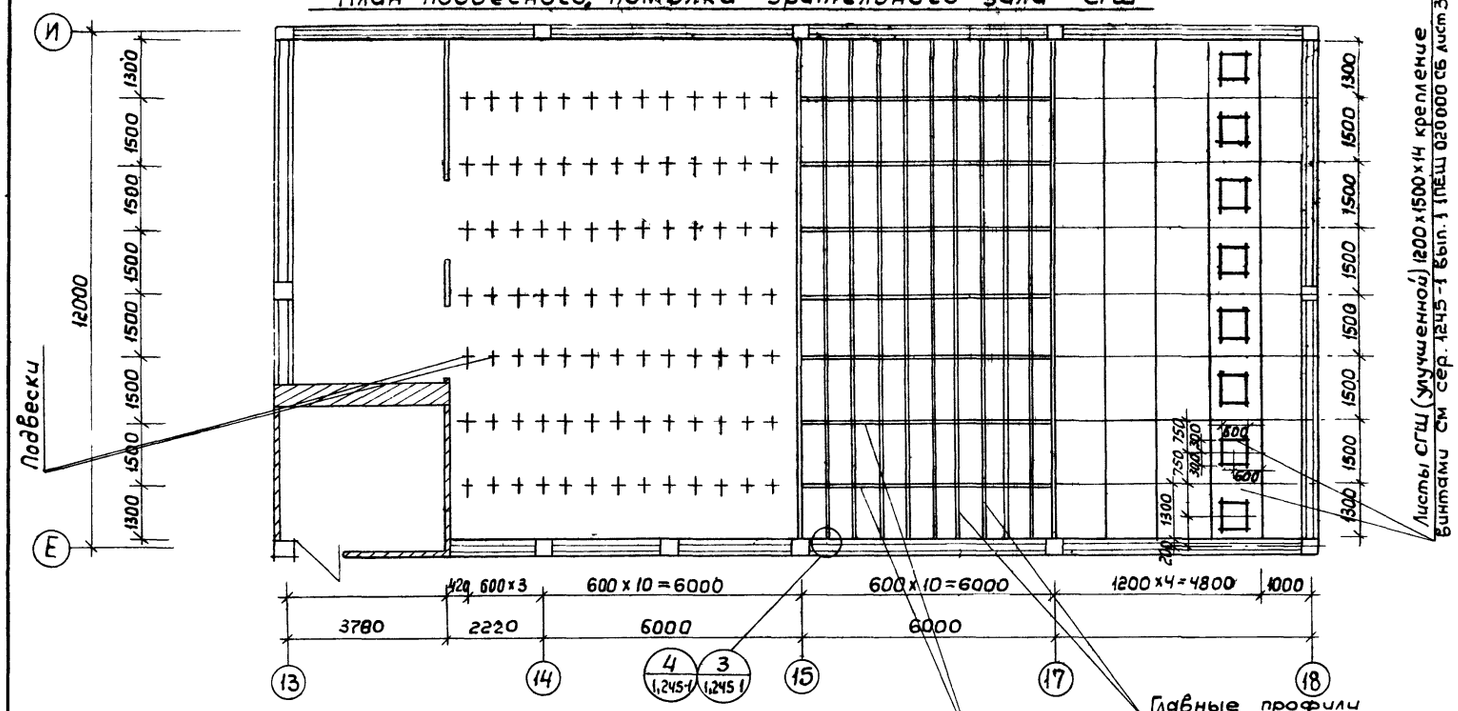

Общий вид потолка
М1:10

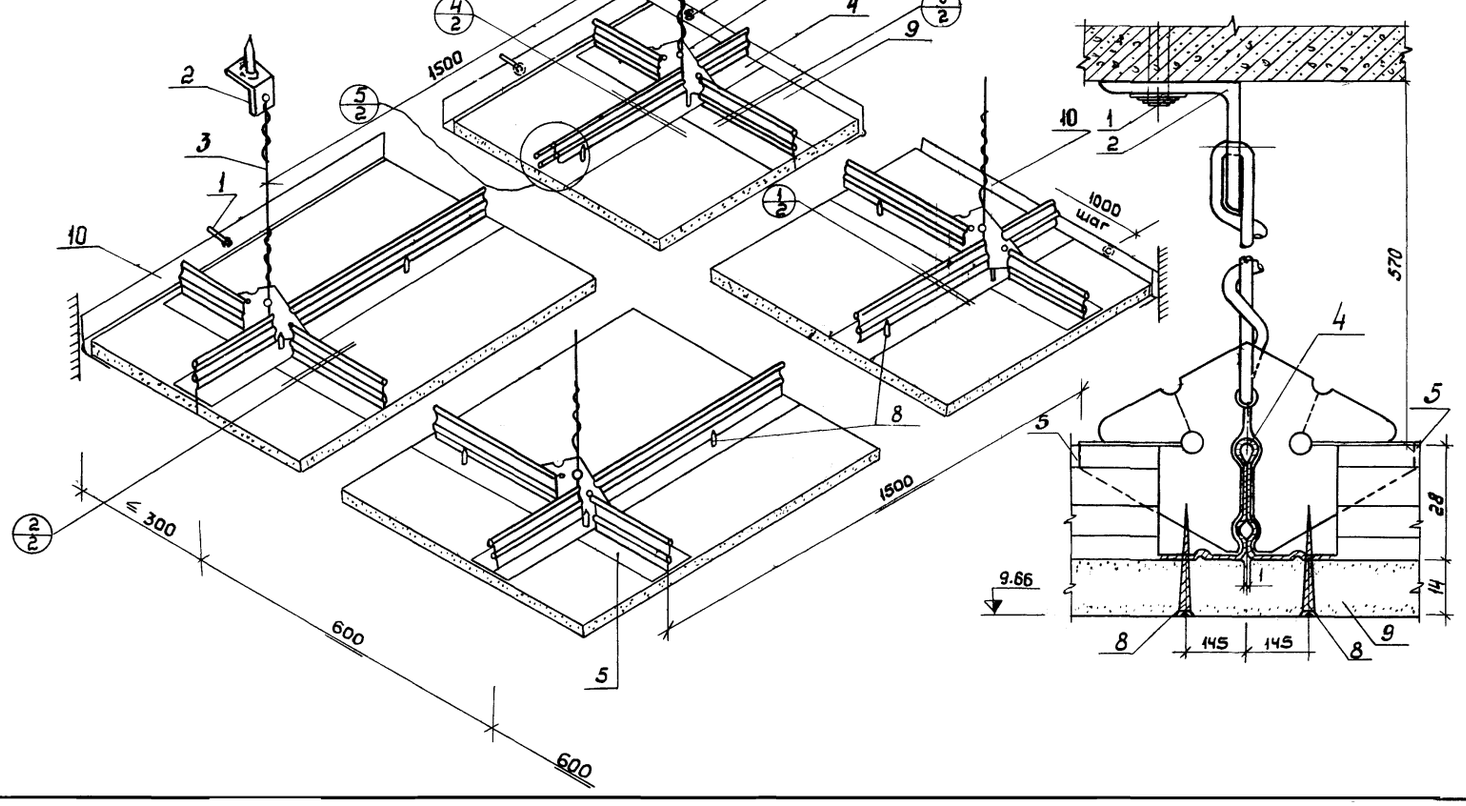

Спецификация материалов

Поз. обознач.	Обозначение	Наименование	Кол.	Масса, кг 1шт. / общ.
2	1ПСШ 020002	Уголок крепления подвески		
		32×30×3 с отв. ф6		
		ГОСТ 8509-72	260	0,044 / 1,144
3		Подвеска из проволоки		
		ф2,5 ℓ=320 ГОСТ 15892-70	260	0,011 / 2,860
4	1ПСШ 020004	Главный профиль каркаса	88	2,826 / 24,9
5	1ПСШ 020005	Второстепенный профиль	260	0,395 / 10,27
		каркаса		
6	1ПСШ 020006	Соединительная пласти-		
		на	260	0,033 / 8,58
7	1ПСШ 020007	Стыковой стержень	173	0,008 / 1,384
10	1ПСШ 010015	Пристенный уголок	70	
1		Дюбель-гвоздь ДГМ 3,5×30		
		ВТУ ММЗ 2-66 ммсс СССР	470	0,003 / 1,410
8		СТ ЗО ОСТ-14271 винт с полупотайной		
		головкой и крестообраз-		
		ным шлицем самонаре-		
		зающий 4×25 -0,21		
		ГОСТ 10340-63	3880	0,0035 / 13,58
9		Листы улучшенной		
		гипсовой штукатурки		
		со скошенной кромкой		
		размером 1500×1200×14		
		ТУ 400-1/54-9-76 ГМПСММГИ	128	20,16 / 2580,5
		мастика „Полинит" ТУ21-29-25-74		
		МПСМ СССР		

Примечания:

1. Узлы приняты по серии 1.245-1 вып. 1 лист 3.
2. Для крепления листов СГШ необходимо пользоваться электро или пневмо шуруповертками.
3. Окраска лицевой поверхности СГШ производится после зачистки зашпаклеванных участков.
4. В местах крепления осветительной и звуковой аппаратуры выполняются отверстия в СГШ согласно архитектурного плана потолка и основных указаний серии 1.245-1 пояснительная записка
5. Крепления спортивного оборудования на потолке осуществляются к несущим конструкциям покрытия, а в СГШ делаются соответствующие отверстия, обрамленные деревянной рамкой.

			1979	Т.П 272-32-57		
			Общественный центр микрорайона тип III			
			Здание предприятий культурно-бытового назначения и торговли	Стадия	Лист	Листов
				Р	АС-61	
Рук. маст	Гранцев		Подвесной потолок зала	ЦНИИЭП учебных зданий г. Москва		
Гл. инж	Пущкин					
ГАП	Юмашев					
ГИП	Новиков					
Ст. техник	Комарова					

Инв. № подл.

ФРАГМЕНТ ПЛАНА

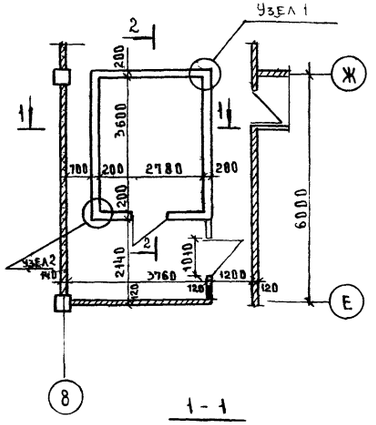

Узел 1, Узел 2

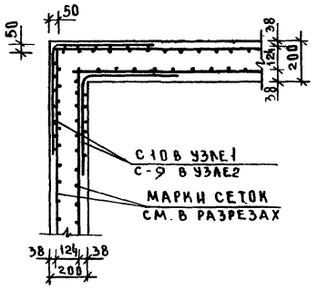

Узел 3

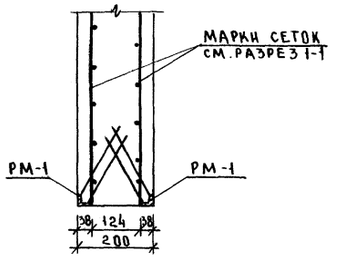

Узел 4

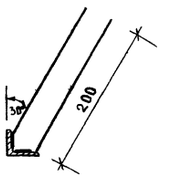

Сетки С-9; С-10

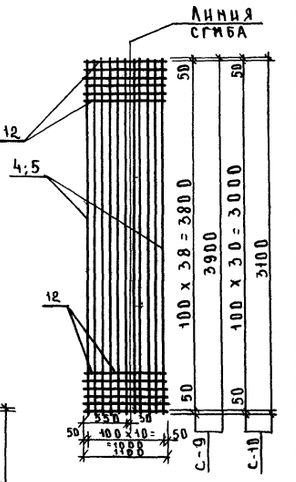

РМ-1

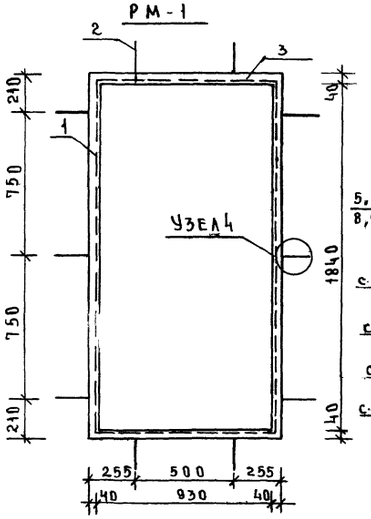

Сетки С-1, С-2, С-3, С-4 С-5, С-6

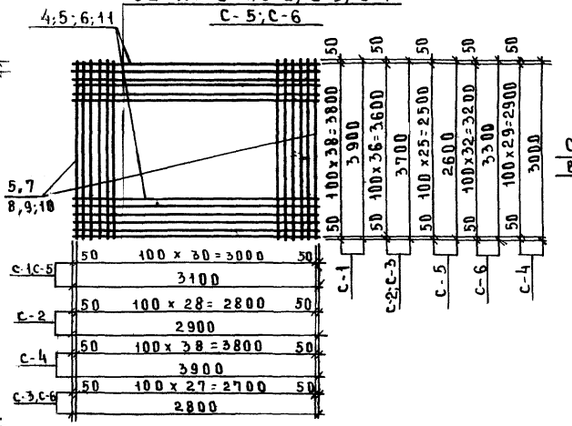

Сетки С-9, С-10, в согнутом виде

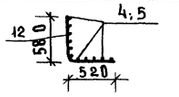

Сетки С-7; С-8

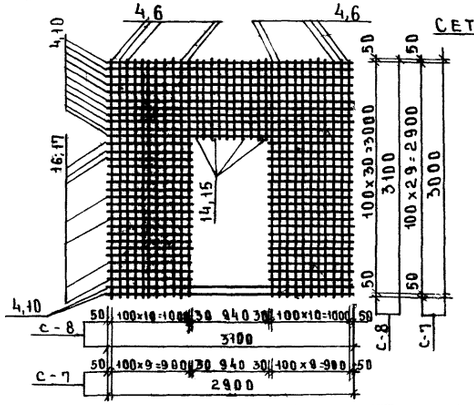

Сетка С-11

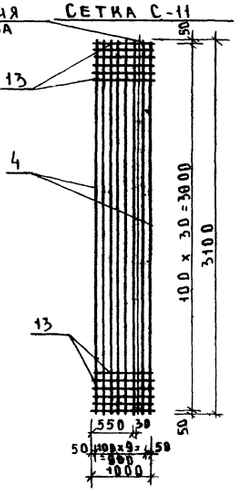

Сетки С-11 в согнутом виде

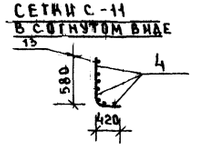

Спецификация арматурных изделий

Марка изделия	№ поз	Сечение мм	Длина мм	Кол. шт	Масса кг 1 поз	Масса кг всех	Масса кг изделия	ГОСТ
РМ-1 /2 шт	1	L 40×4	1920	2	4.65	9.3		8509-72
	2	L 40×4	1010	2	2.44	4.88		"
	3	Ф6 А-III	230	10	0.05	0.5	14.68	5781-75
С-1 /2 шт	4	Ф16 А-III	3100	31	4.9	151.5	391.5	"
	5	Ф16 А-III	3900	39	6.16	240		"
С-2 /2 шт	6	Ф16 А-III	2900	29	4.54	131.5	347.4	"
	7	Ф16 А-III	3700	37	5.83	215.9		"
С-3 /2 шт	11	Ф16 А-III	2800	28	4.41	123.9	344.8	"
	7	Ф16 А-III	3700	37	5.83	215.9		"
С-4 /2 шт	5	Ф16 А-III	3900	39	6.16	240	380.5	"
	10	Ф16 А-III	3000	30	4.68	140.5		"
С-5 /1 шт	4	Ф16 А-III	3100	31	4.9	151.5	257.6	"
	8	Ф16 А-III	2600	26	4.09	106		"
С-6 /1 шт	11	Ф16 А-III	2800	28	4.41	123.9	300.1	"
	9	Ф16 А-III	3300	33	5.20	171.2		"
С-7 /1 шт	10	Ф16 А-III	3000	30	4.68	140.5	296.9	"
	6	Ф16 А-III	2900	29	4.54	131.5		"
	14	Ф16 А-III	780	8	1.23	9.84		"
	16	Ф16 А-III	980	10	1.54	15.4		"
С-8 /1 шт	4	Ф16 А-III	3100	31	4.9	151.5	334.2	"
	4	Ф16 А-III	3100	31	4.9	151.5		"
	15	Ф16 А-III	880	9	1.39	12.5		"
	17	Ф16 А-III	1080	11	1.71	18.91		"
С-9 /8 шт	12	Ф16 А-III	1105	11	1.86	18.91	258.97	"
	5	Ф16 А-III	3900	39	6.16	240		"
С-10 /6 шт	12	Ф16 А-III	1100	11	1.86	18.91	170.17	"
	4	Ф16 А-III	3100	31	4.9	151.5		"
С-11 /2 шт	13	Ф16 А-III	1000	10	1.518	15.18	179.28	"
	4	Ф16 А-III	3100	31	4.9	151.5		"

Примечания

1. Железобетонная оболочка запроектирована из фиброармированного бетона марки „400" расход бетона 12,6 м³
2. Оболочка заармирована сварными сетками из горячекатаной арматурной стали класса А III Сварку сеток производить согласно СН 393-78
3. Сетки располагать таким образом чтобы узлы пересечения арматуры одной сетки совмещались с центром ячейки другой сетки.

Выборка стали на кладовую

Класс сечения	ГОСТ 8509-72	А III. ГОСТ 5781-75	
	L 40×4	Ф16	Ф6
Масса кг	28.36	6493,1	1.0

Рук. М	Грацев	
Гл. инж.	Пушкин	
ГАП	Юмашев	
ГИП	Новиков	
Техн.-арх.	Комарова	

1979 ТП 272-32-57

Общественный центр микрорайона тип III в конструкциях серии ИИ-04

Здание предприятий культурно-бытового назначения и торговли

Стадия Р | Лист АС-62 | Листов

Кладовая ценностей

ЦНИИЭП учебных зданий г. Москва

Инв. № подл.

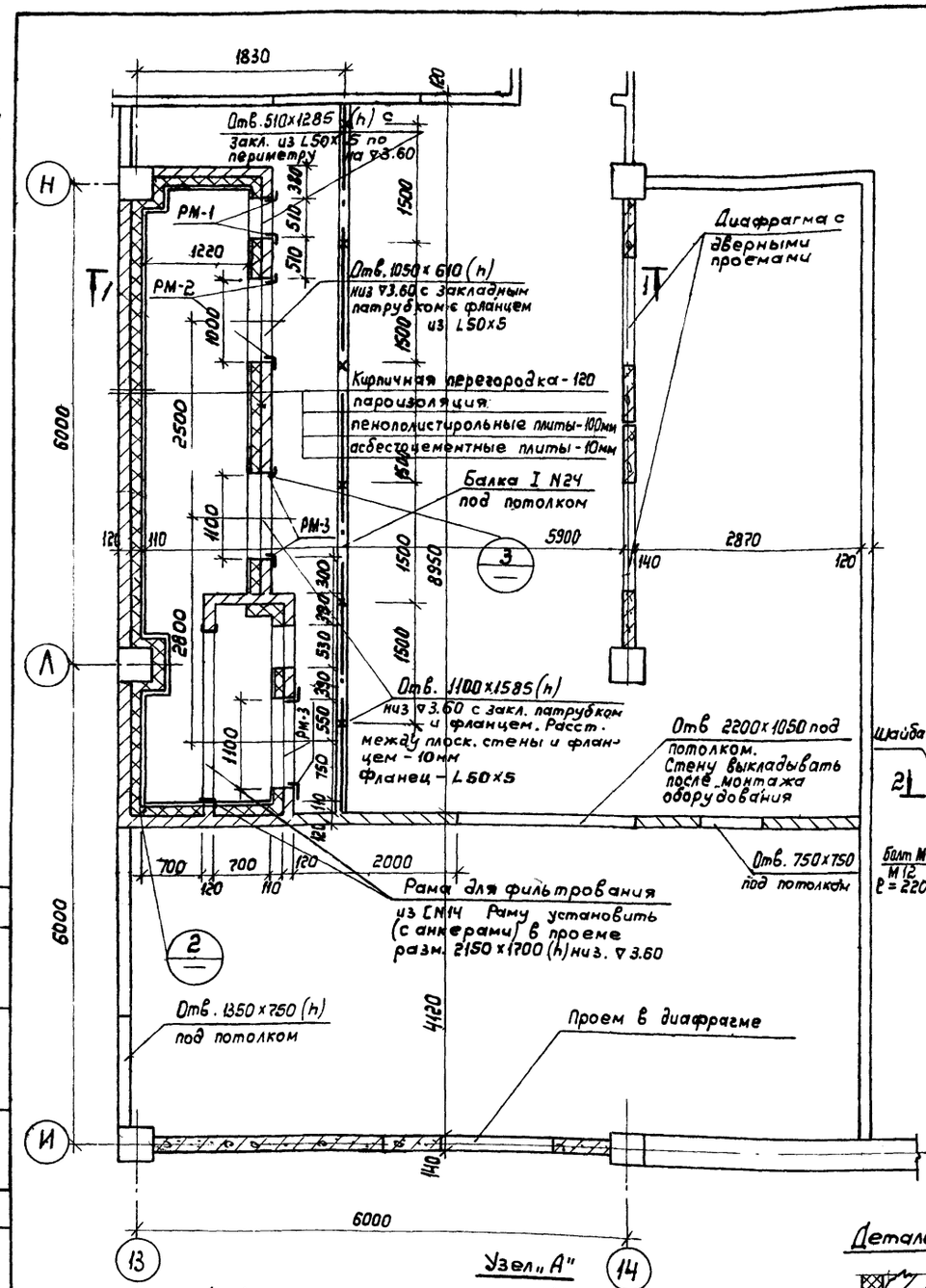

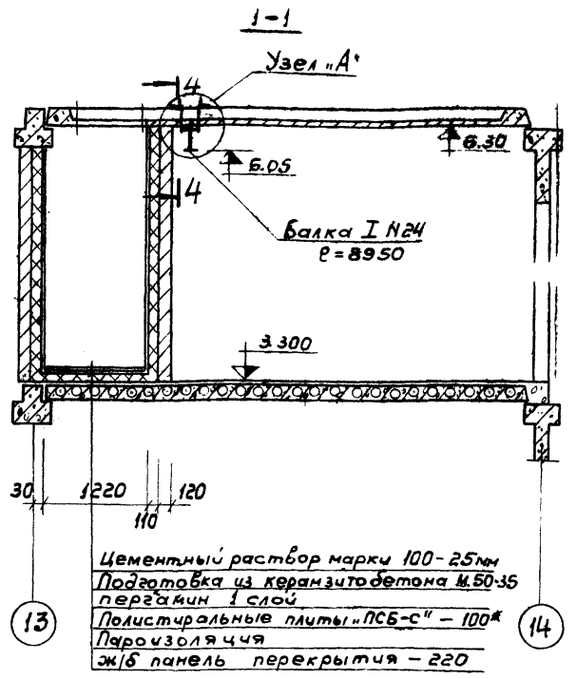

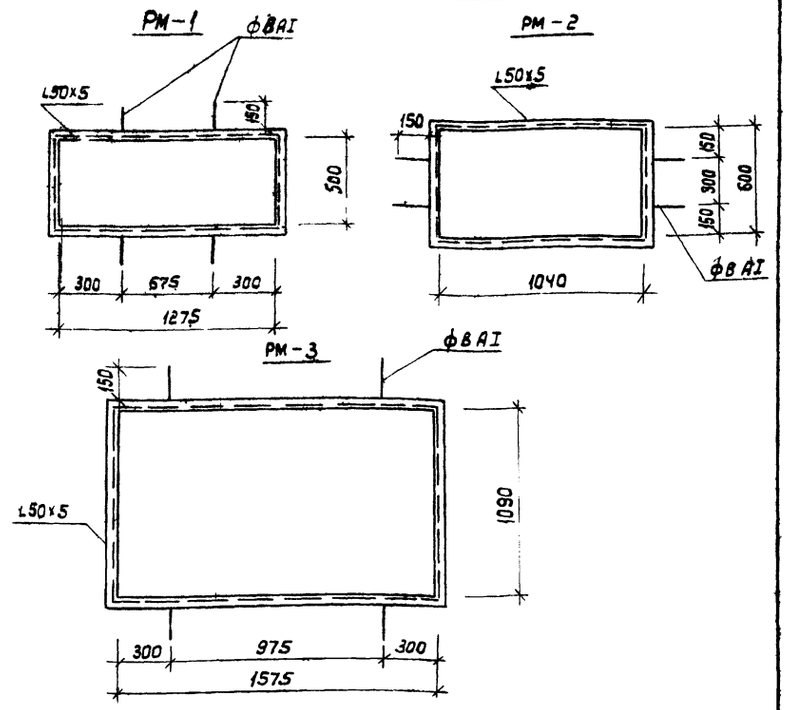

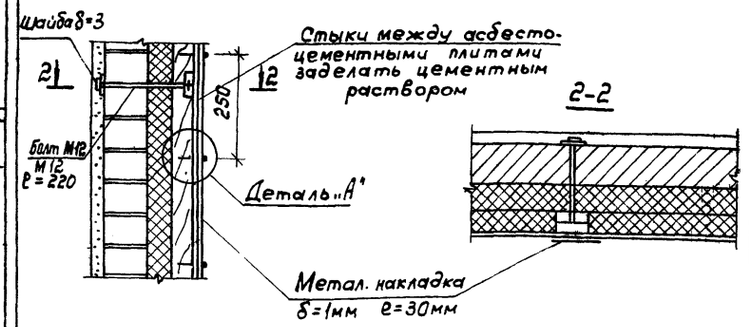

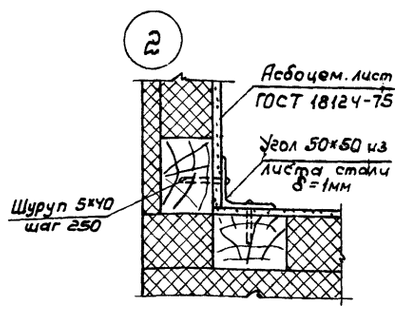

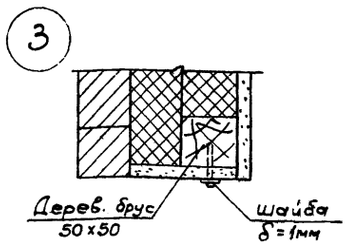

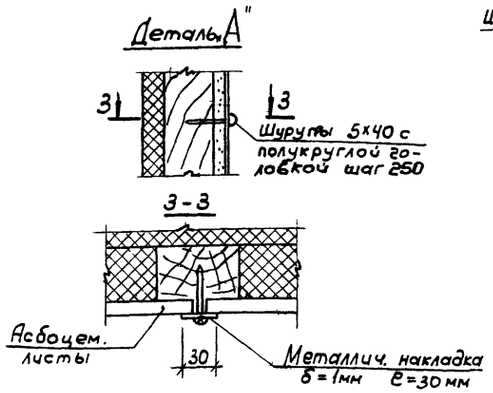

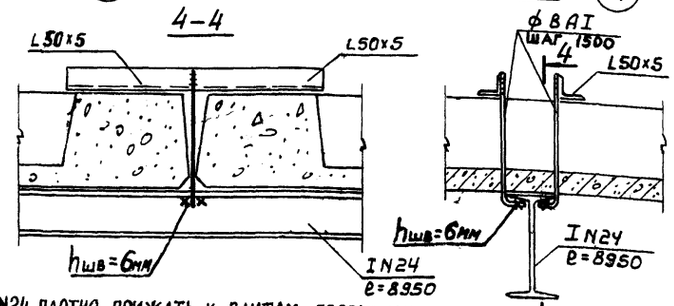

I N24 ПЛОТНО ПРИЖАТЬ К ПЛИТАМ ПЕРЕКРЫТИЯ

Спецификация металла

Поз. обозн.	Обозначение	Наименование	Кол. п.м.	Масса ед.т.	Примечание
	ГОСТ 8509-72	L50×5	16,1	60,7	
	ГОСТ 10884-71	ФВАI	3,2	1,26	
	ГОСТ 19425-74	I N24	8,95	370 80	
	ГОСТ 8240-72	[N14	7.7	94.70	

Примечание:

1. Раму для фильтрования изготовить из [N14 с анкерами ФВА-I аналогично рамам РМ1 ÷ РМ3.
2* Плиты „ПСБ-С" - теплоизоляционные из пенопласта полистирольного по ГОСТ 15588-70.

			1979	Т.П. 272-32-57		
			Общественный центр микрорайона тип III в конструкциях серии ИИ-04			
Рук.	Гранцев		Здание предприятий культурно-бытового назначения и торговли	Стадия	Лист	Листов
Гл.инж.	Пушкин			Р	АС-63	
Гл.арх.пр.	Юмашев					
Гл.инж.пр.	Новиков		Венткамера, узлы и детали	ЦНИИЭП учебных зданий г. Москва		
Инженер	Гуральник					
Проверил	Мощагина					

Инв.№ подл. | СТО | Вольман | ЭТО | Белов

Т.П. 272-32-57 Альбом I

Изоляция стен минераловатными плитами в 2 слоя

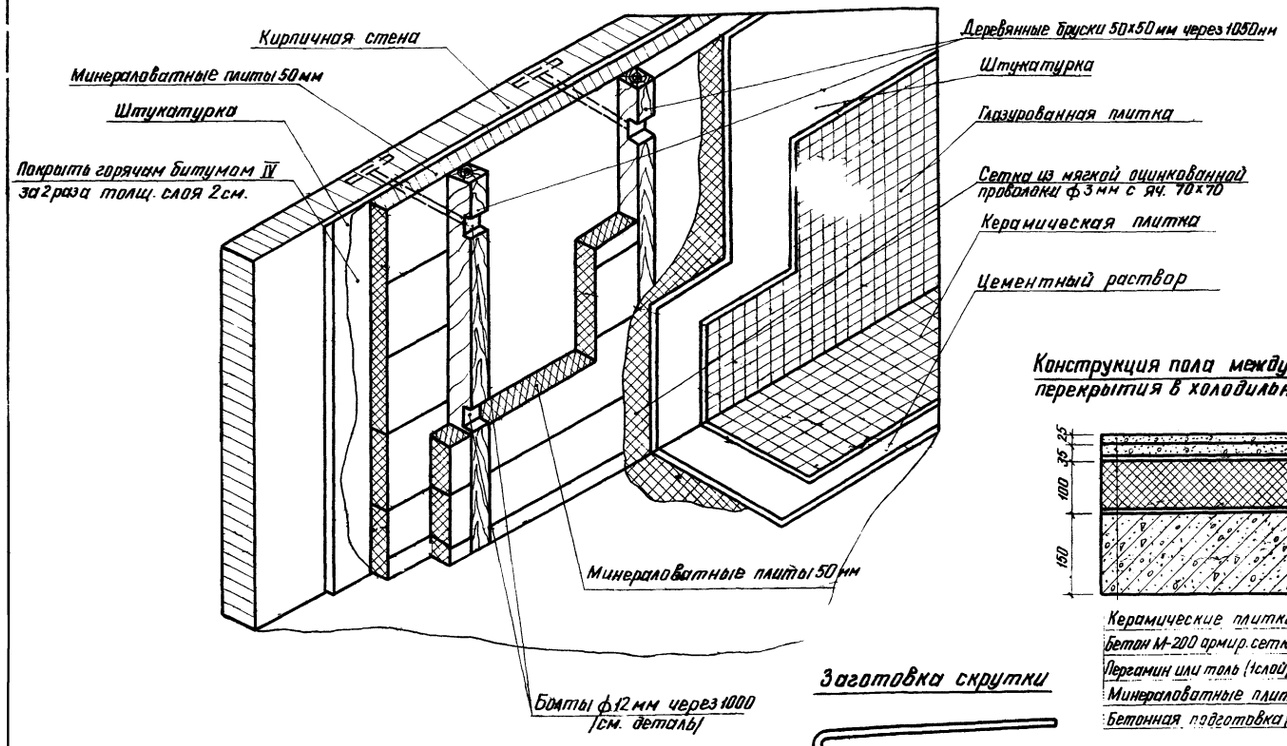

Деталь крепления изоляции к перегородкам

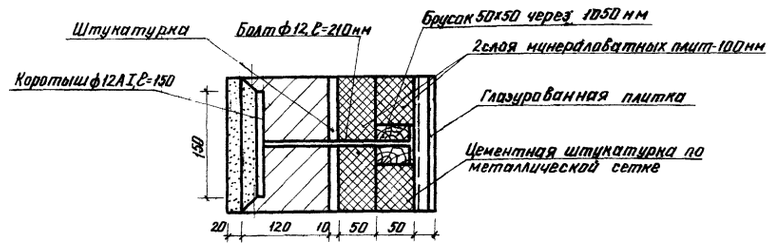

Конструкция пола междуэтажного перекрытия в холодильных камерах

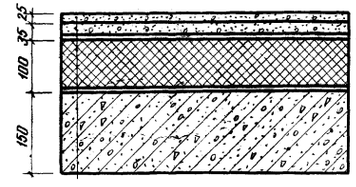

Керамические плитки по цем. подготовке
Бетон М-200 армир. сеткой ф8 А-I ячейки 100х100
Пергамин или толь (1 слой) на битуме
Минераловатные плиты 2 слоя
Бетонная подготовка (бетон М-200) - 150 мм

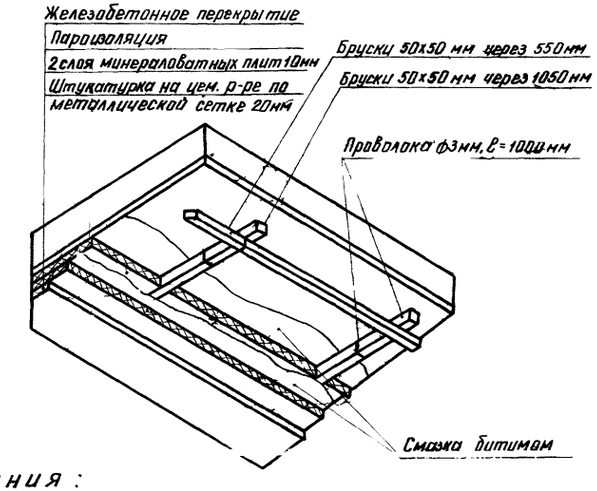

Заготовка скрутки

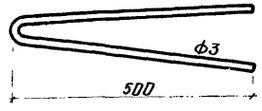

Изоляция перекрытия минераловатными плитами в 2 слоя

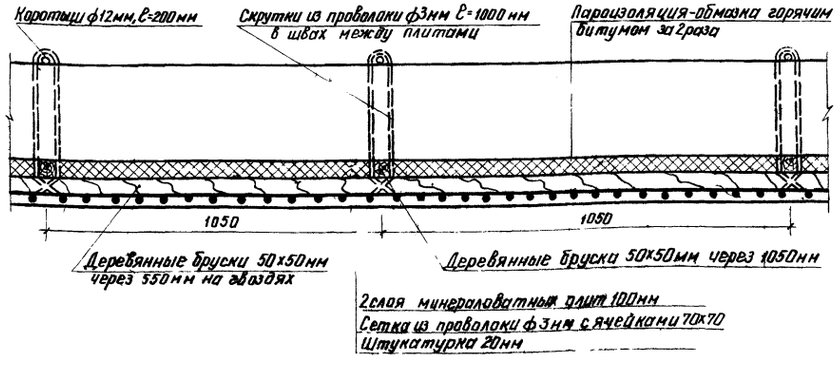

Примечания:

1. Пароизоляция стен и потолка-обмазочная, путём покраски поверхностей горячим битумом марки IV (стены) и марки I (потолки) изолируемые конструкции должны иметь сухую поверхность
2. Закладные части-усики и болты для крепления теплоизоляции должны быть установлены до устройства пароизоляции.
3. Пароизоляционный слой должен быть сплошным и непрерывным.
4. Рубероид при пароизоляции пола наклеивать в нахлестку, а швы - в разбежку, причем, верхний слой окрасить сплошным слоем битума IV
5. Для теплоизоляции потолка плиты склеить битумом с перекрытием.
6. Склейка плит между собой делается точечная или полосовая битумом марки V, чтобы не создавать пароизоляционного слоя внутри теплоизоляции
7. Швы тщательно прошпаклевать мастикой с тепловым наполнителем, состоящим из отходов плит, затворенных на горячем битуме
8. Деревянные бруски для крепления изоляции стен и перегородок должны быть тщательно антисептированы 3% раствором фтористого натрия
9. Деревянные бруски потолка крепить при помощи скруток из оцинкованной проволоки ф3 мм, заложенных в швы между плитами
10. Изоляцию стен производить после установки кронштейнов для крепления испарителей.
11. Производство и приемку работ по гидроизоляции, пароизоляции и теплоизоляции осуществлять согласно СНИП III-20-74
12. Сварные швы принять высотой h=4 мм. Сварку производить электродом Э-42
13. Бруски крепить при помощи болтов ф12 мм, заделанных в стены и перегородки
14. Устройство обвязок дверных проемов не в кирпичной кладке и фреоновых машин см альбом 2.290-4 вып. 1.
15. Глазурованная плитка ГОСТ 8141-76
Керамическая плитка ГОСТ 8787-69
Минераловатные плиты ГОСТ 9573-72

			1979	ТП 272-32-57	
			Общественный центр микрорайона Тип-III в конструкциях серии ИИ-04		
Рук. маст	Гранцев		Здание предприятий культурно-бытового назначения и торговли	Стадия	Лист	Листов
Гл. инж. м	Пушкин			Р	АС-64	
ГАП	Юмашев		Детали охлаждаемых камер	ЦНИИЭП учебных зданий г. МОСКВА		
ГИП	Новиков					
Архитект.	Наконечная					

Инв. № подл.

План эстрады актового зала

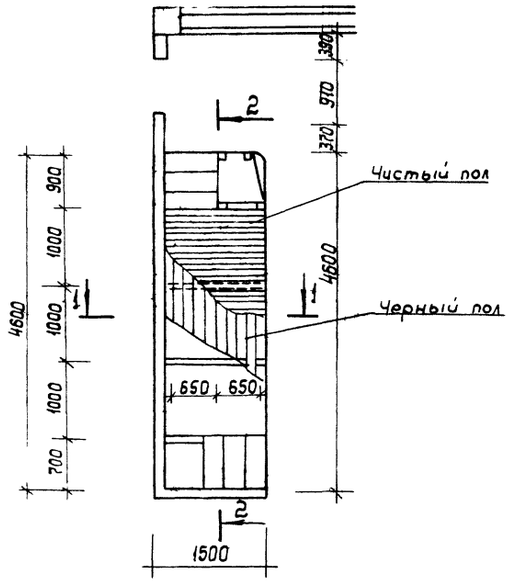

Узел 1

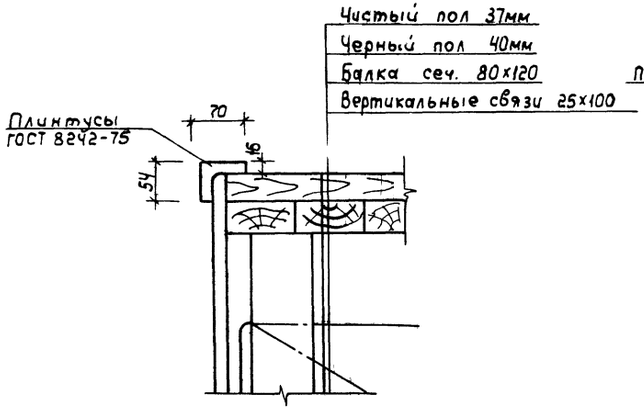

1-1

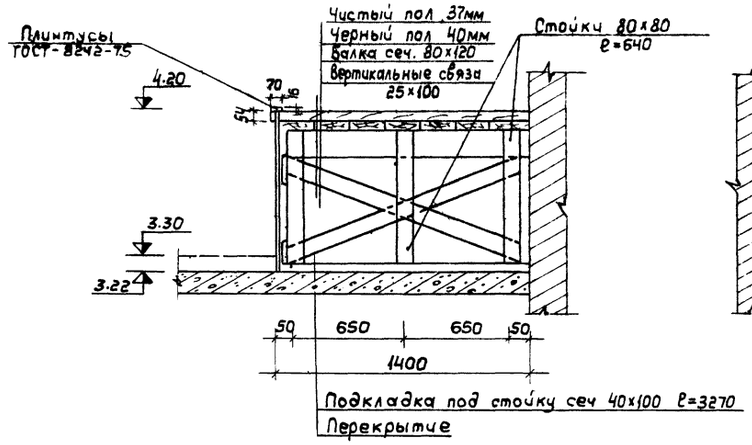

2-2

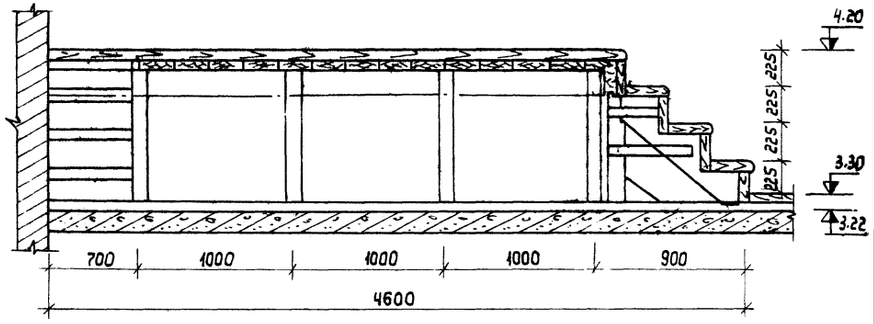

3-3

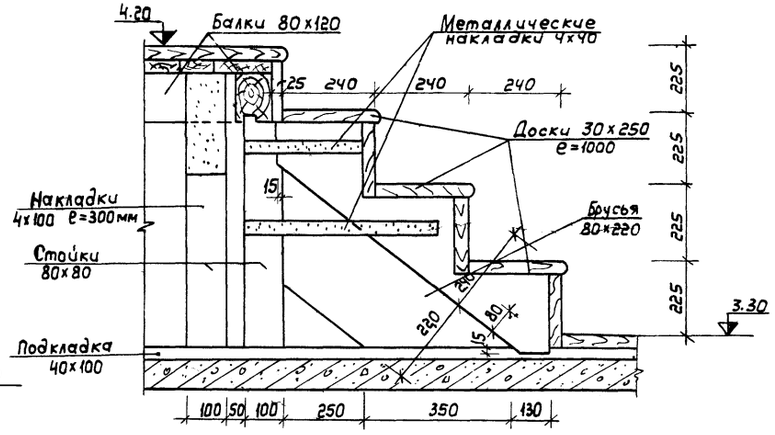

Расход материалов:

Расход древесины:

Брусок:	80 × 80 × 640	0.05 м³
	80 × 120 × 1400	0.08 м³
	80 × 120 × 4000	0.040 м³
	80 × 240 × 600	0,044 м³
	80 × 220 × 700	0,025 м³
Доска	25 × 100 × 2800	0,028 м³
	40 × 100 × 1450	0,27 м³
	30 × 250 × 700	0,031 м³
	25 × 200 × 700	0,028 м³
	37 × 1400 × 4600	0,24 м³
	40 × 1400 × 4600	0,26 м³

Итого: 1,066 м³

Расход металла:

-4×100	3,6 п.м	11,6 кг
-4×40	3,4 п.м	4.084 кг

Итого: 15,684

Примечание:

1. Все деревянные элементы эстрады актового зала должны быть обработаны антипиренами

			1979	Т.П. 272-32-57		
			Общественный центр микрорайона тип III в конструкциях серии ИИ-04			
			Здание предприятий культурно-бытового назначения и торговли	Стадия	Лист	Листов
				Р	АС-65	
Рук.м.	Гранцев		План эстрады кафе	ЦНИИЭП учебных зданий г. Москва		
Гл.инж.м.	Пушкин					
ГАП	Юмашев					
ГИП	Новиков					
Техн.арх.	Комарова					

Инв.№ подл.

Т.П. 272-32-57 Альбом I

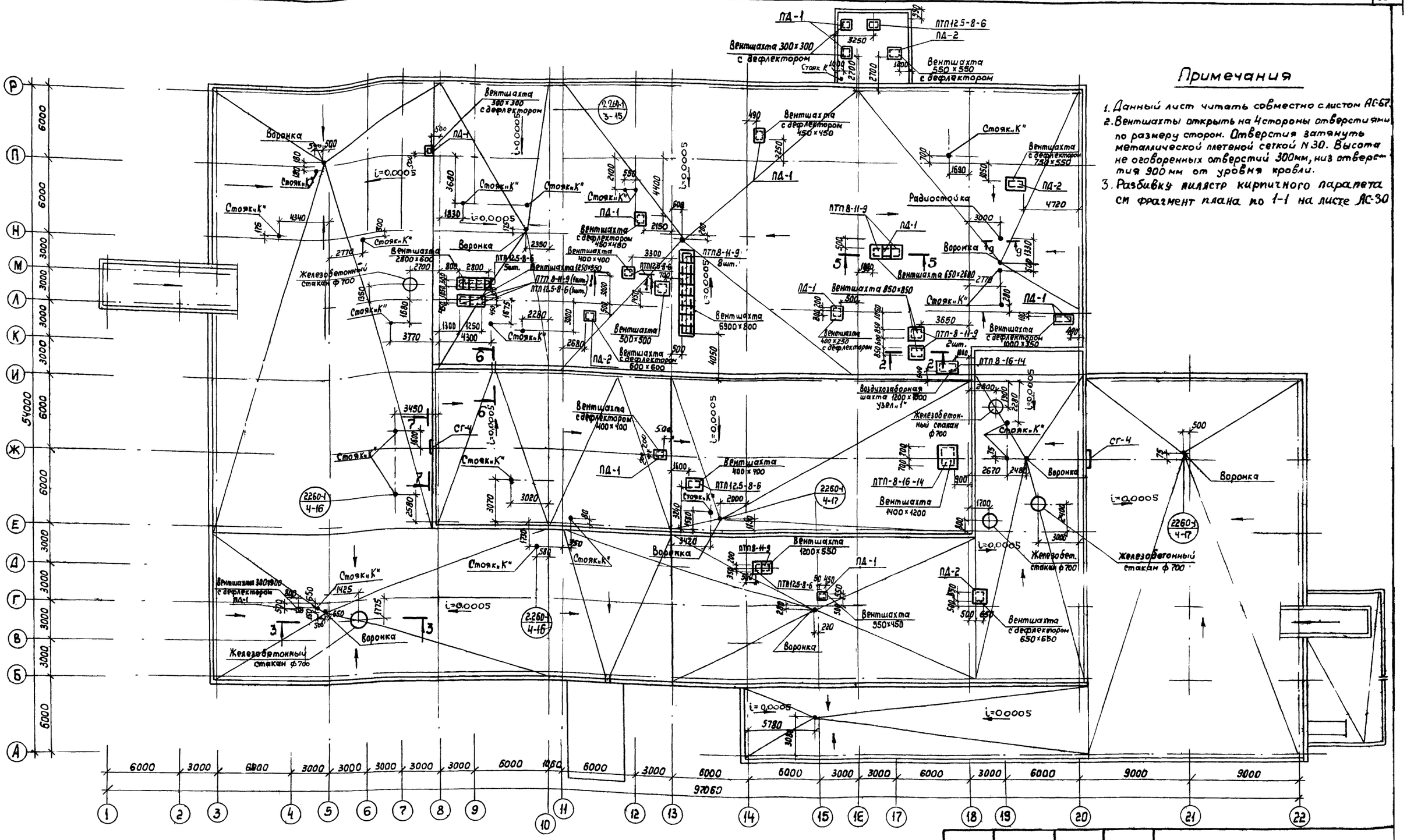

Примечания

1. Данный лист читать совместно с листом АС-67.
2. Вентшахты открыть на 4 стороны отверстиями по размеру сторон. Отверстия затянуть металлической плетеной сеткой N 30. Высота не оговоренных отверстий 300мм, низ отверстия 900 мм от уровня кровли.
3. Разбивку пилястр кирпичного парапета см фрагмент плана по 1-1 на листе АС-30

			1979			
			Общественный центр микрорайона тип III в конструкциях серии ИИ-04			
Рук. масп.	Гранцев		Здание предприятий культурно-бытового назначения и торговли	Стадия	Лист	Листов
Гл. инж. м	Пушкин			Р	АС-66	
ГАП	Юмашев					
ГИП	Новиков		План кровли	ЦНИИЭП учебных зданий г. Москва		
Ст. инж.	Андреева					
Проверил	Мощагина					

Инв. № подл. | СТО | Вольман | ЭТО | Белов | Согласовано

1 – 1

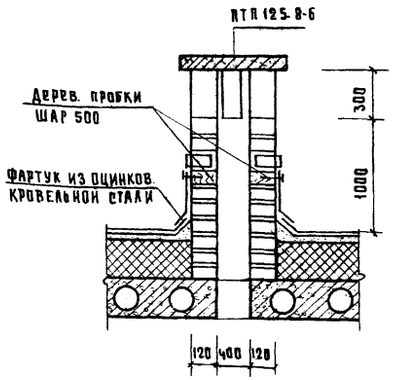

2 2

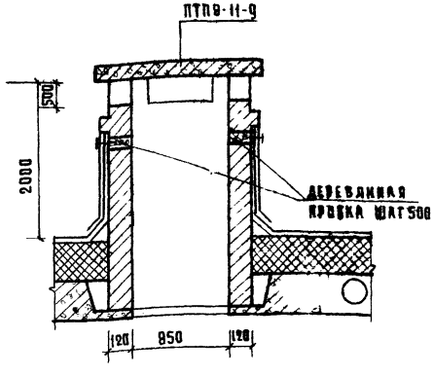

3 – 3

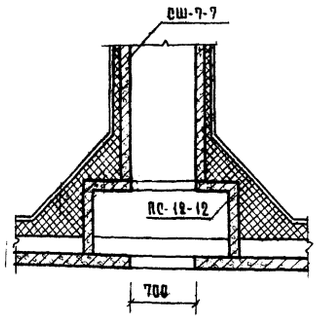

УЗЕЛ 2"

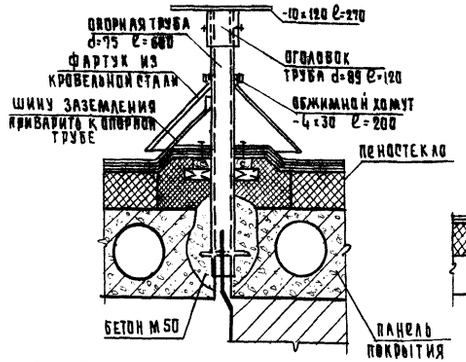

9 – 9

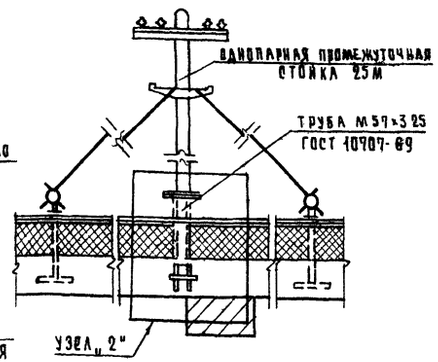

УЗЕЛ 1

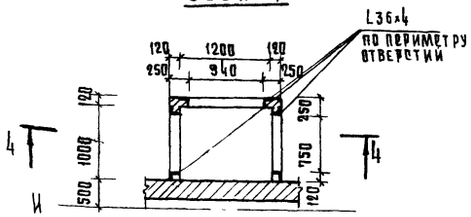

5 – 5

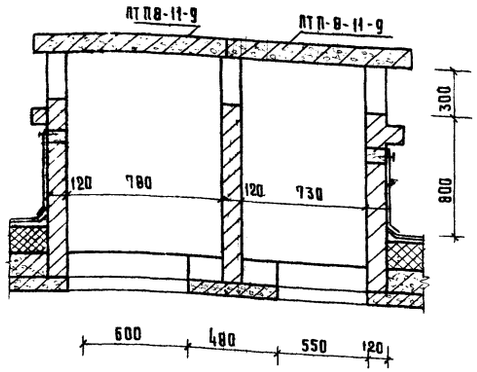

7 – 7

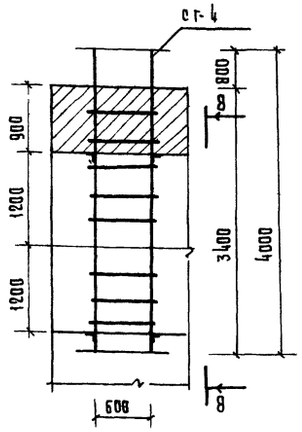

4 – 4

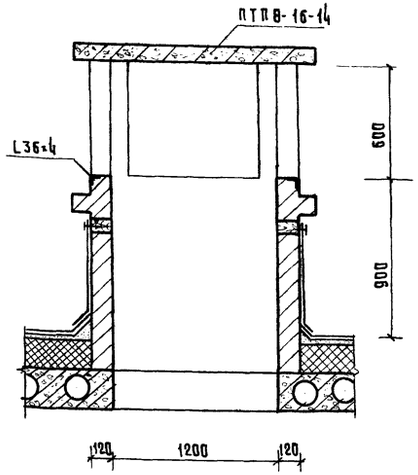

6 – 6

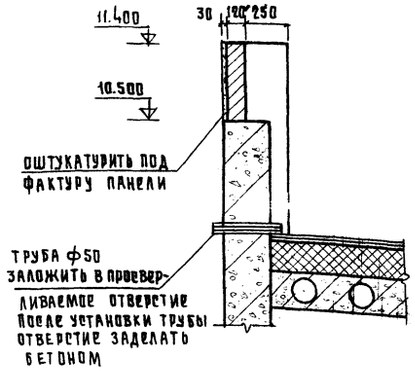

8 – 8

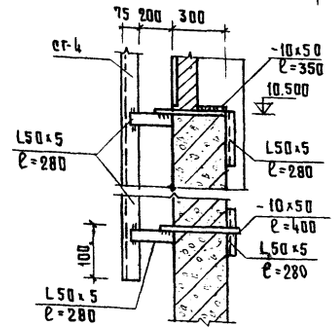

Примечания.

1 Данный лист читать совместно с листом АС-66.

2 Все металлические изделия стремянки покрасить Кузбасским лаком 3А 2раза

Поз обознач	Наименование	Кол. шт.	Масса ед. т.	Примечание
	Плиты плоские			
	ПТП 12,5-8-6	11	0,096	1243-2
	ПТП 8-14-9	14	0,198	— и —
	ПТП 8-16-14	2	0,448	— " —
	Плиты дефлекторные			
ПД-1		11		
ПД-2		4		
	стаканы			
	СШ-7-7	5		1269-2
	подстаканник			
	ПС 12-12	5		— " —
	стремянка			
	СТ-4	2	0,073	1459-2 вып.3
	сталь угловая			
	L50×5	—	0,017	ГОСТ 8509-72
	L36×4		0,013	— " —
	сталь полосовая б10		0,014	ГОСТ 103-76
	труба ф50		0,0026	ГОСТ 8732-70*

			1979	Т.П. 272-32-57
			Общественный центр микрорайона тип-III в конструкциях серии ИИ-04	
			Здание предприятий культурно-бытового назначения и торговли	стадия: Р; лист: АС-67; листов:
Рук. маст.	Францев		Детали кровли	ЦНИИЭП учебных зданий г. Москва
Гл. инж. м.	Пушкин			
ГАП	Юмашев			
ГИП	Новиков			
Архитект	Наконечная			

Инв. № подл.

План разбивки закладных деталей спортивного зала

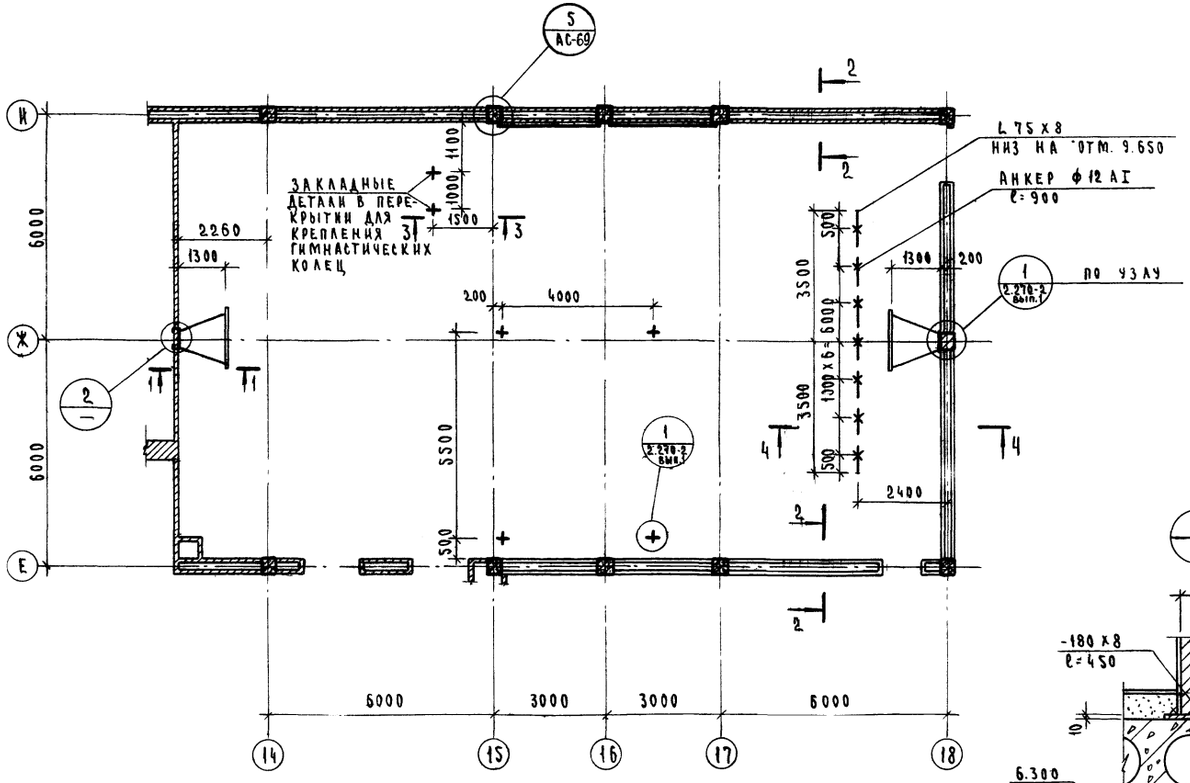

1 – 1

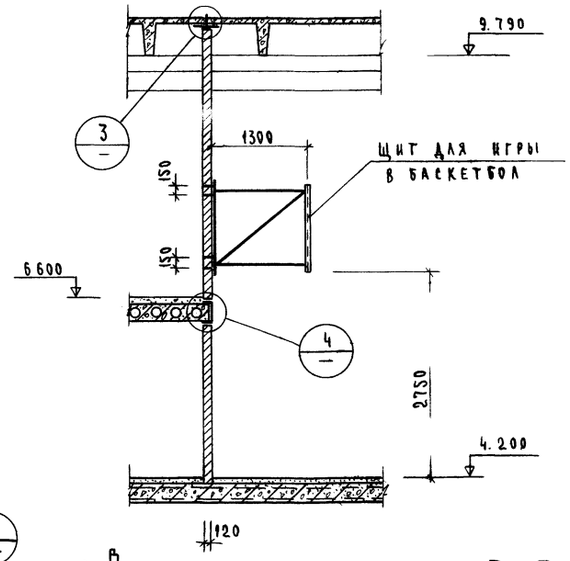

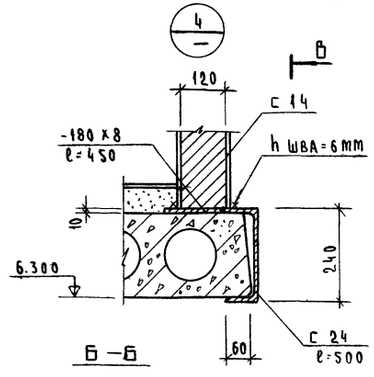

В – В

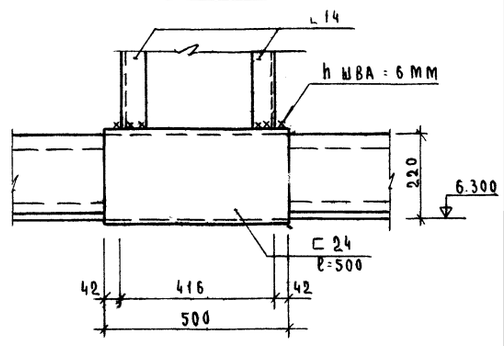

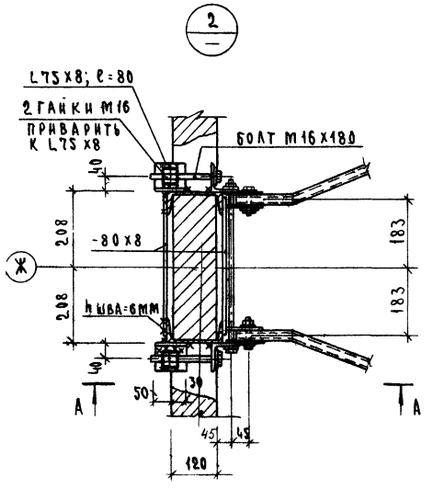

А – А

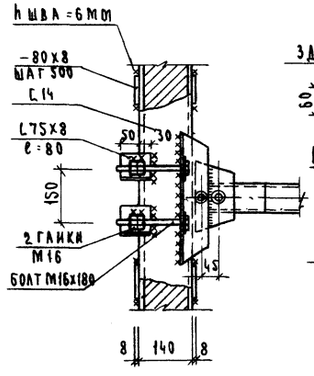

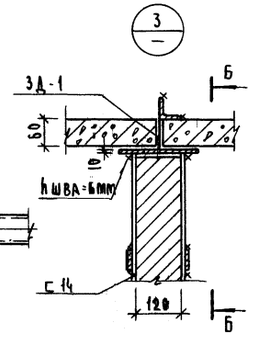

Б – Б

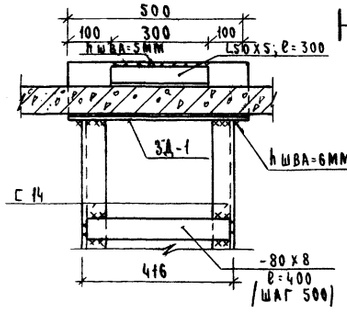

Примечания

1. Данный лист см. совместно с листом АС-69.
2. Сварку производить электродами Э-42 по ГОСТ 9467-75.

			1979	Т.П. 272-32-57	
			Общественный центр микрорайона тип III в конструкциях серии ИИ-04		
Рук. маст.	Границев		Здание предприятий культурно-бытового назначения и торговли	Стадия	Лист	Листов
Гл. инж. м.	Пушкин			Р	АС-68	
Гл. арх. пр.	Шмашев					
Гл. инж. пр.	Новиков		Крепление оборудования спортзала	ЦНИИЭП учебных зданий г. Москва		
Инженер	Казнев					
Проверил	Мощагина					

Инв. № подл.

2-2

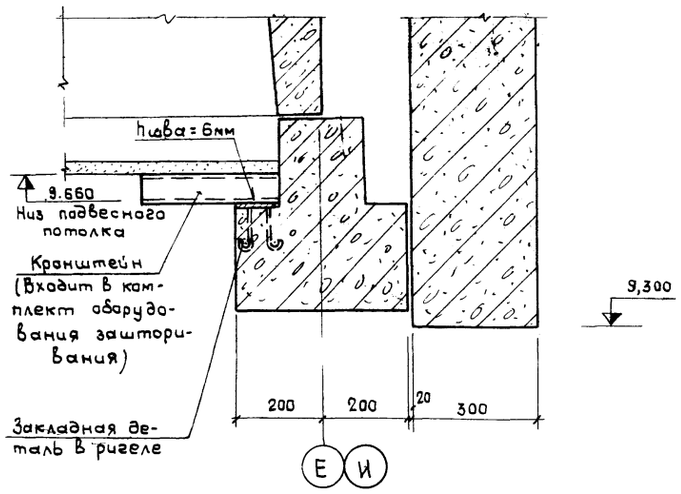

3-3

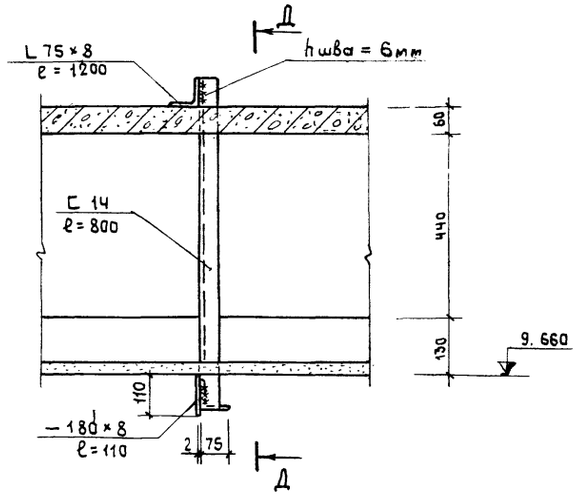

Расход материалов

Поз. обозначение	Обозначение	Наименование	Кол. шт.	Масса, кг	Примечание
		Металлические изделия			
	ГОСТ 8509-72	L75×8 ℓ=15,00	—	135,30	
	ГОСТ 103-71	−80×8 ℓ = 6,00	—	30,12	
	—"—	−180×8 ℓ = 5,500	—	64,90	
	ГОСТ 5781-75	⌀12 AI ℓ = 6,500	—	57,72	
	ГОСТ 8240-72	С14 ℓ = 15,00	—	184,5	
	—"—	С24 ℓ = 0,50	—	12,00	
	ГОСТ 8509-72	L50×5 ℓ = 0,30	—	1,13	

5/—

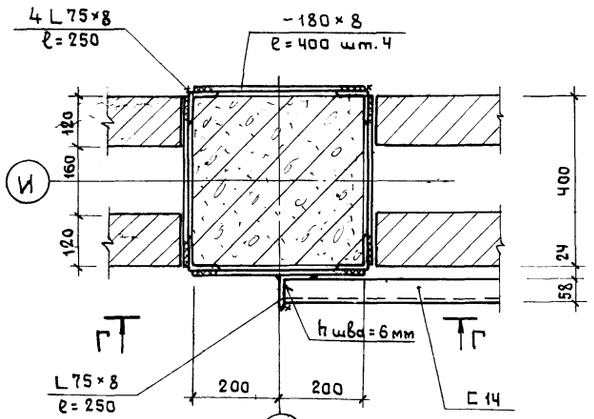

Д-Д

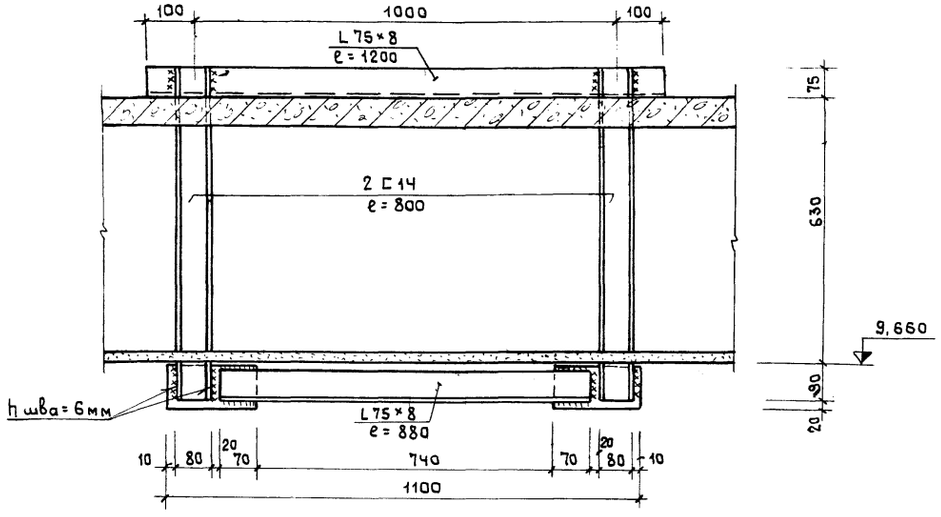

Г-Г

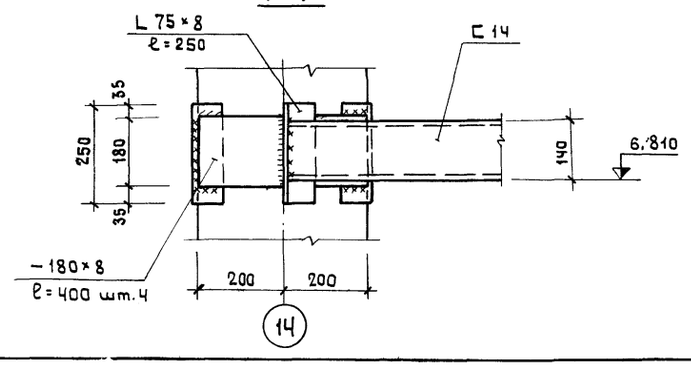

Ч-Ч

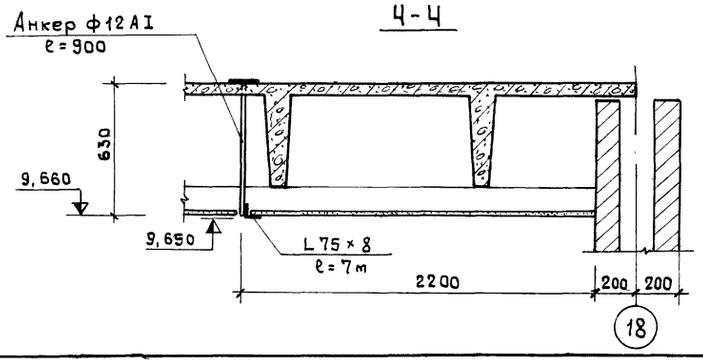

3Д-1

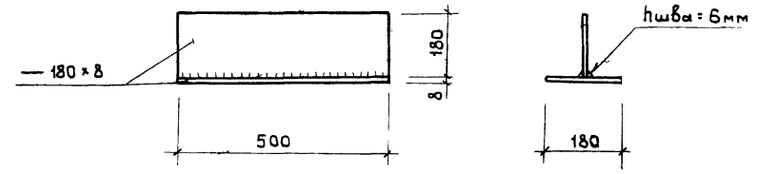

Примечания:

1. Данный лист см. совместно с листом АС-68.
2. Расход металла на закладную деталь 3Д-1 включен в общий расход материалов
3. Сварку производить электродами Э-42 по ГОСТ 9467-75.

			1979	Т.П. 272-32-57		
			Общественный центр микрорайона тип III в конструкциях серии ИЧ-04			
Рук. пласт.	Гранцев		Здание предприятий культурно-бытового назначения и торговли	Стадия	Лист	Листов
Гл. инж. маст.	Пушкин			Р	АС-69	
Гл. арх. пр.	Юмашев					
Гл. инж. пр.	Новиков		Узлы крепления оборудования спортзала. Спецификация	ЦНИИЭП учебных зданий г Москва		
Инженер	Лазнев					
Проверил	Мощагина					

Инв. № подл.

ВИТРАЖИ

Пояснительная записка.

1. Алюминиевые витража выполнены по альбомам „Унифицированные конструкции из алюминиевых сплавов для первоочередного промышленного изготавления и применения в гражданском строительстве. Витражи общественных зданий, разработанных ЦНИИЭП зрелищных зданий и спортивных сооружений Госгражданстроя СССР, одобренных Госгражданстроем Б-III-1974(Письмо № Ю Р Б-534)
2. Витражи имеют верхнюю подвеску несущих стоек; нижний узел – скользящий.
3. Анодно-окисное покрытие на элементах изделий должно выполняться по ГОСТ 9031-75.
4. Остекление витражей производить 6,5 мм неполированным стеклом по ГОСТ 7380-77
5. Герметизация стекол осуществляется ленточными и пастообразными герметиками.
   Опорные и фиксирующие подкладки должны иметь ширину не менее толщины стекла, а длину – 50 ÷ 100 мм.
6. Уплотнение всех мест примыкания витражей к строительным конструкциям производится полужесткими минераловатными плитами с последующей обмазкой герметиком с наружной стороны по всему периметру витражей.
7. Все монтажные элементы витражей должны иметь полную заводскую готавность, а также должны быть укомплектованы всеми необходимыми изделиями, приборами, замками, завертками
8. репежные изделия (болты, винты и др.) должны, выполняться из стали с последующим гальваническим покрытием.
9. Правила приемки, комплектность, методы испытания, маркировка, хранение и транспортировка конструкций должны соответствовать требованиям ГОСТ 21519-76.
10. Фрамужные приборы, замки, заверти, шпингалеты, ручки, конструкции металлических рам витражей подлежат на стадии разработки КМД.

Таблица рам витражей

№№ п/п	Марка рамы	Кол-во шт.
1	РН-1	1
2	РН-2	1
3	РН-3	1
4	РВ-3	1
5	РН-4	1
6	РВ-4	1
7	РН-5	1
8	РН-6	1
9	РН-7	2
10	РВ-7	2
11	РН-8	4
12	РВ-8	2
13	РВ-9	1
14	РВ-10	1
15	РВ-11	1
16	РВ-12	1
17	РВ-13	1
18	РВ-14	1
19	РН-15	1
20	РН-16	1
21	РН-17	2
22	РН-18	1
23	РН-19	1
24	РН-20	1
25	РВ-21	4
26	РВ-22	4
27	РН-23	1
28	РН-24	4
29	РВ-24	4
30	РН-25	1
31	РН-26	1
32	РВ-27	1
33	РВ-28	1
34	РВ-29	1
35	РН-30	2
36	РН-31	2
37	РВ-31	2
38	РН-32	1
39	РН-33	1
40	РН-34	1
41	РН-35	1
42	РН-36	2
43	РВ-36	2
44	РН-37	1
45	РН-38	1
46	РН-39	2
47	РВ-39	2
48	РН-40	1
49	РН-41	1
50	РН-42	1
51	РВ-43	2
52	РВ-44	1
53	РВ-45	1
54	РВ-46	1
55	РВ-47	1
56	РВ-48	1
57	РВ-49	1
58	РВ-50	1
59	РВ-51	1
60	РВ-51а	1
61	РВ-51б	1
62	РН-52	1
63	РН-53	1
64	РН-54	2
65	РН-55	1
66	РН-56	1
67	РН-57	1
68	РН-58	1
69	РН-59	2
70	РН-60	1
71	РВ-61	1
72	РН-62	1
73	РН-63	1
74	РН-64	1
75	РН-65	1
76	РН-66	1

Таблица расхода алюминиевых профилей

№№ п/п	Марка профиля	Длина м	Материал	Общая масса
1	ПI-02	1500,0	АД-31-Т1 ГОСТ 4784-74* Принято по альбому серии 3-77-378	4230,0
2	ПI-04а	56,0		193,2
3	ПI-05	270,0		375,3
4	ПI-08	270,0		488,7
5	ПI-09	270,0		100,0
6	ПI-10	3150,0		1134,0
7	ПI-15 ал. сухарь	1650,0		75,35
8	ПI-18 для дверных ручек	40,8		197,9
9	ПI-19	1100,0		330,0
10	ПI-22	119,7		591,3
11	ПI-23	119,7		551,8

Таблица расхода крепежных изделий

№№ п/п	Наименование	ГОСТ или ТУ	Масса кг / Кол-во шт.
1	Болт М6×90-011	7798-70	50,7
2	Квадрат 30×30	2591-71	33,18
3	Дюбель-Винт М6×50	ВТУ/НН37-66	2000 шт.
4	Дюбель-гвоздь ДГ-6		1260 шт.
5	ф16	2590-71	45,03
6	L 125×10	8509-72	68,80
7	— 150×10	103-71	17,70
8	— 125×28	—"—	35,00
9	Винт М5×50-011		1620 шт.
10	Винт М6×16-200		2400 шт.
11			

Спецификация прочих изделий

№№ п/п	Наименование	ГОСТ или ТУ	Ед. изм.	Кол во
1	Витринное неполир. стекло δ=6,5мм	ГОСТ 7780-77	м²	790,0
2	Резина профил. РП-1	Рубчатая резина ТУМХП 126-55Р	п.м	1100,0
3	Стальная пружина		шт.	4000
4	Герметик 51-УТ-37	ТУ 38.005-204-71	кг	222,0
5	Клей 88Н	МРТУ 38-5-6022-65	кг	33,0

Условные обозначения:

РН – Рама наружная

РВ – Рама внутренняя

Примечания.

Данный лист читать совместно с листами АС 71 ÷ АС81.

1979	Т.П. 272-32-57				
Общественный центр микрорайона тип III в конструкциях серии ИИ-04					
Рук. маст.	Грацев	Здание предприятий культурно-бытового назначения и торговли	Стадия	Лист	Листов
Гл. инж. м.	Пушкин		Р	АС-70	
Гл. арх. пр	Ишаев				
Гл. инж пр	Новиков				
Проверил	Моцагина	Пояснительная записка. Расход материалов на витражи	ЦНИИЭП учебных зданий г. Москва		
Инженер	Лазнев				

Инв № подл.

Монтажная схема витража в осях 4 ÷ 16 /наружное остекление/

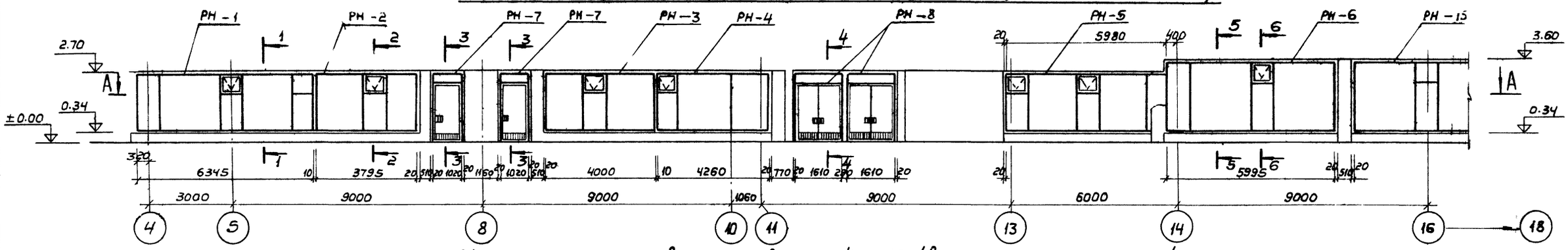

Монтажная схема витража в осях 4 ÷ 16 /внутреннее остекление/

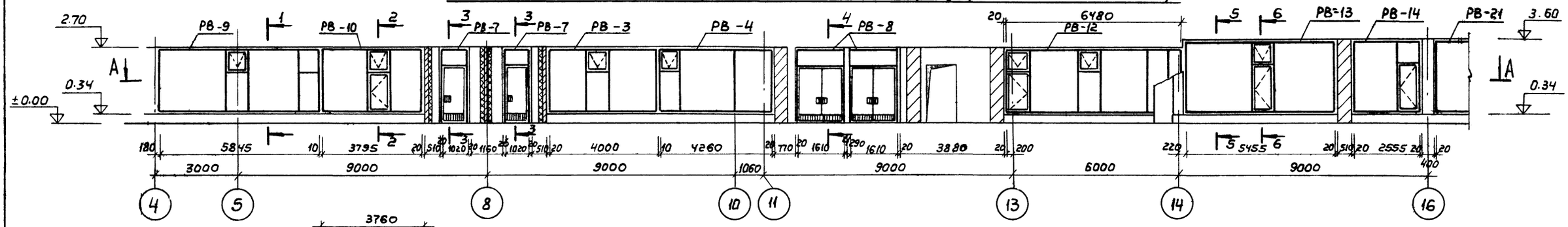

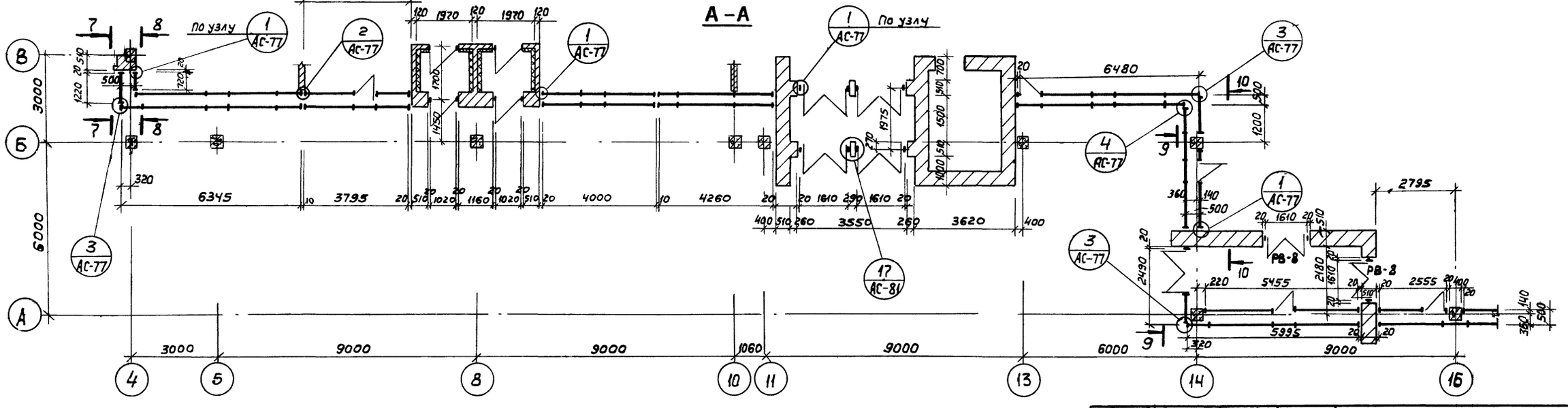

Примечания:

1. Сечения 1-1 ÷ 10-10 см. на листе АС-75.
2. Рамы витражей /монтажные марки/ см альбом IV.

			1979	Т.П. 272-32-57		
			Общественный центр микрорайона тип II в конструкциях серии ИИ-04			
			Здание предприятий культурно-бытового назначения и торговли	Стадия	Лист	Листов
				Р	АС-71	
Рук.маст.	Гранцев		Монтажные схемы витража в осях 4÷16 /наружное и внутреннее остекление/	ЦНИИЭП учебных зданий г. Москва		
Гл.инж.м.	Пушкин					
ГИП	Новиков					
ГАП	Юнашев					
Инженер	Лазнев					

Инв.№ подл.

Монтажная схема витража в осях 16÷22 /наружное остекление/

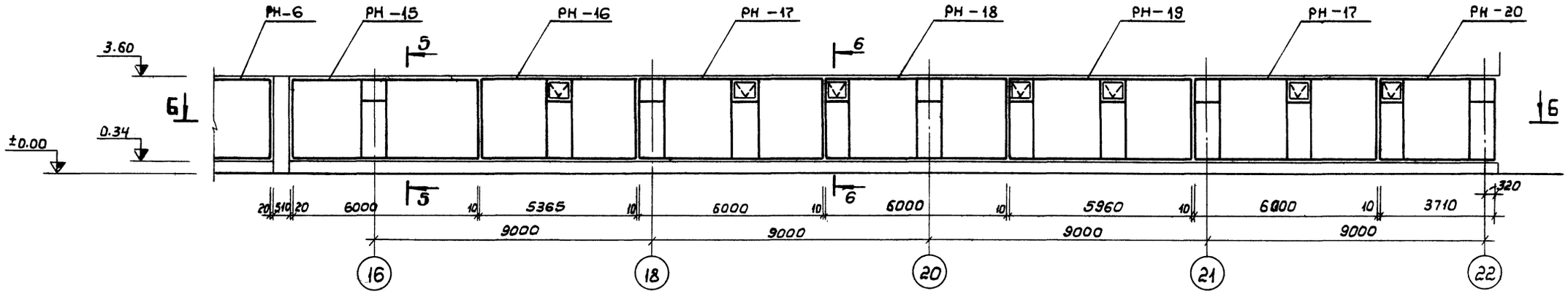

Монтажная схема витража в осях 16÷22 /внутреннее остекление/

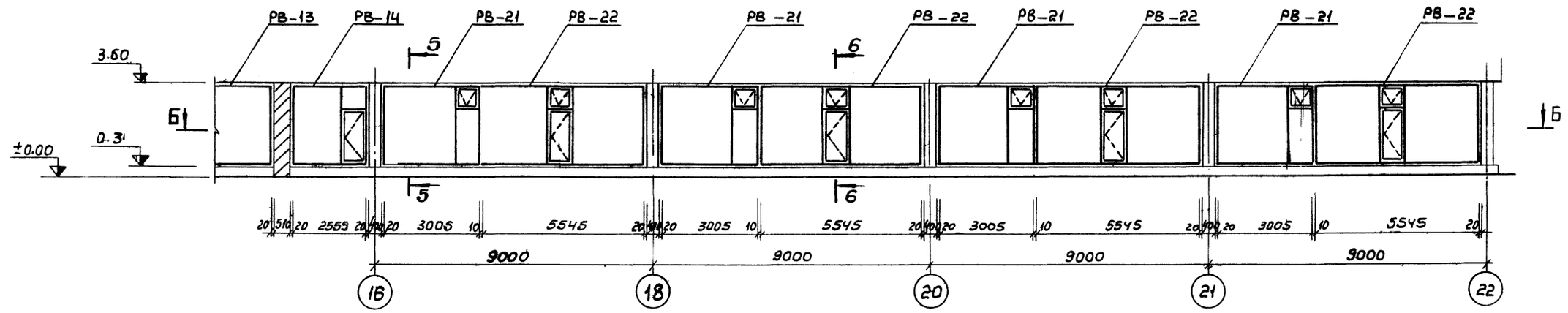

Б-Б

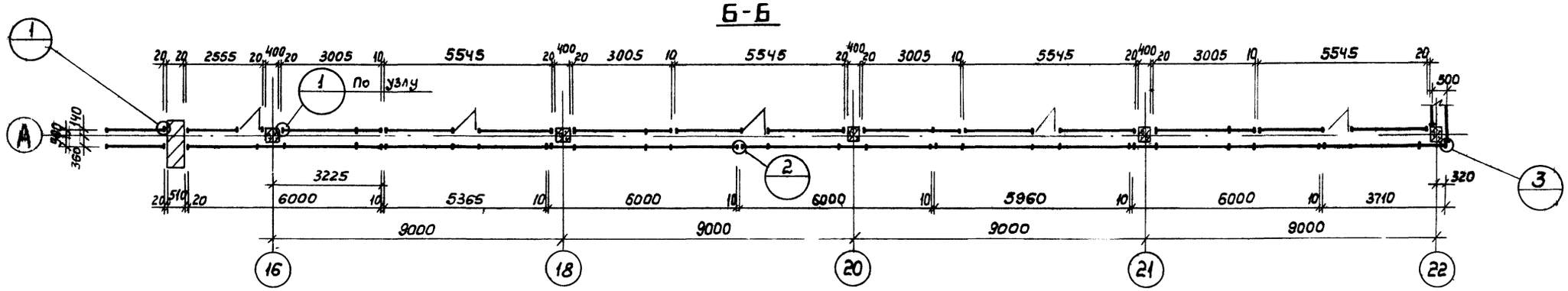

Примечания:

1. Сечения 5-5, 6-6 см. на листе АС-75.
2. Рамы витражей /монтажные марки/ см. альбом IV.

			1979	Т.П. 272-32-57		
			Общественный центр микрорайона тип III в конструкциях серии ИИ-04			
Рук. маст.	Гранцев		Здание предприятий культурно-бытового назначения и торговли	Стадия	Лист	Листов
Гл. инж. пр.	Пушкин			Р	АС-72	
ГИП	Новиков		Монтажные схемы витража в осях 16÷22 (наружное и внутреннее остекление)	ЦНИИЭП учебных зданий г. Москва		
ГАП	Юмашев					
Инженер	Лазнев					

Монтажная схема витража в осях А—Ж /наружное остекление/

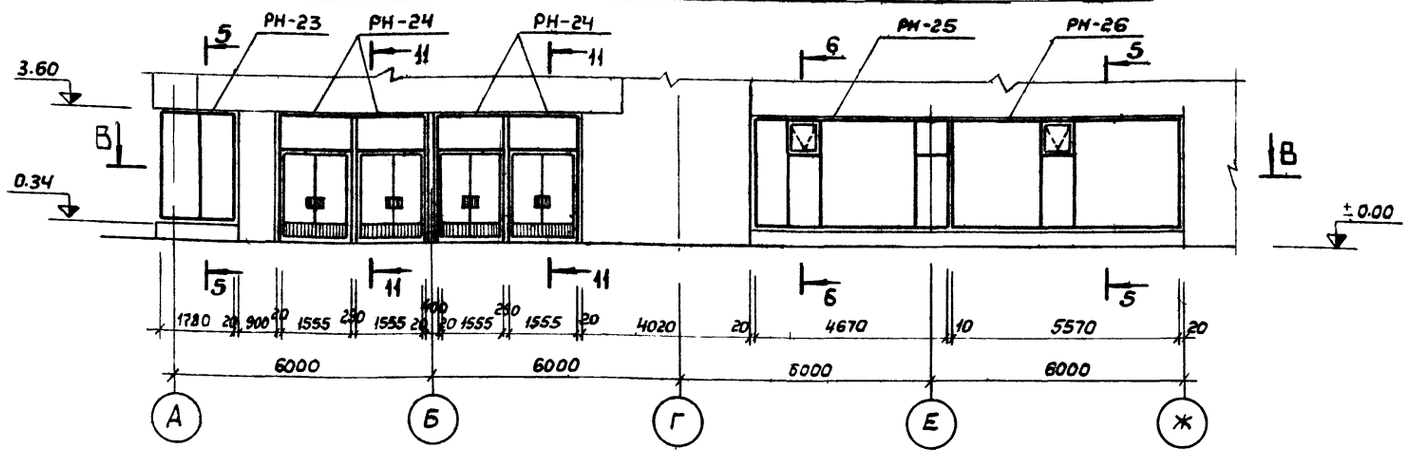

Монтажная схема витража в осях А÷Ж /внутреннее остекление/

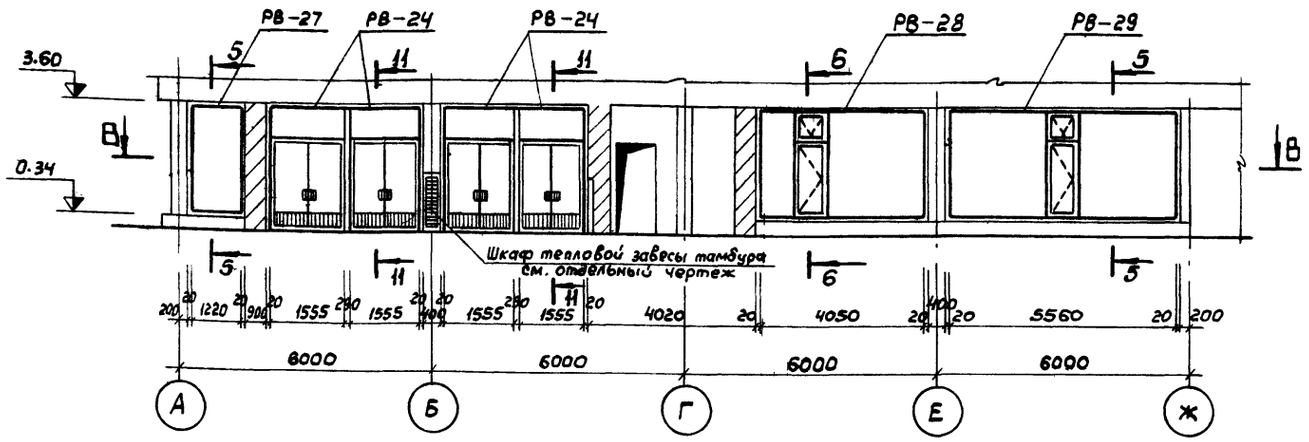

В-В

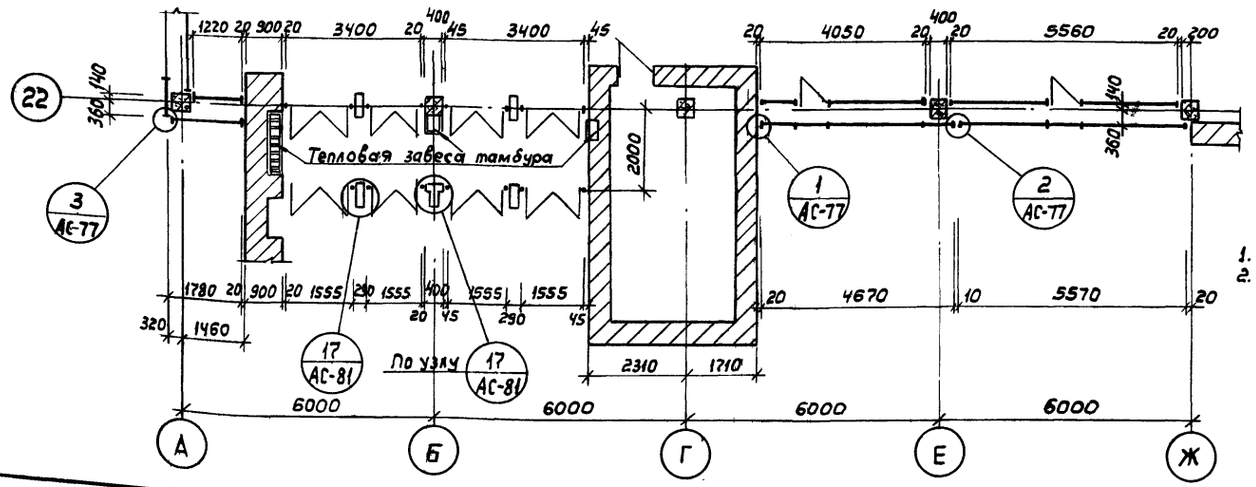

11 – 11

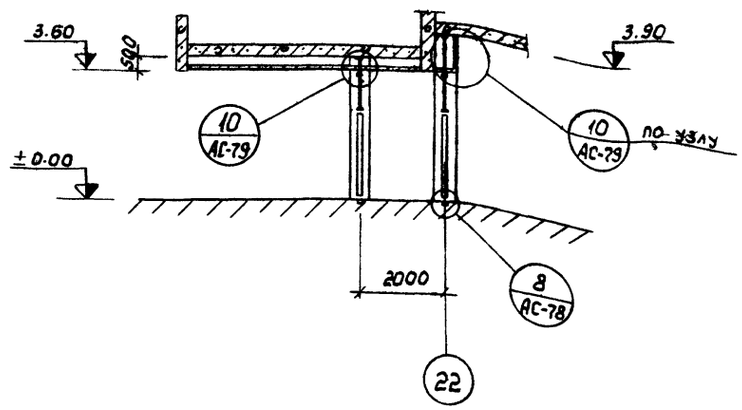

12 – 12

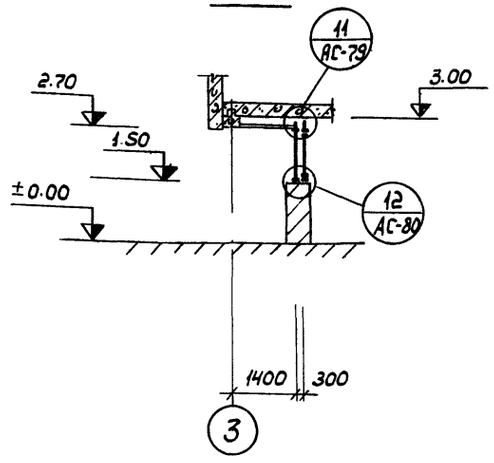

13 – 13

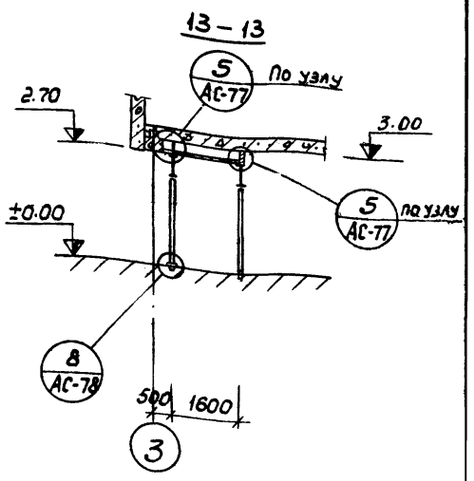

Монтажная схема остекления внутренней перегородки по оси 15

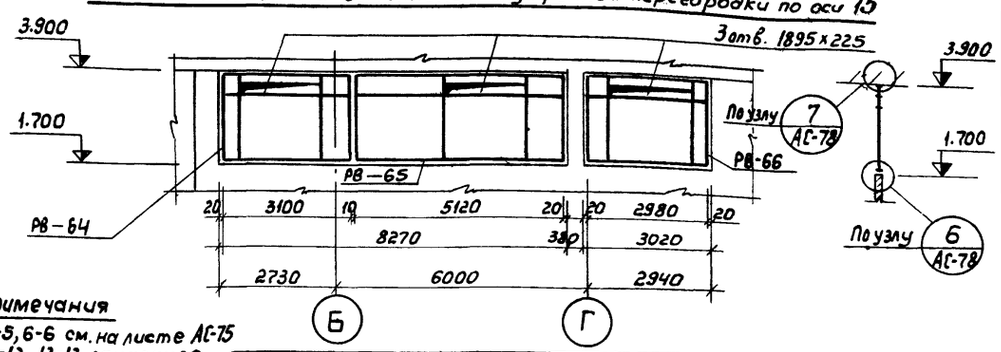

Примечания

1. Сечения 5-5, 6-6 см. на листе АС-75
2. Сечения 12-12, 13-13 замаркированы на листе АС-74

			1979	Т.П. 272-32-57		
			Общественный центр микрорайона тип III в конструкциях серии ИИ-04			
Рук.маст.	Гранцев		Здание предприятий культурно-бытового назначения и торговли	Стадия	Лист	Листов
Гл.инж.м.	Пушкин			Р	АС-73	
Гл.арх.пр.	Юмашев					
Гл.инж.пр.	Новиков		Монтажные схемы витража в осях А÷Ж (наружное и внутреннее остекление)	ЦНИИЭП учебных зданий г. Москва		
Инженер	Лазнев					
Проверил	Мощагина					

Инв. № подл.

Т.П. 272-32-57 Альбом I

Монтажная схема витража в осях Р÷Г /наружное остекление/

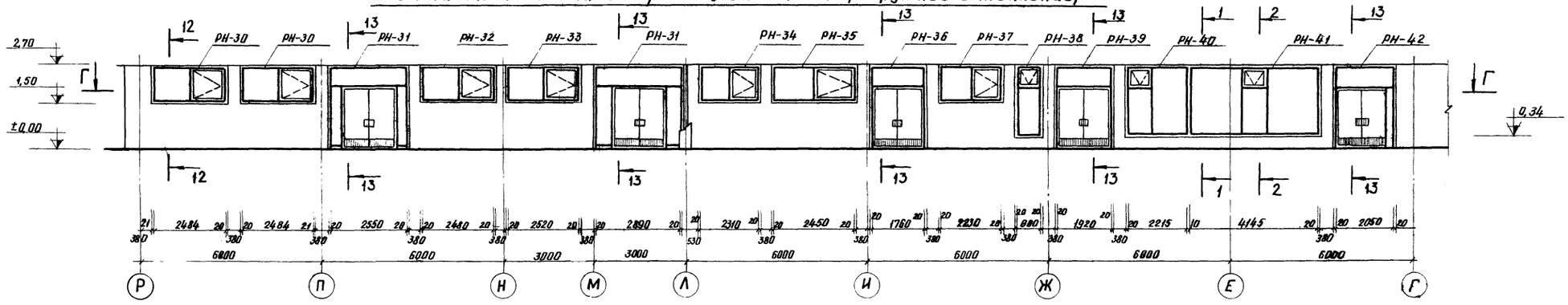

Монтажная схема витража в осях Р÷Г /внутреннее остекление/

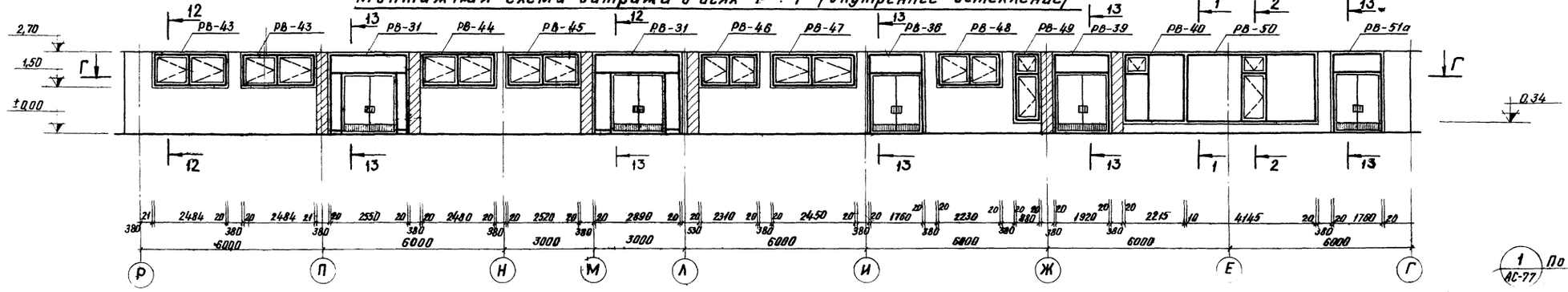

По узлу 1 АС-77

Г – Г

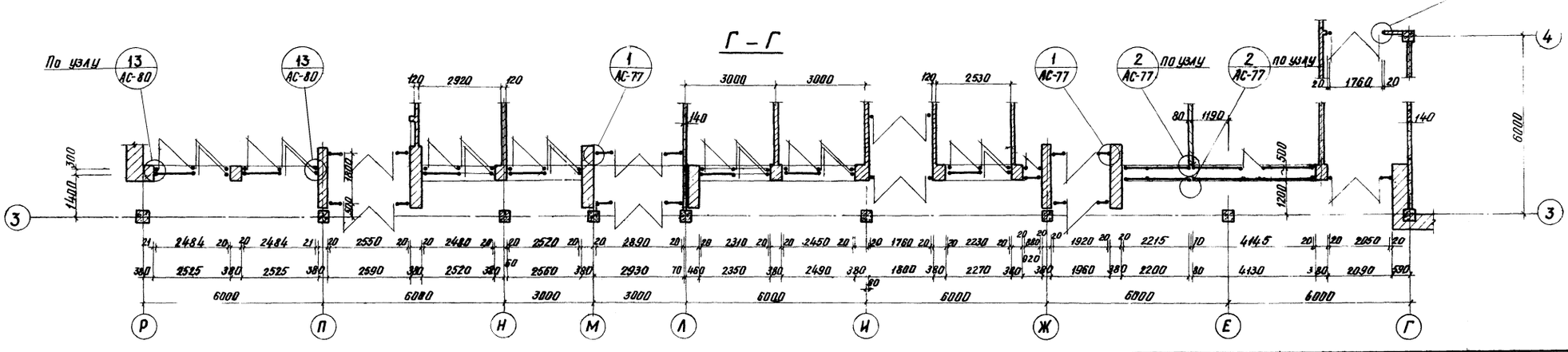

Примечания:

1. Сечения 5-5; 6-6; 12-12; 13-13 см. соответственно на листах АС-75 и АС-74
2. Рамы витражей /монтажные марки/ см. альбом IV

			1979	Т.П. 272-32-57	
			Общественный центр микрорайона тип III – в конструкциях серии ИИ-04		
			Здание предприятий культурно-бытового назначения и торговли	Стадия: Р	Лист: АС-74	Листов:
Рук. маст.	Гранцев				
Гл. инж. м.	Пушкин				
ГИП	Новиков		Монтажные схемы витража в осях Р÷Г (наружное и внутреннее остекление)	ЦНИИЭП учебных зданий г. МОСКВА	
ГАП	Юнашев				
Инженер	Лазнев				

Инв. № подл.

Т.П. 272-32-57 Альбом I

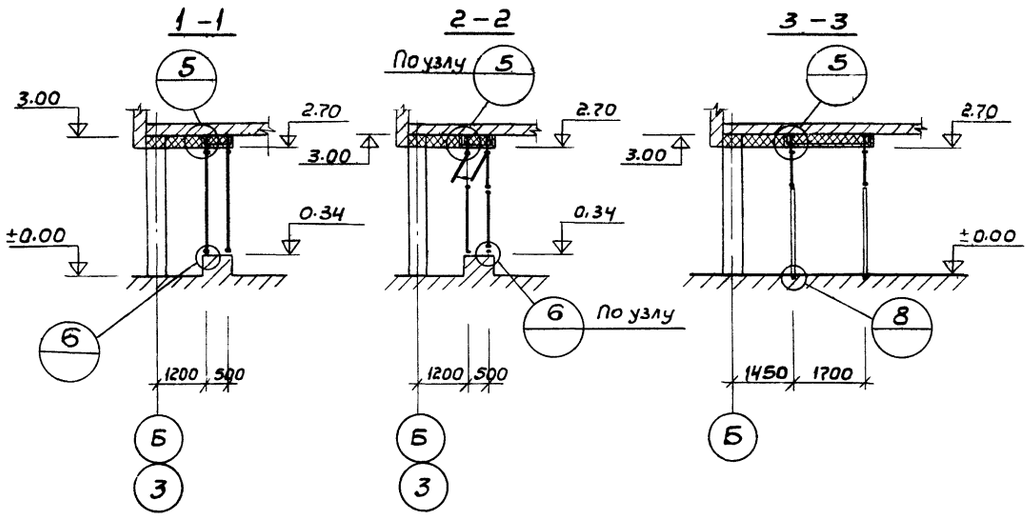

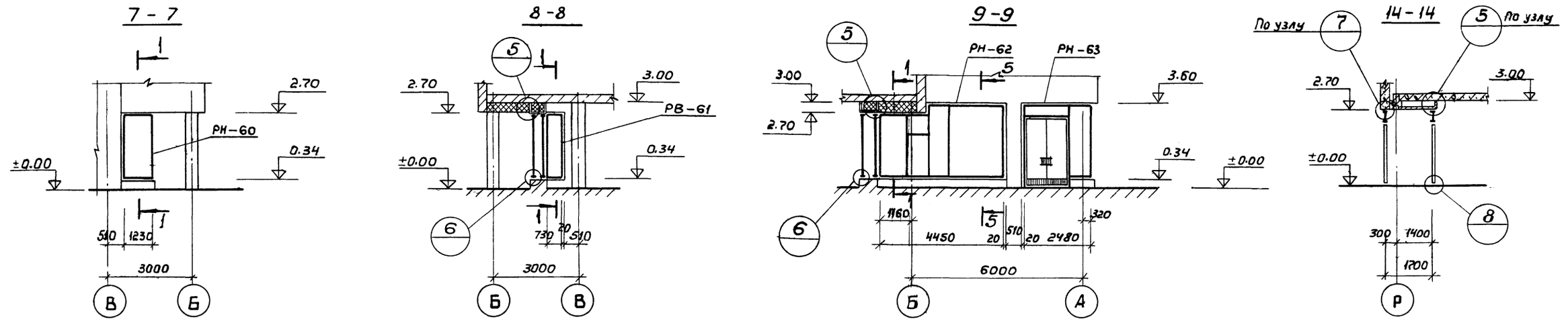

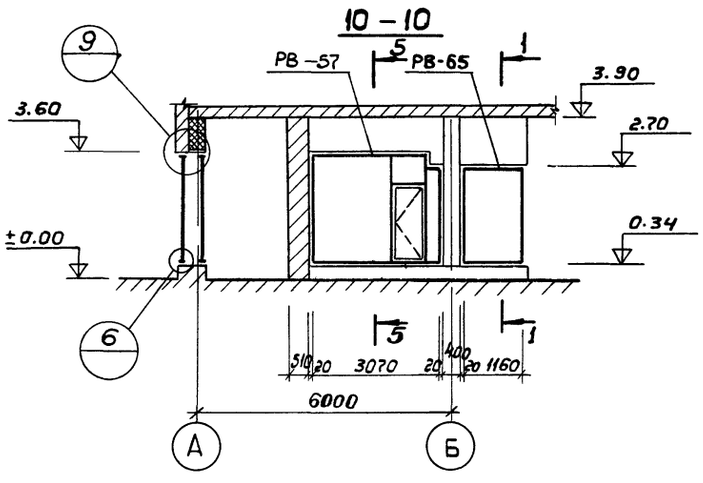

Монтажные схемы витража по оси Р

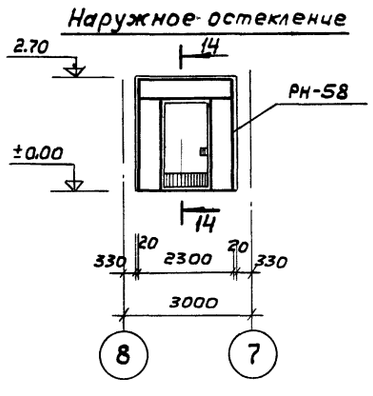

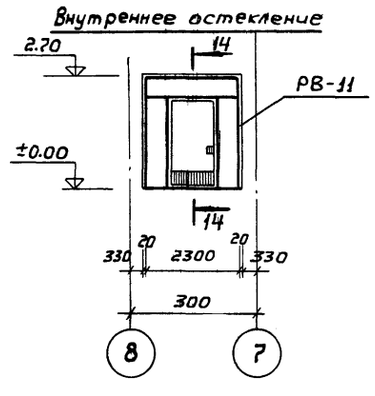

Примечания:

1. Сечения 1-1 ÷ 10-10 замаркированы на листе АС-71.
2. Рамы витражей /монтажные марки/ см. альбом IV.

			1979	Т.П. 272-32-57		
			Общественный центр микрорайона тип III в конструкциях серии ИИ-04			
			Здание предприятий культурно-бытового назначения и торговли	Стадия	Лист	Листов
				Р	АС-75	
Рук.маст	Гранцев		Сечения по витражам 1-1 ÷ 10-10; 14-14. Монтажные схемы витража по оси „Р"	ЦНИИЭП учебных зданий г. Москва		
Гл.инж.м.	Пушкин					
ГИП	Новиков					
ГАП	Юмашев					
Инженер	Лазнев					

Инв.№ подл.

Монтажные схемы витражей лестницы (наружное остекление)

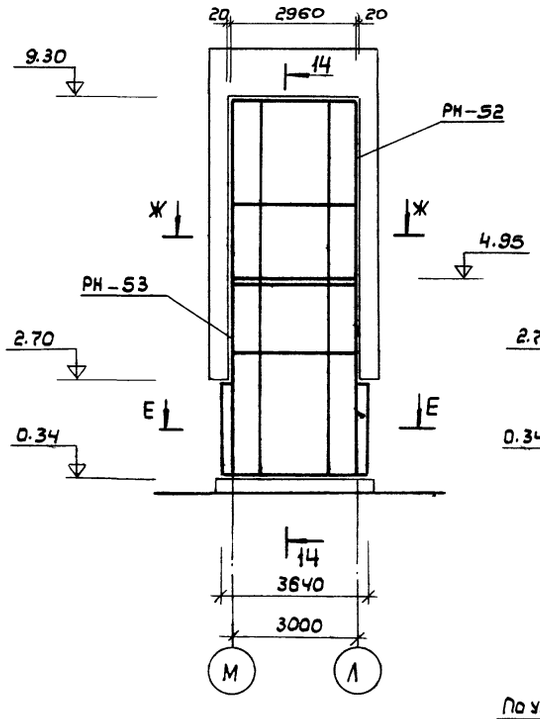

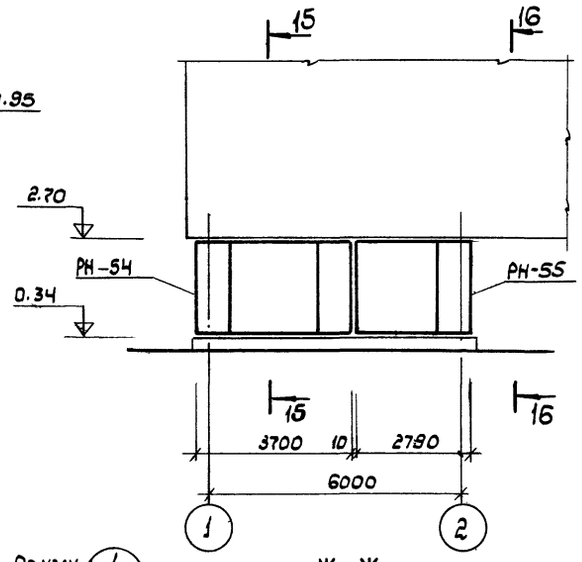

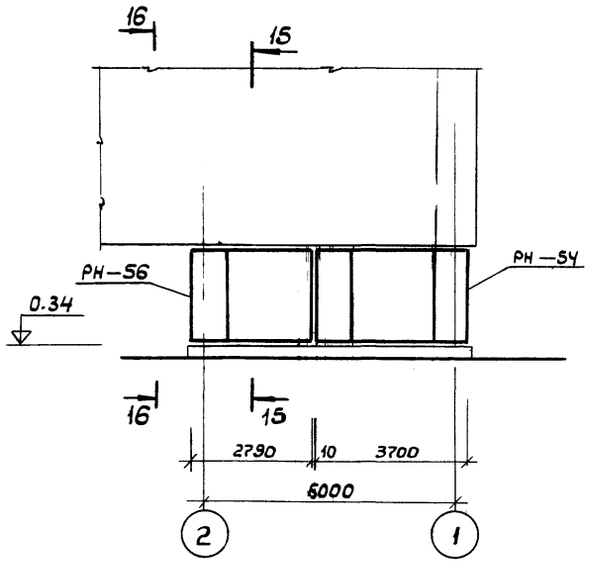

14—14

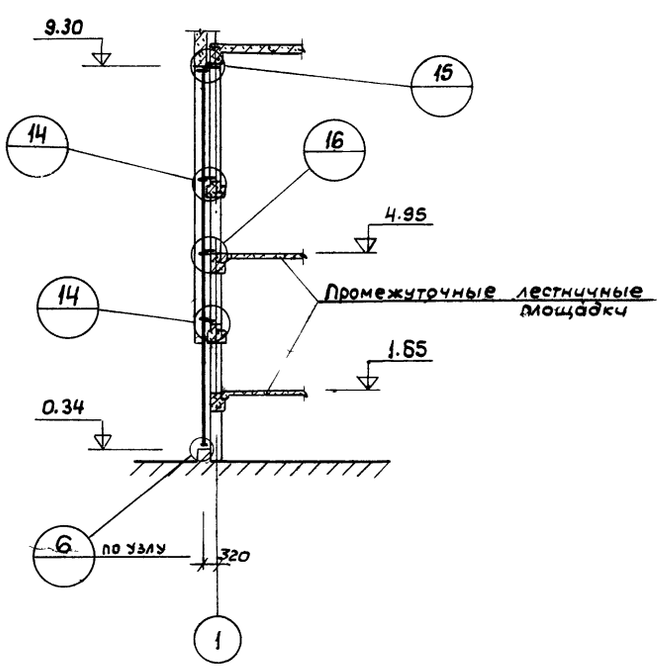

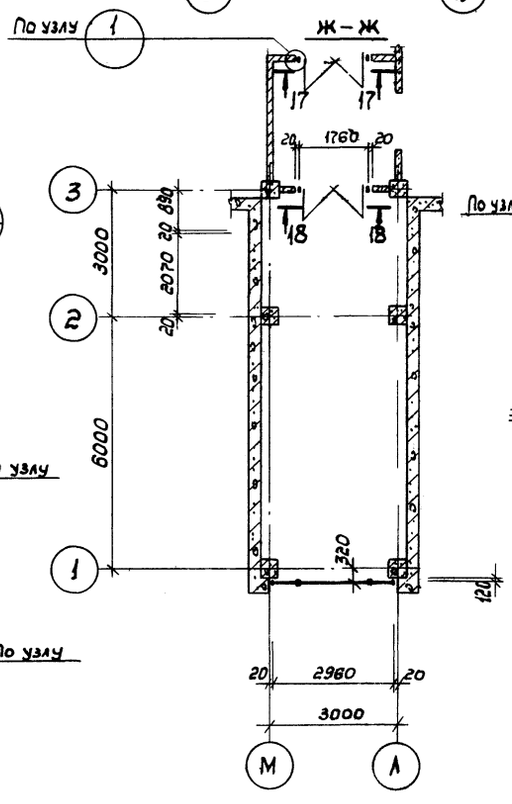

Е-Е

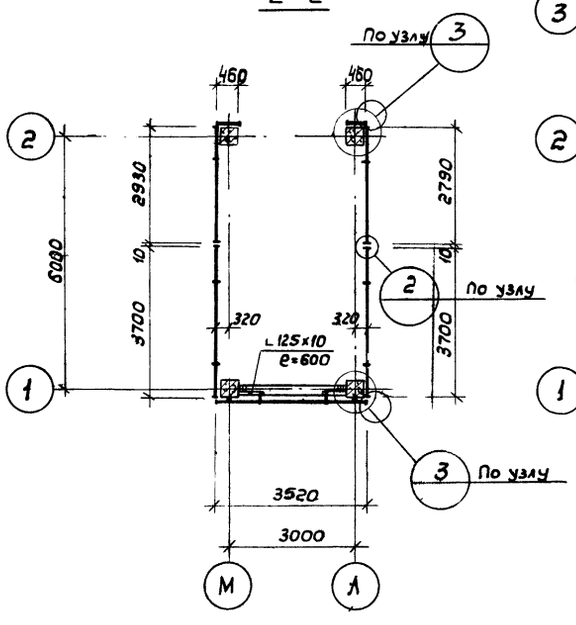

15—15

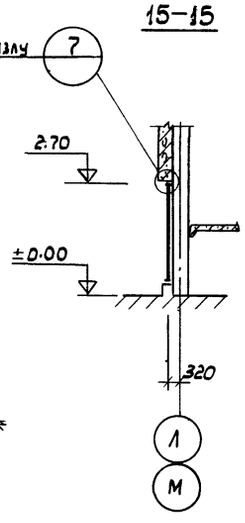

16—16

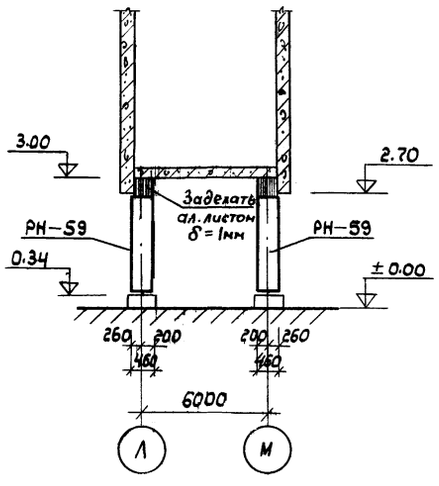

17—17

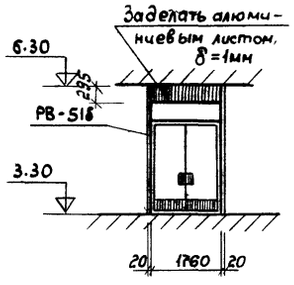

18—18

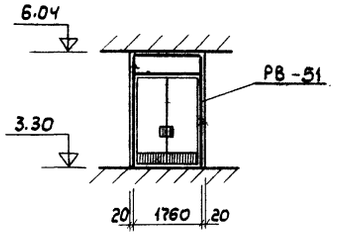

			1979	Т.П. 272-32-57		
			Общественный центр микрорайона тип III в конструкциях серии ИИ-04			
Рук.маст.	Гранцев		Здание предприятий культурно-бытового назначения и торговли	Стадия	Лист	Листов
Гл.инж.м.	Пушкин			Р	АС-76	
Гл.арх.пр.	Юмашев		Монтажные схемы витражей лестницы	ЦНИИЭП учебных зданий г. Москва		
Гл.инж.пр.	Новиков					
Проверил	Нощагина					
Инженер	Лазнев					

Инв.№ подл.

1

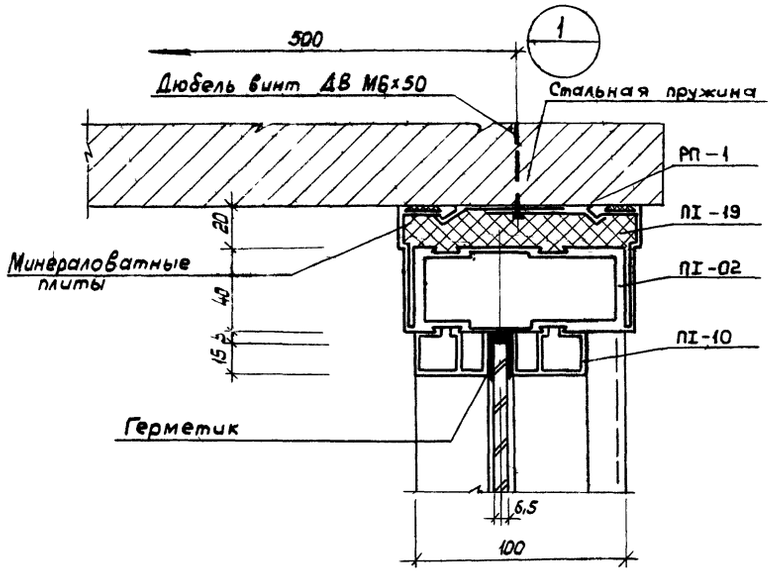

2

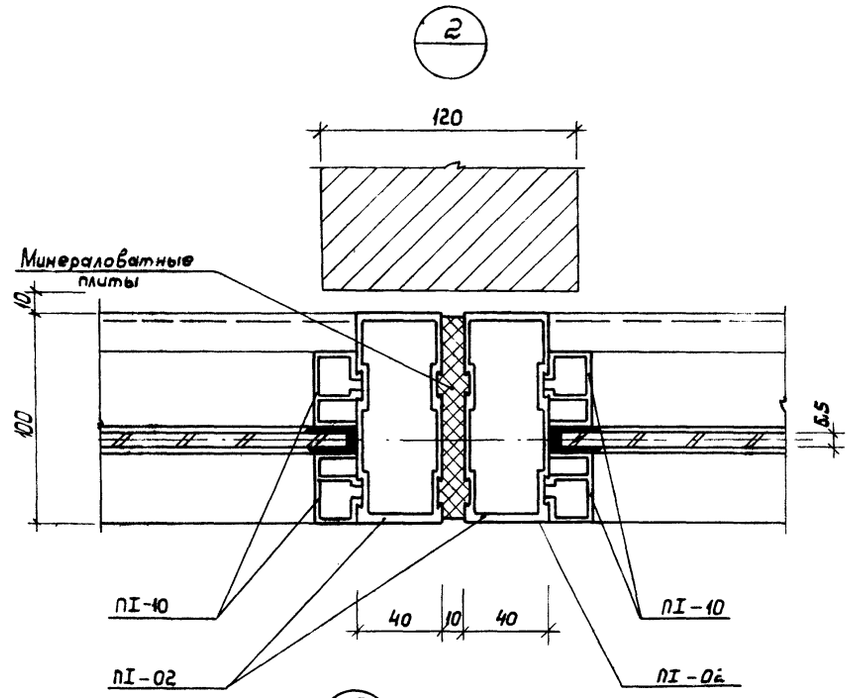

3

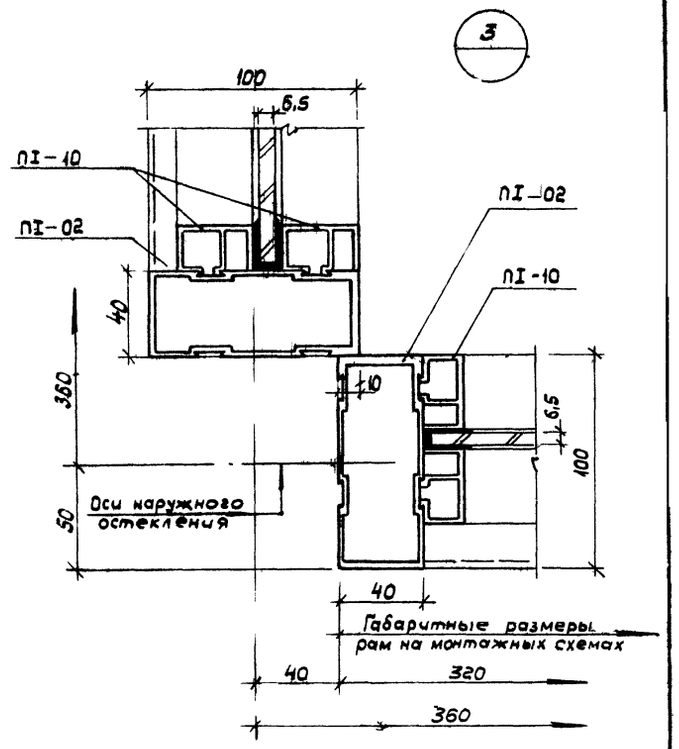

4

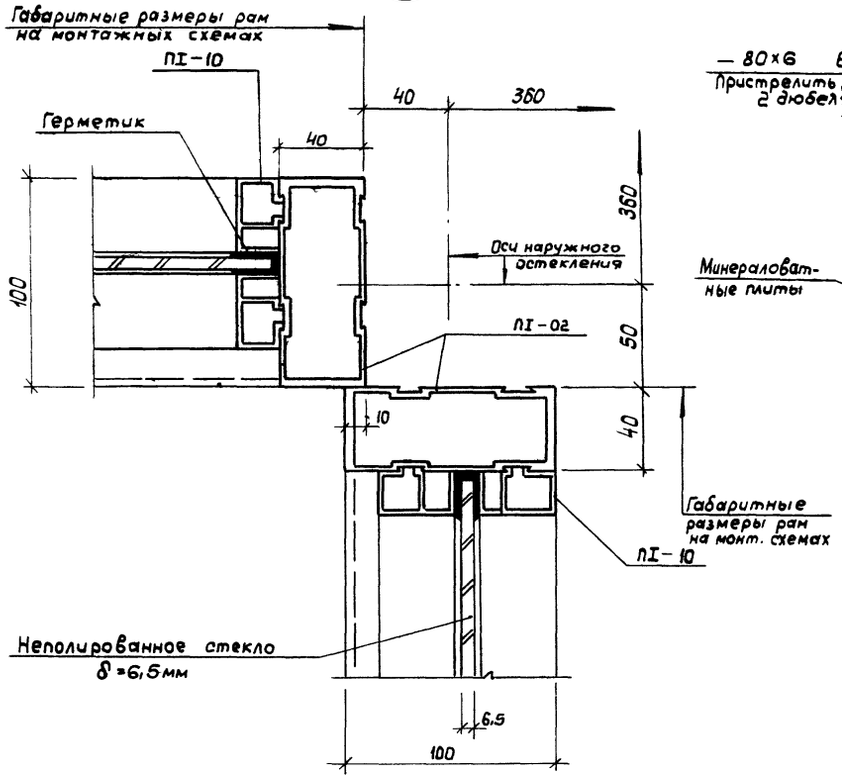

5

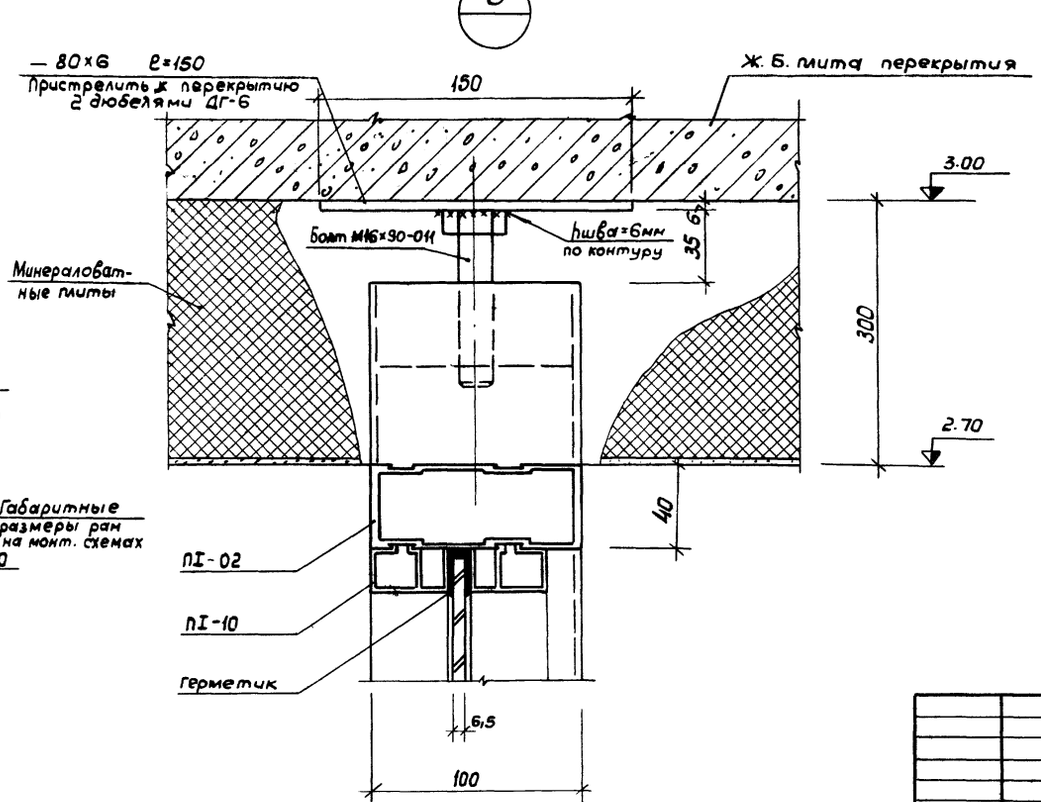

			1979	Т.П. 272-32-57	
			Общественный центр микрорайона тип III в конструкциях серии ИИ-04		
Рук. маст.	Грамцев		Здание предприятия культурно-бытового назначения и торговли	Стадия	Лист	Листов
Гл. инж. м.	Лушкин			Р	АС-77	
Гл. арх. пр.	Юмашев					
Гл. инж. пр.	Новиков		Монтажные узлы витражей 1 ÷ 5	ЦНИИЭП учебных зданий г. Москва		
Проверил	Мощагина					
Инженер	Лазнев					

Инв. № подл.

6

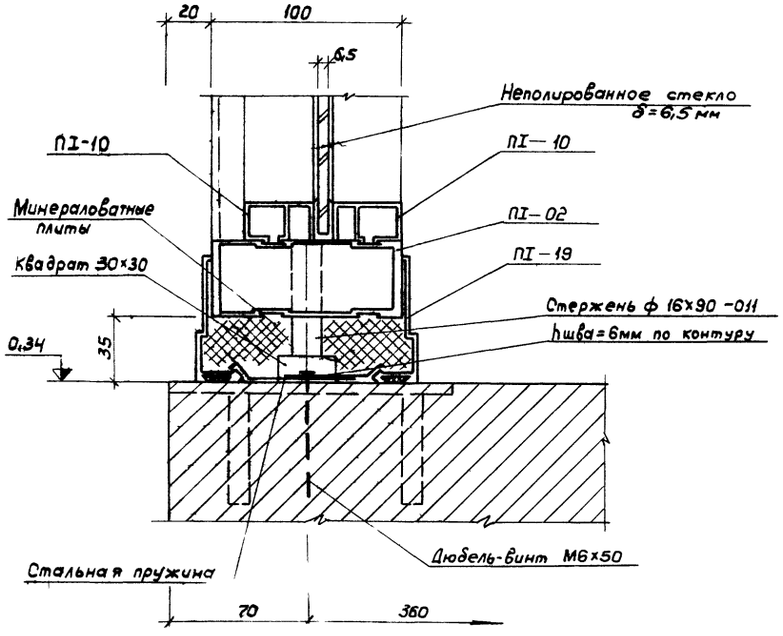

7

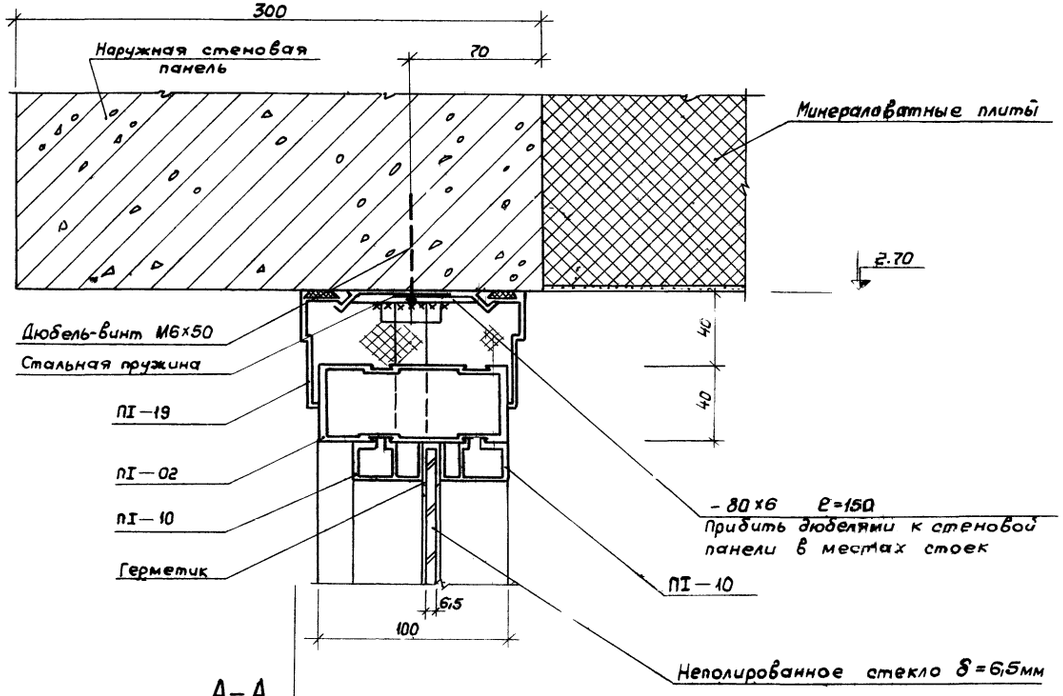

8

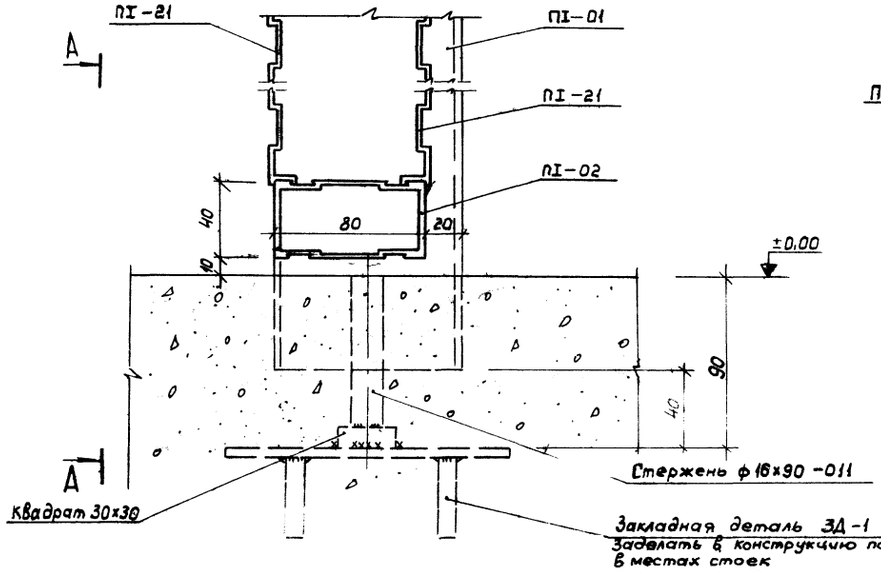

А-А

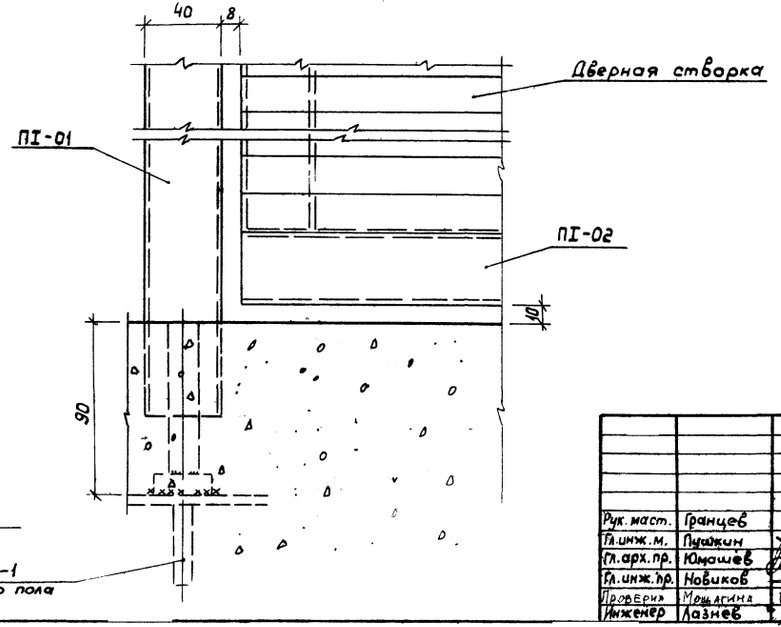

			1979	Т.П. 272-32-57			
			Общественный центр микрорайона тип III в конструкциях серии ИИ-04				
Рук.маст.	Гранцев		Здания предприятий культурно-бытового назначения и торговли		Стадия	Лист	Листов
Гл.инж.м.	Пугажин				Р	АС-78	
Гл.арх.пр.	Юмашев						
Гл.инж.пр.	Новиков		Монтажные узлы витражей 6—8		ЦНИИЭП учебных зданий г.Москва		
Проверил	Мордагина						
Инженер	Лазнев						

Инв. № подл.

9

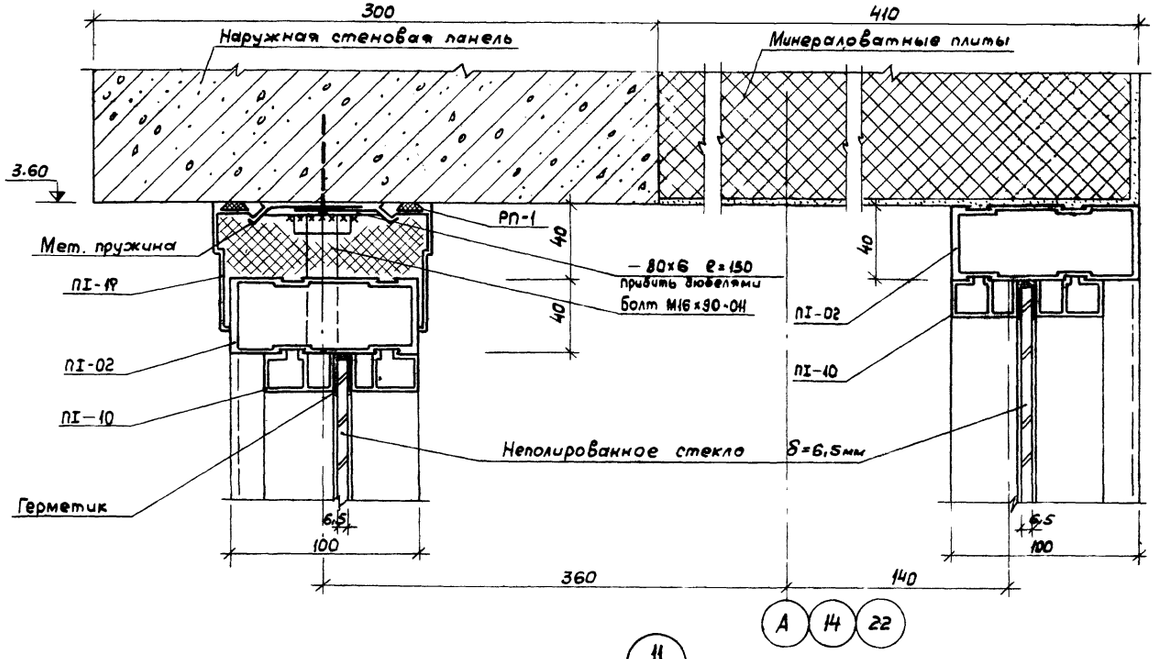

10

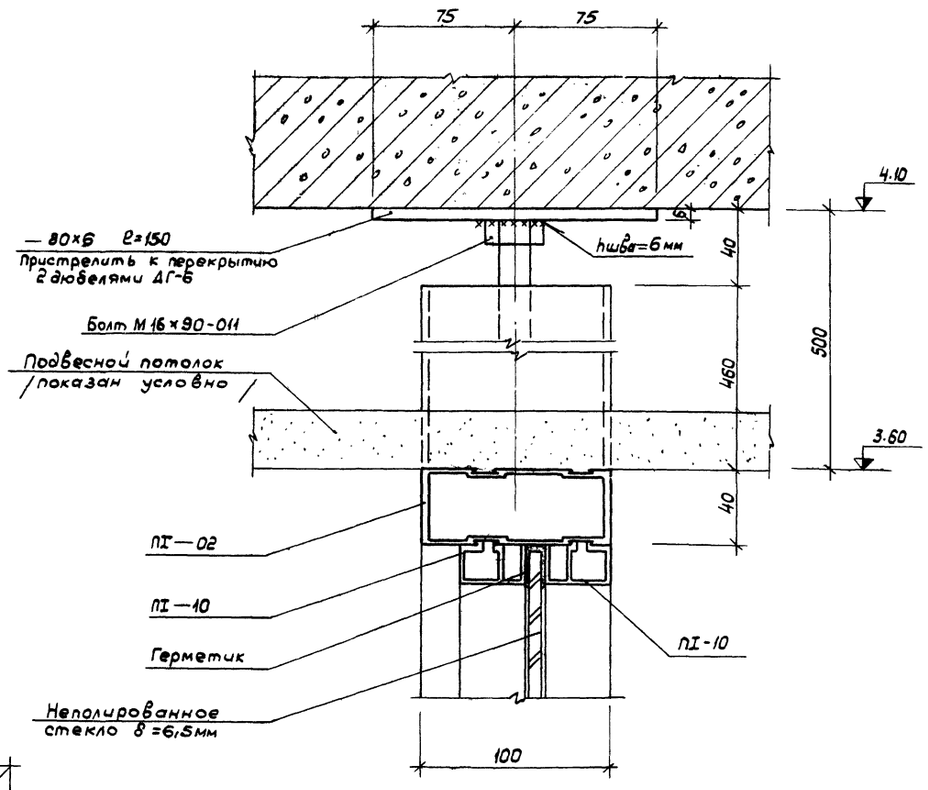

А 14 22

11

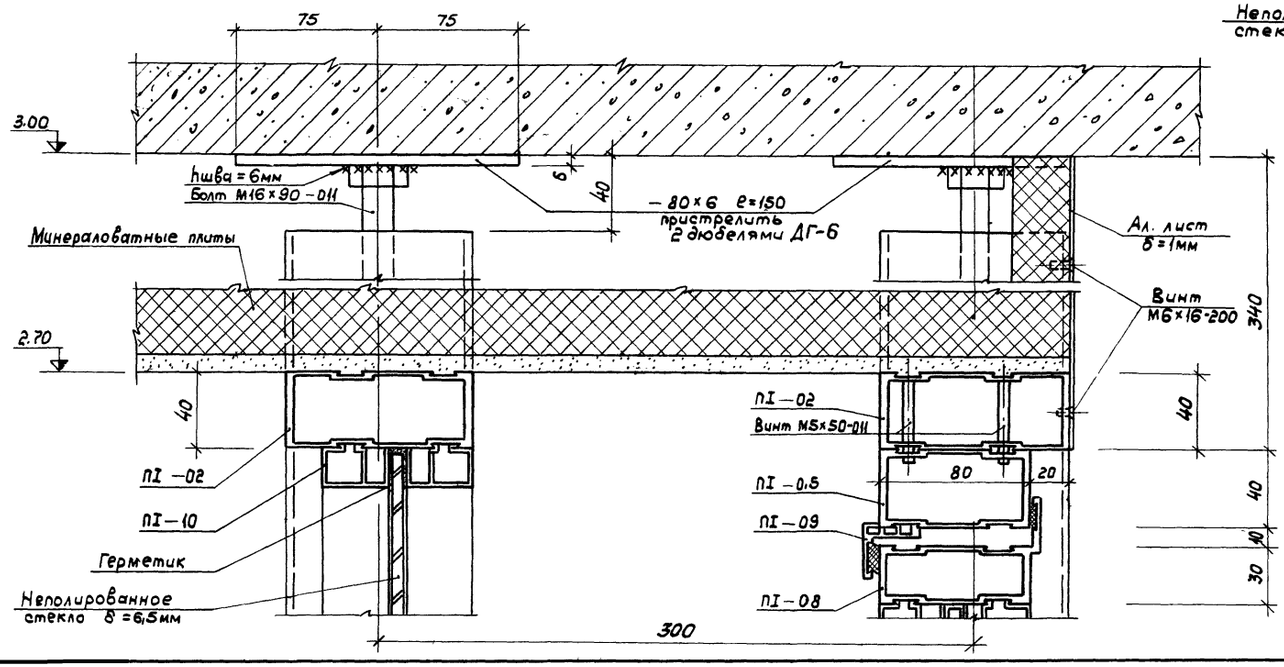

			1979	Т.П. 272-32-57	
			Общественный центр микрорайона тип III в конструкциях серии ИИ-04		
Рук. маст.	Гранцев		Здание предприятий культурно-бытового назначения и торговли	Стадия: Р	Лист: АС—79
Гл. инж. м.	Лушкин				Листов:
Гл. арх. пр.	Юмашев				
Гл. инж. пр.	Новиков		Монтажные узлы витражей 9 ÷ 11	ЦНИИЭП учебных зданий г. Москва	
Проверил	Кацагина				
Инженер	Лазнев				

Инв. № подл.

12

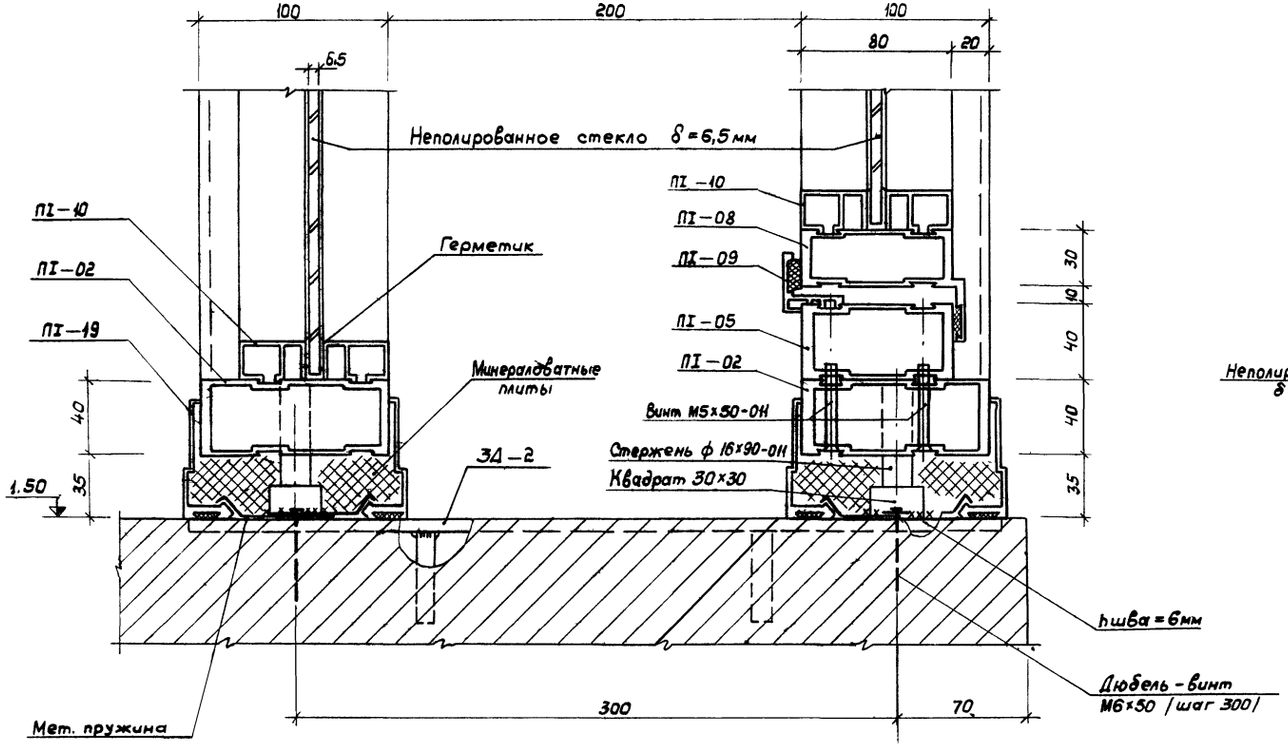

13

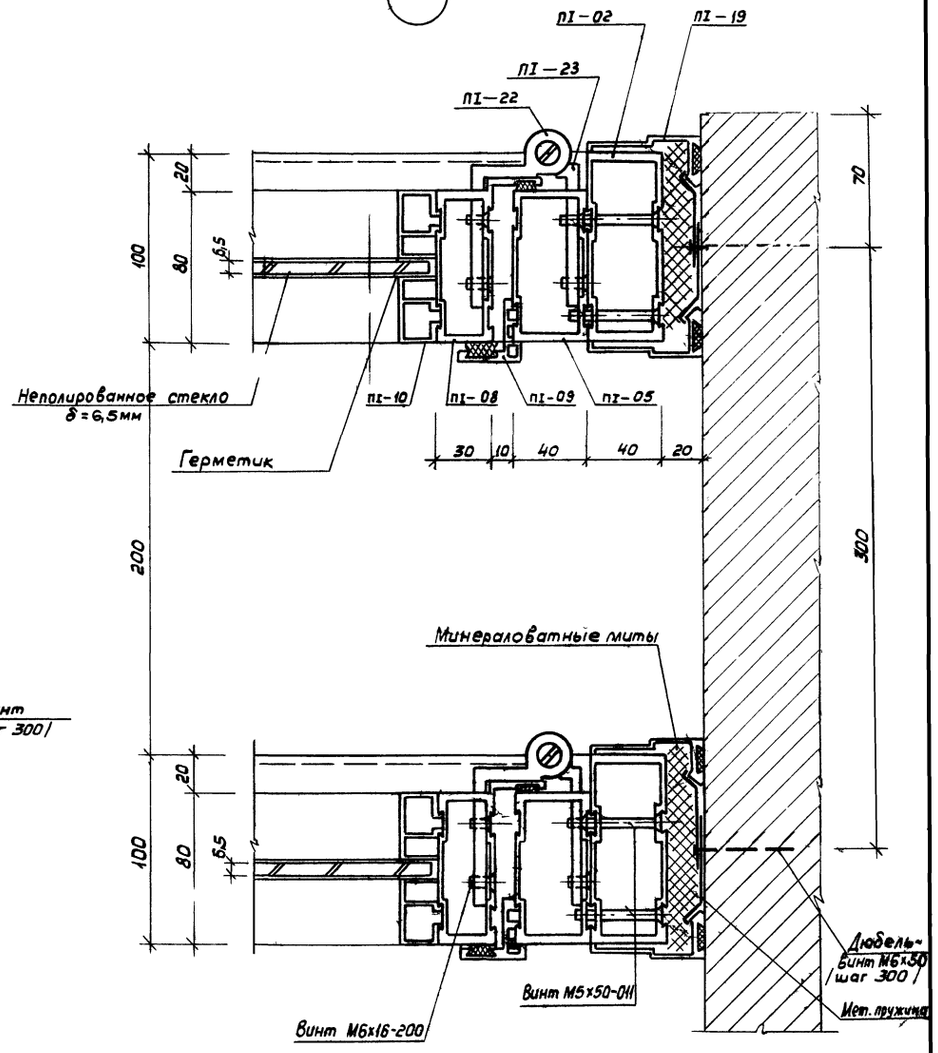

14

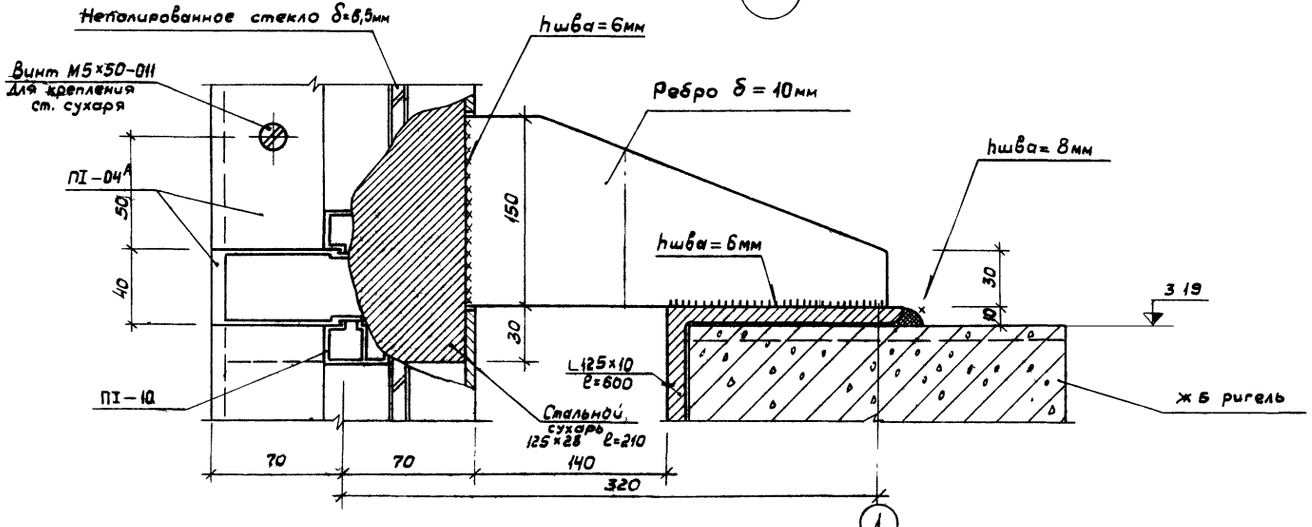

				1979	Т.П. 272-32-57	
				Общественный центр микрорайона тип III в конструкциях серии ИИ-04		
Рук. маст.	Гранцев			Здание предприятий культурно-бытового назначения и торговли	Стадия	Лист	Листов
Гл. инж. м.	Пушкин				Р	АС-80	
Гл. арх. пр.	Юмашев						
Гл. инж. пр.	Новиков			Монтажные узлы витражей 12÷14	ЦНИИЭП учебных зданий г. Москва		
Проверил	Мощагина						
Инженер	Лазарев						

Инв. № подл.

15

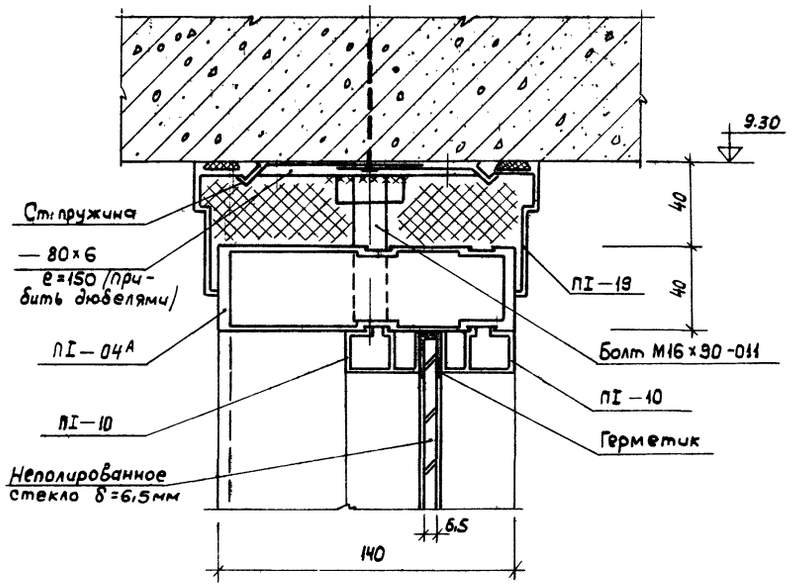

16

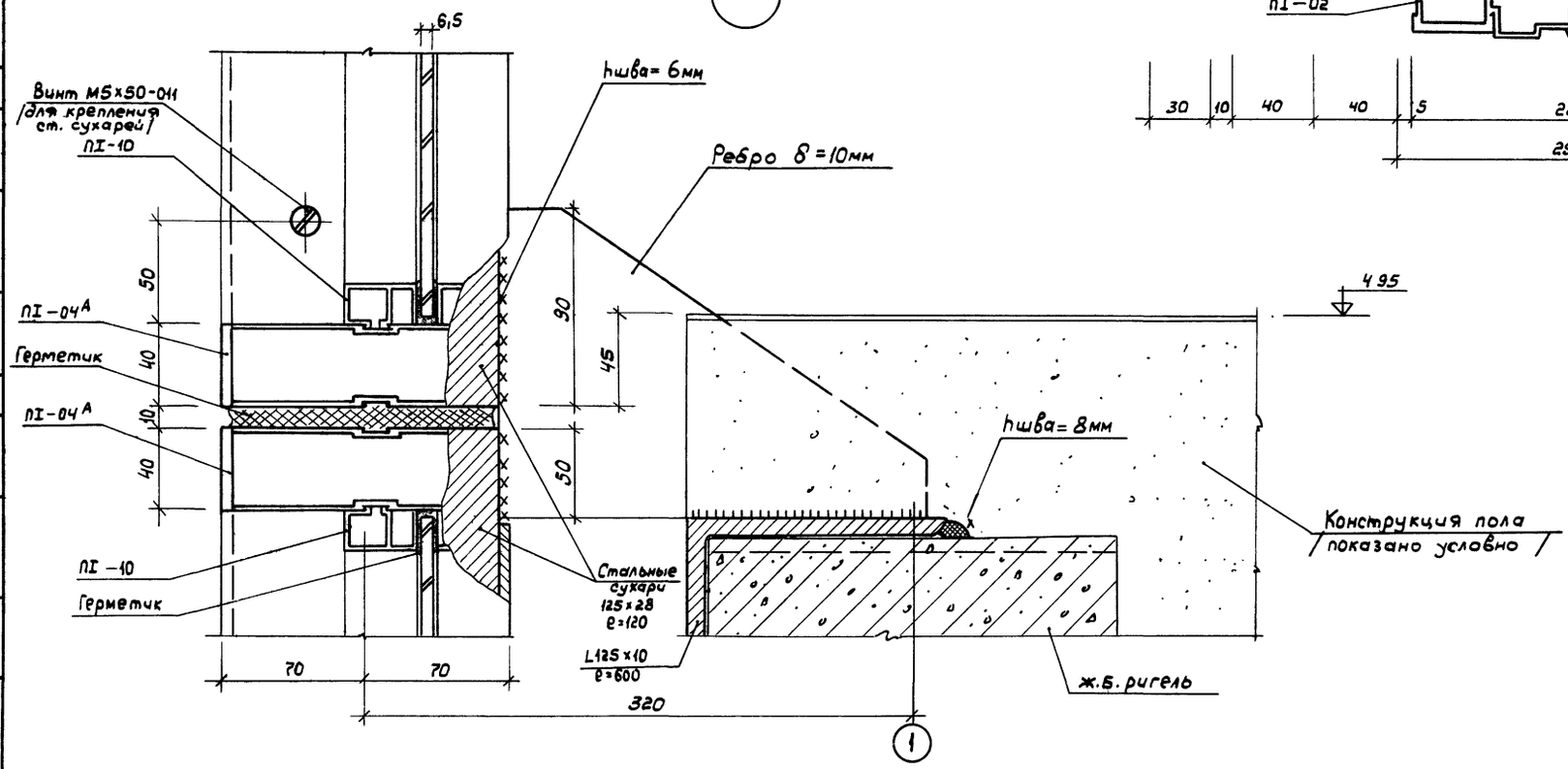

17

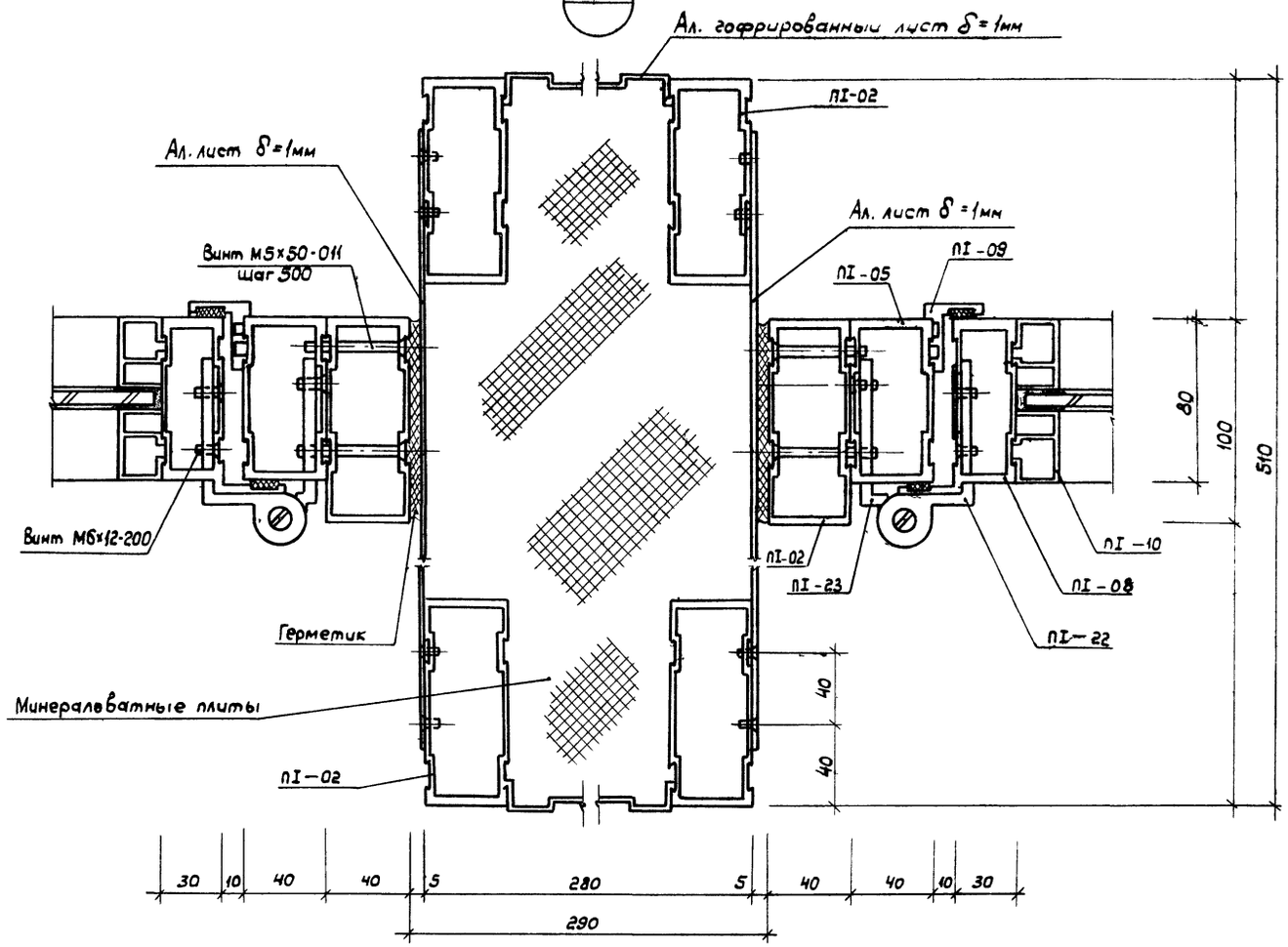

			1979	Т.П. 272-32-57		
			Общественный центр микрорайона тип III в конструкциях серии ИИ-04			
Рук.маст.	Гранцев		Здание предприятий культурно-бытового назначения и торговли	Стадия	Лист	Листов
Гл.инж.м.	Пушкин			Р	АС-81	
Гл.арх.пр.	Юмашев					
Гл.инж.пр.	Новиков		Монтажные узлы витражей 15÷17	ЦНИИЭП учебных зданий г. Москва		
Проверил	Мощагина					
Инженер	Лазнев					

Инв.№ подл.

Т.П. 272-32-57 альбом I

ВИТРАЖИ

Пояснительная записка

1. Стальные витражи разработаны по альбому серии 1,236-3 вып. 2.
2. Витражи запроектированы в рамном варианте заводского изготовления. Рамы витражей разработаны на стадии КМ и включены в альбом IV данного проекта
3. Витражи имеют верхнюю подвеску несущих стрек, нижний узел крепления витражей — скользящий.
4. Остекление витражей производить 6,5 мм неполированным стеклом по ГОСТ 7380-77.
5. Герметизация стекол осуществляется посредством П-образного резинового уплотнительного профиля, ставящегося на клею 88 Н.
6. Уплотнение всех мест примыкания витражей к строительным конструкциям производится полужесткими минераловатными плитами с последующей обмазкой герметиком с наружной стороны.
7. Все монтажные элементы витражей должны иметь полную заводскую готовность, а также должны быть укомплектованы всеми необходимыми изделиями, приборами, замками и скобяными изделиями.
8. Крепежные изделия (болты, винты) должны выполняться из стали с последующим гальваническим покрытием.
9. Фрамужные приборы, замки, завертки, шпингалеты, ручки, конструкции металлических рам витражей — подлежат разработке на стадии КМД.
10. Правила приемки, комплектность, методы испытания, маркировка, хранение и транспортировка конструкций должны соответствовать требованиям ГОСТ 21519-76.

Таблица рам витражей

№№ п/п	Марка Рамы	Кол-во шт.
1	РН-1	1
2	РН-2	1
3	РН-3	1
4	РВ-3	1
5	РН-4	1
6	РВ-4	1
7	РН-5	1
8	РН-6	1
9	РН-7	2
10	РВ-7	2
11	РН-8	4
12	РВ-8	2
13	РВ-9	1
14	РВ-10	1
15	РВ-11	1
16	РВ-12	1
17	РВ-13	1
18	РВ-14	1
19	РН-15	1
20	РН-16	1
21	РН-17	2
22	РН-18	1
23	РН-19	1
24	РН-20	1
25	РВ-21	4
26	РВ-22	4
27	РН-23	1
28	РН-24	4
29	РВ-24	4
30	РН-25	1
31	РН-26	1
32	РВ-27	1
33	РВ-28	1
34	РВ-29	1
35	РН-30	2
36	РН-31	2
37	РВ-31	2
38	РН-32	1
39	РН-33	1

№№ п/п	Марка рамы	Кол-во шт.
40	РН-34	1
41	РН-35	1
42	РН-36	2
43	РВ-36	2
44	РН-37	1
45	РН-38	1
46	РН-39	2
47	РВ-39	2
48	РН-40	1
49	РН-41	1
50	РН-42	1
51	РВ-43	2
52	РВ-44	1
53	РВ-45	1
54	РВ-46	1
55	РВ-47	1
56	РВ-48	1
57	РВ-49	1
58	РВ-50	1
59	РВ-51	1
60	РВ-51а	1
61	РВ-51б	1
62	РН-52	1
63	РН-53	1
64	РН-54	2
65	РН-55	1
66	РН-56	1
67	РН-57	1
68	РН-58	1
69	РН-59	2
70	РН-60	1
71	РВ-61	1
72	РН-62	1
73	РН-63	1

Таблица расхода стальных профилей

№№ п/п	Марка профиля	Длина м	ГОСТ	Общая масса кг
1	Труба 63×32×2,5	1500,0	12336 66	4980,0
2	Труба 90×45×3	56,0		323,12
3	L 20×3	3150,0	8509-72	2803,50
4	L 32×4	270,0	—"—	515,70
5	Лист δ = 2 мм	55 м²	19903-74	863,5

Спецификация прочих изделий

№№ п/п	Наименование	ГОСТ или ТУ	Ед. изм	Количество
1	Витринное непол стекло δ = 6,5 мм	ГОСТ 7780-77	м²	790,0
2	П-образная резина	По нормалям заводов Саранского "РТИ и клучук"	м п	3150,0
3	Резиновый уплотнитель для притворов	Губчатая резина Р-29 из ТУ МХП 1206-55Р	м п	270,0
4	Герметик 91-УТ-37	ТУ 38,005-204-71	кг	222,0
5	Клей 88 Н	МРТУ 33-5-6022-65	кг	33,0

Таблица расхода крепежных изделий

№№ п/п	Наименование	ГОСТ или ТУ	Масса кг / Кол-во шт.
1	Болт М6×50		885 шт.
2	Болт М6×60		5 шт.
3	Винт М6×10-011		6300 шт.
4	— 80×6		168,0 кг.
5	— 150×10		17,70 кг
6	L 125×10		68,80 кг
7	Дюбель-гвоздь ДГ-6		590,0 шт.
8	Ст. сухарь 25×80		926,0 кг
9	Ст. сухарь 82×37		19,0 кг

Условные обозначения

РН — Рама наружная

РВ — Рама внутренняя

Рук. маст.	Гранцев		1979	Т.П. 272-32-57	
Гл. инж. м.	Пушкин		Общественный центр микрорайона тип III в конструкциях серии ИИ-04		
Гл. арх. пр.	Юмашев		Здание предприятий культурно-бытового назначения и торговли	Стадия: Р	Лист: АС-82
Гл. инж. пр.	Новиков				Листов
Инженер	Лазнев		Расход материалов на витражи Пояснительная записка (Вариант из черного металла)	ЦНИИЭП учебных зданий г. Москва	
Проверил	Мошагина				

Инв. № подл.

1

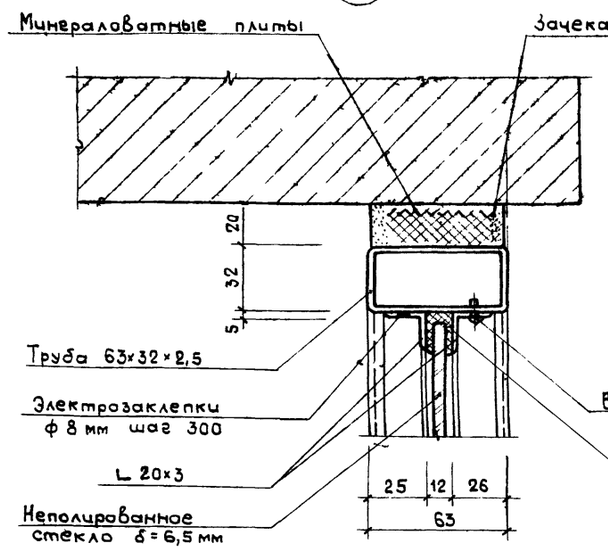

2

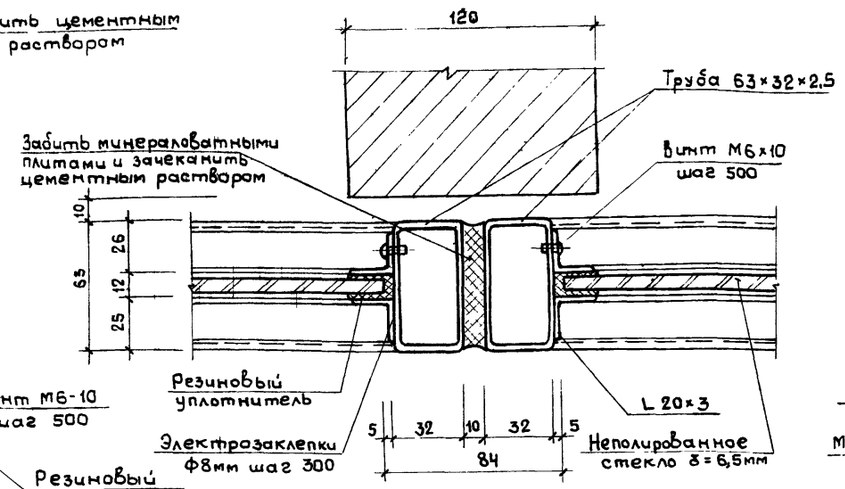

3

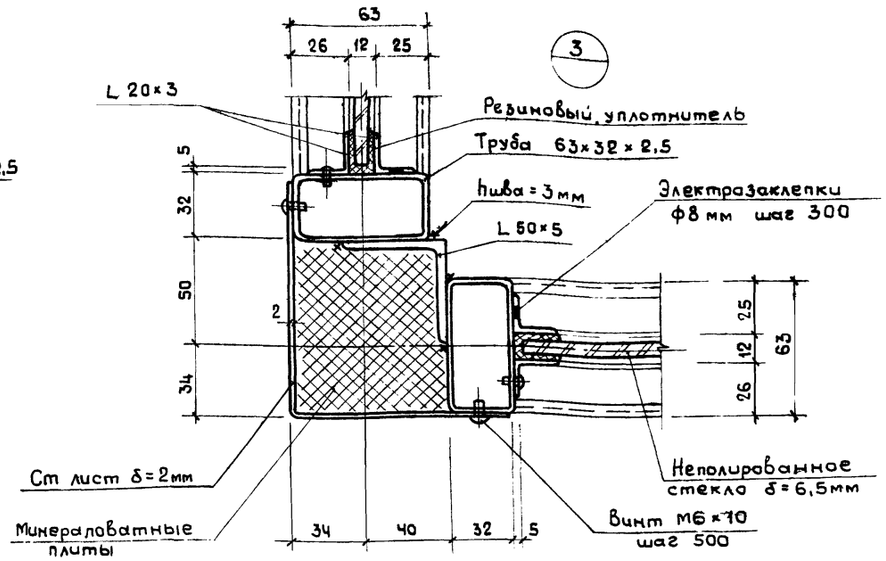

4

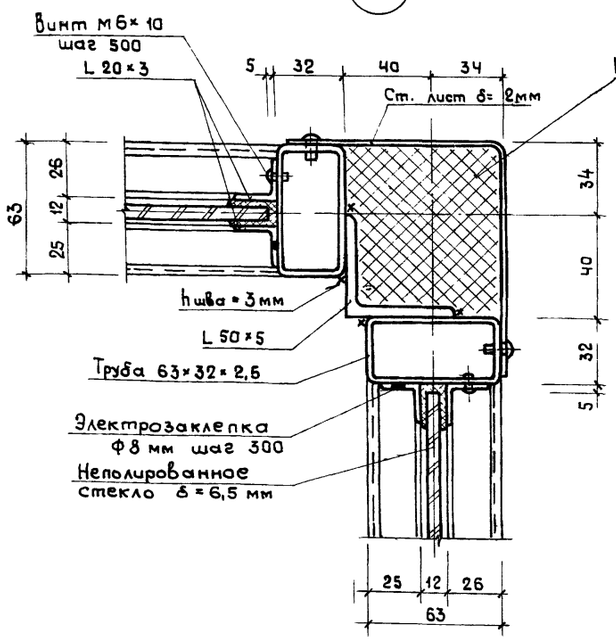

5

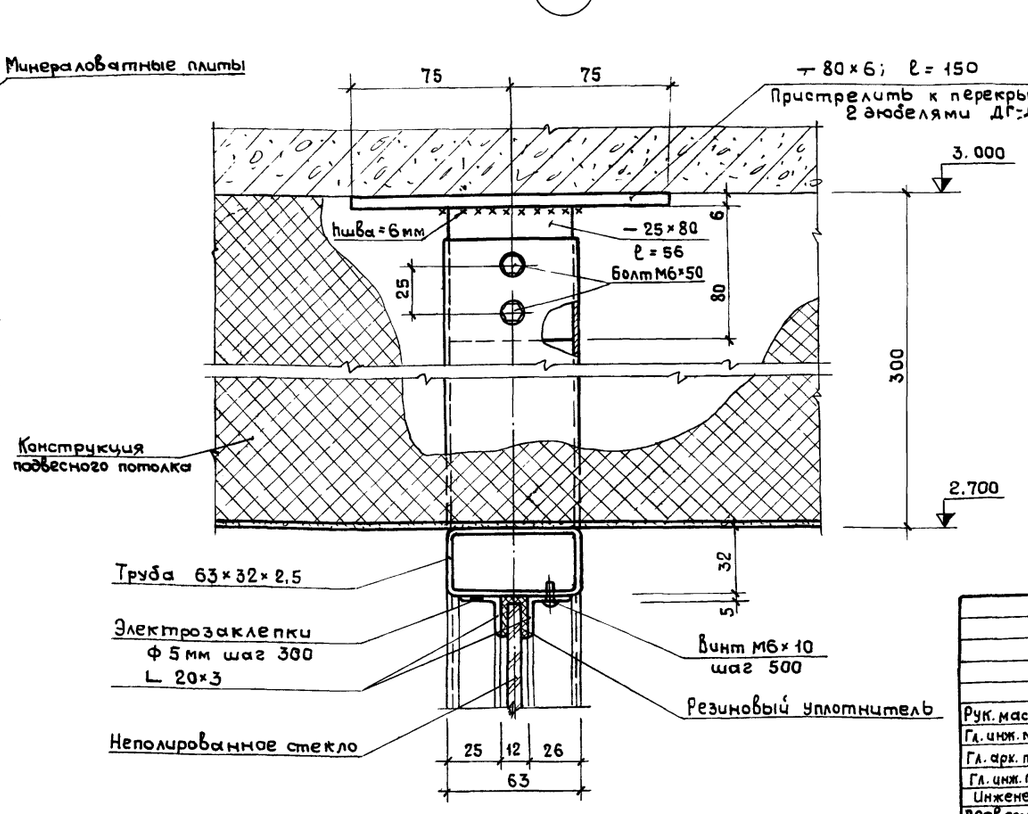

Примечание.

Общие указания по монтажу витражей см. на листе АС-82

			1979	Т.П. 272-32-57	
			Общественный центр микрорайона тип III в конструкциях серии ИИ-04		
Рук. маст.	Грунцев		Здание предприятий культурно-бытового назначения и торговли	Стадия: Р	Лист: АС-83	Листов:
Гл. инж. м.	Пушкин					
Гл. арх. пр.	Юмашев					
Гл. инж. пр.	Новиков		Монтажные узлы витражей 1÷5 (Вариант из черного металла)	ЦНИИЭП учебных зданий г. Москва		
Инженер	Лазнев					
Проверил	Мощагина					

Инв. № подл.

6

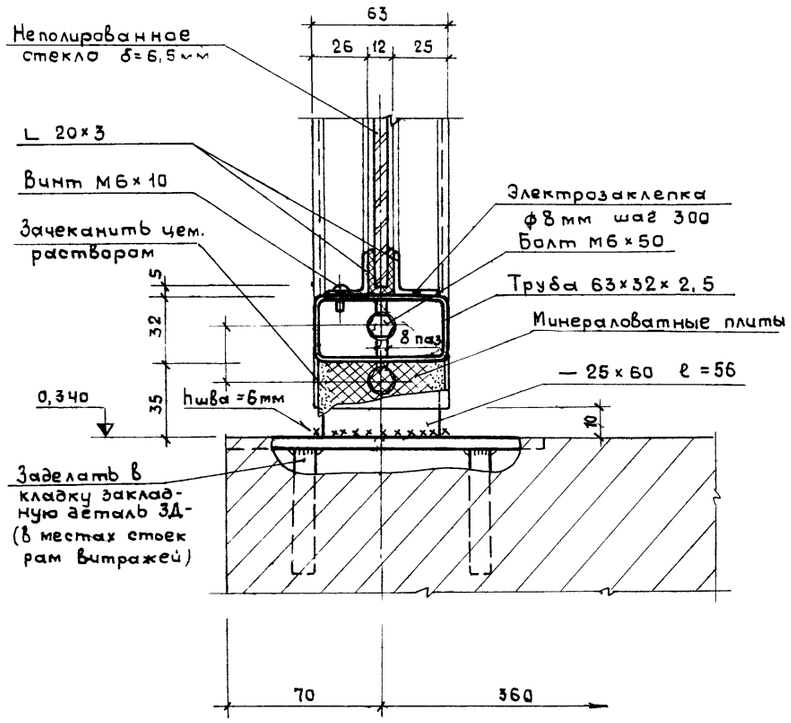

7

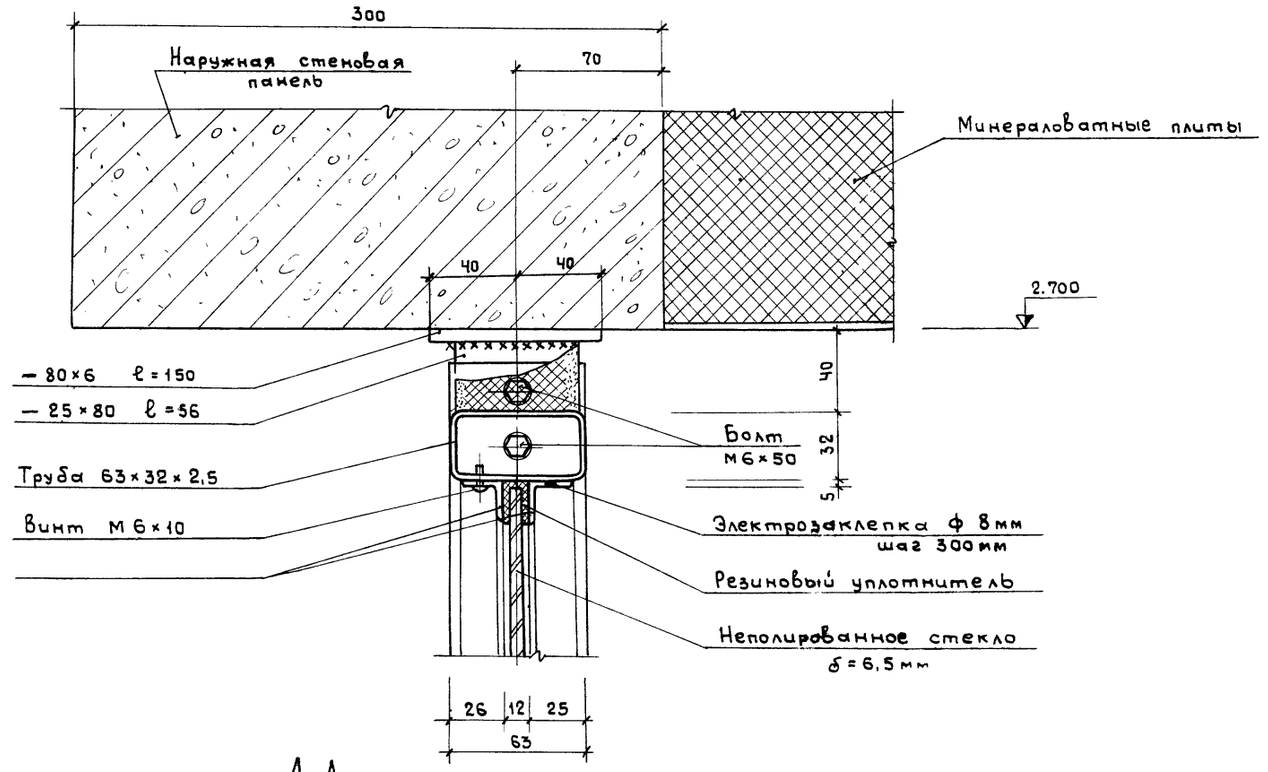

8

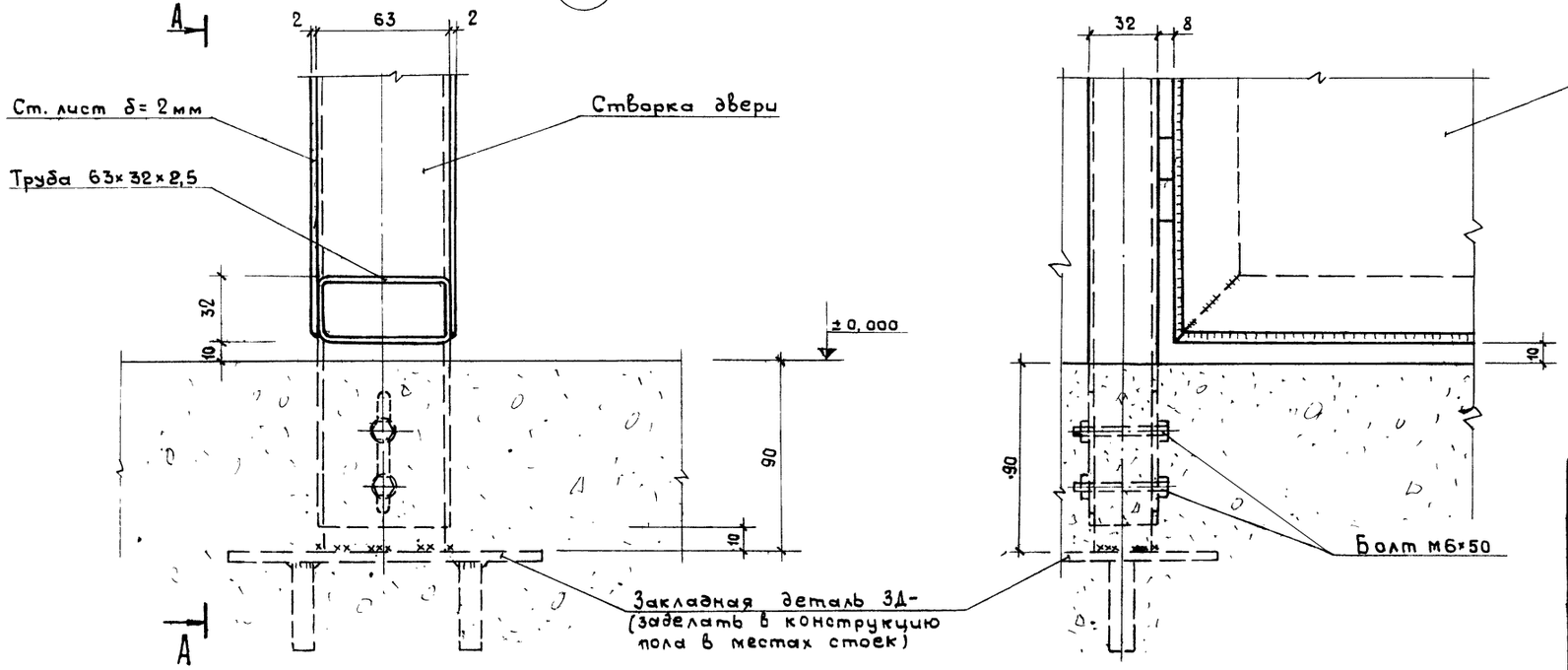

Примечание

Общие указания по монтажу витражей см. на листе АС-82.

			1979	Т.П. 272-32-57		
			Общественный центр микрорайона тип III в конструкциях серии ИИ-04			
Рук. маст.	Грацев		Здание предприятий культурно-бытового назначения и торговли	Стадия	Лист	Листов
Гл. инж. пр.	Пушкин			Р	АС-84	
Гл. арх. пр.	Юмашев					
Гл. инж. пр.	Новиков		Монтажные узлы витражей 6÷8. (Вариант из черного металла)	ЦНИИЭП учебных зданий г. Москва		
Инженер	Лазнев					
Проверил	Моцагина					

Инв. № подл.

9

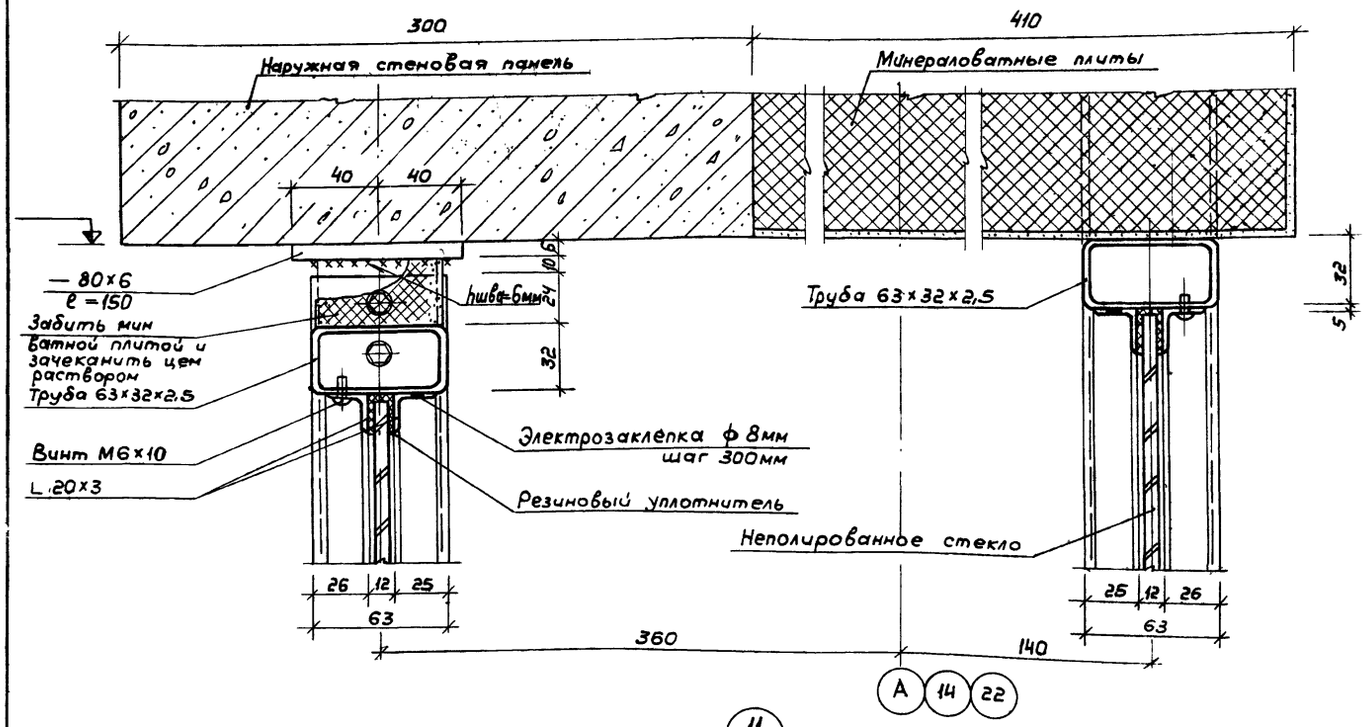

10

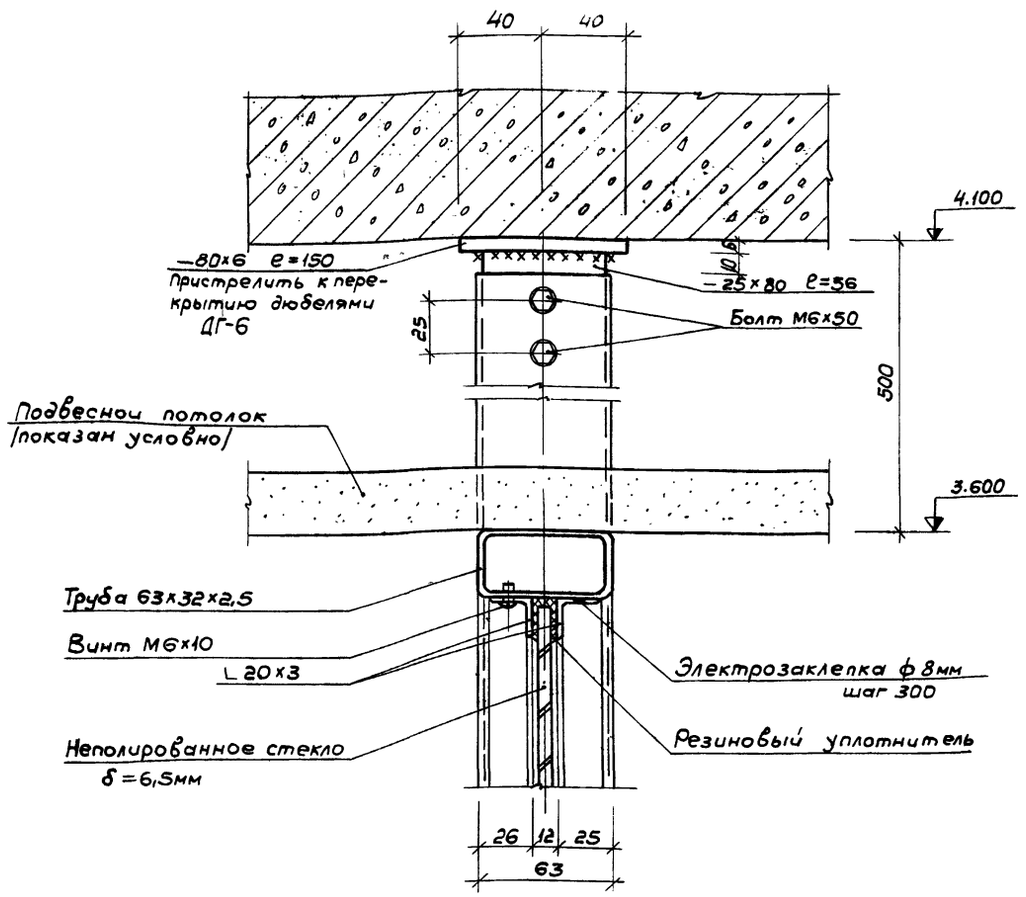

11

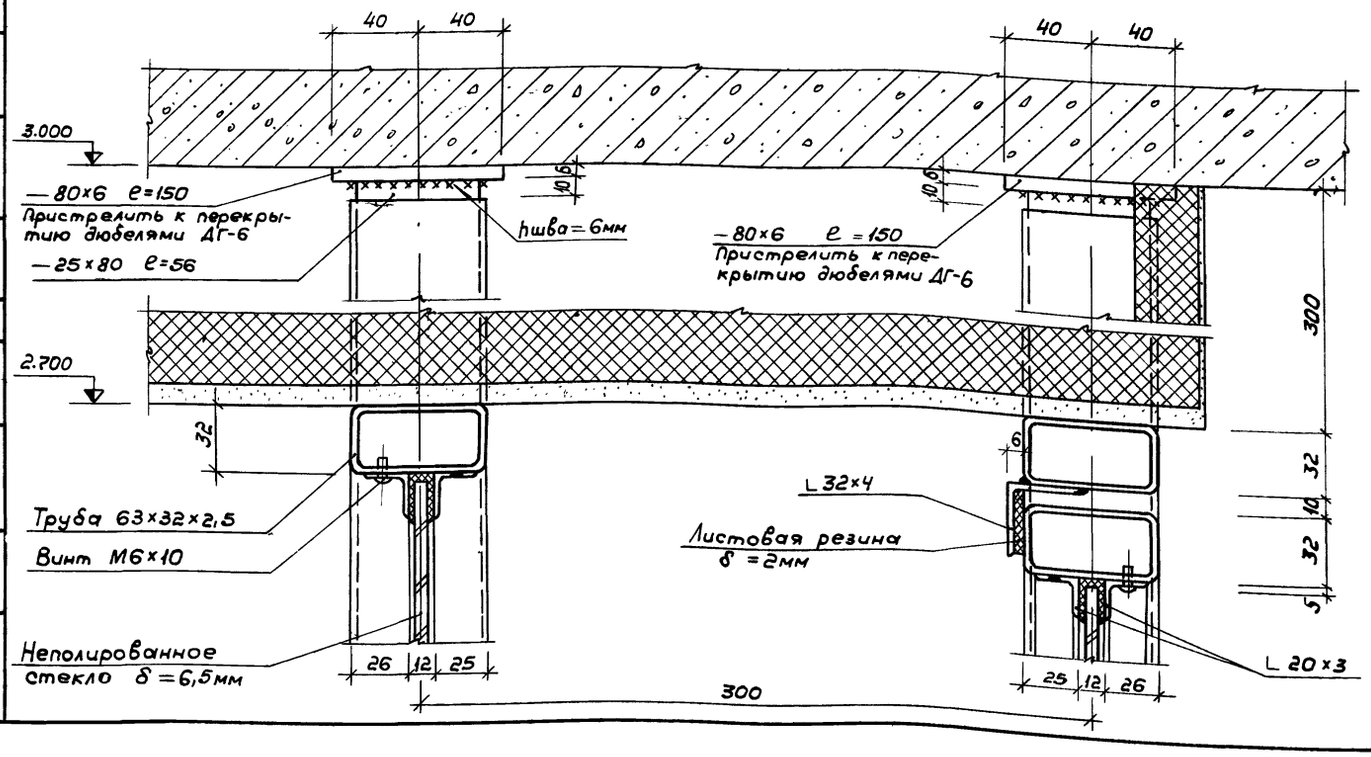

Примечание

Общие указания по монтажу витражей см. на листе АС-82.

			1979	Т.П. 272-32-57	
			Общественный центр микрорайона тип III в конструкциях серии ИИ-04		
Рук. маст.	Гранцев		Здание предприятий культурно-бытового назначения и торговли	Стадия: Р	Лист: АС-85	Листов:
Гл. инж. м.	Пушкин					
Гл. арх. пр.	Юмашев					
Гл. инж. пр.	Новиков		Монтажные узлы витражей 9÷11 /Вариант из черного металла/	ЦНИИЭП учебных зданий г. Москва		
Инженер	Лазнев					
Проверил	Мощагина					

Инв. № подл.

12

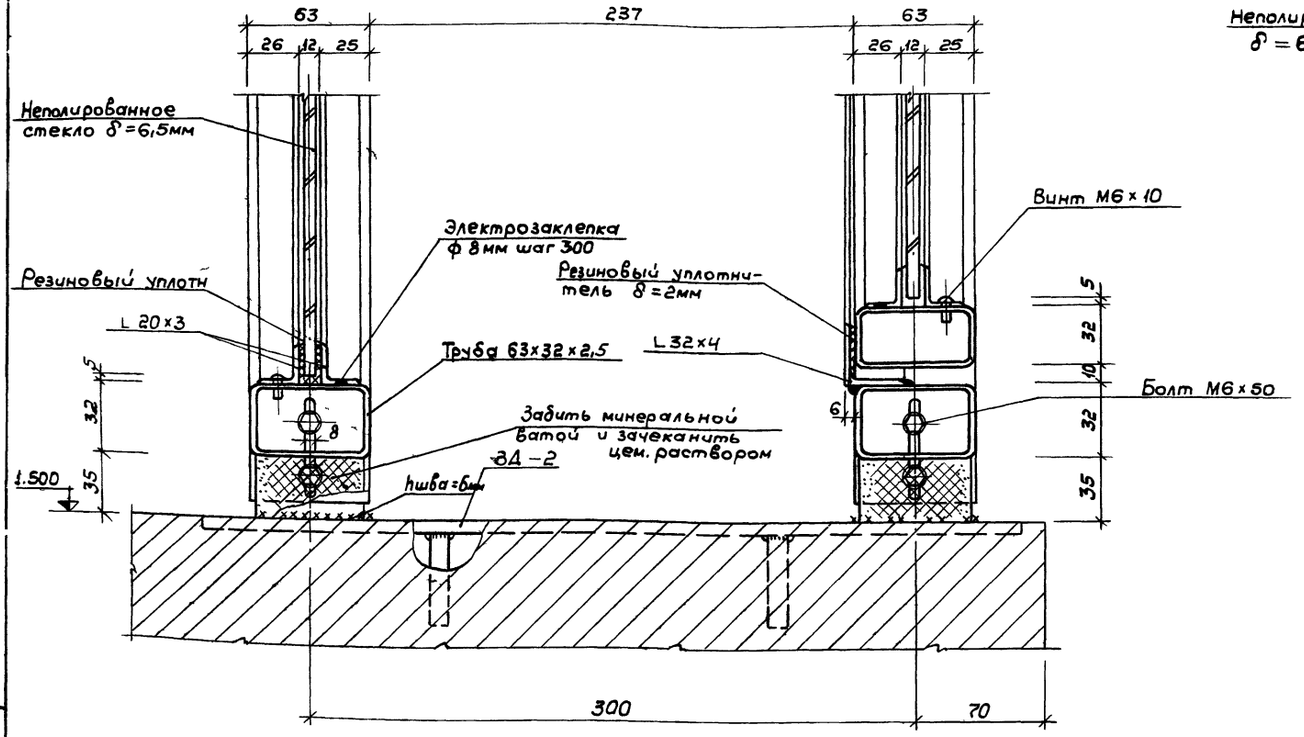

13

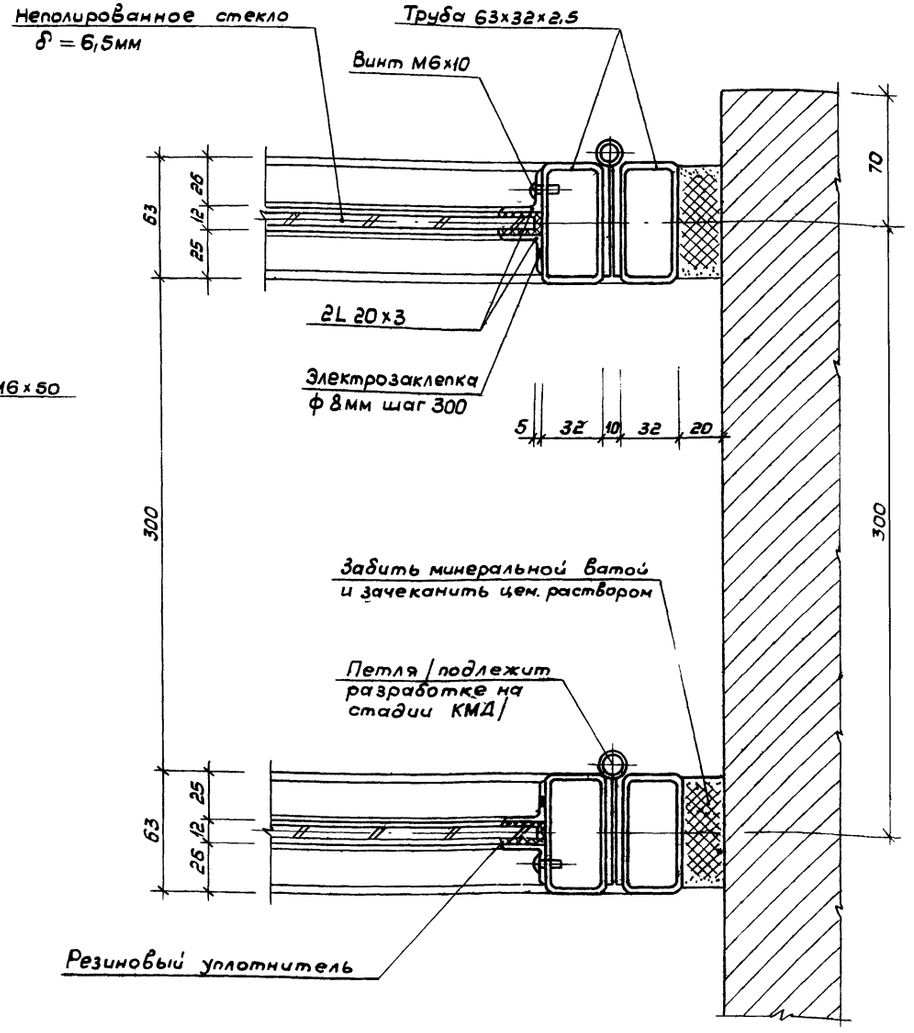

14

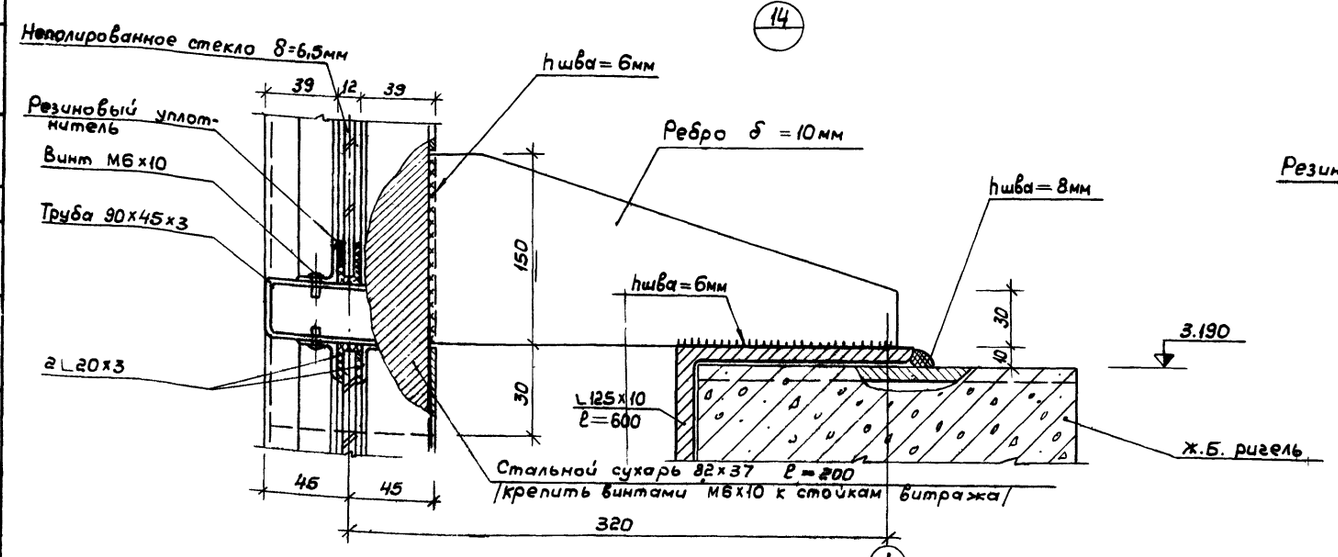

Примечание

Общие указания по монтажу витражей см. на листе АС-82.

			1979	Т.П. 272-32-57		
			Общественный центр микрорайона тип III в конструкциях серии ИИ-04			
Рук. маст.	Грачев		Здание предприятий культурно-бытового назначения и торговли	Стадия	Лист	Листов
Гл. инж. м.	Пушкин			Р	АС-86	
Гл. арх. пр.	Юмашев					
Гл. инж. пр.	Новиков		Монтажные узлы витражей 12÷14 (Вариант из черного металла)	ЦНИИЭП учебных зданий г. Москва		
Инженер	Лазнев					
Проверил	Нощагина					

Инв. № подл.

15

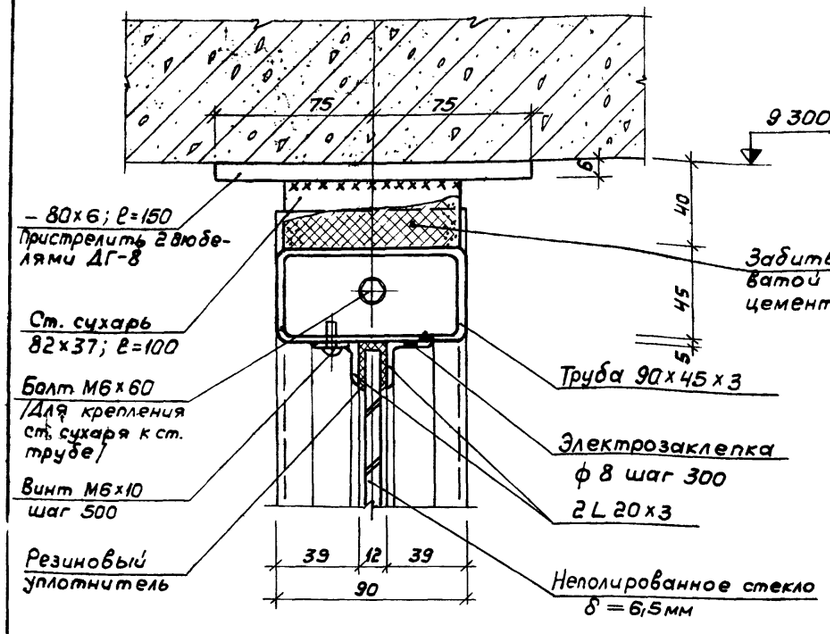

16

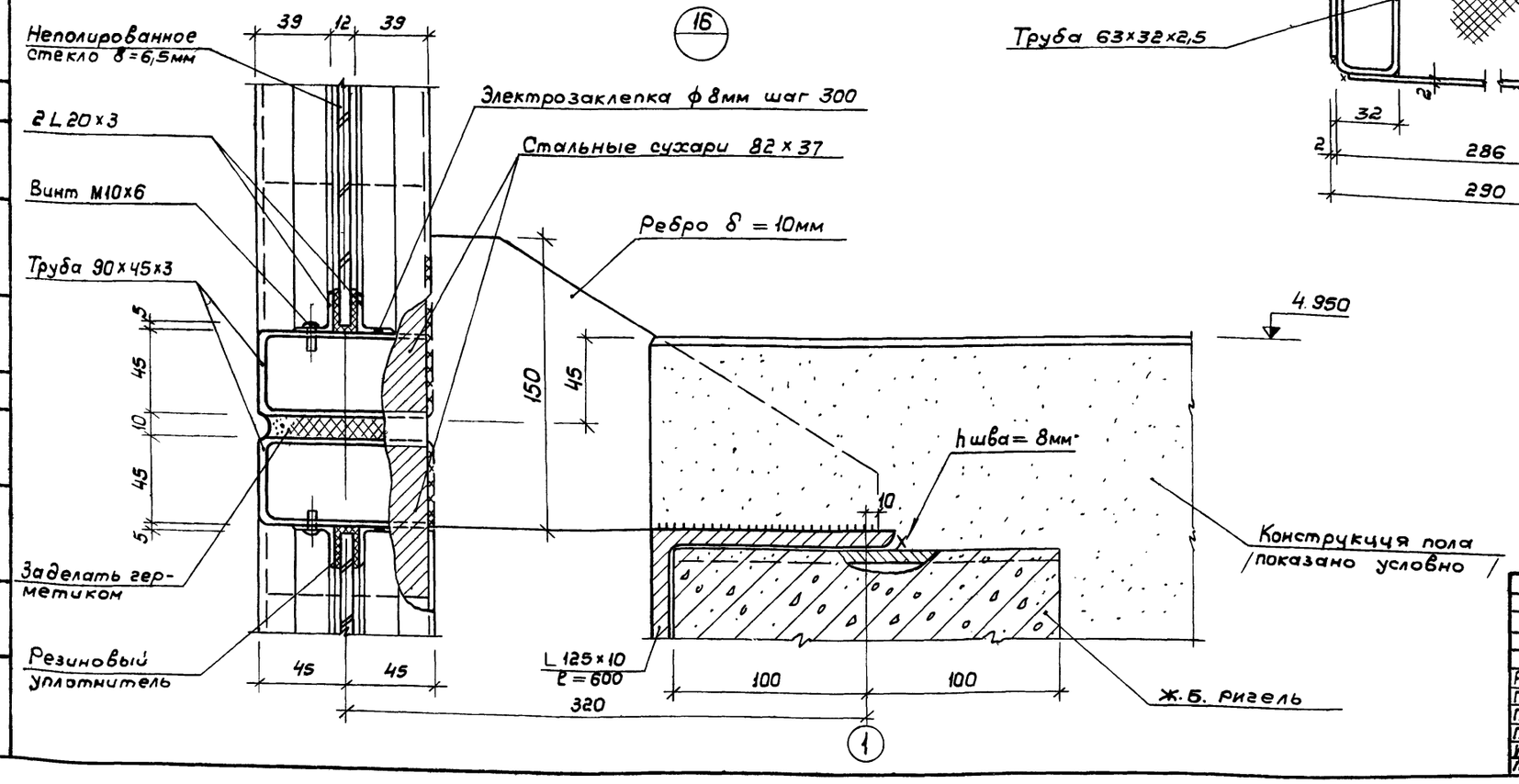

17

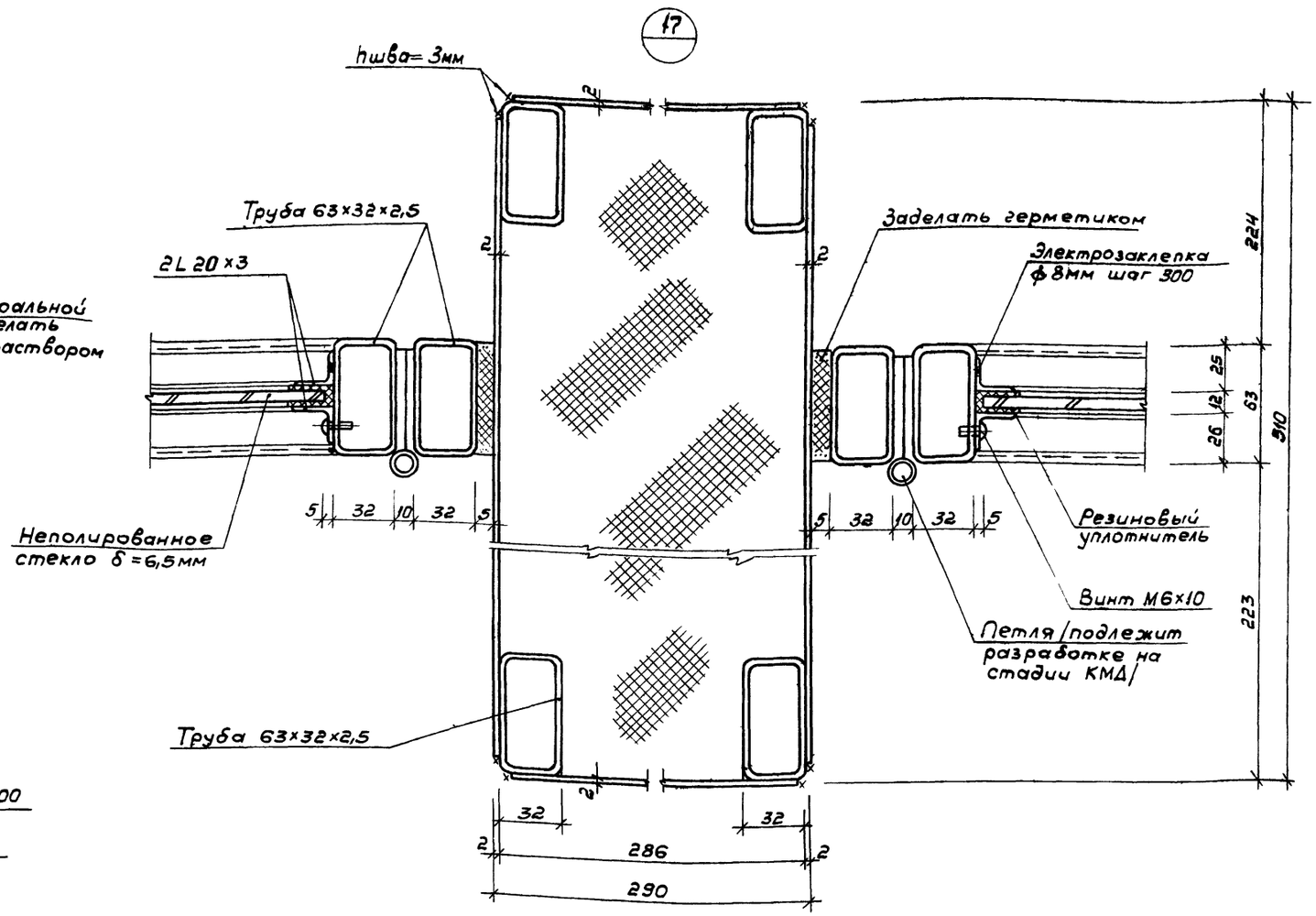

Примечание

Общие указания по монтажу витражей см. на листе АС-82.

			1979	Т.П. 272-32-57		
			Общественный центр микрорайона тип III в конструкциях серии ИИ-04			
Рук.маст.	Гранцев		Здание предприятий культурно-бытового назначения и торговли	Стадия	Лист	Листов
Гл.инж.м.	Пушкин			Р	АС-87	
Гл.арх.пр.	Юмашев					
Гл.инж.пр.	Новиков		Монтажные узлы витражей 15÷17 /Вариант из черного металла/	ЦНИИЭП учебных зданий г. Москва		
Инженер	Лазнев					
Проверил	Моцагина					

Инв. № подл.

Т. П. 272-32-57 Альбом I

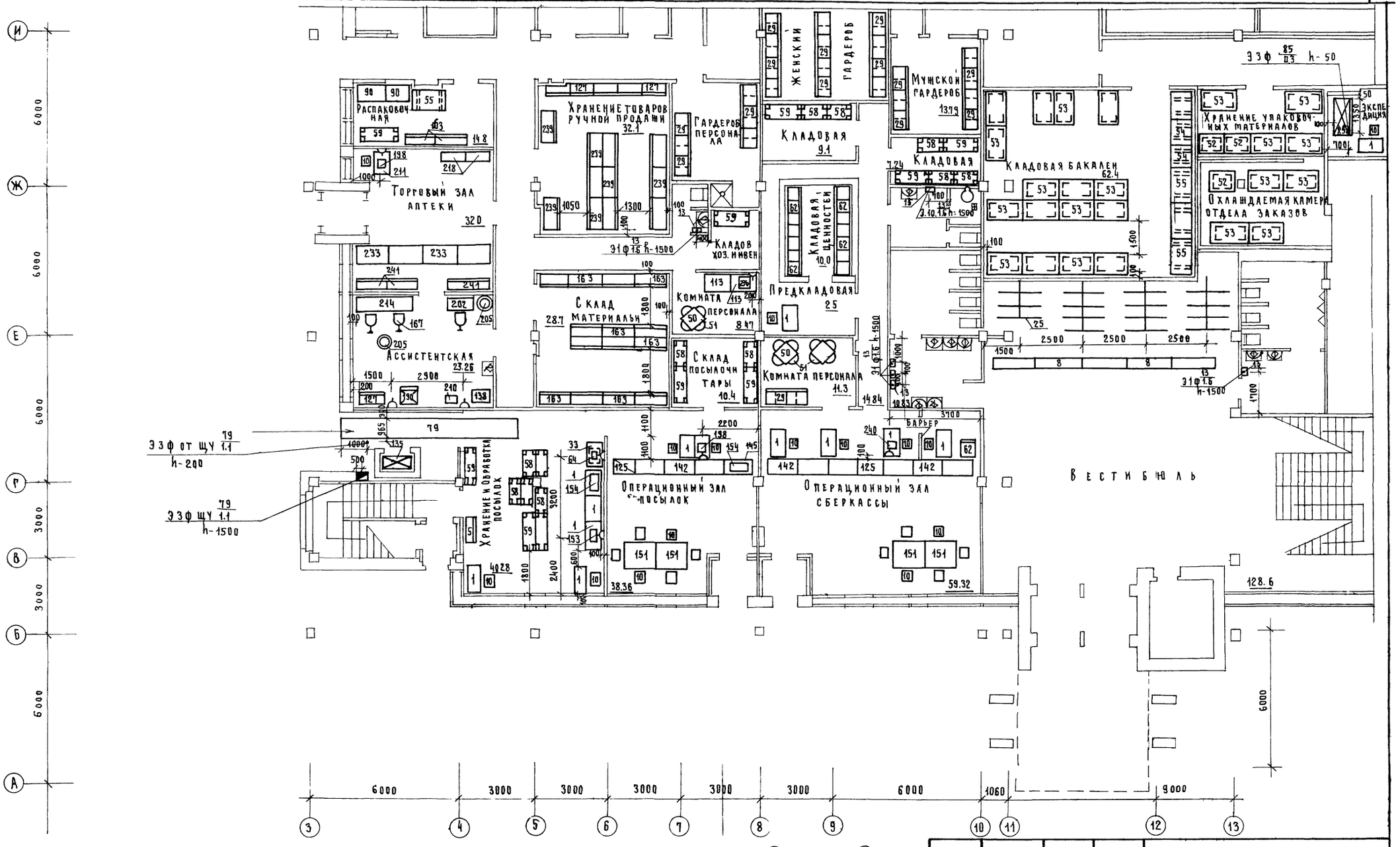

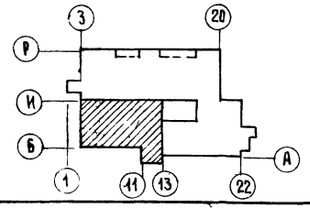

			1979	ТП 272-32-57		
			Общественный центр микрорайона тип Ш в конструкциях серии ИИ-04			
Гл.арх.пр-та	Юмашев		Здание предприятий культурно-бытового назначения и торговли	Стадия	Лист	Листов
И.о.нач.отд.	Малышева			Р	ТО-1	20
Рук.группы	Тимофеева					
Ст. инж.	Алейникова		План на отм. 0,00 в осях 3-13 А-И. Расстановка технологического оборудования	ЦНИИЭП учебных зданий г. Москва		
Копиров.	Федотова					

Согласовано
С.Т.О. Вольман
Э.Т.О. Белов

Инв. № подл.

Т.П. 272-32-57 Альбом I

План спортзала

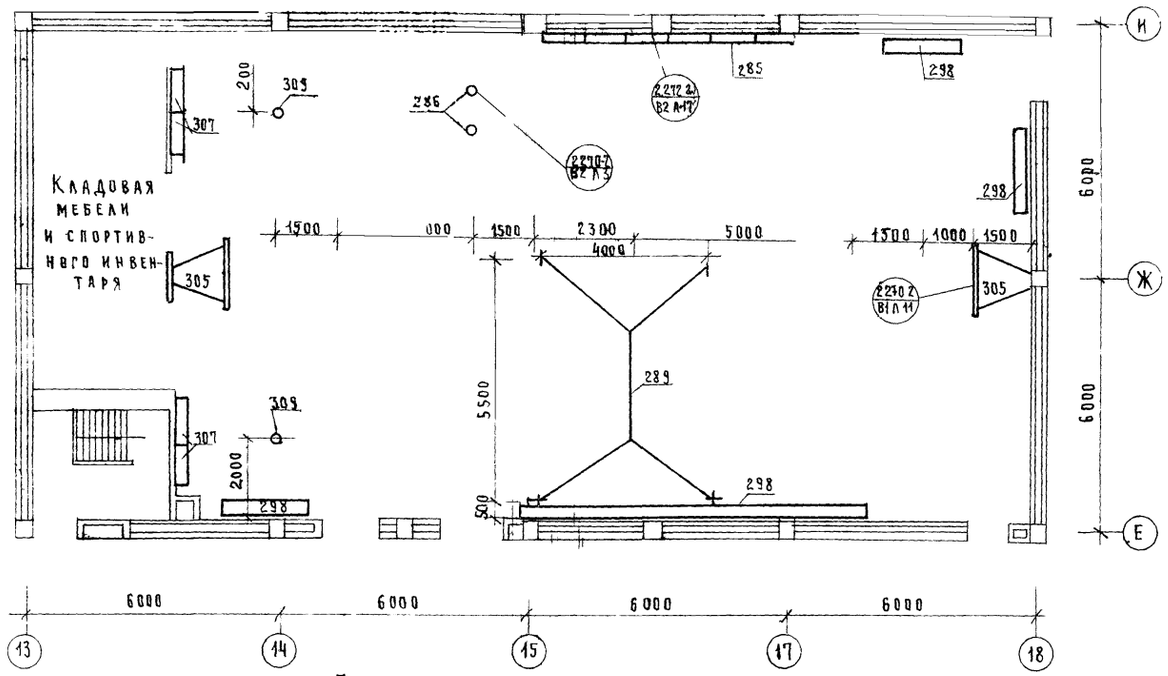

План кафетерия

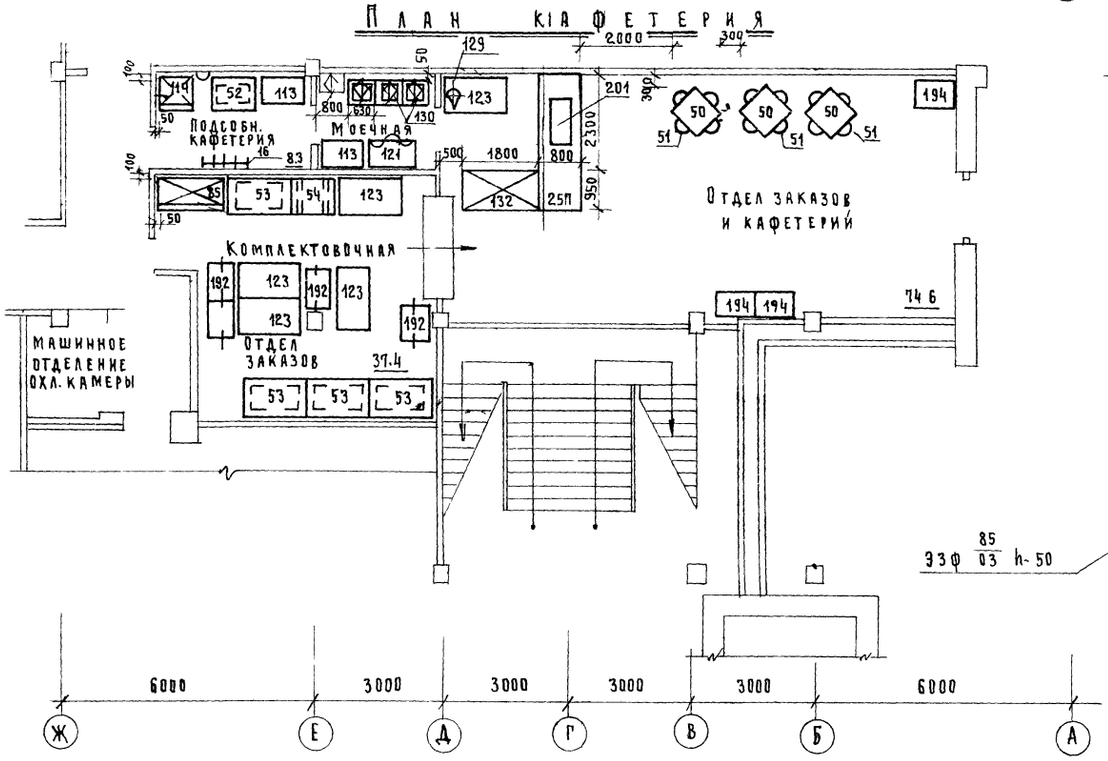

Условные обозначения:

- Э — Подвод электроэнергии;
- МП — Магнитный пускатель;
- Щ — эл. щит;
- ПУ — пульт управления;
- ф — Фазность эл тока;
- N — Номер позиции оборудования на плане;
- W — Мощность эл. тока;
- h — Высота подводки;
- — Раковина с краном смесителем;
- — Умывальник с туалетным краном смесителем;
- — Трап;
- хв — Подвод холодной воды;
- гв — Подвод горячей воды;
- — Диаметр трубопровода в мм;
- — Зонт вытяжной;
- — Тиски;
- — Рабочее место

Монтажный план кафетерия

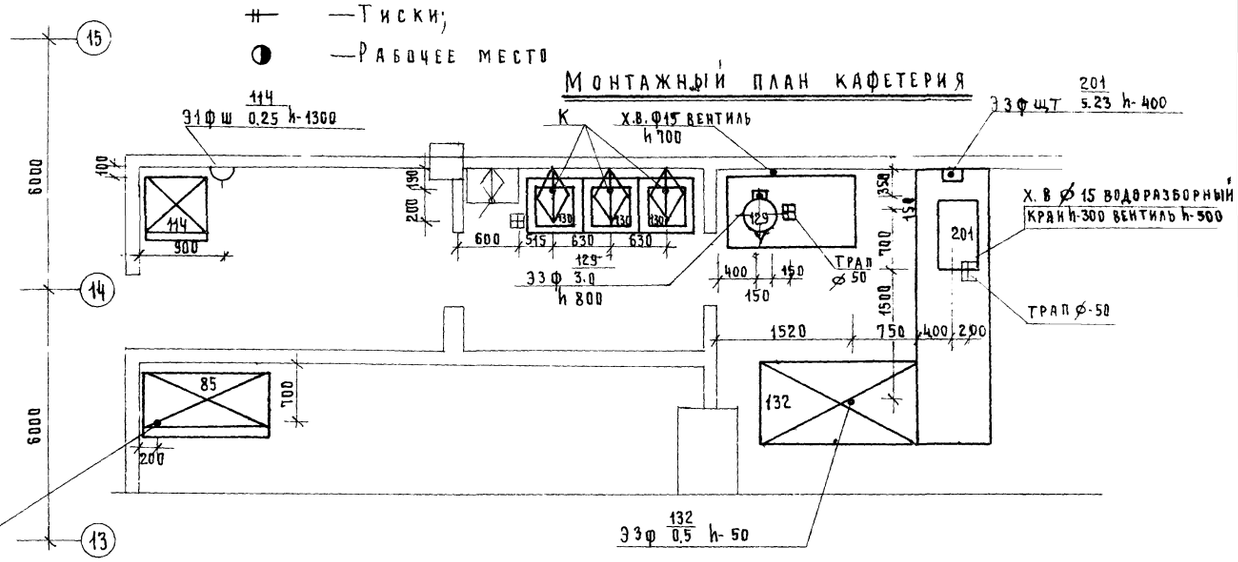

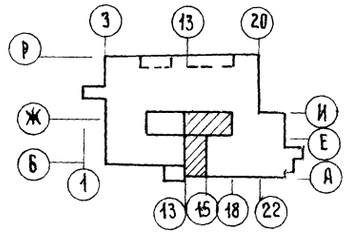

			1979	ТП 272-32-57	
			Общественный центр микрорайона тип III в конструкциях серии ИИ-04		
Гл. арх. пр-та	Ю. Машев		Здание предприятий культурно-бытового назначения и торговли	Стадия: Р.Ч.	Лист: ТО-2	Листов:
И.о. нач. отд.	Малышева					
Рук. группы	Тимофеева					
Инженер	Макеева		План на отм. 0.00 в осях 13-15, А-Ж. План на отм. 4.20 в осях 13-18, И-Е. Расстановка технол. оборудования. Монтажный план кафетерия	ЦНИИЭП учебных зданий г. Москва		
Копиров.	Федотова					

Согласовано: С.Т.О. Вольман; Э.Т.О. Белов

Инв. № подл.

Т.П. 272-32-57 Альбом I

Машинное отделение охлаждаемых прилавков

Подфасовка молоч прод

Подфасовка мяса, рыбы

Клад. увор. инвентаря

Подфас. гастроном

Кладовая конд изделий

Кладовая хлеба

Прием хлеба

Молочно жировые продукты

Гастрономические товары, кондитерские товары

Конденсат ф25 им

Конденсат ф25

Ввод трубопров. от хол. агрегата конденсат ф25

Консервы молочные

Овощи

Фрукты

Консервы рыбные

Консервы мясные

Консервы овощные фруктовые

Бакалея

Вина, напитки

Хозяйственные товары

Непродовольственные товары

Непродовольственные товары

Непродовольственные товары

Гл.арх.пр-та	Ю.Машев	
Нач.техн.отд.	М.Малышева	
Рук.группы	Тимофеева	
Ст.инженер-	Алейникова	
инженер	Макеева	

1979 Т.П. 272-32-57

Общественный центр микрорайона тип II в конструкциях серии ИИ-04

Здание предприятий культурно-бытового назначения и торговли.

Стадия	Лист	Листов
Р	ТО-3	

План на отм. 0.000 в осях 18-22; А-И. Расстановка технологического оборудования.

ЦНИИЭП учебных зданий г. Москва

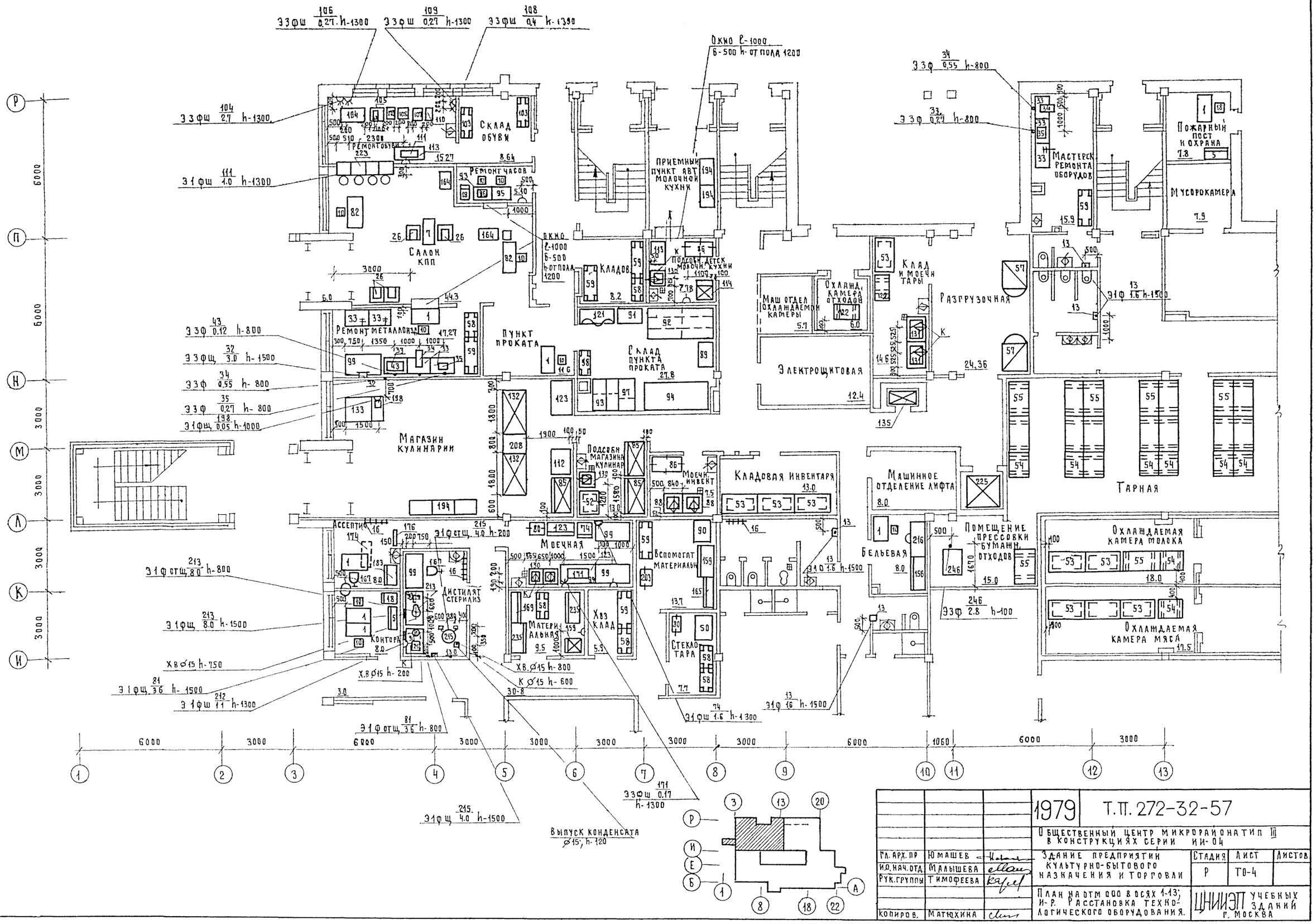
Т.П. 272-32-57 Альбом I
Склад обуви
Ремонт обуви
Ремонт часов
Салон КПП
Ремонт металлоизд.
Пункт проката
Магазин кулинарии
Ассептик
Дистилят стерилиз
Контора
Моечная
Материальная
Хоз клад
Вспомогат материальн.
Стеклотара
Кладовая инвентаря
Моечн. инвент.
Подсобн. магазина кулинар.
Склад пункта проката
Кладов.
Приемный пункт авт. молочной кухни
Подсобн. детск. молочн. кухни
Маш. отдел охлаждаемой камеры
Охлажд. камера отходов
Электрощитовая
Клад. и моечн. тары
Разгрузочная
Машинное отделение лифта
Бельевая
Помещение прессовки бумажн. отходов
Мастерск. ремонта оборудов.
Пожарный пост и охрана
Мусорокамера
Тарная
Охлаждаемая камера молока
Охлаждаемая камера мяса
Выпуск конденсата ⌀15; h-120
Согласовано
С.Т.О. Вольман
Э.Т.О. Белов
Инв. N подл.
1979
Т.П. 272-32-57
Общественный центр микрорайона тип III в конструкциях серии ИИ-04
Здание предприятий культурно-бытового назначения и торговли
План на отм. 000 в осях 1-13; И-Р. Расстановка технологического оборудования.
Гл. арх. пр. Юмашев
И.О. нач. отд. Малышева
Рук. группы Тимофеева
Копиров. Матюхина
Стадия Р
Лист ТО-4
Листов
ЦНИИЭП учебных зданий г. Москва

Т.П. 272-32-57 Альбом I

Зарядная

Кислотная

Электро-щитовая

Мусоро-камера 8.4

Приемочная 26.0

См. лист ТО-4

64.2

См. лист ТО-4 14.0 Кладовая молока

См. лист ТО-4 13.8 Разрубочная

Машинное помещение лифта

Разгрузочная 27.8 31.3

Кладовая овощей фруктов и вина 87.3

Охл. камера овощей, фруктов и вина

Мрач-ная 6.8

Машинное отделение охлажд. камер 18.8

Охлаждаемая камера рыбы 7.8

Кладо-вая рыбы 8.9

Приемочная 20.5

Охл. камера гастрономии 13.1

Кладовая гастрономии 25.9

Пункт приема посуды от населения

112.3

1800 1800

6000 6000 300 3000 6000 3000 6000

13 14 15 16 17 18 19 20

Р П Н М Л К И

6000 6000 3000 3000 3000

Согласовано

С.Т.О.	Вольман
З.Т.О.	Белов

Инв. № подл.

1979 | Т.П. 272-32-57

Общественный центр микрорайона тип II в конструкциях серии ИИ-64

Гл. арх. пр-та	Юмашев		Здание предприятий культурно-бытового назначения и торговли
Нач. нач. тех. отд.	Малышева		
Рук. группы	Тимофеева		
Ст. инженер	Алейникова		План на отм. 0.00 в осях 13-20 И-Р Расстановка технологического оборудования

Стадия	Лист	Листов
Р	ТО-5	

ЦНИИЭП учебных зданий г. Москва

Операционный зал отделения связи 107.4

Аппаратная телеграфа

Экспедиция телеграфа 11.9

Отдел обработки и доставки корреспонденции

Контора 19.6

Комната отдыха 9.8

Моечная кухон. посуды 15.5

Кладовая эксплоат. материалов и архив. 10.8

Моечная столовой посуды 25.4

Помещение глав кассы и хран. ценностей 12.5

Комната сушки одежды 9.3

Горячий цех 18.5

Холодный цех 11.0

Доготовочная 11.4

Раздаточная кафе

Эстрада

Торговый зал кафе на 50 мест 12.6

Подсов буфета

20.1

Бар

Обеденный зал столовой на 100 мест 193.4

Фойе

Согласовано: С.Т.О. Вольман, З.Т.О. Белов

Инв. № подл.

			1979	Т.П. 272-32-57	
			Общественный центр микрорайона тип III в конструкциях серии ИИ-04		
Гл. арх. пр-та	Юмашев		Здание предприятий культурно-бытового назначения и торговли.	Стадия	Лист	Листов
				Р	ТО-6	
И.о. нач. отд.	Малышева					
Рук. группы	Тимофеева					
Инженер	Макеева		План на отм. 3.30 в осях 3-13', Б÷И' расстановка технологического оборудования.	ЦНИИЭП учебных зданий г. Москва		
Копиров.	Федотова					

Т.П. 272-32-57 Альбом I

Зэф 129/3.0 h-800 | Х.В ф15 вентиль h-700 | Зэф 74/3.5 h-100 | Трап ф50 | 73 Зфш 2.0 h-1300

Подсобная 19.7 | Парикмахерская | Экпоз.77 | Экпоз.76 | Мужской зал 18.1 | Ремонт одежды 36.7 | Контора 17.1 | Кабинет директора предпр. общ. питания 18.1 | Цех отделки кондит. изд. 10.9 | Тодежа | Клад муки | Кондитерский цех 3300 42.7 | Главная касса 9.1

Женский зал 28.9 | Зал ожидания парикмахер 23.8 | Гардероб | Салон КПП | 443

Склад трикотажа 7.4 | Склад одежды | Мастерская ремонта оборуд 10.8 | Зф 1.6 h-1500 | Зф 0.55 h-800 | Зф 027 h-800 | Венткамера

Гардероб мужской 7.7 | Гардероб женский 16.6 | Примерок

Кладов. уборочн. инвент. 5.2 | Комната персонала 13.2 | Комната зав. произ. 6.2 | Комн. официант. | Зф 03 h-50

Операционный зал отделения связи см. лист ТО-6

Разгрузочная 24.6 | Моечная тары | Кладов. сухих прод. 13.9 | Помещ. подг. инв. 7.6 | Зф 1.6 h-1500 | См. лист ТО 8

Охлажд. камера мяса, рыбы 10.0 | Охлажд. камера мол.-жир. прод. 10.1 | Кладовая вина 6.2 | Охл. камера фруктов и зелени | Машинное отделение охл. камер. 12.8

Моечн. столовой и серв. кафе | Буфет кафе 14.0 | Радиоузел 10.7

Окно 1200×400×500 от пола – 1200

6000 | 3000 | 6000 | 3000 | 3000 | 3000 | 3000 | 3000 | 6000 | 1060 | 6000 | 3000

1 2 3 4 5 6 7 8 9 10 11 12 13

Р П Н М Л К И

6000 6000 3000 3000 3000 3000

Составлен: Гл. т. о. Кальман; Зт. о. Белов

Инв. № подл.

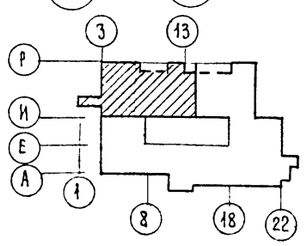

			1979	Т.П. 272-32-57
			Общественный центр микрорайона тип III в конструкциях серии ИИ-04	
Гл. арх. пр-та	Ю. Машев		Здание предприятий культурно-бытового назначения и торговли	Стадия: Р; Лист: ТО-7; Листов:
Н.о. нач. техн.	Малышева			
Рук. группы	Тимофеева			
Ст. инженер	Алейникова		План на отм. 3.30 всех 1-13, И-Р. Расстановка технологического оборудования	ЦНИИЭП учебных зданий г. Москва
Инженер	Макеева			
Копировал	Федотова			

Т.П. 272-32-57 Альбом I

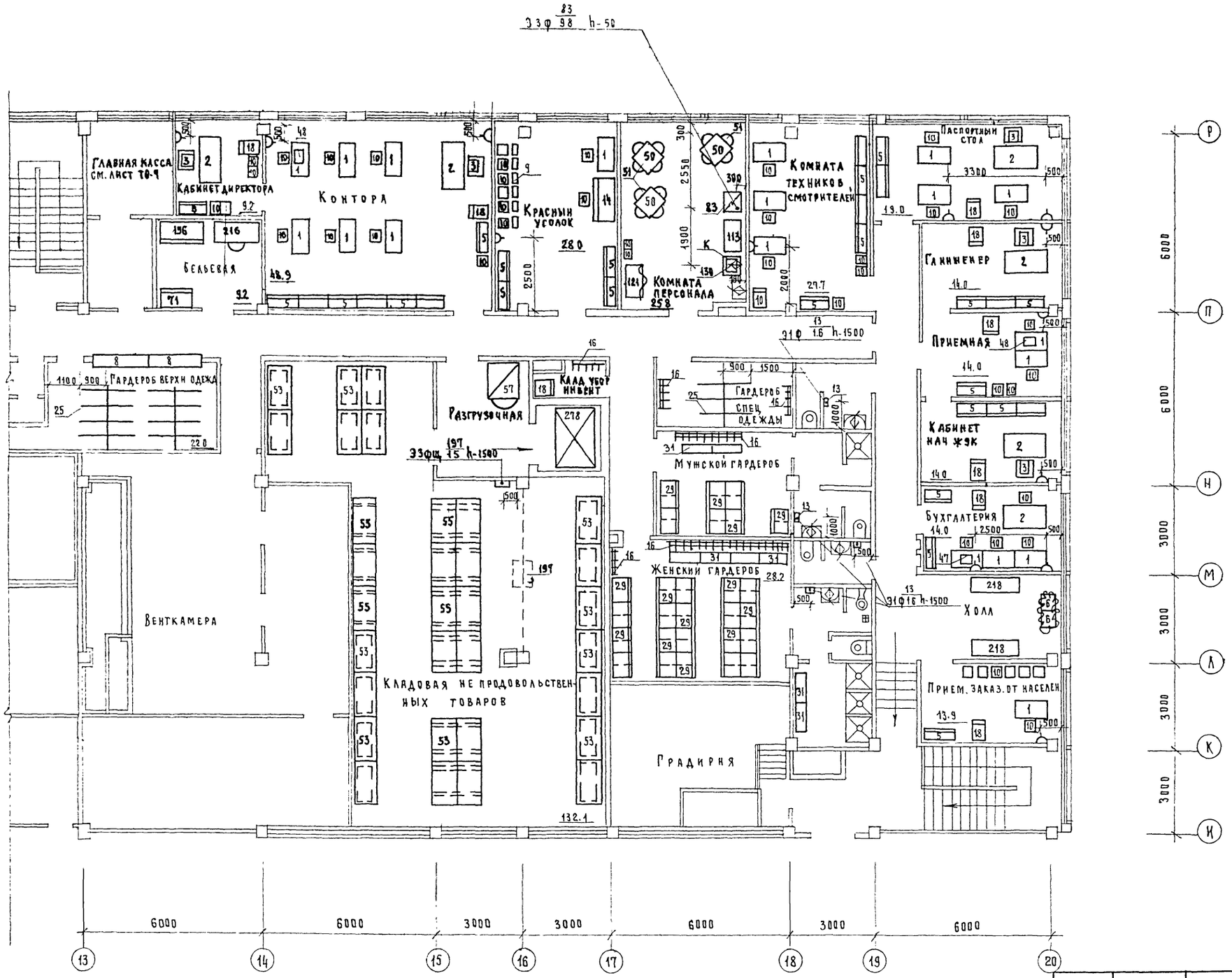

			1979	Т.П 272-32-57		
			Общественный центр микрорайона тип III в конструкциях серии ИИ-04			
Гл. арх. пр-та	Юмашев		Здание предприятий культурно-бытового назначения и торговли	Стадия	Лист	Листов
И.О. нач. отд.	Малышева			Р	ТО-8	
Рук. группы	Тимофеева					
Техник	Точилкина		План на отм. 3.30; 4.20 в осях 13-20; И-Р. Расстановка технологического оборудован.	ЦНИИЭП учебных зданий г. Москва		
Копиров.	Матюхина					

Согласовано: С.Т.О. Вольман; Э.Т.О. Белов

Инв. № подл.

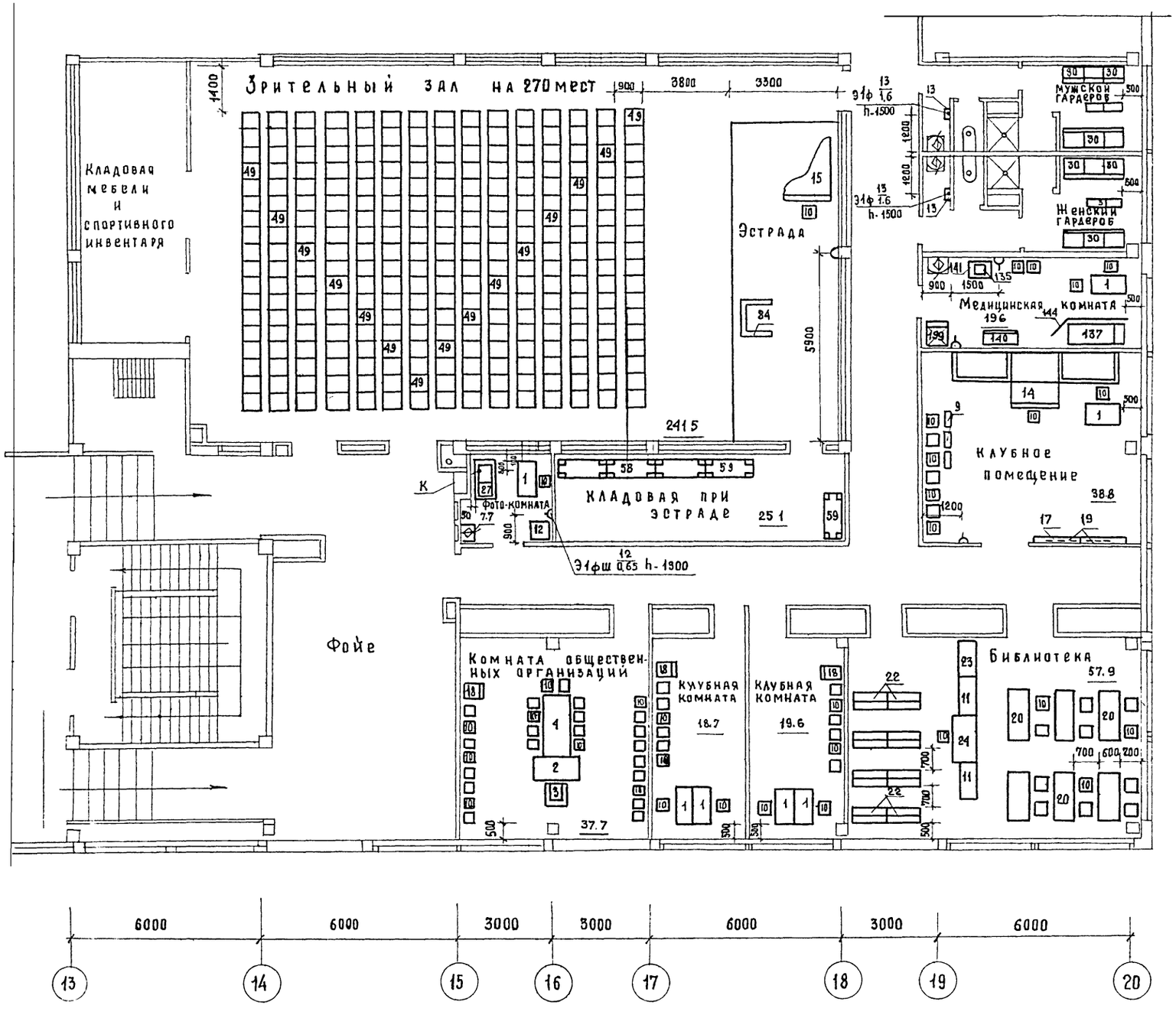

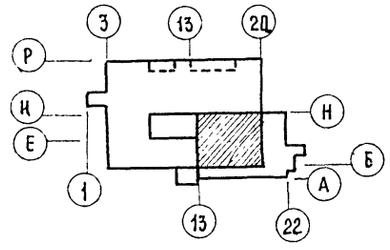

			1979	Т. П. 272-32-57		
			Общественный центр микрорайона тип III в конструкциях серии ИИ-04			
Гл. архитектор	Юмашев		Здание предприятий культурно-бытового назначения и торговли	Стадия	Лист	Листов
				Р.	ТО-9	
Н.о. нач. отд.	Малышева					
Рук. групп.	Тимофеева					
Инженер	Макеева		План на отм. 4.20 в осях 13-20; Б-И. Расстановка технологического оборудования.	ЦНИИЭП учебных зданий г. Москва		
Копиров	Матюхина					

Инв. № подл. | Подпись и дата | Взам. инв. №

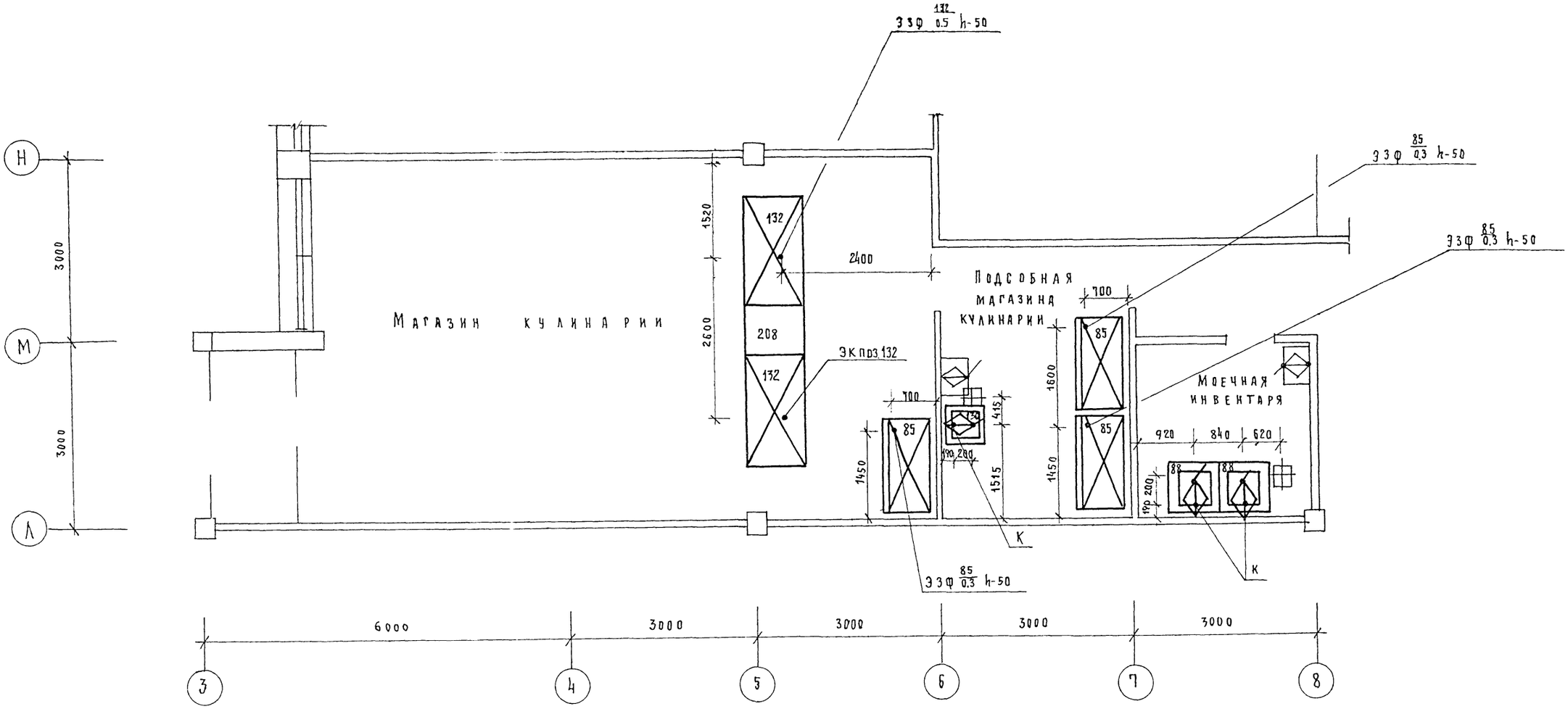

С.Т.О	Вольман		
Э.Т.О	Белов		
Инв.№ подл.			

			1979	Т.П. 272-32-57	
			Общественный центр микрорайона тип III в конструкциях серии ИИ-04		
ГА.АРХ.ПР-ТА	Ю.Машев		Здание предприятий культурно-бытового назначения и торговли	Стадия	Лист	Листов
И.О.НАЧ.ТЕХОТД	М.Дышева			Р	ТО-10	
Рук.группы	Тимофеева					
Ст.инженер	Макеева		План на отм. 0.00 в осях 3-8, А-Н; Монтажный план магазина кулинарии	ЦНИИЭП учебных зданий г.Москва		

Копировал Федотова

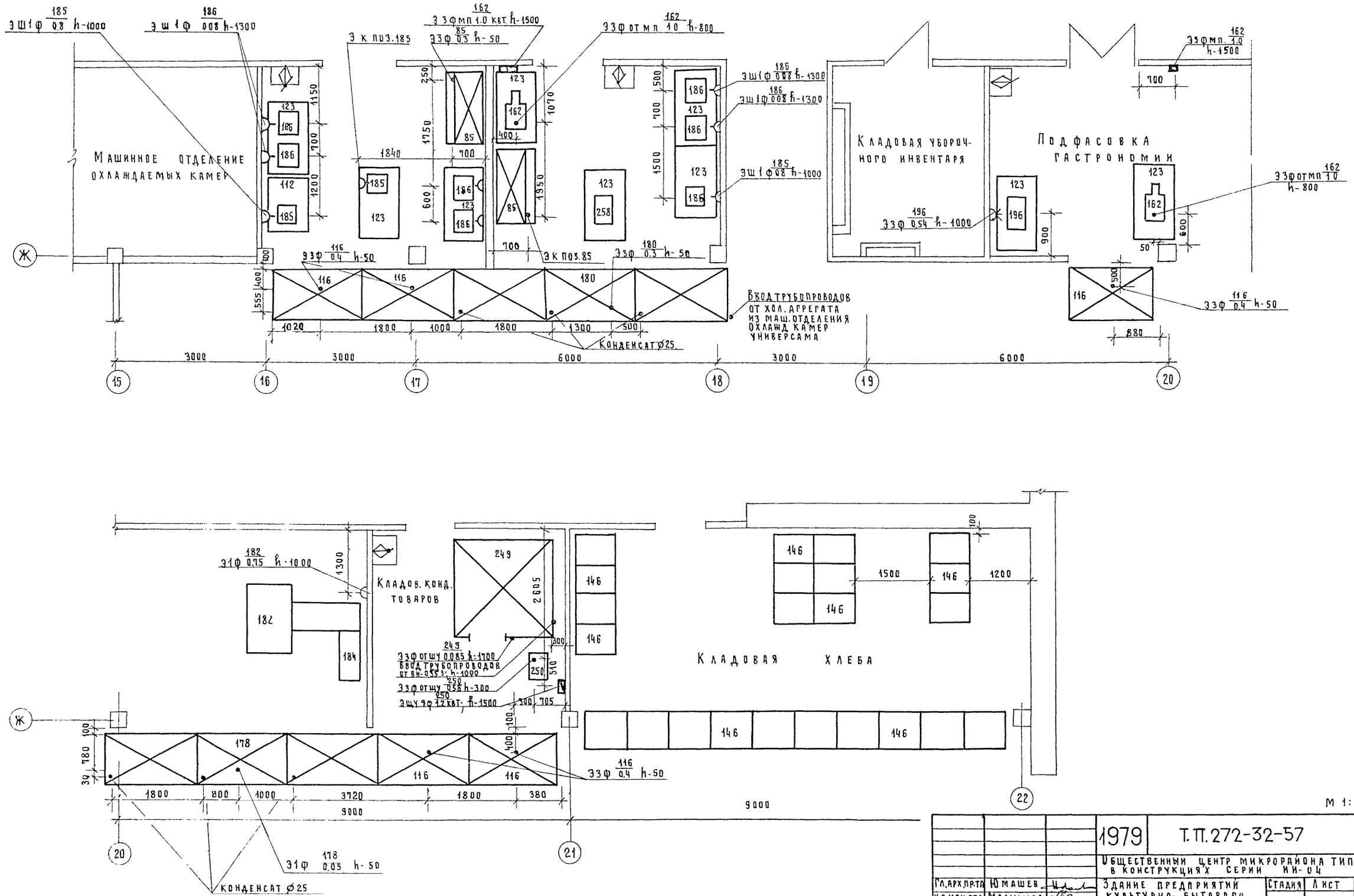

			1979	Т.П. 272-32-57		
			Общественный центр микрорайона тип III в конструкциях серии ИИ-04			
Гл.арх.пр-та	Юмашев		Здание предприятий культурно-бытового назначения и торговли	Стадия	Лист	Листов
И.о.нач.отд.	Малышева			Р	ТО-11	
Рук.группы	Тимофеева					
Ст.инженер	Алейникова		План на отм. 0.00 в осях 14-22 ж. Монтажный план помещений подфасовки продуктов.	ЦНИИЭП учебных зданий г. Москва		
Копиров.	Федотова					

Согласовано: С.Т.О. Вольман; Э.Т.О. Белов

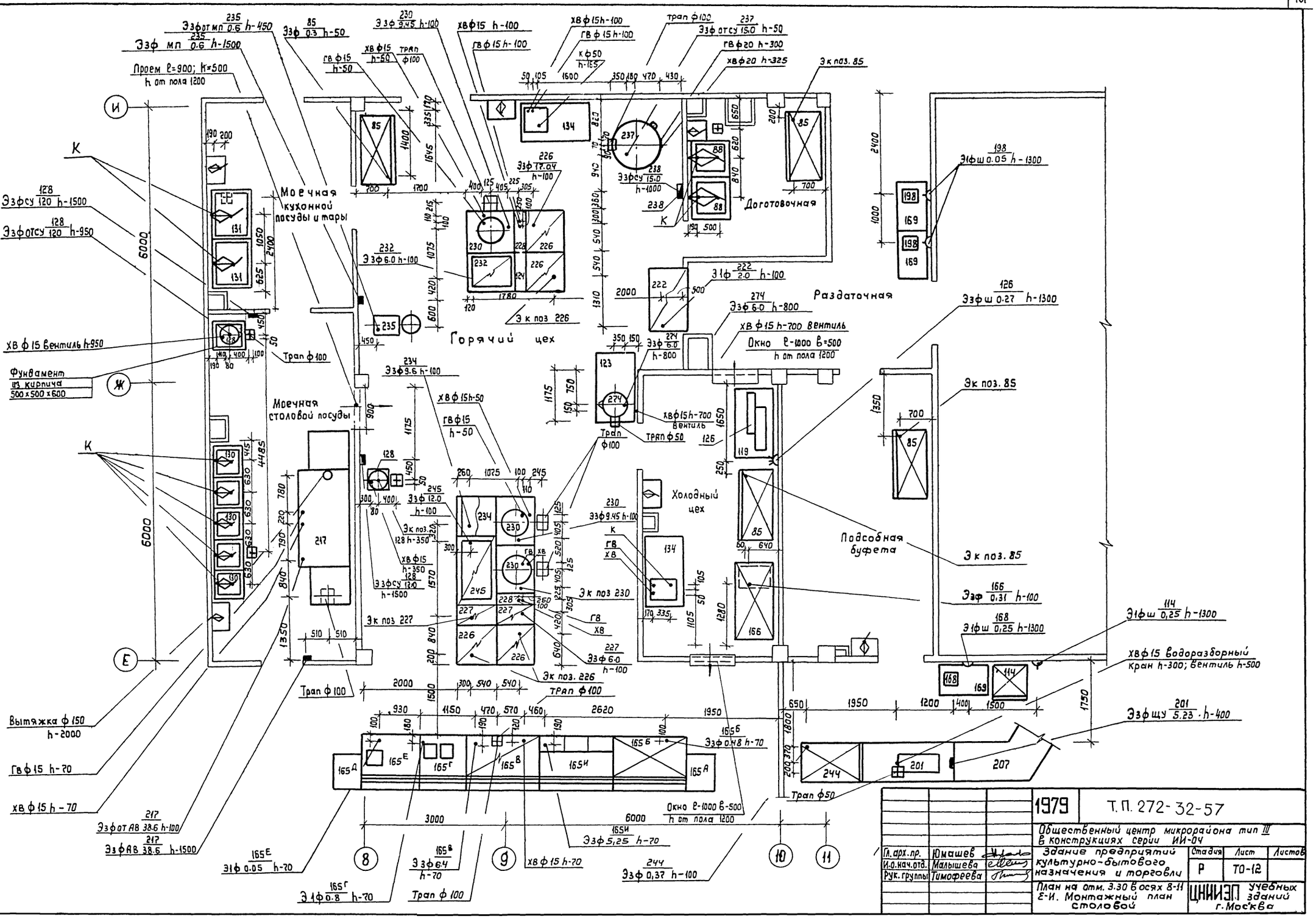

Гл. арх. пр.	Юмашев		1979	Т.П. 272-32-57	
И.о. нач. отд.	Малышева		Общественный центр микрорайона тип III в конструкциях серии ИИ-04		
Рук. группы	Тимофеева		Здание предприятий культурно-бытового назначения и торговли	Стадия: Р	Лист: ТО-12
			План на отм. 3.30 в осях 8-11 Е-И. Монтажный план столовой	ЦНИИЭП учебных зданий г. Москва	

Согласовано: С.Т.О. Вольман, З.Т.О Белов

Инв. № подл.

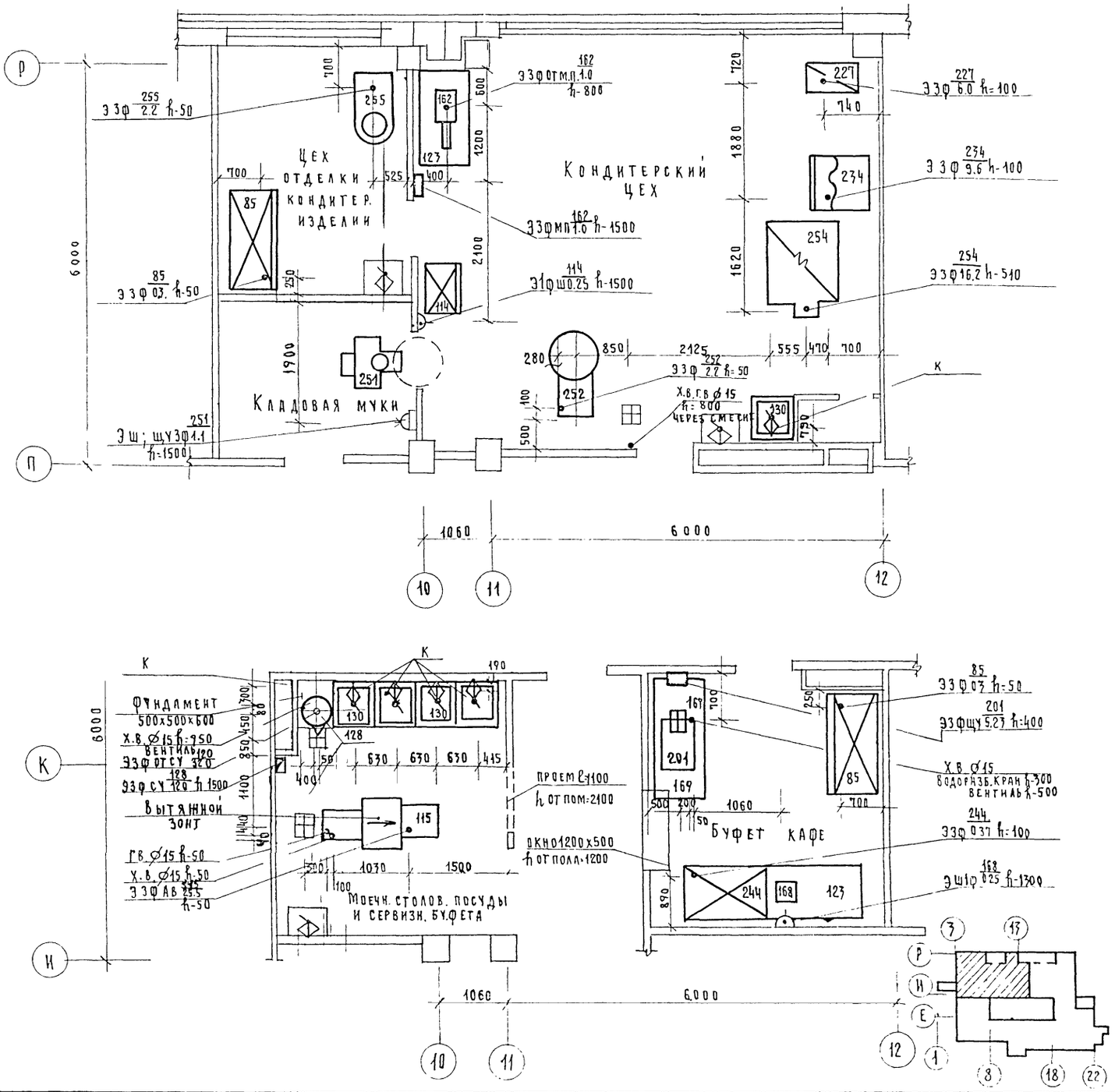

			1979	Т. П. 272-32-57.		
			Общественный центр микрорайона тип III в конструкциях серии ИИ 04			
Гл. арх. пр-та	Юмашев		Здание предприятий культурно бытового назначения и торговли	Стадия	Лист	Листов
И.о. нач. тех. отд.	Малышева			Р	ТО 13	
Рук. группы	Тимофеева					
Ст. инженер	Алейникова		Планы на отм. 3-30, в осях 10-14 Л-Р, 10-12, И-К. Монтажные планы кондитерск. цеха, моечной, буфета-кафе.	ЦНИИЭП учебных зданий г. Москва		

Копировал Федотова

Инв. № подл.

С.Т.О. Вольман

Э.Т.О. Белов

№№ поз.	Шифр по общесоюзн. Классификац.	Наименование оборудования и техническая характеристика	Шифр каталог. чертежа	Завод-изготовитель	Ед. изм.	Помещения для обществ. деятельн; культуры и спорта	ЖЭК	Аптека	Столовая	Универсам	КБО	Почтовое отделение связи со сберкассой	Раздаточный пункт детской молочной кухни
1	2	3	4	5	6	7	8	9	10	11	12	13	14
1		Стол письменный однотумбовый 1100 х 600 х 807	ОН-7377/1	Центрмебель	шт	7	13	3	5	10	2	24	
2		Стол письменный двухтумбовый 1500 х 750 х 720	Мод-666-Д4-5/164	"	"	1	4		1	2			
3		Кресло рабочее 550 х 560 х 450	ОН-Ч-483/12	"	"	1	3		1	2			
4		Стол для заседаний 1904 х 950 х 750	Мод 647	"	"	1							
5		Шкаф книжный 1000 х 350 х 1800	Арт 2400	"	"		21	1	5	10		15	
6		Подцветочница 550 х 550 х 504	Мод 654	"	"		2		1		1	1	
7		Стол журнальный 1100 х 550 х 551	ОН-Ч-375/9	"	"						2		
8		Стойка гардеробная 1800 х 400 х 820	03-117-38А	"	"				5	2	2		
9		Пюпитр 480 х 850 х 1100		Торговая сеть	"	3	6						
10		Стул 400 х 425 х 825	Арт. 200	Центрмебель	"	71	32	3	17	17	27	50	
11		Шкаф каталожный на 28 ящиков 1110 х 317 х 708	ШК-28	З-д "Астраханец" г. Астрахань	"	2							
12		Устройство для сушки пленок 510 х 510 х 730; 0,65 квт; 1Ф; 220 в	2-УС	"Союзоргтехника"	"	1							
13		Электросушитель 297 х 216 х 230 1,6 квт; 1Ф; 220 в	ЭР-4	Утенский з-д лабораторных электропечей	"	2	1	1	8	8	2	2	
14		Пианино 1500 х 750 х 1500		Торговая сеть	"	1	1						
15		Рояль 2000 х 1500 х 1500		"	"	1							
16		Вешалка на 5 крючков настен. 1000 х 300 х 3000		"	"			2	2	11	4		
17		Зеркало ℓ=2000; в=1000;		"	"	1							
18		Сейф 450 х 650 х 1430	№3	Московский з-д металлоизделий №1	"	3	7	1	2	3	1	1	
19		Станок для хореографии 1430 х 160 х 135		Центрмебель	секц	2							
20		Стол читательский 2-х местный 1500 х 600 х 730		"	шт.	6							
22		Стеллаж универс. 2-х сторонний 1020 х 496 х 1992	СБ-2 16-01	З-д "Уралец" г. Нижний Тагил	"	8							
23		Шкаф каталожный на 49 ящиков 1170 х 547 х 1014	ШК-49	З-д "Астраханец" г. Астрахань	"	1							
24		Стол рабочий библиотекаря 1500 х 750 х 720	Мод 668-А-1	Центрмебель	"	1							
25		Вешалка на 32 крючка ℓ-1800 н-1800		Карачаровский механический з-д г. Москва	секц				15	15			
26		Кресло для отдыха 626 х 685 х 665	Мод. 666	Центрмебель	шт.				3		9	2	
27		Стол-мойка на 2 отделения 1200 х 650 х 900	Гипрониин №108083	"	"	1							
28		Машина швейная 310 х 210 х 240 0,4 квт; 3Ф; 380/220 в	208 КЛ	З-д легкого машиностроения г. Ростов-на-Дону	"						1		
29		Шкаф для одежды 840 х 630 х 2000.,	Ш0-3	Минторг СССР, Союзторгоборудование г. Москва	"			6	2	47	12	10	
30		Шкаф 2-х ярусный со скамьей д/переодевания 600 х 600 х 2000		Центрмебель	"	12							
31		Скамья для душевых 1100 х 300 х 300		"	"	2				8			
32		Электрощиток 280 х 235 х 100 3,0 квт; 3Ф; 380/220в	ЩАВ	З-д №6 школьного приборостроения г. Загорск. Моск. обл.	"						1		
33		Верстак слесарный 962 х 670 х 1360	76 И-01	Всесоюзный трест учебно произв. предпр. г. Москва	"				4	3	5	1	
34		Станок настольно-сверлильный 710 х 370 х 820; 0,55 квт; 3Ф; 380/220в	2М-112	Завод "Коммунарас" г. Вильнюс	"				1	1	1		
35		Электроточило настольное 400 х 340 х 340; 0,27 квт; 3Ф; 380/220в	ЭТ-66	Каспийский механический завод	"				1	1	1		
36		Тумбочка для инструментов 450 х 500 х 1650	ОР11-447	Центрмебель	"					1			
43		Станок токарный 580 х 410 х 310 0,12 квт; 3Ф; 380/220в	16Т01П	Кировоканский з-д прецизионных станков	"						1		
47		Машина вычислительная 300 х 186 х 145	ВК-1	З-д "Счетмаш" г. Пенза	"		1		1			1	

Согласовано: С.Т.О. Вольман; З.Т.О. Белов

Инв. № подл.

			1979	Т.П. 272-32-57	
			Общественный центр микрорайона тип III в конструкциях серии ИИ-04		
Гл. арх. пр-та	Ю. Машев		Здание предприятий культурно-бытового назначения и торговли	Стадия: Р.	Лист: ТО-14
И.о. нач. отд.	Малышева				
Рук. группы	Тимофеева		Спецификация технологического оборудования	ЦНИИЭП учебных зданий г. Москва	
Инженер	С. Иднева				

Копировал Федотова

Т П 272-32 57 Альбом I

1	2	3	4	5	6	7	8	9	10	11	12	13	14
48		Машина пишущая	Москва	Торговая сеть	шт.		1			1			
49		Кресло для актового зала 430 х 430 х 820	ОС-14-3	Центрмебель	"	270							
50		Стол обеденный 800х800х720	—	Минторг СССР „Союзторг-оборудование" г. Москва	комп.			1	25	19	2	4	
51		Стул к обеденному столу 400 х 400 х 800	—	— " —	"			4	100	76	8	16	
52		Стеллаж производств. стационар. 1050 х 840 х 2000	СПС 2	— " —	шт.				10	16			
53		Стеллаж производств. стационар. 1470 х 840 х 2000	СПС-1	— " —	"				10	71			
54		Подтоварник металлический 1050 х 840 х 280	ПТ-1А	— " —	"				9	47			
55		Подтоварник металлический 1470 х 840 х 280	ПТ-1	— " —	"			1	2	85			
56		Весы товарные 645 х 560 х 200	РП-150Ш 13	Армавирский приборостроительный завод	"				1				
57		Весы товарные 1045 х 850 х 1096	РП-500Г 13(М)	Кокчетавский механический завод	"				3	4			
58		Стеллаж пристенный деревян. 1000 х 500 х 1700	СП-7А	Минторг СССР „Союзторг-оборудование" г. Москва	"			4			4	13	
59		Стеллаж пристенный деревян. 1500 х 500 х 1700	СП-7	— " —	"	5		4	2	1	7	9	
61		Стол для ручных работ 1600 х 900 х 800	СРРШ	Иссык-Кульская мебельная ф-ка Омской обл.	"						1		
62		Сейф металлический 528 х 733 х 1540	ОМЦ	Фирма „Оргсвязьмеханизация" г. Москва	"							22	
64		Электроклееварка Ø435; h-537; 0.9 квт; 1ф; 220 в.	ЭОК	„Союзоргтехника" г. Москва	"							1	
66		Машина контрольно-кассовая 456 х 355 х 435 0.05 квт; 1ф; 220 в	„ОКА"	Рязанский з-д счетно-аналитических машин	"					12			
67		Стол туалетный парикмахерск. сумыв. 1800 х 720 х 1890 0.4 квт; 1ф; 220 в	ТП-015-77	Калининская эксперим. ф-ка технологич. оборуд.	"						5		
68		Кресло парикмахера универс. 550 х 550 х 450/1120	ЧПК-1	Механический завод г. Тула	"						5		
69		Стол маникюрный 890 х 460 х 750	СПМП-1-69	Саловатская фабрика технологическ. оборуд.	"						1		
70		Тележка для перевозки белья 990 х 450 х 854	ТБ 2	Вологодский литейно-механический завод	"						2		
71		Шкаф для белья 1050 х 630 х 2000	ШБ-2	Минторг СССР „Союзторг-оборудование" г. Москва	"					1	1		
72		Плитка электрическая настольн. Ø 180 0.8 квт; 1Ø; 220 в	—	Электротехнический з-д г. Кемерово	"						2		
73		Компрессник 560 х 465 х 1200 2.0 квт; 1ф; 220 в.	КП-2	З-д технологического оборудован. г. Орджоникидзе	"						1		
74		Шкаф сушильный 920 х 590 х 2110 3.5 квт; 3ф; 380/220 в	ШСП-3	Вологодский литейно-механический завод	"			1			1		
75		Кабина переговорочная	—	Фирма „Оргсвязьмеханизация" г. Москва	"							4	
76		Аппарат перманентный 0.55 квт; 1ф; 220 в	EL-5	Таллинский ремонтно-механич. завод „Терас"	"						2		
77		Аппарат для сушки волос 687 х 687 х 1500 0.85 квт; 1ф; 220 в	СА-1	Московский опытный электромеханич. з-д	"						3		
78		Шкаф для хозяйств. инвентаря 550 х 400 х 1700	ОН-1 220/17	Центрмебель	"				4	1			
79		Транспортер стационарн. с выдвиж. секц. 7070 х 865 х 740 1.1 квт; 3ф; 380/220 в	ТВС-3	Ширма „Оргсвязьмеханизация" г. Москва	"							1	
80		Тележка аптечная 650 х 600 х 779	—	Торговая сеть	"			2					
81		Дистиллятор 300 х 200 х 522 3.6 квт; 1ф; 220 в	Д-1	Ленинградское производств. объед. „Красногвардеец"	"			1					
82		Стол приема и выдачи заказов 1200 х 600 х 720	СО-1	Центрмебель	"							3	
83		Электроплита 2х конфорочная 1090 х 836 х 800 9.8 квт; 3ф; 380/220 в	ЭП-7М	Тульский машиностр. з-д торгового и техн. оборуд. „Союзмаш"	"						1		
84		Трибуна	—	Центрмебель	"	1							
85		Шкаф холодильный 1500 х 750 х 1810 0.3 квт; 3ф; 380/220 в	ШХ-0.80М	Об'единение „Мархолодмаш"	"				10	4			
86		Стеллаж произв. передвижной 1198 х 630 х 1750	СПП	Минторг СССР „Союзторг-оборудование"	"				4	1			1
88		Ванна моечная на 1 отделение 840 х 840 х 860	ВМ-1	— " —	"				4				
89		Горка для хранения лыж 930 х 660 х 2200	2239	— " —	"						1		
90		Стол подсобный 1150 х 650 х 780	—	Центрмебель	"			5					
91		Горка для хранен. муз. инстр. 930 х 660 х 2200	2235	Минторг СССР „Союзторг-оборудование" г. Москва	"						1		
92		Настил д/хранения 6 шт. детских колясок 2900 х 1300 х 100	—	— " —	"						1		

			1979	Т.П.272-32-57		
			Общественный центр микрорайона тип III в конструкциях серии ИИ-04			
Гл. арх. пр-та	Юмашев		Здание предприятий культурно-бытового назначения и торговли	Стадия	Лист	Листов
Нач. техн. отд.	Малышева			Р.	ТО-15	
Рук. группы	Тимофеева					
Инженер	Сиднева		Спецификация технологического оборудования	ЦНИИЭП учебных зданий г. Москва		

Копировал Федотова

1	2	3	4	5	6	7	8	9	10	11	12	13	14
93		Настил деревян д/хран 4 шт стиральных машин 1500 х 1200 х 100		Минторг СССР. Союзторгоборудование. г. Москва	шт						1		
94		Место для хранения 15 шт. взрослых велосипедов 3000 х 1100		"	"						1		
95		Стол мастера-часовщика 800 х 550 х 980	СЛП4-1-Е4	Центрмебель	"						2		
96		Прибор для проверки суточного хода часов 458 х 328 х 228	ПП4-4	З-д „Оизприбор" г. Москва	"						1		
97		Настил деревянный д/хран 2 шт холодильников 1400 х 700 х 100		"	"						1		
98		Приспособление д/высекания края ткани 330 х 250 х 26		Тульский механич завод	"						1		
99		Стол физический массивный 1500 х 800 х 800	ОН-11-430/10	Центрмебель	"			5			1		
100		Швейная машина 520 х 210 х 360 0,25 квт; 3ф; 380/220в	1022	З-д легкого машиностроения г. Ростов-на-Дону	"						2		
101		Швейная машина 910 х 210 х 240 0,4 квт; 3ф; 380/220в	408	"	"						1		
103		Стеллаж для хранения обуви 1200 х 400 х 1210		Центрмебель	"						2		
104		Машина для отделки каблуков 1137 х 579 х 1695 2,7 квт; 3ф; 380/220в	ОМ1-Р	Грибановский машиностроит. з-д г. Воронеж	"						1		
105		Стол обувщика ремонтника 460 х 500 х 1695	СР	"	"						1		
106		Приспособление д/сверл зачистки тонк. кабл 230 х 480 х 340 0,27 квт; 3ф; 380/220в		З-д „Станкоинструмент" г. Ленинград	"						1		
107		Машина для отрыва изношенных каблуков и набоек 300 х 400 х 1000	ОКР	Елецкий механический завод	"						1		
108		Машина для прикр. кабл. и набоек к муж обуви, 355 х 490 х 1695 0,4 квт; 3ф; 380/220в	ПНМР	Предприятие п/я 382/17 МООП РСФСР	"						1		
109		Машина для обрубки и прикрепл набоек 344 х 415 х 945 0,27 квт; 3ф; 380/220в	ОНР	Елецкий „механический з-д"	"						1		
110		Машина для прикрепл. кабл. к женск обуви 255 х 420 х 1470	ПК1-Р	Вышневолоцкий механический завод	"						1		
111		Термоактиватор 575/730 х 305 х 610 1,0 квт; 1ф; 220в	ТР	Одесский з-д легкого машиностроения	"						1		
112		Стол производственный 1050 х 840 х 860	СП-1050	Минторг СССР. Союзторгоборудование. г. Москва	"				9	1			
113		Стол производственный 1050 х 630 х 860	СП-1050А	"	"			2	7	3	4		1
114		Шкаф холодильный 750 х 750 х 1810 0,25 квт; 1ф; 220в	ШХ-040М	Объединение „Мархолодмаш"	"				2	1			1
115		Машина моечная универсальная 1806 х 760 х 1440 2,5 квт; 3ф; 380/220в	ММУ-500	Гродненский з-д торгового машиностроения	"				1				
116		Прилавок-витрина охлаждаемая 1800 х 1250 х 900 0,4 квт; 3ф; 380/220в	ТАИР-102	Объединение „Мархолодмаш"	"					5			
117		Кронштейн д/подвески лекал	—	Торговая сеть	"						1		
118		Стол для сбора остатков пищи 1050 х 630 х 860	СО-1	Минторг СССР. Союзторгоборудование. г. Москва	"				2				
119		Стол для хлеборезки 1470 х 840 х 860	СХ-1	"	"				1				
120		Шкаф для хлеба 1050 х 630 х 2000	ШХ-2	"	"				1				
121		Шкаф для хранения посуды 1470 х 630 х 2000	ШП-1	"	"				1	2	1		
122		Подтоварник металлический 1050 х 630 х 280	ПТ-2А	"	"				5				
123		Стол производственный 1470 х 840 х 860	СП-1470	"	"				16	18			
124		Секция-вставка к гел. секц. мод. оборудов. 210 х 840 х 860	ВСМ-210	Объединение „Гадшикторгмаш"	"				1				
125		Секция барьера проходная 700 х 420 х 840	С-5	„Оргсвязьмеханизация" г. Москва	"							4	
127		Шкаф для хранения инъекций и посуды 1000 х 400 х 2250	—	Центрмебель	"			7					
128		Электрокипятильник 440 х 370 х 800 12,0 квт; 3ф; 380/220в	КНЭ-100М	г. Челябинск МВД	"				3				
129		Электрокипятильник 423 х 303 х 622 3,0 квт; 3ф; 380/220в	КНЭ-25	Калининградский завод торгового машиностроен.	"					1	1		
130		Ванна моечная на 10 тд 630 х 630 х 860	ВМ-1А	Кибарганский завод торгового машиностроения	"			2	13	7			1
131		Ванна моечн стацион однонезд секц мод. 1050 х 840 х 860	ВМ1-1см	Минторг СССР. Союзторгоборудование. г. Москва	"				6	1			
132		Прилавок-витрина охлаждаем 1800 х 950 х 1200 0,5 квт; 3ф; 380/220в	ТАИР-106 ПВХС1-0,315	Объединение „Мархолодмаш"	"				2	1			
133		Кабина кассира-контролера 1600 х 1000 х 850	РУ-1	Минторг СССР. Союзторгоборудование. г. Москва	"				1				
134		Секция-стол со встроен. моечн ванной секц. модул. 1470 х 840 х 1630	СМВСМ	Смоленский з-д торгового оборудования	"				2				
135		Лифт малый грузовой-грузопод 100 кг габ. разм. шахты 1300 х 750; 1,0 квт; 3ф; 380/220в	—	Сг. Платоновка Тамбовской обл. п/я ЯТ-30/3	"				1			1	
137		Кушетка смотровая 1850 х 600 х 605	—	Центрмебель	"	1							

			1979	Т.П. 272-32-57	
			Общественный центр микрорайона тип III в конструкциях серии ИИ-04		
Гл. архитектор	Юмашев		Здание предприятий культурно-бытового назначения и торговли	Стадия: Р	Лист: ТО-16
Нач. отд.	Малышева				Листов:
Рук. группы	Тимофеева				
Инженер	Сиднева		Спецификация технологического оборудования	ЦНИИЭП учебных зданий г. Москва	

Согласовано

Инв. № подл. | Подпись и дата | Взам. инв. №

1	2	3	4	5	6	7	8	9	10	11	12	13	14
138		Стол палатный 700 x 550 x 760	—	Центрмебель	шт.			1					
139		Стерилизатор 438 x 196 x 141 1.3 квт; 1ф; 220в	С-81	Тюменский з-д медоборудован. „Красный металлист"	"	1							
140		Шкаф медицинский одностворч. 600 x 416 x 1625	—	Львовский з-д медоборудования	"	1							
141		Столик инструментальный 660 x 400 x 805	—	Одесский з-д медоборудования	"	1							
142		Секция барьера основная 1300 x 800 x 1060	С-1 А	Фирма „Оргсвязьмеханизация". г. Москва	"							11	
143		Секция барьера низкая 1300 x 800 x 840	С-3	"	"							2	
144		Ширма медицинская 2100 x 380 x 1600	—	Центрмебель	"	1							
145		Секция барьера д/весов 1300 x 800 x 840	С-4	Фирма „Оргсвязьмеханизация". г. Москва	"							2	
146		Контейнер д/прод. хлебобул. изд. 700 x 812 x 1800	1850	Минторг СССР „Союзторгоборудование". г. Москва	"					31			
147		Стол для почтальона 1100 x 650 x 1500/750	СТ-8	Фирма „Оргсвязьмеханизация". г. Москва	"							6	
148		Шкаф д/сортировки писем 1100 x 434 x 1690	ШК-1	"	"							4	
149		Стол д/вскрытия печати 1500 x 750 x 1500	СТ-9	"	"							6	
150		Шкаф д/сортировки печати 1100 x 570 x 1690	ШК-5	"	"							2	
151		Стол д/клиентов островной 1300 x 650 x 1060/750	ОН-12-729/30	"	"							6	
152		Тумба д/штемпелевания 650 x 650 x 750	Т-3	"	"							4	
153		Сургучница электр. с ламп. подогрев. 270 x 245 x 195 0.2 квт; 1ф. 220в	СЭЛ-150/200	"	"							5	
154		Весы посылочные циферблатн. 955 x 554 x 950	РП-25Ц13	"	"							3	
156		Шкаф для белья 1470 x 630 x 2000	ШБ-1	Минторг СССР „Союзторгоборудование". г. Москва	"				1	1			
157		Трильяж 1400 x 500 x 1750	Арт.5200	Центрмебель	"				1		1	2	
159		Шкаф материальный с полками для перевяз. матер. 1280 x 660 x 2500	—	"	"			1					
160		Кабина кассира-контролера 1510 x 1000 x 1900	1900	Минторг СССР „Союзторгоборудование". г. Москва	"					12			
162		Мясорубка 840 x 310 x 420 1.0 квт; 3ф; 380/220в	М-2	Барановичский з-д торгового машиностроения	"				1	1			
163		Шкаф материальный с полками 1280 x 380 x 2500	—	Центрмебель	"			18					
164		Горка д/продажи ткани 930 x 660 x 2200	2207	Минторг СССР „Союзторгоборудование". г. Москва	"						2		
165		Линия прилавков самообслуживания	ЛПС-6	Харьковский з-д торгового машиностроения	комп.				1				
165а		Прилавок д/подносов 600 x 800 x 860	ЛПС-1	"	шт.				1				
165б		Прилавок д/холодных закусок 1600 x 1165 x 1420 0.48 квт; 3ф; 380/220в	ЛПС-2	"	"				1				
165в		Прилавок-мармит для II блюд 1600 x 1165 x 1420 6.4 квт; 3ф; 380/220в	ЛПС-3	"	"				1				
165г		Прилавок д/горяч. напитков на 2 вида 1000 x 1165 x 860 0.8 квт; 1ф; 220в	ЛПС-5	"	"				1				
165д		Прилавок д/столовых приборов 600 x 800 x 860	ЛПС-6	"	"				1				
165е		Прилавок-касса 1250 x 1165 x 860 0.05 квт; 1ф; 220в	ЛПС-7	"	"				1				
165ж		Прилавок-мармит д/I-х блюд 1600 x 1165 x 1420 5.25 квт; 3ф; 380/220в	ЛПС-11	"	"				1				
165и		Барьер l-6820; h-860;	ЛПС-8Б	"	"				1				
166		Секция-стол с охлажд. шкаф. секц. мод. 1680 x 840 x 860 0.31 квт; 3ф; 380/220в	СОЗСМ-2	Люберецкий з-д торгового машиностроен.	"				1				
167		Стул рабочий аптечный 410 x 410 x 390/540	—	З-д медоборудования г. Москва	"			5					
168		Смесительная установка 335 x 245 x 515 0.25 квт; 1ф; 220в	Воронеж	г. Воронеж п/я Д-7677	"				2				
169		Подшкафник 900 x 600 x 782	ОБ01	Минторг СССР „Союзторгоборудование". г. Москва	"				6				
170		Стол для закройных работ 3200 x 1100 x 900	СЗРШ	Иссык-Кульская меб. ф-ка; Омск. обл.	"						1		
171		Машина моечная д/мойки рецеп. посуды 960 x 380 x 715 0.17 квт; 3ф; 380/220в	МРП	Ждановский з-д технологич. оборуд. медпрома	"			1					
172		Стул для разрубки мяса 500 x 500 x 800	СН-2	Минторг СССР „Союзторгоборудование". г. Москва	"					1			
174		Облучатель бактерицидный потолоч. 1155 x 585 x 300 0.35 ква; 1ф; 220в	ОБП-350	Свердловский з-д „Эма"	"			1					

			1979	Т. П. 272-32-57		
			Общественный центр микрорайона тип III в конструкциях серии ИИ-04			
Гл. арх. пр-та	Юмашев		Здание предприятий культурно-бытового назначения и торговли	Стадия	Лист	Листов
Н. о нач. отд.	Малышева			Р	ТО-17	
Рук. группы	Тимофеева					
Инженер	Сиднева		Спецификация технологического оборудования	ЦНИИЭП учебных зданий г. Москва		

Копировал Федотова

Т.П. 272-32-57 Альбом I

Согласовано: С.Т.О. Вольман; Э.Т.О. Белов

Инв. № подл.

4	2	3	6	5	4	7	8	9	10	11	12	13	14
415		Кассета настенная д/гарелок 405Ф х 295 х 540	шт.	КТ-14А	Минторг СССР, Сов.з-ор. Особое конструкторское бюро	5							
416		Бачок-распылитель 5л, бакелитовый, настен.	шт.	—	Сев.-Осет. з-д "Электроаппарат"	4							
417		Стол исследовательско-сборочный "Антенн. 1450х650х780	шт.	—	Минприбор СССР, Сов.з-ор. Особое конструкторское бюро	1							
418		Пружина 0,6х4х20	кг	—	Минавтопром СССР, Сов.з-ор. Особое конструкторское бюро	0,5							
419		Пружина 0,8х4х20	кг	—	Минавтопром СССР, Сов.з-ор. Особое конструкторское бюро	0,5							
420		Пружина 1,2х6х30	кг	—	Минавтопром СССР, Сов.з-ор. Особое конструкторское бюро	0,5							
421		Пружина 1,6х8х40	кг	—	Минавтопром СССР, Сов.з-ор. Особое конструкторское бюро	0,5							
422		Пружина 2,5х10х50	кг	—	Минавтопром СССР, Сов.з-ор. Особое конструкторское бюро	0,5							
423		Пружина 4х16х80	кг	—	Минавтопром СССР, Сов.з-ор. Особое конструкторское бюро	0,5							
424		Пружина 6х25х120	кг	—	Минавтопром СССР, Сов.з-ор. Особое конструкторское бюро	0,5							
425		Пружина 8х32х160	кг	—	Минавтопром СССР, Сов.з-ор. Особое конструкторское бюро	0,5							
426		Пружина 10х40х200	кг	—	Минавтопром СССР, Сов.з-ор. Особое конструкторское бюро	0,5							
427		Пружина 12х50х250	кг	—	Минавтопром СССР, Сов.з-ор. Особое конструкторское бюро	0,5							
428		Пружина 16х63х315	кг	—	Минавтопром СССР, Сов.з-ор. Особое конструкторское бюро	0,5							
429		Пружина 20х80х400	кг	—	Минавтопром СССР, Сов.з-ор. Особое конструкторское бюро	0,5							
430		Пружина 25х100х500	кг	—	Минавтопром СССР, Сов.з-ор. Особое конструкторское бюро	0,5							
431		Пружина 32х125х630	кг	—	Минавтопром СССР, Сов.з-ор. Особое конструкторское бюро	0,5							
432		Пружина 40х160х800	кг	—	Минавтопром СССР, Сов.з-ор. Особое конструкторское бюро	0,5							
433		Пружина 50х200х1000	кг	—	Минавтопром СССР, Сов.з-ор. Особое конструкторское бюро	0,5							
434		Пружина 63х250х1250	кг	—	Минавтопром СССР, Сов.з-ор. Особое конструкторское бюро	0,5							
435		Пружина 80х320х1600	кг	—	Минавтопром СССР, Сов.з-ор. Особое конструкторское бюро	0,5							
436		Пружина 100х400х2000	кг	—	Минавтопром СССР, Сов.з-ор. Особое конструкторское бюро	0,5							
437		Пружина 125х500х2500	кг	—	Минавтопром СССР, Сов.з-ор. Особое конструкторское бюро	0,5							
438		Пружина 160х630х3150	кг	—	Минавтопром СССР, Сов.з-ор. Особое конструкторское бюро	0,5							
439		Пружина 200х800х4000	кг	—	Минавтопром СССР, Сов.з-ор. Особое конструкторское бюро	0,5							
440		Пружина 250х1000х5000	кг	—	Минавтопром СССР, Сов.з-ор. Особое конструкторское бюро	0,5							
441		Пружина 320х1250х6300	кг	—	Минавтопром СССР, Сов.з-ор. Особое конструкторское бюро	0,5							
442		Пружина 400х1600х8000	кг	—	Минавтопром СССР, Сов.з-ор. Особое конструкторское бюро	0,5							
443		Пружина 500х2000х10000	кг	—	Минавтопром СССР, Сов.з-ор. Особое конструкторское бюро	0,5							
444		Пружина 630х2500х12500	кг	—	Минавтопром СССР, Сов.з-ор. Особое конструкторское бюро	0,5							
445		Пружина 800х3200х16000	кг	—	Минавтопром СССР, Сов.з-ор. Особое конструкторское бюро	0,5							
446		Пружина 1000х4000х20000	кг	—	Минавтопром СССР, Сов.з-ор. Особое конструкторское бюро	0,5							
447		Пружина 1250х5000х25000	кг	—	Минавтопром СССР, Сов.з-ор. Особое конструкторское бюро	0,5							
448		Пружина 1600х6300х31500	кг	—	Минавтопром СССР, Сов.з-ор. Особое конструкторское бюро	0,5							
449		Пружина 2000х8000х40000	кг	—	Минавтопром СССР, Сов.з-ор. Особое конструкторское бюро	0,5							
450		Пружина 2500х10000х50000	кг	—	Минавтопром СССР, Сов.з-ор. Особое конструкторское бюро	0,5							
451		Пружина 3200х12500х63000	кг	—	Минавтопром СССР, Сов.з-ор. Особое конструкторское бюро	0,5							
452		Пружина 4000х16000х80000	кг	—	Минавтопром СССР, Сов.з-ор. Особое конструкторское бюро	0,5							
453		Пружина 5000х20000х100000	кг	—	Минавтопром СССР, Сов.з-ор. Особое конструкторское бюро	0,5							
454		Пружина 6300х25000х125000	кг	—	Минавтопром СССР, Сов.з-ор. Особое конструкторское бюро	0,5							
455		Пружина 8000х32000х160000	кг	—	Минавтопром СССР, Сов.з-ор. Особое конструкторское бюро	0,5							
456		Пружина 10000х40000х200000	кг	—	Минавтопром СССР, Сов.з-ор. Особое конструкторское бюро	0,5							
457		Пружина 12500х50000х250000	кг	—	Минавтопром СССР, Сов.з-ор. Особое конструкторское бюро	0,5							
458		Пружина 16000х63000х315000	кг	—	Минавтопром СССР, Сов.з-ор. Особое конструкторское бюро	0,5							
459		Пружина 20000х80000х400000	кг	—	Минавтопром СССР, Сов.з-ор. Особое конструкторское бюро	0,5							
460		Пружина 25000х100000х500000	кг	—	Минавтопром СССР, Сов.з-ор. Особое конструкторское бюро	0,5							
461		Пружина 32000х125000х630000	кг	—	Минавтопром СССР, Сов.з-ор. Особое конструкторское бюро	0,5							
462		Пружина 40000х160000х800000	кг	—	Минавтопром СССР, Сов.з-ор. Особое конструкторское бюро	0,5							
463		Пружина 50000х200000х1000000	кг	—	Минавтопром СССР, Сов.з-ор. Особое конструкторское бюро	0,5							
464		Пружина 63000х250000х1250000	кг	—	Минавтопром СССР, Сов.з-ор. Особое конструкторское бюро	0,5							
465		Пружина 80000х320000х1600000	кг	—	Минавтопром СССР, Сов.з-ор. Особое конструкторское бюро	0,5							
466		Пружина 100000х400000х2000000	кг	—	Минавтопром СССР, Сов.з-ор. Особое конструкторское бюро	0,5							
467		Пружина 125000х500000х2500000	кг	—	Минавтопром СССР, Сов.з-ор. Особое конструкторское бюро	0,5							
468		Пружина 160000х630000х3150000	кг	—	Минавтопром СССР, Сов.з-ор. Особое конструкторское бюро	0,5							
469		Пружина 200000х800000х4000000	кг	—	Минавтопром СССР, Сов.з-ор. Особое конструкторское бюро	0,5							
470		Пружина 250000х1000000х5000000	кг	—	Минавтопром СССР, Сов.з-ор. Особое конструкторское бюро	0,5							
471		Пружина 320000х1250000х6300000	кг	—	Минавтопром СССР, Сов.з-ор. Особое конструкторское бюро	0,5							
472		Пружина 400000х1600000х8000000	кг	—	Минавтопром СССР, Сов.з-ор. Особое конструкторское бюро	0,5							
473		Пружина 500000х2000000х10000000	кг	—	Минавтопром СССР, Сов.з-ор. Особое конструкторское бюро	0,5							
474		Пружина 630000х2500000х12500000	кг	—	Минавтопром СССР, Сов.з-ор. Особое конструкторское бюро	0,5							
475		Пружина 800000х3200000х16000000	кг	—	Минавтопром СССР, Сов.з-ор. Особое конструкторское бюро	0,5							
476		Пружина 1000000х4000000х20000000	кг	—	Минавтопром СССР, Сов.з-ор. Особое конструкторское бюро	0,5							
477		Пружина 1250000х5000000х25000000	кг	—	Минавтопром СССР, Сов.з-ор. Особое конструкторское бюро	0,5							
478		Пружина 1600000х6300000х31500000	кг	—	Минавтопром СССР, Сов.з-ор. Особое конструкторское бюро	0,5							
479		Пружина 2000000х8000000х40000000	кг	—	Минавтопром СССР, Сов.з-ор. Особое конструкторское бюро	0,5							
480		Пружина 2500000х10000000х50000000	кг	—	Минавтопром СССР, Сов.з-ор. Особое конструкторское бюро	0,5							
481		Пружина 3200000х12500000х63000000	кг	—	Минавтопром СССР, Сов.з-ор. Особое конструкторское бюро	0,5							
482		Пружина 4000000х16000000х80000000	кг	—	Минавтопром СССР, Сов.з-ор. Особое конструкторское бюро	0,5							
483		Пружина 5000000х20000000х100000000	кг	—	Минавтопром СССР, Сов.з-ор. Особое конструкторское бюро	0,5							
484		Пружина 6300000х25000000х125000000	кг	—	Минавтопром СССР, Сов.з-ор. Особое конструкторское бюро	0,5							
485		Пружина 8000000х32000000х160000000	кг	—	Минавтопром СССР, Сов.з-ор. Особое конструкторское бюро	0,5							
486		Пружина 10000000х40000000х200000000	кг	—	Минавтопром СССР, Сов.з-ор. Особое конструкторское бюро	0,5							
487		Пружина 12500000х50000000х250000000	кг	—	Минавтопром СССР, Сов.з-ор. Особое конструкторское бюро	0,5							
488		Пружина 16000000х63000000х315000000	кг	—	Минавтопром СССР, Сов.з-ор. Особое конструкторское бюро	0,5							
489		Пружина 20000000х80000000х400000000	кг	—	Минавтопром СССР, Сов.з-ор. Особое конструкторское бюро	0,5							
490		Пружина 25000000х100000000х500000000	кг	—	Минавтопром СССР, Сов.з-ор. Особое конструкторское бюро	0,5							
491		Пружина 32000000х125000000х630000000	кг	—	Минавтопром СССР, Сов.з-ор. Особое конструкторское бюро	0,5							
492		Пружина 40000000х160000000х800000000	кг	—	Минавтопром СССР, Сов.з-ор. Особое конструкторское бюро	0,5							
493		Пружина 50000000х200000000х1000000000	кг	—	Минавтопром СССР, Сов.з-ор. Особое конструкторское бюро	0,5							
494		Пружина 63000000х250000000х1250000000	кг	—	Минавтопром СССР, Сов.з-ор. Особое конструкторское бюро	0,5							
495		Пружина 80000000х320000000х1600000000	кг	—	Минавтопром СССР, Сов.з-ор. Особое конструкторское бюро	0,5							
496		Пружина 100000000х400000000х2000000000	кг	—	Минавтопром СССР, Сов.з-ор. Особое конструкторское бюро	0,5							
497		Пружина 125000000х500000000х2500000000	кг	—	Минавтопром СССР, Сов.з-ор. Особое конструкторское бюро	0,5							
498		Пружина 160000000х630000000х3150000000	кг	—	Минавтопром СССР, Сов.з-ор. Особое конструкторское бюро	0,5							
499		Пружина 200000000х800000000х4000000000	кг	—	Минавтопром СССР, Сов.з-ор. Особое конструкторское бюро	0,5							
500		Пружина 250000000х1000000000х5000000000	кг	—	Минавтопром СССР, Сов.з-ор. Особое конструкторское бюро	0,5							
501		Пружина 320000000х1250000000х6300000000	кг	—	Минавтопром СССР, Сов.з-ор. Особое конструкторское бюро	0,5							
502		Пружина 400000000х1600000000х8000000000	кг	—	Минавтопром СССР, Сов.з-ор. Особое конструкторское бюро	0,5							
503		Пружина 500000000х2000000000х10000000000	кг	—	Минавтопром СССР, Сов.з-ор. Особое конструкторское бюро	0,5							
504		Пружина 630000000х2500000000х12500000000	кг	—	Минавтопром СССР, Сов.з-ор. Особое конструкторское бюро	0,5							
505		Пружина 800000000х3200000000х16000000000	кг	—	Минавтопром СССР, Сов.з-ор. Особое конструкторское бюро	0,5							
506		Пружина 1000000000х4000000000х20000000000	кг	—	Минавтопром СССР, Сов.з-ор. Особое конструкторское бюро	0,5							
507		Пружина 1250000000х5000000000х25000000000	кг	—	Минавтопром СССР, Сов.з-ор. Особое конструкторское бюро	0,5							
508		Пружина 1600000000х6300000000х31500000000	кг	—	Минавтопром СССР, Сов.з-ор. Особое конструкторское бюро	0,5							
509		Пружина 2000000000х8000000000х40000000000	кг	—	Минавтопром СССР, Сов.з-ор. Особое конструкторское бюро	0,5							
510		Пружина 2500000000х10000000000х50000000000	кг	—	Минавтопром СССР, Сов.з-ор. Особое конструкторское бюро	0,5							
511		Пружина 3200000000х12500000000х63000000000	кг	—	Минавтопром СССР, Сов.з-ор. Особое конструкторское бюро	0,5							
512		Пружина 4000000000х16000000000х80000000000	кг	—	Минавтопром СССР, Сов.з-ор. Особое конструкторское бюро	0,5							
513		Пружина 5000000000х20000000000х100000000000	кг	—	Минавтопром СССР, Сов.з-ор. Особое конструкторское бюро	0,5							
514		Пружина 6300000000х25000000000х125000000000	кг	—	Минавтопром СССР, Сов.з-ор. Особое конструкторское бюро	0,5							
515		Пружина 8000000000х32000000000х160000000000	кг	—	Минавтопром СССР, Сов.з-ор. Особое конструкторское бюро	0,5							
516		Пружина 10000000000х40000000000х200000000000	кг	—	Минавтопром СССР, Сов.з-ор. Особое конструкторское бюро	0,5							
517		Пружина 12500000000х50000000000х250000000000	кг	—	Минавтопром СССР, Сов.з-ор. Особое конструкторское бюро	0,5							
518		Пружина 16000000000х63000000000х315000000000	кг	—	Минавтопром СССР, Сов.з-ор. Особое конструкторское бюро	0,5							
519		Пружина 20000000000х80000000000х400000000000	кг	—	Минавтопром СССР, Сов.з-ор. Особое конструкторское бюро	0,5							
520		Пружина 25000000000х100000000000х500000000000	кг	—	Минавтопром СССР, Сов.з-ор. Особое конструкторское бюро	0,5							
521		Пружина 32000000000х125000000000х630000000000	кг	—	Минавтопром СССР, Сов.з-ор. Особое конструкторское бюро	0,5							
522		Пружина 40000000000х160000000000х800000000000	кг	—	Минавтопром СССР, Сов.з-ор. Особое конструкторское бюро	0,5							
523		Пружина 50000000000х200000000000х1000000000000	кг	—	Минавтопром СССР, Сов.з-ор. Особое конструкторское бюро	0,5							
524		Пружина 63000000000х250000000000х1250000000000	кг	—	Минавтопром СССР, Сов.з-ор. Особое конструкторское бюро	0,5							
525		Пружина 80000000000х320000000000х1600000000000	кг	—	Минавтопром СССР, Сов.з-ор. Особое конструкторское бюро	0,5							
526		Пружина 100000000000х400000000000х2000000000000	кг	—	Минавтопром СССР, Сов.з-ор. Особое конструкторское бюро	0,5							
527		Пружина 125000000000х500000000000х2500000000000	кг	—	Минавтопром СССР, Сов.з-ор. Особое конструкторское бюро	0,5							
528		Пружина 160000000000х630000000000х3150000000000	кг	—	Минавтопром СССР, Сов.з-ор. Особое конструкторское бюро	0,5							
529		Пружина 200000000000х800000000000х4000000000000	кг	—	Минавтопром СССР, Сов.з-ор. Особое конструкторское бюро	0,5							
530		Пружина 250000000000х1000000000000х5000000000000	кг	—	Минавтопром СССР, Сов.з-ор. Особое конструкторское бюро	0,5							
531		Пружина 320000000000х1250000000000х6300000000000	кг	—	Минавтопром СССР, Сов.з-ор. Особое конструкторское бюро	0,5							
532		Пружина 400000000000х1600000000000х8000000000000	кг	—	Минавтопром СССР, Сов.з-ор. Особое конструкторское бюро	0,5							
533		Пружина 500000000000х2000000000000х10000000000000	кг	—	Минавтопром СССР, Сов.з-ор. Особое конструкторское бюро	0,5							
534		Пружина 630000000000х2500000000000х12500000000000	кг	—	Минавтопром СССР, Сов.з-ор. Особое конструкторское бюро	0,5							
535		Пружина 800000000000х3200000000000х16000000000000	кг	—	Минавтопром СССР, Сов.з-ор. Особое конструкторское бюро	0,5							
536		Пружина 1000000000000х4000000000000х20000000000000	кг	—	Минавтопром СССР, Сов.з-ор. Особое конструкторское бюро	0,5							
537		Пружина 1250000000000х5000000000000х25000000000000	кг	—	Минавтопром СССР, Сов.з-ор. Особое конструкторское бюро	0,5							
538		Пружина 1600000000000х6300000000000х31500000000000	кг	—	Минавтопром СССР, Сов.з-ор. Особое конструкторское бюро	0,5							
539		Пружина 2000000000000х8000000000000х40000000000000	кг	—	Минавтопром СССР, Сов.з-ор. Особое конструкторское бюро	0,5							
540		Пружина 2500000000000х10000000000000х50000000000000	кг	—	Минавтопром СССР, Сов.з-ор. Особое конструкторское бюро	0,5							
541		Пружина 3200000000000х12500000000000х63000000000000	кг	—	Минавтопром СССР, Сов.з-ор. Особое конструкторское бюро	0,5							
542		Пружина 4000000000000х16000000000000х80000000000000	кг	—	Минавтопром СССР, Сов.з-ор. Особое конструкторское бюро	0,5							
543		Пружина 5000000000000х20000000000000х100000000000000	кг	—	Минавтопром СССР, Сов.з-ор. Особое конструкторское бюро	0,5							
544		Пружина 6300000000000х25000000000000х125000000000000	кг	—	Минавтопром СССР, Сов.з-ор. Особое конструкторское бюро	0,5							
545		Пружина 8000000000000х32000000000000х160000000000000	кг	—	Минавтопром СССР, Сов.з-ор. Особое конструкторское бюро	0,5							
546		Пружина 10000000000000х40000000000000х200000000000000	кг	—	Минавтопром СССР, Сов.з-ор. Особое конструкторское бюро	0,5							
547		Пружина 12500000000000х50000000000000х250000000000000	кг	—	Минавтопром СССР, Сов.з-ор. Особое конструкторское бюро	0,5							
548		Пружина 16000000000000х63000000000000х315000000000000	кг	—	Минавтопром СССР, Сов.з-ор. Особое конструкторское бюро	0,5							
549		Пружина 20000000000000х80000000000000х400000000000000	кг	—	Минавтопром СССР, Сов.з-ор. Особое конструкторское бюро	0,5							
550		Пружина 25000000000000х100000000000000х500000000000000	кг	—	Минавтопром СССР, Сов.з-ор. Особое конструкторское бюро	0,5							
551		Пружина 32000000000000х125000000000000х630000000000000	кг	—	Минавтопром СССР, Сов.з-ор. Особое конструкторское бюро	0,5							
552		Пружина 40000000000000х160000000000000х800000000000000	кг	—	Минавтопром СССР, Сов.з-ор. Особое конструкторское бюро	0,5							
553		Пружина 50000000000000х200000000000000х1000000000000000	кг	—	Минавтопром СССР, Сов.з-ор. Особое конструкторское бюро	0,5							
554		Пружина 63000000000000х250000000000000х1250000000000000	кг	—	Минавтопром СССР, Сов.з-ор. Особое конструкторское бюро	0,5							
555		Пружина 80000000000000х320000000000000х1600000000000000	кг	—	Минавтопром СССР, Сов.з-ор. Особое конструкторское бюро	0,5							
556		Пружина 100000000000000х400000000000000х2000000000000000	кг	—	Минавтопром СССР, Сов.з-ор. Особое конструкторское бюро	0,5							
557		Пружина 125000000000000х500000000000000х2500000000000000	кг	—	Минавтопром СССР, Сов.з-ор. Особое конструкторское бюро	0,5							
558		Пружина 160000000000000х630000000000000х3150000000000000	кг	—	Минавтопром СССР, Сов.з-ор. Особое конструкторское бюро	0,5							
559		Пружина 200000000000000х800000000000000х4000000000000000	кг	—	Минавтопром СССР, Сов.з-ор. Особое конструкторское бюро	0,5							
560		Пружина 250000000000000х1000000000000000х5000000000000000	кг	—	Минавтопром СССР, Сов.з-ор. Особое конструкторское бюро	0,5							
561		Пружина 320000000000000х1250000000000000х6300000000000000	кг	—	Минавтопром СССР, Сов.з-ор. Особое конструкторское бюро	0,5							
562		Пружина 400000000000000х1600000000000000х8000000000000000	кг	—	Минавтопром СССР, Сов.з-ор. Особое конструкторское бюро	0,5							
563		Пружина 500000000000000х2000000000000000х10000000000000000	кг	—	Минавтопром СССР, Сов.з-ор. Особое конструкторское бюро	0,5							
564		Пружина 630000000000000х2500000000000000х12500000000000000	кг	—	Минавтопром СССР, Сов.з-ор. Особое конструкторское бюро	0,5							
565		Пружина 800000000000000х3200000000000000х16000000000000000	кг	—	Минавтопром СССР, Сов.з-ор. Особое конструкторское бюро	0,5							
566		Пружина 1000000000000000х4000000000000000х20000000000000000	кг	—	Минавтопром СССР, Сов.з-ор. Особое конструкторское бюро	0,5							
567		Пружина 1250000000000000х5000000000000000х25000000000000000	кг	—	Минавтопром СССР, Сов.з-ор. Особое конструкторское бюро	0,5							
568		Пружина 1600000000000000х6300000000000000х31500000000000000	кг	—	Минавтопром СССР, Сов.з-ор. Особое конструкторское бюро	0,5							
569		Пружина 2000000000000000х8000000000000000х40000000000000000	кг	—	Минавтопром СССР, Сов.з-ор. Особое конструкторское бюро	0,5							
570		Пружина 2500000000000000х10000000000000000х50000000000000000	кг	—	Минавтопром СССР, Сов.з-ор. Особое конструкторское бюро	0,5							
571		Пружина 3200000000000000х12500000000000000х63000000000000000	кг	—	Минавтопром СССР, Сов.з-ор. Особое конструкторское бюро	0,5							
572		Пружина 4000000000000000х16000000000000000х80000000000000000	кг	—	Минавтопром СССР, Сов.з-ор. Особое конструкторское бюро	0,5							
573		Пружина 5000000000000000х20000000000000000х100000000000000000	кг	—	Минавтопром СССР, Сов.з-ор. Особое конструкторское бюро	0,5							
574		Пружина 6300000000000000х25000000000000000х125000000000000000	кг	—	Минавтопром СССР, Сов.з-ор. Особое конструкторское бюро	0,5							
575		Пружина 8000000000000000х32000000000000000х160000000000000000	кг	—	Минавтопром СССР, Сов.з-ор. Особое конструкторское бюро	0,5							
576		Пружина 10000000000000000х40000000000000000х200000000000000000	кг	—	Минавтопром СССР, Сов.з-ор. Особое конструкторское бюро	0,5							
577		Пружина 12500000000000000х50000000000000000х250000000000000000	кг	—	Минавтопром СССР, Сов.з-ор. Особое конструкторское бюро	0,5							
578		Пружина 16000000000000000х63000000000000000х315000000000000000	кг	—	Минавтопром СССР, Сов.з-ор. Особое конструкторское бюро	0,5							
579		Пружина 20000000000000000х80000000000000000х400000000000000000	кг	—	Минавтопром СССР, Сов.з-ор. Особое конструкторское бюро	0,5							
580		Пружина 25000000000000000х100000000000000000х500000000000000000	кг	—	Минавтопром СССР, Сов.з-ор. Особое конструкторское бюро	0,5							
581		Пружина 32000000000000000х125000000000000000х630000000000000000	кг	—	Минавтопром СССР, Сов.з-ор. Особое конструкторское бюро	0,5							
582		Пружина 40000000000000000х160000000000000000х800000000000000000	кг	—	Минавтопром СССР, Сов.з-ор. Особое конструкторское бюро	0,5							
583		Пружина 50000000000000000х200000000000000000х1000000000000000000	кг	—	Минавтопром СССР, Сов.з-ор. Особое конструкторское бюро	0,5							
584		Пружина 63000000000000000х250000000000000000х1250000000000000000	кг	—	Минавтопром СССР, Сов.з-ор. Особое конструкторское бюро	0,5							
585		Пружина 80000000000000000х320000000000000000х1600000000000000000	кг	—	Минавтопром СССР, Сов.з-ор. Особое конструкторское бюро	0,5							
586		Пружина 100000000000000000х400000000000000000х2000000000000000000	кг	—	Минавтопром СССР, Сов.з-ор. Особое конструкторское бюро	0,5							
587		Пружина 125000000000000000х500000000000000000х2500000000000000000	кг	—	Минавтопром СССР, Сов.з-ор. Особое конструкторское бюро	0,5							
588		Пружина 160000000000000000х630000000000000000х3150000000000000000	кг	—	Минавтопром СССР, Сов.з-ор. Особое конструкторское бюро	0,5							
589		Пружина 200000000000000000х800000000000000000х4000000000000000000	кг	—	Минавтопром СССР, Сов.з-ор. Особое конструкторское бюро	0,5							
590		Пружина 250000000000000000х1000000000000000000х5000000000000000000	кг	—	Минавтопром СССР, Сов.з-ор. Особое конструкторское бюро	0,5							
591		Пружина 320000000000000000х1250000000000000000х6300000000000000000	кг	—	Минавтопром СССР, Сов.з-ор. Особое конструкторское бюро	0,5							
592		Пружина 400000000000000000х1600000000000000000х8000000000000000000	кг	—	Минавтопром СССР, Сов.з-ор. Особое конструкторское бюро	0,5							
593		Пружина 500000000000000000х2000000000000000000х10000000000000000000	кг	—	Минавтопром СССР, Сов.з-ор. Особое конструкторское бюро	0,5							
594		Пружина 630000000000000000х2500000000000000000х12500000000000000000	кг	—	Минавтопром СССР, Сов.з-ор. Особое конструкторское бюро	0,5							
595		Пружина 800000000000000000х3200000000000000000х16000000000000000000	кг	—	Минавтопром СССР, Сов.з-ор. Особое конструкторское бюро	0,5							
596		Пружина 1000000000000000000х4000000000000000000х20000000000000000000	кг	—	Минавтопром СССР, Сов.з-ор. Особое конструкторское бюро	0,5							
597		Пружина 1250000000000000000х5000000000000000000х25000000000000000000	кг	—	Минавтопром СССР, Сов.з-ор. Особое конструкторское бюро	0,5							
598		Пружина 1600000000000000000х6300000000000000000х31500000000000000000	кг	—	Минавтопром СССР, Сов.з-ор. Особое конструкторское бюро	0,5							
599		Пружина 2000000000000000000х8000000000000000000х40000000000000000000	кг	—	Минавтопром СССР, Сов.з-ор. Особое конструкторское бюро	0,5							
600		Пружина 2500000000000000000х10000000000000000000х50000000000000000000	кг	—	Минавтопром СССР, Сов.з-ор. Особое конструкторское бюро	0,5							
601		Пружина 3200000000000000000х12500000000000000000х63000000000000000000	кг	—	Минавтопром СССР, Сов.з-ор. Особое конструкторское бюро	0,5							
602		Пружина 4000000000000000000х16000000000000000000х80000000000000000000	кг	—	Минавтопром СССР, Сов.з-ор. Особое конструкторское бюро	0,5							
603		Пружина 5000000000000000000х20000000000000000000х100000000000000000000	кг	—	Минавтопром СССР, Сов.з-ор. Особое конструкторское бюро	0,5							
604		Пружина 6300000000000000000х25000000000000000000х125000000000000000000	кг	—	Минавтопром СССР, Сов.з-ор. Особое конструкторское бюро	0,5							
605		Пружина 8000000000000000000х32000000000000000000х160000000000000000000	кг	—	Минавтопром СССР, Сов.з-ор. Особое конструкторское бюро	0,5							
606		Пружина 10000000000000000000х40000000000000000000х200000000000000000000	кг	—	Минавтопром СССР, Сов.з-ор. Особое конструкторское бюро	0,5							
607		Пружина 12500000000000000000х50000000000000000000х250000000000000000000	кг	—	Минавтопром СССР, Сов.з-ор. Особое конструкторское бюро	0,5							
608		Пружина 16000000000000000000х63000000000000000000х315000000000000000000	кг	—	Минавтопром СССР, Сов.з-ор. Особое конструкторское бюро	0,5							
609		Пружина 20000000000000000000х80000000000000000000х400000000000000000000	кг	—	Минавтопром СССР, Сов.з-ор. Особое конструкторское бюро	0,5							
610		Пружина 25000000000000000000х100000000000000000000х500000000000000000000	кг	—	Минавтопром СССР, Сов.з-ор. Особое конструкторское бюро	0,5							
611		Пружина 32000000000000000000х125000000000000000000х630000000000000000000	кг	—	Минавтопром СССР, Сов.з-ор. Особое конструкторское бюро	0,5							
612		Пружина 40000000000000000000х160000000000000000000х800000000000000000000	кг	—	Минавтопром СССР, Сов.з-ор. Особое конструкторское бюро	0,5							
613		Пружина 50000000000000000000х200000000000000000000х1000000000000000000000	кг	—	Минавтопром СССР, Сов.з-ор. Особое конструкторское бюро	0,5							
614		Пружина 63000000000000000000х250000000000000000000х1250000000000000000000	кг	—	Минавтопром СССР, Сов.з-ор. Особое конструкторское бюро	0,5							
615		Пружина 80000000000000000000х320000000000000000000х1600000000000000000000	кг	—	Минавтопром СССР, Сов.з-ор. Особое конструкторское бюро	0,5							
616		Пружина 100000000000000000000х400000000000000000000х2000000000000000000000	кг	—	Минавтопром СССР, Сов.з-ор. Особое конструкторское бюро	0,5							
617		Пружина 125000000000000000000х500000000000000000000х2500000000000000000000	кг	—	Минавтопром СССР, Сов.з-ор. Особое конструкторское бюро	0,5							
618		Пружина 160000000000000000000х630000000000000000000х3150000000000000000000	кг	—	Минавтопром СССР, Сов.з-ор. Особое конструкторское бюро	0,5							
619		Пружина 200000000000000000000х800000000000000000000х4000000000000000000000	кг	—	Минавтопром СССР, Сов.з-ор. Особое конструкторское бюро	0,5							
620		Пружина 250000000000000000000х1000000000000000000

1	2	3	4	5	6	7	8	9	10	11	12	13	14
223		Стойка с посадочн. местами и прием. обуви в ремонт 510х550х1120	ОК-0.35-01-А	Центрмебель	секц.						4		
225		Лифт грузовой грузопод. 500 кг. 1600х1100 3.5 квт; 3ф; 380/220 в	—	Моск. опытн.-эксперимент. лифто-строит. завод	шт.				1				
226		Плита электр. секц. мод. чх конф. 840х840х860 7.04 квт; 3ф; 380/220в	ПЭСМ-4Шб	Объединение „Тадникторгмаш"	"				4				
227		Плита эл. секц. модул. 2-х конф 420х840х860 6.0 квт; 3ф; 380/220в	ПЭСМ-2	"	"				3				
228		Секция-вставка с краном-смесит. 210х840х1450	ВКСМ	"	"				2				
230		Котел пищевар. секц. модул. 1050х840х860 9.45 квт; 3ф; 380/220в	КПЭСМ-60	"	"				3				
232		Сковорода эл. секц. модул. жарен. 1050х840х860 6.0 квт; 3ф; 380/220в	СЭСМ-0.2	Комиссаровский з-д торгового машиностр.	"				1				
233		Прилавок аптечный		„Союзмедтехника"	"			4					
234		Шкаф шарочный секц. модулир. 830х800х1500 9.6 квт; 3ф; 380/220в	ШНЭСМ-2	Объединение „Тадникторгмаш"	"				2				
235		Привод универсальный 620х440х910 0.6 квт 3ф, 380/220в	ПУ-0.6	Пермский з-д торгового машиностроения	"				1				
236		Плитка электрическая ПЭ-180 0.8 квт; 1ф; 220в		Торговая сеть	"			1					
237		Котел пищеварочный электрич. 1100х1100х1220 15.0 квт; 3ф; 380/220в	КПЭ-100	Сокулукский з-д торгового машиностр.	"				1				
238		Станция управления к КПЭ-100 395х156х565		"	"				1				
239		Шкаф материальный с вертушками 1280х660х2500	—	Центрмебель	"			13					
240		Машина для сберкасс 350х495х225 0.1 квт; 1ф; 220в	„Искра 22"	Предприятие министерства связи СССР	"							1	
241		Шкаф для продажи готовых лекарств	—	„Союзмедтехника"	"			3					
244		Секция низкотемпературная 1260х840х860 0.32 квт; 3ф; 380/220в	СН-0.15	Мариинский з-д торгового машиностроения	"				2				
245		Электросковорода 1470х840х860 12.0 квт; 3ф; 380/220в	СЭСМ-0.5	Объединение „Тадникторгмаш"	"				1				
246		Пресс малогабаритный механич. 1070х800х2580 2.8 квт; 3ф; 380/220в	МГП	Серпуховский механический завод	"					1			
247		Тележка для сбора посуды 765х460х900	ТП	Минторг СССР „Союзторгоборудование" г. Москва	"				3				
248		Сервант для официантов 1000х450х905		Апшеронский з-д торгового оборудования	"				4				
249		Камера холодильн. сборно-разбор. 2000х2000х2300	КХС-2-6	Оренбургский з-д холодильного оборудования	"					1			
250		Агрегат холодильный 580х465х440 1.2 квт; 3ф; 380/220в	ФАК-1.1Е	"	"					1			
251		Просеиватель „Пионер" 1138х140х1960 1.1 квт; 3ф; 380/220в	ПП	Киевское объединение „Киевпродмаш"	"				1				
252		Машина тестомес. с 3-мя ленами 1245х840х1005 2.2 квт; 3ф; 380/220в	ТММ-1м	Душанбинский з-д им. XXлет. Октября ССР	"				1				
254		Электрошкаф пекарский 1438х1110х1610 16.2 квт; 3ф; 380/220в	ЭШ-3М	Люберецкий з-д торгового машиностроения	"				1				
255		Машина взбивальная 1105х650х1360 2.2 квт; 3ф; 380/220в	МВ-60	Душанбинский з-д им. XXлет Октября ССР	"				1				
256		Стеллаж кондитерский передв. 1860х586х1450		Минторг СССР „Союзторгоборудование" г. Москва	"				3				
257		Прилавок 3300х800х1200		"	"					1			
258		Весы настольн. цифербл. Ц-10 кг. 580х280х580	ВНЦ-10	Тулинский з-д металлоизд. г. Таллин	"				1	1			
259		Вешало-тележка д/доставки готовых платьев в торг. зал 1106х900х1600	1604	Минторг СССР „Союзторгоборудование" г. Москва	"						5		
263		Стол гладильный 1500х500х850	—	Торговая сеть	"						1		
274		Электрокипятильник 421х303х702 6.0 квт; 3ф; 380/220в	КНЭ-50	Калининградский з-д торгового машиностр.	"				1				
278		Лифт грузовой общего назначения 2100х2200 11.75 квт; 3ф; 380/220в	Грузоп. 1т.	Свердловский з-д „Стройдормаш"	"					1			
281		Весы шкальные 520х510х540	РП-500Ш-13П	Орехово-Зуевский з-д „Прибордеталь".	"							1	
285		Стенка гимнастическая секц. С-1000 Н-3200		Минторг СССР „Союзторгоборудование" г. Москва	секц.	10							
286		Кольца гимнастические	—	"	шт.	1							
289		Перекладина гимнастическая высокая С-2400	—		"	1							
298		Скамья гимнастическая 2000х300	—	"	"	7							
303		Стойка волейбольная 9500х1000	—	"	комп.	1							

			1979	Т.П. 272-32-57		
			Общественный центр микрорайона тип-III в конструкциях серии ИИ-04			
Гл. архитектор-та	Юмашев		Здание предприятий культурно-бытового назначения и торговли	Стадия	Лист	Листов
И.о. нач. тех. отд.	Малышева			Р	ТО-19	
Рук. группы	Тимофеева		Спецификация технологического оборудования	ЦНИИЭП учебных зданий г. Москва		
Инженер	Сидяева					

Копировал Федотова

СПЕЦИФИКАЦИЯ ТЕХНОЛОГИЧЕСКОГО ОБОРУДОВАНИЯ

1	2	3	4	5	6	7	8	9	10	11	12	13	14
305		ЩИТЫ БАСКЕТБОЛЬНЫЕ ИГРОВЫЕ	—	МИНТОРГ СССР г. МОСКВА	ПАРА	2							
307		ЩИТЫ Д/МЕТАНИЯ МЯЧА В ЦЕЛЬ	—	"	ШТ.	2							
309		КАНАТ ГИМНАСТИЧЕСКИЙ	—		"	2							
310		СТУЛ ВЫСОКИЙ К БАРНОЙ СТОЙКЕ	—		"				6				
311		ТЕЛЕТАЙП АВТОМАТИЗИРОВ РУЛОН БУКВОПЕЧАТ. 430×524×250;0,15 КВТ;1Ф;220В	РТА-60	ПРЕДПРИЯТ МИНИСТЕРСТВ СВЯЗИ СССР	"							3	
312*		ОТСОС МЕСТНЫЙ 420×120×400	МВО×420В	КОМСАТОВСКИЙ ЗАВОД ТОРГОВОГО МАШИНОСТР.	"				25				
313*		ОТСОС МЕСТНЫЙ 840×1000×460	МВО-840В	"	"				2				

Т.П. 272-32-57 АЛЬБОМ I

СОГЛАСОВАНО
С.Т.О. Вольман
Э.Т.О. БЕЛОВ

Инв. № подл.

			1979	Т.П. 272-32-57
			ОБЩЕСТВЕННЫЙ ЦЕНТР МИКРОРАЙОНА ТИП III В КОНСТРУКЦИЯХ СЕРИИ ИИ-04	
ГЛ. АРХ. ПР-ТА	ЮМАШЕВ		ЗДАНИЕ ПРЕДПРИЯТИЙ КУЛЬТУРНО-БЫТОВОГО НАЗНАЧЕНИЯ И ТОРГОВЛИ	СТАДИЯ: Р; ЛИСТ: ТО-20; ЛИСТОВ:
Н.О. НАЧ. ТЕХ. ОТД.	МАЛЫШЕВА			
РУК. ГРУППЫ	ТИМОФЕЕВА			
ИНЖЕНЕР	СИДНЕВА		СПЕЦИФИКАЦИЯ ТЕХНОЛОГИЧЕСКОГО ОБОРУДОВАНИЯ	ЦНИИЭП учебных зданий г. МОСКВА

Т.П. 272-32-57 Альбом I

Пояснительная записка

Настоящий проект кинофикации зала массовых мероприятий разработан с учетом норм СНиП II-73-76; СНиП II-Л,2-72, РТМ 19-77-77 и технологических схем „Ленгипрокино".

В кинопроекционной зала устанавливается „Ксенон-1м" с 1 квт ксеноновой лампой. Комплект широкоэкранного и звуковоспроизводящего оборудования обеспечивает показ широкоэкранных, кашетированных и обычных фильмов.

Проекция широкоэкранных, кашетированных и обычных фильмов ведется на перфорированный убирающийся экран ЭБМ-ПУ 7.0х2.95 м.

Размер изображения 6.07х2.58 м. Выбранный размер изображения отвечает нормативной видимости и освещенности.

Управление рабочим и аварийным освещением осуществляется с пультов дистанционного управления, с РУК2-1 в кинопроекционной и из зала.

На распределительное устройство в кинопроекционной подаются основной и резервный вводы 380/220 в, 10 квт каждый, ввод рабочего и аварийного освещения.

Монтаж кинотехнологического оборудования выполняется стальными тонкостенными трубами, проложенными скрыто в полу и стенах кинопроекционной, согласно схемам проекта.

Монтаж линий питания, управления и заземления должен вестись в полном соответствии с правилами устройства электроустановок (ПУЭ) и чертежами заводов-изготовителей, поставляемыми вместе с оборудованием. Микрофонные линии должны прокладываться целыми кусками кабеля.

Вопросы электроснабжения, вентиляции, водопровода и канализации рассмотрены в соответствующих разделах проекта.

Все силовое оборудование подлежит заземлению стальными трубами и проводами, подсоединенными к шине „Земля" на распределительном устройстве в кинопроекционной.

Звуковоспроизводящая аппаратура „Звук Т2-25" подсоединяется к отдельному защитному контуру заземления.

Киноэкран и заэкранные громкоговорители должны быть защищены от ударов мяча.

Потолок кинопроекционной обрабатывается звукопоглащающим материалом с коэффициэнтом поглощения 0.6.

Спецификация оборудования.

NN п/п	Наименование	Тип	Кол.	Ед. изм.	Завод-изготов.
1	Кинопроектор стационарный с ксеноновой лампой 1 квт с объективами:	Ксенон-1 м	2	к-т	З-д „Кинап" г. Одесса
	А) для обычных кинофильмов F=110 мм	6кп4-110-1	2	шт.	ЛОМО
	Б) для широкоэкранных кинофильмов F=130 мм	РО-504-1	2	"	"
	В) анаморфотная насадка	35нап-2-3	2	"	"
2	Короткофокусный объектив для кашетированных фильмов F=85 мм	ОКП 285-1	2	"	"
2	Распределительное устройство	РУК 2-1	1	шт.	З-д „Кинап" „Самарканд"
3	Выпрямительное устройство	53 ВУК-50	2	"	"
4	Пульт дистанционного управления	55 ПДУ	2	"	"
5	Автозаслонки противопожарные	16 КПЗ 2	1	к-т	"
6	Автоперематыватель	35 П-5 м	1	шт.	Киномех З-д г. Новгород
7	Стул для киномеханика	КПМ-1	2	"	Киномех З-д г. Улан-Удэ
8	Бра	БУН-60 м	2	"	МЭП
9	Розетка штепсельная для радиотрансляционной сети.	РШО-2	2	"	П/Я 6653 ГОСТ 8659-67
10	Экран убирающийся перфорированный размером 7.0х2.95 м.	ЭБМ-ПУ 7.0х2.95	1	к-т	РОЭКЗ г. Ростов-Д.
11	Фильмостат	ФС-35 м	2	"	Кинодеталь г. Минск
12	Пресс для склейки 35 мм кинопленки	35 Л-1	1	"	З-д „Кинап" г. Одесса
13	Люксметр	2-ЛКП	1	"	„Кинап" г. Москва
14	Инструментальный набор для киномехан	ПК-1	1	к-т	Опытно-произв. комбинат г. Ленинград
15	Устройство автоматизации кинопоказа	АКП-6М.2	1	шт.	
16	Звуковоспроизводящее устройство	„Звук" 12.25	1	к-т	„Кинап" г. Самарканд
17	Розетка штепсельная двухполюсная с заземляющим контактом 250 в; 10 а	У-9И-С	1	шт.	МЭП.
18	Вилка штепсельная двухполюсная с заземляющим контактом 250 в; 10 а	У-95-6А	1	"	"
19	Коробка закладная	У-196	1	"	"
20	Коробка ответвительная	УК-2п	5	"	"
21	Ящик защитного исполнения	У 997	1	"	"
22	Коробка ответвительная	У 996	5	"	"
23	То же	У 995	5	"	"
24	То же	У 994	5	"	"
25	Шкаф медицинский одностворчатый	МРТУ 42-141-63	1	"	Минздрав
26					
27	Галоши диэлектрические	—	2	пар.	—
28	Очки защитные	—	2	"	—
29	Перчатки диэлектрические	—	2	"	—
30	Коврик диэлектрический 500х500 мм	—	5	шт.	—
31	Стол однотумбовый 1200х650х760 мм	Арт. 1500	1	"	Торговая сеть
32					
	Инвентарь противопожарный				
33	Ящик с песком	—	1	"	
34	Огнетушитель		2	"	

Спецификация материалов

NN п.п.	Наименование	Марка ГОСТ	Ед. изм.	Кол.	Завод изготовитель
1	Провод установочный с медной жилой с ПХВ изоляцией сечением 1х1.5 мм²	ОВ-660 ГОСТ 6323-71	м	800	Союзглаз-электро
2	То же сечением 1х2.5 мм²	"	м	200	"
3					
4	Провод микрофонный экранированный СПЭ изоляцией в ПХВ оболочке сеч. 2х0.5 мм	ПМПЭВ ТУКП 199 67	м	50	"
5	Труба электросварная с характеристиками группы Б с плюсовым допуском с полностью сплющенным гратом с наружным диаметром и толщиной стенки в мм. Т 20 х 1.6	ГОСТ 10704-76	м	300	Минчермет
6	То же Т 26 х 1.8	"	"	20.0	"
7	То же Т 32 х 2.0	"	"	50	"
8					
9	Уголок равнобокий 50х50х5 ГОСТ 8509-72 / Ст.3 ГОСТ 535-58		кг	91	
10	Полоса 4х40 ГОСТ 103-76 / Ст.3 ГОСТ 535-58		кг	45	

Перечень чертежей

NN п/п	Наименование	N листа
1	Пояснительная записка. Спецификация оборудования и материалов. Перечень чертежей.	КТ-1
2	План и разрезы зала массовых мероприятий	КТ-2
3	План кинопроекционной	КТ-3
4	Разрезы 1-1; 2-2 кинопроекционной	КТ-4
5	Схема внешних связей электросилового оборудования.	КТ-5
6	Монтажная схема-таблица соединения электросилового оборудования. Лист 1. Схема заземления	КТ-6
7	Монтажная схема-таблица соединения электросилового оборудования. Лист 2.	КТ-7
8	Схема внешних связей и схема заземления звуковоспроизводящей аппаратуры. „Звук Т2-25"	КТ-8
9	Монтажная схема-таблица соединения звуковоспроизводящей аппаратуры „Звук Т2-25"	КТ-9
10	Монтажная схема кинопроекционной	КТ-10
11	Наружный контур заземления „Звук Т2-25"	КТ-11

			1979	Т.П 272-32-57
			Общественный центр микрорайона тип III в конструкциях серии ИИ-04	
			Здание предприятий культурно-бытового назначения и торговли	Стадия: Р; Лист: КТ-1; Листов: 11
И.О.НАЧ.СТД.	Малышева		Пояснительная записка. Спецификация оборудования и материалов. Перечень чертежей.	ЦНИИЭП учебных зданий г. Москва
РУК.ГРУППЫ	Рольщикова			
ПРОВЕРИЛ	Герасева			
КОПИРОВАЛ	Федотова			

Т П 272-32-57 Альбом I

1-1

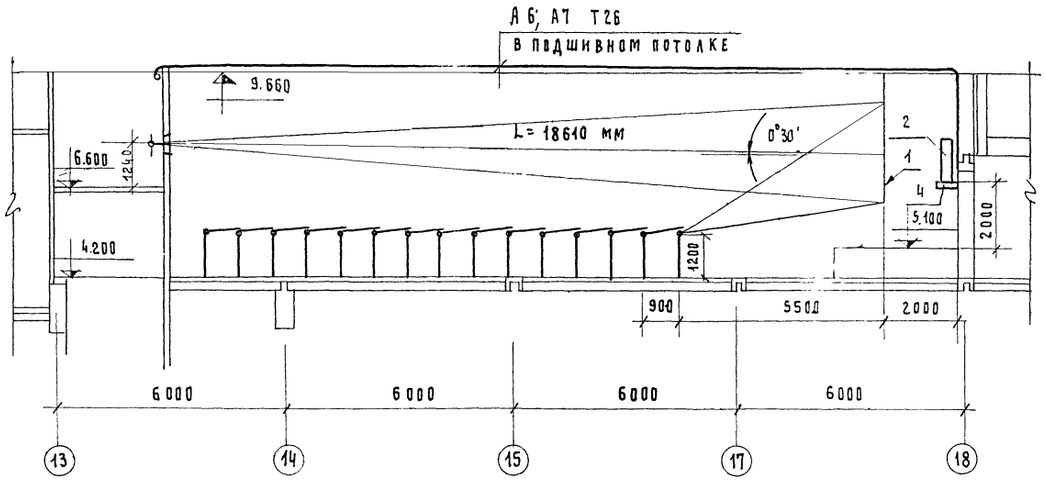

2-2

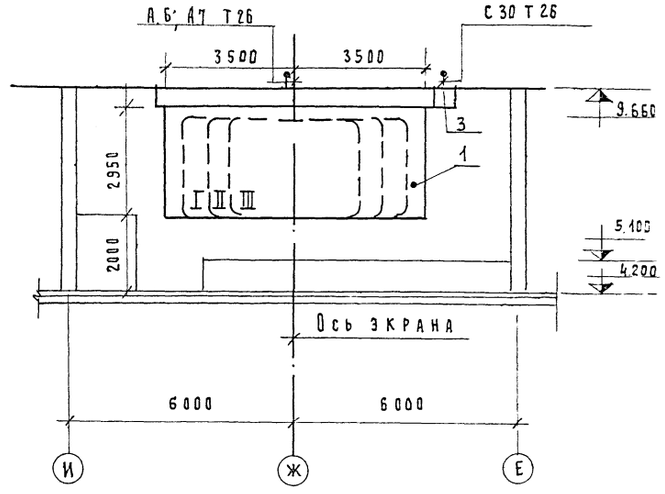

Выкопировка из плана на отм. 6.600

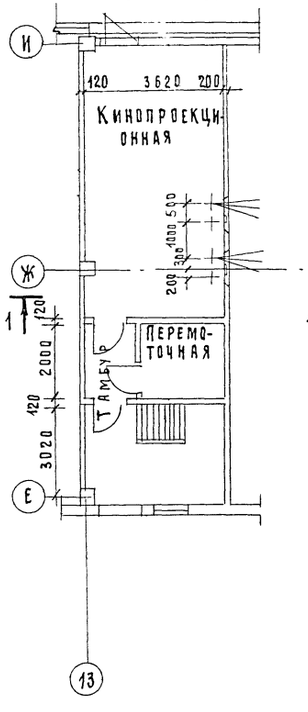

План

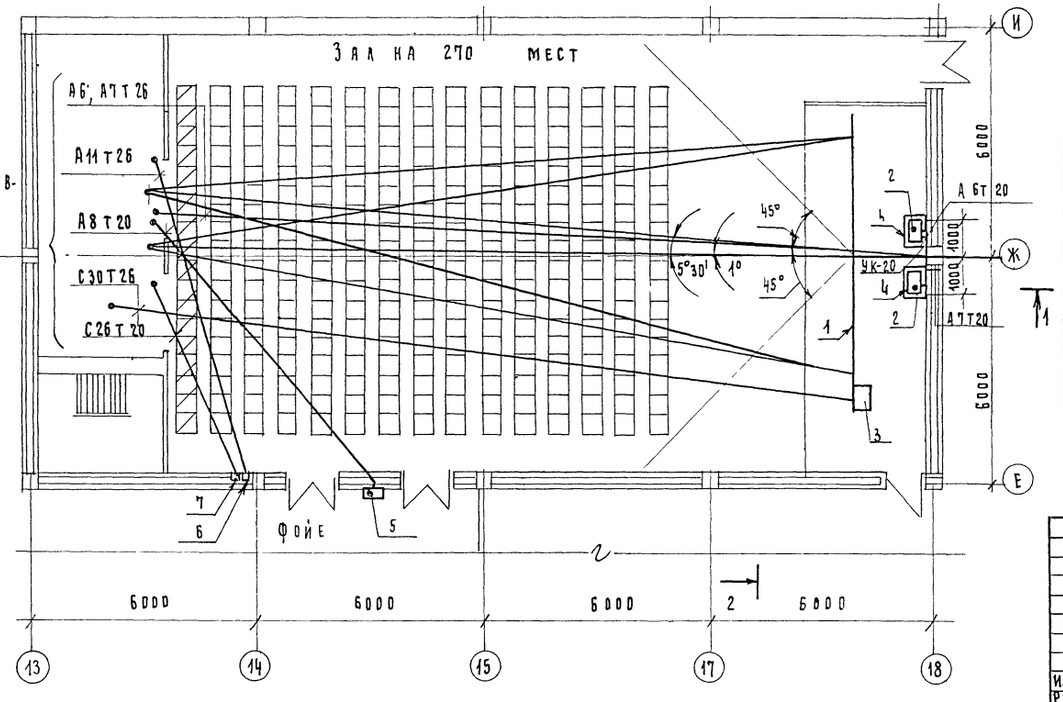

Размеры изображения

I — для широкоэкранной проекции 6070 x 2580 мм F = 130 мм

II — для кашетированной проекции 4620 x 2500 мм F = 85 мм

III — для обычной проекции 3500 x 2550 мм F = 110 мм

Примечание

Заштрихованные места при кинопоказе не использовать.

NN п/п	Наименование	Тип	К-во	Ед. изм.	Прим.
7	Кнопка аварийного освещения		1	"	по пр-ту эл. освещ.
6	Кнопка	КС1-21	1	"	"
5	Громкоговоритель фойе	25А-44Т	1	"	из к-та Звук Т2-25
4	Кронштейн для громкоговорителя	—	2	"	по пр-ту арх.
3	Электропривод экрана	—	1	"	из к-та экрана
2	Громкоговоритель заэкранный	30А-138	2	"	из к-та Звук Т2-25
1	Экран убирающийся перфорированный размером 7.0 x 2.95 м.	ЭБМ-ПУ 7.0 x 2.95	1	шт.	

Экспликация

			1979	Т.П. 272-32-57	
			Общественный центр микрорайона тип III в конструкциях серии ИИ-04		
			Здание предприятий культурно-бытового назначения и торговли	Стадия: Р	Лист: КТ-2
И.О. нач. отд.	Малышева		План и разрезы зала массовых мероприятий.	ЦНИИЭП учебных зданий г. Москва	
Рук. гр.	Рольщикова				
Проверил	Герасева				
Копировал	Федотова				

Согласовано: Ам-6 Юмашев; Э.Т.О. Белов; С.Т.О. Вольман

Инв. №

План

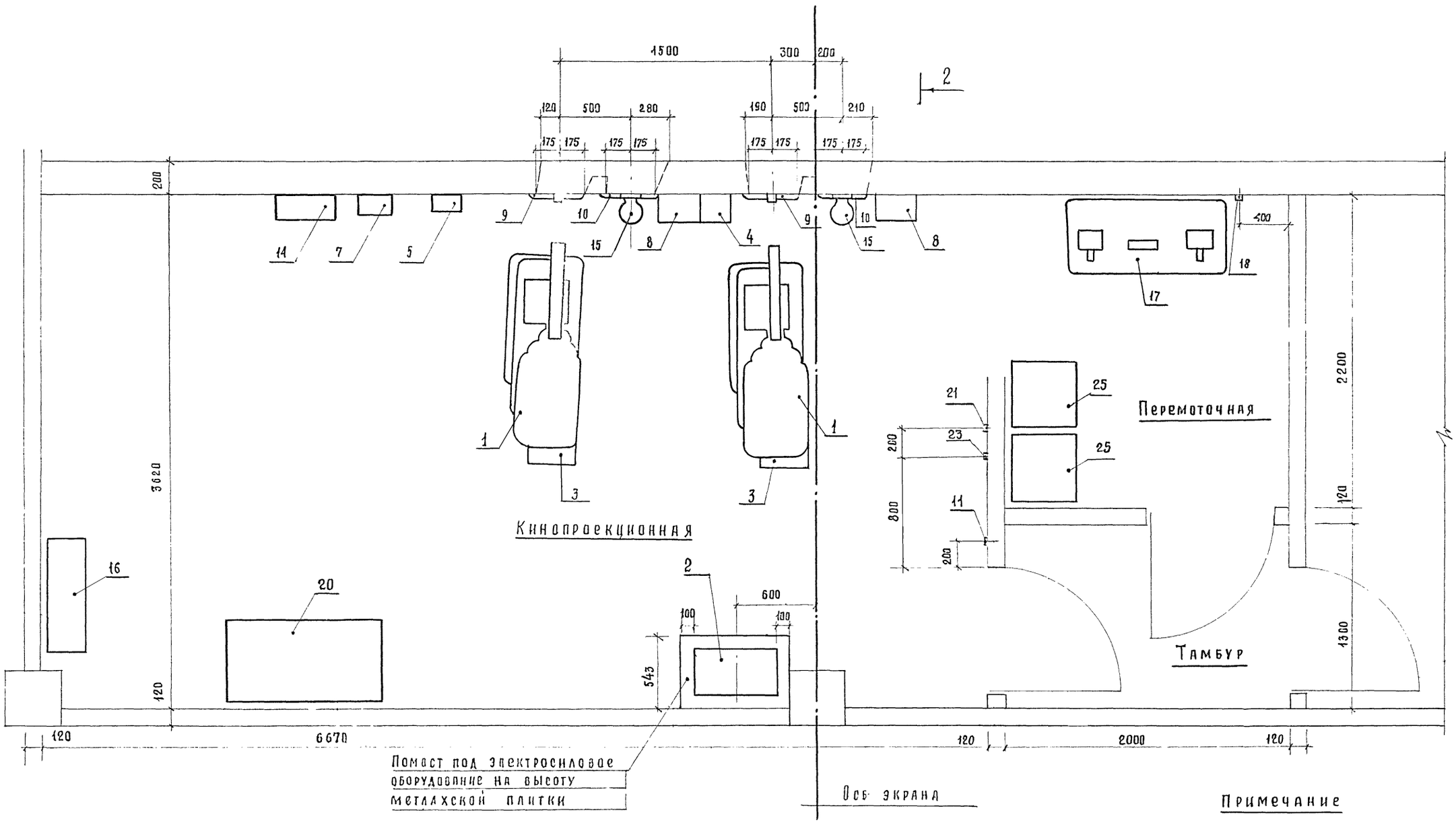

Примечание

Экспликацию оборудования см. лист КТ-4

			1979	Т.П. 272-32-57	
			Общественный центр микрорайона тип III в конструкциях серии ИИ-04		
			Здание предприятий культурно-бытового назначения и торговли	Стадия: Р; Лист: КТ-3; Листов:	
Гл. нач. отд.	Малыщева		План кинопроекционной	ЦНИИЭП учебных зданий г. Москва	
Рук. груп.	Рольщикова				
Проверил	Герасева				
Копиров.	Матюхина				

Согласовано

Инв. № подл.

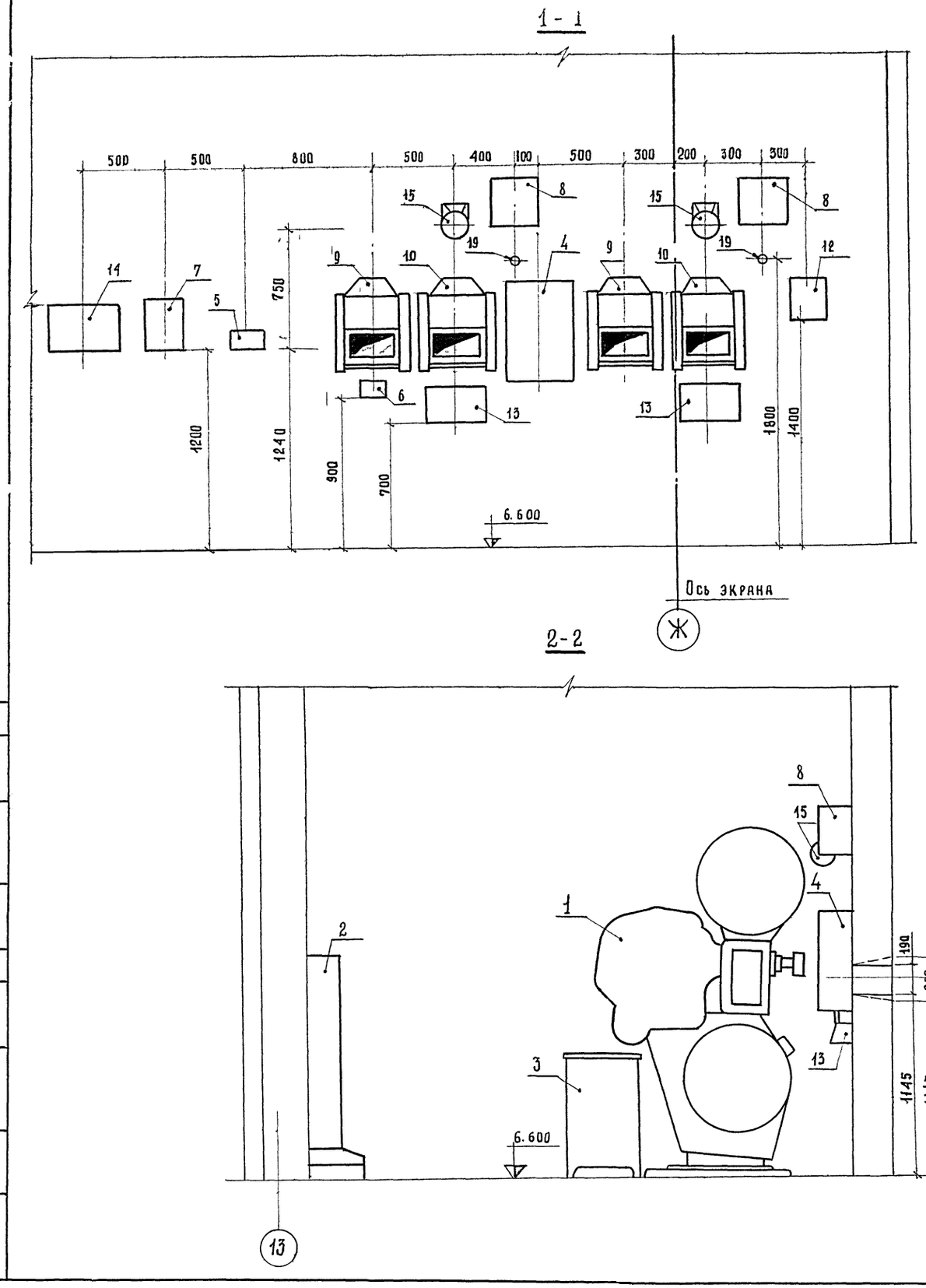

Примечания

1. Монтажную схему кинопроекционной см лист КТ-10
2. План кинопроекционной см. лист КТ-3

NN пп.	Наименование	Тип	Кол	Ед изм.	Примеч
23	Розетка штепсельная двухполюсная 250 в. 6 А	03270	1		
22	Фильмостат	ФС-35 М	2	"	
21	Кнопка управления экраном		1	"	ИЗК-ТА 35М-ОУ 2×295 М
20	Стол однотумбовый	АРТ 1500	1	"	
19	Розетка для радиотрансляционной сети	РШО-2	2	"	
18	Розетка с заземляющим контактом	У-94-С	1	"	
17	Автоперематыватель	35П-5М	1	"	
16	Шкаф медицинский	МРТУ 42 141-63	1	"	
15	БРА	БУН-6М	2	"	
14	Устройство автоматизации кинопоказа	АКП 6М-2	1	"	
13	Пульт дистанционного управления	55ПДУ-1	2	"	
12	Электропитающее устройство	12ЭПУ-1	1	"	"
11	Кнопка отключения автозаслонок		1	"	"
10	Автозаслонка смотрового окна	16ЗСО-1	2	"	"
9	Автозаслонка проекционного окна	16ЗПО-1	2	"	ИВК-ТА 16КПЗ-2
8	Громкоговоритель контрольный	25А-44Т	2	"	"
7	Шкаф питания звукочитающей лампы	15М89	1	"	"
6	Коробка переходная	6К-179	1	"	"
5	Регулятор громкости	60К-45	1	"	"
4	Шкаф усилителей	50У155	1	"	ИЗ К-ТА Звукт2×25
3	Выпрямительное устройство	БЗВУК-50	2	"	
2	Распределительное устройство	РУК-2/1	1	"	
1	Кинопроектор стационарный с 1 квт ксеноновой лампой	Ксенон-1м	2	шт	

Спецификация.

			1979	Т.П. 272-32-57
			Общественный центр микрорайона тип III в конструкциях серии ИИ-04	
			Здание предприятий культурно-бытового назначения и торговли	Стадия: Р; Лист: КТ-4; Листов:
Ив.нач.отд	Малышева		Разрезы 1÷1; 2-2 Кинопроекционной	ЦНИИЭП учебных зданий г. Москва
Рук группы	Рольщикова			
Проверил	Герасева			
Копиров	Матюхина			

Согласовано

Инв № подл

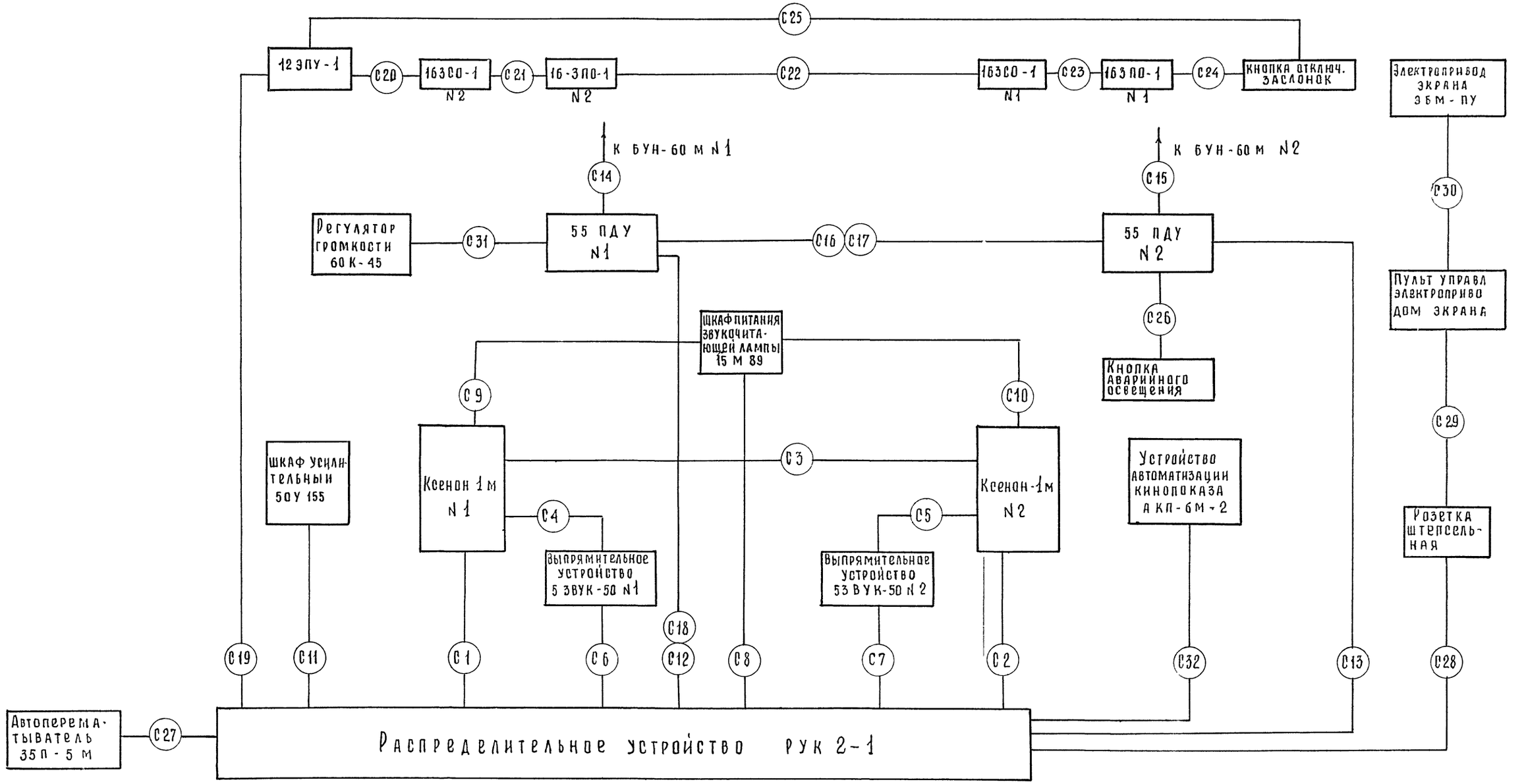

Примечание

Монтажные схемы-таблицы соединения электрического оборудования см. листы КТ-6; КТ-7.

			1979	Т.П. 272-32-57		
			Общественный центр микрорайона тип III в конструкциях серии ИИ-04			
			Здание предприятий культурно-бытового назначения и торговли	Стадия	Лист	Листов
				Р	КТ-5	
Н.О нач.отд	Малышева		Схема внешних связей электрослового оборудования	ЦНИИЭП учебных зданий г. Москва		
Рук.группы	Рольщикова					
Ст.инженер	Герасева					
Проверил	Рольщиков					
Копиров.	Матюхина					

Согласовано

Это было

Т. П. 272-32-57 АЛЬБОМ I

NN связей	NN соединительных линий	Характеристика соединительных линий: Марка кабеля или провода	Кол-во жил и сечение	Способ прокладки	Длина (м)	Назначение
С1	С1-1	ПВ-660	4(1×1,5)	Т26	5	Питание кинопроект 3N~50 гц 380 В
	С1-2		1×1,5			Заземлен
С2	С2-1		4(1×1,5)	Т26	5	Питание кинопроект 3N~50 гц 380 В
	С2-2		1×1,5			Заземлен
С3	С3-1		3(1×1,5)	120	3	Переход с поста на пост
С4	С4-1	Соединительный шланг				Питание управлен выпрямит
С5	С5-1					
С6	С6-1	ПВ-660	1×1,5	Т20	4	Заземлен.
С7	С7-1		1×1,5	Т20	4	
С8	С8-1		2(1×1,5)	Т20	8	~220 В
С9	С9-1		2(1×2,5)	Т20	6	Питание ЛП
С10	С10-1		2(1×2,5)	Т20	6	
С11	С11-1		2(1×1,5)	Т20	6	~220 В
С12	С12-1		2(1×1,5)	Т26	6	
	С12-2		1×1,5			Заземл.
С13	С13-1		1×1,5	Т20	6	
С14	С14-1		2(1×1,5)	Т20	3	~220 В
С15	С15-1		2(1×1,5)	Т20	3	
С16	С16-1		2(1×1,5)	26	3	Сигнализация
	С16-2		4(1×1,5)			
С12	С12-3		3(1×1,5)	—	—	Управление аварийным освещением
С17	С17-1		4(1×1,5)	26	3	
С18	С18-1		4(1×1,5)	26	6	Управление рабочим освещением
С17	С17-2		4(1×1,5)	—	—	

Номера контактов и плат для подключения соединительных линий

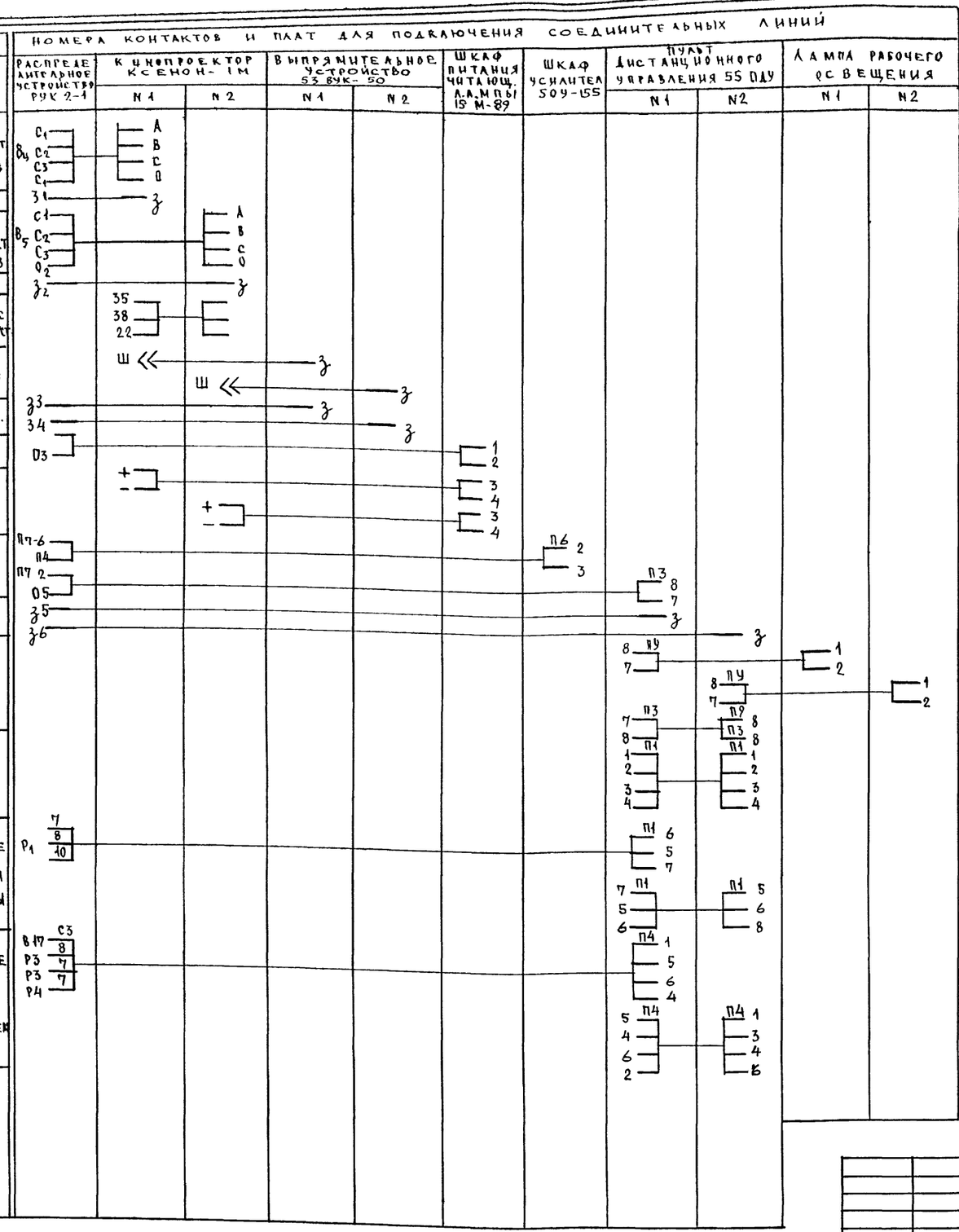

Схема заземления оборудования проводами

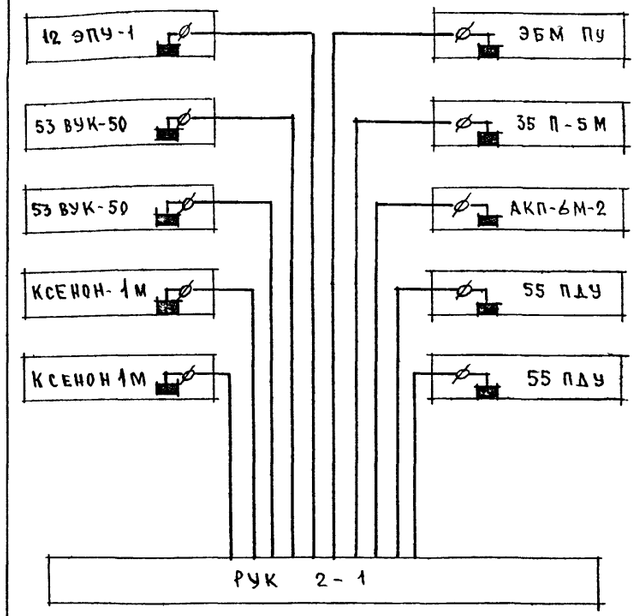

Примечание

Линии питания ламп просвечивания (связи С9, С10) необходимо выполнить проводами равной длины

			1979	Т. П. 272-32-57
			Общественный центр микрорайона тип III в конструкциях серии ИИ-04	
			Здание предприятий культурно-бытового назначения и торговли	Стадия: Р; Лист: КТ-8; Листов:
И.о. нач. отд.	Малышева		Монтажная схема-таблица соединения электросилового оборудования. Лист 1 Схема заземления	ЦНИИЭП учебных зданий г. Москва
Рук. гр.	Рольщикова			
Проверил	Герасева			

Согласовано

Инв. № подл.

№ связей	№ соединительных линий	Характеристика соединительных линий: Марка кабеля или провода	Кол-во жил и сечение	Способ прокладки	Длина (м)	Назначение
С19	С19-1	ПВ-660	2(1х1.5)	Т26	6	~220 В
	С19-2		1х1.5			Заземлен.
С20	С20-1		1х1.5	Т20	15	Управлен. противопожарными заслонками
С21	С21-1		1х1.5			
С22	С22-1		1х1.5			
С23	С23-1		1х1.5			
С24	С24-1		1х1.5			
С25	С25-1		1х1.5			
С26	С26-1		3(1х1.5)	Т20	15	Управлен. аварийным освещением
С19	С19-3		2(1х1.5)	—	—	
С27	С27-1		2(1х1.5)	Т20	10	~220 В
	С27-2		1х1.5			Заземление
С28	С28-1		2(1х1.5)	Т20	5	~220 В
	С28-2		1х1.5			Заземление
С29	С29-1	Компл. с ЭБМ-ПУ	4х1.5	Т20	1	~220 В
						Заземление
С30	С30-1	Компл. с ЭБМ-ПУ	4х1.5	Т26	26	Управление электроприводом экрана
	С30-2					Заземление
—	—	ПВ-660	1х1.5			Перемычки
С31	С31-1		2(1х1.5)	Т20	8	~220 В
	С31-2		1х1.5			Заземление

Номера контактов и плат для подключения соединительных линий

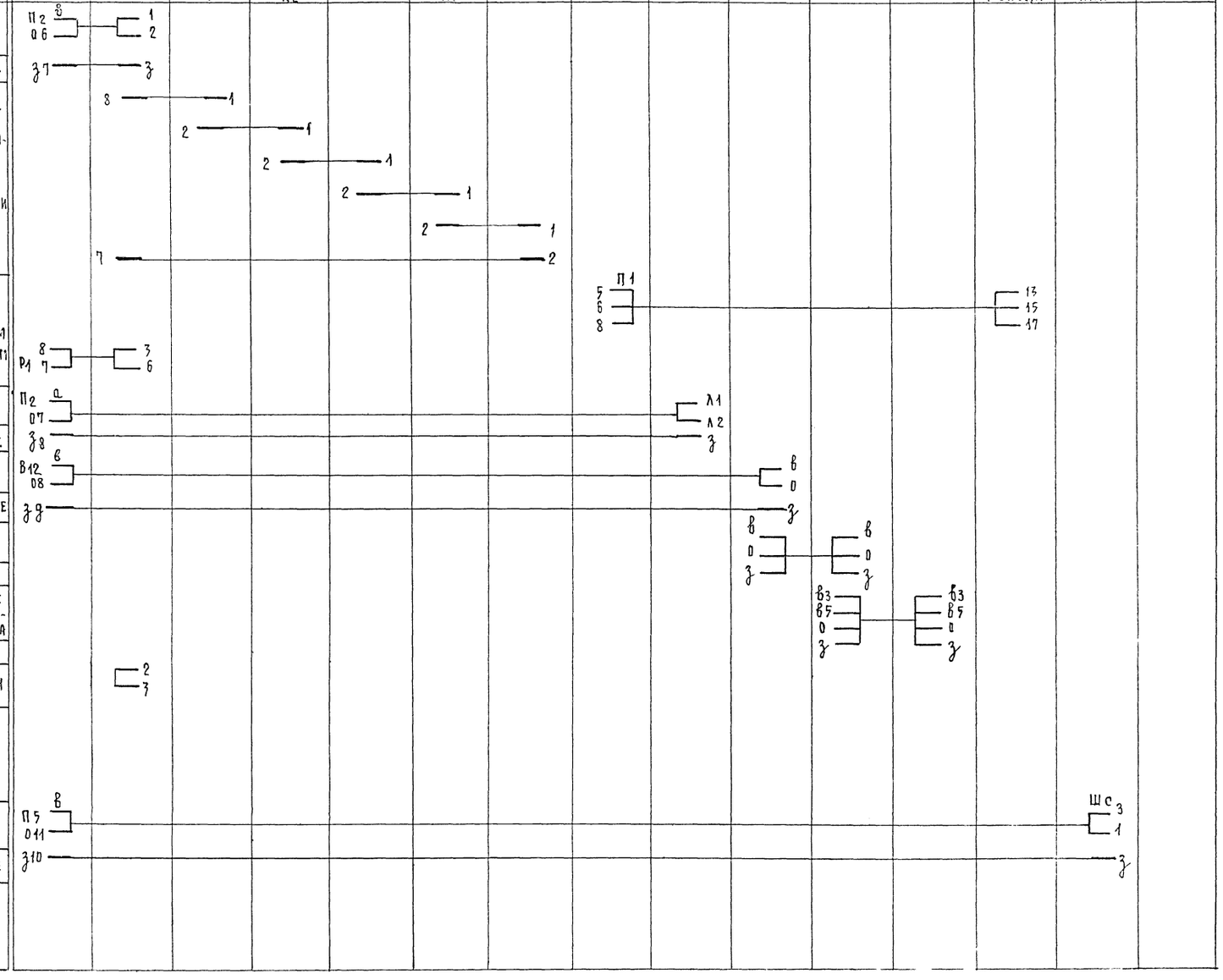

1979 Т. П. 272-32-57

Общественный центр микрорайона
Типовые конструкции, серии ИИ-04

Здание предприятий культурно-бытового назначения и торговли

Стадия	Лист	Листов
Р	КТ-7	

Монтажная схема-таблица соединения электрооборудования. Лист 2

ЦНИИЭП учебных зданий Госкомитета

Инв. № подл. | Подпись и дата | Взам. инв. №

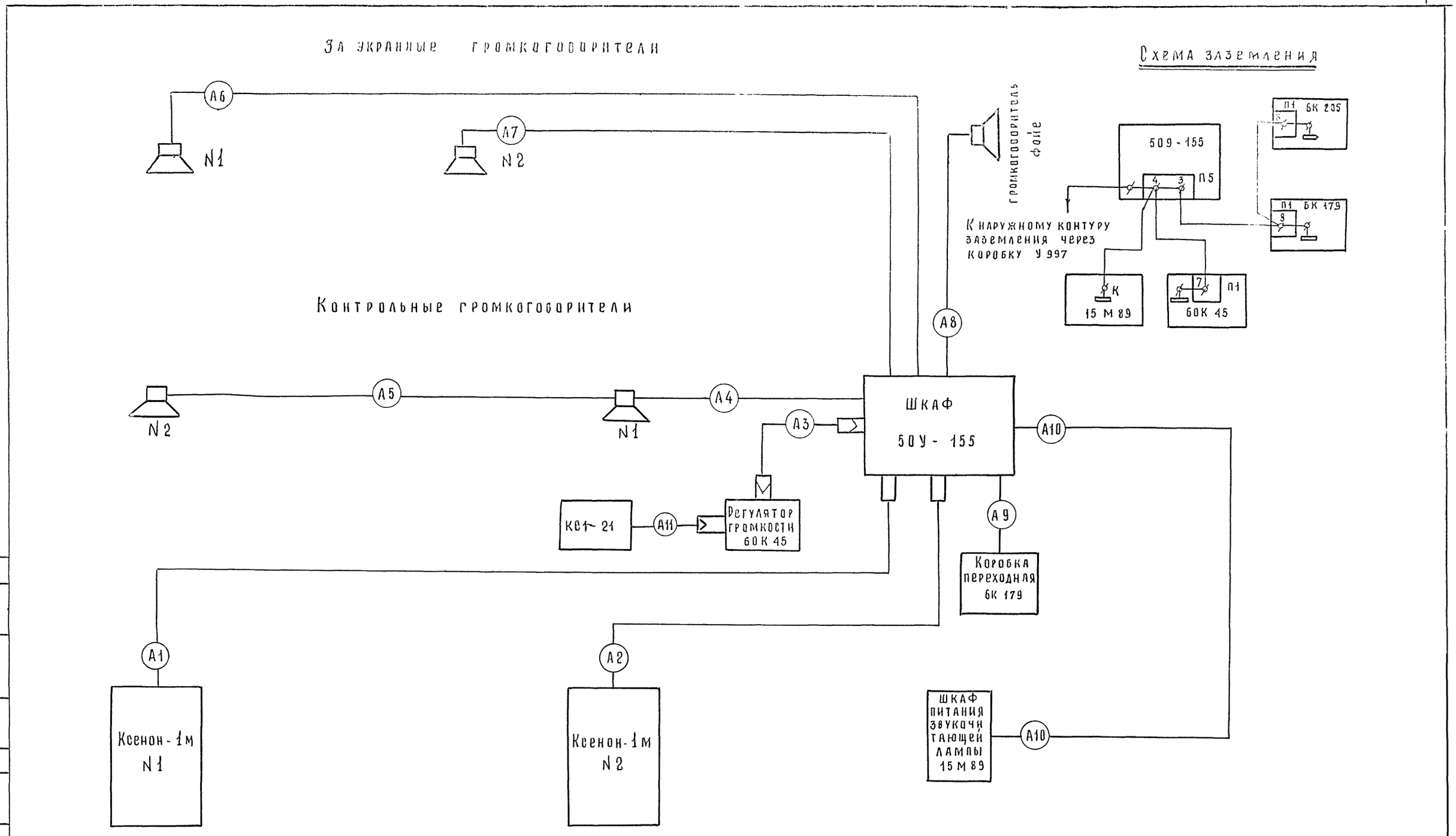

			1979	Т. П. 272-32-57		
			Общественный центр микрорайона тип III в конструкциях серии ИИ-04			
			Здание предприятий культурно бытового назначения и торговли	Стадия	Лист	Листов
				Р	КТ-8	
Н.О. нач. отд	Малышева		Схема внешних связей и схема заземления звуковопроизводящей аппаратуры „Звук Т2-25	ЦНИИЭП учебных зданий г. Москва.		
Рук. груп.	Рольщикова					
Проверил	Герасева					
Копиров	Матюхина					

Т. П. 272-32-57 Альбом I

Согласовано

Это

Белов

Инв. N подл.

NN связей	NN соединительных линий	Характеристика соединительных линий: Марка кабеля или провода	Кол-во жил и сечение	Способ прокладки	Длина (м)	Назначение	
А1	А1-1	Кабель входит в состав комплекта звуковоспроизв. аппаратуры		Т 32	4	Вход	
						Нуль	
						Экран	
А2	А2-1	—"—		Т 32	4	Вход	
						Нуль	
						Экран	
А3	А3-1	Кабель 5К1379		Т 26	3	Вход РГ	
						Выход РГ	
						Экран	
						Микрофон	
						-6 В	
						+6 В	
	А3-2	ПВ-660	1×1,5	Т 20	3	Корпус	
А4	А4-1		2(1×1,5)	Т 20	1	Выход УК	
А5	А5-1		2(1×1,5)	Т 20	2		
А6	А6-1		2(1×1,5)	Т 26	30	Выход УО на заэкранные гр-ли	гр. 1
							нуль
А7	А7-1		2(1×1,5)	—	—		гр. 2
							нуль
А8	А8-1		2(1×1,5)	Т 20	15	Выход УО на гр-ль фойе	гр. 1
							нуль
А9	А9-1	ПМПЭВ	2×0,5	Т 32	4		Микрофон
							Экран
			2×0,35				Магнитофон
	А9-2	ПВ-660	1×1,5	Т 20	4		Нуль
	А9-3		1×1,5				Корпус
А10	А10-1		1×1,5	Т 20	3	Корпус	
А11	А11-1	ПВ-660	5(1×1,5)	Т 26	20	Сигнализация	

Номера контактов и пакт для подключения соединительных линий

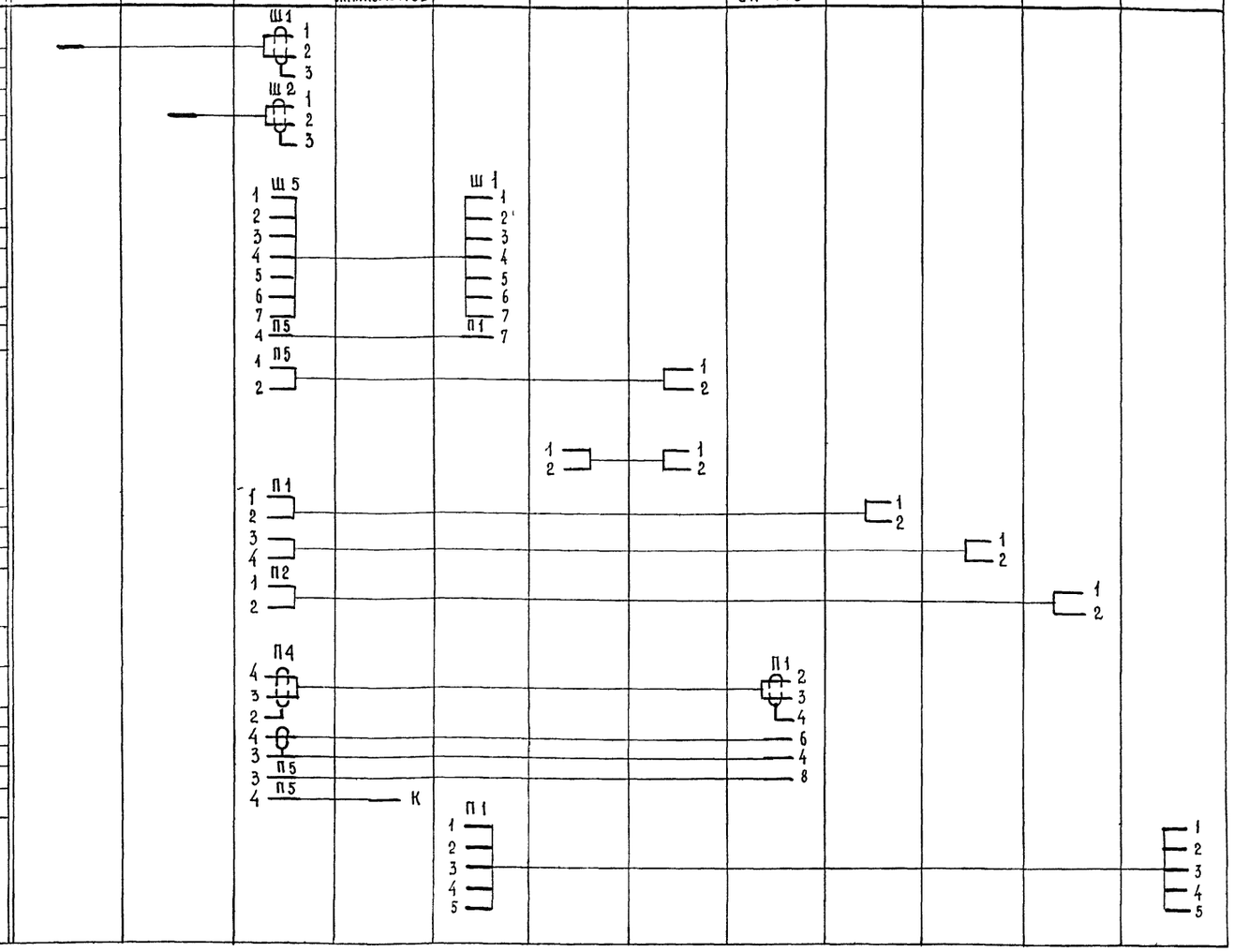

			1979	Т. П. 272-32-57
			Общественный центр микрорайона тип III к конструкциях серии ИИ-04	
			Здание предприятий культурно бытового назначения и торговли	Стадия: Р; Лист: КТ-9; Листов:
Нач. отд.	Малышева		Монтажная схема, таблица соединения звуковоспроизводящей аппаратуры звук Т2-25	ЦНИИЭП учебных зданий г. Москва
Рук. гр.	Рольщикова			
Проверил	Герасева			
Копиров.	Матюхина			

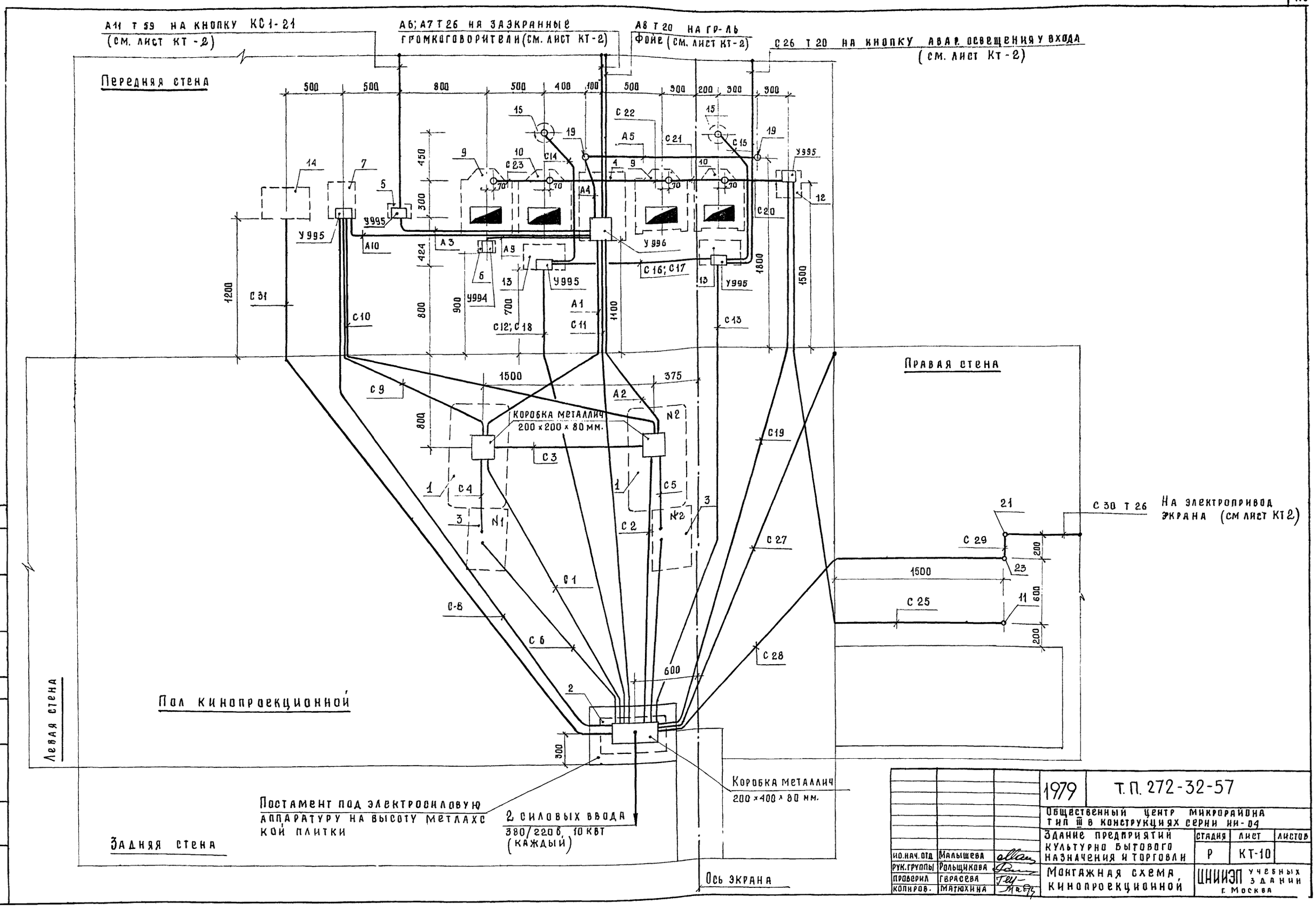

			1979	Т. П. 272-32-57		
			Общественный центр микрорайона тип III в конструкциях серии ИИ-04			
			Здание предприятий культурно бытового назначения и торговли	стадия	лист	листов
				Р	КТ-10	
ИО. нач. отд	Малышева		Монтажная схема кинопроекционной	ЦНИИЭП учебных зданий г. Москва		
рук. группы	Рольщикова					
проверил	Герасева					
копиров.	Матюхина					

Согласовано

Инв. N подл.

Замкнутый контур заземления

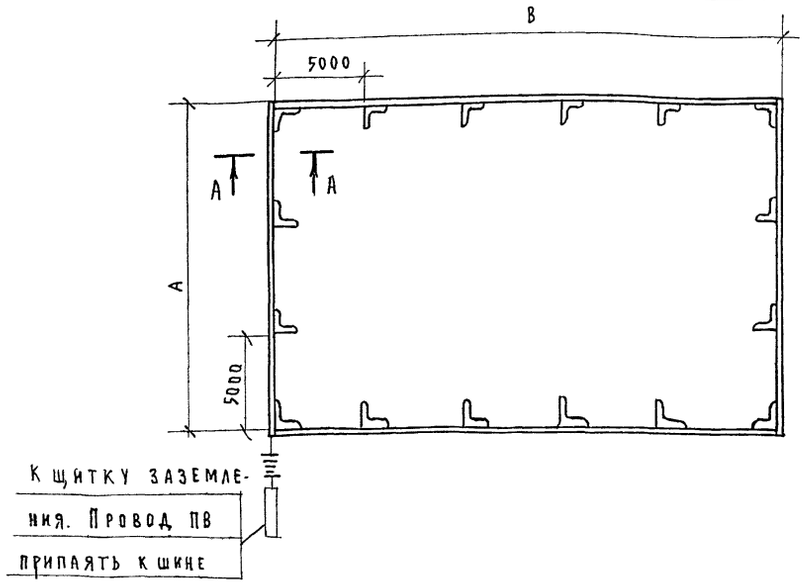

Не замкнутый контур заземления



А-А

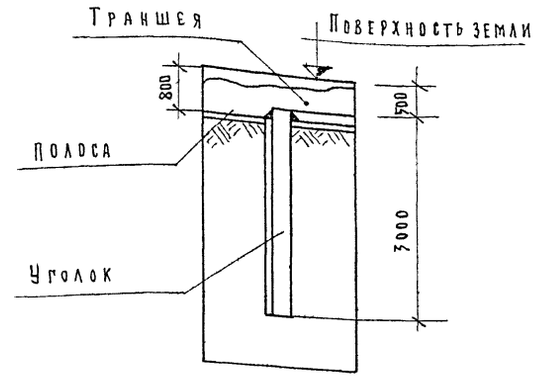

Примечания

1. Звуковоспроизводящая аппаратура „Звук Т2-25" согласно ПУЭ должна иметь отдельный наружный контур заземления с системой разводки, изолированной от разводки и контуров других систем заземления.
2. Наивысшее допустимое сопротивление контура (земля--контур-система разводки) в период наименьшей проводимости не превышает 4 ом После устройства контура произвести измерение сопротивления заземления и в случае превышения его вбить дополнительные электроды.
3. Соединение всех элементов контуры заземления произвести сваркой.
4. Переход со стальной полосы 4х40 на провод ПВ 1х16 произвести на изолирующей прокладке в ящике У997
5. Спецификацию материалов см. лист КТ-1

Таблица для определения количества электродов в контуре заземления

Удельное сопротивление грунта Ом.м.	Заземление R ≤ 4 ом				
	Кол-во электродов	Размеры (м)		Вес (кг)	
		А	В	полоса 40х4	уголок 50х50х5
До 50 (чернозем)	6	—	—	32.5	68
50-100 (глина, суглинок)	8	10	10	45	91
100-300 (супесок)	12	15	15	71	136
300-500 (песок)	46	20	85	285	520
500-1000 (каменистый грунт)	70	30	135	445	795

Согласовано

Инв. № подл.

			1979	Т. П. 272-32-57
			Общественный центр микрорайона тип III в конструкциях серии ИИ-04	
			Здание предприятий культурно-бытового назначения и торговли	Стадия: Р; Лист: КТ-11; Листов:
И.о.нач.отд.	Малышева		Наружный контур заземления „Звук Т2-25	ЦНИИЭП учебных зданий г. Москва
Рук.гр.	Рольщикова			
Ст. инж.	Герасева			
Проверил	Рольщикова			

Т. П. 272-32-57 Альбом I

А - А повернуто

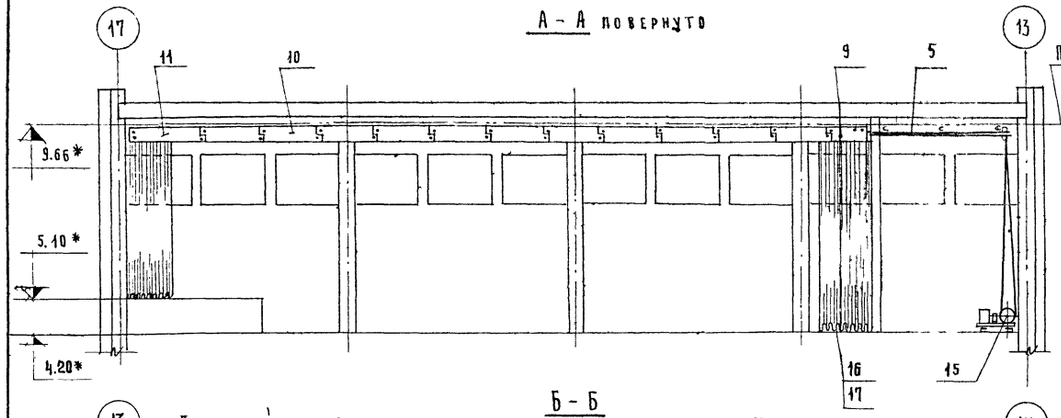

В - В повернуто
М 1:5

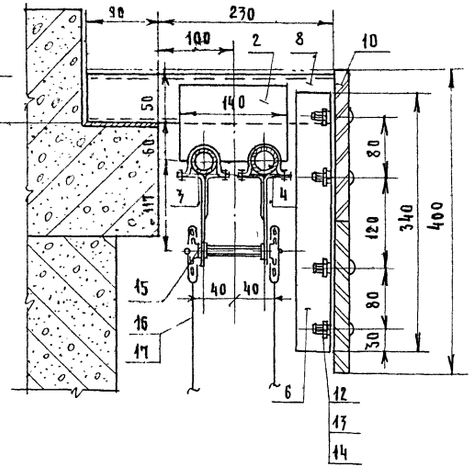

Г - Г повернуто
М 1:5

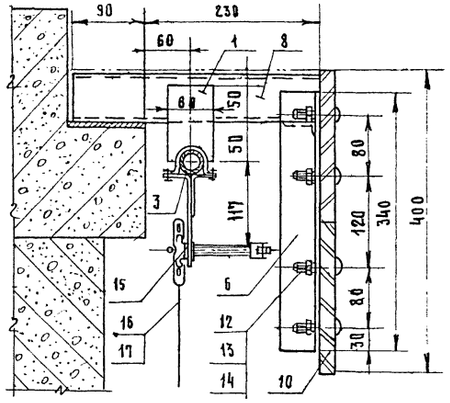

Б - Б

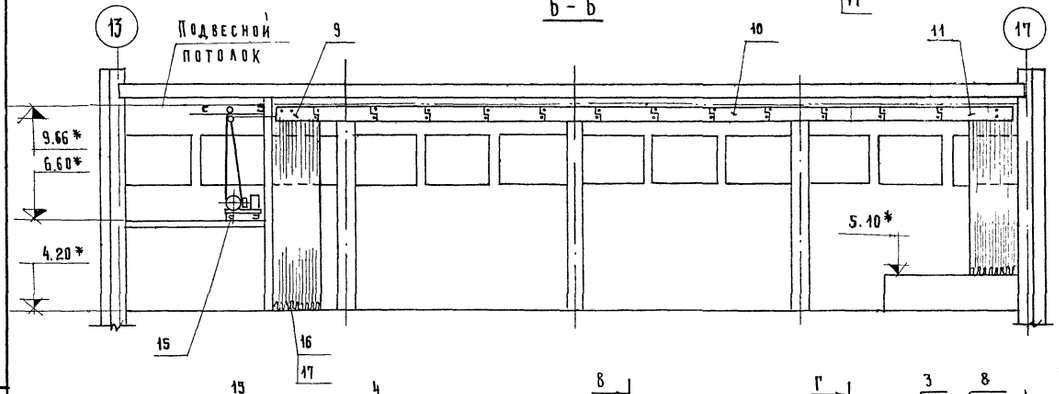

Карниз декоративный
М 1:10

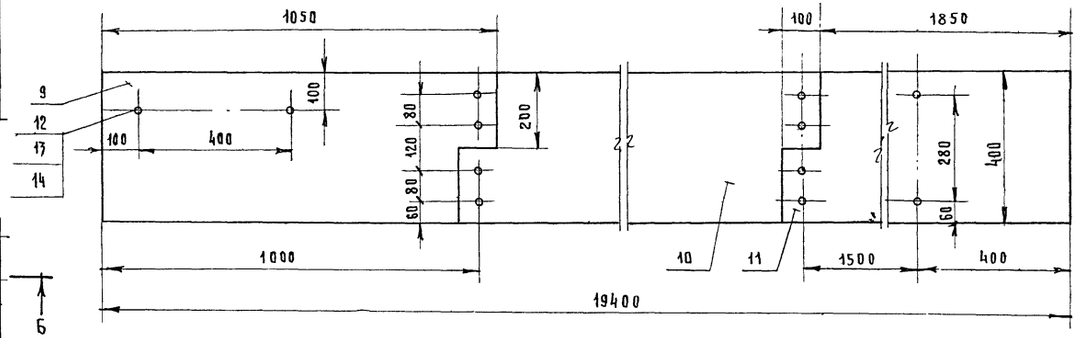

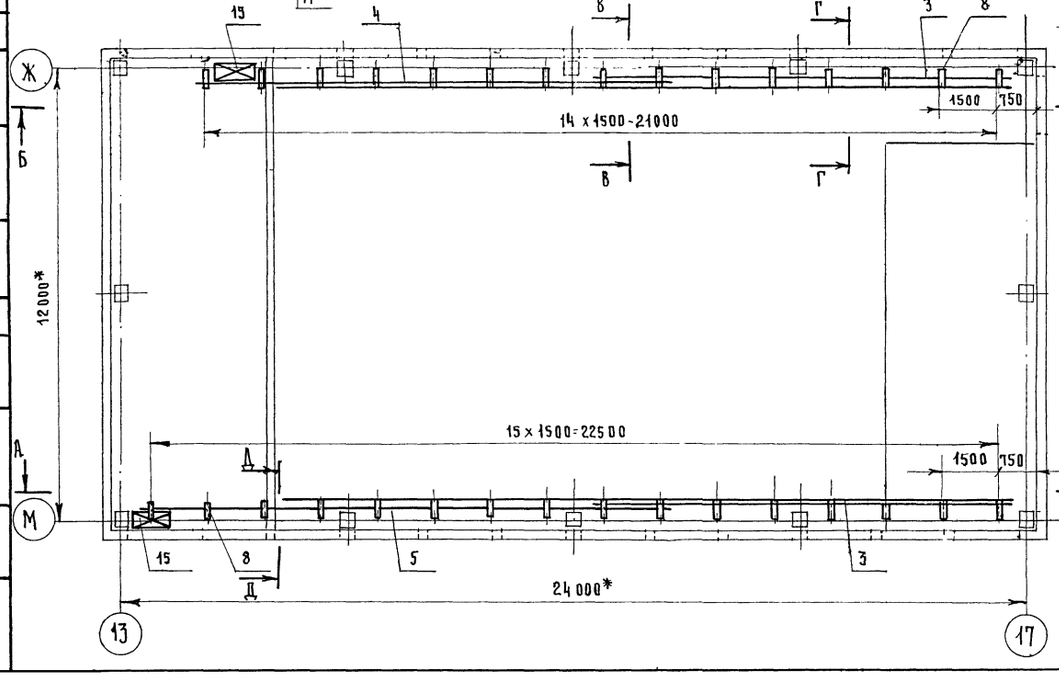

Д - Д
М 1:5

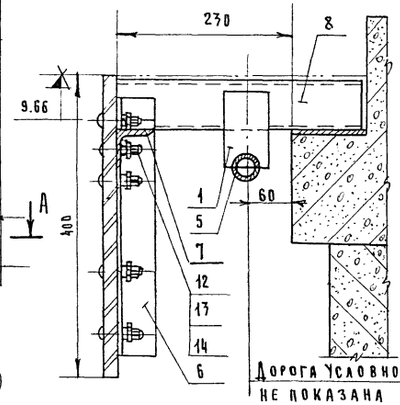

1. Сварка по ГОСТ 5264-69-Т3-Н2-Д4.3 электроды Э-42 ГОСТ 9467-75.
2. Покрытие металлоконструкций: ЭМПФ-19 м, серая IVп, ТУКУ 545-61.
3. Предельные отклонения размеров по СМ 7.
4. * Размер для справок.

			1979	Т.П. 272-32-57	
			Общественный центр микрорайона тип III в конструкциях серии ИИ-04		
			Здание предприятий культурно бытового назначения и торговли	Стадия: Р	Лист: КТ-12	Листов:
Н.О. нач. отд.	Малышева		Механическое оборудование зала массовых мероприятий	ЦНИИЭП учебных зданий г. Москва	
Рук. группы	Умникова				
Ст. инженер	Зиновьева				
Проверил	Умникова				

Согласовано: Нач. эл. отд. Белов

Норм. контроль

Инв. № подл.

№№ поз.	Шифр по общесоюзной классификации	Наименование	Тип, марка, каталог, №чертежа	Завод-изготовитель	Ед. изм.	Кол.	Вес в кг. Един.	Вес в кг. Общий	Стоимость по смете Един. в руб.	Стоимость по смете Общая в тыс.руб
1	2	3	4	5	6	7	8	9	10	11
1		Лист 4 ГОСТ 19903-74 / Ст.3 ГОСТ 14637-69 ; 60 х 100			шт.	27	0.19	5.13		
2		Лист 4 ГОСТ 19903-74 / Ст. 3 ГОСТ 14637-69 ; 100 х 140			"	4	0.44	1.76		
3		Труба 25 ГОСТ 3262-75 / Ст.3 ГОСТ 535-58 ; ℓ = 10700			"	2	25.6	51.2		
4		Труба 25 ГОСТ 3262-75 / Ст. 3 ГОСТ 535-58 ; ℓ = 12200			"	1	29.2	29.2		
5		Труба 25 ГОСТ 3262-75 / Ст. 3 ГОСТ 535-58 ; ℓ = 13800			"	1	33.0	33.0		
6		Уголок 50х50х5 ГОСТ 8509-72 / Ст. 3 ГОСТ 535-58 ; ℓ = 340			"	26	1.3	33.8		
7		Уголок 60х50х5 ГОСТ 8509-72 / Ст. 3 ГОСТ 535-58 ; ℓ = 1600			"	32	6.1	12.2		
8		Швеллер 6.5 ГОСТ 8240-72 / Ст.3 ГОСТ 535-58 ; ℓ = 320			"	31	1.9	58.9		
9		Щит 20 х 400 х 1050, дсп ГОСТ 10632-77			"	2	6.3	12.6		
10		Щит 20 х 400 х 1600, дсп ГОСТ 10632-77			"	22	9.5	209.0		
11		Щит 20 х 400 х 1950, дсп ГОСТ 10632-77			"	2	11.7	23.4		
12		Болт М8 х 40.36.01 ГОСТ 7801-72			"	104	0.02	2.08		
13		Гайка М8.05.01. ГОСТ 5915-70			"	104	0.006	0.62		
14		Шайба 8.65г ГОСТ 6402-70			"	104	0.001	0.10		
15		Эл.лебедка МПЗ-1 с комплектом дороги L = 20 метров		Калининский кино-механический завод	К-т	2				
16		Репс шелковый	Арт. 42138		м²	400		200.0		
17		Сатин	Арт. 520		м²	400		120.0		