МИНИСТЕРСТВО ТОРГОВЛИ РСФСР

ГОСУДАРСТВЕННЫЙ ИНСТИТУТ
ПО ПРОЕКТИРОВАНИЮ ПРЕДПРИЯТИЙ ТОРГОВЛИ И ОБЩЕСТВЕННОГО ПИТАНИЯ
ГИПРОТОРГ

ТИПОВОЙ ПРОЕКТ

59-046/I

ИЗОЛЯЦИОННЫЕ ДВЕРИ ДЛЯ ХОЛОДИЛЬНЫХ КАМЕР

ИД-А

/РАБОЧИЕ ЧЕРТЕЖИ/

Директор [illegible] С. Кагаваев
Гл. инженер [illegible] Отрадное
Гл. архитектор [illegible] Ленинский
Нач. [illegible] С. Демкова

МОСКВА - 1959

gost.e-ecolog.ru

№№ п/п	Наименование	Лист	Марка	Арх. №	Примечан.
1	Обложка	1			
2	Изоляционная дверь Содержание проекта	2	ИД-А	116924	
3	" " Пояснительная записка	3	"	116925	
4	" " Фасад, разрезы и спецификация деталей	4	"	116926	
5	" " Элемент №1 (коробка)	5	"	116927	
6	" " Элемент №2 (дверное полотно, вариант №1)	6	"	116928	
7	" " Элемент №2 (дверное полотно - вариант №2)	7	"	116929	
8	" " Узлы и сечение	8	"	116930	
9	" " Узлы	9	"	116931	
10	" " Узлы и сечение	10	"	116932	
11	" " Узел, детали, сводная спецификация материалов	11	"	116933	
12	" " Общий вид ветви и угольник	12	"	116934	
13	" " Детали	13	"	116935	
14	" " Детали	14	"	116936	
15	" " Детали	15	"	116937	
16	" " Элемент №4 (затвор)	16	"	116938	
17	" " Детали	17	"	117424	
18	" " Детали	18	"	117425	
19	" " Деталь	19	"	117639	
20	" " Ролик Элемент №15	20	"	117690	
21	" " Детали ролика	21	"	117691	
22	" " Детали	22	"	117692	
23	" " Детали	23	"	117937	

Министерство торговли РСФСР
ГИПРОТОРГ
Москва

Нач. отдт
Гл. инж. отдт
Гл. инж. пр-та
Автор

Павлов
Марков
Кособлков
Кособлков

Исполнитель
Проверил

Левшонкова
Дубакина

Типовой проект 59-046/1 Арх. № 116924

Пояснительная записка.

Типовой проект изоляционных дверей ИД-А для холодильных камер, разработан с сохранением габаритных размеров дверного проема ранее действующего проекта изоляционных дверей для холодильных камер № ИТ-4.

Габаритные размеры дверного блока должны соответствовать рабочим чертежам; допускается отклонение в пределах ±5-10 мм.

Дверное полотно и коробка изготовляются из лесоматериалов хвойных пород I-й сорта по гост'у - 8486-57.

Влажность древесины не должна превышать 12-15%. В деталях дверного блока допускаются пороки древесины предусмотренные в изделиях I сорта по техническим условиям на окна и двери деревянные, гост 475-56. Детали двери и коробки могут быть по толщине и ширине изготовляться из цельного сечения или клееные из нескольких планок.

Соединение обвязки двери к коробки должно быть выполнено на прямых двойных или тройных шипах и на клею. Клей для изготовления дверей должен применяться влагостойкий:

а. казеиновый

б. смоляной.

В качестве теплоизоляционного материала могут быть применены минора, минеральная пробка, минеральная вата и другие материалы с соответствующей пароизоляцией.

Для обеспечения прилегания дверного полотна к коробке предусмотрено два паза резиновой прокладки по периметру дверного полотна. Для плотного прижима и открывания двери применен эксцентрический затвор. Металлические детали должны изготовляться в соответствии с рабочими чертежами, установка должна быть точная, а крепление их надежное без отклонения от рабочих чертежей.

Дверное полотно изоляционной двери запроектировано в двух вариантах:

а) с обшивкой досками толщиной 13 мм

б) " древесно-волокнистой плитой твердой.

Дверной блок грунтуется горячей олифой и облицовывается кровельной сталью толщиной 0,4 мм, а затем окрашивается нитрокраской светлых тонов.

Все металлические детали двери цинкуются.

Все деревянные детали антисептировать 3,5% раствором фтористого натрия.

Проект скорректирован в 1960 году.

Арх № 116925

Изоляционная дверь	Пояснительная записка	Типовой проект 59-046/1	Лист 3	Марка ИД-А	1959

Арх № 20871-2

Министерство торговли РСФСР
ГИПРОТОРГ
Москва

Нач. отдел — Девяткова
Гл. инж. проекта — Дубакина
Автор — Проскурина

Разраб. — Хадарцев, Ходорович, Колобков

Проверил — Гинзбург
Арх. № 116925

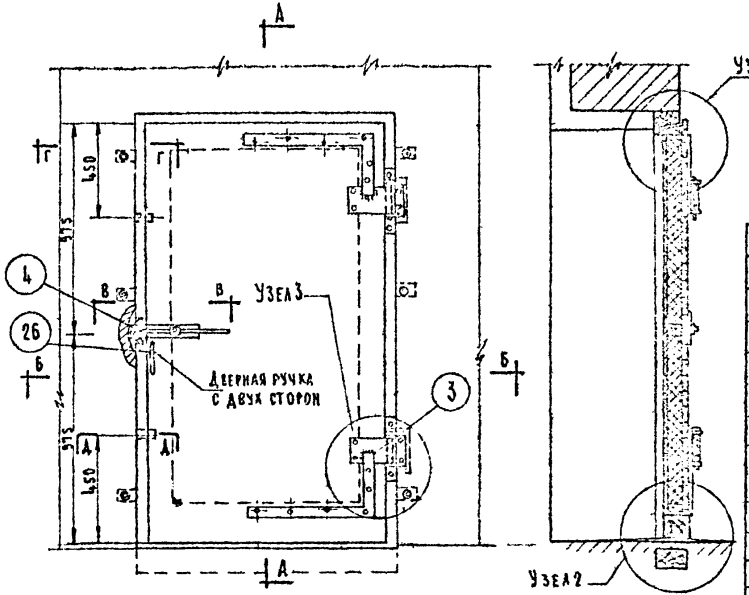

Фасад двери

Разрез А-А

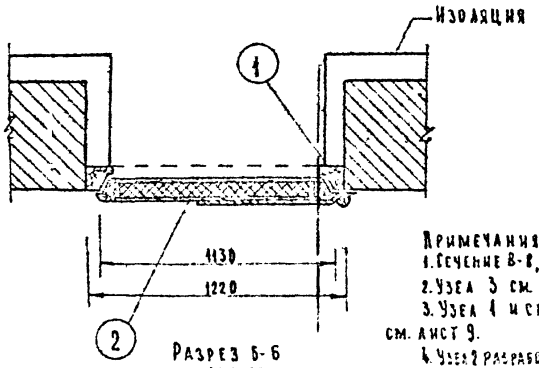

Разрез Б-Б
М 1:20

Примечания
1. Сечение В-В, Д-Д см лист 10
2. Узел 3 см. лист 8
3. Узел 1 и сечение Г-Г см. лист 9.
4. Узел 2 разработан в двух вариантах см листы 8 и 10.

№ п.п.	Марка	Наименование	Матер.	К-во	Арх. №
26	ГОСТ 5087-56	Ручки дверные		2	
25	ГОСТ 7789-57	" М 10×140		12	—
24	ГОСТ 7789-57	Болт М10×110	ст.	34	—
23	ГОСТ 1438-42	Глухарь	ст.	18	
22	ГОСТ 1145-41	Шурупы 5×30	ст.	8	
21	ГОСТ 1145-41	Шурупы 5×26	ст.	16	
20	ГОСТ 1145-46	Шурупы 4×22	ст.	80	
19	ГОСТ 6957-54	Шайба М12	ст.	24	
18	ГОСТ 6957-54	Шайба М10	ст.	46	
17	ГОСТ 5909-51	Гайки М10	ст.	46	
16	ГОСТ 5909-51	Гайки М12	ст.	24	
15	ИД-А-15	Ролик	ст.	2	117961
14	ИД-А-14	Пластинка 151×110×5	ст.	1	117425
13	ИД-А-13	Болт анкерный М12 (вариант № 2)	ст.	18	117937
12	ГОСТ 7789-57	Болт М12×140 (вариант № 1)	ст.	6	—
11	ИД-А-11	Скоба (2й вариант)	ст.	6	117937
10	ИД-А-10	Скоба (1й вариант)	ст.	6	117937
9	ГОСТ 3680-57	Полоска 25×5,2, С=5880	ст.	п/м	—
8	ИД-А-08	Прокладка 13.06	резина	п/м	—
7	ИД-А-07	Трубка ф30×25	резина	п/м	117425
6	ГОСТ 7118-54	Облицовка	сталь листовая	м²	—
5	ИД-А-05	Пластинка	ст.2	1	116933
4	ИД-А-04	Затвор	"	1	116926
3	ИД-А-03	Петля	"	2	116934
2	ИД-А-02	Дверное полотно	"	1	116928
1	ИД-А-01	Коробка	сборн.	1	116927

Министерство торговли РСФСР
ГИПРОТОРГ
Москва

Начальник ОППТ — Павлов
Гл. инж. ОППТ — Марков
Гл. инж. пр-та — Кособоков
Автор — Кособоков
Исполнитель — Проверил
Левшонкова — Дубакина
Типовой проект Гипроторга
Арх. № 116926

Изоляционная дверь	Фасад, разрезы и спецификация деталей	Типовой проект 59-045/1	Лист 4	Марка ИД-А	1959

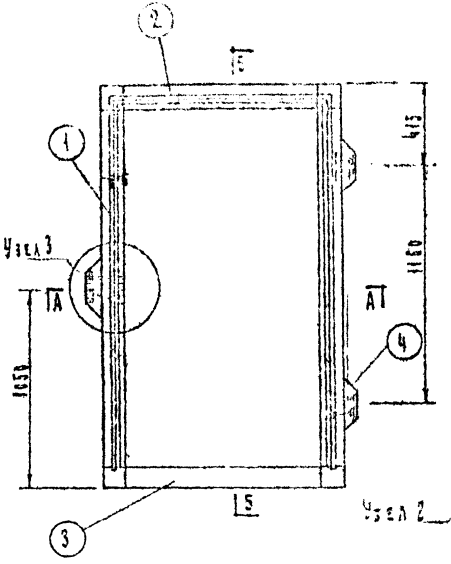

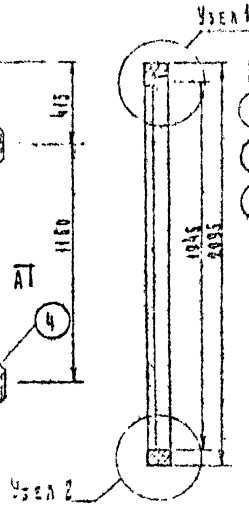

Разрез Б-Б

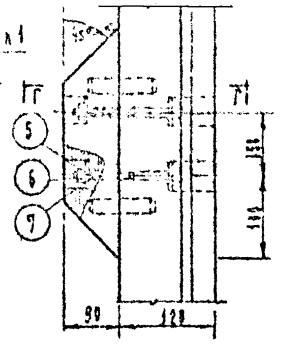

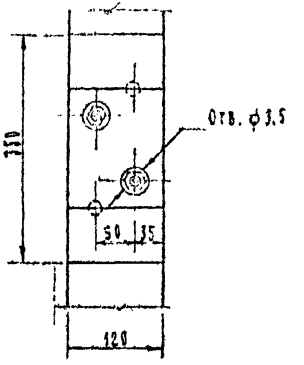

Вид сбоку Узел 3

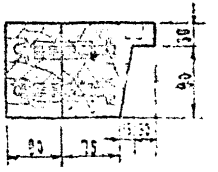

Сечение Г-Г
М 1:5

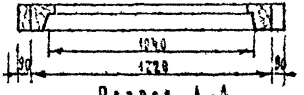

Разрез А-А
М 1:20

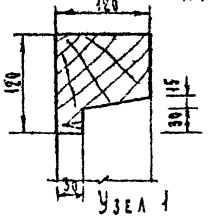

Узел 1
М 1:5

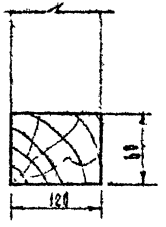

Узел 2
М 1:5

N N п п	Марка	Наименование	Матер.	К-во	Длина	Шир.	Усл.	К-во матер.
7	ГОСТ 7798-57	Болт М 10×110	Ст.	6				0,390 кг.
6	ГОСТ 5929-51	Гайка М 10	Ст.	6	—	—	—	0,066 кг.
5	ГОСТ 6957-54	Шайба 10	Ст.	12	—	—	—	0,048 кг.
4	ИД-А-01-04	Брусок	"	3	350	120	90	0,0113 м³
3	ИД-А-01-03	Брусок	"	1	1220	120	60	0,0038 м³
2	ИД-А-01-02	Брусок	"	1	1220	120	120	0,0176 м³
1	ИД-А-01-01	Брусок	Сосна	2	2095	120	120	0,0603 м³

Размер в мм

Коробка	Общий вид, разрезы узлы и сечения	Марка ИД-А-01

Изоляционная дверь	Элемент N1 (Коробка)	Типовой проект 59-046/1	Лист 5	Марка ИД-А	1959

Министерство торговли РСФСР
ГИПРОТОРГ
Москва

Начальник ОПТ
Гл. инж. ОПТ
Гл. инж. пр-та
Автор

Павлов
Марков
Кособоков
Кособоков

Исполнитель
Проверил

Резюмовская
Дубакина

Арх. 116927

С подлинным верно

Арх. N 116927
Арх N 20871-4

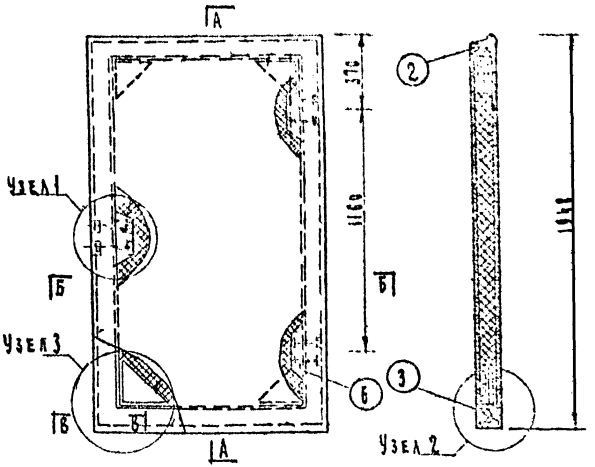

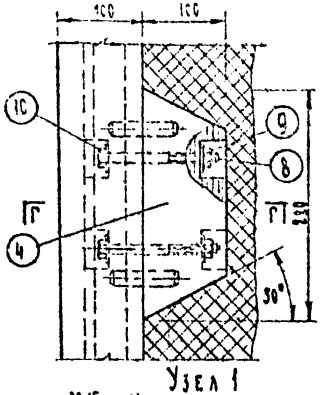

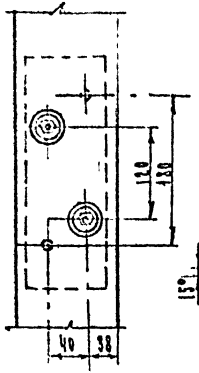

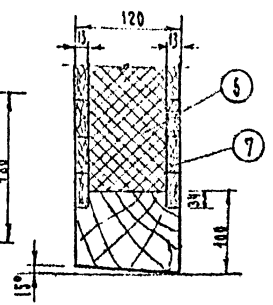

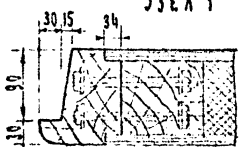

Узел 1 (вид сбоку)

Сечение Г-Г
М 1:5

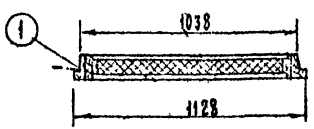

Разрез Б-Б
М 1:20

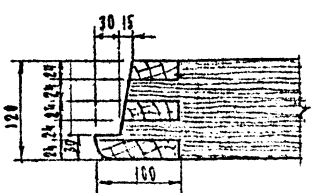

Сечение В-В
М 1:5

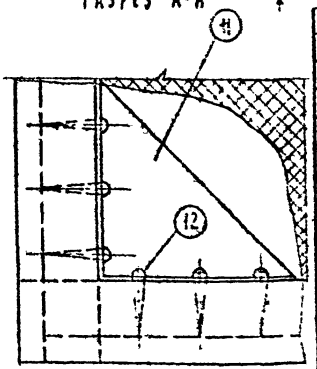

Поз.	Марка	Наименование	Материал	К-во	Размеры в мм			Масса
					длина	шир.	толщ.	
12	ГОСТ 1144-41	Шуруп 6×50	Ст.	48	—	—	—	0,475 кг.
11	ИД-А-02-11	Угольник 250×250×60	Ст.	4	—	—	—	7,64 кг.
10	ГОСТ 6958-54	Шайба 16	Ст.	12	—	—	—	0,052 кг.
9	ГОСТ 5929-51	Гайка М10	Ст.	6	—	—	—	0,065 кг.
8	ГОСТ 7798-54	Болт М10×420	Ст.	6	—	—	—	2,502 кг.
7	ИД-А-02-07	Обшивка	Сосна	2	1876	980	13	0,0463 м³
6	ИД-А-02-06	Термоизоляция	—	1	1750	930	92	0,1497 м³
5	ИД-А-02-05	Брусок	"	2	280	70	92	0,0036 м³
4	ИД-А-02-04	Брусок	"	1	280	100	92	0,0126 м³
3	ИД-А-02-03	Брусок	"	1	1128	100	120	0,0135 м³
2	ИД-А-02-02	Брусок	"	1	1128	100	120	0,0135 м³
1	ИД-А-02-01	Брусок	Сосна	2	1948	120	120	0,0467 м³

Дверное полотно (Вариант №1) | Общий вид. Разрезы, узлы | Марка ИД-А-02

Министерство торговли РСФСР Гипроторг Москва

Начальник сект. Гл. инж. Гл. инж. Автор — Марков, Кокобоков

Исполнитель Проверил — Дубакина, Кокобоков

Альбом конструкций 595-2-11 Чертеж № 116925

Изоляционная дверь | Дверное полотно Элемент №2 (Вариант №1) | Типовой проект 59-046/1 | Альб. 6 | Марка ИД-А | 19

С подлинным верно

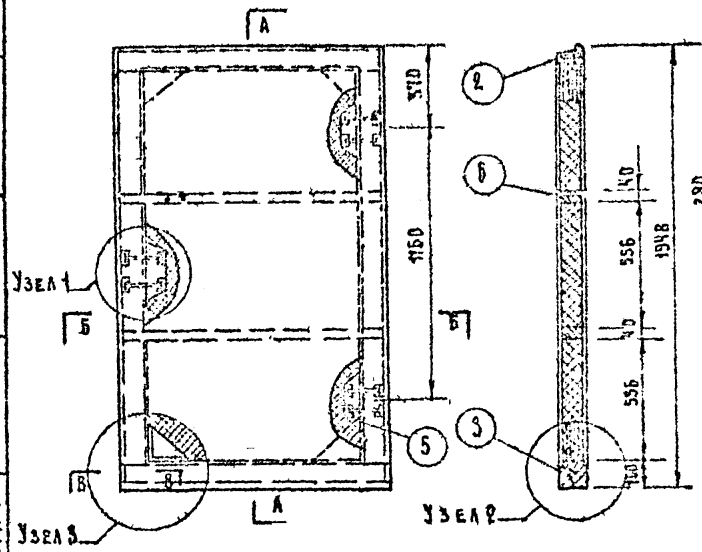

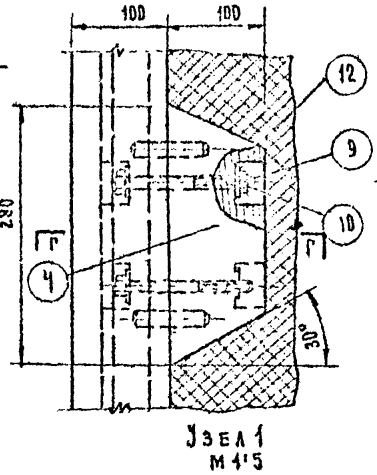

Узел 1
М 1:5

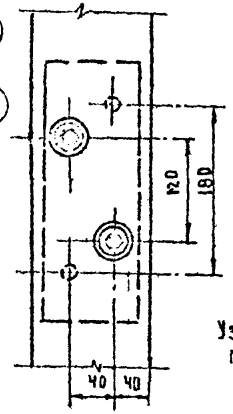

Узел 1 (вид сбоку)

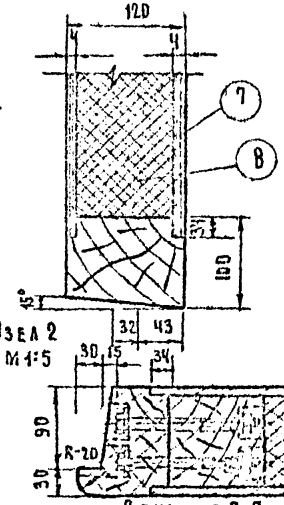

Узел 2
М 1:5

Сечение Г-Г
М 1:5

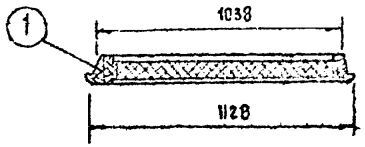

Разрез Б-Б
М 1:20

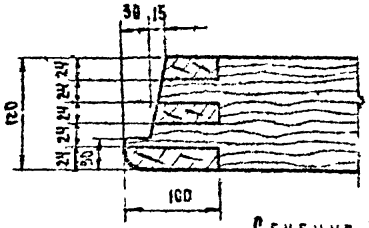

Сечение В-В
М 1:5

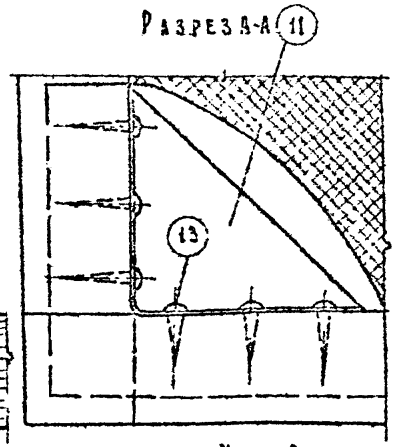

Узел 3
М 1:5

13	ГОСТ 1144-41	Шуруп 6х50	ст.	48	—	—	—	0.460 кг.
12	ГОСТ 6958-54	Шайба 10	ст.	12	—	—	—	0.052 кг.
11	ИД-А-02-11	Уголник 250х250х60	ст.	4	—	—	—	7.64 кг.
10	ГОСТ 7798-57	Болт М10х110	ст.	6	—	—	—	0.400 кг.
9	ГОСТ 5909-51	Гайка М10	ст.	6	—	—	—	0.056 кг.
8	ИД-А-02-08	Термоизоляция	—	1	1750	930	110	0.180 м³
7	ИД-А-02-07	Обшивка	Древесно-волокнистая плита	2	1800	980	4	0.0141 м³
6	ИД-А-02-06	Планка	"	2	1080	48	112	0.0094 м³
5	ИД-А-02-05	Брусок	"	2	280	70	110	0.0042 м³
4	ИД-А-02-04	Брусок	"	1	280	100	110	0.0030 м³
3	ИД-А-02-03	Брусок	"	1	1128	100	120	0.0135 м³
2	ИД-А-02-02	Брусок	"	1	1128	100	120	0.0135 м³
1	ИД-А-02-01	Брусок	Сосна	2	1948	100	120	0.0466 м³
КН п/п	Марка	Наименование	Матер.	К-во	Размеры мм: Длина	Ширина	Толщ.	К-во матер.

Дверное полотно (вариант №2)	Общий вид разрезы, узлы	Марка ИД-А-02

Изоляционная дверь	Дверное полотно Элемент №2 (вариант №2)	Типовой проект 59-046/1	Лист 7	Марка ИД-А	1959

Министерство торговли РСФСР
Гипротторг
Москва

Начальник отд. Гл. инж. проекта Автор

Главный инженер Гл. инж. пр-та Гл. архитектор

Исполнитель Проверил

Павлов Марков Кострюков Колобков

Чебышев Кобак

Инв. № подл. 11-0929 Взам. инв. № Архивный №

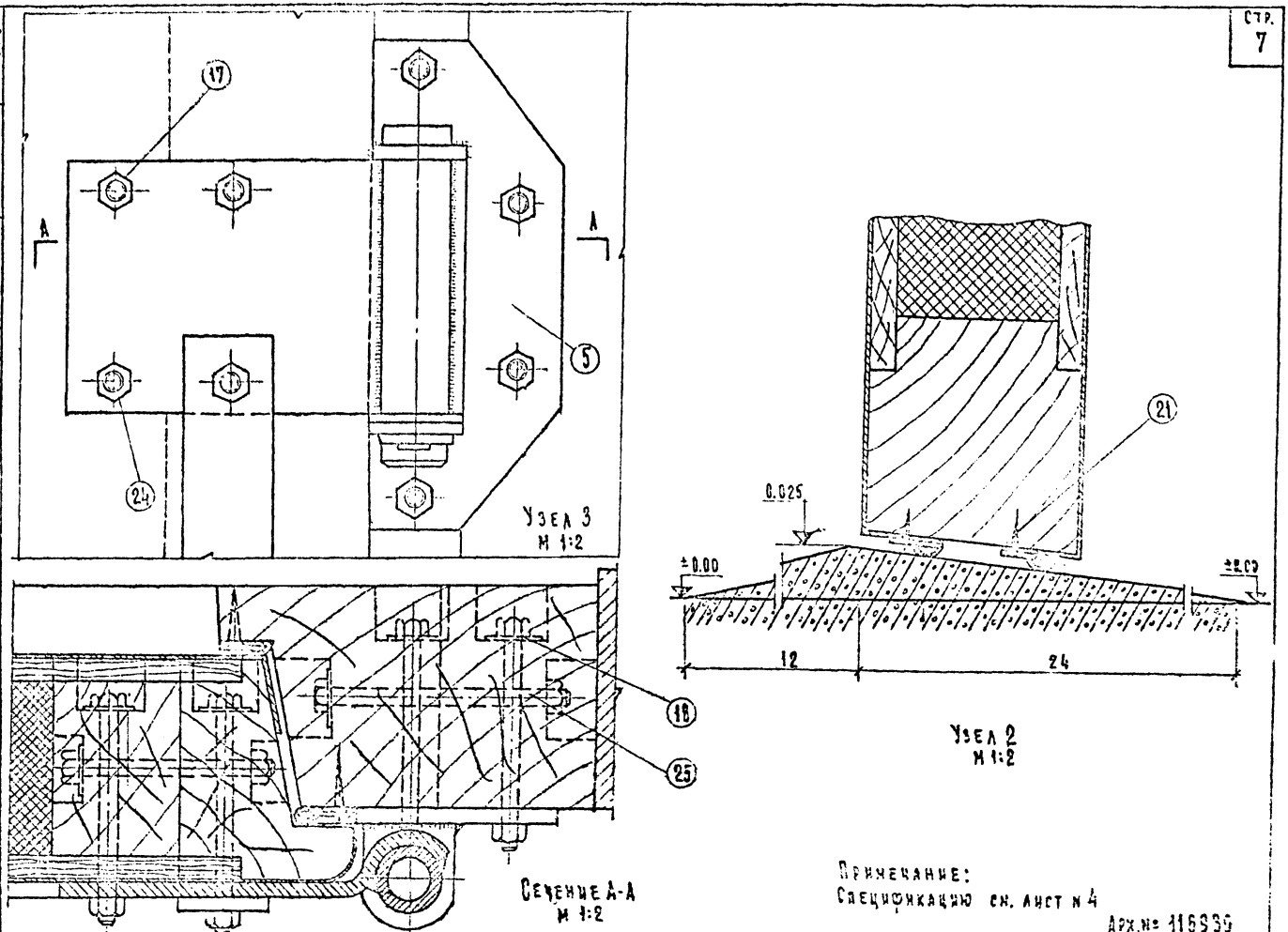

Примечание:
Спецификацию см. лист № 4

Арх.№ 116930

Изоляционная дверь	Узлы и сечение	Типовой проект 59-046/1	Лист 8	Марка ИД-А	1959

С подлинным верно: [signature]

Арх N20871-7

Министерство торговли РСФСР
Гипроторг
Москва

Начальник ОПТ
Гл. инж. ОПТ
Гл. инж. пр-та
Автор

Павлов
Марков
Косоуков
Косоуков

Исполнитель
Проверил

Левшенкова
Дубакина

Типовой проект
Гипроторг
59-046/1
Архивный № 116930

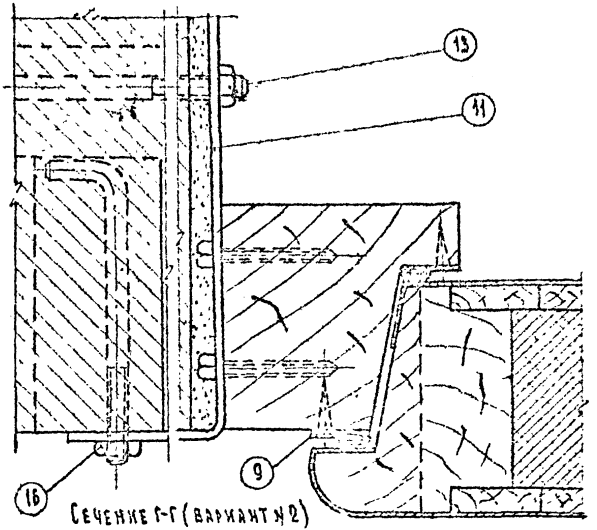

Сечение Г-Г (вариант № 2)
М 1:2

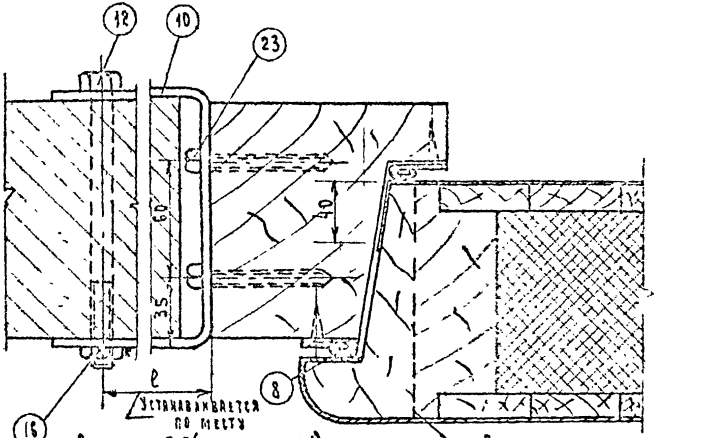

Сечение Г-Г (вариант № 1)
М 1:2

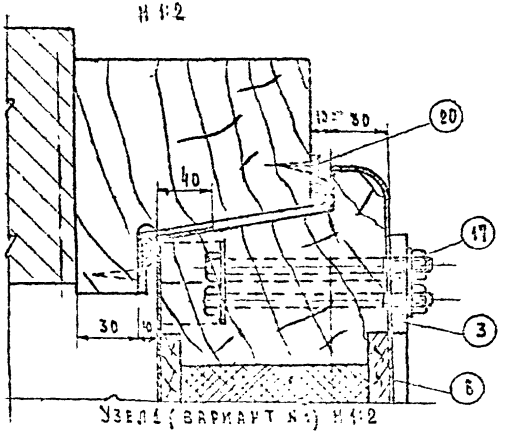

Узел 1 (вариант № 1) М 1:2

Примечания.

1 Крепление коробки к стенке осуществляется при помощи металлических скобок, которые крепятся к стене на болтах, а к коробке глухарями или болтами с заглублением их в коробке на 20-30 мм, скобы (детали № 10 и 11) устанавливаются по 3 шт. на вертикальные стороны коробки; из них по 1 шт. в середине и по 1 шт. по краям на расстоянии 300 мм от горизонтальных сторон коробки.

2. Спецификацию см. лист 4.

Атх. № 116931

Изоляционная дверь	Узлы	Типовой проект 59-046/1	Лист 5	Марка ИД-А	1959

Министерство торговли РСФСР
Гипроторг
Москва

Начальн. ОППТ
Гл. инж. ОППТ
Гл. инж. пр-та
Автор

Павлов
Марков
Кособоков
Кособоков

Исполнитель
Проверил

Лебедникова
Дубакина

Гипроторг
Гипроторг
59-046/1
Арх. № 116931

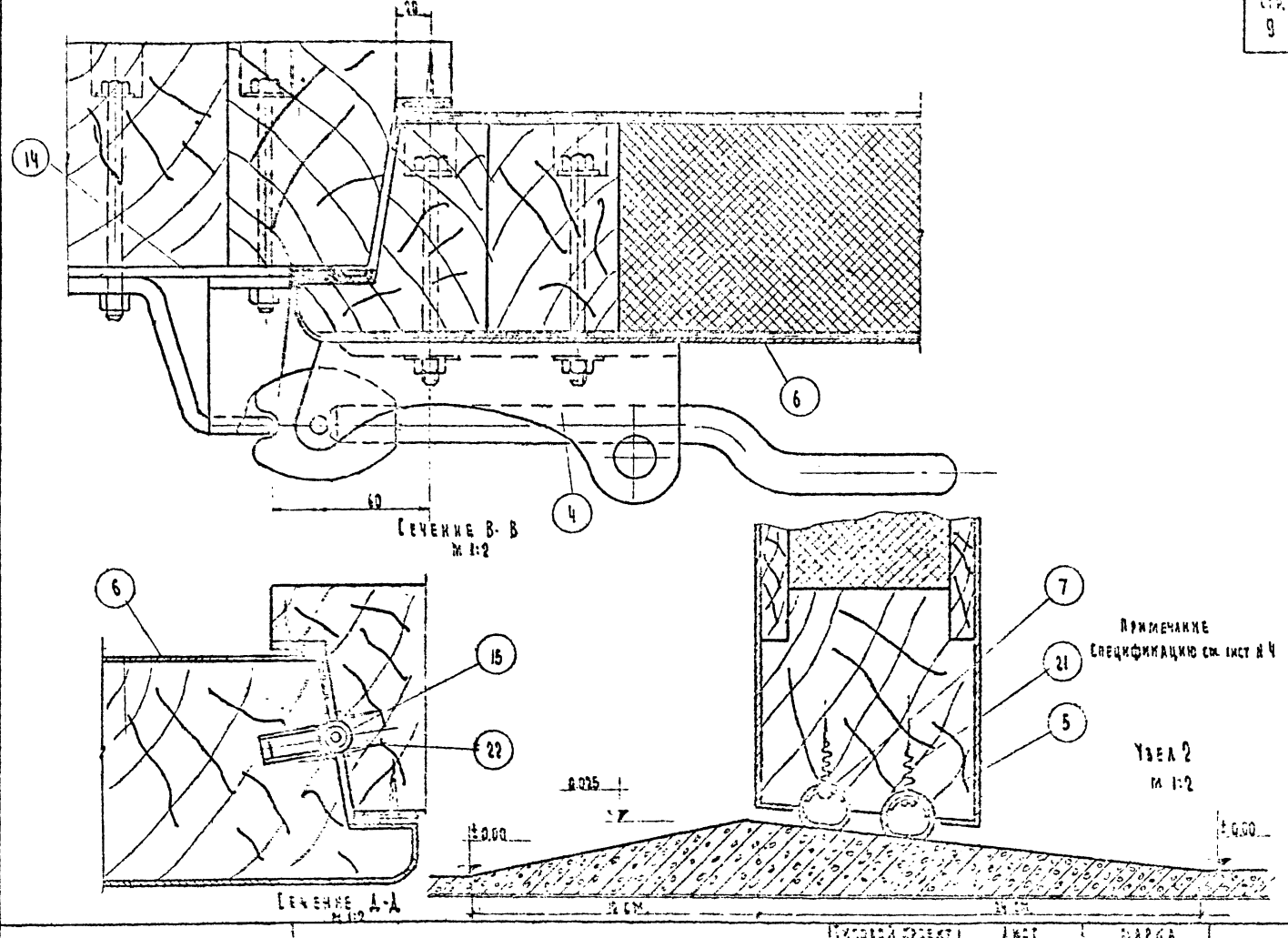

Изоляционная дверь	Узел и сечение	Типовой проект 59-046/1	Лист 10	Марка ИД-А	1959

Министерство торговли РСФСР
ГИПРОТОРГ
Москва

Начальник ОПТ		Павлов	
Гл. констр. ОПТ		Марков	
Гл. инж. пр-та		Кособоков	
Автор		Кособоков	
Исполнитель		Проверил	
Левшонкова		Дубакина	
Типовой проект		Архив	
59-046/1		11-352	

Арх № 116039

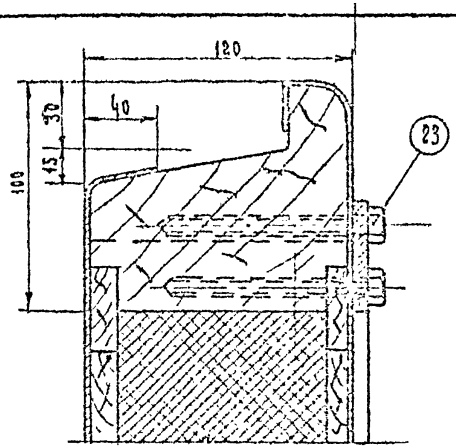

Узел 1 (вариант крепления глухарями)
М 1:2

Изоляционная дверь | Узел 1 | Марка ИД-А-02

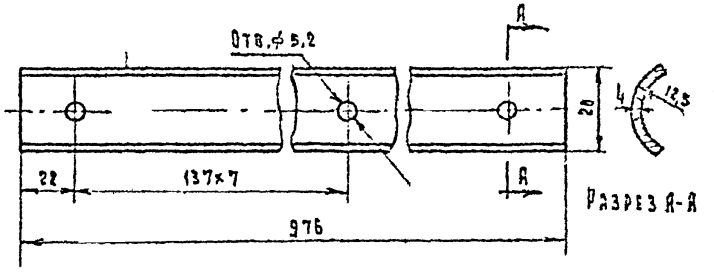

Разрез А-А

М 1:1

Изоляционная дверь | К-80 | Материал | Пластинка 978×25×1 | Марка ИД-А-05

Примечание:
При изготовлении изоляционных дверей с применением древесно-волокнистых плит по сводной спецификации исключаются доски сосновые толщ.

Стр. 10

№ поз.	Наименование	Ед. изм.	К-во матер	Вес 1 шт.	Вес 2 кг
33	Гайка М12 Гост 5903-57	шт	16	0,014	0,252
32	Болт М10×140 Гост 7789-57	шт	12	0,12	1,44
31	Труба стальная ф 38×28 Гост 8732-58	п/м	0,24	5,92	1,42 кг
30	Шурупы 6×50 Гост 1144-41	шт	48	0,0099	0,475 кг
29	Сталь листовая толщ. 4 мм. Гост 5681-57	м²	0,223	31,40	7,15 кг
28	Заклепка стальная ф 10×55 Гост 1187-41	шт	1	0,046	0,045
27	Глухари М12×80 Гост 1482-42	"	18	0,051	0,924
26	Болт М12×140 Гост 7789-57	шт	6	0,143	0,853
25	Проволока ф 3 Гост 7348-55	п/м	0,03	0,063	0,002
24	Сталь полосовая 5×40 Гост 103-57	п/м	3,060	1,57	4,800
23	Сталь листовая толщ. 0,8 мм 3680-57	м²	0,186	6,28	1,168
22	Древесно-волокнистая плита	м³	0,0143	—	—
21	Шайба 10 Гост 6957-54	шт	54	0,004	0,216
20	Гайка М10 Гост 5909-51	"	45	0,011	0,495
19	Шуруп 4×22 Гост 1145-41	"	80	0,0017	0,136
18	Шуруп 5×30 Гост 1145-41	"	12	0,0035	0,042
17	Шуруп 5×26 Гост 1146-41	"	12	0,0034	0,040
16	Болт М12×110 Гост 7791-57	шт	33	0,065	2,145
15	Сталь полосовая 25×4 Гост 103-57	п/м	0,98	0,79	0,78
14	Резина специальная уплотненная	п/м	12,0	0,15	1,8
13	Резиновая трубка ф 30×25	"	1,130	0,393	0,464
12	Сталь круглая ф 35мм Гост 2590-57	"	0,41	7,55	2,684
11	Сталь круглая ф 80мм Гост 2590-57	"	0,037	39,46	1,46
10	Сталь круглая ф 20мм Гост 2590-57	п/м	0,430	2,47	1,06
9	Сталь круглая ф 10 Гост 2590-57	п/м	1,63	1,23	2,138
8	Сталь листовая толщ. 10мм Гост 5681-57	м²	0,023	78,50	2,20
7	Сталь листовая толщ. 8мм Гост 5681-57	м²	0,212	62,80	13,28
6	Сталь листовая толщ. 5мм Гост 5681-57	м²	0,067	39,25	2,627
5	Сталь листовая толщ. 0,4 Гост 7118-54	м²	6,20	3,25	20,15
4	Термоизоляция (минора) толщ. 92мм	м³	0,1500	—	—
3	Доски хвойных пород толщ. 13 мм Гост 8486-57	м³	0,0458	—	—
2	Доски сосновые 130×40 Гост 8486-57	м³	0,0781	—	—
1	Сосновые брусья 350×100 Гост 8486-57	м³	0,1091	—	—

Узел. Деталь
Сводная спецификация материалов

Типовой проект 59-046/1 | Лист 11 | Марка ИД-А | 1959

Гипроторг, Москва
Министерство торговли РСФСР
Гл. инж. пр-та А. Бобор
Рассмотрено Госстроем РСФСР 59-046/1
Архив № 116933
Авторская группа: Гл. конструктор Кабовский, Нарков, Маляров
Исправления: Проверил Кособолов
Дата: Д. Кубланова
Согласовано с подлинным: Подпись
Арх. № 116933

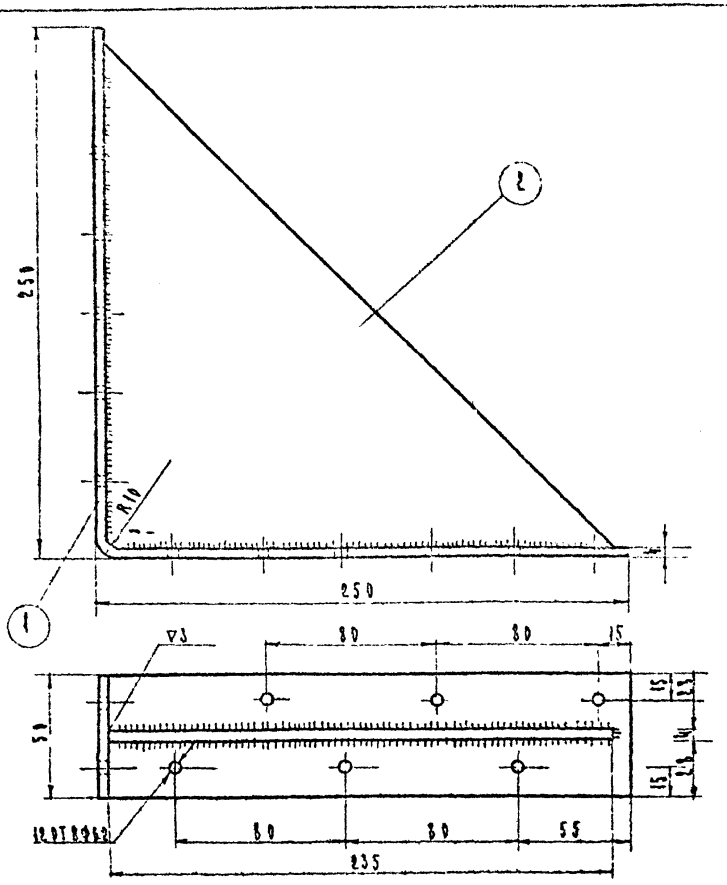

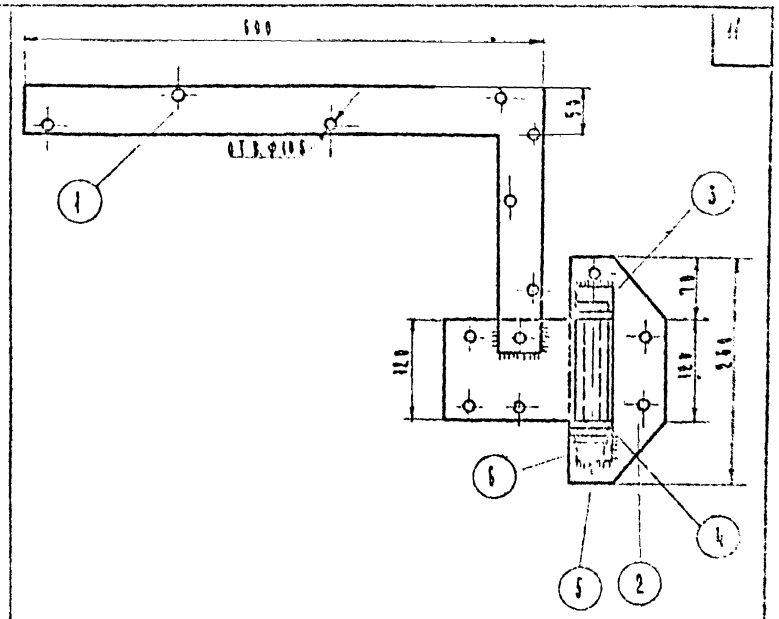

NN п.п	МАРКА	НАИМЕНОВАНИЕ	МАТЕР	К-ВО	МАССА ЕД. КГ	МАССА ОБЩ. КГ	ПРИМЕЧ.
1	ИД-А-02-II/2	Косынка 235×235×5	СТ	1	0.37	0.37	
2	ИД-А-02-II/1	Уголок 500×60×4	СТ	1	0.58	0.58	

NN п.п	МАРКА	НАИМЕНОВАНИЕ	МАТЕР	К-ВО	МАССА ЕД. КГ	МАССА ОБЩ. КГ	ПРИМЕЧ.
6	ГОСТ 397-54	Шпилька ф5×35	*	1	0.002	0.002	
5	ИД-А-03-05	Шайба	*	1	0.075	0.075	Лист 15
4	ИД-А-03-04	Шайба	*	1	2.03	0.03	Лист 15
3	ИД-А-03-03	Ось ф35, ℓ=165	СТ.	1	0.45	0.45	Лист 15
2	ИД-А-03-02	Пластинка 260×140×8	*	1	2.00	2.00	Лист 14
1	ИД-А-03-01	Уголь ник 600×500×50×8	Сборн.	1	5.2	5.2	Лист 13

NN п.п	МАРКА	НАИМЕНОВАНИЕ	МАТЕР	К-ВО	МАССА ЕД. КГ	МАССА ОБЩ. КГ	ПРИМЕЧ.

Арх. № 11693

Угольник	Общий вид уголька	Марка ИД-А-02-II	Изоляционная дверь	Общий вид петли и уголька	Типовой проект 5Э-046/1 · Лист 12 · Марка ИД-А 1550

Министерство тяжелого строительства СССР · Гидропроект · Москва

Гл. инж. пр-та Котов

Нач. конструкт. Котов

Авторы: Котов, Марков, Лавров

Исполнители: Проверил Котов, Марков, Лавров

Авторское свидетельство 59-046/1 · Архив 11693

Инв. № подл. | Подпись и дата | Взам. инв. №

Справочник верно Арх. № 20871-11

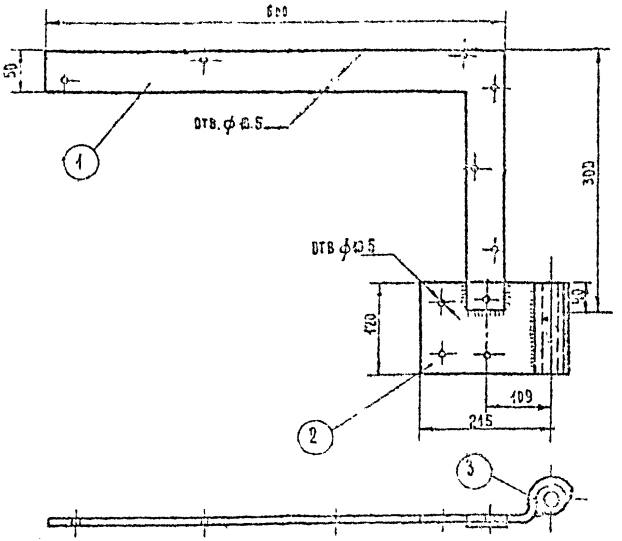

М1:5

3	ИД-А-03-01/03	Втулка ф58х22; ℓ=120	ст.	1	0.71	0.71	ГОСТ 8732-58	
2	ИД-А-03-01/02	Пластинка 215х120х8	ст.	1	1.60	1.60	ГОСТ 5681-57	
1	ИД-А-03-01/01	Уголь ник 600х300х8	ст.	1	2.67	2.67	ГОСТ 5681-57	
№ п/п	Марка	Наименование	Матер.	К-60	Шт.	Вес кг.	Примечание	

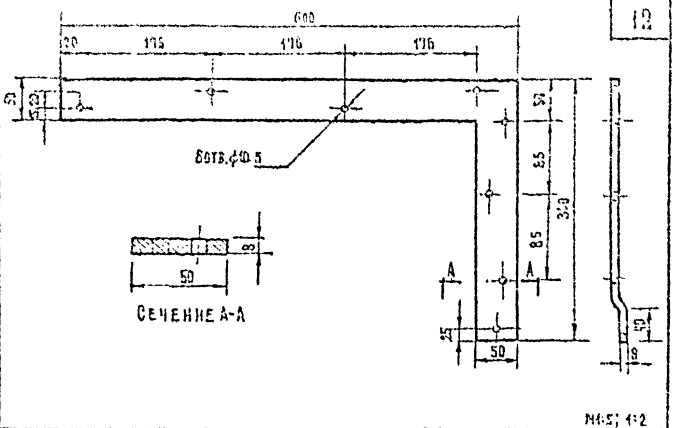

М1:5; 1:2

	ст. ГОСТ 5681-57	2.67	2.67	Уголь ник	Марка ИД-А-03-01/01
К-60	Материал	Шт.	Вес в кг.		

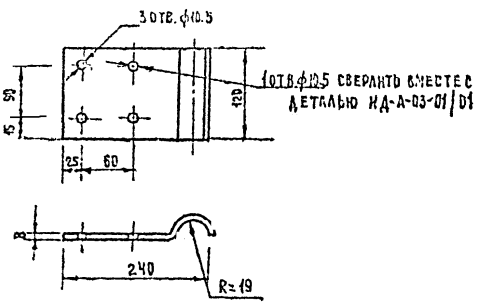

М1:5

1	ст. ГОСТ 5681-57	1.60	1.60	Пластинка	Марка ИД-А-03-01/02
К-60	Материал	Шт.	Вес в кг.		

Министерство тракторного и сельскохозяйственного машиностроения
Гипротрактор
Москва

Главный инженер проекта — Н. Ф. Кубаркин
Руководитель группы — Проверил
Гл. конструктор — Б. Ф. Свободов
Гл. инж. пр-та — А. С. Свободов
Гл. инж. пр-та — Н. Ф. Кубаркин
Начальник отдела — Н. Ф. Кубаркин
Автор

Угольник	Общий вид уголь ника	Марка ИД-А-03-01			
Изоляционная дверь	Детали	Типовой проект 59-046/1	Лист 13	Марка ИД-А	1959

Арх. № 116935

Арх № 20871-12

С подлинным верно:

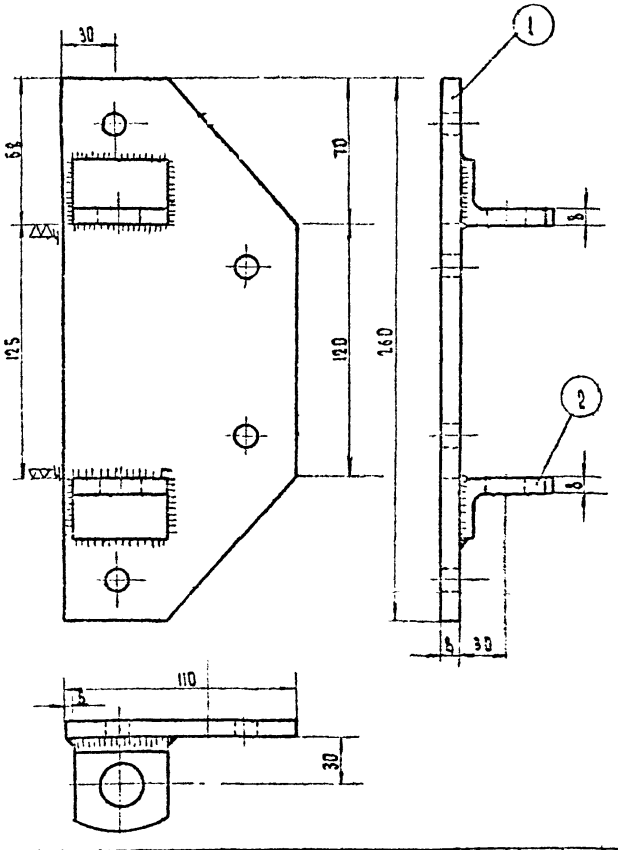

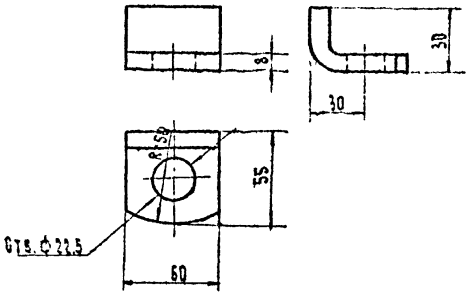

М 1:2

1	СТ. ГОСТ 5681-57	0,125	0,125	Ушко	Марка ИД-А-03-02/02
К-50	Материал	шт.	общ.		
		вес в кг			

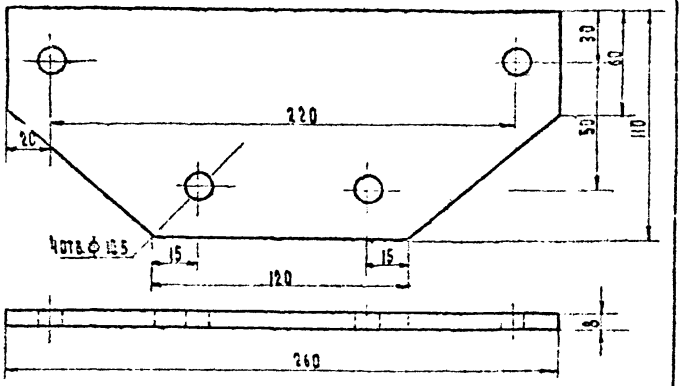

М 1:2

1	СТ. ГОСТ 5681-57	1,75	1,75	Пластинка	Марка ИД-А-03-02/01
К-50	Материал	шт.	общ.		
		вес в кг			

М 1:2

2	ИД-А-03-02/02	Ушко 50×55×8	СТ.	2	0,125	0,250	ГОСТ 5681-57	
1	ИД-А-03-02/01	Пластинка 260×110×8	СТ.	1	1,75	1,75	ГОСТ 5681-57	
№№ пп	Марка	Наименование	Матер.	К-50	шт.	общ.	Примечание	
					вес в кг			

Петля	Элемент №5	Марка ИД-А-03-02			
Изоляционная дверь	Детали	Типовой проект 59-046/1	Лист 14	Марка ИД-А	1969

Министерство торговли РСФСР
ГИПРОТОРГ
Москва

Начальник ОПИТ
Гл. инж. ОПИТ
Гл. инж. пр-та
Автор

Павлов
Марков
Кособоков
Кособоков

Исполнитель
Проверил

Левшонкова
Дубакина

Типовой проект Гипроторга 59-046/1
Архивный № 116936

Арх. № 116936

Арх N 20871-13

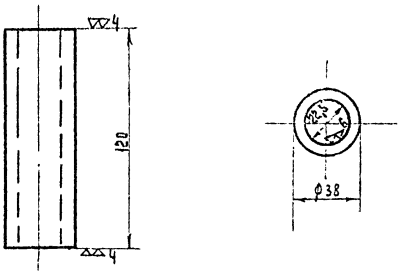

М 1:2

1	Ст. ГОСТ 8732-58	0.71	—	Втулка	Марка ИД-А-03-01/03
К-во	Материал	Шт.	Общ.		
		Вес в кг.			

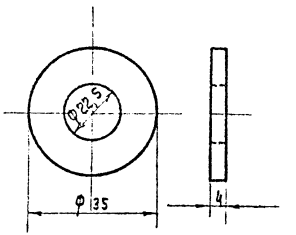

Цинковать

М 1:1

1	Ст. ГОСТ 2590-57	0.075	0.075	Шайба	Марка ИД-А-03-05
К-во	Материал	Шт.	Общ.		
		Вес в кг.			

Изоляционная дверь — Детали

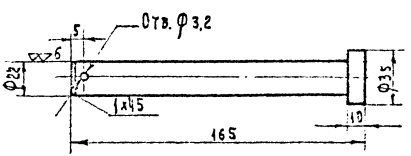

Цинковать

М 1:2

1	Ст. ГОСТ 2590-57	0.450	0.450	Ось	Марка ИД-А-03-03
К-во	Материал	Шт.	Общ.		
		Вес в кг.			

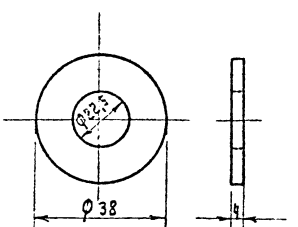

Цинковать

М 1:1

1	Ст. ГОСТ 2590-57	0.022	0.022	Шайба ф35х3	Марка ИД-А-03-04
К-во	Материал	Шт.	Общ.		
		Вес в кг.			

Изоляционная дверь — Детали

Типовой проект	Лист	Марка	
59-045/1	15	ИД-А	1959

Министерство торговли РСФСР — ГИПРОТОРГ — Москва

Начальник ОПТ — Гл. инж. ОПТ — Гл. инж. пр-та — Автор

Павлов — Марков — Кособоков — Кособоков

Исполнитель — Проверил

Левшонкова — Дубакина

Инвентарный № 116937

С подлинным верно:

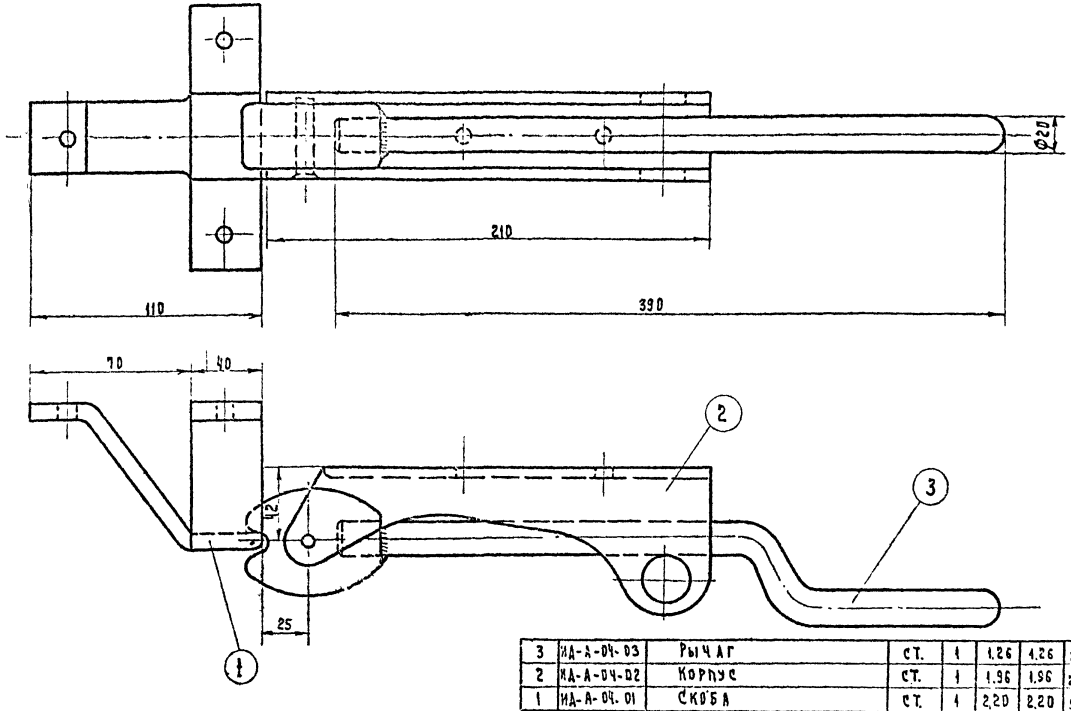

3	ИД-А-04-03	Рычаг	СТ.	1	1.26	1.26	ГОСТ 2590-57
2	ИД-А-04-02	Корпус	СТ.	1	1.96	1.96	ГОСТ 2590-57
1	ИД-А-04.01	Скоба	СТ.	1	2.20	2.20	ГОСТ 5681-57
КН п/п	Марка	Наименование	Матер.	К-во	Шт.	Общ.	Примечан.
					Вес в кг.		

4	ИД-А-04-04	Ось Ø10; e=65	Ст.	1	0.046	0.046	ГОСТ 1187-41

Затвор	Общий вид		Марка ИД-А-04	
Изоляционная дверь	Элемент N4 (затвор)	Типовой проект 59-046/1	Лист 16	Марка ИД-А	1959

Министерство торговли РСФСР
ГИПРОТОРГ
Москва

Начальник ОППТ
Гл. инж. ОППТ
Гл. инж. пр-та
Автор

Навалов
Марков
Кособоков
Кособоков

Исполнитель
Проверил

Инвентарный
Архивный
116938

С подлинным верно: Лермон

Арх. N 116938

Арх. N 20871-16

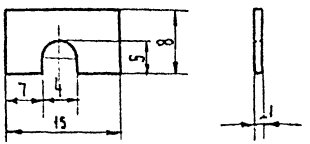

М 2:1

1	ст.	0.001	0.0001	Пластинка	Марка ИД-А-15-11
К-80	Материал	Шт.	Общ.		
		Вес в кг			

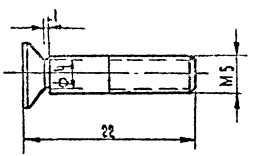

М 2:1

1	ст. ГОСТ 1475-53	0.004	0.004	Винт М5	Марка ИД-А-15-10
К-80	Материал	Шт.	Общ.		
		Вес в кг			

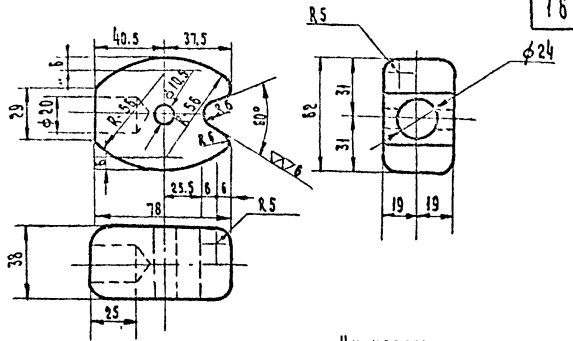

М 1:2

1	Ст. ГОСТ 2590-57	1.46	1.46	Головка	Марка ИД-А-04-03/2
К-80	Материал	Шт.	Общ.		
		Вес в кг			

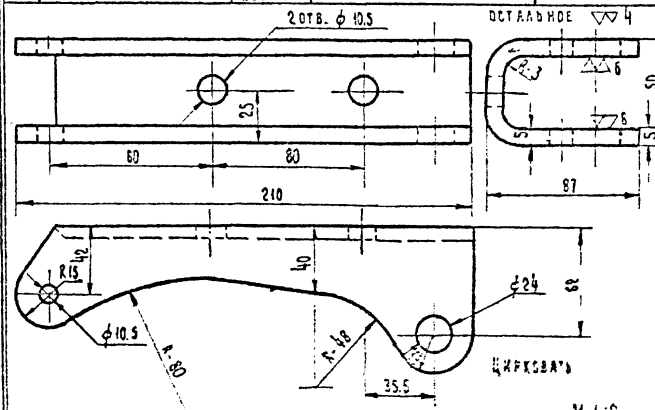

М 1:2

1	Ст. ГОСТ 5681-57	1.96	1.96	Корпус	Марка ИД-А-04-02
К-80	Материал	Шт.	Общ.		
		Вес в кг			

Изоляционная дверь	Детали	Типовой проект 59-046/1	Лист 17	Марка ИД-А	1959

Гипроторг Москва

Гипроторг Москва

Начальник ОПИТ
Гл. инж. ОПОТ
Гл. инж. пр-та
Автор

Павлов
Марков
Кособоков
Кособоков

Исполнитель
Проверил

Левшонкова
Дубакина

Типовой проект Гипроторга 59-046/1
Архивный № 117424

С подлинным верно: [signature]

Арх. № 117424

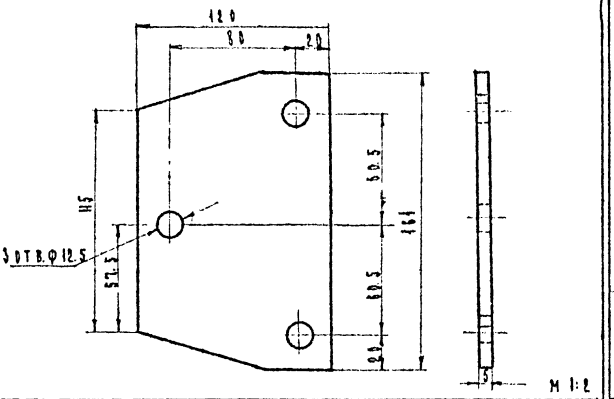

1	Ст. ГОСТ 5681-57	0.5	0.5	Пластинка 161×110×5	Марка ИД-А-14	
К-во	Материал	Вес в кг				

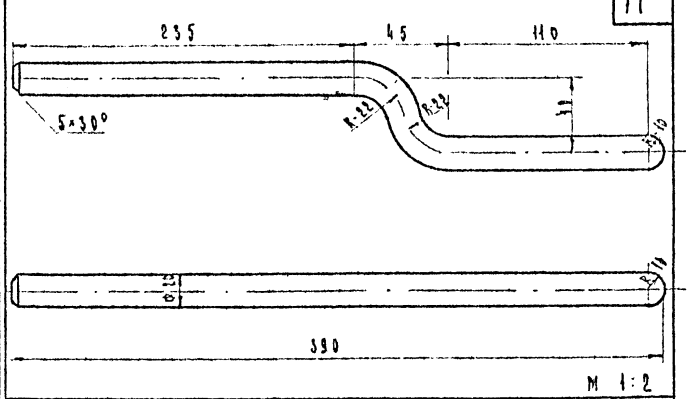

1	Ст. ГОСТ 2590-57	0.96	0.96	Рукоятка	Марка ИД-А-04-03/1	
К-во	Материал	Вес в кг				

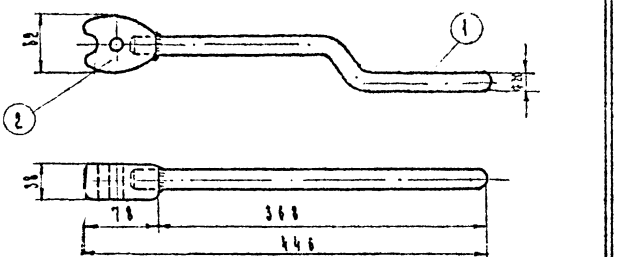

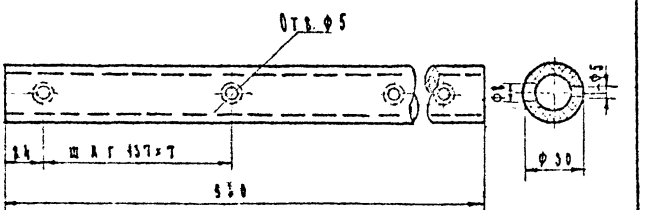

Поз.	Обозначение	Наименование	Материал	К-во	Вес в кг		Примечание
2	ИД-А-04-03/2	Головка	Ст.	1	0.16	0.16	ГОСТ 2590-57
1	ИД-А-04-03/1	Рукоятка	Ст.	1	1.1	1.1	ГОСТ 2590-57

1	Резина	0.45	0.45	Трубка Ф30×25; ℓ=963	Марка ИД-А-07	
К-во	Материал	Вес в кг				

Рычаг	Общий вид	Марка ИД-А-04-03			
Изоляционная дверь	Детали	Типовой проект 59-045/1	Лист 18	Марка ИД-А	1959

Гипроторг, Москва. Главный инженер проекта Давыдов. Главный архитектор проекта Жарков. Руководитель группы Коробков. Автор Коробков. Инженер-технолог Провейкин. Инженер-конструктор Мельников. Инженер-электрик Кузьмичев. Инженер-сантехник Кузьмичев.

Арх № 17425

Арх № 20971-17

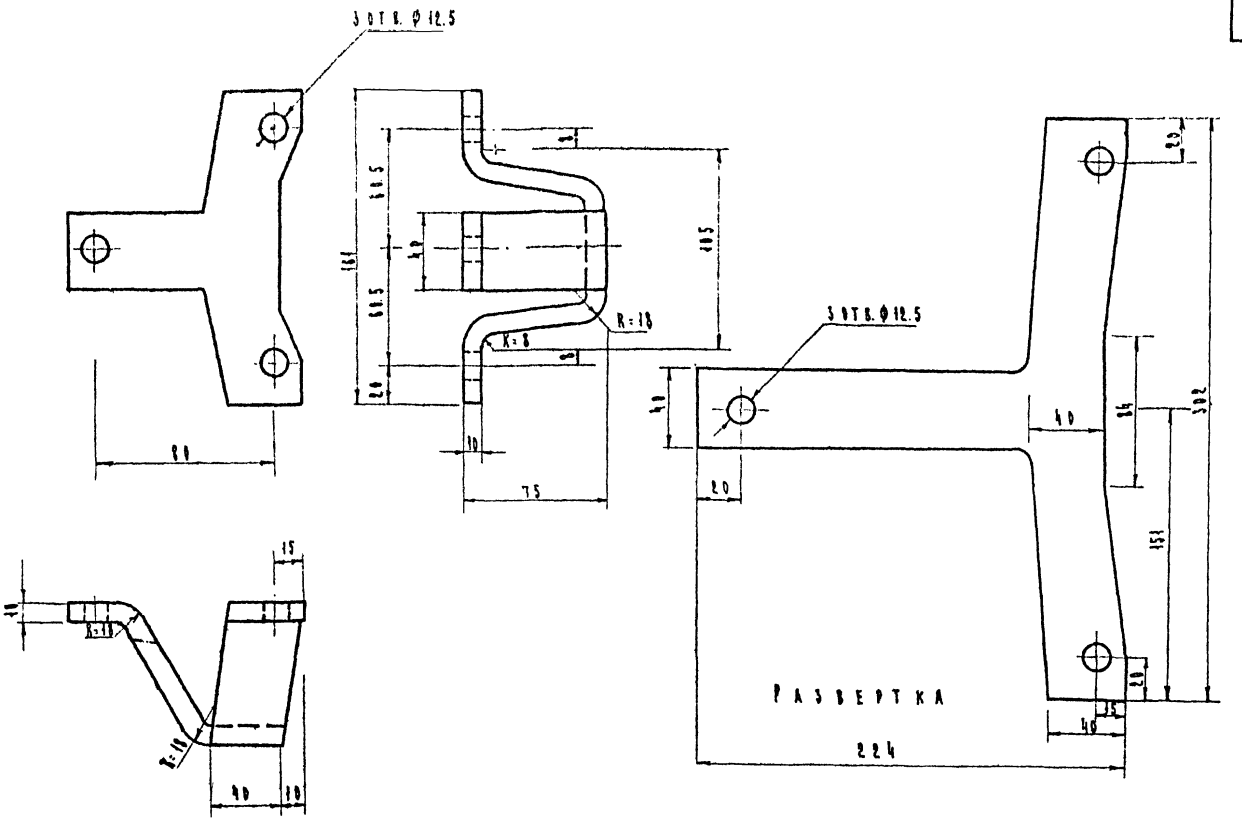

1	Ст. ГОСТ 5681-57	2.2	2.2	СКОБА	МАРКА ИД-1-04-01
Х-80	МАТЕРИАЛ	ШТ	ОБЩ		
		ВЕС В КГ			

ИЗОЛЯЦИОННАЯ ДВЕРЬ	ДЕТАЛЬ	ТИПОВОЙ ПРОЕКТ 59-046/1	ЛИСТ 19	МАРКА ИД-А	1359

Арх. №117689
Арх. N20871-18

МИНИСТЕРСТВО ТОРГОВЛИ СССР
ГИПРОТОРГ
МОСКВА

НАЧАЛЬНИК ОПТ
ГЛ. ИНЖ. ОПТ
ГЛ. ИНЖ. ПР-ТА
АВТОР

ПАВЛОВ
МАРКОВ
КОСОБОКОВ
КОСОБОКОВ

ИСПРАНИТЕЛЬ
ПРОВЕРИЛ

ЛЕВШОНКОВА
ДУБАКИНА

ПРАВИЛЬНО
ИТ 6 1 9

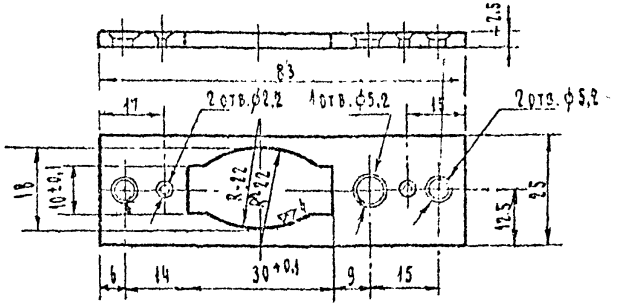

М 1:1

1	Ст.2	0,038	0,038	Планка	Марка ИД-А-15-03
К-80	Материал	шт.	общ. вес в кг.		

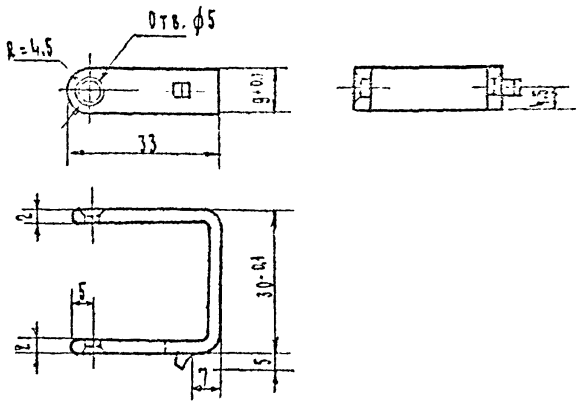

М 1:1

1	Ст.2	0,015	0,015	Скоба	Марка ИД-А-15-04
К-80	Материал	шт.	общ. вес в кг.		

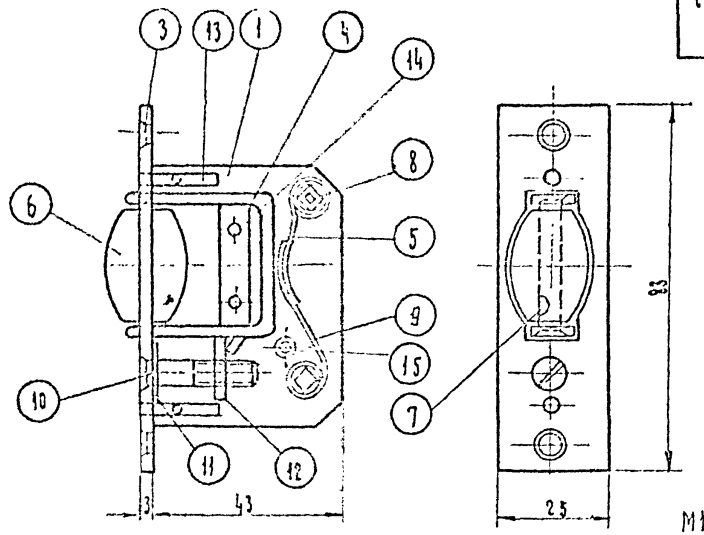

М 1:1

Поз.	Марка	Наименование	Матер.	К-во	Вес шт.	Вес общ.	Примечание
15	ГОСТ 7798-55	Винт М4х14	Ст.	1	0,002	0,002	
14	ГОСТ 1195-41	Заклепка 2х6	Ст.	2	0,0002	0,0004	
13	ИД-А-15-13	Планка	Ст.	2	0,005	0,010	см. лист 22
12	ИД-А-15-12	Планка	Ст.	1	0,0002	0,0002	см. лист 21
11	ИД-А-15-11	Пластинка	Ст.	1	0,0001	0,0001	см. лист 17
10	ИД-А-15-10	Винт М5х22	Ст.	1	0,003	0,003	см. лист 17
9	ГОСТ 2614-55	Пружина 55х8х0,5	Ст.	2			
8	ИД-А-15-08	Ось	Ст.	2	0,005	0,006	см. лист 22
7	ИД-А-15-07	Ось	Ст.	1	0,005	0,005	см. лист 22
6	ИД-А-15-06	Ролик	"	1	0,01	0,01	см. лист 22
5	ИД-А-15-05	Планка	"	1	0,008	0,008	см. лист 21
4	ИД-А-15-04	Скоба	"	1	0,015	0,015	см. лист 20
3	ИД-А-15-03	Планка	"	1	0,038	0,038	см. лист 20
2	ИД-А-15-02	Корпус верхний	"	1	0,040	0,040	см. лист 21
1	ИД-А-15-01	Корпус нижний	Ст.2	1	0,040	0,040	см. лист 21

Ролик | Общий вид ролика | Марка ИД-А-15

Изоляционная дверь | Ролик. Элемент №15 | Типовой проект 59-046/1 | Лист 20 | Марка ИД-А | 1959

Министерство торговли РСФСР ГИПРОТОРГ Москва

Начальник отд. Павлов
Гл. инж. Марков
Гл. инж. пр-ти Долбоносов
Автор Кособоков

Необъединять: Дубакина, Дубакина, Дубакина, Дубакина, Дубакина, Дубакина, Дубакина, Дубакина, Дубакина, Дубакина, Дубакина, Дубакина, Дубакина, Дубакина, Дубакина, Дубакина

Типовой проект 59-046/1 Альбом VII

Инв. № 117630

С подлинным верно

Арх. № 117631

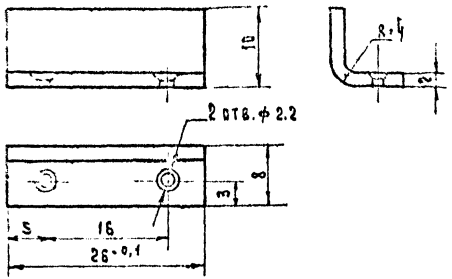

М 2:1

1	Ст. 2	0,008	0,008	Планка	Марка
К-в	Материал	шт.	общ.		ИД-А-15-05
		вес в кг.			

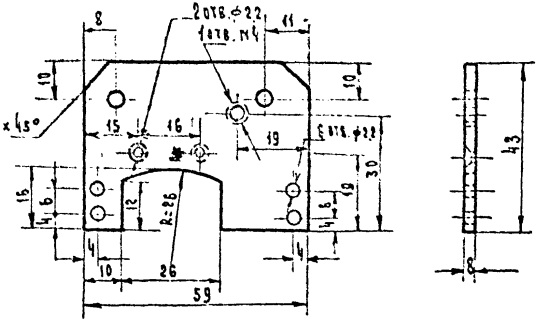

М 1:1

1	Ст. 2	0,040	0,040	Корпус нижний	Марка
К-80	Материал	шт.	общ.		ИД-А-15-01
		вес в кг.			

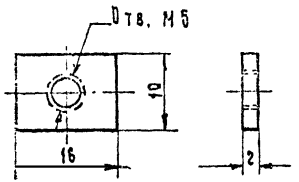

М 2:1

1	Ст. 2	0,0012	0,0012	Планка	Марка
К-80	Материал	шт.	общ.		ИД-А-15-12
		вес в кг.			

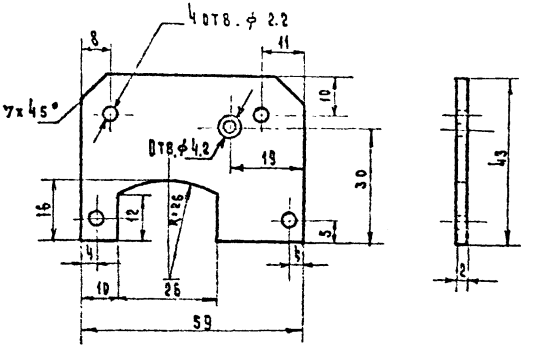

М 1:1

1	Ст. 2	0,040	0,040	Корпус верхний	Марка
К-80	Материал	шт.	общ.		ИД-А-15-02
		вес в кг.			

Изоляционная дверь	Детали ролика	Типовой проект 59-045/1	Лист 21	Марка ИД-А	1959

Министерство торговли РСФСР
Гипроторг
г. Москва

Нач. ОАПТ
Гл. инж. ОАПТ
Гл. инж. пр-та
Автор

Пазаев
Марков
Косоворов
Косоворов

Исполнитель
Проверил

Левшонкова
Дубакина

Типовой проект 59-045/1
Арх. № 117691

С подлинным верно: [signature]

Арх. № 117691

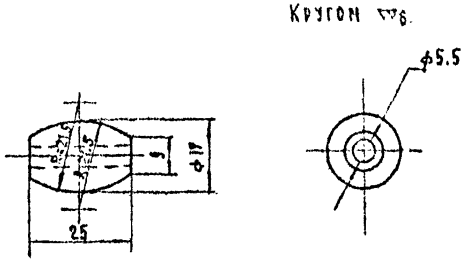

М 1:1

1	Ст.	0.05	0.05	Ролик	Марка ИД-А-15-06
К-во	Материал	Шт.	Общ.		
		Вес в кг			

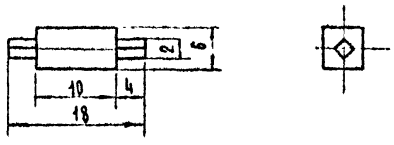

М 2:1

2	Ст. 2	0.005	0.005	Ось	Марка ИД-А-15-08
К-во	Материал	Шт.	Общ.		
		Вес в кг			

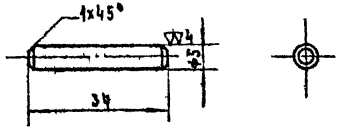

М 1:1

1	Ст.	0.005	0.005	Ось	Марка ИД-А-15-07
К-во	Материал	Шт.	Общ.		
		Вес в кг			

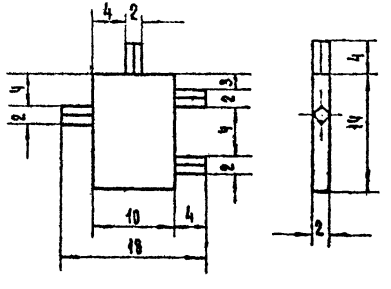

М 2:1

2	Ст. 2	0.005	0.005	Планка	Марка ИД-А-15-13
К-во	Материал	Шт.	Общ.		
		Вес в кг			

Изоляционная дверь	Детали	Типовой проект 59-046/1	Лист 22	Марка ИД-А	1959

Министерство торговли РСФСР
Гипроторг
Москва

Нач. ОПТ
Гл. инж. ОПТ
Гл. инж. пр-та
Автор

Павлов
Марков
Кособоков
Кособоков

Исполнитель
Проверил

Левшанкова
Дубажина

Инв. № 59-046
Арх. № 117692

С подлинным верно: [signature]

Арх. N 117692
Арх. N 20871-21

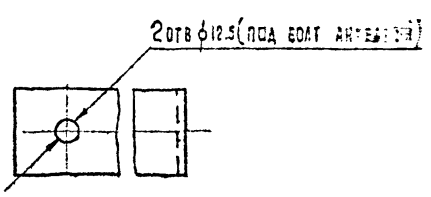

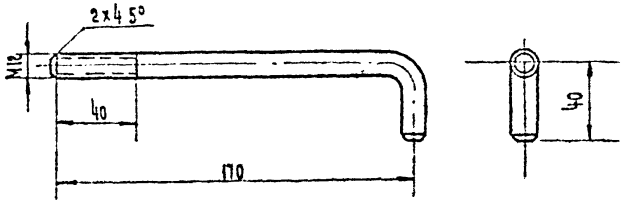

М 1:2

1	ст. ГОСТ 2590-57	0.258	-	Болт анкерный	Марка ИД-А-13
К-80	Материал	шт.	вес в кг		

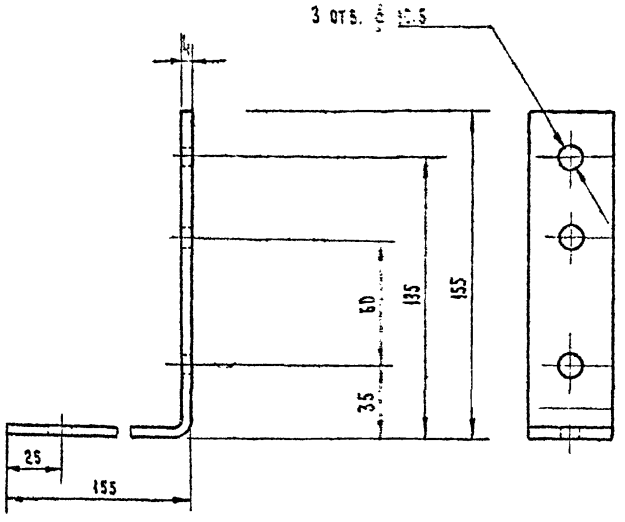

Развертка 310х40
М 1:2

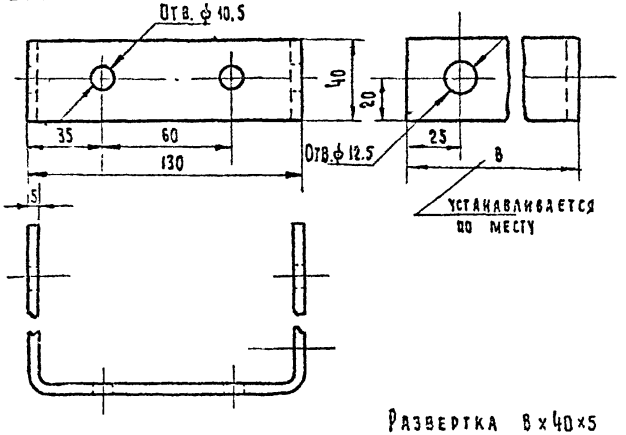

Развертка 8х40х5
М 1:2

1	ст. ГОСТ 103-57	0.800	-	Скоба (вариант №2)	Марка ИД-А-11
	Материал	шт.	вес в кг		

1	Ст. ГОСТ 103-57	0.533	0.533	Скоба (вариант № 1)	Марка ИД-А-10
К-80	Материал	шт.	вес в кг		

Минмонтажспецстрой СССР
Трест Мосгидроспецстрой
Москва

Гл. инж. проекта	Левшонков	
Гл. инж. отдела	Дубакина	
Исполнитель	Прокофьев	
Проверил	Кособоков	
Нач. отдела	Марков	
Гл. инж. проекта	Косовских	
Автор	Кособоков	

Проект разработан Гипростальконструкцией Арх. заказ № 117-937

Изоляционная дверь

Детали

Типовой проект	Лист	Марка	
59-045/1	23	ИД-1	1959

С подлинным верно:

Арх. № 117937

Арх. № 20871-22

gost.e-ecolog.ru