ГОСУДАРСТВЕННЫЙ КОМИТЕТ СОВЕТА МИНИСТРОВ СССР ПО ДЕЛАМ СТРОИТЕЛЬСТВА
(ГОССТРОЙ СССР)

ТИПОВЫЕ КОНСТРУКЦИИ И ДЕТАЛИ ЗДАНИЙ И СООРУЖЕНИЙ

СЕРИЯ 4.904-53

ВОЗДУХОРАСПРЕДЕЛИТЕЛИ ДВУХСТРУЙНЫЕ С ПЕРФОРИРОВАННЫМ ДИСКОМ ТИП ВДПМ ДИАМЕТРАМИ 250; 315; 400; 500; 630 и 800

10328
Цена 4-38

ЦЕНТРАЛЬНЫЙ ИНСТИТУТ ТИПОВЫХ ПРОЕКТОВ
МОСКВА

gost.e-ecolog.ru

ЦЕНТРАЛЬНЫЙ ИНСТИТУТ ТИПОВЫХ ПРОЕКТОВ
ГОССТРОЯ СССР

Москва, Б-66, Спартаковская ул., 2а, корпус В
Сдано в печать 8/I 1970 года
Заказ № 136 Тираж 2200 экз.
Цена 4р. 38

ГОСУДАРСТВЕННЫЙ КОМИТЕТ СОВЕТА МИНИСТРОВ СССР ПО ДЕЛАМ СТРОИТЕЛЬСТВА
(ГОССТРОЙ СССР)

Цена 4-17

ТИПОВЫЕ КОНСТРУКЦИИ И ДЕТАЛИ ЗДАНИЙ И СООРУЖЕНИЙ

СЕРИЯ 4.904-53

ВОЗДУХОРАСПРЕДЕЛИТЕЛИ ДВУХСТРУЙНЫЕ С ПЕРФОРИРОВАННЫМ ДИСКОМ ТИП ВДПМ ДИАМЕТРАМИ 250; 315; 400; 500; 630 и 800

РАБОЧИЕ ЧЕРТЕЖИ

УТВЕРЖДЕНЫ
И ВВЕДЕНЫ В ДЕЙСТВИЕ
С 1 ЯНВАРЯ 1970 г.
ГЛАВПРОМСТРОЙПРОЕКТОМ
ГОССТРОЯ СССР
26 НОЯБРЯ 1969 г. ПРИКАЗ №47

РАЗРАБОТАНЫ
ПРОЕКТНЫМ ИНСТИТУТОМ
ПРОЕКТПРОМВЕНТИЛЯЦИЯ

ЦЕНТРАЛЬНЫЙ ИНСТИТУТ ТИПОВЫХ ПРОЕКТОВ

МОСКВА

4947

10328 2

СОДЕРЖАНИЕ АЛЬБОМА

NN° п/п	Наименование	N° листа	N° стр.
1.	Титульный лист		1
2	Содержание альбома	1; 2	2; 3
3	Пояснительная записка	3	4
4	Указания по расчету и подбору воздухораспределителей	4	5
5	Воздухораспределитель с неподвижным перфорированным диском. ВДПМ2-Iа; ВДПМ2-Iб. Общий вид.	5	6
6	Регулятор расхода. ВДПМ2-Iа-01. Узел Патрубок. ВДПМ2-Iа-02. Узел.	6	7
7	Рамка. ВДПМ2-Iа-0101. Узел. Детали.	7	8
8	Рамка. ВДПМ3-Iа-0101. Узел. Детали.	8	9
9	Патрубок. ВДПМ3-Iа-02. Узел. Детали.	9	10
10	Клапан. ВДПМ2-Iа-0102. Узел. Деталь.	10	11
11	Привод ВДПМ2-Iа-0103 ÷ ВДПМ6-Iа-0103; ВДПМ8-Iа-0103. Узел. Детали.	11	12
12	Клапан. ВДПМ3-Iа-0102. Узел. Детали.	12	13
13	Диск. ВДПМ2-Iа-03. Узел. Диск. ВДПМ2-Iб-03. Узел.	13	14
14	Детали.	14	15
15	Детали.	15	16
16	Диск. ВДПМ3-Iа-03. Узел. Детали.	16	17
17	Диск. ВДПМ3-Iб-03. Узел. Детали.	17	18
18	Воздухораспределитель с неподвижным перфорированным диском. ВДПМ-3-Iа; ВДПМ-3-Iб. Общий вид.	18	19
19	Регулятор расхода. ВДПМ3-Iа-01. Узел.	19	20
20	Детали.	20	21
21	Воздухораспределитель с неподвижным перфорированным диском. ВДПМ4-Iа; ВДПМ4-Iб. Общий вид.	21	22

NN° п.п.	Наименование.	N° листа	N° стр.
22	Регулятор расхода. ВДПМ4-Iа-01. Узел.	22	23
23	Рамка. ВДПМ4-Iа-0101. Узел. Детали.	23	24
24	Клапан. ВДПМ4-Iа-0102. Узел. Детали.	24	25
25	Патрубок. ВДПМ4-Iа-02. Узел. Детали.	25	26
26	Диск ВДПМ4-Iа-03. Узел. Диск ВДПМ4-Iб-03. Узел.	26	27
27	Воздухораспределитель с неподвижным перфорированным диском. ВДПМ5-Iа; ВДПМ5-Iб. Общий вид.	27	28
28	Регулятор расхода. ВДПМ5-Iа-01. Узел.	28	29
29	Рамка. ВДПМ5-Iа-0101. Узел.	29	30
30	Клапан. ВДПМ5-Iа-0102. Узел. Патрубок. ВДПМ5-Iа-02. Узел.	30	31
31	Детали.	31	32
32	Диск. ВДПМ5-Iб-03. Узел. Диск. ВДПМ5-Iа-03. Узел.	32	33
33	Воздухораспределитель с неподвижным перфорированным диском. ВДПМ6-Iа; ВДПМ6-Iб. Общий вид	33	34
34	Регулятор расхода. ВДПМ6-Iа-01. Узел. Патрубок. ВДПМ6-Iс-02. Узел.	34	35
35	Рамка. ВДПМ6-Iа-0101. Узел.	35	36
36	Клапан. ВДПМ6-Iа-0102 Узел. Деталь.	36	37
37	Диск. ВДПМ6-Iа-03. Узел. Диск. ВДПМ6-Iб-03. Узел.	37	38
38	Воздухораспределитель с неподвижным перфорированным диском. ВДПМ8-Iа; ВДПМ8-Iб. Общий вид	38	39
39	Регулятор расхода. ВДПМ8-Iа-01. Узел.	39	40
40	Рамка. ВДПМ8-Iа-0101. Узел.	40	41
41	Клапан. ВДПМ8-Iа-0102. Узел. Деталь.	41	42
42	Патрубок. ВДПМ8-Iа-02. Узел.	42	43

Конструкт Яковлева Яковлева

№№ п.п.	Наименование.	№ листа	№ стр.
43	Диск. ВДПМ8-Iа-03. Узел. Диск. ВДПМ8-Iб-03. Узел.	43	44
44	Воздухораспределитель с неподвижным перфорированным диском. ВДПМ2-IIа; ВДПМ2-IIв. Общий вид.	44	45
45	Шайба декоративная ВДПМ2-IIа-01 ÷ ВДПМ6-IIа-01; ВДПМ8-IIа-01. Узел. Детали.	45	46
46	Диск. ВДПМ2-IIв-02. Узел. Диск. ВДПМ3-IIв-02. Узел.	46	47
47	Воздухораспределитель с неподвижным перфорированным диском ВДПМ3-IIа; ВДПМ3-IIб. Общий вид	47	48
48	Воздухораспределитель с неподвижным перфорированным диском. ВДПМ4-IIа; ВДПМ4-IIв. Общий вид.	48	49
49	Диск. ВДПМ4-IIв-02. Узел Диск. ВДПМ5-IIв-02. Узел.	49	50
50	Воздухораспределитель с неподвижным перфорированным диском. ВДПМ5-IIа; ВДПМ-5-IIв. Общий вид.	50	51
51	Воздухораспределитель с неподвижным перфорированным диском. ВДПМ6-IIа; ВДПМ6-IIв. Общий вид.	51	52
52	Диск. ВДПМ6-IIв-02. Узел. Диск. ВДПМ8-IIв-02. Узел.	52	53
53	Воздухораспределитель с неподвижным перфорированным диском. ВДПМ8-IIа; ВДПМ8-IIв. Общий вид.	53	54
54	Воздухораспределитель с подъемным перфорированным диском. ВДПМ2-IIIа; ВДПМ2-IIIв. Общий вид.	54	55
55	Воздухораспределитель. ВДПМ2-IIIа-01. Узел.	55	56
56	Детали.	56	57
57	Деталь.	57	58
58	Детали.	58	59
59	Винт регулировочный. ВДПМ2-IIIа-02 ÷ ВДПМ6-IIIа-02; ВДПМ8-IIIа-02; Узел Детали.	59	60
60	Воздухораспределитель с подъемным перфорированным диском. ВДПМ3-IIIа; ВДПМ3-IIIв. Общий вид.	60	61
61	Воздухораспределитель. ВДПМ3-IIIа-01. Узел.	61	62
62	Воздухораспределитель с подъемным перфорированным диском. ВДПМ4-IIIа; ВДПМ4-IIIв; Общий вид.	62	63
63	Воздухораспределитель. ВДПМ4-IIIа-01. Узел.	63	64
64	Воздухораспределитель с подъемным перфорированным диском. ВДПМ5-IIIа; ВДПМ5-IIIв. Общий вид.	64	65
65	Воздухораспределитель. ВДПМ5-IIIа-01. Узел.	65	66
66	Воздухораспределитель с подъемным перфорированным диском. ВДПМ6-IIIа; ВДПМ6-IIIв. Общий вид.	66	67
67	Воздухораспределитель. ВДПМ6-IIIа-01. Узел.	67	68
68	Деталь.	68	69
69	Воздухораспределитель с подъемным перфорированным диском. ВДПМ8-IIIа; ВДПМ8-IIIв; Общий вид.	69	70
70	Воздухораспределитель. ВДПМ8-IIIа-01. Узел.	70	71

ПОЯСНИТЕЛЬНАЯ ЗАПИСКА

Настоящий альбом типовых рабочих чертежей воздухораспределителей двухструйных с перфорированным диском разработан по плану типового проектирования Госстроя СССР с участием ВНИИОТ, проводившего аэродинамические испытания воздухораспределителей, и по техническому заданию Промстройпроекта.

Воздухораспределители двухструйные с перфорированным диском, типа ВДПМ, предназначены для подачи приточного воздуха в системах вентиляции и кондиционирования воздуха в верхнюю зону помещения струями, настилающимися на поверхность потолка, и отрывными.

В настоящем выпуске даны рабочие чертежи шести типоразмеров ВДПМ2; ВДПМ3; ВДПМ4; ВДПМ5; ВДПМ6 и ВДПМ8, с диаметрами приточных патрубков соответственно: 250, 315, 400, 500, 630 и 800 мм.

Каждый типоразмер воздухораспределителя имеет три исполнения (I, II и III), а каждое исполнение два варианта сборки. *Схемы I и II разработаны ВНИИОТ /г. Ленинград/, схема III – ВНИИОТ и ВНИИГС*

ВДПМ-I – для установки непосредственно на воздуховодах, выполняется с нерегулируемым по высоте перфорированным диском или перфорированным диском, имеющим центральное отверстие диаметром 0,3D (схема I)

ВДПМ-II – для установки в железобетонных перекрытиях или в подшивных потолках выполняется с нерегулируемым по высоте глухим или перфорированным диском (схема II).

ВДПМ-III – для установки в железобетонных перекрытиях или в подшивных потолках выполняется с регулируемым по высоте глухим или перфорированным диском (схема III)

Воздухораспределители ВДПМ-II и ВДПМ-III крепятся 3мя болтами к уголкам, уложенным на перекрытие или подшивной потолок (согласовывается со строительной проектной организацией)

Регулирование подачи приточного воздуха в воздухораспределителе ВДПМ-III осуществляется изменением положения диска-1 по высоте при помощи регулирующих винтов-2.

Воздухораспределитель устанавливается совместно с регулятором расхода-3, который, помимо изменения расхода воздуха, обеспечивает выравнивание воздушного потока в патрубке. Направление потока воздуха должно совпадать со стрелкой-4, приваренной к регулятору расхода Клапан-5 устанавливается в нужное положение поворотом трубки-6 ключом (К1 лист 31). Максимальный угол поворота клапана 60°.

Ориентировочная зависимость угла наклона клапана от числа оборотов ключа

Обозначение регулятора	Угол наклона клапана в град.			
	15	30	45	60
	Число оборотов ключа			
ВДПМ2-I-01	2	4	6	8
ВДПМ3-I-01	3	6	9	12
ВДПМ4-I-01	4,5	9	13,5	18
ВДПМ5-I-01	6	12	18	24
ВДПМ6-I-01	8	16	24	32
ВДПМ8-I-01	11	22	33	44

Полотно клапана регулятора расхода должно заходить в воздуховод-7, к которому присоединяется воздухораспределитель, – непосредственно или при помощи промежуточного патрубка-8, (патрубок на схеме I условно не показан) длина которого устанавливается проектом. При длине промежуточного патрубка не более 300 мм трубка наращивается надставкой-9, длина которой равна длине промежуточного патрубка.

При длине патрубка более 300 мм вращение винта регулятора расхода производится через люк в стенке патрубка, дополнительно предусматриваемый проектом.

Подбор воздухораспределителей производится согласно указаниям по расчету и подбору воздухораспределителей, разработанным ВНИИОТ /лист 4/

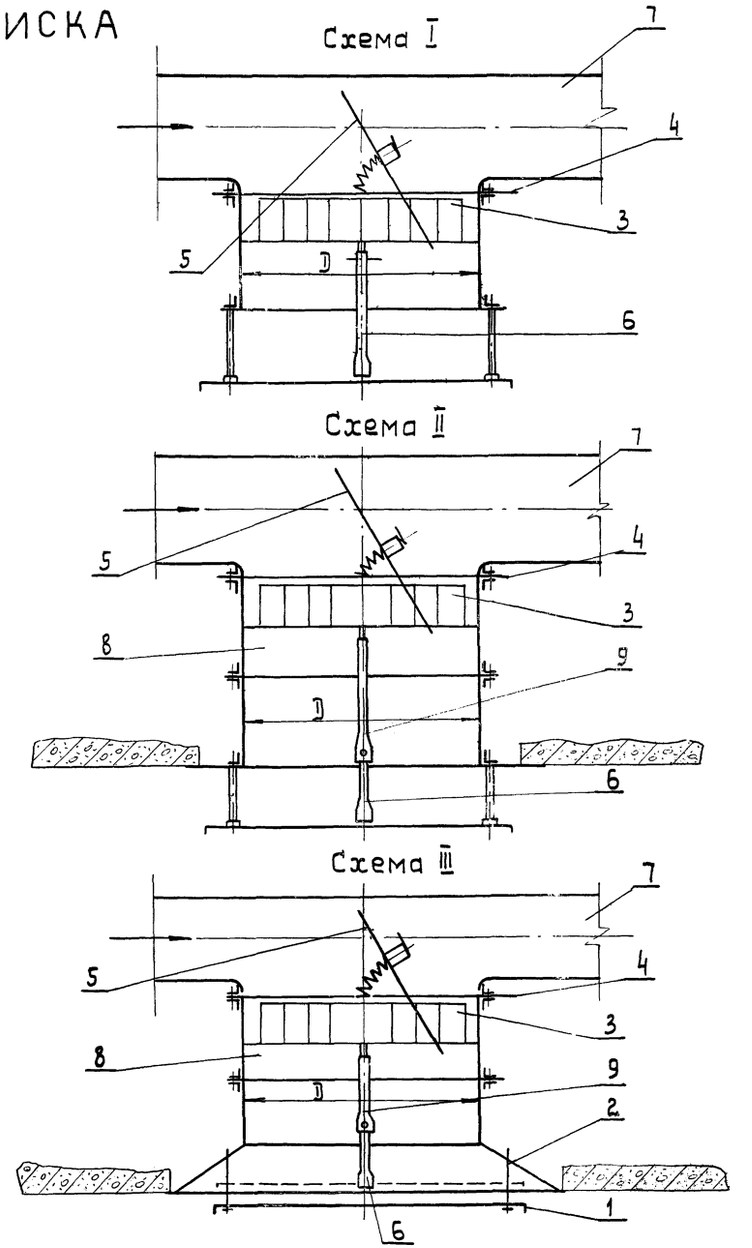

ТД	Воздухораспределители двухструйные с перфорированным диском, тип ВДПМ, диаметрами 250; 315; 400; 500; 630 и 800	Серия 4.904-53	
1969	Пояснительная записка	Лист	3

10328 5

Проектпромвентиляция г. Москва

Гл. констр. Каган

Нач. отдела Бейзерман

ГИП Зейликман

Указания по расчету и подбору воздухораспределителей

Воздухораспределители, установленные по схеме I, подают воздух осесимметричной струей, направленной вниз (аналогично трехдиффузорным воздухораспределителям).

Воздухораспределители, установленные по схеме II, подают воздух одновременно веерной струей, настилающейся на потолок, и осесимметричной струей, направленной вниз (аналогично шестидиффузорным воздухораспределителям - серии 4.904-29). При установке глухого диска подача воздуха производится только веерной струей.

Воздухораспределители, установленные по схеме III:

а) при перфорированных дисках, установленных вне диффузора на расстоянии от его торца до 0,05D, подают воздух одновременно веерной струей, настилающейся на потолок и осесимметричной струей, направленной вниз (аналогично шестидиффузорным воздухораспределителям серии 4.904-29);

б) при глухих дисках, установленных вне диффузора на расстоянии от его торца до 0,05D, подают воздух только веерной струей;

в) при перфорированных и глухих дисках, установленных внутри диффузора на расстоянии от его торца до 0,01D, подают воздух осесимметричной струей, различной интенсивности, направленной вниз.

Исходные данные для подбора.

Схема I: а) Пропускная способность L (табл. 1);
б) Аэродинамические сопротивления H (табл. 2);
в) Коэффициенты падения максимальных скоростей и максимальных температур (табл. 3).

Схема II: а) Пропускная способность L (табл. 1);
б) Аэродинамические сопротивления H (табл. 4);
в) Коэффициенты падения максимальных скоростей в веерных и осесимметричных струях - $т_в$ и $т_о$ и максимально температур - $п_в$ и $п_о$ (табл. 5).

Схема III: а) Пропускная способность L (табл. 1);
б) Аэродинамические сопротивления (табл. 6);
в) Коэффициенты падения максимальных скоростей - $т_в$ и $т_о$ и температур - $п_в$ и $п_о$ (табл. 7)

Подбор воздухораспределителей производится в соответствии „Указаниями по расчету приточных воздухораспределительных устройств" Серия АЗ-358, Госстрой СССР, Москва, 1968.

Таблица 1

Пропускная способность воздухораспределителя.

Диаметр приточного патрубка D, мм	Площадь сечения выходного патрубка $f_o = \frac{\pi D^2}{4}$, м²	Пропускная способность воздухораспределителя L, м³/час								
		Скорость в приточном патрубке, V_o, м/сек								
		4	5	6	7	8	9	10	11	12
250	0,05	720	900	1080	1260	1440	1620	1800	1970	2160
315	0,08	1150	1440	1720	2020	2300	2590	2880	3170	3460
400	0,13	1870	2340	2800	3280	3750	4220	4680	5150	5650
500	0,2	2880	3600	4320	5040	5750	6500	7200	7900	8650
630	0,31	4460	5580	6700	7800	8830	10000	11150	12300	13400
800	0,5	7200	9000	10800	12600	14400	16200	18000	19700	21600

Таблица 2

Аэродинамические сопротивления

Коэффициент живого сечения	Аэродинамическое сопротивление воздухораспределителя, H, кгс/м²								
	Скорость в приточном патрубке, V_o, м/сек								
	4	5	6	7	8	9	10	11	12
0,4	1,5	2,3	3,3	4,5	5,9	7,4	9,2	11,1	13,2
0,4 (с отверстием 0,3D)	1,4	2,1	3,1	4,2	5,5	7,0	8,6	10,4	12,3

Таблица 3

Скоростные и температурные характеристики

Коэффициент живого сечения	$т_o$	$п_o$	Коэффициент местного сопротивления ξ
0,4	1,3	1,2	1,5
0,4 (с отверстием 0,3D)	1,5	1,8	1,4

Таблица 4

Аэродинамические сопротивления.

Коэффициент живого сечения.	Аэродинамическое сопротивление воздухораспределителя, H, кгс/м²								
	Скорость в приточном патрубке, V_o, м/сек								
	4	5	6	7	8	9	10	11	12
Сплошной диск	2,1	3,2	4,7	6,3	8,2	10,4	12,8	15,6	18,5
0,4	1,5	2,3	3,3	4,5	5,9	7,4	9,2	11,1	13,2
0,4 (с отверстием 0,3D)	1,4	2,1	3,1	4,2	5,5	7,0	8,6	10,4	12,3

Таблица 5

Скоростные и температурные характеристики.

Коэффициент живого сечения	$т_o$	$п_o$	$т_в$	$п_в$	Коэффициент местного сопротивления ξ
Сплошной диск	–	–	1,1	1,0	2,1
0,4	1,3	1,6	0,7	0,6	1,5
0,4 (с центр. отв. 0,3d)	1,5	1,8	0,6	0,5	1,4

Таблица 6

Аэродинамические сопротивления.

Коэффициент живого сечения.	Аэродинамическое сопротивление воздухораспределителя H, кгс/м²								
	Скорость в приточном патрубке, V_o, м/сек								
	4	5	6	7	8	9	10	11	12
При установке диска вне диффузора									
Сплошной диск	1,9	2,9	4,2	5,7	7,4	9,4	11,6	14,1	16,7
0,4	1,4	2,1	3,1	4,2	5,5	7,0	8,6	10,4	12,3
0,4 (с отверстием 0,3D)	1,3	2	2,9	3,9	5,1	6,5	7,9	9,5	11,4
При установке диска внутри диффузора.									
Сплошной диск	3,1	4,7	6,8	9,3	12,1	15,3	18,9	22,9	27,2
0,4	1,7	2,6	3,7	5,1	6,7	8,4	10,4	12,6	15,0
0,4 (с отверстием 0,3D)	1,4	2,1	3,1	4,2	5,5	7,0	8,6	10,4	12,3

Таблица 7

Скоростные и температурные характеристики.

Коэффициент живого сечения	$т_o$	$п_o$	$т_в$	$п_в$	ξ
При установке диска вне диффузора					
Сплошной диск	–	–	1,0	0,9	1,9
0,4	1,1	1,4	0,6	0,5	1,4
0,4 (с отверстием 0,3D)	1,4	1,8	0,5	0,45	1,3
При установке диска внутри диффузора					
Сплошной диск	3,2	2,6	–	–	3,1
0,4	1,6	1,9	–	–	1,7
0,4 (с отверстием 0,3D)	1,9	2,2	–	–	1,4

Институт: Проектпромвентиляция г. Москва
Гл. конструктор Гл. инженер проекта Гл. инженер
Кисин Бездерман Зеличман

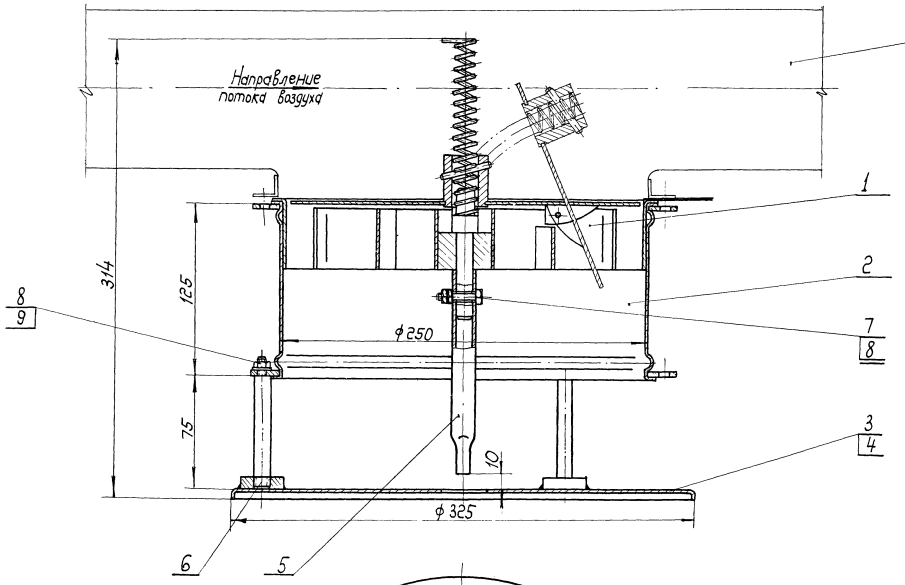

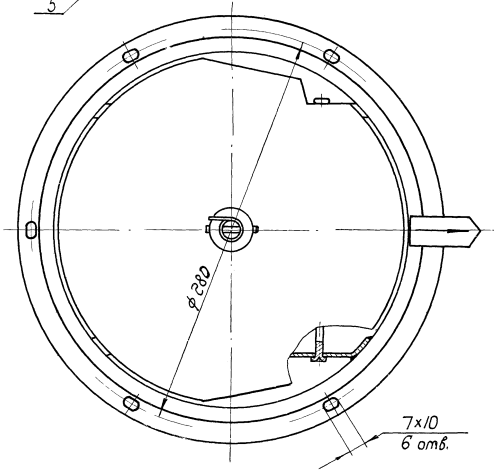

1. Воздухораспределитель собирается с одним из внесенных в спецификацию дисков, поз. 3, 4 (черт. ВДПМ2-Iа-03 и черт ВДПМ2-Iб-03).
2. Воздухораспределитель с диском, черт. ВДПМ2-Iа-03, обозначается ВДПМ2-Iа
3. Воздухораспределитель с диском, черт. ВДПМ2-Iб-03, обозначается ВДПМ2-Iб.
4. Воздухораспределитель окрасить грунтом ГФ-020 ГОСТ 4056-63.

Общий вес ~ 5,0

Поз.	Обозначен.	Наименование	Кол.	Материал	Вес 1 шт.	Вес общ.	Примеч.
9	ГОСТ 11371-68	Шайба 6	3	Ст.3	0,0008	0,0024	
8	ГОСТ 5915-62	Гайка М6	5	Ст.3	0,002	0,01	
7	ГОСТ 7798-62	Болт М6х25	1	Ст.3	0,006	0,006	
6	ВДПМ2-Iа-0002	Шпилька	3	Ст.3	0,07	0,21	Лист 16
5	ВДПМ2-Iа-0001	Труба	1	Ст.3	0,11	0,11	Лист 16
4	ВДПМ2-Iб-03	Диск	1	Сварка	0,72	0,72	Лист 13
3	ВДПМ2-Iа-03	Диск	1	Сварка	0,75	0,75	Лист 13
2	ВДПМ2-Iа-02	Патрубок	1	Сварка	2,28	2,28	Лист 6
1	ВДПМ2-Iа-01	Регулятор расхода	1	Сборка	1,6	1,6	Лист 8

Спецификация

ТД 1969	Воздухораспределители двухструйные с перфорированным диском, тип ВДПМ, диаметрами 250, 315, 400, 500, 630 и 800		Серия	4.904-53
	Воздухораспределитель с неподвижным перфорированным диском. ВДПМ2-Iа; ВДПМ2-Iб. Общий вид.		Лист	5

Институт Проектпромвентиляция г. Москва
Зам. директ. Гл. констр. Нач. отдела ГИП Рук. группы
Ужкравлев Кореан Безсалтан Зеликман Каменцова
Контролер Кольструк
Кузнецова Бабичев
Авт.

М1 2

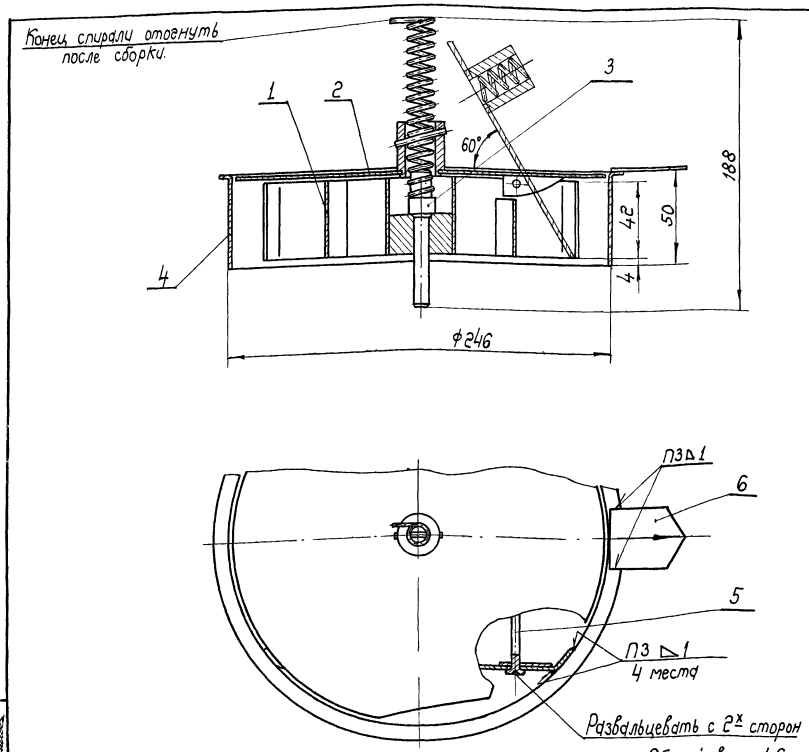

Общий вес 1,6.

Поз.	Обозначен.	Наименование	Кол.	Материал	Вес 1 шт	Вес Общ	Примеч
6	ВДПМ2-Iа-0106	Стрелка	1	Ст.3	0,014	0,014	Лист 17
5	ВДПМ2-Iа-0105	Ось	1	Ст.3	0,03	0,03	Лист 7
4	ВДПМ2-Iа-0104	Обечайка	1	Ст.3	0,35	0,35	Лист 12
3	ВДПМ2-Iа-0103	Привод	1	Сварка	0,13	0,13	Лист 11
2	ВДПМ2-Iа-0102	Клапан	1	Сборка	0,47	0,47	Лист 10
1	ВДПМ2-Iа-0101	Рамка	1	Сварка	0,6	0,6	Лист 7

Спецификация.

	ТД	Воздухораспределители двухструйные с перфорированным диском, тип ВДПМ, диаметрами 250,315,400,500,630 и 800	Серия 4.904-53	
М1:2	1969	Регулятор расхода. ВДПМ2-Iа-01. Узел.	Лист	6

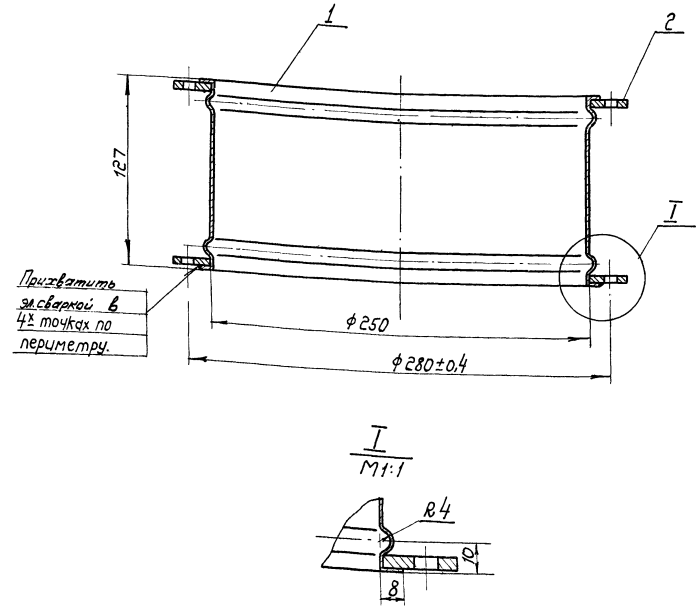

Общий вес 2,28.

Поз.	Обозначен.	Наименование	Кол.	Материал	Вес 1 шт.	Вес Общ.	Примеч.
2	ВДПМ2-Iа-02/2	Фланец	2	Ст.3	0,67	1,34	Лист 15
1	ВДПМ2-Iа-02/1	Обечайка	1	Ст.3	0,94	0,94	Лист 9

Спецификация.

	ТД	Воздухораспределители двухструйные с перфорированным диском, тип ВДПМ, диаметрами 250,315,400,500,630 и 800	Серия 4.904-53	
М1:2	1969	Патрубок. ВДПМ2-Iа-02. Узел.	Лист	6

г. Москва. Конструкт Баринов

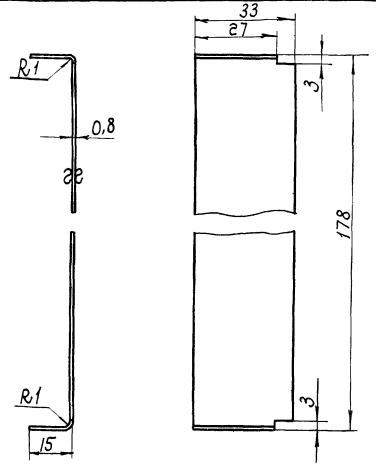

Длина развернутой детали 206.

М1:1	ВДПМ2-Iа-0101/4	Ребро	Ст.3 ГОСТ 501-58	Лист В 0,8 ГОСТ 3680-57	0,043		7
	Обозначен.	Наименование	Материал	Сортамент	Вес		Лист

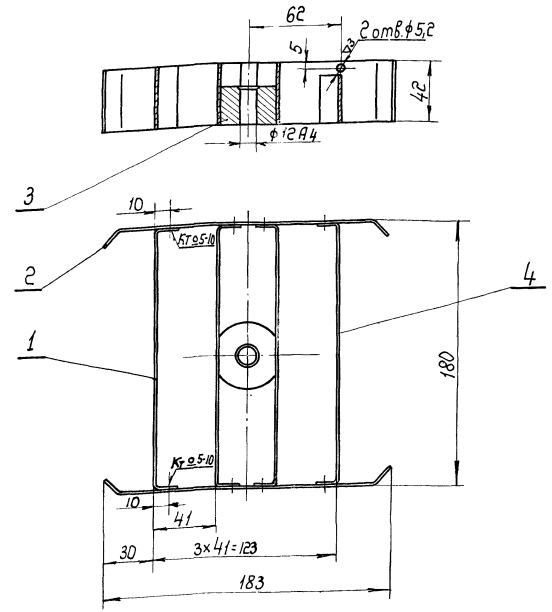

Втулку, поз. 3, приварить к ребрам, поз. 1, точечной сваркой пятью точками с каждой стороны.

Общий вес 0,6.

Поз	Обозначен.	Наименование	Кол.	Материал	1 шт. Вес	Общ. Вес	Примеч.
4	ВДПМ2-Iа-0101/4	Ребро	1	Ст.3	0,043	0,043	Лист 9
3	ВДПМ2-Iа-0101/3	Втулка	1	Ст.3	0,27	0,27	Лист 9
2	ВДПМ2-Iа-0101/2	Стенка	2	Ст.3	0,05	0,1	Лист 8
1	ВДПМ2-Iа-0101/1	Ребро	3	Ст.3	0,055	0,165	Лист 8

Спецификация

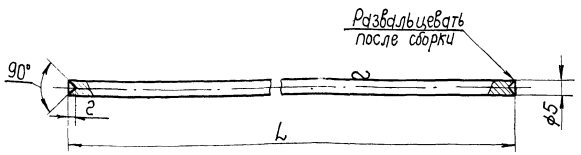

Обозначен.	L	Вес
ВДПМ2-Iа-0105	185	0,03
ВДПМ3-Iа-0105	209	0,032
ВДПМ4-Iа-0105	245	0,038
ВДПМ5-Iа-0105	291	0,045
ВДПМ6-Iа-0105	277	0,040
ВДПМ8-Iа-0105	325	0,051

▽3 остальное.

См. табл.	Ось	Ст.3 ГОСТ 535-58	Круг 5 ГОСТ 2590-57	См. табл.		7
Обозначен.	Наименование	Материал	Сортамент	Вес		Лист

ТД	Воздухораспределители двухступенные с перфорированным экраном, типа ВДПМ, диаметрами 250, 315, 400, 500, 630 и 800.			Серия 4.904-53
1969	Рамка ВДПМ2-Iа-0101. Узел. Детали.			Лист 7

М1:2

▽1 остальное

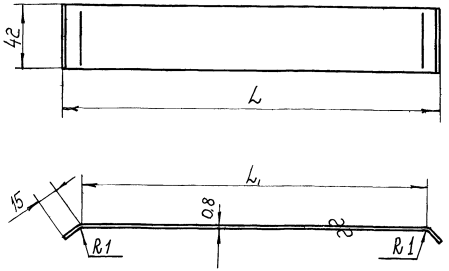

Обозначен.	L	L1	Длина разв. детали	Вес
ВДПМ2-Iа-0101/2	183	162	192	0,05
ВДПМ3-Iа-0101/2	248	228	258	0,07

См. табл.	Стенка	Ст.3 ГОСТ 501-58	Лист В 0,8 ГОСТ 3680-57	См. табл.	8
Обозначен.	Наименование	Материал	Сортамент	Вес	Лист

▽1 остальное

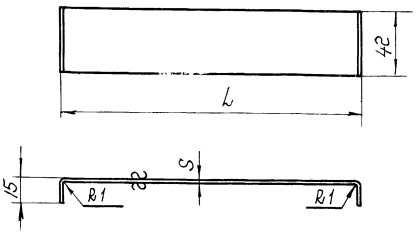

Обозначен.	L	S	Длина разв. детали	Вес
ВДПМ2-Iа-0101/1	178	0,8	206	0,055
ВДПМ3-Iа-0101/1	202		230	0,061
ВДПМ4-Iа-0101/2	238	1,0	266	0,07
ВДПМ4-Iа-0101/3	326		354	0,09
ВДПМ5-Iа-0101/2	284		312	0,102
ВДПМ5-Iа-0101/3	386		413	0,135
ВДПМ6-Iа-0101/1	270		296	0,10
ВДПМ6-Iа-0101/2	486		514	0,17
ВДПМ8-Iа-0101/2	629	1,4	654	0,3
ВДПМ8-Iа-0101/3	485		510	0,23
ВДПМ8-Iа-0101/4	317		342	0,16

См. табл.	Ребро	Ст.3 ГОСТ 501-58	Лист В 0,8 ГОСТ 3680-57	См. таблицу	8
Обозначен.	Наименование	Материал	Сортамент	Вес	Лист

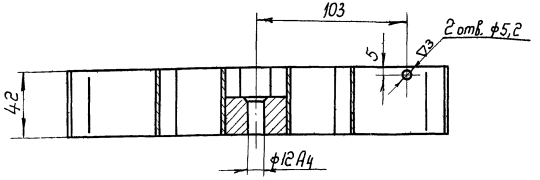

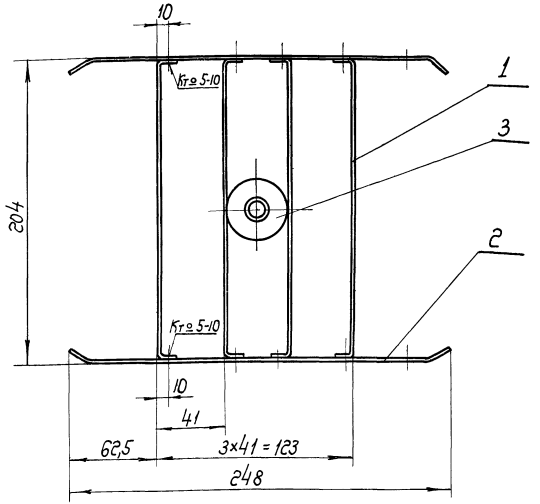

Втулку, поз. 3, приварить к ребрам, поз. 1, точечной сваркой пятью точками с каждой стороны

Общий вес 0,66.

Поз.	Обозначен.	Наименование	Кол.	Материал	Вес 1 шт.	Вес общ.	Прим.
3	ВДПМ2-Iа-0101/3	Втулка	1	Ст.3	0,27	0,27	Лист 9
2	ВДПМ3-Iа-0101/2	Стенка	2	Ст.3	0,07	0,14	Лист 8
1	ВДПМ3-Iа-0101/1	Ребро	4	Ст.3	0,061	0,244	Лист 8

Спецификация

М 1:2

Т.Д	Воздухораспределители двухструйные с перфорированным диском, тип ВДПМ, диаметры 250, 315, 400, 500, 630 и 800.	Серия 4.904-53
1969	Рамка. ВДПМ3-Iа-0101. Узел. Детали.	Лист 8

Институт Проектпромвентиляция г. Москва

Гл. инж. проекта Шишкин
Рук. группы Казанцев
Контролер Казанцев
Конструк. Яковлева

10328 10

▽3 остальное

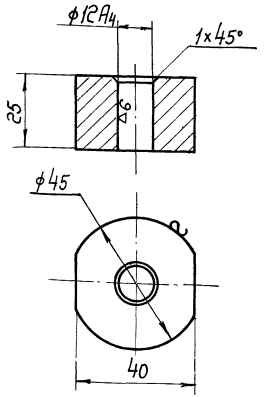

ВДПМ2-Iа-0101/3	Втулка	Ст.3 ГОСТ 535-58	Круг 45 ГОСТ 2590-57	0,27	9
Обозначен.	Наименование	Материал	Сортамент	Вес	Лист

▽1 остальное

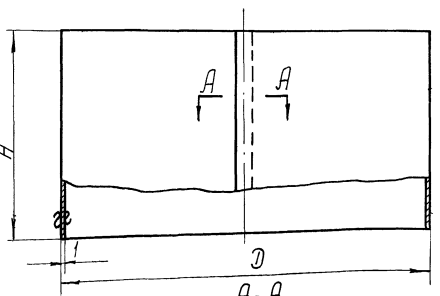

А-А
М1:1

Обозначен.	D	H	Длина разв. детали	Вес
ВДПМ2-Iа-02/1	250	141	794	0,94
ВДПМ3-Iа-02/1	315	161	998	1,27
ВДПМ4-Iа-02/1	400	186	1265	1,85
ВДПМ5-Iа-02/1	500	216	1580	2,68
ВДПМ6-Iа-02/1	630	256	1988	4,0
ВДПМ8-Iа-02/1	800	306	2522	6,1

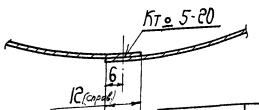

См. табл.	Обечайка	Ст.3 ГОСТ 501-58	Лист В1 ГОСТ 3680-57	См. табл.	9
Обозначен.	Наименование	Материал	Сортамент	Вес	Лист

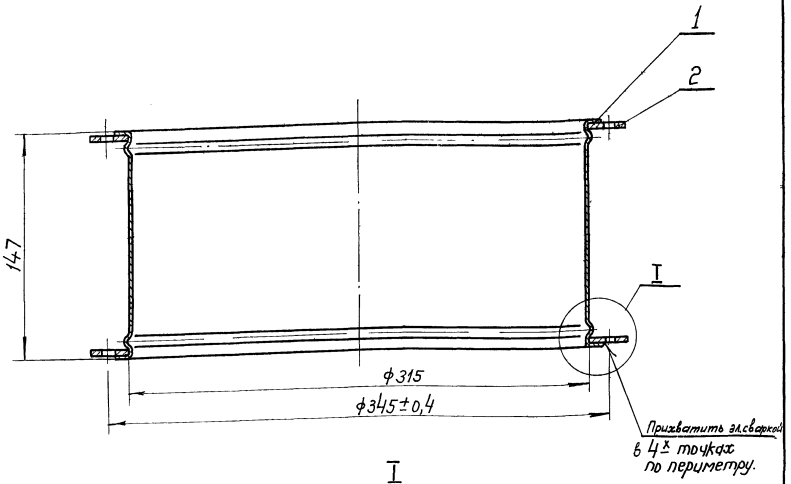

I
М1:1

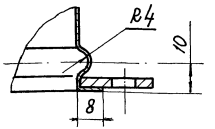

Общий вес 2,93

Поз.	Обозначен.	Наименование	Кол.	Материал	Вес 1 шт.	Вес Общ.	Примеч.
2	ВДПМ3-Iа-02/2	Фланец	2	Ст.3	0,83	1,66	лист 15
1	ВДПМ3-Iа-02/1	Обечайка	1	Ст.3	1,27	1,27	лист 9

Спецификация.

ТД	Воздухораспределители двухструйные с перфорированным диском, тип ВДПМ, диаметрами 250,315,400,500,630 и 800		Серия 4.904-53	
М1:2 1969	Патрубок. ВДПМ3-Iа-02. Узел. Детали		Лист	9

Институт Проектпромвентиляция г. Москва

Нач. отд.			
Гл.			
Рук. группы	Кузнецова		
Контролер	Кузнецова		
Конструкт	Яковлева		Яковлева

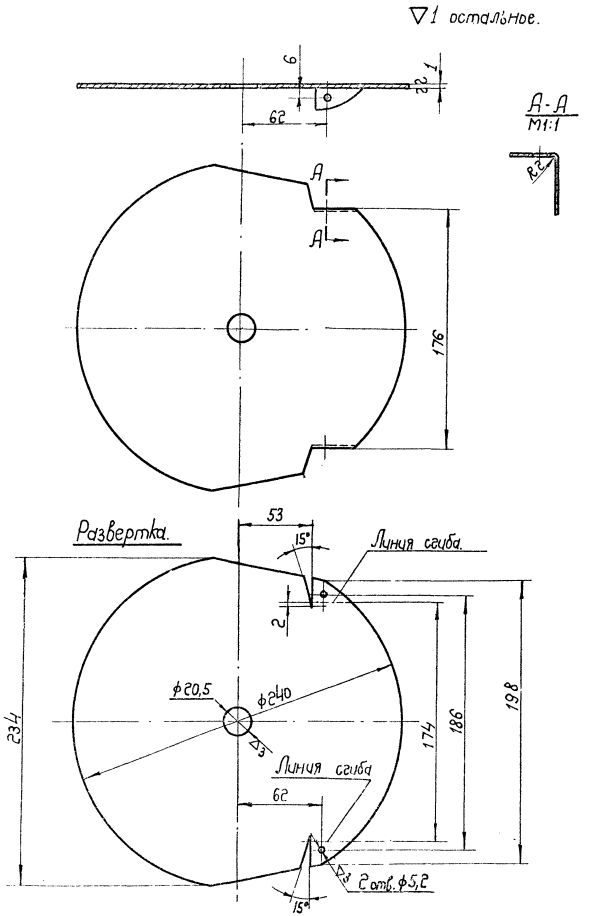

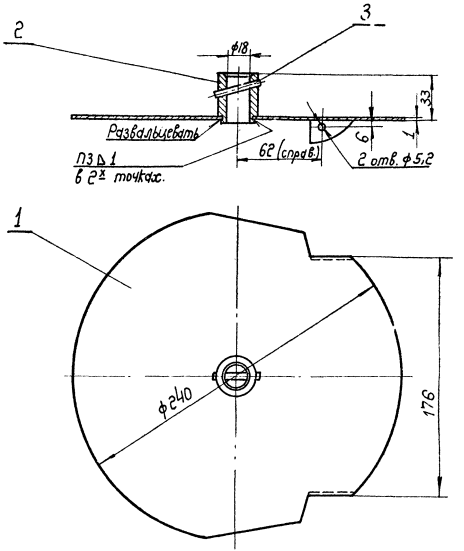

Общий вес 0,47.

Поз.	Обозначен.	Наименование	Кол.	Материал	1 шт.	Общ.	Примеч.
3	ГОСТ 3128-60	Штифт цилиндрический 5Гх36	1	Сталь 45	0,005	0,005	
2	ВДПМ2-Iа-0102/1	Втулка	1	Ст. 3	0,116	0,116	Лист 12
1	ВДПМ2-Iа-0102/1	Крышка	1	Ст. 3	0,35	0,35	Лист 10

Спецификация.

ВДПМ2-Iа-0102/1	Крышка	Ст.3 ГОСТ 5011-58	Лист В1 ГОСТ 3680-57	0,35	10
М1:2 Обозначен.	Наименование	Материал	Сортамент	Вес	Лист

ТД	Воздухораспределители двухструйные с перфорированным диском, тип ВДПМ, диаметрами 250, 315, 400, 500, 630 и 800.	Серия 4.904-53	
М1:2 1969	Клапан. ВДПМ2-Iа-0102. Узел. Деталь.	Лист	10

Институт Проектпроизвентиляция г. Москва

Нач. отдела	Бейзерман	
ГИП	Зейликман	
Рук. гр.	Кузнецова	
Контролер	Кузнецова	
Конструкт.	Баринов	

10828 12

2 остальное

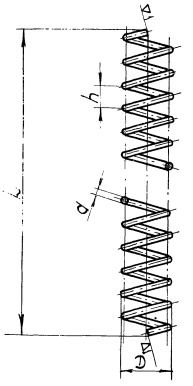

Обозначен.	L	D	d	h	число витков n	длина развер. дет.	Вес
ВДПМ2-Iд-0103/6	116	17	2	8	14,5	690	0,02
ВДПМ3-Iд-0103/6	160				20	960	0,025
ВДПМ4-Iд-0103/6	208				26	1245	0,032
ВДПМ5-Iд-0103/6	256				32	1530	0,038
ВДПМ6-Iд-0103/6	323	19	3	8,5	38	2055	0,114
ВДПМ8-Iд-0103/6	425				50	2700	0,15

См. табл.	Спираль	Сталь 45 ГОСТ 1050-60	Проволока III-d ГОСТ 9389-60	См. табл.	11
Обозначен.	Наименование	Материал	Сортамент	Вес	Лист

▽3 остальное.

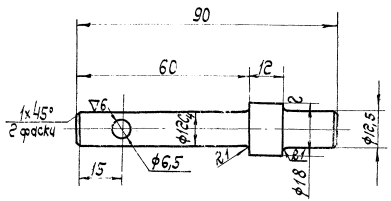

ВДПМ2-Iд-0103/1	Стержень	Ст.3 ГОСТ 535-58	Круг 18 ГОСТ 2590-57	0,11	11
Обозначен.	Наименование	Материал	Сортамент	Вес	Лист

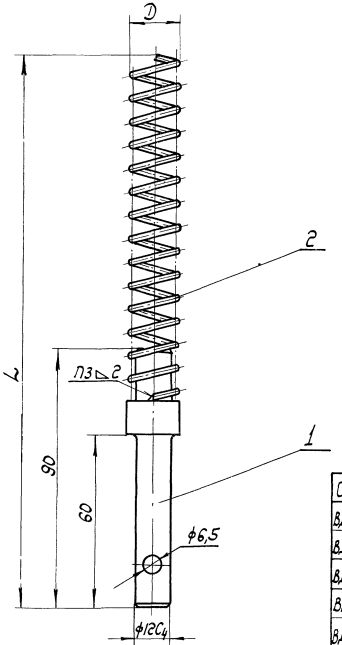

Обозначение	L	D	Вес
ВДПМ2-Iд-0103	188	17	0,130
ВДПМ3-Iд-0103	232		0,135
ВДПМ4-Iд-0103	280		0,142
ВДПМ5-Iд-0103	328		0,148
ВДПМ6-Iд-0103	395	19	0,224
ВДПМ8-Iд-0103	497		0,260

2	ВДПМ2-Iд-0103/2 ВДПМ4-Iд-0103/2 ВДПМ8-Iд-0103/2	Спираль	1	Проволока III-d ГОСТ 9389-60	См. табл.		Лист 11
1	ВДПМ2Iд-0103/1	Стержень	1	Ст.3	0,11	0,11	Лист 11
Поз.	Обозначен.	Наименование	Кол.	Материал	1 шт. Вес	Общ.	Примеч.

Спецификация.

ТД 1969	Воздухораспределители двухструйные с перфорированным диском, тип ВДПМ, диаметрами 250, 315, 400, 500, 630 и 800. Привод ВДПМ 2-Iд-0103÷ВДПМ6-Iд-0103, ВДПМ8-Iд-0103. Узел. детали.	Серия 4.904-53	
		Лист	11

г. Москва

Инструктор Кузнецов
Конструктор Боринов

10328 13

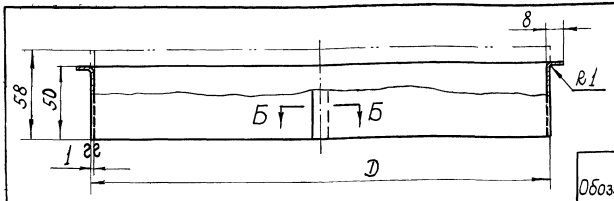

▽1 остальное

Б - Б
М 1:1

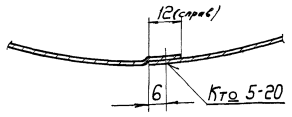

Обозначен.	D	Длина разв. детали	Вес
ВДПМ2-Iа-0104	246	781	0,35
ВДПМ3-Iа-0104	310	983	0,44
ВДПМ4-Iа-0104	396	1253	0,57
ВДПМ5-Iа-0104	496	1567	0,70
ВДПМ6-Iа-0104	626	1975	0,89
ВДПМ8-Iа 0104	796	2510	1,14

См. табл.	Обечайка	Ст.3 ГОСТ 501-58	Лист В1 ГОСТ 3680-57	См. табл.	12
Обозначен.	Наименование	Материал	Сортамент	Вес	Лист

▽3 остальное.

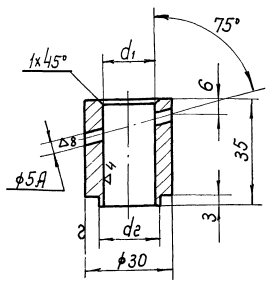

Обозначение	d_1	d_2	Вес
ВДПМ2-Iа-0102/2	18	20	0,116
ВДПМ6-Iа-0102/2	20	22	0,1

См. табл.	Втулка	Ст.3 ГОСТ 535-58	Круг 30 ГОСТ 2590-57	0.116	12
Обозначен.	Наименование	Материал	Сортамент	Вес	Лист

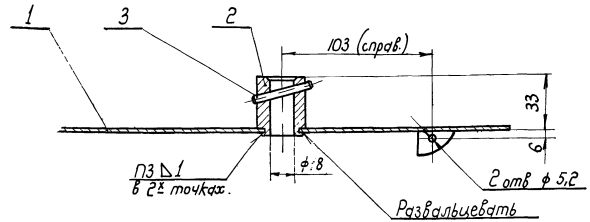

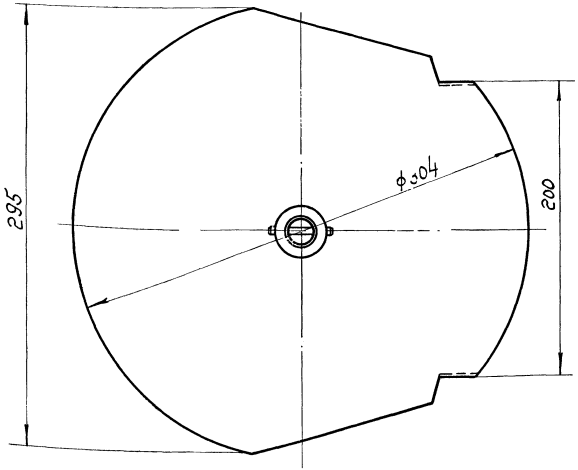

Общий вес 0,67.

Поз	Обозначен	Наименование	Кол.	Материал	1 шт. Вес	Общ. Вес	Примеч
3	ГОСТ 3128-60	Штифт цилиндр. 5Гх36	1	Сталь 45	0,005	0,005	
2	ВДПМ2-Iа-0102/2	Втулка	1	Ст.3	0,116	0,116	лист 12
1	ВДПМ3-Iа-0102/1	Крышка	1	Ст.3	0,55	0,55	лист 20

Спецификация.

ТД	Воздухораспределители двухструйные с перфорированным диском, тип ВДПМ, диаметрами 250, 315, 400, 500, 630 и 800	Серия 4.904-53	
1969	Клапан. ВДПМ3-Iа-0102. Узел. Детали.	лист	12

г. Москва | Конструкт. Якоблева | Якоблева

10328 14

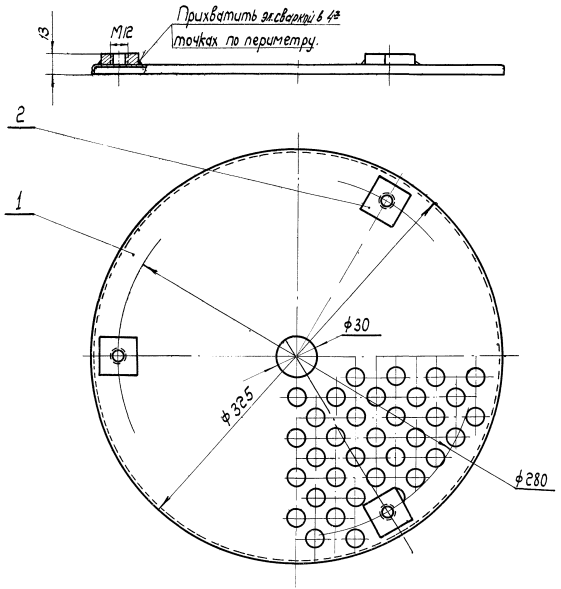

Общий вес 0,75.

Поз.	Обозначен.	Наименование	Кол.	Материал	Вес 1 шт.	Вес Общ.	Примеч.
2	ВДПМ2-Iа-03/2	Бобышка	3	Ст.3	0,1	0,3	Лист 17
1	ВДПМ2-Iа-03/1	Диск	1	Ст.3	0,45	0,45	Лист 14

Спецификация

ТД	Воздухораспределители двухструйные с перфорированным диском, тип ВДПМ, диаметрами 250, 315, 400, 500, 630 и 800		Серия 4.904-53	
М1:2	1969	Диск. ВДПМ2-Iа-03. Узел.	Лист	13

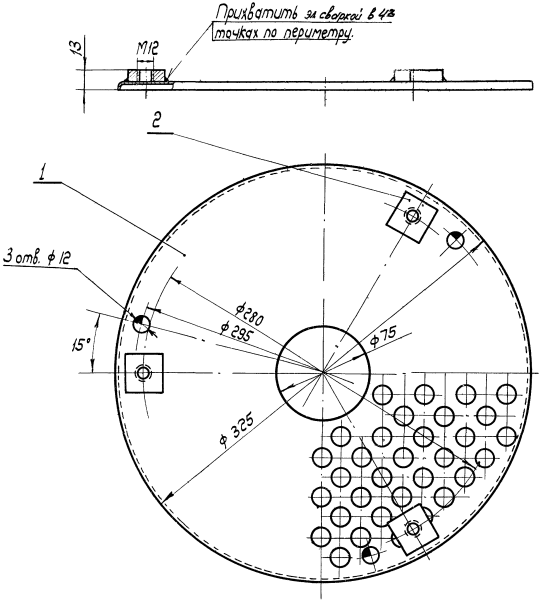

Общий вес 0,72.

Поз.	Обозначен.	Наименование	Кол.	Материал	Вес 1 шт.	Вес Общ.	Примеч.
2	ВДПМ2-Iа-03/2	Бобышка	3	Ст.3	0,1	0,3	Лист 17
1	ВДПМ2-Iб-03/1	Диск	1	Ст.3	0,42	0,42	Лист 14

Спецификация.

ТД	Воздухораспределители двухструйные с перфорированным диском, тип ВДПМ, диаметрами 250, 315, 400, 500, 630 и 800		Серия 4.904-53	
М1:2	1969.	Диск. ВДПМ 2-Iб-03. Узел.	Лист	13

Проектпромвентиляция г. Москва

Рук. группы	Кузнецова	
Контролер	Кузнецова	
Констр.	Баринов	

10328 15

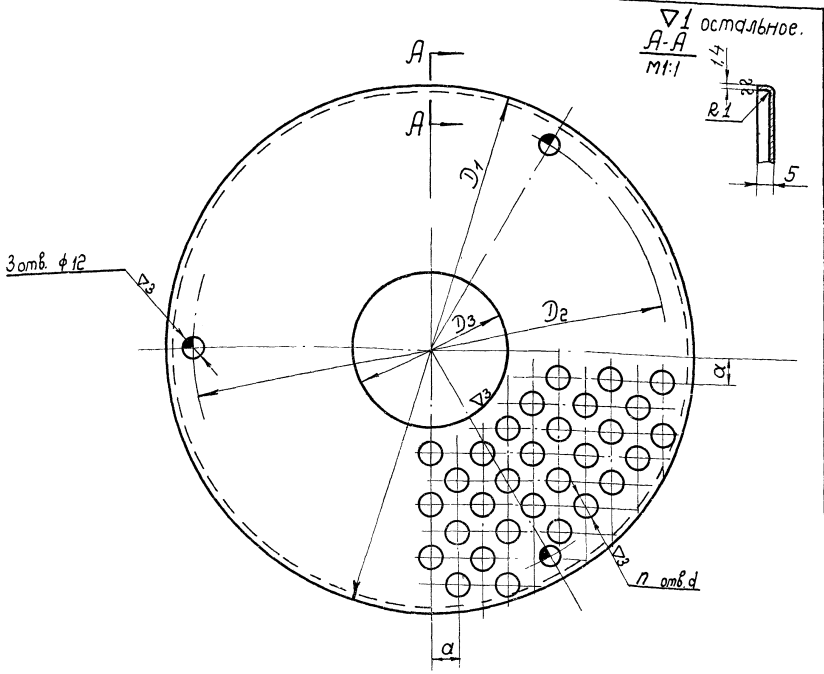

Обозначен.	D_1	D_2	D_3	d	a	n	Вес
ВДПМ2-Iб-03/1	325	295	75	16	15,5	130	0,42
ВДПМ3-Iб-03/1	410	380	95	20	19,5	128	0,82

1. Допускается изготовление диска из отдельных секторов.
2. Допускается изготовление диска без отбортовки из листовой стали толщиной 2 мм.

См. табл.	Диск	Ст.3 ГОСТ 501-58	Лист В1,4 ГОСТ 3680-57	См. табл.	14
Обозначен.	Наименование	Материал	Сортамент	Вес	Лист

Проектпромвентиляция г. Москва

Рук. группы	Кузнецова	
Контролер	Кузнецова	
Конструкт.	Яковлева	

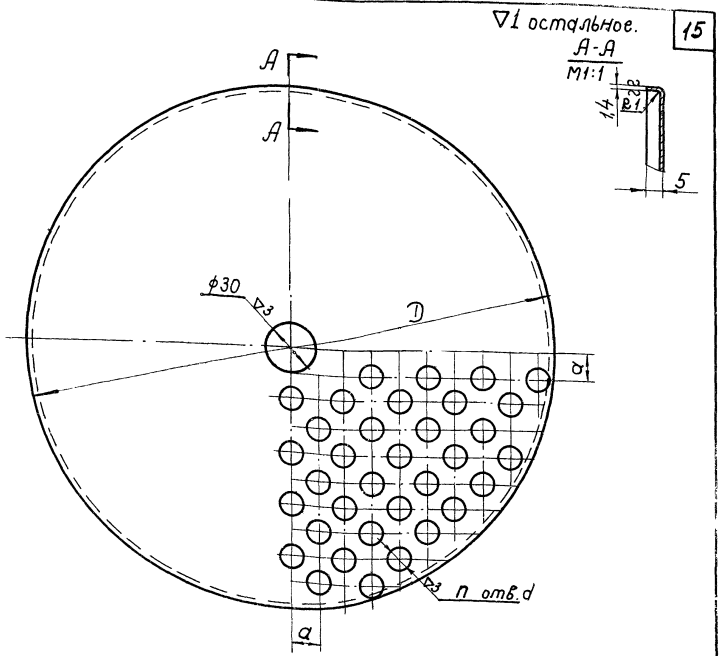

Обозначен.	D	a	d	n	Вес
ВДПМ2-Iа-03/1	325	15,5	16	138	0,45
ВДПМ3-Iа-03/1	410	19,5	20	136	0,85

1. Допускается изготовление диска из отдельных секторов.
2. Допускается изготовление диска без отбортовки из листовой стали толщиной 2 мм.

См. табл.	Диск	Ст.3 ГОСТ 501-58	Лист В 1,4 ГОСТ 3680-57	См. табл.	14
Обозначен.	Наименование	Материал	Сортамент	Вес	Лист
Т.Д.	Воздухораспределители двухструйные с перфорированным диском, тип ВДПМ, диаметрами 250, 315, 400, 500, 630 и 800			Серия 4.904-53	
1969	Детали.			Лист	14

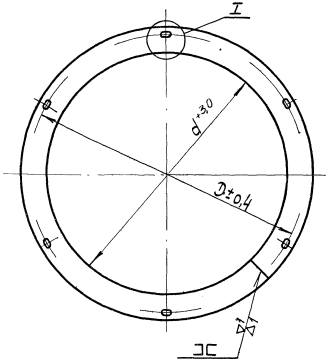

∿ остальное.

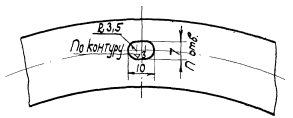

Фланец по чертежу треста „Сантехдеталь"

Обозначен.	d	D	Кол. отв. n	Сортамент	Длина развернутой детали	Вес
ВДПМ2-Ia-02/2	250	280	6	Полоса 4×25 ГОСТ 103-57	864	0,67
ВДПМ3-Ia-02/2	315	345	8		1068	0,83

См. табл.	Фланец	Ст.3 ГОСТ 535-58	См. табл.	См. табл.	15
Обозначен.	Наименование	Материал	Сортамент	Вес	Лист

∿ остальное

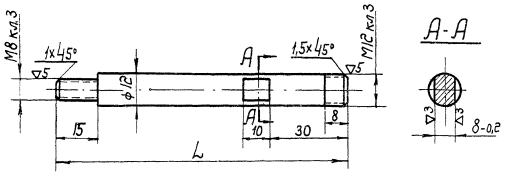

Обозначен.	L	Вес
ВДПМ6-Ia-0002	205	0,17
ВДПМ8-Ia-0002	253	0,22

См. табл.	Шпилька	Ст.3 ГОСТ 535-58	Круг 12 ГОСТ 2590-57	См. табл.	15
Обозначен.	Наименование	Материал	Сортамент	Вес	Лист

∇1 остальное.

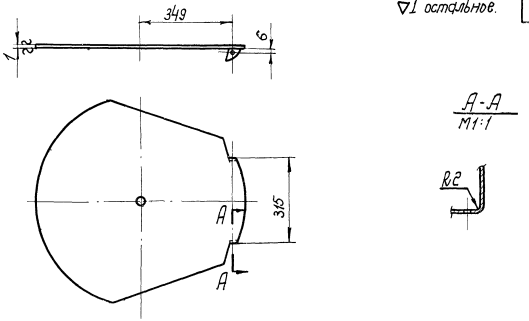

Развертка.
M1:5

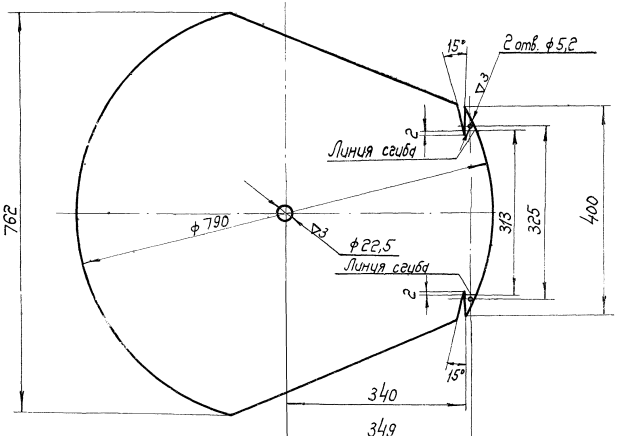

ВДПМ8-Ia-0102/1	Крышка	Ст.3 ГОСТ 501-58	Лист В1 ГОСТ 3680-57	3,6	15
Обозначен.	Наименование	Материал	Сортамент	Вес	Лист
ТД	Воздухораспределители двухструйные с перфорированным диском, тип ВДПМ, диаметрами 250, 315, 400, 500, 630 и 800			Серия 4.904-53	
1969	Детали.			Лист	15

M1:10

Проектпромвентиляция г. Москва

Рук. группы Кузнецова
Контролер Кузнецова
Конструктор Рябая

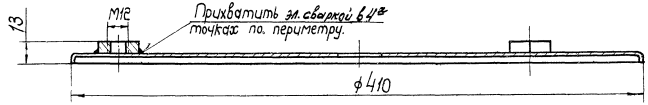

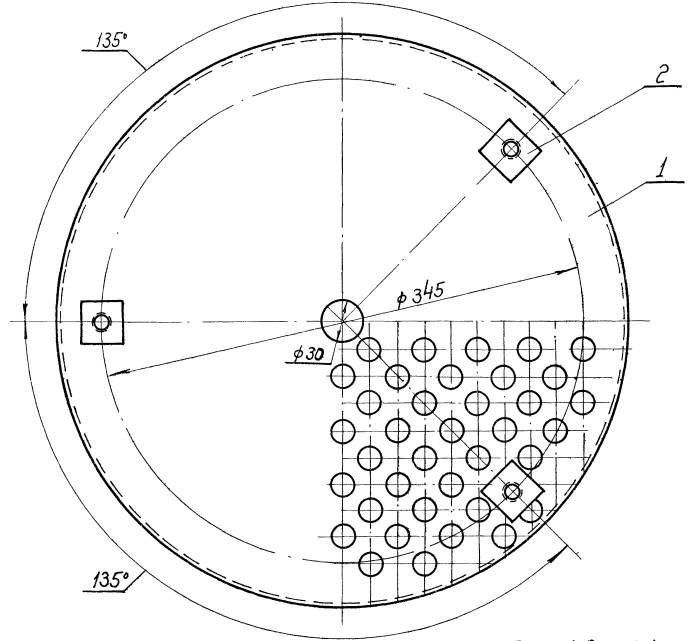

Общий вес 1,15.

Поз	Обозначен.	Наименование	Кол.	Материал	Вес 1 шт.	Вес Общ.	Примеч.
2	ВДПМ3-Iа-03/2	Бобышка	3	Ст.3	0,1	0,3	Лист 17
1	ВДПМ3-Iа-03/1	Диск	1	Ст.3	0,85	0,85	Лист 14

Спецификация.

ТД	Воздухораспределители двухструйные с перфорированным диском, тип ВДПМ, диаметрами 250, 315, 400, 500, 630 и 800				Серия 4.904-53	
М1:2	1969	Диск. ВДПМ3-Iа-03. Узел. Детали.			Лист	16

~ остальное.

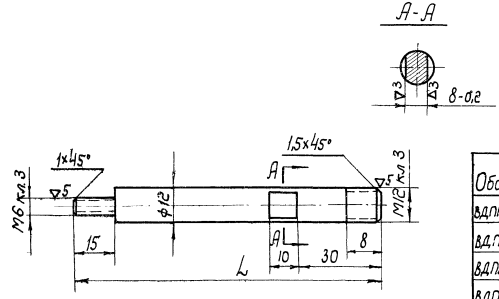

Обозначен.	L	Вес
ВДПМ2-Iа-0002	90	0,07
ВДПМ3-Iа-0002	110	0,09
ВДПМ4-Iа-0002	135	0,11
ВДПМ5-Iа-0002	165	0,14

См. табл.	Шпилька	Ст.3 ГОСТ 535-58	Круг 12 ГОСТ 2590-57	См. табл.	16
Обозначен.	Наименование	Материал	Сортамент	Вес	Лист

~ остальное.

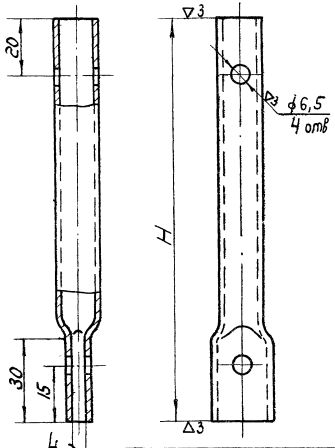

Обозначен.	H	Вес
ВДПМ2-Iа-0001	146	0,11
ВДПМ3-Iа-0001	186	0,15
ВДПМ4-Iа-0001	236	0,18
ВДПМ5-Iа-0001	306	0,23
ВДПМ6-Iа-0001	376	0,3
ВДПМ8-Iа-0001	476	0,38

См. табл.	Труба	Ст.3 ГОСТ 380-60	Труба 10 ГОСТ 3262-62	См. табл.	16
Обозначен.	Наименование	Материал	Сортамент	Вес	Лист

Проектпромвентиляция г. Москва	Рук. группы	Кузнецова	
	Контролер	Кузнецова	
	Конструкт.	Яковлева	Яковлева

▽1 остальное.

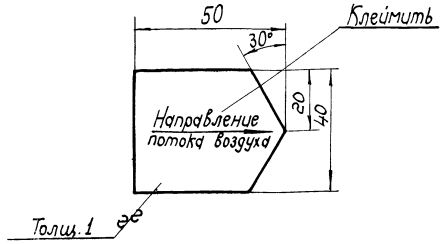

	ВДПМ2-Iа-0106	Стрелка	Ст.3 ГОСТ 501-58	Лист В1 ГОСТ 3680-57	0,014	17
М1:1	Обозначен.	Наименование	Материал	Сортамент	Вес	Лист

▽3 остальное.

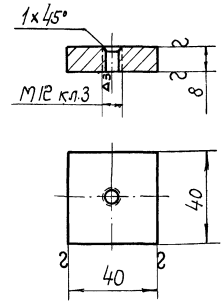

	ВДПМ2-Iа-03/2	Бобышка	Ст.3 ГОСТ 535-58	Полоса 8×40 ГОСТ 103-57	0,1	17
М1:1	Обозначен.	Наименование	Материал	Сортамент	Вес	Лист

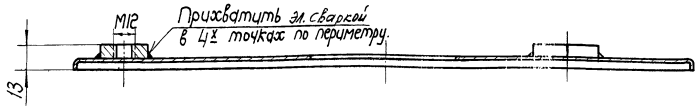

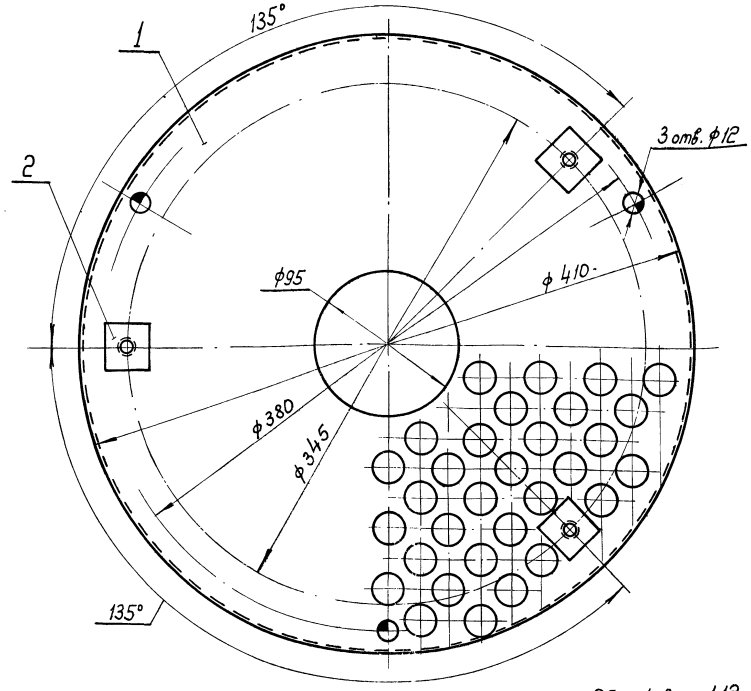

Общий вес 1,12

Поз.	Обозначен.	Наименование	Кол.	Материал	1 шт. Вес	Общ. Вес	Примеч.
2	ВДПМ2-Iа-03/2	Бобышка	3	Ст.3	0,1	0,3	Лист 17
1	ВДПМ3-Iб-03/1	Диск	1	Ст.3	0,82	0,82	Лист 14

Спецификация.

ТД	Воздухораспределители двухструйные с перфорированным диском, тип ВДПМ, диаметрами 250, 315, 400, 500, 630 и 800		Серия 4.904-53	
М1:2	1969	Диск. ВДПМ3-Iб-03. Узел. Детали.	Лист	17

Институт Проектпромвентиляция г. Москва

Нач. отдела	Бейзерман	
ГИП	Зейликман	
Рук. группы	Кузнецова	
Контролер	Кузнецова	
Конструкт.	Яковлева	Яковлева

10322 19

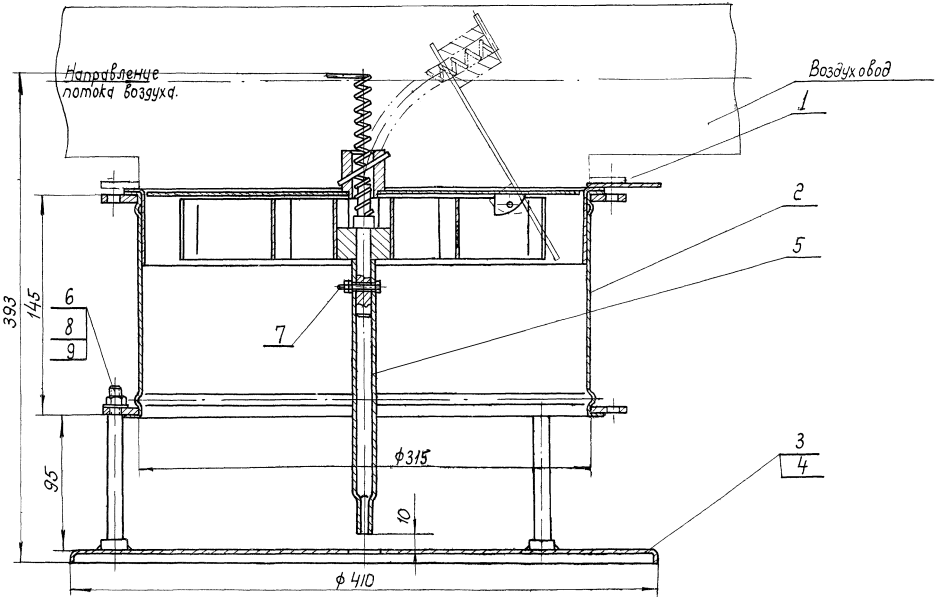

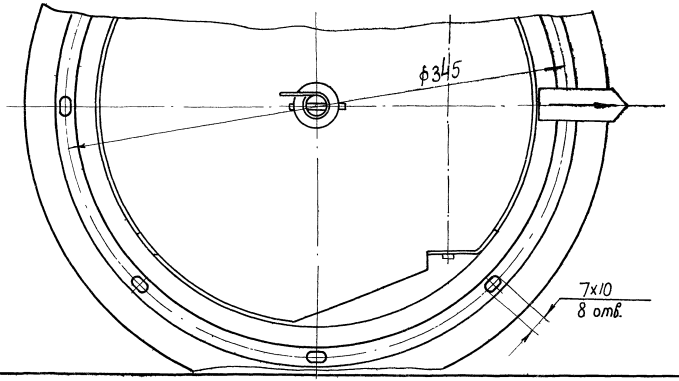

1. Воздухораспределитель собирается с одним из внесенных в спецификацию дисков, поз. 3, 4. (черт ВДПМ3-Iа-03 и черт. ВДПМ3-Iб-03).
2. Воздухораспределитель с диском, черт. ВДПМ3-Iа-03, обозначается ВДПМ3-Iа.
3. Воздухораспределитель с диском, черт. ВДПМ3-Iб-03, обозначается ВДПМ3-Iб
4. Воздухораспределитель окрасить грунтом ГФ-020 ГОСТ 4056-63.

Общий вес ~6,6.

Поз.	Обозначен.	Наименование	Кол.	Материал	Вес 1 шт.	Вес Общ.	Примеч.
9	ГОСТ 11371-68	Шайба 6	3	Ст.3	0,0008	0,0024	
8	ГОСТ 5915-62	Гайка М6	5	Ст.3	0,002	0,01	
7	ГОСТ 7798-62	Болт М6х25	1	Ст.3	0,006	0,006	
6	ВДПМ3-Iа-0002	Шпилька	3	Ст.3	0,09	0,27	Лист 16
5	ВДПМ3-Iа-0001	Труба	1	Ст.3	0,15	0,15	Лист 16
4	ВДПМ3-Iб-03	Диск	1	Сварка	1,12	1,12	Лист 17
3	ВДПМ3-Iа-03	Диск	1	Сварка	1,15	1,15	Лист 16
2	ВДПМ3-Iа-02	Патрубок	1	Сварка	2,93	2,93	Лист 9
1	ВДПМ3-Iа-01	регулятор расхода	1	Сборка	2,0	2,0	Лист 19

Спецификация

Т.Д.	Воздухораспределители двухструйные с перфорированным диском, тип ВДПМ, диаметрами 250, 315, 400, 500, 630 и 800.	Серия 4.904-53	
1969	Воздухораспределитель с неподвижным перфорированным диском ВДПМ3-Iа, ВДПМ3-Iб. Общий вид.	Лист	18

М1:2

Проектпромвентиляция г. Москва

Нач. отдела Гейзельман
Гип Зейликман
Рук. группы Кузнецова

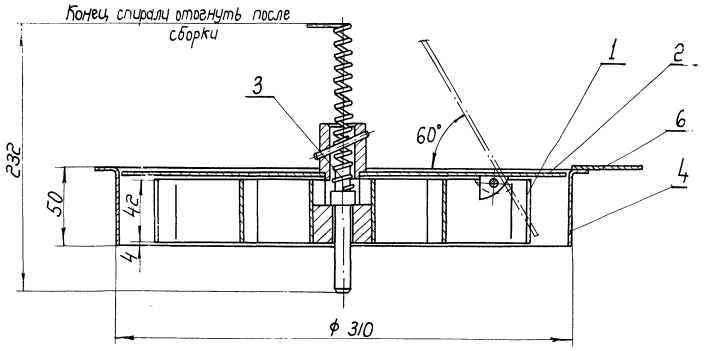

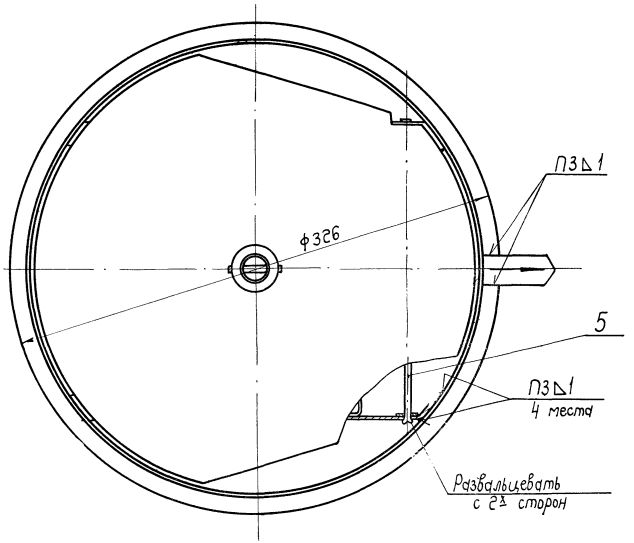

Общий вес ~ 2,0

Поз.	Обозначен.	Наименование	Кол.	Материал	1 шт.	Общ. вес	Прим.
6	ВДПМ2-Iа-0106	Стрелка	1	Ст.3	0,014	0,014	Лист 17
5	ВДПМ3-Iа-0105	Ось	1	Ст.3	0,032	0,032	Лист 7
4	ВДПМ3-Iа-0104	Обечайка	1	Ст.3	0,44	0,44	Лист 12
3	ВДПМ3-Iа-0103	Привод	1	Сварка	0,135	0,135	Лист 11
2	ВДПМ3-Iа-0102	Клапан	1	Сварка	0,67	0,67	Лист 12
1	ВДПМ3-Iа-0101	Рамка	1	Сварка	0,66	0,66	Лист 8

Спецификация.

ТД	Воздухораспределители двухструйные с перфорированным диском, тип ВДПМ, диаметрами 250, 315, 400, 500, 630 и 800.	Серия 4.904-53	
1969	Регулятор расхода ВДПМ 3-Iа-01. Узел.	Лист	19

М 1:2

г. Москва | Конструк. Яковлева | Яковлева

1032Я 21

▽1 остальное

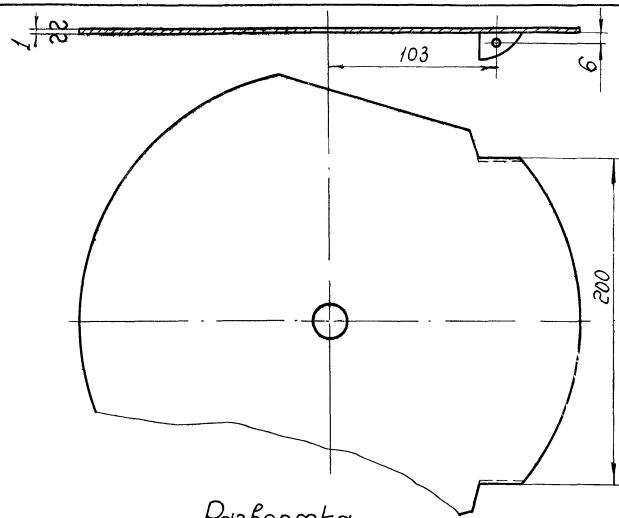

Развертка.

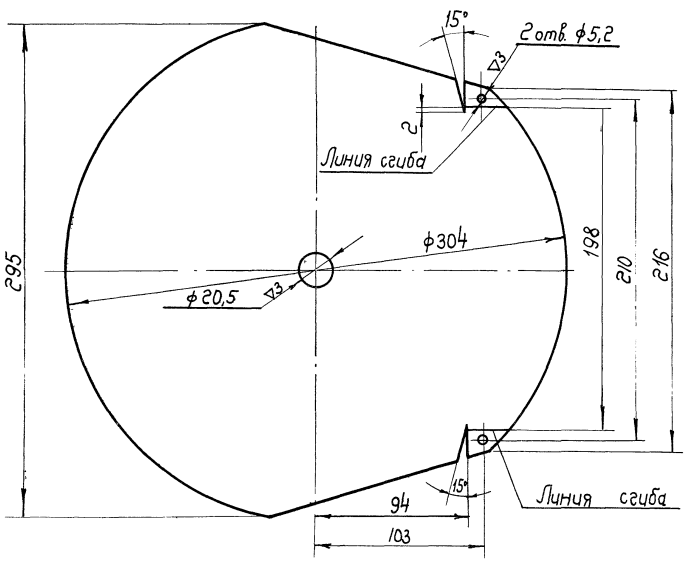

ВДПМ3-I-0102/1	Крышка	Ст.3 ГОСТ 501-58	Лист В1 ГОСТ 3680-57	0,55	20
Обознач.	Наименование	Материал	Сортамент	Вес	Лист

М1:2

▽1 остальное

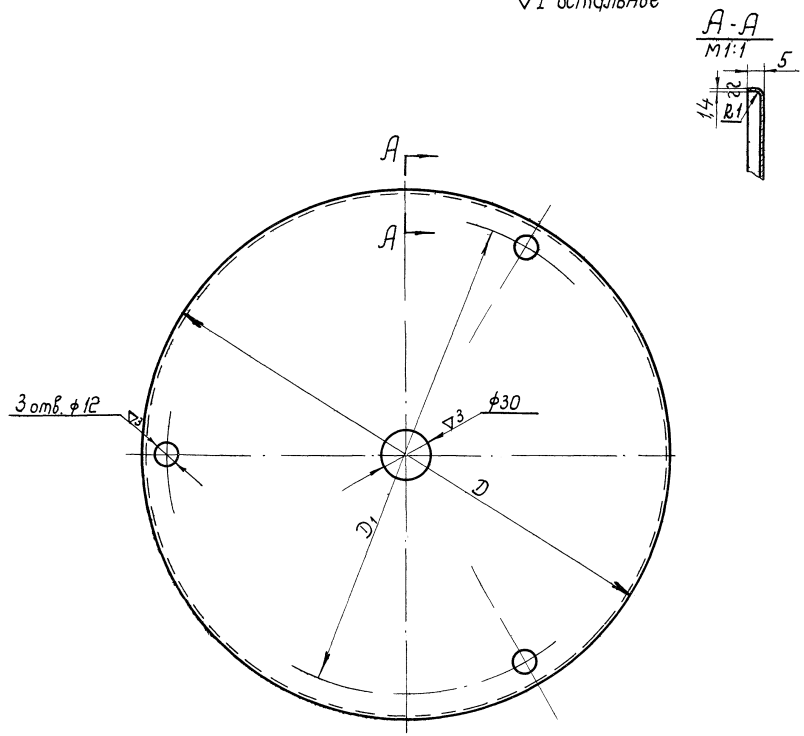

Обозначение	D	D1	Вес
ВДПМ2-II в-02/1	325	295	0,94
ВДПМ3-II в-02/1	410	380	1,37
ВДПМ4-II в-02/1	520	490	2,53
ВДПМ5-II в-02/1	650	620	3,74
ВДПМ6-II в-02/1	820	790	6,20
ВДПМ8-II в-02/1	1040	1010	9,35

Допускается изготовление диска без отбортовки из листовой стали толщиной 2мм.

См. табл.	Диск	Ст.3 ГОСТ 501-58	Лист В1 ГОСТ 3680-57	См. табл.	20
Обознач.	Наименование	Материал	Сортамент	Вес	Лист
ТД	Воздухораспределители двухструйные с перфорированным диском, тип ВДПМ, диаметрами 250, 315, 400, 500, 630 и 800			Серия 4.904-53	
1969	Детали			Лист	20

10328

Инв. № подл. | Подпись и дата | Взам. инв. №
Гипронефтеспецстрой г. Москва
Конструктор Баженова
Контролер Яковлева

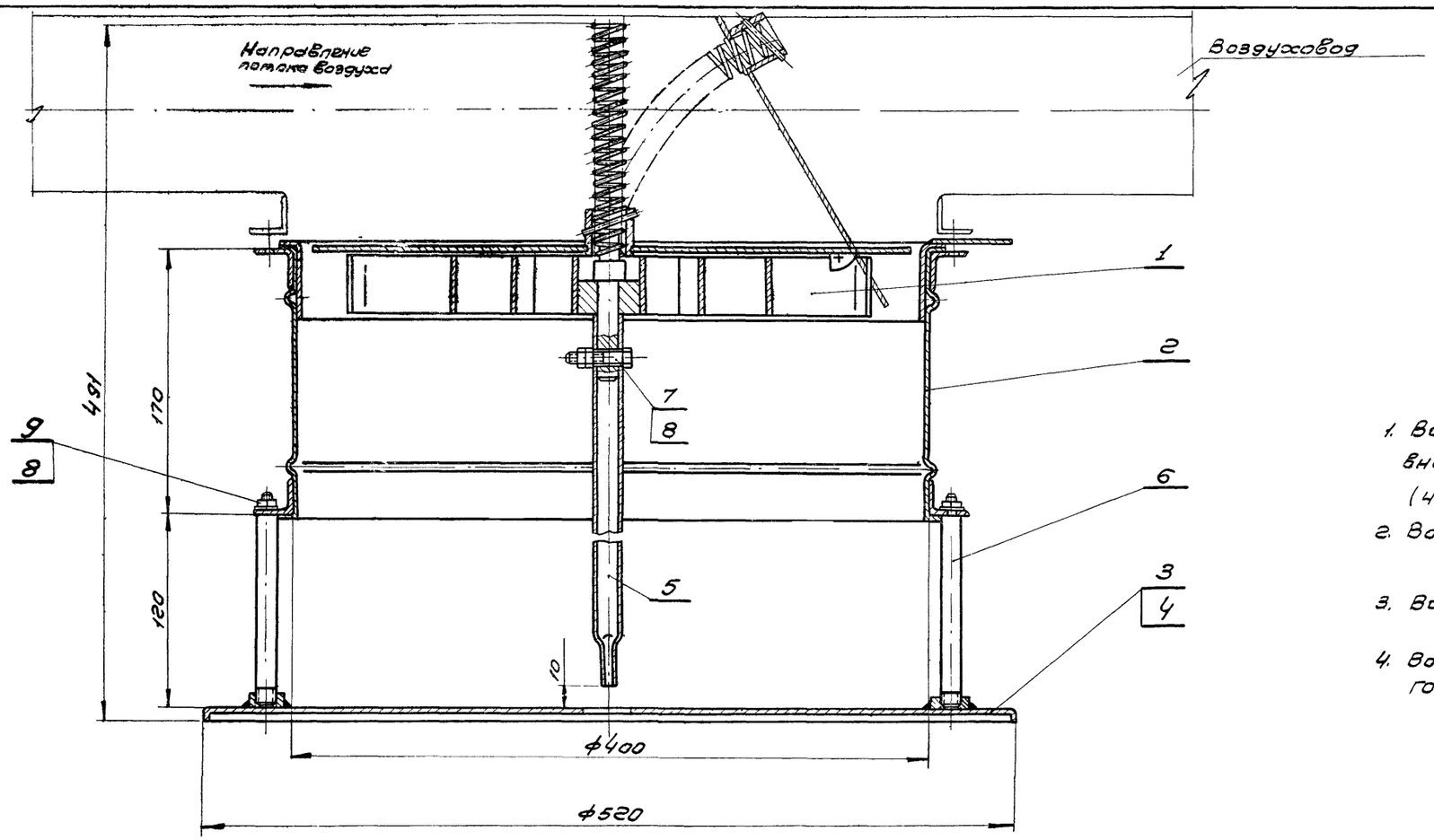

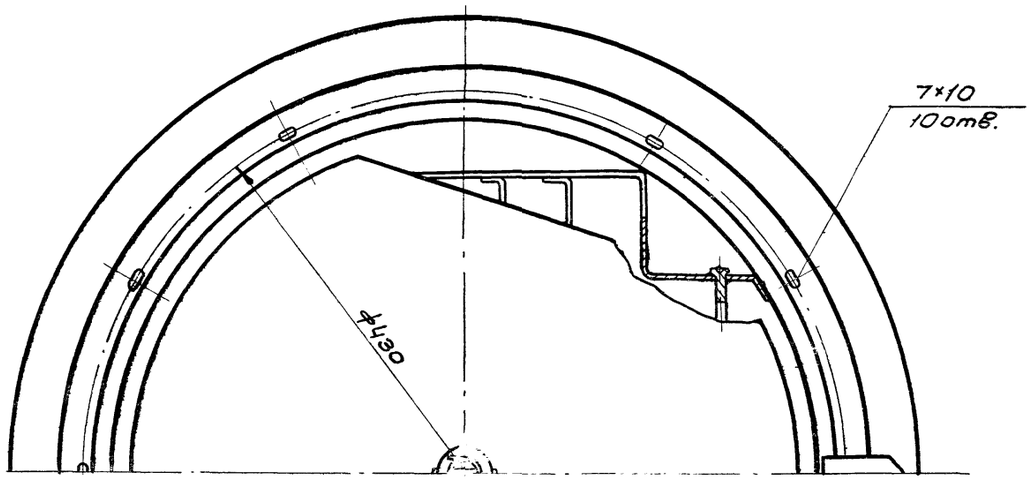

1. Воздухораспределитель собирается с одним из внесенных в спецификацию дисков, поз. 3,4. (черт. ВДПМ4-Iа-03; ВДПМ4-Iб-03)
2. Воздухораспределитель с диском, черт. ВДПМ4-Iа-03, обозначается ВДПМ4-Iа.
3. Воздухораспределитель с диском, черт. ВДПМ4-Iб-03, обозначается ВДПМ4-Iб
4. Воздухораспределитель окрасить грунтом ГФ-020 ГОСТ 4056-63

Общий вес ~ 10,2

Поз.	Обозначен.	Наименование	Кол	Материал	Вес 1 шт.	Вес Общ.	Примеч.
9	ГОСТ 11371-68	Шайба 6	4	Ст.3	0,0008	0,0032	
8	ГОСТ 5915-62	Гайка М6	6	Ст.3	0,002	0,012	
7	ГОСТ 7798-62	Болт М6×25	1	Ст.3	0,006	0,006	
6	ВДПМ4-Iа-0002	Шпилька	4	Ст.3	0,11	0,44	Лист 16
5	ВДПМ4-Iа-0001	Труба	1	Ст.3	0,18	0,18	Лист 16
4	ВДПМ4-Iб-03	Диск	1	Сварка	1,92	1,92	Лист 26
3	ВДПМ4-Iа-03	Диск	1	Сварка	2,0	2,0	Лист 26
2	ВДПМ4-Iа-02	Патрубок	1	Сварка	4,8	4,8	Лист 25
1	ВДПМ4-Iа-01	Регулятор расхода	1	Сборка	2,7	2,7	Лист 22

Спецификация.

Т Д	Воздухораспределители двухструйные с перфорированным диском, тип ВДПМ, диаметрами 250, 315, 400, 500, 630 и 800	Серия 4.904-53	
1969	Воздухораспределитель с неподвижным перфорированным диском ВДПМ4-Iа; ВДПМ4-Iб. Общий вид.	Лист	21

М1:2,5

Инс. Проектпромвентиляция г. Москва

Зам. директ. Журавлев; Гл. констр. Коган; Нач. отдела Бейзерман; Гип. Зейликман; Рук. группы Кузнецова; Контролер Кузнецова; Конструкт. Бесчетнова

10328 23

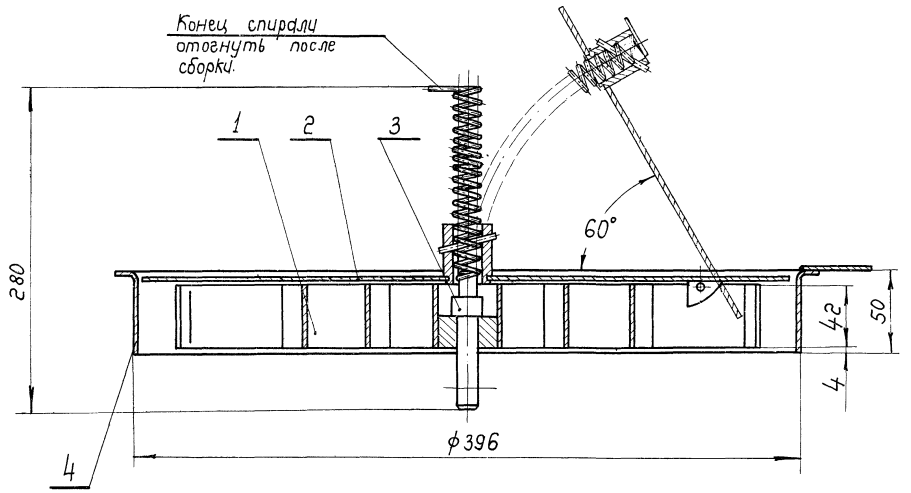

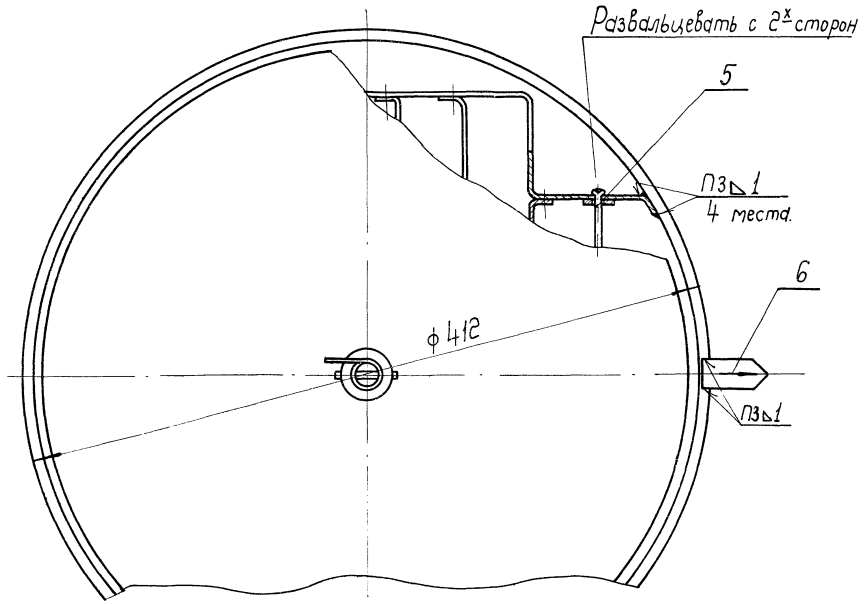

Общий вес 2,7

Поз.	Обозначен	Наименование	Кол.	Материал	1 шт.	Общ. Вес	Примеч.
6	ВДПМ2-Iа-0106	Стрелка	1	Ст.3	0,014	0,014	Лист 17
5	ВДПМ4-Iа-0105	Ось	1	Ст.3	0,038	0,038	Лист 7
4	ВДПМ4-Iа-0104	Обечайка	1	Ст.3	0,57	0,57	Лист 12
3	ВДПМ 4-Iа-0103	Привод	1	Сварка	0,142	0,142	Лист 11
2	ВДПМ4-Iа-0102	Клапан	1	Сварка	0,92	0,92	Лист 24
1	ВДПМ4-Iа-0101	Рамка	1	Сварка	1,05	1,05	Лист 23

Спецификация.

ТД	Воздухораспределители двухструйные с перфорированным диском, тип ВДПМ, диаметрами 250, 315, 400, 500, 630, 800	Серия 4.904-53	
1969	Регулятор расхода. ВДПМ4-Iа-01. Узел.	Лист	22

М1:2

Контролер	Кузнецова	
Конструкт	Бесчетнова	

г. Москва

10328 24

~ остальное

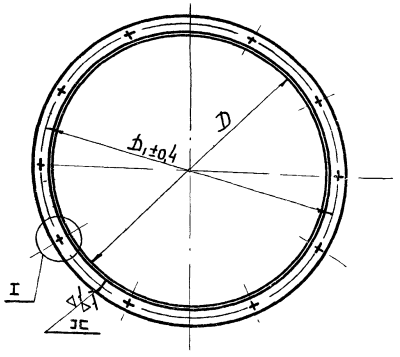

Обозначен	d	D_1	a	в	n	Сортамент	Длина разверн. детали	Вес
ВДПМ4-Iа-02/2	400	430	10	7	10	Уг. равноб. 25×25×3 ГОСТ 8509-57	1302	1,46
ВДПМ5-Iа-02/2	500	530					1616	1,81
ВДПМ6-Iа-02/2	630	660	14	9	12	Уг. равноб. 25×25×4 ГОСТ 8509-57	2026	2,94
ВДПМ8-Iа-02/2	800	830					2560	3,74

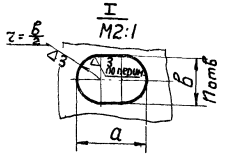

Фланец по чертежу треста „Сантехдеталь"

См. табл.	Фланец	Ст3 ГОСТ 535-58	см. табл.	См. табл.	23
Обозначен.	Наименование	Материал	Сортамент	Вес	Лист

▽1 остальное

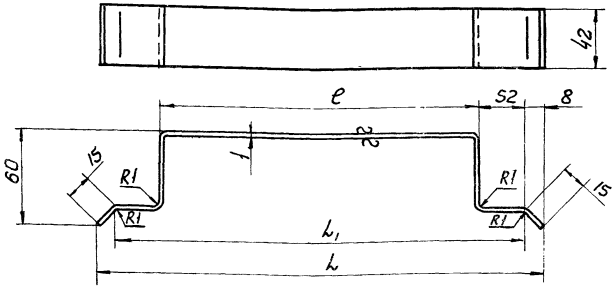

Обозначен.	L	L_1	l	Длина разверн. детали	Вес
ВДПМ4-Iа-0101/1	328	310	206	428	0,14
ВДПМ5-Iа-0101/1	420	402	288	534	0,17
ВДПМ6-Iа-0101/3	575	562	370	807	0,27

См. табл.	Стенка	Ст3 ГОСТ 501-58	Лист В1,0 ГОСТ 3680-57	См. табл.	23
Обозначен	Наименование	Материал	Сортамент	Вес	Лист

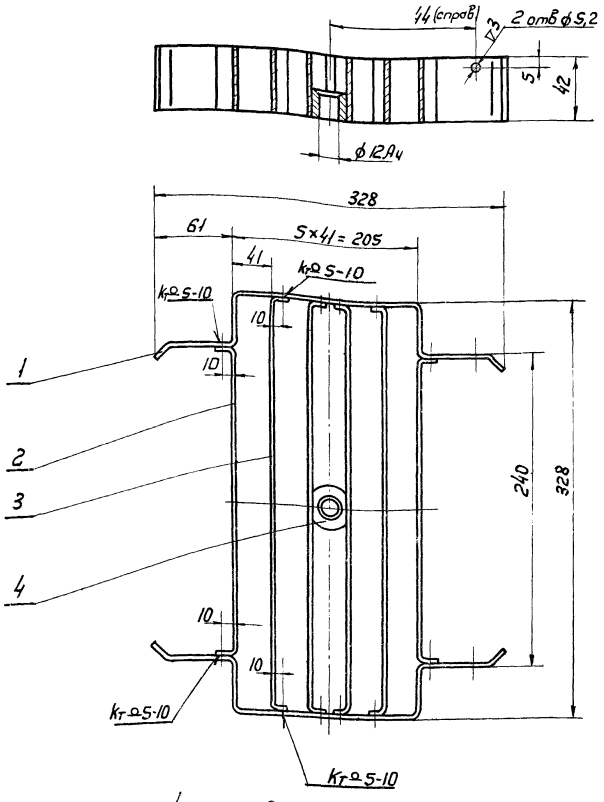

Втулку, поз.4, приварить к ребрам, поз.3, точечной сваркой пятью точками с каждой стороны

Общий вес 1,05

Поз.	Обозначен.	Наименование	Кол.	Материал	1 шт	Общ. Вес	Примеч.
4	ВДПМ2-Iа-0101/3	Втулка	1	Ст.3	0,27	0,27	Лист 9
3	ВДПМ4-Iа-0101/3	Ребро	4	Ст.3	0,09	0,36	Лист 8
2	ВДПМ4-Iа-0101/2	Ребро	2	Ст.3	0,07	0,14	Лист 8
1	ВДПМ4-Iа-0101/1	Стенка	2	Ст.3	0,14	0,28	Лист 23

Спецификация

Т Д	Воздухораспределители двухструйные с перфорированным диском, тип ВДПМ, диаметрами 250, 315, 400, 500, 630 и 800		Серия 4.904-53	
М1:25 1969	Рамка. ВДПМ4-Iа-0101. Узел. Детали		Лист	23

Проектпромвентиляция г. Москва

СИП	Зеликман	
Рук. группы	Кузнецова	
Контролер	Кузнецова	
Конструктор	Бесчетнова	Без-

10328 25

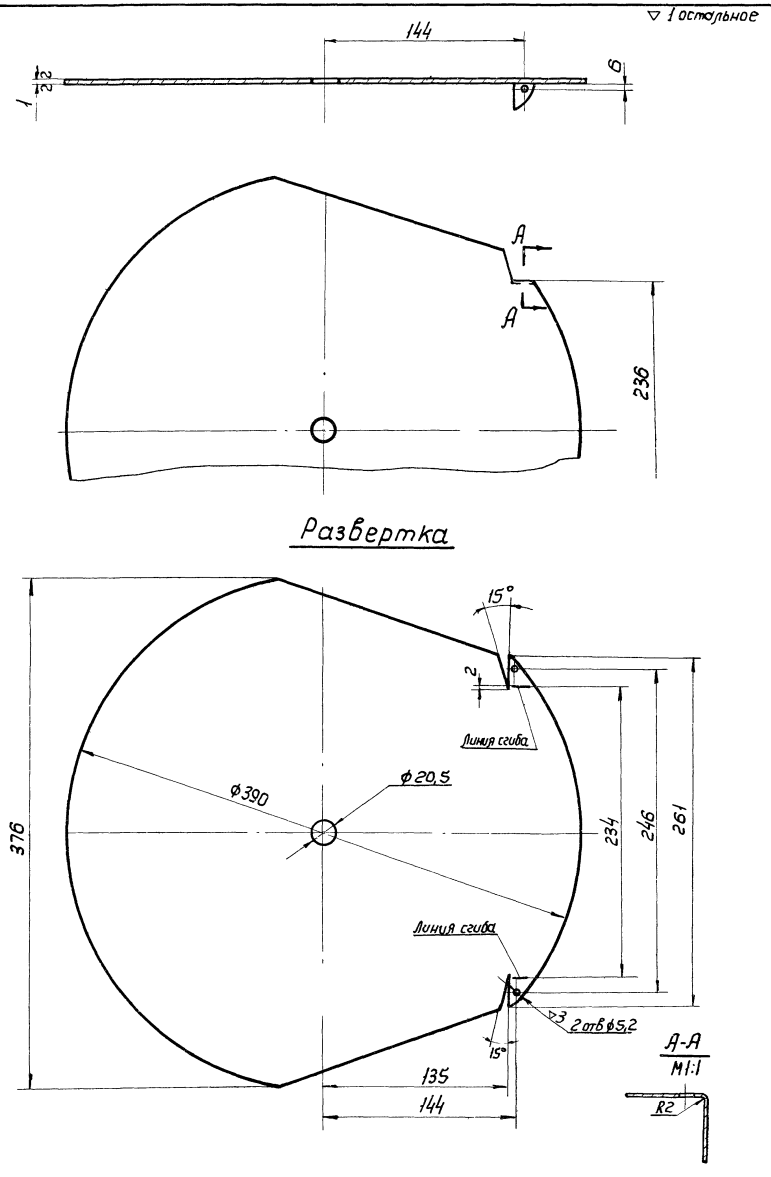

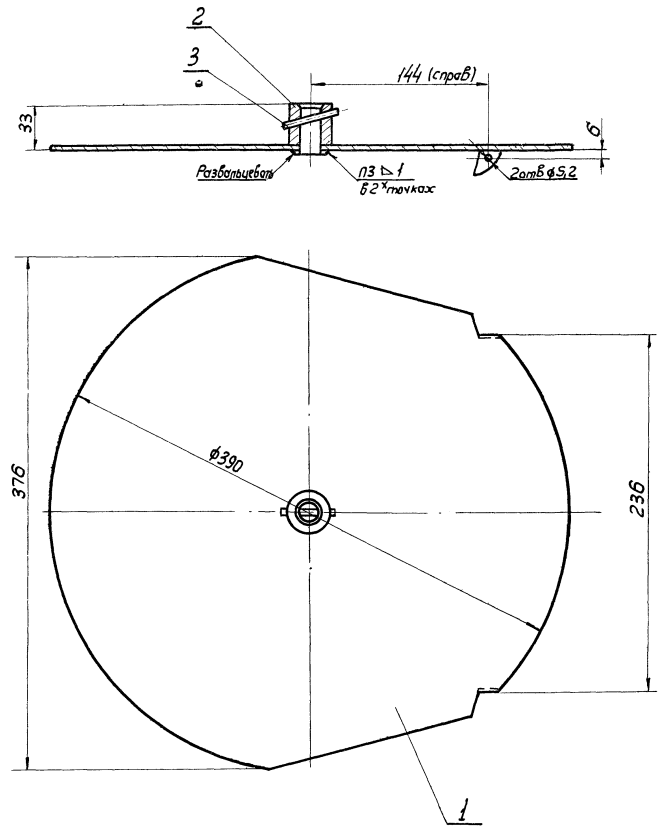

Общий вес 0,92

Поз.	Обозначен.	Наименование	Кол.	Материал	1 шт.	Общ. Вес	Примеч.
3	ГОСТ 3128-60	Штифт цилиндрический 5Г×36	1	Сталь 45	0,005	0,005	
2	ВДПМ2-Iа-0102/2	Втулка	1	Ст.3	0,116	0,116	Лист 12
1	ВДПМ4-Iа-0102/1	Крышка	1	Ст.3	0,8	0,8	Лист 24

Спецификация

М1:2,5	ВДПМ4-Iа-0102/1	Крышка	Ст3 ГОСТ 501-58	Лист 81,0 ГОСТ 3680-57	0,8	24
	Обозначен.	Наименование	Материал	Сортамент	Вес	Лист

М1:2,5	ТД	Воздухораспределители двухструйные с перфорированным диском, тип ВДПМ, диаметрами 250, 315, 400, 500, 630 и 800	Серия 4.904-53	
	1969	Клапан ВДПМ4-Iа-0102 Узел. Деталь	Лист	24

Проектпромвентиляция г. Москва

Рук. группы	Кузнецова	
Контролер	Кузнецова	
Конструктор	Бесчетнова	Гзез-

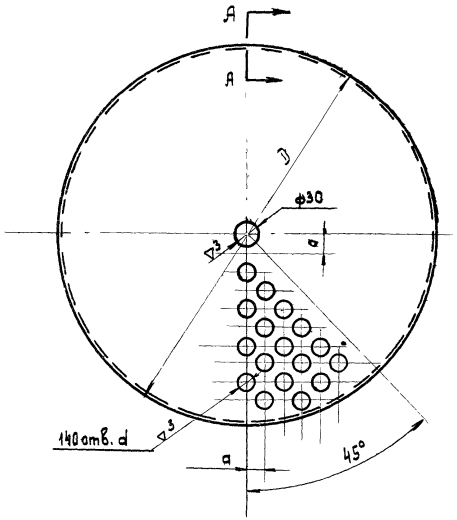

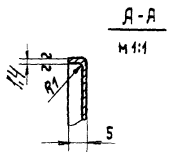

▽1 остальное

Обозначен.	D	d	a	Вес
ВДПМ4-Iа-03/1	520	25	24,8	1,6
ВДПМ5-Iа-03/1	650	30	31	2,65
ВДПМ6-Iа-03/1	820	40	39	3,9
ВДПМ8-Iа-03/1	1040	50	49,6	6,6

1. Допускается изготовление диска из отдельных секторов
2. Допускается изготовление диска без отбортовки из листовой стали толщиной 2мм.

См. табл.	Диск	Ст.3 ГОСТ 501-58	Лист В1,4 ГОСТ 3680-57	См. табл.	25
Обозначен.	Наименование	Материал	Сортамент	Вес	Лист

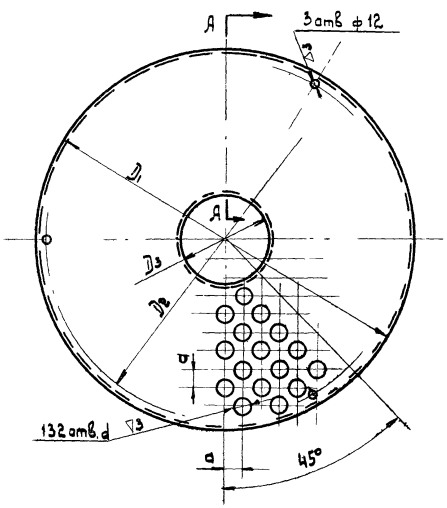

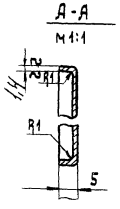

▽1 остальное

Обозначен.	D_1	D_2	D_3	d	a	Вес
ВДПМ4-Iб-03/1	520	490	120	25	24,8	1,52
ВДПМ5-Iб-03/1	650	620	150	30	31	2,5
ВДПМ6-Iб-03/1	820	790	190	40	39	3,7
ВДПМ8-Iб-03/1	1040	1010	240	50	49,6	6,3

1. Допускается изготовление диска из отдельных секторов.
2. Допускается изготовление диска без отбортовки из листовой стали толщиной 2мм.

См. табл.	Диск	Ст.3 ГОСТ 501-58	Лист В1,4 ГОСТ 3680-57	См. табл.	25
Обозначен.	Наименование	Материал	Сортамент	Вес	Лист

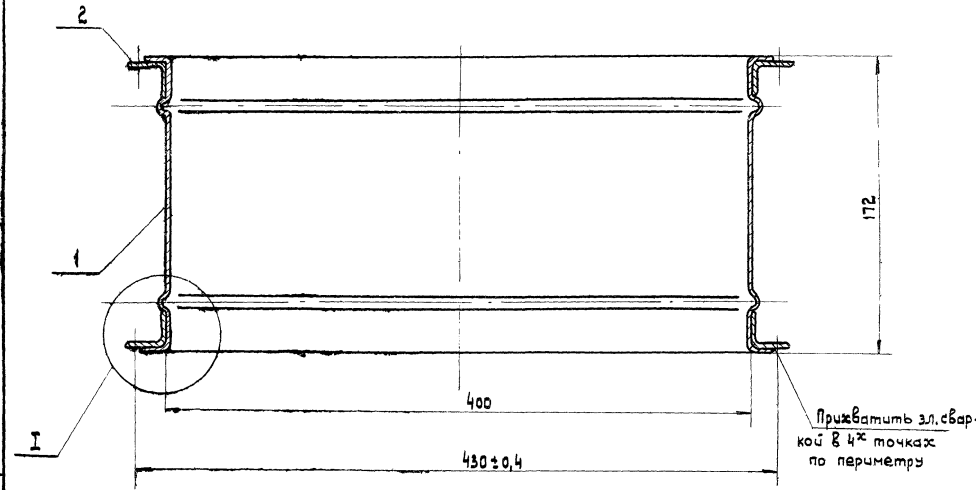

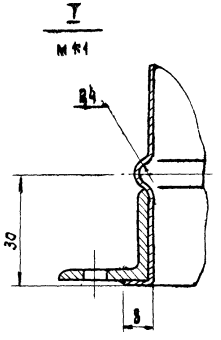

Общий вес ~4,8

поз.	Обозначен.	Наименование	Кол.	Материал	1 шт.	Общ.	Примеч.
2	ВДПМ4-Iа-02/2	Фланец	2	Ст.3	1,46	2,92	Лист 23
1	ВДПМ4-Iа-02/1	Обечайка	1	Ст.3	1,85	1,85	Лист 9

Спецификация

ТД	Воздухораспределители двухструйные с перфорированным диском, тип ВДПМ, диаметрами 250, 315, 400, 500, 630 и 800		Серия 4.904-53	
М 1:2,5 1969	Патрубок. ВДПМ4-Iа-02. Узел. Детали		Лист	25

Проектпромвентиляция г. Москва

Рук. группы	Кузнецова	Зечликман
Контролер	Кузнецова	
Конструктор	Бесчетнова	

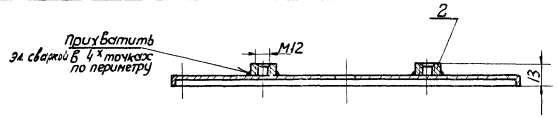

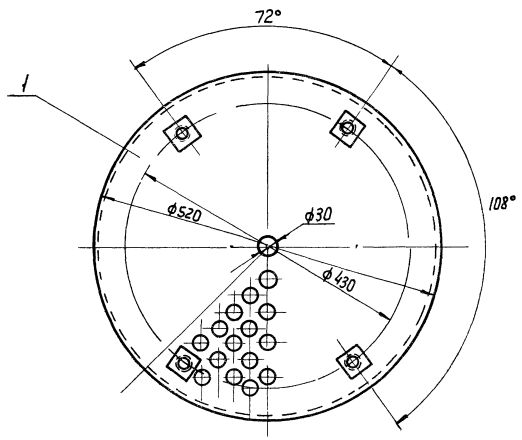

Общий вес 2,0

Поз	Обозначен.	Наименование	Кол	Материал	Вес 1 шт	Вес общ.	Примеч.
2	ВДПМ2-Iа-03/2	Бобышка	4	Ст3	0,1	0,4	Лист 17
1	ВДПМ4-Iа-03/1	Диск	1	Ст3	1,60	1,60	Лист 25

Спецификация

ТД	Воздухораспределители двухструйные с перфорированным диском, тип ВДПМ, диаметрами 250,315,400,500,630 и 800		Серия 4.904-53
1969	Диск ВДПМ4-Iа-03. Узел	Лист	26

М1:5

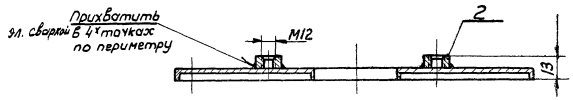

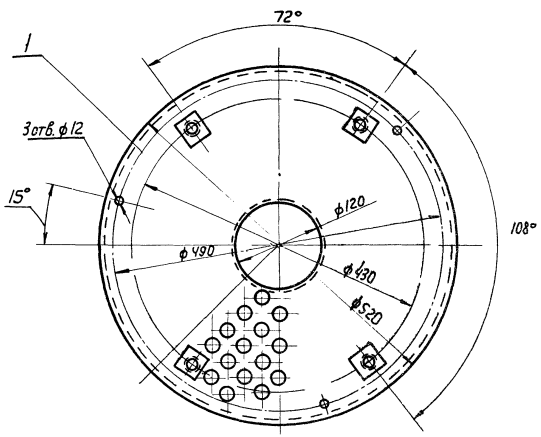

Общий вес 1,92

Поз	Обозначен.	Наименование	Кол	Материал	Вес 1 шт	Вес общ.	Примеч.
2	ВДПМ2-Iб-03/2	Бобышка	4	Ст3	0,1	0,4	Лист 17
1	ВДПМ4-Iб-03/1	Диск	1	Ст3	1,52	1,52	Лист 25

Спецификация

ТД	Воздухораспределители двухструйные с перфорированным диском, тип ВДПМ, диаметрами 250,315,400,500,630 и 800		Серия 4.904-53
1969	Диск ВДПМ4-Iб-03. Узел	Лист	26

М1:5

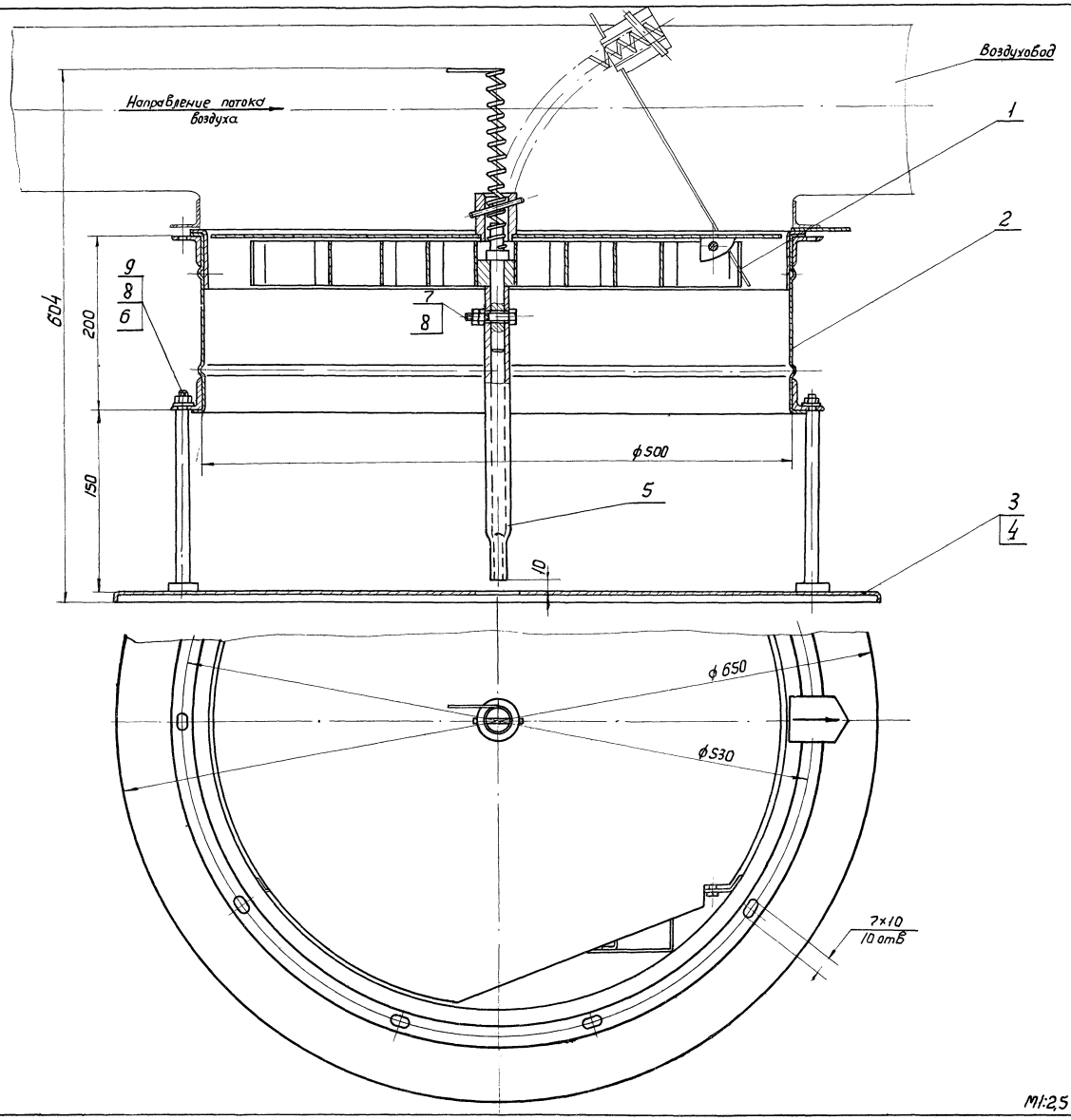

1. Воздухораспределитель собирается с одним из внесенных в спецификацию дисков, поз. 3,4 (черт. ВДПМ5-Iа-03 и черт. ВДПМ5-Iб-03)
2. Воздухораспределитель с диском, черт. ВДПМ5-Iа-03, обозначается ВДПМ5-Iа.
3. Воздухораспределитель с диском, черт. ВДПМ5-Iб-03, обозначается ВДПМ5-Iб.
4. Воздухораспределитель окрасить грунтом ГФ-020 ГОСТ 4056-63.

Общий вес ~ 14,4

Поз.	Обозначен.	Наименование.	Кол	Материал	1 шт.	Общ. вес	Примеч.
9	ГОСТ 11371-65	Шайба 6	4	Ст.3	0,0008	0,0032	
8	ГОСТ 5915-62	Гайка М6	6	Ст.3	0,002	0,012	
7	ГОСТ 7798-62	Болт М6×25	1	Ст.3	0,006	0,006	
6	ВДПМ5-Iа-0002	Шпилька	4	Ст.3	0,14	0,56	Лист 16
5	ВДПМ5-Iа-0001	Труба	1	Ст.3	0,23	0,23	Лист 16
4	ВДПМ5-Iб-03	Диск	1	Ст.3	2,9	2,9	Лист 32
3	ВДПМ5-Iа-03	Диск	1	Сварка	3,05	3,05	Лист 32
2	ВДПМ5-Iа-02	Патрубок	1	Сварка	6,3	6,3	Лист 30
1	ВДПМ5-Iа-01	регулятора расхода	1	Сварка	4,1	4,1	Лист 28

Спецификация

Проектпромвентиляция г. Москва
Нач. отдела Безверхая
ГИП Звиняцкий
Рук. группы Хлопецкая

Т Д	Воздухораспределители двухструйные с перфорированным диском, тип ВДПМ, диаметрами 250; 315; 400; 500; 630 и 800.	Серия 4.904-53	
М1:25 1969	Воздухораспределитель с неподвижным перфорированным диском ВДПМ5-Iа; ВДПМ5-Iб. Общий вид.	Лист 27	

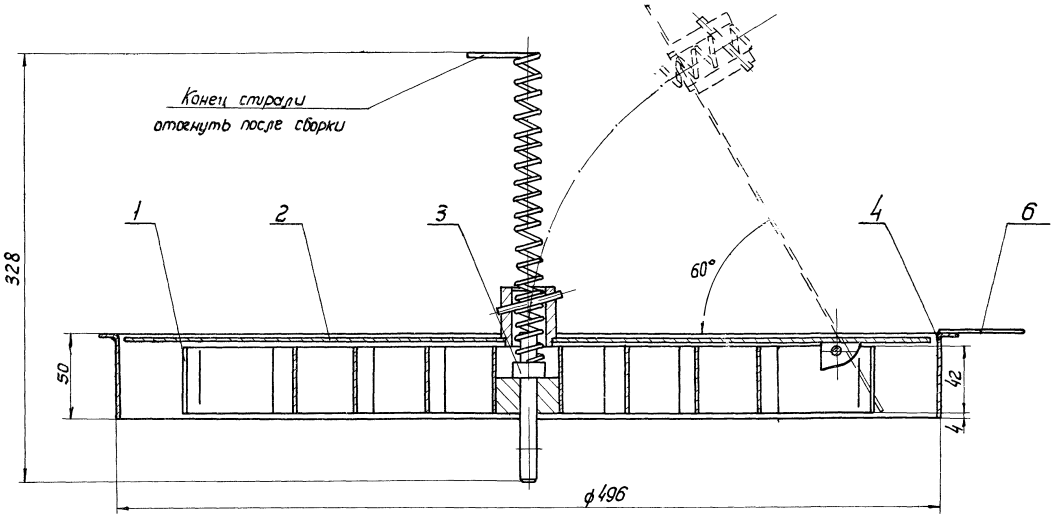

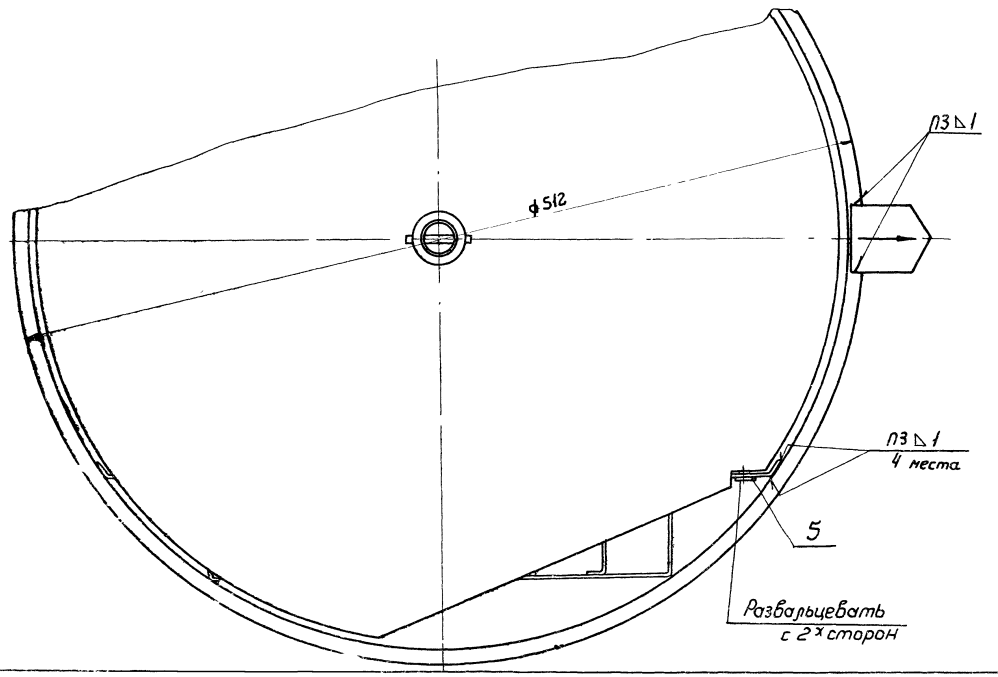

Общий вес ~ 4,1

Поз.	Обозначен	Наименование.	Кол.	Материал	1 шт.	Общ. вес	Примеч.
6	ВДПМ2-Iа-0106	Стрелка	1	Ст.3	0,014	0,014	Лист 17
5	ВДПМ5-Iа-0105	Ось	1	Ст.3	0,045	0,045	Лист 7
4	ВДПМ5-Iа-0104	Обечайка	1	Ст.3	0,7	0,7	Лист 12
3	ВДПМ5-Iа-0103	Привод	1	Сварка	0,148	0,148	Лист 11
2	ВДПМ5-Iа-0102	Клапан	1	Сварка	1,56	1,56	Лист 30
1	ВДПМ5-Iа-0101	Рамка	1	Сварка	1,63	1,63	Лист 29

Спецификация

ТД	Воздухораспределители двухструйные с перфорированным диском, тип ВДПМ, диаметрами 250, 315, 400, 500, 630 и 800	Серия 4.904-53	
1969	Регулятор расхода ВДПМ5-Iа-01. Узел.	Лист	28

М1:2

Проектпромвентиляция г. Москва	ГИП	Зейликман	
	Рук. группы	Кузнецова	
	Контролер	Кузнецова	
	Конструктор	Яковлева	

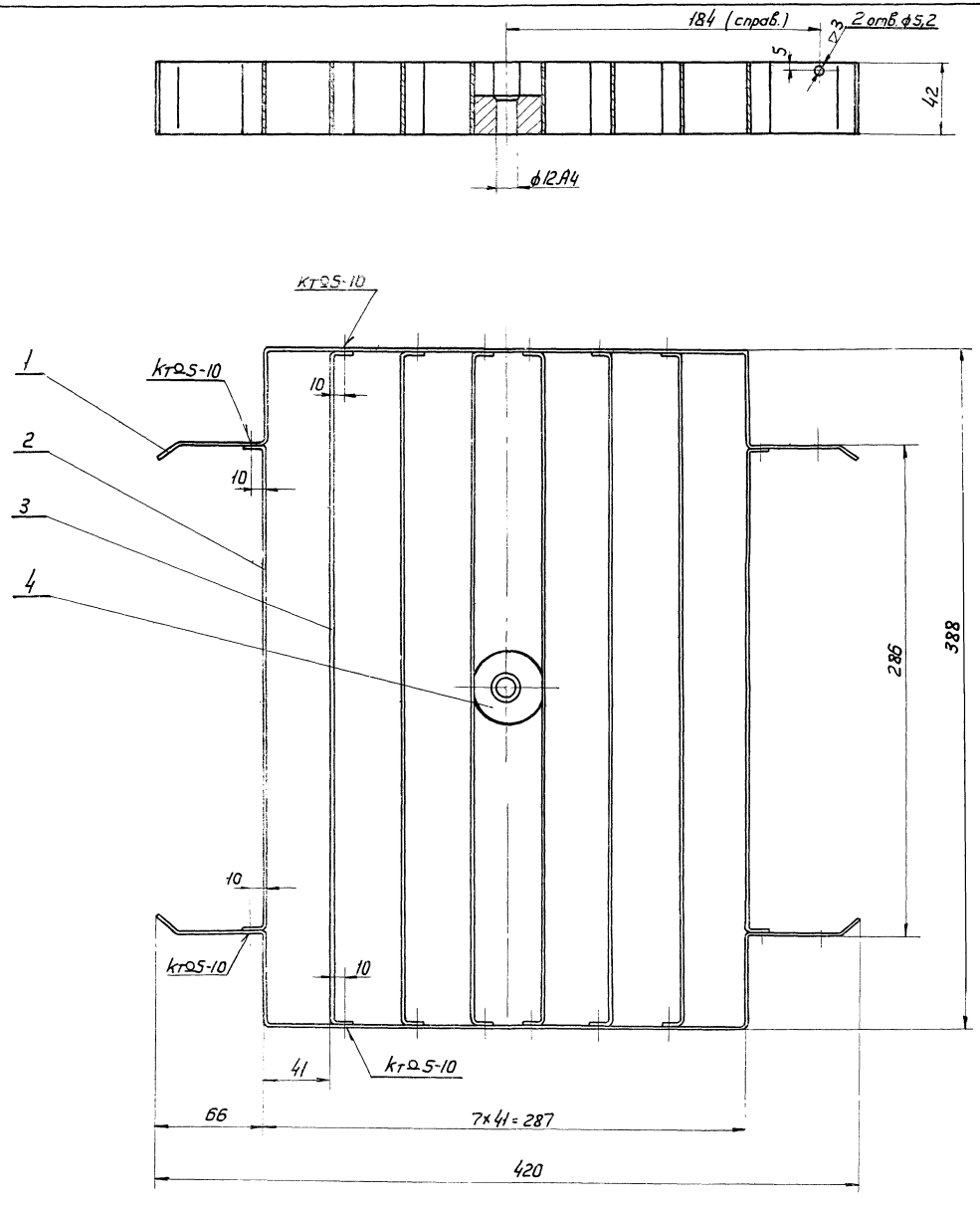

Втулку, поз. 4 приварить к ребрам, поз. 3, точечной сваркой пятью точками с каждой стороны.

Общий вес 1,63

Поз.	Обозначен.	Наименование	Кол.	Материал	Вес 1 шт.	Вес Общ.	Примеч.
4	ВДПМ2-Iа-0101/3	Втулка	1	Ст.3	0,27	0,27	Лист 9
3	ВДПМ5-Iа-0101/3	Ребро	6	Ст.3	0,135	0,81	Лист 8
2	ВДПМ5-Iа-0101/2	Ребро	2	Ст.3	0,102	0,204	Лист 8
1	ВДПМ5-Iа-0101/1	Стенка	2	Ст.3	0,17	0,34	Лист 23

Спецификация

ТД	Воздухораспределители двухструйные с перфорированным диском, тип ВДПМ, диаметрами 250; 315; 400; 500; 630 и 800.	Серия 4.904-53	
1969	Рамка. ВДПМ5-Iа-0101. Узел.	Лист	29

М1:2

Контролер Кузнецова
Конструктор Яковлева
Яковлева

10328 31

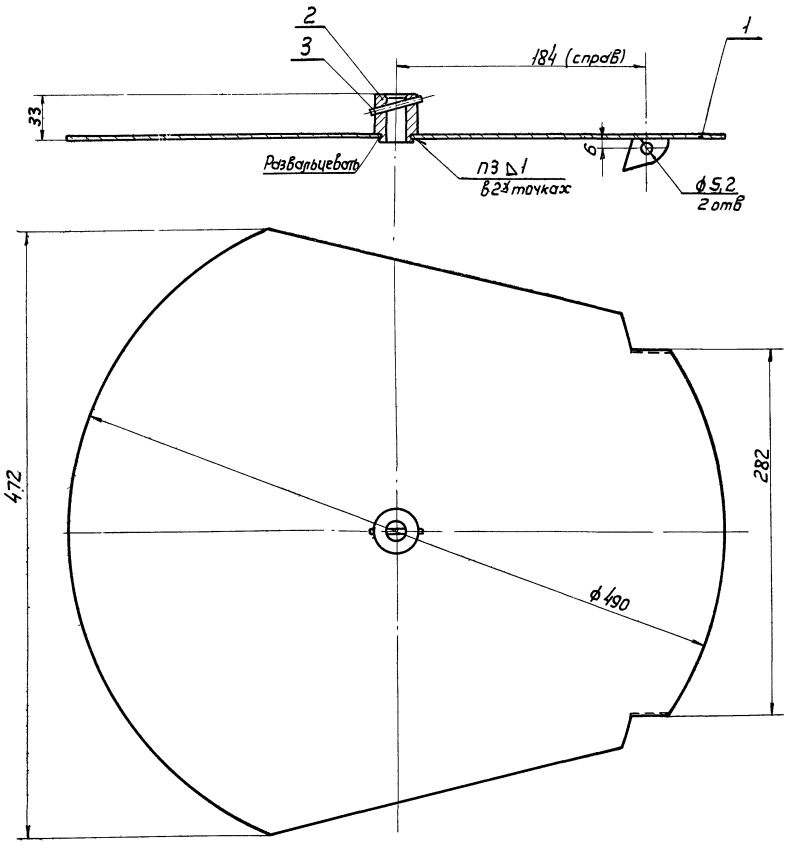

Общий вес 1,56

Поз.	Обозначен.	Наименование	Кол.	Материал	1 шт.	Общ.	Примеч.
3	ГОСТ 3128-60	Штифт цилиндрический 5Г×36	1	Сталь 45	0,005	0,005	
2	ВДПМ2-Iа-0102/2	Втулка	1	Ст.3	0,116	0,116	Лист 12
1	ВДПМ5-Iа-0102/1	Крышка	1	Ст.3	1,44	1,44	Лист 31

Вес

Спецификация

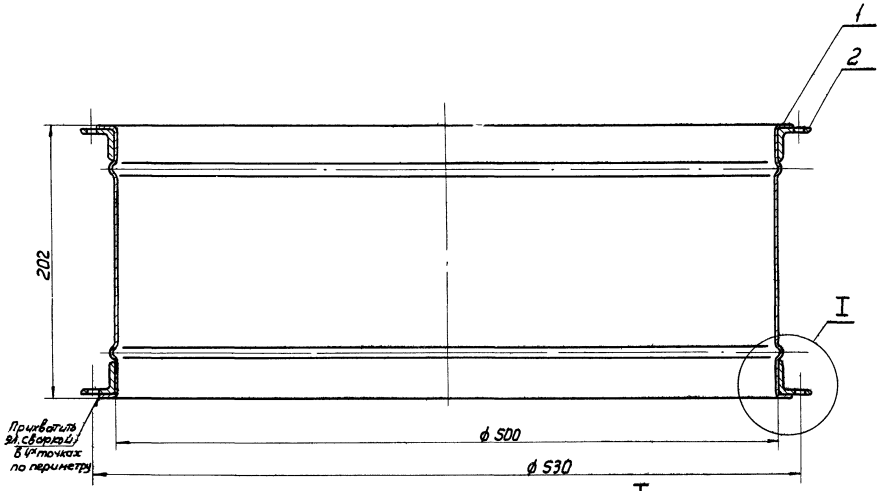

I
M1:1

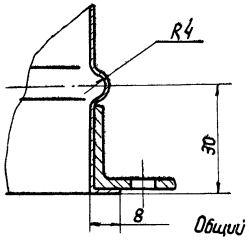

Общий вес ~6,3

Поз.	Обозначение	Наименование	Кол.	Материал	1 шт.	Общ.	Примеч.
2	ВДПМ5-Iа-02/2	Фланец	2	Ст.3	1,81	3,62	Лист 23
1	ВДПМ5-Iа-02/1	Обечайка	1	Ст.3	2,68	2,68	Лист 9

Вес

Спецификация

ТД	Воздухораспределители двухструйные с перфорированным диском, тип ВДПМ, диаметрами 250, 315, 400, 500, 630 и 800.		Серия 4.904-53	
М1:2 1969	Клапан. ВДПМ5-Iа-0102. Узел.		Лист	30

ТД	Воздухораспределители двухструйные с перфорированным диском, тип ВДПМ, диаметрами 250, 315, 400, 500, 630 и 800.		Серия 4.904-53	
М1:25 1969	Патрубок. ВДПМ5-Iа-02. Узел.		Лист	30

Институт проектпромвентиляция г. Москва

Нач. отдела	Бейзерман	
ГИП	Зейликман	
Рук. группы	Кузнецова	
Контролер	Кузнецова	
Конструктор	Яковлева	

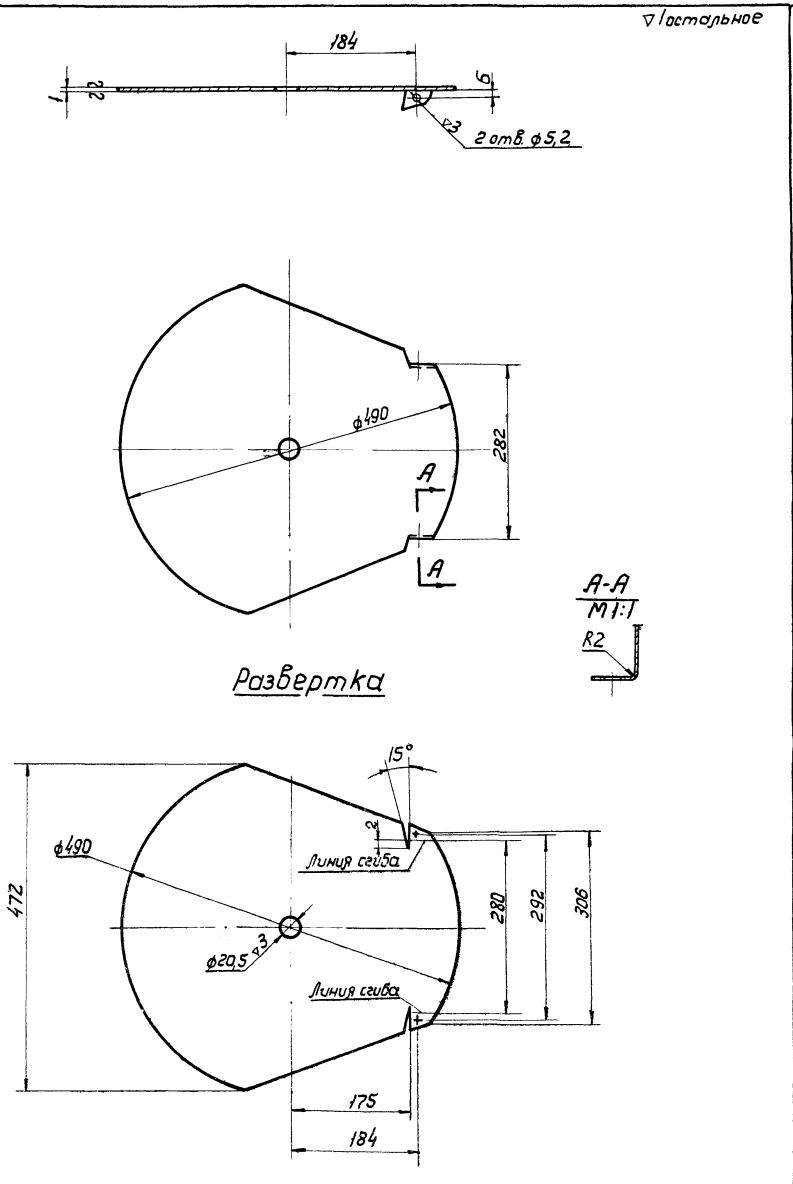

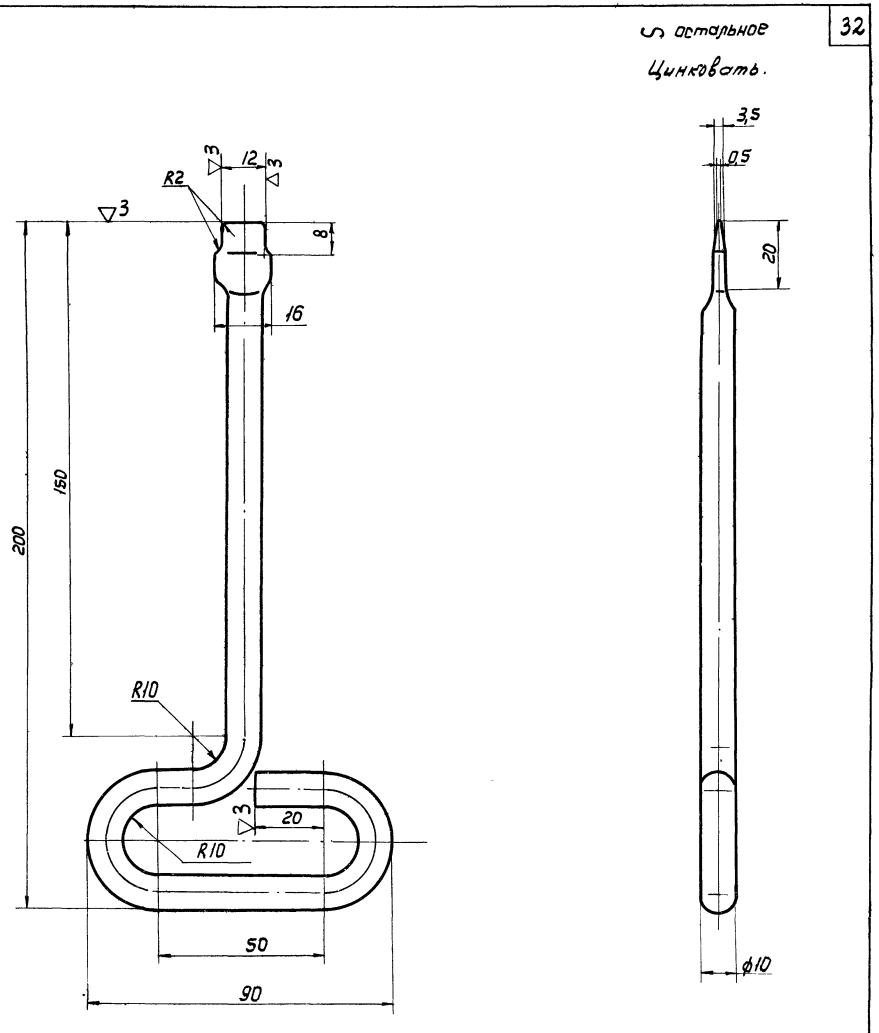

Длина развернутой детали 348

	К-1	Ключ	Сталь 45 ГОСТ 1050-60	Круг калибр 10(3а) ГОСТ 7417-57	0,215	31
	Обозначен.	Наименование	Материал	Сортамент	Вес	Лист
	ТД	Воздухораспределители двухструйные с перфорированным диском, тип ВДПМ, диаметрами 250; 315; 400; 500; 630; 800.			Серия Ч. 904-53	
M1:1	1969	Детали			Лист	31

	ВДПМ5-Ia-0102	Крышка	Ст3 ГОСТ 501-58	Лист В.1.0 ГОСТ 3680-57	1,44	31
M1:5	Обозначен.	Наименование	Материал	Сортамент	Вес	Лист

Институт Проектпромвентиляция г. Москва

Нач. отдела	Гейзерман	
ГИП	Зейликман	
Рук группы	Кузнецова	
Контролер	Кузнецова	
Конструктор	Яковлева	

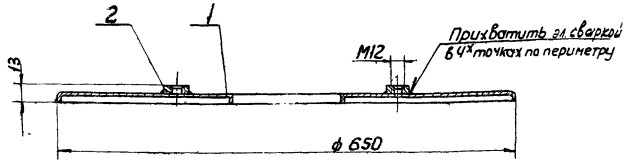

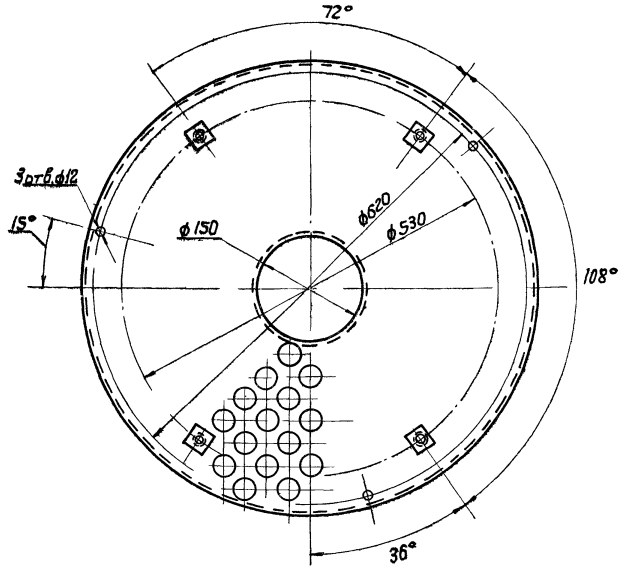

Общий вес 2,9

Поз.	Обозначен.	Наименование	Кол.	Материал	1 шт.	Общ.	Примеч.
2	ВДПМ2-Iа-03/2	Бобышка	4	Ст.3	0,1	0,4	Лист 17
1	ВДПМ5-Iб-04/1	Диск	1	Ст.3	2,5	2,5	Лист 25

Спецификация

М1:5	Т Д	Воздухораспределители двухструйные с перфорированным диском, тип ВДПМ, диаметрами 250; 315; 400; 500; 630 и 800.	Серия 4.904-53	
	1969	Диск. ВДПМ5-Iб-03. Узел.	Лист	32

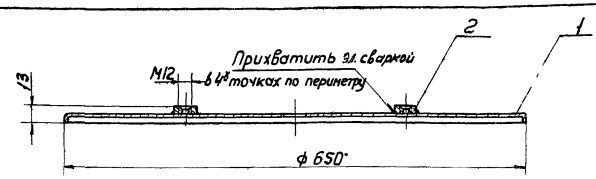

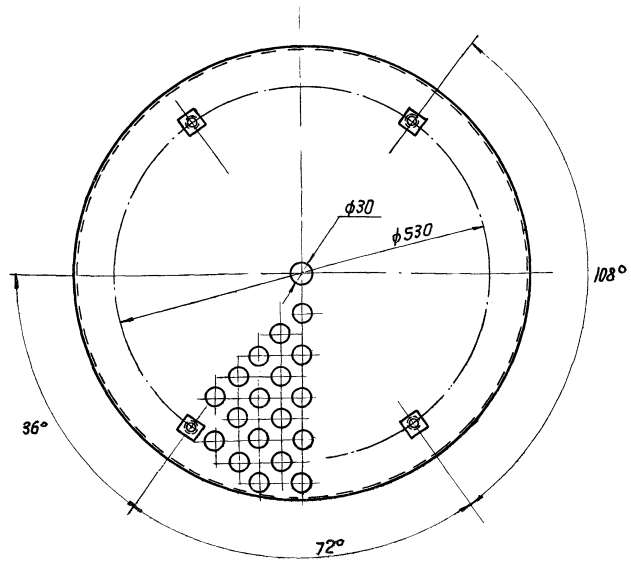

Общий вес 3,05

Поз.	Обозначен.	Наименование	Кол.	Материал	1 шт.	Общ.	Примеч.
2	ВДПМ2-Iа-03/2	Бобышка	4	Ст.3	0,1	0,4	Лист 17
1	ВДПМ5-Iа-03/1	Диск	1	Ст.3	2,65	2,65	Лист 25

Спецификация

М1:5	Т Д	Воздухораспределители двухструйные с перфорированным диском, тип ВДПМ, диаметрами 250; 315; 400; 500; 630 и 800.	Серия 4.904-53	
	1969	Диск. ВДПМ5-Iа-03. Узел.	Лист	32

ГИП	Зейликман		
Рук. группы	Кузнецова		
Контролер	Кузнецова		
Конструктор	Яковлева		

г. Москва

10328 34

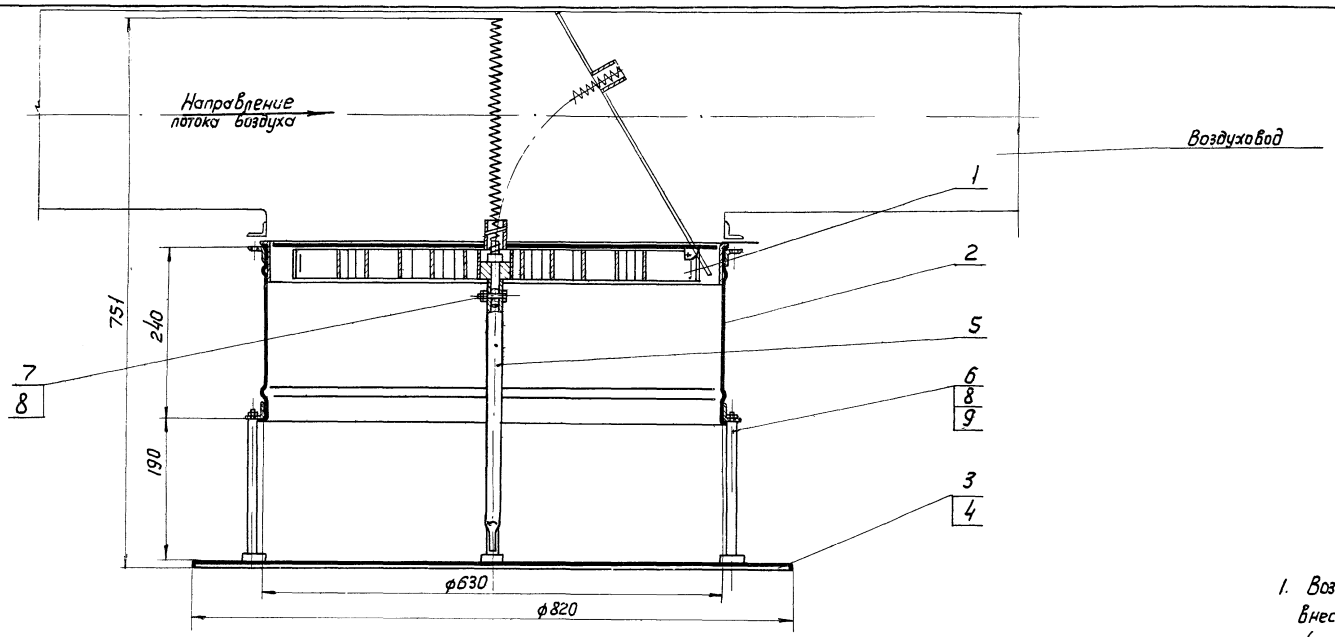

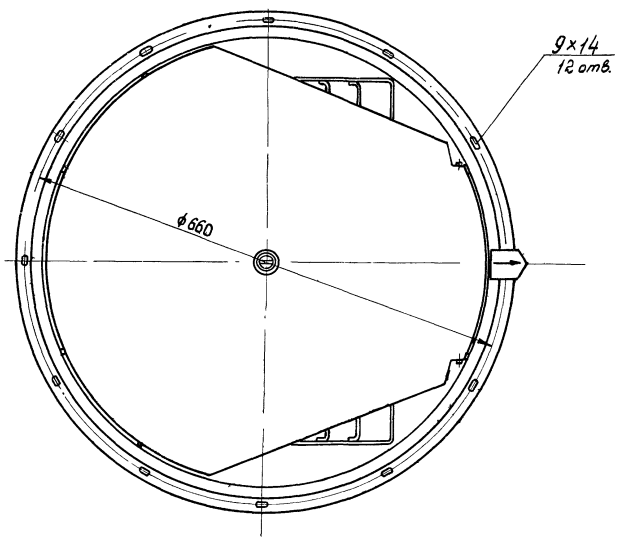

1. Воздухораспределитель собирается с одним из внесенных в спецификацию дисков, поз 3,4. (черт ВДПМ6-Iа-03; ВДПМ6-Iб-03).
2. Воздухораспределитель с диском, черт. ВДПМ6-Iа-03, обозначается ВДПМ6-Iа.
3. Воздухораспределитель с диском, черт. ВДПМ6-Iб-03, обозначается ВДПМ6-Iб.
4. Воздухораспределитель окрасить грунтом ГФ-020 ГОСТ 4056-63.

Общий вес ~ 21,5

Поз.	Обозначен.	Наименование	Кол.	Материал	Вес 1 шт.	Вес Общ.	Примеч.
9	ГОСТ 11371-68	Шайба 6	4	Ст.3	0,0008	0,0032	
8	ГОСТ 5915-62	Гайка М6	6	Ст.3	0,002	0,012	
7	ГОСТ 7798-62	Болт М6×25	1	Ст.3	0,006	0,006	
6	ВДПМ6-Iа-0002	Шпилька	4	Ст.3	0,17	0,68	Лист 15
5	ВДПМ6-Iа-0001	Труба	1	Ст.3	0,3	0,3	Лист 16
4	ВДПМ6-Iб-03	Диск	1	Сварка	4,1	4,1	Лист 37
3	ВДПМ6-Iа-03	Диск	1	Сварка	4,3	4,3	Лист 37
2	ВДПМ6-Iа-02	Патрубок	1	Сварка	9,88	9,88	Лист 34
1	ВДПМ6-Iа-01	Регулятор расхода	1	Сварка	6,3	6,3	Лист 34

Спецификация

ТД	Воздухораспределители двухструйные с перфорированным диском, тип ВДПМ, диаметрами 250, 315, 400, 500, 630 и 800.	Серия 4.904-53	
1969	Воздухораспределитель с неподвижным перфорированным диском. ВДПМ6-Iа, ВДПМ6-Iб. Общий вид.	Лист	33

М1:5

Институт Проектпромвентиляция г. Москва

Зам. директора Кузнецова
Гл. конструктор Баринов
Нач. отдела Бейзерман
ГИП Зейликман
Рук. группы Кузнецова

10328 35

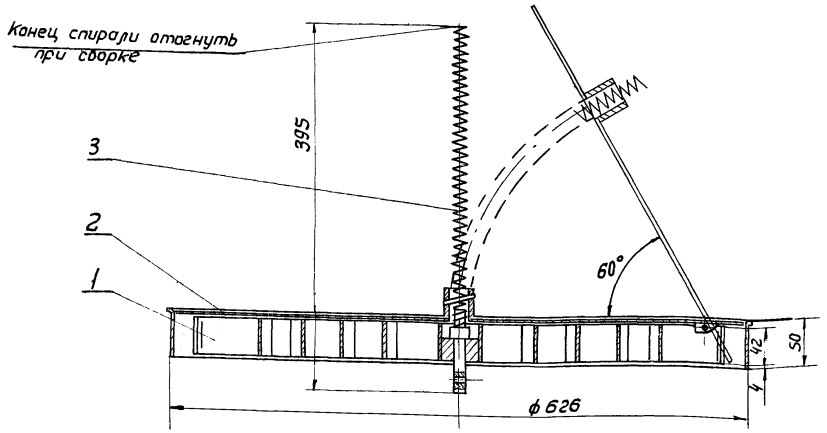

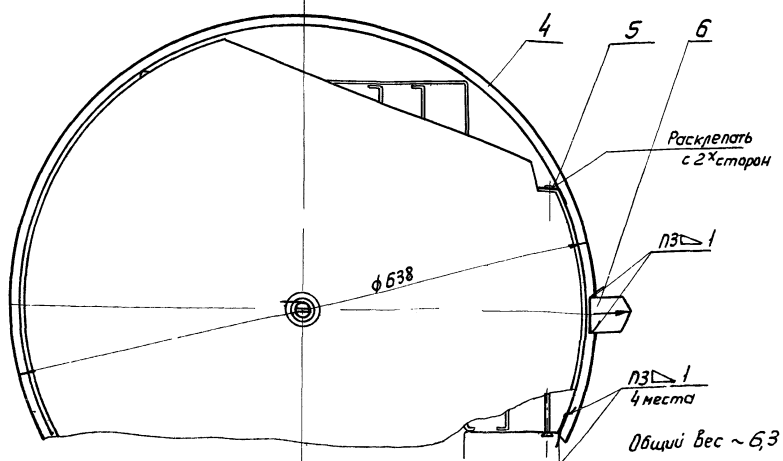

Общий вес ~ 6,3

Поз.	Обозначен.	Наименование	Кол.	Материал	Вес 1 шт.	Вес Общ.	Примеч.
6	ВДПМ2-Iа-0106	Стрелка	1	Ст3	0,014	0,014	Лист 17
5	ВДПМ6-Iа-0105	Ось	1	Ст3	0,04	0,04	Лист 9
4	ВДПМ6-Iа-0104	Обечайка	1	Ст.3	0,89	0,89	Лист 12
3	ВДПМ6-Iа-0103	Привод	1	Сварка	0,224	0,224	Лист 11
2	ВДПМ6-Iа-0102	Клапан	1	Сварка	2,5	2,5	Лист 36
1	ВДПМ6-Iа-0101	Рамка	1	Сварка	2,57	2,57	Лист 35

Спецификация

ТД	Воздухораспределители двухструйные с перфорированным диском, тип ВДПМ, диаметрами 250, 315, 400, 500, 630 и 800		Серия 4.904-53	
М1:4	1969	Регулятор расхода. ВДПМ6-Iа-01. Узел	Лист	34

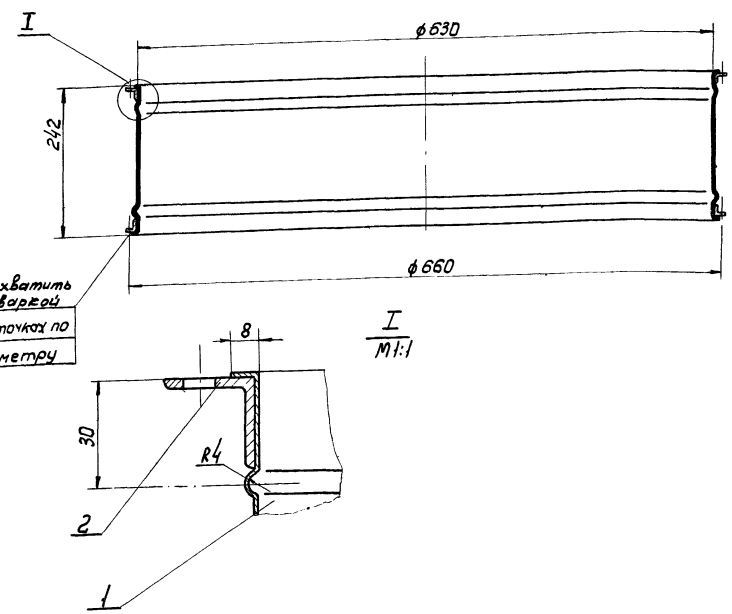

Общий вес 9,88

Поз.	Обозначен.	Наименование	Кол.	Материал	Вес 1 шт.	Вес Общ.	Примеч.
2	ВДПМ6-Iа-0202	Фланец	2	Ст.3	2,94	5,88	Лист 23
1	ВДПМ6-Iа-0201	Обечайка	1	Ст.3	4,0	4,0	Лист 9

Спецификация

ТД	Воздухораспределители двухструйные с перфорированным диском, тип ВДПМ, диаметрами 250, 315, 400, 500, 630 и 800		Серия 4.904-53	
М1:4	1969	Патрубок. ВДПМ6-Iа-02. Узел.	Лист	34

Проектпромвентиляция г. Москва
Нач. группы Кузнецова
Контролер Кузнецова
Конструктор Баринов

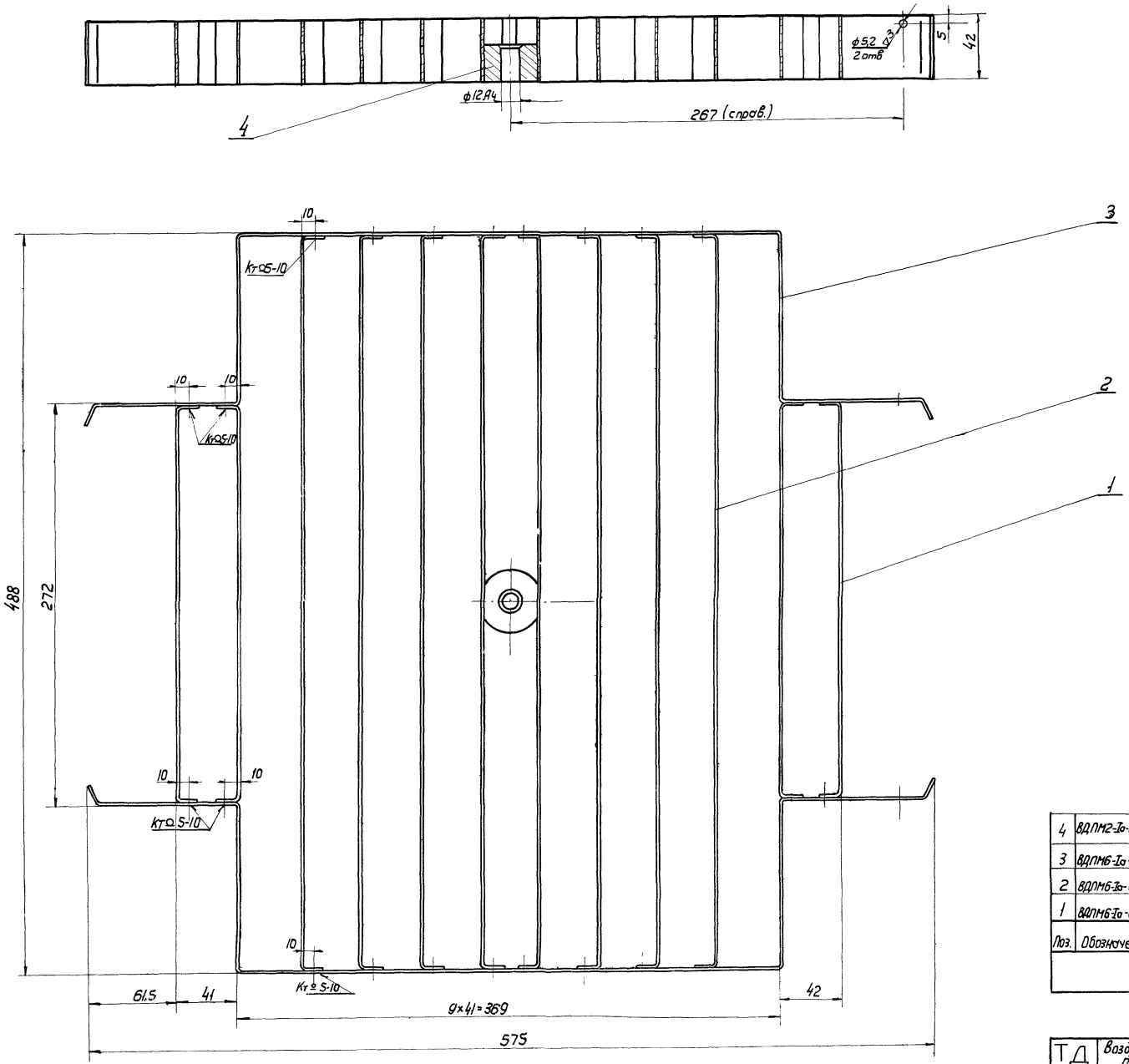

Втулку, поз. 4, приварить к ребрам, поз. 2, точечной сваркой пятью точками с каждой стороны.

Общий вес 2,57

Поз.	Обозначен.	Наименование	Кол.	Материал	Вес 1 шт.	Вес Общ.	Примеч.
4	ВДПМ2-Iа-0101/3	Втулка	1	Ст.3	0,27	0,27	Лист 19
3	ВДПМ6-Iа-0101/3	Стенка	2	Ст.3	0,27	0,54	Лист 23
2	ВДПМ6-Iа-0101/2	Ребро	8	Ст.3	0,17	1,36	Лист 8
1	ВДПМ6-Iа-0101/1	Ребро	4	Ст.3	0,1	0,4	Лист 8

Спецификация

ТД	Воздухораспределители двухструйные с перфорированным диском, тип ВДПМ, диаметрами 250, 315, 400, 500, 630 и 800	Серия 4.904-53	
1969	Рамка ВДПМ6-Iа-0101. Узел.	Лист	35

М1:2

Проектир. г. Москва | Контролер Конструктор | Кузнецова Баринов | Мир Баринов

10328 37

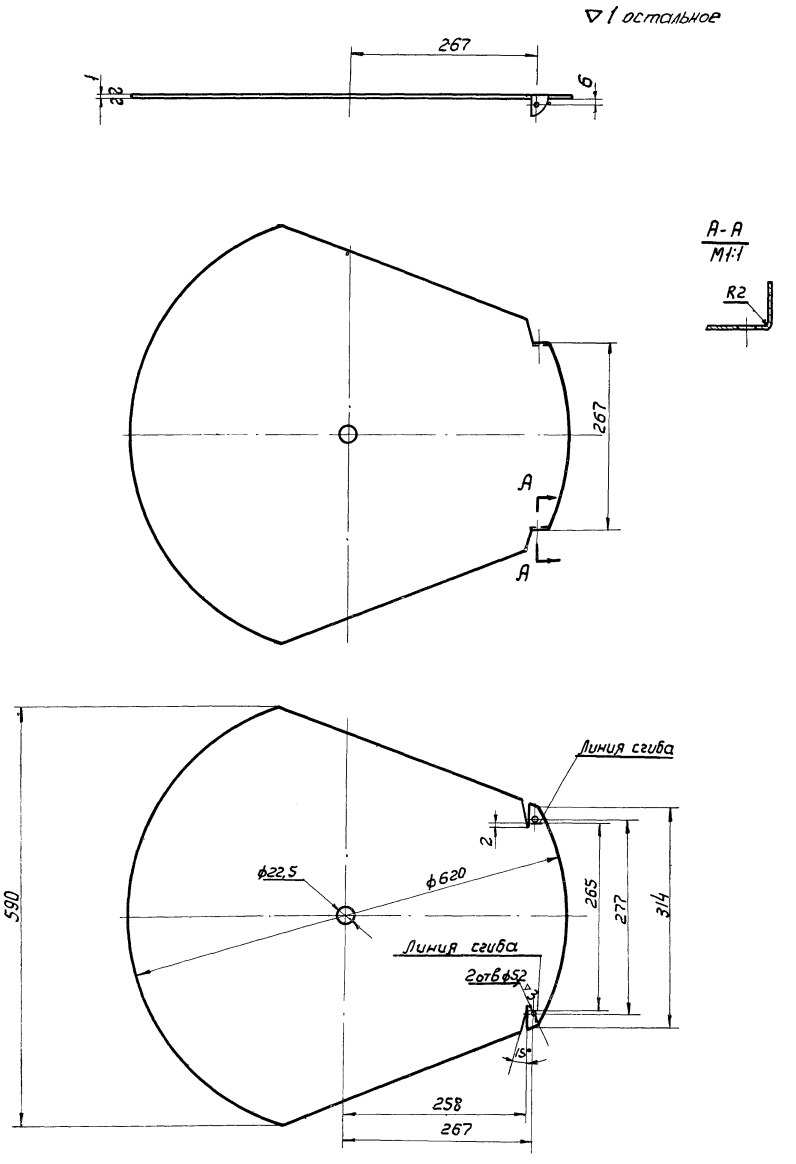

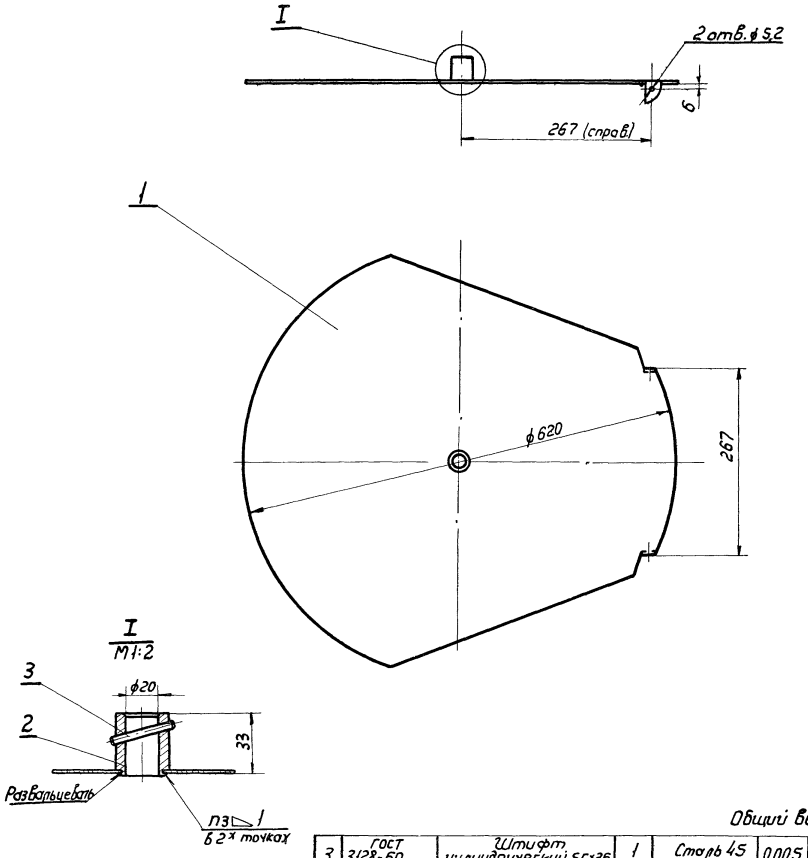

Общий вес ~ 2,5

Поз	Обозначен.	Наименование	Кол.	Материал	Вес 1шт	Вес Общ.	Примеч
3	ГОСТ 3128-60	Штифт цилиндрический 5Г×36	1	Сталь 45	0,005	0,005	
2	ВДПМ6-Iа-0102/2	Втулка	1	Ст.3	0,1	0,1	Лист 12
1	ВДПМ6-Iа-0102/1	Крышка	1	Ст.3	2,3	2,3	Лист 36

Спецификация

	ВДПМ6-Iа-0102/1	Крышка	Ст.3 ГОСТ 501-58	Лист В1 ГОСТ 3680-57	2,3	36
M1:5	Обозначен.	Наименование	Материал	Сортамент	Вес	Лист

ТД	Воздухораспределители двухструйные с перфорированным диском, тип ВДПМ, диаметрами 250, 315, 400, 500, 630 и 800		Серия 4.904-53	
M1:5	1969	Клапан. ВДПМ6-Iа-0102 Узел. Деталь	Лист	36

Проектпромвентиляция г. Москва

Рук. группы	Кузнецова	
Контролер	Кузнецова	
Конструктор	Баринов	

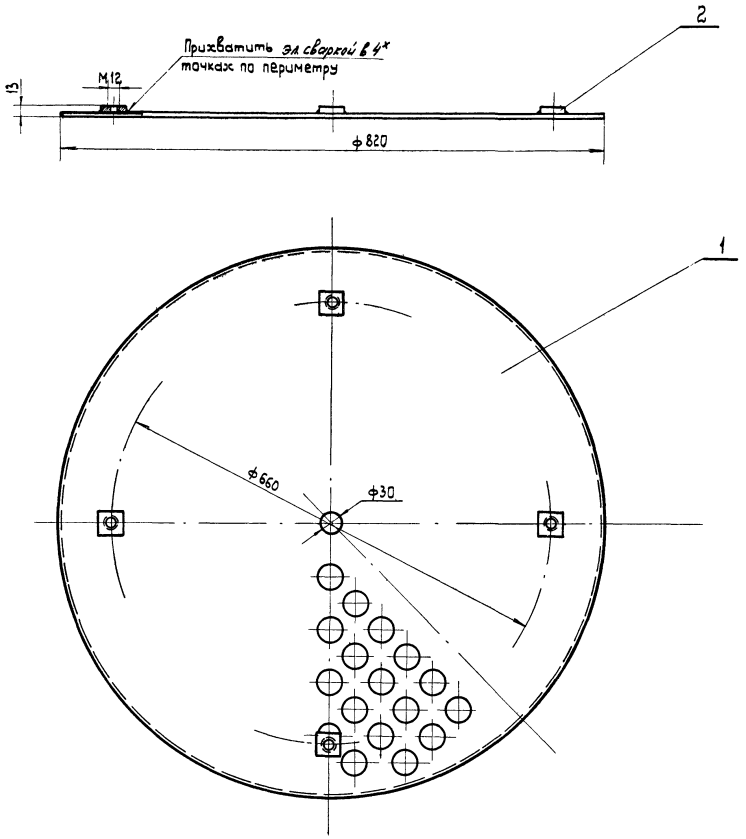

Общий вес 4,3

Поз.	Обозначен.	Наименование	Кол.	Материал	Вес 1 шт.	Вес общ.	Примеч.
2	ВДПМ2-Iа-03/2	Бобышка	4	Ст.3	0,1	0,4	Лист 17
1	ВДПМ6-Iа-03/1	Диск	1	Ст.3	3,9	3,9	Лист 25

Спецификация

ТД	Воздухораспределители двухструйные с перфорированным диском, тип ВДПМ, диаметрами 250, 315, 400, 500, 630 и 800	Серия 4.904-53
1969	Диск. ВДПМ6-Iа-03. Узел.	Лист 37

м1:5

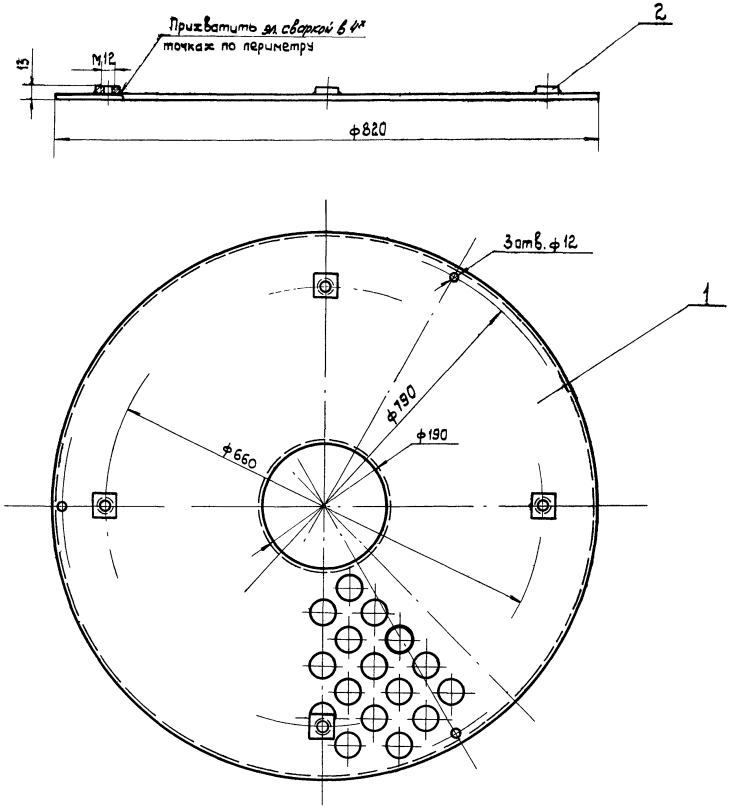

Общий вес 4,1

Поз.	Обозначен.	Наименование	Кол.	Материал	Вес 1 шт.	Вес общ.	Примеч.
2	ВДПМ2-Iа-03/2	Бобышка	4	Ст.3	0,1	0,4	Лист 17
1	ВДПМ6-Iб-03/6	Диск	1	Ст.3	2,8	3,7	Лист 25

Спецификация

ТД	Воздухораспределители двухструйные с перфорированным диском, тип ВДПМ, диаметрами 250, 315, 400, 500, 630 и 800	Серия 4.904-53
1969	Диск. ВДПМ6-Iб-03. Узел	Лист 37

м1:5

Институт Проектпромвентиляция г. Москва

Нач. отдела		
ГИП	Резникман	
Рук. группы	Зеличкман	
Контролер	Кузнецова	
Констр.	Кузнецова	
	Баринов	

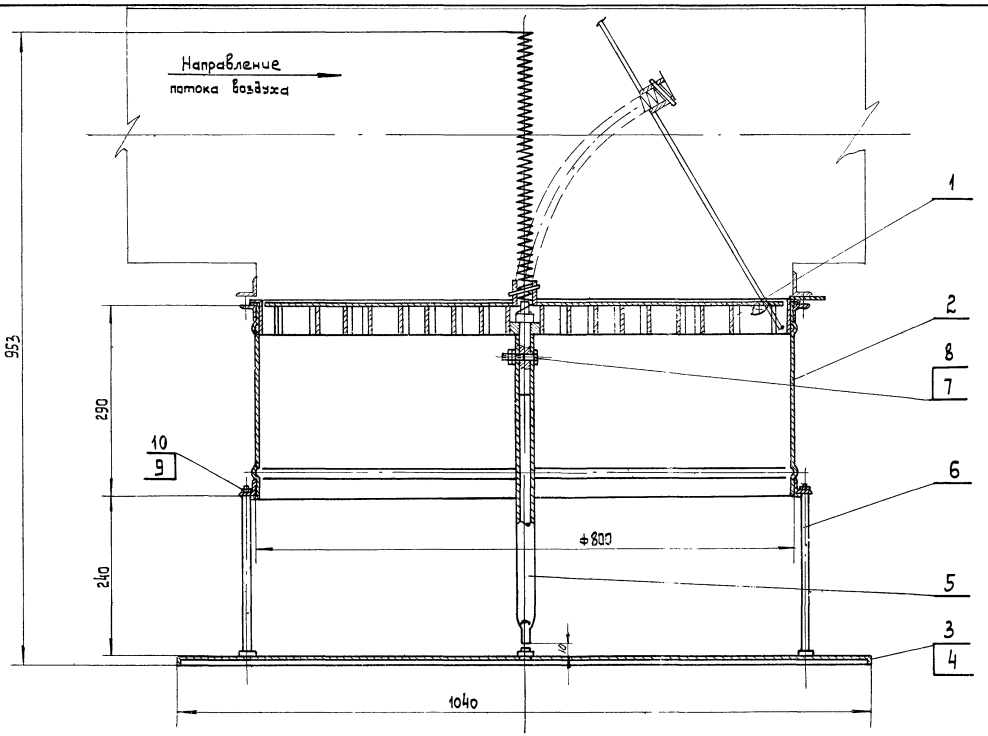

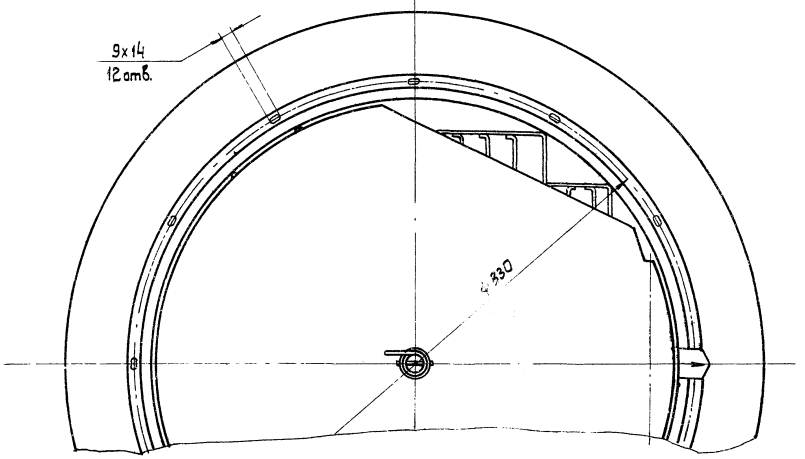

1. Воздухораспределитель собирается с одним из внесенных в спецификацию дисков, поз. 3, 4 (черт. ВДПМ8-Iа-03 и черт. ВДПМ8-Iб-03)
2. Воздухораспределитель с диском, черт. ВДПМ8-Iа-03, обозначается ВДПМ8-Iа.
3. Воздухораспределитель с диском, черт. ВДПМ8-Iб-03, обозначается ВДПМ8-Iб.
4. Воздухораспределитель окрасить *грунтом ГФ-020 ГОСТ 4056-63.*

Общий вес 32,6

Поз	Обозначен.	Наименование	Кол.	Материал	Вес 1 шт.	Вес общ.	Примеч.
10	ГОСТ 5915-62	Гайка М8	4	Ст.3	0,006	0,024	
9	ГОСТ 11371-68	Шайба 8	4	Ст.3	0,0008	0,0032	
8	ГОСТ 5915-62	Гайка М6	2	Ст.3	0,002	0,012	
7	ГОСТ 7798-62	Болт М6х25	1	Ст.3	0,006	0,006	
6	ВДПМ8-Iа-0002	Шпилька	4	Ст.3	0,22	0,88	лист 15
5	ВДПМ8-Iа-0001	Труба	1	Ст.3	0,38	0,38	лист 16
4	ВДПМ8-Iб-03	Диск	1	Сварка	6,7	6,7	лист 43
3	ВДПМ8-Iа-03	Диск	1	Сварка	7,0	7,0	лист 43
2	ВДПМ8-Iа-02	Патрубок	1	Сварка	13,58	13,58	лист 42
1	ВДПМ8-Iа-01	Регулятор расхода	1	Сборка	10,8	10,8	лист 39

Спецификация

ТД	Воздухораспределители двухструйные с перфорированным диском, тип ВДПМ, диаметрами 250, 315, 400, 500, 630 и 800	Серия 4.904-53	
1969	Воздухораспределитель с неподвижным перфорированным диском ВДПМ8-Iа; ВДПМ8-Iб. Общий вид.	Лист	38

М1:5

г. Москва | Рук. группы Кузнецова

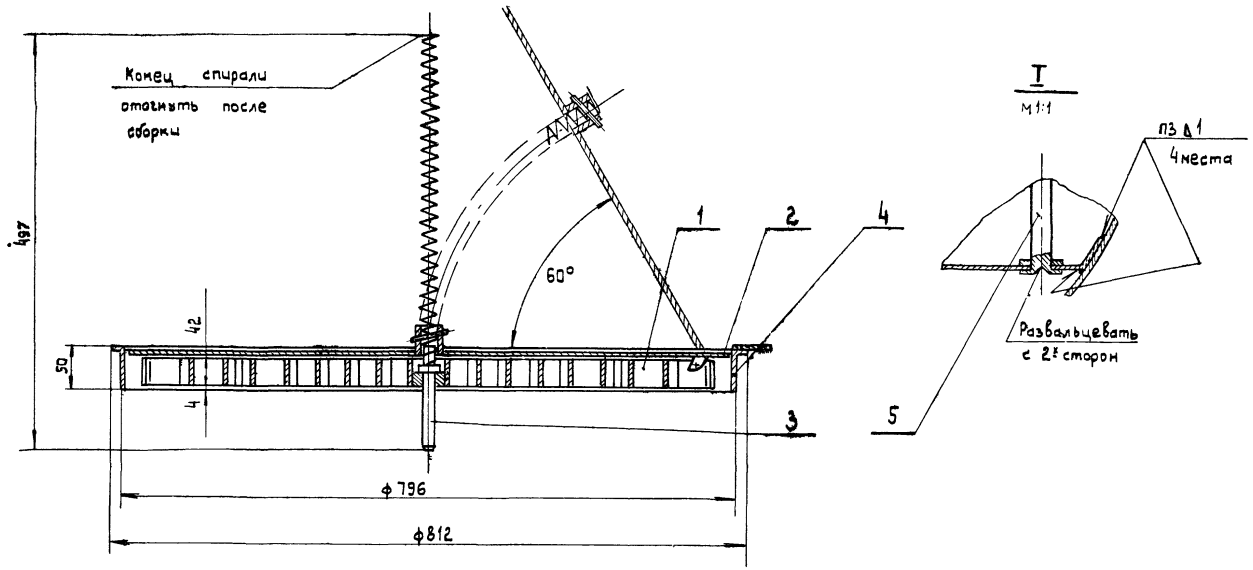

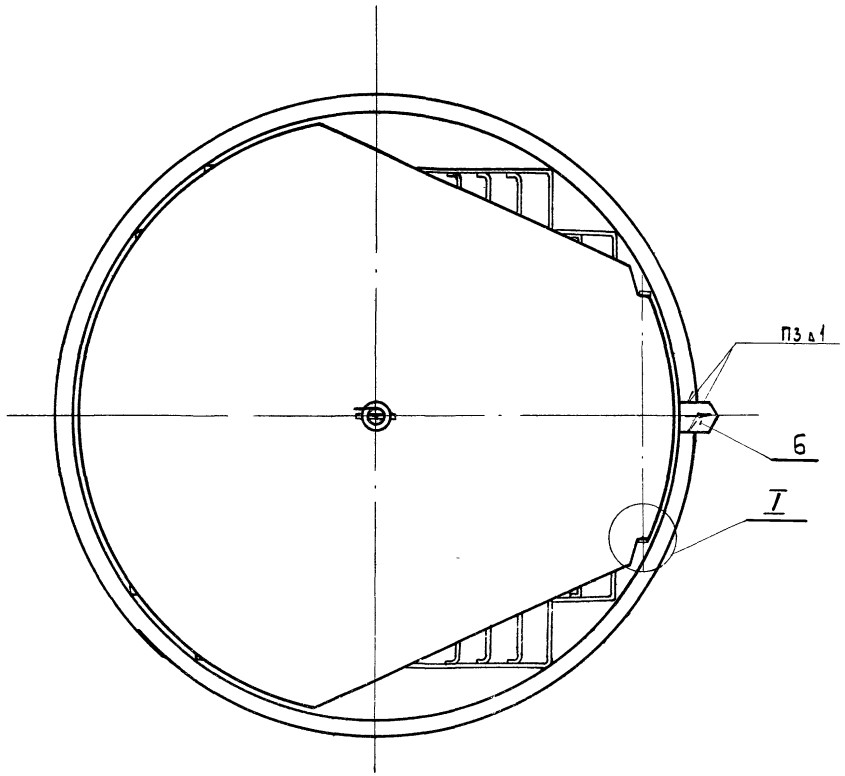

Общий вес ~ 10,8

Поз.	Обозначен.	Наименование	Кол.	Материал	1 шт. вес	Общ. вес	Примеч.
6	ВДПМ2-Iа-0106	Стрелка	1	Ст.3	0,014	0,014	лист 17
5	ВДПМ8-Iа-0105	Ось	1	Ст.3	0,051	0,051	лист 7
4	ВДПМ8-Iа-0104	Обечайка	1	Ст.3	1,14	1,14	лист 12
3	ВДПМ8-Iа-0103	Привод	1	Сварка	0,26	0,26	лист 11
2	ВДПМ8-Iа-0102	Клапан	1	Сварка	3,8	3,8	лист 41
1	ВДПМ8-Iа-0101	Рамка	1	Сварка	5,47	5,47	лист 40

Спецификация

ТД	Воздухораспределители двухструйные с перфорированным диском, тип ВДПМ, диаметрами 250, 315, 400, 500, 630 и 800.	Серия 4.904-53	
1969	Регулятор расхода. ВДПМ8-Iа-01. Узел.	Лист	39

м 1:5

г. Москва | Конструктор | Рябая | Казнецова

10328

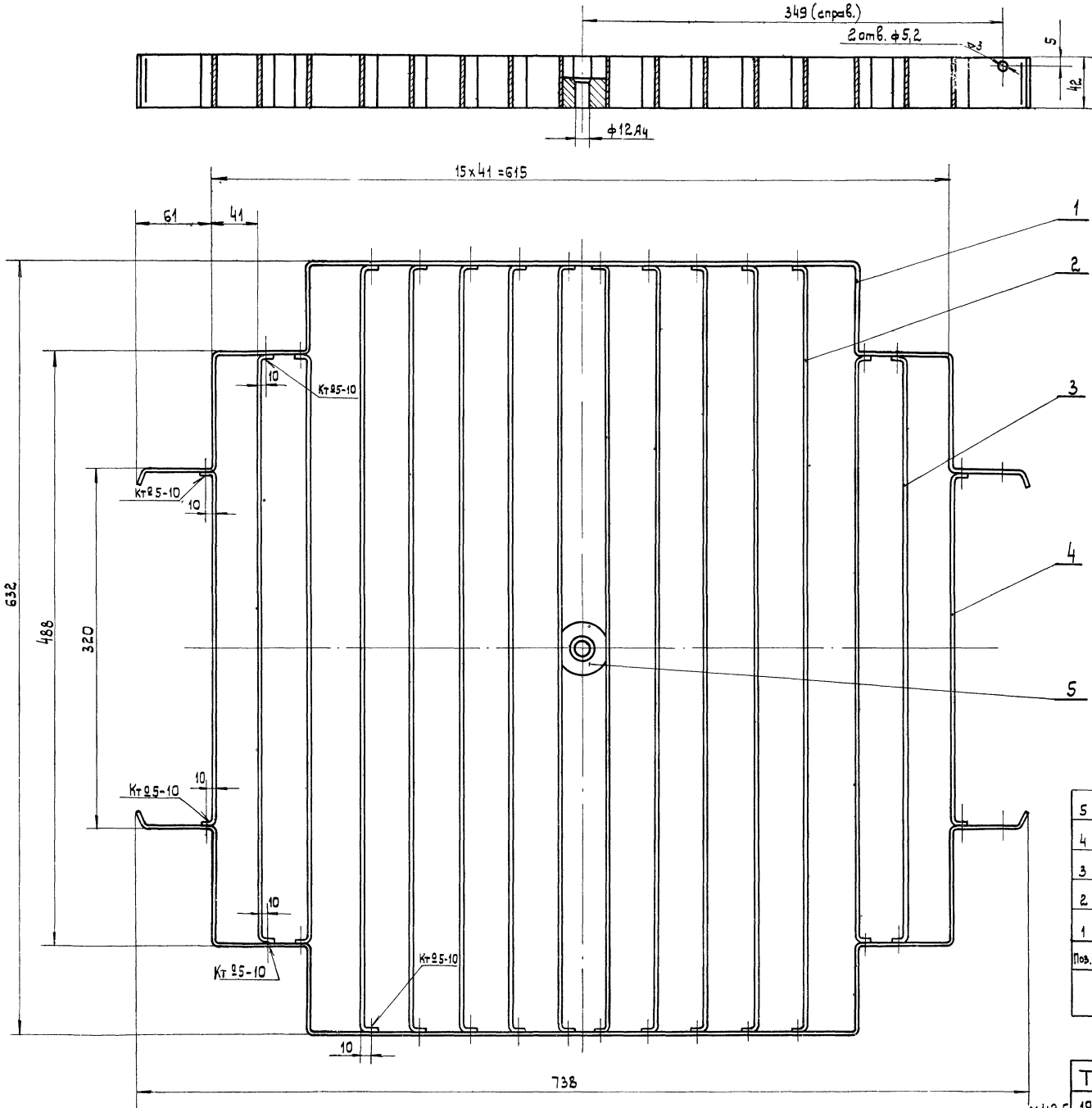

Втулку, поз. 5, приварить к ребрам, поз. 2, точечной сваркой пятью точками.

Общий вес 5,47

Поз.	Обозначен.	Наименование	Кол.	Материал	Вес 1 шт.	Вес Общ.	Примеч.
5	ВДПМ2-Iа-0101/3	Втулка	1	Ст.3	0,27	0,27	Лист 9
4	ВДПМ8-Iа-0101/4	Ребро	2	Ст.3	0,16	0,32	Лист 8
3	ВДПМ8-Iа-0101/3	Ребро	4	Ст.3	0,23	0,92	Лист 8
2	ВДПМ8-Iа-0101/2	Ребро	10	Ст.3	0,3	3,0	Лист 8
1	ВДПМ8-Iа-0101/1	Стенка	2	Ст.3	0,48	0,96	Лист 41

Спецификация

Т Д	Воздухораспределители двухструйные с перфорированным диском, тип ВДПМ, диаметрами 250, 315, 400, 500, 630 и 800.		Серия 4.904-53
1969	Рамка. ВДПМ8-Iа-0101. Узел.	Лист	40

Инстит. Проектпромвентиляция г. Москва

Рук. группы Кузнецова
Контролер Кузнецова
Конструкт. Рядая

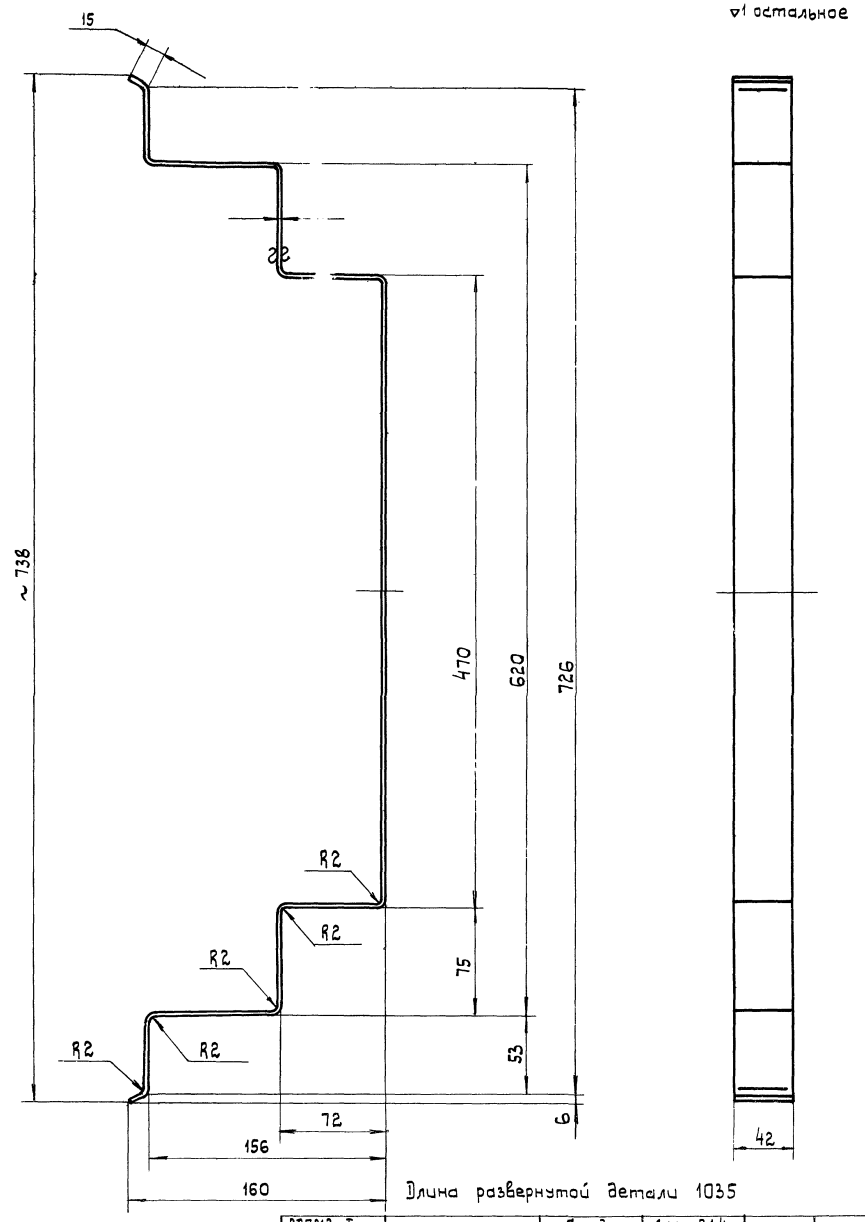

Длина развернутой детали 1035

ВДПМ2-Iа-0101/1	Стенка	Ст.3 ГОСТ 501-58	Лист В1,4 ГОСТ 3680-57	0,48	41
Обозначен.	Наименование	Материал	Сортамент	Вес	Лист

М1:2,5

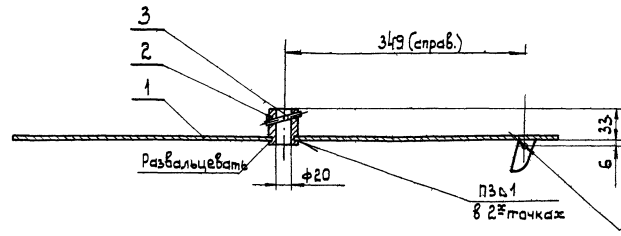

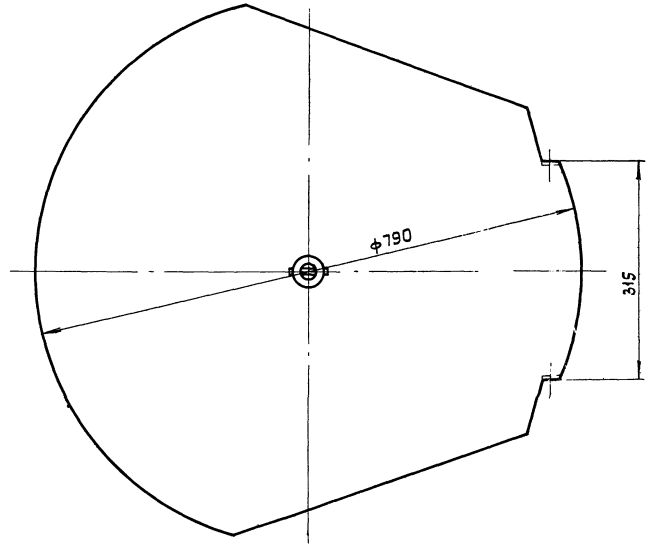

Общий вес ~3,8

Поз	Обозначен	Наименование	Кол.	Материал	Вес 1 шт.	Вес общ.	Примеч.
3	ГОСТ 3128-60	Штифт цилиндрический 5г×36	1	Сталь 45	0,005	0,005	
2	ВДПМ6-Iа-0102/2	Втулка	1	Ст.3	0,1	0,1	лист 12
1	ВДПМ8-Iа-0102/1	Крышка	1	Ст.3	3,6	3,6	лист 15

Спецификация

Т Д	Воздухораспределители двухструйные с перфорированным диском, тип ВДПМ, диаметрами 250, 315, 400, 500, 630 и 800.			Серия 4.904-53	
1969	Клапан. ВДПМ8-Iа-0102. Узел. Деталь.			Лист	41

М 1:5

Институт Проектпромвентиляция г. Москва

Нач. отдела	Бейзерман
ГИП	Звиличкин
Рук. группы	Кузнецова
Контролер	Кузнецова
Конструктор	Рябая

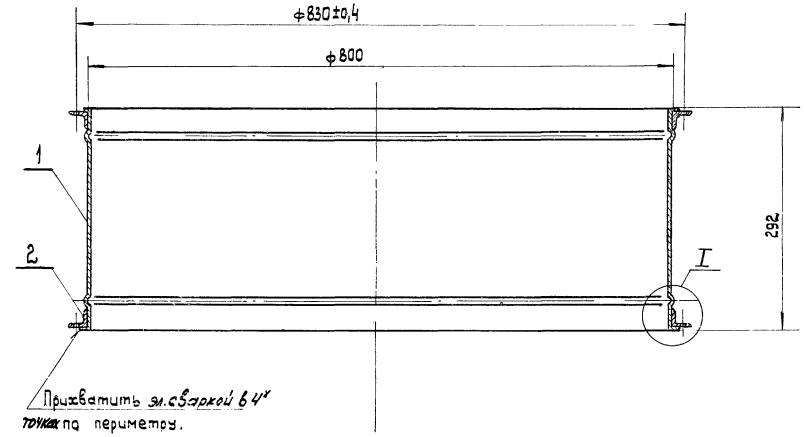

I
м 1:1

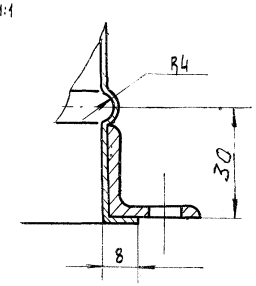

Общий вес 13,58

Поз.	Обозначен.	Наименование	Кол.	Материал	1 шт.	Общ.	Примеч.
2	ВДПМ8-Iа-02/2	Фланец	2	Ст.3	3,74	7,48	Лист 23
1	ВДПМ8-Iа-02/1	Обечайка	1	Ст.3	6,1	6,1	Лист 9
					Вес		

Спецификация

Т.Д.	Воздухораспределители двухструйные с перфорированным диском, тип ВДПМ, диаметром 250, 315, 400, 500, 630 и 800.	Серия 4.904-53	
1969	Патрубок. ВДПМ8-Iа-02. Узел.	Лист	42

м 1:5

Контролер Кузнецова
Конструктор Рябая

10328 44

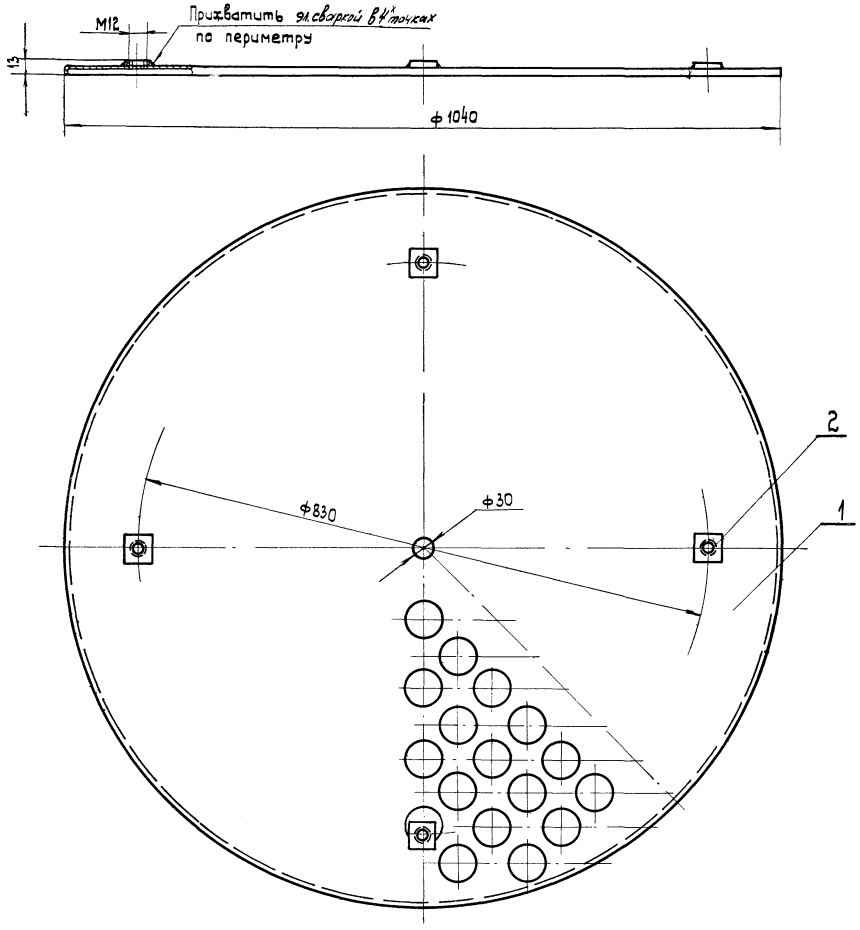

Общий вес 7,0

Поз.	Обозначен.	Наименование	Кол.	Материал	Вес 1 шт.	Вес Общ.	Примеч.
2	ВДПМ8-Iа-03/2	Бобышка	4	Ст.3	0,1	0,4	лист 17
1	ВДПМ8-Iа-03/1	Диск	1	Ст.3	6,6	6,6	лист 25

Спецификация

ТД	Воздухораспределители двухструйные с перфорированным диском, тип ВДПМ, диаметрами 250, 315, 400, 500, 630 и 800.	Серия 4.904-53
1969	Диск. ВДПМ8-Iа-03. Узел.	Лист 43

м 1:5

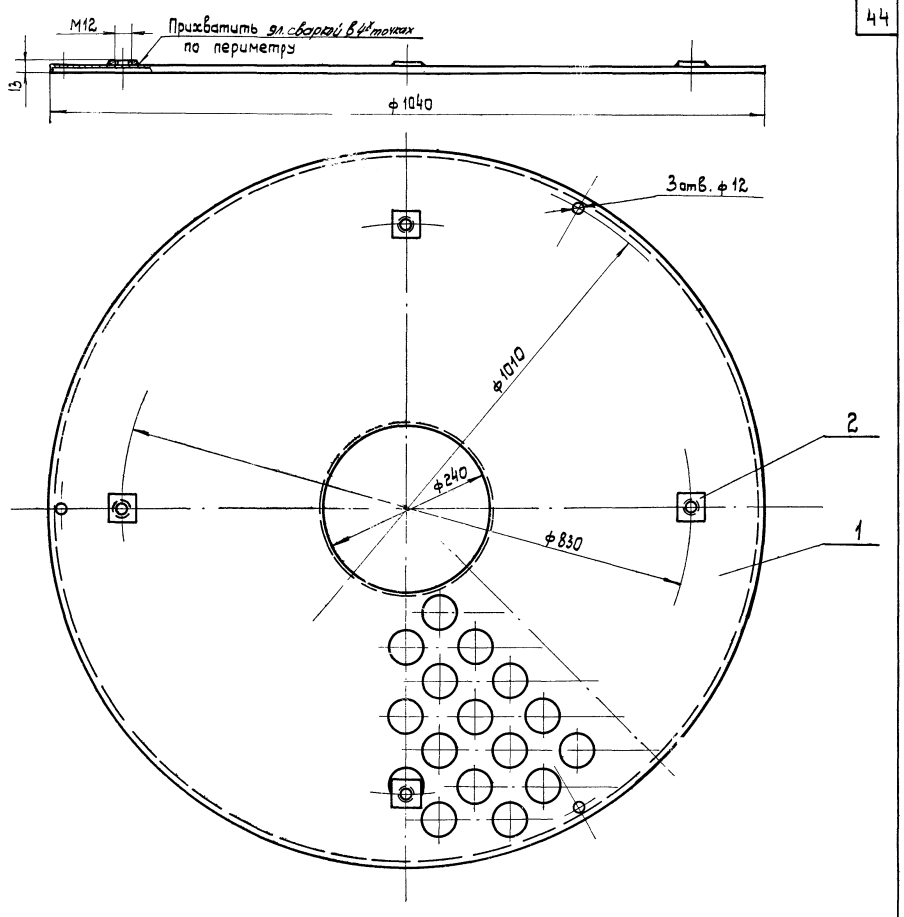

Общий вес 6,7

Поз.	Обозначен.	Наименование	Кол.	Материал	Вес 1 шт.	Вес Общ.	Примеч.
2	ВДПМ8-Iа-03/2	Бобышка	4	Ст.3	0,1	0,4	лист 17
1	ВДПМ8-Iб-03/1	Диск	1	Ст.3	6,3	6,3	лист 25

Спецификация

ТД	Воздухораспределители двухструйные с перфорированным диском, тип ВДПМ, диаметрами 250, 315, 400, 500, 630 и 800.	Серия 4.904-53
1969	Диск. ВДПМ8-Iб-03. Узел.	Лист 43

м 1:5

Проектпромвентиляция г. Москва
Контролер
Конструктор
Разраб.

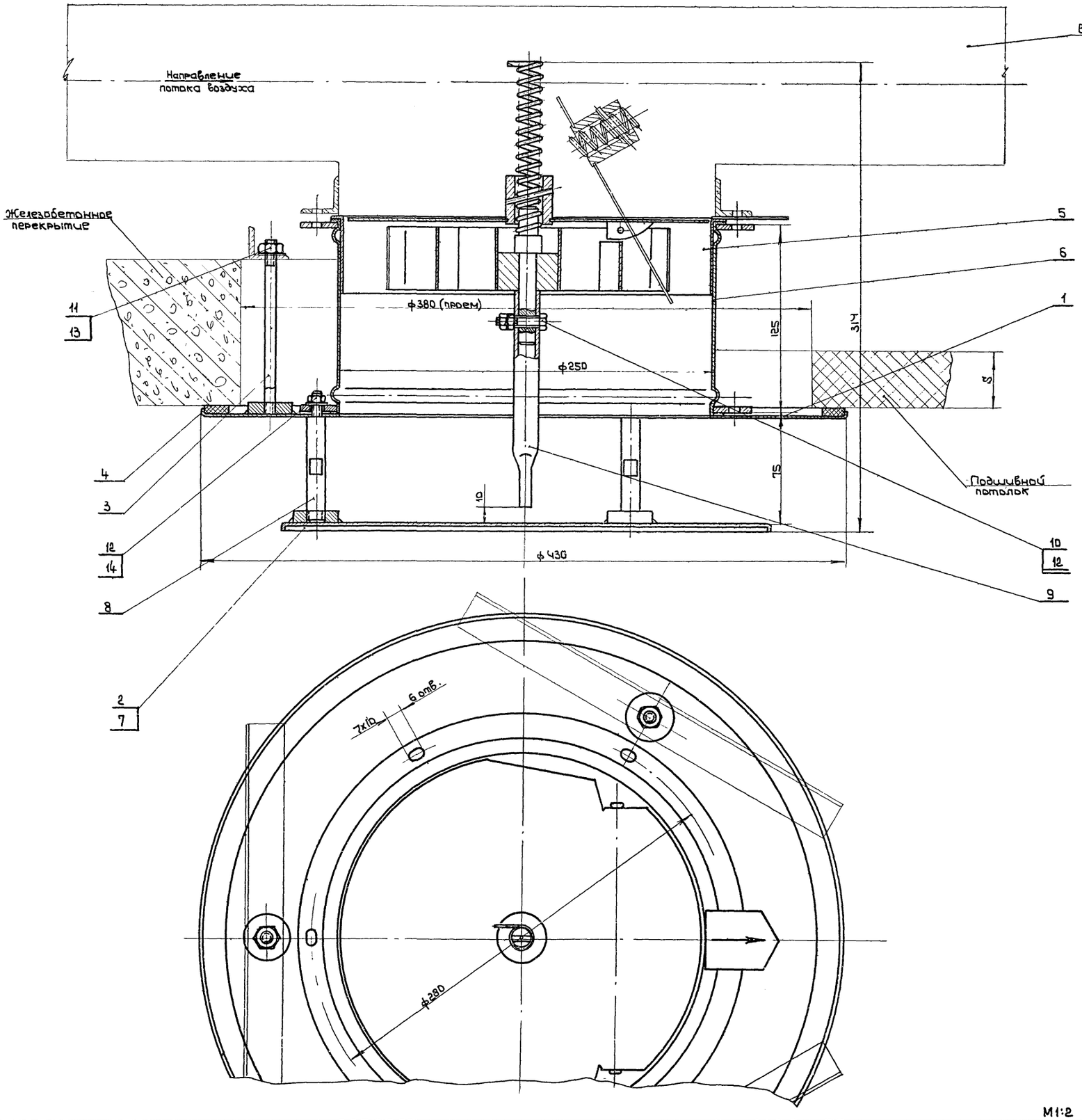

1. Крепление воздухораспределителя в проеме железобетонного перекрытия и к металлическому подшивному потолку условно совмещено на одном чертеже.
2. Длина шпильки L, поз.3, выбирается по проекту в зависимости от толщины перекрытия

$$L = S + 50, \text{ где}$$

S - толщина перекрытия

3. Прокладку, поз. 4, приклеить к шайбе, поз. 1, клеем № 88Н
4. Воздухораспределитель окрасить грунтом ГФ-020 ГОСТ 4056-63.
5. Воздухораспределитель собирается с одним из внесенных в спецификацию дисков, поз. 2,7 (черт. ВДПМ2-IIв-02 и черт. ВДПМ2-Iа-03).
6. Воздухораспределитель с диском, черт. ВДПМ2-IIв-02, обозначается ВДПМ2-IIв.
7. Воздухораспределитель с диском, черт. ВДПМ2-Iа-03, обозначается ВДПМ2-IIа

Общий вес ~ 6,9

Поз.	Обозначен.	Наименование	Кол.	Материал	Вес 1шт.	Вес Общ.	Примеч.
14	ГОСТ 11371-68	Шайба 6	3	Ст.3	0,0008	0,0024	
13	ГОСТ 11371-68	Шайба 10	3	Ст.3	0,004	0,012	
12	ГОСТ 5915-62	Гайка М6	5	Ст.3	0,002	0,010	
11	ГОСТ 5915-62	Гайка М10	3	Ст.3	0,011	0,033	
10	ГОСТ 7798-62	Болт М6х25	1	Ст.3	0,006	0,006	
9	ВДПМ2-Iа-0001	Труба	1	Ст.3	0,11	0,11	Лист 16
8	ВДПМ2-Iа-0002	Шпилька	3	Ст.3	0,07	0,21	Лист 16
7	ВДПМ2-Iа-03	Диск	1	Сварка	0,75	0,75	Лист 13
6	ВДПМ2-Iа-02	Патрубок	1	Сварка	2,28	2,28	Лист 6
5	ВДПМ2-Iа-01	Регулятор расхода	1	Сборка	1,6	1,6	Лист 6
4	ВДПМ2-IIа-0002	Прокладка 10х25 ℓ=1272	1	Резина губчатая ТУ 1206-55	0,19	0,19	б/черт.
3	ВДПМ2-IIа-0001	Шпилька	3	Ст.3	—	—	Лист 58
2	ВДПМ2-IIв-02	Диск	1	Сварка	1,24	1,24	Лист 46
1	ВДПМ2-IIа-01	Шайба декоративная	1	Сварка	1,19	1,19	Лист 45

Спецификация

ТД	Воздухораспределители двухструйные с перфорированным диском, тип ВДПМ, диаметрами 250, 315, 400, 500, 630 и 800.	Серия Ч.904-53	
1969	Воздухораспределитель с неподвижным перфорированным диском, ВДПМ2-IIа; ВДПМ2-IIв. Общий вид.	Лист	44

М1:2

Проектпромвентиляция г. Москва

Нач. отдела Г.И.П. Рук. группы

Зейликман Кузнецова

10328 46

∇ остальное

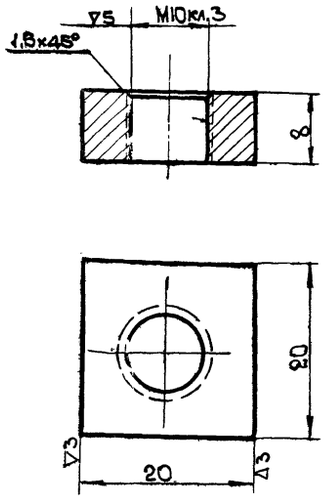

М 2:1

Обозначен.	Наименование	Материал	Сортамент	Вес	Лист
ВДПМ2-II а-01|2	Бобышка	Ст.3 ГОСТ 535-58	Полоса 8×20 ГОСТ 103-57	0,015	45

∇1 остальное

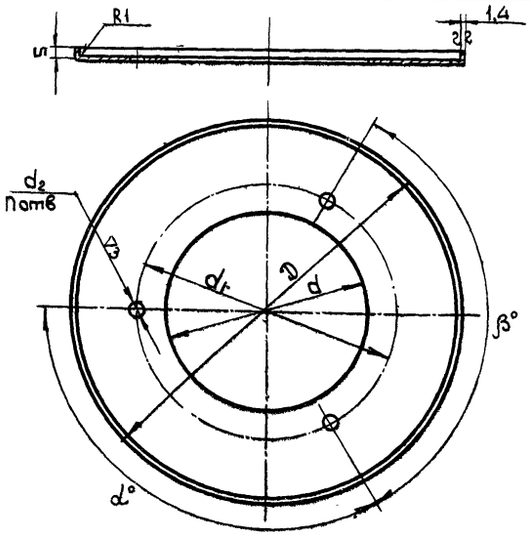

Обозначен.	D	d	d_1	d_2	n	α°	β°	Вес
ВДПМ2-II а-01|1	430	248	280	7	3	120		1,14
ВДПМ3-II а-01|1	495	313	345			90	135	1,35
ВДПМ4-II а-01|1	580	398	430			72	108	1,65
ВДПМ5-II а-01|1	680	498	530					1,98
ВДПМ6-II а-01|1	810	628	660	9	4	120		2,73
ВДПМ8-II а-01|1	980	798	830					2,98

Допускается изготовление диска без отбортовки из листовой стали толщиной 2мм.

см. табл.	Диск	Ст.3 ГОСТ 501-58	Лист В1.4 ГОСТ 3680-57	см табл	45
Обозначен.	Наименование	Материал	Сортамент	Вес	Лист

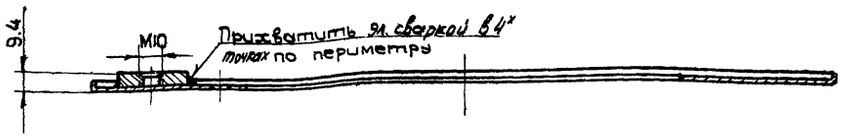

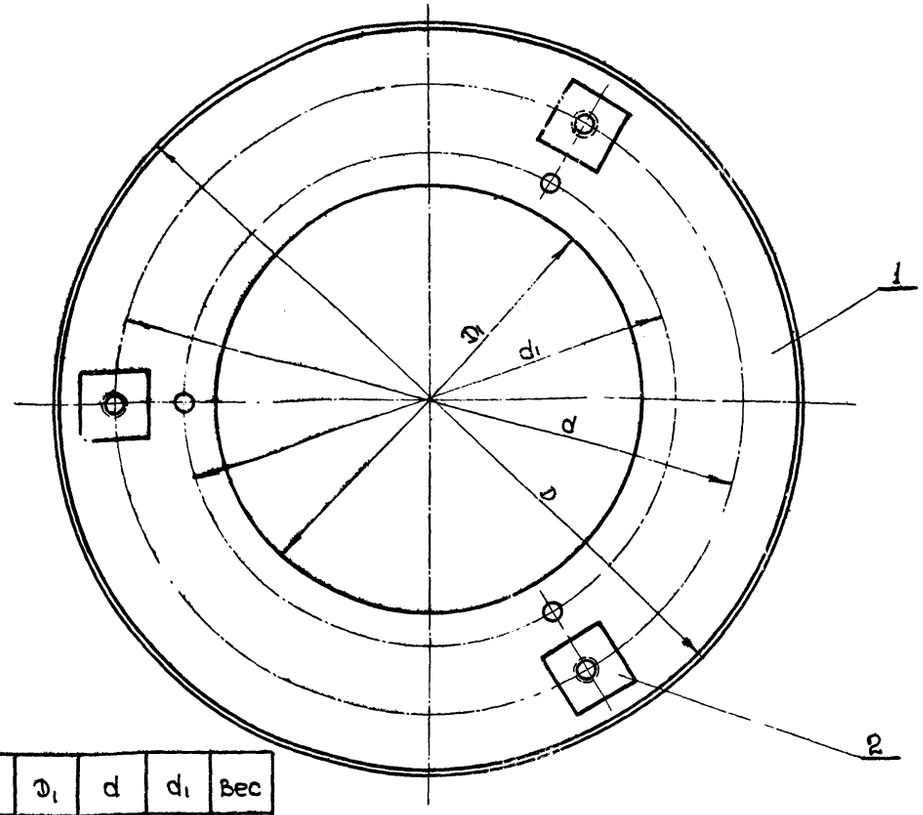

Обозначен.	D	D_1	d	d_1	Вес
ВДПМ2-II а-01	430	248	340	280	1,19
ВДПМ3-II а-01	495	313	405	345	1,4
ВДПМ4-II а-01	580	398	490	430	1,7
ВДПМ5-II а-01	680	498	590	530	2,02
ВДПМ6-II а-01	810	628	720	680	2,78
ВДПМ8-II а-01	980	798	890	830	3,02

поз.	Обозначен.	Наименование	кол	Материал	Вес 1 шт.	Вес Общ.	Примеч.
2	ВДПМ2-II а-01|2	Бобышка	3	Ст.3	0,015	0,045	Лист 45
1	ВДПМ2-II а-01|1 ÷ ВДПМ6-II а-01|1; ВДПМ8-II а-01|1	Диск	1	Ст.3	см.табл.	см.табл.	Лист 45

Спецификация

Т.Д.	Воздухораспределители двухструйные с перфорированным диском, тип ВДПМ, диаметрами 250, 315, 400, 500, 630 и 800	серия 4.904-53	
1969	Шайба декоративная. ВДПМ2-II а-01 ÷ ВДПМ6-II а-01; ВДПМ8-II а-01. Узел. Деталь.	Лист	45

Гип	Зайцман	
Рук. группы	Кузнецова	
Контролер	Кузнецова	
Конструкт.	Весчетнова	

Институт Проектпромвентиляция г. Москва

10328 47

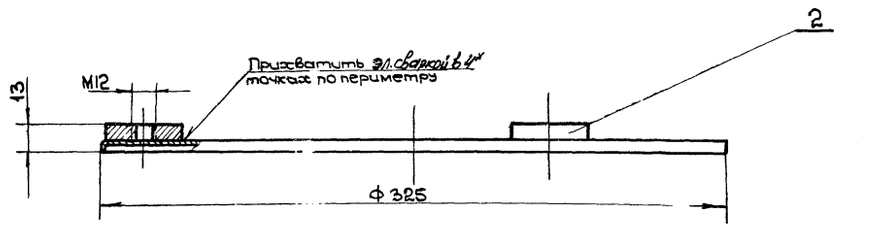

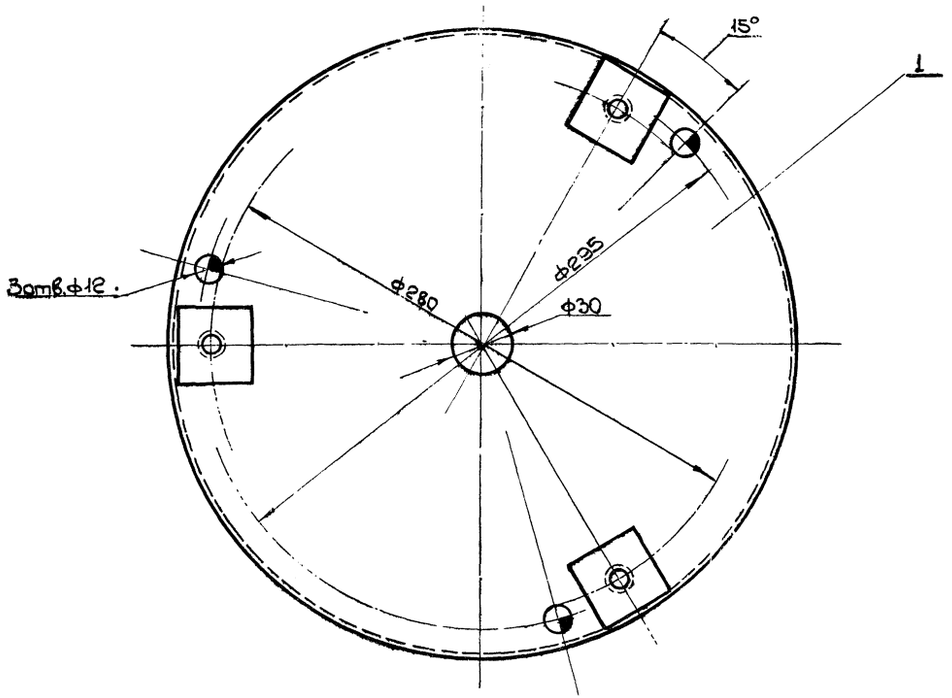

Общий вес 1.24

Поз	Обозначен.	Наименование	Кол.	Материал	Вес 1 шт.	Вес Общ.	Примеч.
2	ВДПМ2-Ia-03/2	Бобышка	3	Ст.3	0,1	0,3	Лист 17
1	ВДПМ2-IIв-02/1	Диск	1	Ст.3	0,94	0,94	Лист 20

Спецификация

ТД	Воздухораспределители двухструйные с перфорированным диском, тип ВДПМ, диаметрами 250, 315, 400, 500, 630 и 800	Серия 4.904-53
1969	Диск. ВДПМ2-IIв-02. Узел.	Лист 46

М 1:2

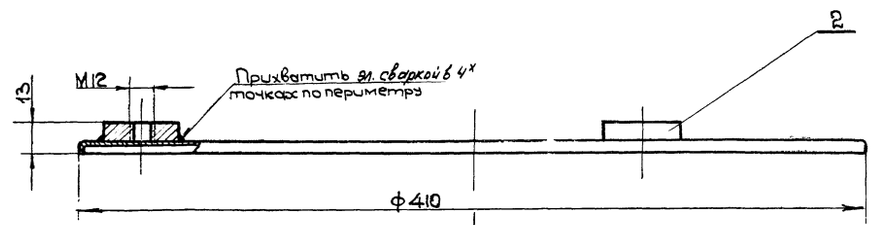

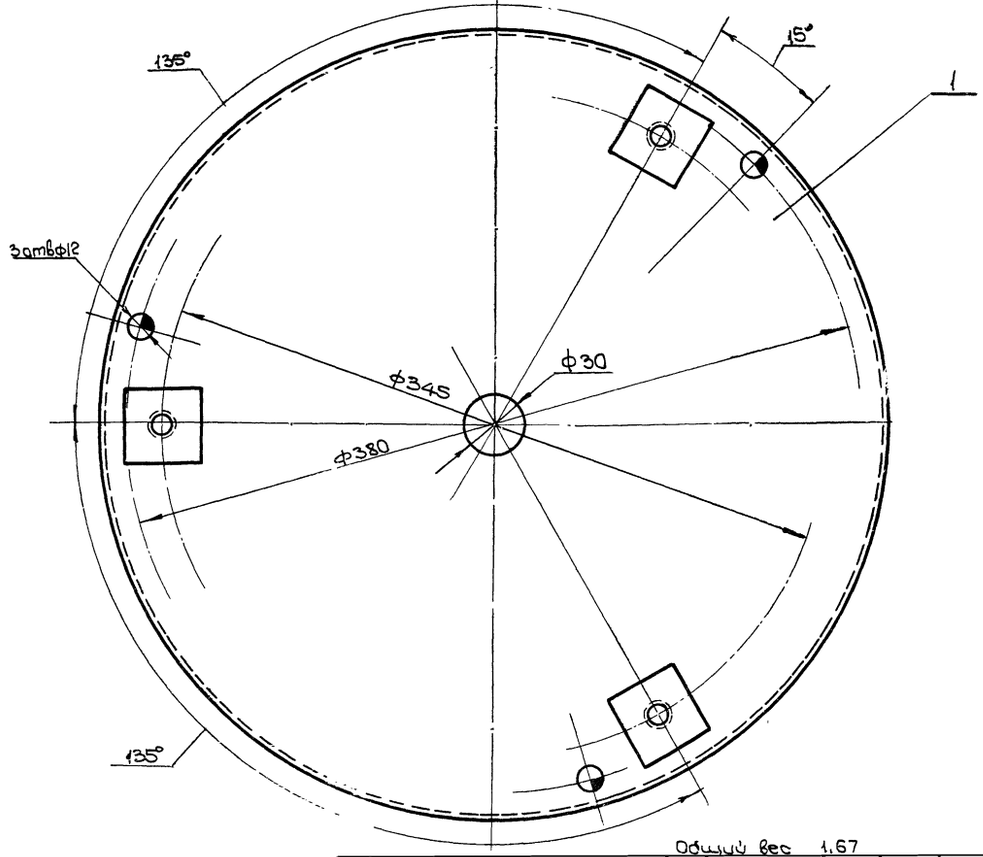

Общий вес 1.67

Поз	Обозначен.	Наименование	Кол.	Материал	Вес 1 шт.	Вес Общ.	Примеч.
2	ВДПМ2-Ia-03/2	Бобышка	3	Ст.3	0,1	0,3	Лист 17
1	ВДПМ3-IIв-02/1	Диск	1	Ст.3	1,37	1,37	Лист 20

Спецификация

ТД	Воздухораспределители двухструйные с перфорированным диском, тип ВДПМ, диаметрами 250, 315, 400, 500, 630 и 800	Серия 4.904-53
1969	Диск. ВДПМ3-IIв-02. Узел.	Лист 46

М 1:2

Проектировал Контролер Константинова
г. Москва Руководитель Баринов

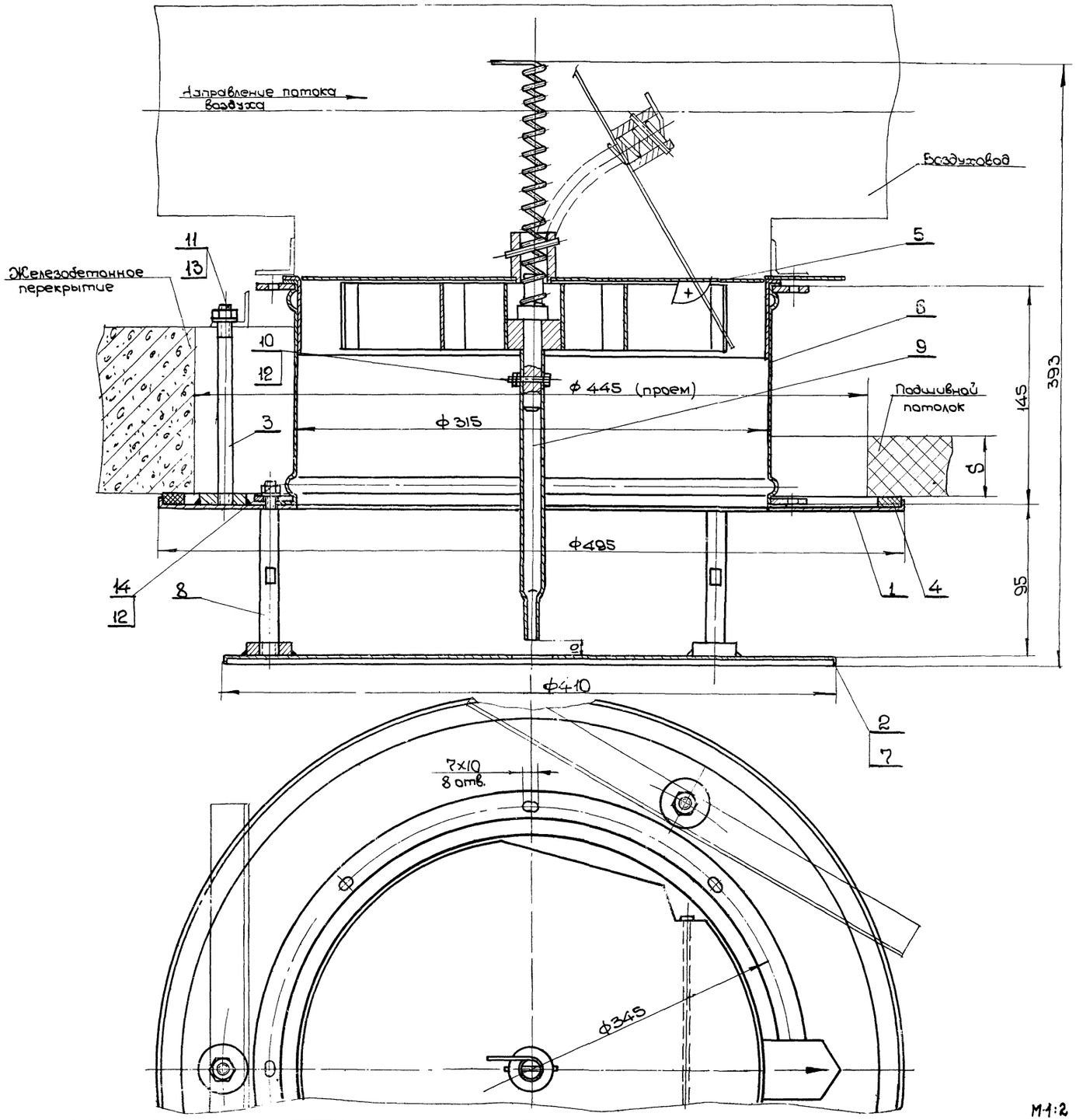

М 1:2

1. Крепление воздухораспределителя в проеме железобетонного перекрытия к металлическому подшивному потолку условно совмещено на одном чертеже.
2. Длина шпильки l, поз. 3, выбирается по проекту в зависимости от толщины перекрытия
$$l = \delta + 50,$$ где
δ - толщина перекрытия
3. Прокладку, поз. 4, приклеить к шайбе, поз. 1, клеем №88Н.
4. Воздухораспределитель окрасить грунтом ГФ-020 ГОСТ 4056-63.
5. Воздухораспределитель собирается с одним из внесенных в спецификацию дисков, поз. 2, 7, (черт. ВДПМ3-IIв-02 и черт. ВДПМ3-Iа-03.)
6. Воздухораспределитель с диском, черт. ВДПМ3-IIв-02, обозначается ВДПМ3-IIв.
7. Воздухораспределитель с диском, черт. ВДПМ3-Iа-03, обозначается ВДПМ3-IIа.

Общий вес ~ 8,8

Поз.	Обозначен.	Наименование	Кол.	Материал	Вес 1 шт.	Вес Общ.	Примеч.
14	ГОСТ 11371-68	Шайба 6	3	Ст.3	0,0008	0,0021	
13	ГОСТ 11371-68	Шайба 10	3	Ст.3	0,004	0,012	
12	ГОСТ 5915-62	Гайка М6	6	Ст.3	0,002	0,01	
11	ГОСТ 5915-62	Гайка М10	3	Ст.3	0,011	0,033	
10	ГОСТ 7798-62	Болт М6×25	1	Ст.3	0,006	0,006	
9	ВДПМ3-Iа-0001	Труба	1	Ст.3	0,15	0,15	Лист 16
8	ВДПМ3-Iа-0002	Шпилька	3	Ст.3	0,09	0,27	Лист 16
7	ВДПМ3-Iа-03	Диск	1	Сварка	1,15	1,15	Лист 16
6	ВДПМ3-Iа-02	Патрубок	1	Сварка	2,93	2,93	Лист 9
5	ВДПМ3-Iа-01	Регулятор расхода	1	Сборка	2,0	2,0	Лист 19
4	ВДПМ3-IIа-0001	Прокладка 10×25 ℓ=1476	1	Резина губчатая ТУ1206-55	0,22	0,22	б/черт
3	ВДПМ2-IIа-0001	Шпилька	3	Ст.3	–	–	Лист 58
2	ВДПМ3-IIв-02	Диск	1	Сварка	1,67	1,67	Лист 46
1	ВДПМ3-IIа-01	Шайба декоративная	1	Сварка	1,4	1,4	Лист 45

Спецификация

ТД	Воздухораспределители двухструйные с перфорированным диском, тип ВДПМ, диаметрами 250, 315, 400, 500, 630, 800	Серия 4.904-53	
1969	Воздухораспределитель с неподвижным перфорированным диском. ВДПМ3-IIа; ВДПМ3-IIв. Общий вид.	Лист	47

Рук. группы Казнецова

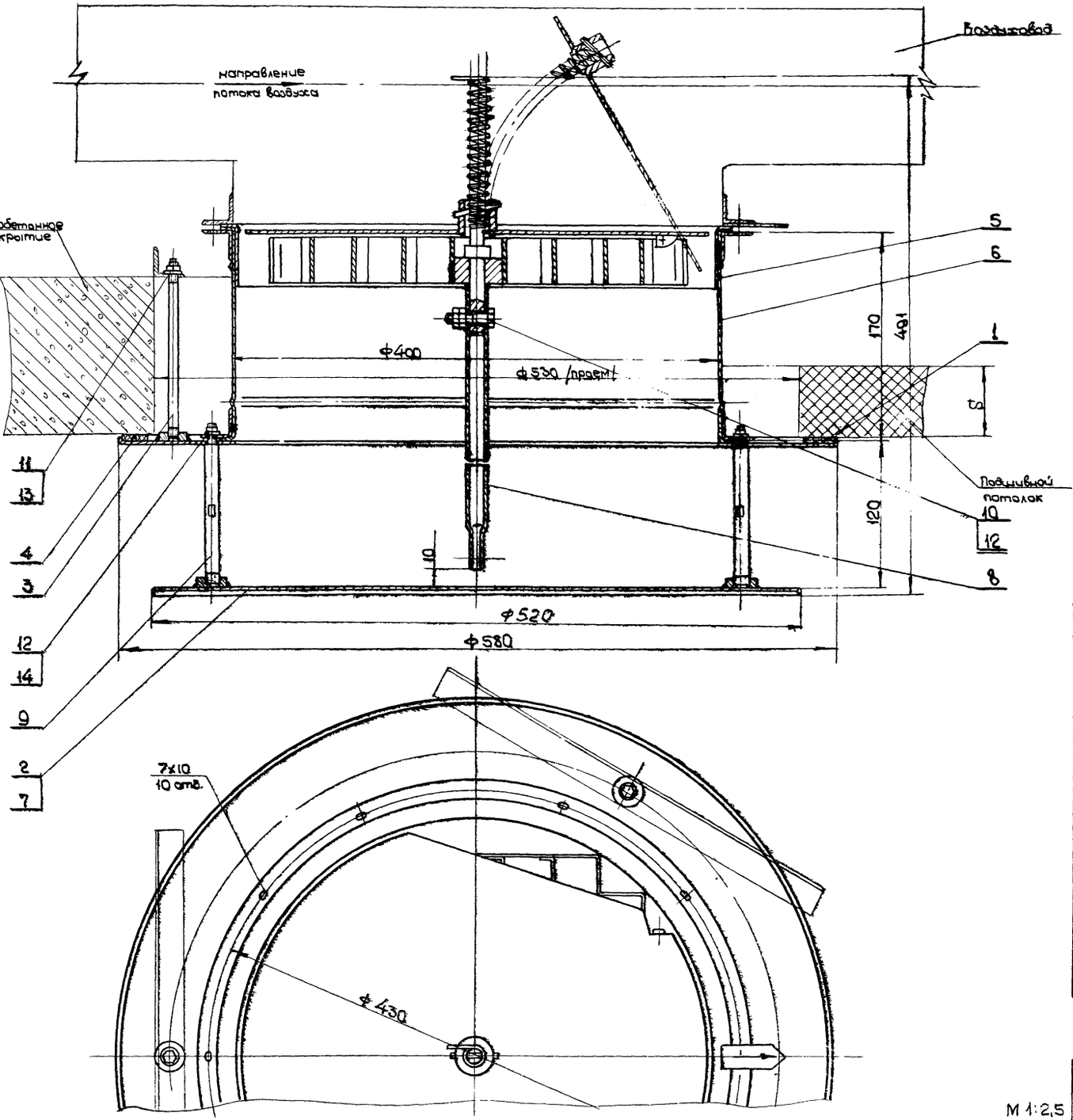

1. Крепление воздухораспределителя в проеме железобетонного перекрытия и к металлическому подшивному потолку условно совмещено на одном чертеже.
2. Длина шпильки L, поз. 3, выбирается по проекту в зависимости от толщины перекрытия

$$L = S + 50, \text{ где}$$

S - толщина перекрытия.

3. Прокладку, поз. 4, приклеить к шайбе, поз. 1, клеем N88H.
4. Воздухораспределитель окрасить грунтом ГФ-020 ГОСТ 4056-63
5. Воздухораспределитель собирается с одним из внесенных в спецификацию дисков, поз. 2,7, (черт. ВДПМ 4-IIв-02 и черт. ВДПМ4-Iа-03).
6. Воздухораспределитель с диском, черт. ВДПМ4-IIв-02, обозначается ВДПМ4-IIв.
7. Воздухораспределитель с диском, черт. ВДПМ4-Iа-03, обозначается ВДПМ4-IIа.

Общий вес ~ 13,1

поз	Обозначен	Наименование	кол.	Материал	Вес 1 шт.	Вес общ.	Примеч.
14	ГОСТ 11371-69	Шайба 6	4	Ст. 3	0,0008	0,0032	
13	ГОСТ 11371-68	Шайба 10	3	Ст. 3	0,004	0,012	
12	ГОСТ 5915-62	Гайка М6	6	Ст. 3	0,002	0,012	
11	ГОСТ 5915-62	Гайка М10	3	Ст. 3	0,011	0,033	
10	ГОСТ 7798-62	Болт М6 x 25	1	Ст. 3	0,006	0,006	
9	ВДПМ4-Iа-0002	Шпилька	4	Ст. 3	0,11	0,44	Лист 16
8	ВДПМ4-Iа-0001	Труба	1	Ст. 3	0,18	0,18	Лист 16
7	ВДПМ4-Iа-03	Диск	1	Сварка	2	2	Лист 26
6	ВДПМ4-Iа-02	Патрубок	1	Сварка	4,8	4,8	Лист 25
5	ВДПМ4-Iа-01	Регулятор расхода	1	Сборка	2,7	2,7	Лист 22
4	ВДПМ4-IIа-0001	Прокладка 10 x 25 ℓ = 1744	1	Резина губчатая ТУ1206-55	0,26	0,26	б/черт.
3	ВДПМ2-IIа-0001	Шпилька	3	Ст. 3	–	–	Лист 58
2	ВДПМ4-IIв-02	Диск	1	Сварка	2,93	2,93	Лист 49
1	ВДПМ4-IIа-01	Шайба декоративная	1	Сварка	1,7	1,7	Лист 45

Спецификация

Т Д	Воздухораспределители двухструйные с перфорированным диском, тип ВДПМ, диаметрами 250, 315, 400, 500, 630 и 800	Серия 4.904-53	
1969	Воздухораспределитель с неподвижным перфорированным диском. ВДПМ4-IIа; ВДПМ4-IIв. Общий вид.	Лист	48

М 1:2,5

Проектпромвентиляция г. Москва

Гл. конструктор Каган
Нач. отдела Бейферман
ГИП Зейликман
Рук. группы Кузнецова

10328 50

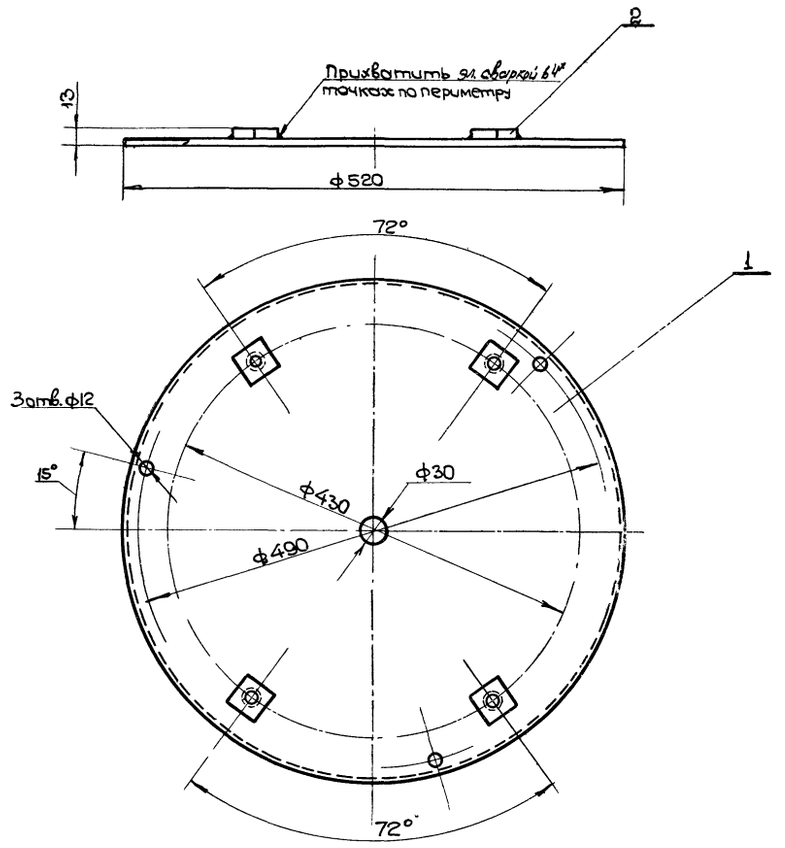

Общий вес 2,93

Поз.	Обозначен.	Наименование	Кол.	Материал	Вес 1шт.	Вес Общ.	Примеч
2	ВДПМ2-Iа-03/2	Бобышка	4	Ст.3	0,1	0,4	Лист 17
1	ВДПМ4-IIв-02/1	Диск	1	Ст.3	2,53	2,53	Лист 20

Спецификация

ТД	Воздухораспределители двухструйные с перфорированным диском, тип ВДПМ, диаметрами 250, 315, 400, 500, 630 и 800	Серия 4.904-53	
1969	Диск. ВДПМ4-IIв-02. Узел.	Лист	49

М 1:4

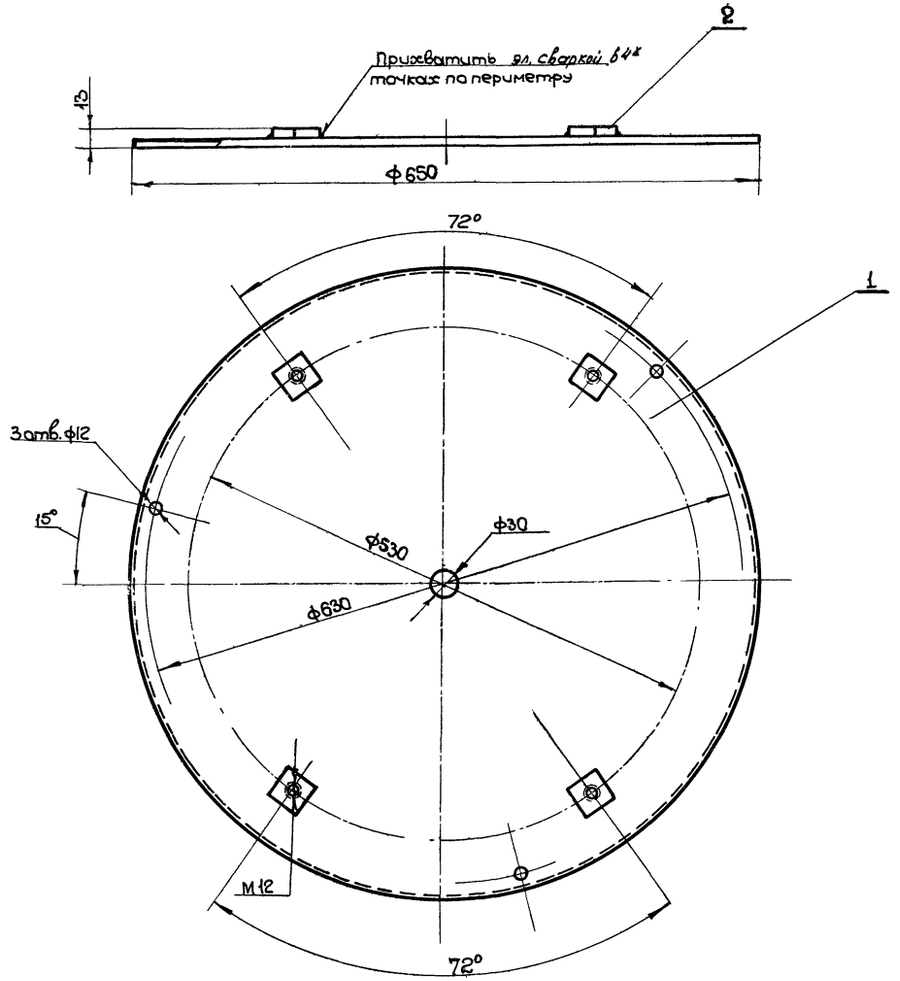

Общий вес 4,14

Поз.	Обозначен.	Наименование	Кол.	Материал	Вес 1шт.	Вес Общ.	Примеч.
2	ВДПМ2-Iа-03/2	Бобышка	4	Ст.3	0,1	0,4	Лист 17
1	ВДПМ5-IIв-02/1	Диск	1	Ст.3	3,74	3,74	Лист 20

Спецификация

ТД	Воздухораспределители двухструйные с перфорированным диском, тип ВДПМ, диаметрами 250, 315, 400, 500, 630 и 800	Серия 4.904-53	
1969	Диск. ВДПМ5-IIв-02. Узел.	Лист	49

М 1:4

Проектпромвентиляция г. Москва

Рук. группы Кузнецова
Контролер Кузнецова
Конструкт. Баринов

10328 51

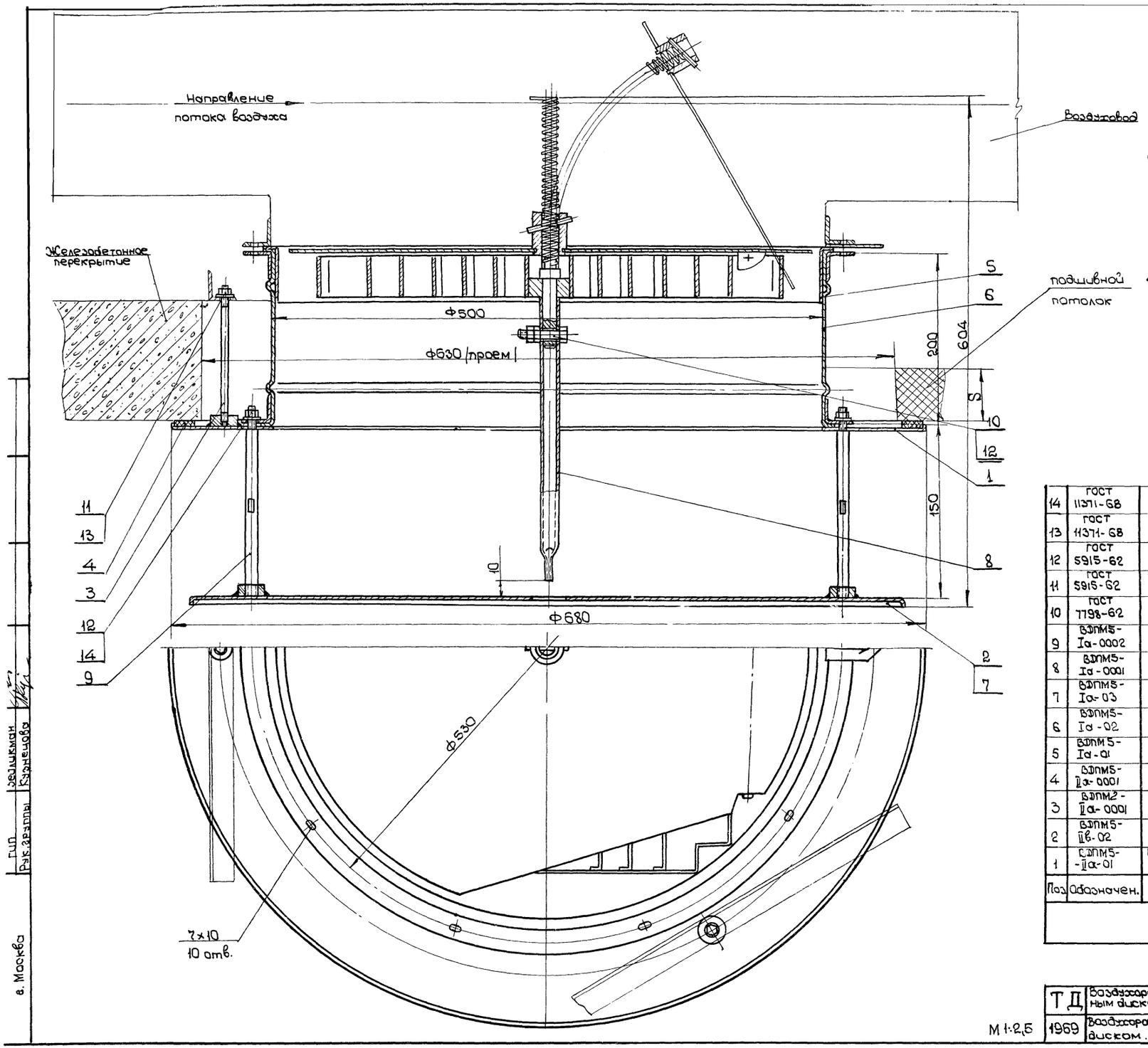

1. Крепление воздухораспределителя в проеме железобетонного перекрытия и к металлическому подшивному потолку условно совмещено на одном чертеже.
2. Длина шпильки L, поз. 3, выбирается по проекту в зависимости от толщины перекрытия.
   $L = S + 50$; где
   S - толщина перекрытия.
3. Прокладку, поз. 4, приклеить к шайбе, поз. 1, клеем N 88Н.
4. Воздухораспределитель окрасить грунтом ГФ-020 ГОСТ 4056-63
5. Воздухораспределитель собирается с одним из внесенных в спецификацию дисков, поз. 2, 7, (черт. ВДПМ5-IIв-02 и черт. ВДПМ5-Iа-03).
6. Воздухораспределитель с диском, черт. ВДПМ5-IIв-02, обозначается ВДПМ5-IIв.
7. Воздухораспределитель с диском, черт. ВДПМ5-Iа-03, обозначается ВДПМ5-IIа.

Общий вес 17,8

Поз.	Обозначен.	Наименование	Кол.	Материал	Вес 1 шт.	Вес Общ.	Примеч.
14	ГОСТ 11371-68	Шайба 6	4	Ст.3	0,0008	0,032	
13	ГОСТ 11371-68	Шайба 10	3	Ст.3	0,004	0,012	
12	ГОСТ 5915-62	Гайка М6	6	Ст 3	0,002	0,012	
11	ГОСТ 5915-62	Гайка М10	3	Ст.3	0,011	0,033	
10	ГОСТ 7798-62	Болт М6×25	1	Ст.3	0,006	0,006	
9	ВДПМ5-Iа-0002	Шпилька	4	Ст.3	0,14	0,56	Лист 16
8	ВДПМ5-Iа-0001	Труба	1	Ст.3	0,23	0,23	Лист 16
7	ВДПМ5-Iа-03	Диск	1	Сварка	3,05	3,05	Лист 32
6	ВДПМ5-Iа-02	Патрубок	1	Сварка	6,3	6,3	Лист 30
5	ВДПМ5-Iа-01	Регулятор расхода	1	Сборка	4,1	4,1	Лист 28
4	ВДПМ5-IIа-0001	Прокладка 10×25 l = 2058	1	Резина-губчатая ТУ1206-55	0,31	0,31	б/черт.
3	ВДПМ2-IIа-0001	Шпилька	3	Ст.3	–	–	Лист 58
2	ВДПМ5-IIв-02	Диск	1	Сварка	4,14	4,14	Лист 49
1	ВДПМ5-IIа-01	Шайба декоративная	1	Сварка	2,02	2,02	Лист 45

Спецификация

ТД	Воздухораспределители двухструйные с перфорированным диском, тип ВДПМ, диаметрами 250, 315, 400, 500, 630, 800	Серия 4.904-53	
1969	Воздухораспределитель с неподвижным перфорированным диском. ВДПМ5-IIа; ВДПМ5-IIв. Общий вид.	Лист	50

М 1:2,5

Гип Рук. группы Зедликман Кузнецова

г. Москва

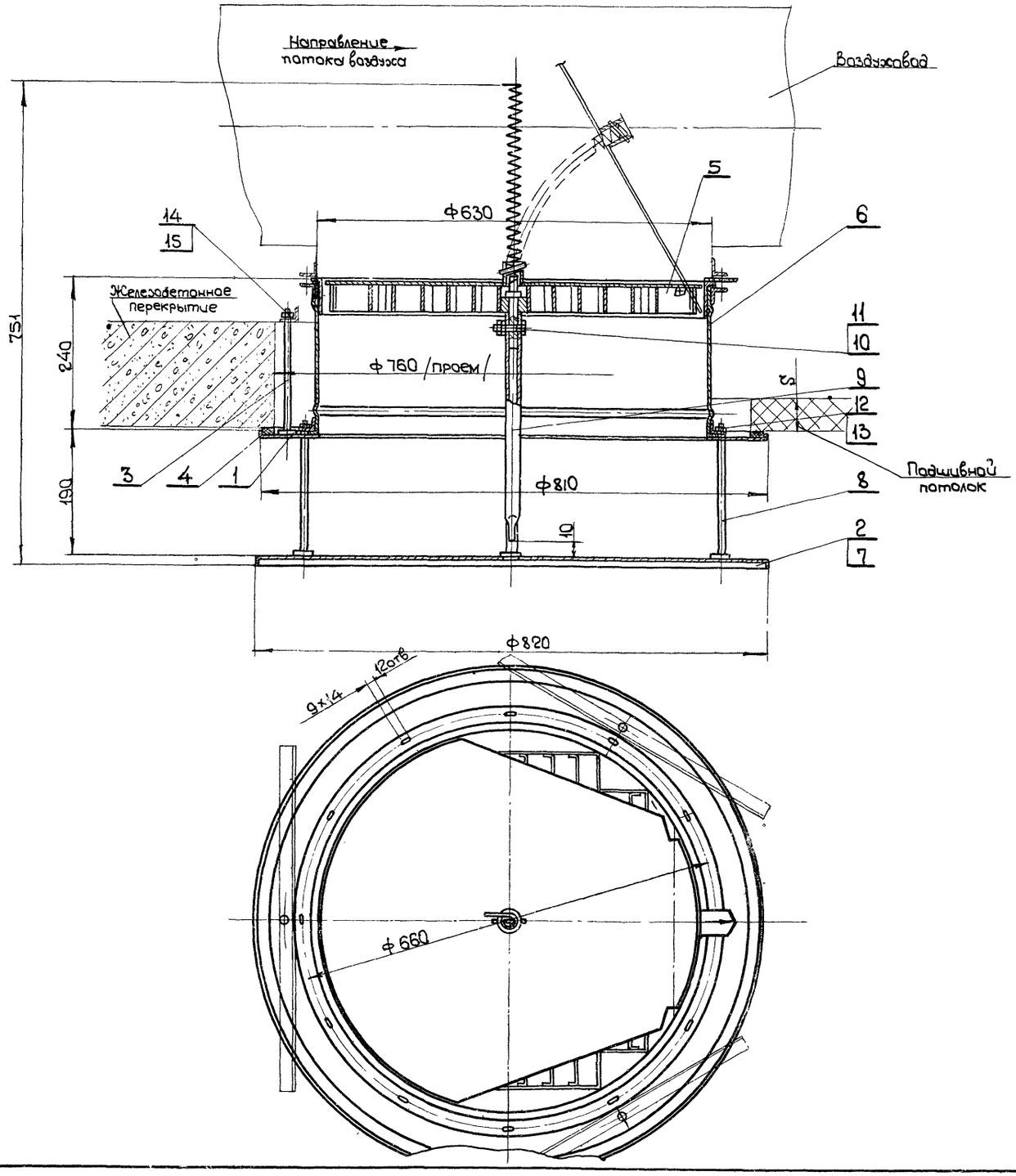

1. Крепление воздухораспределителя в проеме железобетонного перекрытия и к металлическому подшивному потолку условно совмещено на одном чертеже.
2. Длина шпильки l, поз.3, выбирается по проекту в зависимости от толщины перекрытия $l = \delta + 50$, где δ - толщина перекрытия.
3. Прокладку, поз.4, приклеить к шайбе, поз.1, клеем N 88Н.
4. Воздухораспределитель окрасить грунтом ГФ-020 ГОСТ 4056-63.
5. Воздухораспределитель собирается с одним из внесенных в спецификацию дисков, поз. 2,7. (черт. ВДПМ6-IIв-02 и черт. ВДПМ6-Iа-03.)
6. Воздухораспределитель с диском, черт. ВДПМ6-IIв-02, обозначается ВДПМ6-IIв.
7. Воздухораспределитель с диском, черт. ВДПМ6-Iа-03, обозначается ВДПМ6-IIа.

Общий вес 26,6

Поз.	Обозначение	Наименование	Кол.	Материал	Вес 1 шт.	Вес общий	Примеч.
15	ГОСТ 11371-68	Шайба 10	3	Ст.3	0,004	0,012	
14	ГОСТ 5915-62	Гайка М10	3	Ст.3	0,011	0,033	
13	ГОСТ 11371-68	Шайба 8	4	Ст.3	0,002	0,008	
12	ГОСТ 5915-62	Гайка М8	4	Ст.3	0,006	0,024	
11	ГОСТ 5915-62	Гайка М6	2	Ст.3	0,002	0,004	
10	ГОСТ 7798-62	Болт М6х25	1	Ст.3	0,006	0,006	
9	ВДПМ6-Iа-0001	Труба	1	Ст.3	0,3	0,3	лист 16
8	ВДПМ6-Iа-0002	Шпилька	4	Ст.3	0,17	0,68	лист 15
7	ВДПМ6-Iа-03	Диск	1	Сварка	4,3	4,3	лист 37
6	ВДПМ6-Iа-02	Патрубок	1	Сварка	9,88	9,88	лист 34
5	ВДПМ6-Iа-01	регулятор расхода	1	Сборка	6,3	6,3	лист 34
4	ВДПМ6-IIа-0001	Прокладка 10х25 ; ℓ=2435	1	Резина губчатая ТУ1206-55	0,36	0,36	б/черт.
3	ВДПМ2-IIа-0001	Шпилька	3	Ст 3	–	–	лист 58
2	ВДПМ6-IIв-02	Диск	1	Сварка	6,24	6,24	лист 52
1	ВДПМ6-IIа-01	Шайба декоративная	1	Сварка	2,78	2,78	лист 45

Спецификация

Т.Д.	Воздухораспределители двухструйные с перфорированным диском, тип ВДПМ, диаметрами 250;315;400;500;630 и 800	Серия 4.904-53	
1969	Воздухораспределитель с неподвижным перфорированным диском ВДПМ6-IIа; ВДПМ6-IIв. Общий вид.	Лист	51

М 1:5

Проектпромвентиляция г. Москва

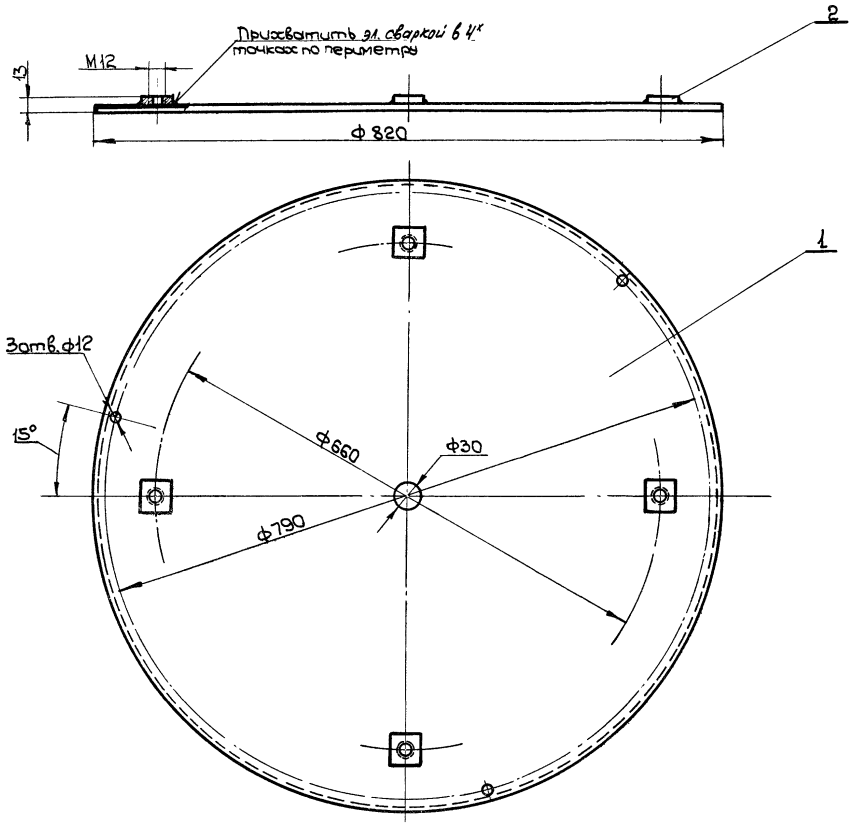

Общий вес 6,24

Поз.	Обозначен.	Наименование	Кол.	Материал	Вес 1 шт.	Вес Общ.	Примеч.
2	ВДПМ2-Iа-02/2	Бобышка	4	Ст.3	0,1	0,4	лист 17
1	ВДПМ6-IIв-02/11	Диск	1	Ст.3	6,20	6,20	лист 20

Спецификация

ТД	Воздухораспределители двухструйные с перфорированным диском, тип ВДПМ, диаметрами 250, 315, 400, 500, 630 и 800	Серия 4.904-53	
1969	Диск. ВДПМ6-IIв-02. Узел.	Лист	52

М 1:5

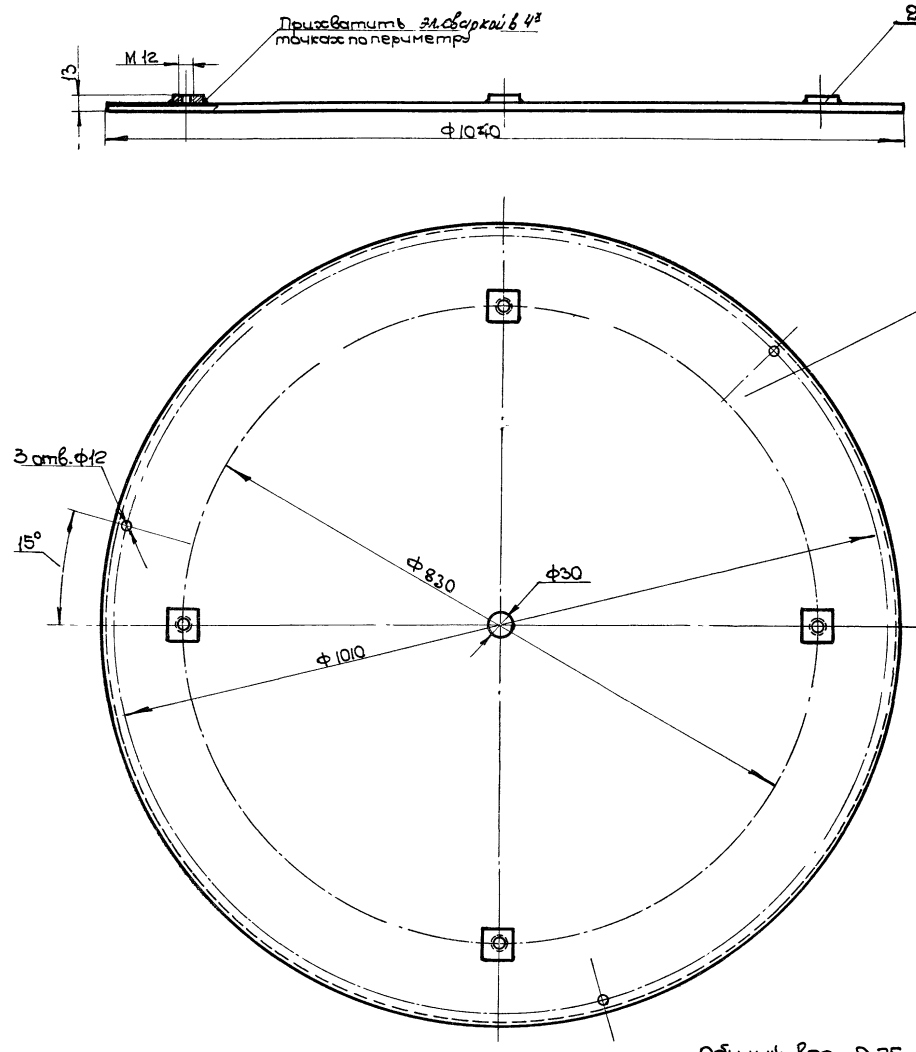

Общий вес 9,75

Поз.	Обозначен.	Наименование	Кол.	Материал	Вес 1 шт.	Вес Общ.	Примеч.
2	ВДПМ2-Iа-02/2	Бобышка	4	Ст.3	0,1	0,4	лист 17
1	ВДПМ8-IIв-02/11	Диск	1	Ст.3	9,35	9,35	лист 20

Спецификация

ТД	Воздухораспределители двухструйные с перфорированным диском, тип ВДПМ, диаметрами 250, 315, 400, 500, 630 и 800.	Серия 4.904-53	
1969	Диск. ВДПМ8-IIв-02. Узел.	Лист	52

М 1:5

ГИП	Зейликман	
Рук. группы	Кузнецова	
Контролер	Кузнецова	
Конструктор	Баранов	

Проектпромвентиляция г. Москва

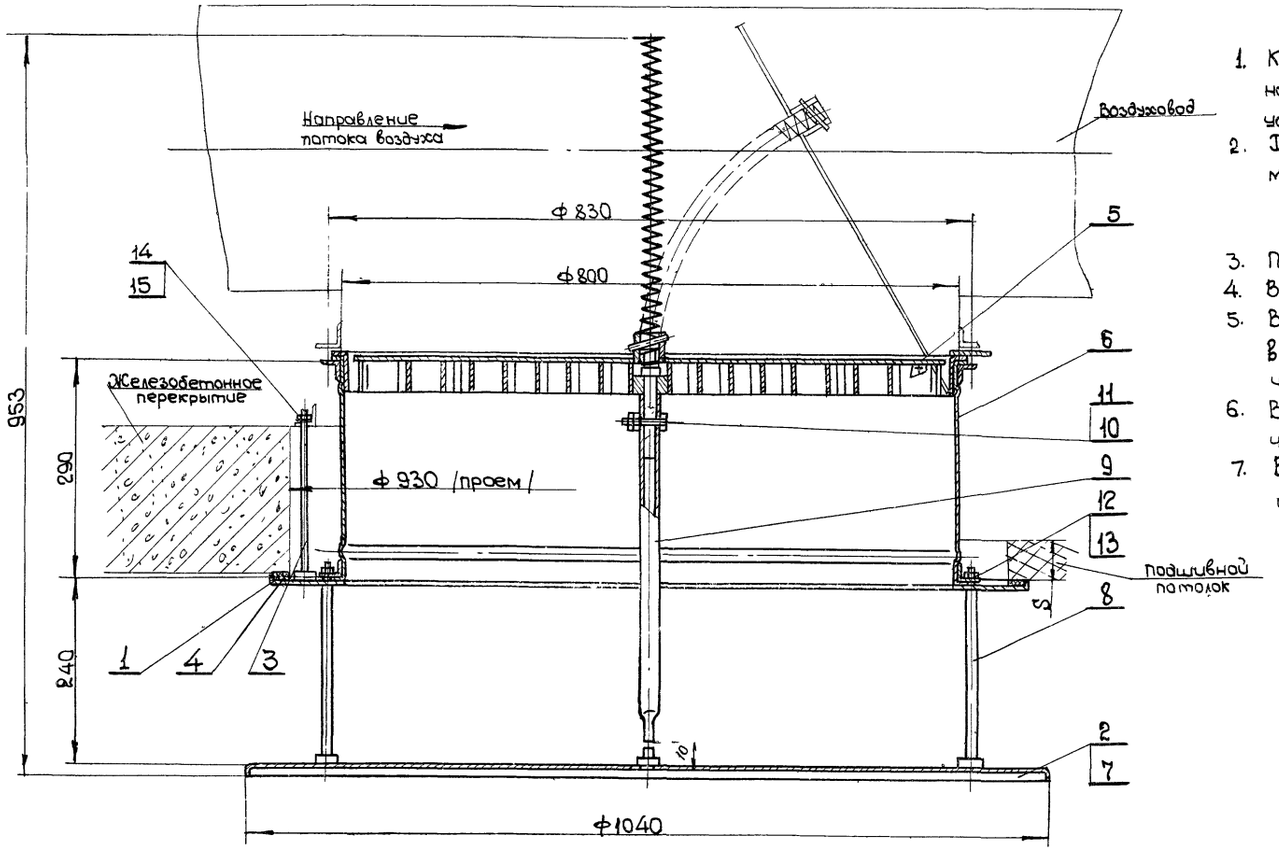

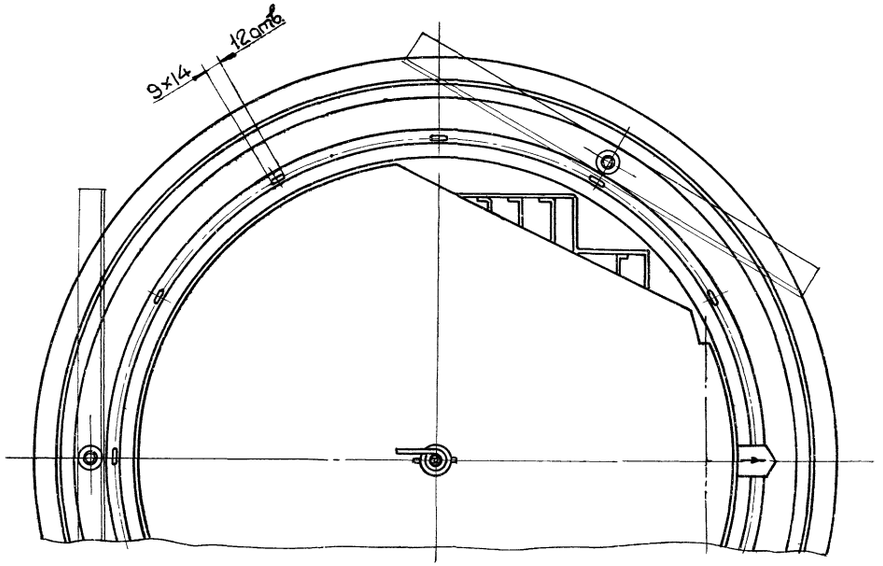

1. Крепление воздухораспределителя в проеме железобетонного перекрытия и к металлическому подшивному потолку условно совмещено на одном чертеже
2. Длина шпильки l, поз. 3, выбирается по проекту в зависимости от толщины перекрытия
$$l = S + 50, \text{ где}$$
S - толщина перекрытия
3. Прокладку, поз. 4, приклеить к шайбе, поз. 1, клеем N88H.
4. Воздухораспределитель окрасить *грунтом ГФ-020 ГОСТ 4056-63*.
5. Воздухораспределитель собирается с одним из внесенных в спецификацию дисков, поз. 2,7 (черт. ВДПМ8-IIв-02 и черт. ВДПМ8-Iа-03)
6. Воздухораспределитель с диском, черт. ВДПМ8-Iа-03, обозначается ВДПМ8-IIа.
7. Воздухораспределитель с диском, черт. ВДПМ8-IIв-02, обозначается ВДПМ8-IIв.

Общий вес 39

Поз.	Обозначен.	Наименование	Кол	Материал	Вес 1 шт.	Вес Общ.	Примеч.
15	ГОСТ 11371-68	Шайба 10	3	Ст. 3	0,004	0,012	
14	ГОСТ 5915-62	Гайка М10	3	Ст. 3	0,011	0,033	
13	ГОСТ 11371-68	Шайба 8	4	Ст. 3	0,002	0,008	
12	ГОСТ 5915-62	Гайка М8	4	Ст. 3	0,006	0,024	
11	ГОСТ 5915-62	Гайка М6	2	Ст. 3	0,002	0,004	
10	ГОСТ 7798-62	Болт М6×25	1	Ст. 3	0,006	0,006	
9	ВДПМ8-Iа-0001	Труба	1	Ст. 3	0,38	0,38	Лист 16
8	ВДПМ8-Iа-0002	Шпилька	4	Ст. 3	0,22	0,88	Лист 15
7	ВДПМ8-Iа-03	Диск	1	Сварка	7	7	Лист 43
6	ВДПМ8-Iа-02	Патрубок	1	Сварка	13,58	13,58	Лист 42
5	ВДПМ8-Iа-01	Регулятор расхода	1	Сборка	10,8	10,8	Лист 39
4	ВДПМ8-IIа-0001	Прокладка 10×25; l = 3000	1	Резина губчатая ТУ1206-55	0,45	0,45	б/черт
3	ВДПМ2-IIа-0001	Шпилька	3	Ст. 3	–	–	Лист 58
2	ВДПМ8-IIв-02	Диск	1	Сварка	9,75	9,75	Лист 52
1	ВДПМ8 IIа-01	Шайба декоративная	1	Сварка	3,02	3,02	Лист 45

Спецификация

ТД	Воздухораспределители двухструйные с перфорированным диском, тип ВДПМ, диаметрами 250, 315, 400, 500, 630 и 800	Серия 4.904-53	
1969	Воздухораспределитель с неподвижным перфорированным диском ВДПМ8-IIа, ВДПМ8-IIв. Общий вид	Лист	53

М 1:5

Институт Проектпромвентиляция г. Москва

Гл. конструкт.	Каган	Конструкт.	Рябая
Нач. отдела	Бейзерман		
ГИП	Зейликман		
Рук. группы	Кузнецова		

10328

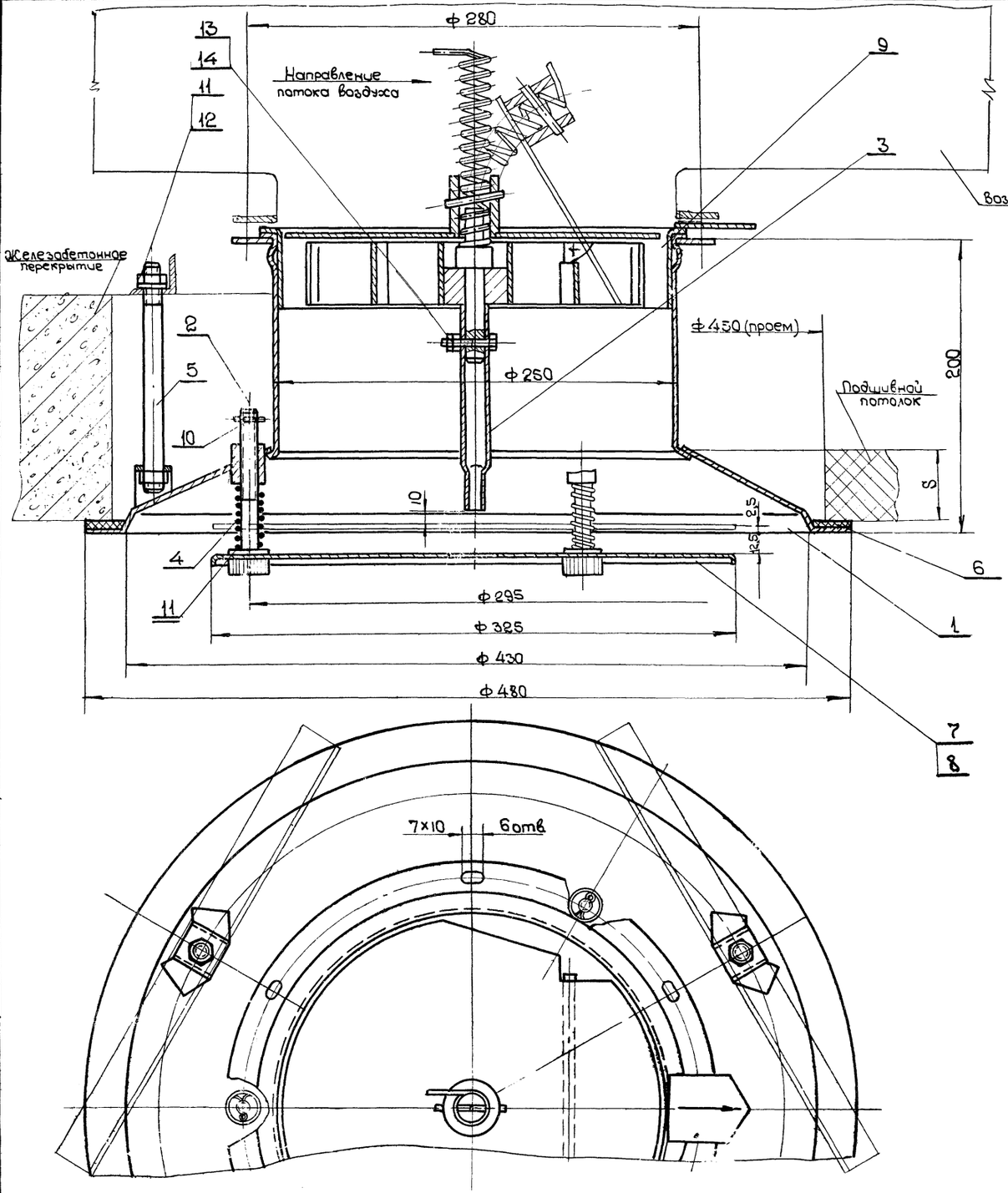

1. Крепление воздухораспределителя в проеме железобетонного перекрытия и к металлическому подшивному потолку условно совмещено на одном чертеже.
2. Длина шпильки l, поз 5, выбирается по проекту в зависимости от толщины перекрытия
   $l = S + 50$, где S-толщина перекрытия
3. Прокладку, поз 6, приклеить к воздухораспределителю, поз 1, клеем N 88Н
4. Воздухораспределитель окрасить *грунтом ГФ-020 ГОСТ 4056-63*
5. Воздухораспределитель собирается с одним из внесенных в спецификацию дисков, поз. 7,8 (черт. ВДПМ2-IIв-02/1 и черт. ВДПМ2-Iа-03/1.
6. Воздухораспределитель с диском, черт. ВДПМ2-Iа-03/1, обозначается ВДПМ2-IIIа.
7. Воздухораспределитель с диском, черт. ВДПМ2-IIв-02/1, обозначается ВДПМ2-IIIв.

Общий вес 6,6

Поз	Обозначен.	Наименование	Кол.	Материал	Вес 1 шт.	Вес общ.	Примеч.
14	ГОСТ 5915-62	Гайка М6	2	Ст.3	0,0025	0,005	
13	ГОСТ 7798-62	Болт М6×30	1	Ст.3	0,008	0,008	
12	ГОСТ 5915-62	Гайка М10	3	Ст.3	0,011	0,033	
11	ГОСТ 11371-68	Шайба 10	6	Ст.3	0,004	0,024	
10	ГОСТ 397-66	Шплинт 2,5×20	3	Ст.3	0,006	0,018	
9	ВДПМ2-Iа-01	Регулятор расхода	1	Сборка	1,6	1,6	Лист 6
8	ВДПМ2-Iа-03/1	Диск	1	Ст.3	0,45	0,45	Лист 14
7	ВДПМ2-IIв-02/1	Диск	1	Ст.3	0,94	0,94	Лист 20
6	ВДПМ2-IIIа-0003	Прокладка 10×25; l=1430	1	Резина губчатая ТУ1208-55	0,22	0,22	б/черт.
5	ВДПМ2-IIа-0001	Шпилька	3	Ст.3	–	–	Лист 58
4	ВДПМ2-IIIа-0002	Пружина	3	Проволока II-1,2	0,006	0,018	Лист 59
3	ВДПМ2-IIIа-0001	Труба	1	Ст.3	0,11	0,11	Лист 58
2	ВДПМ2-IIIа-02	Винт регулировочный	3	Сварка	0,1	0,3	Лист 59
1	ВДПМ2-IIIа-01	Воздухораспределитель	1	Сварка	3,243	3,243	Лист 55

Спецификация

ТД	Воздухораспределители двухструйные с перфорированным диском, тип ВДПМ, диаметрами 250, 315, 400, 500, 630 и 800.	Серия 4.904-53
1969	Воздухораспределитель с подвесным перфорированным диском ВДПМ2-IIIа; ВДПМ2-IIIв. Общий вид.	Лист 54

М 1:2

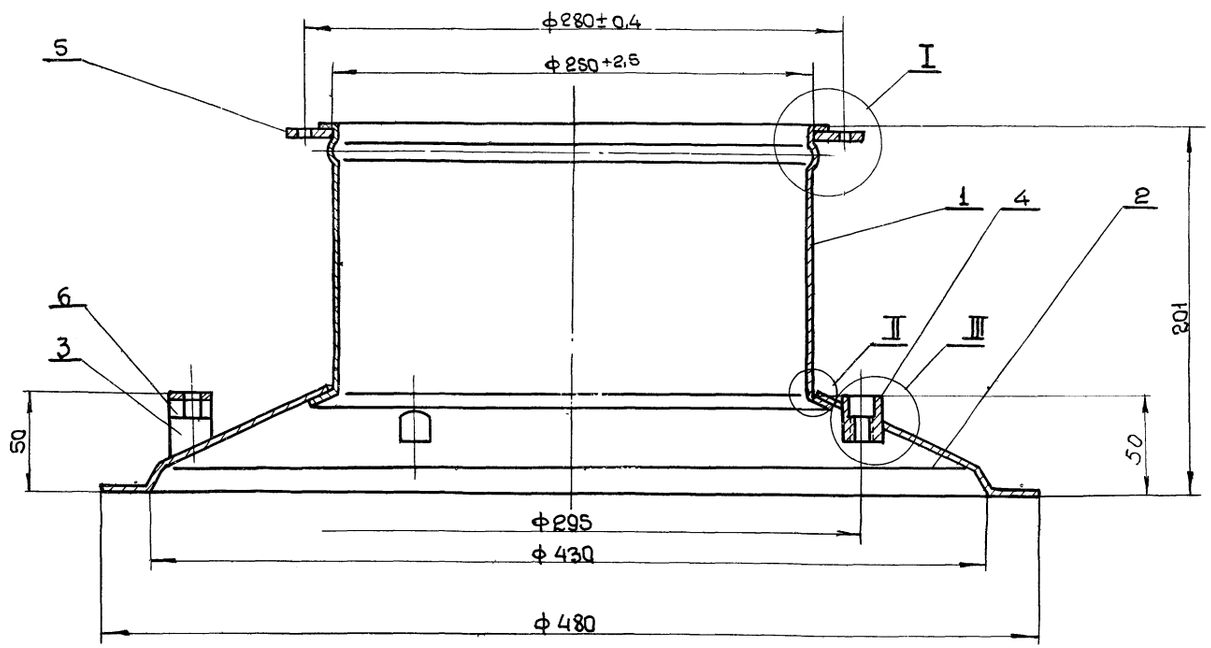

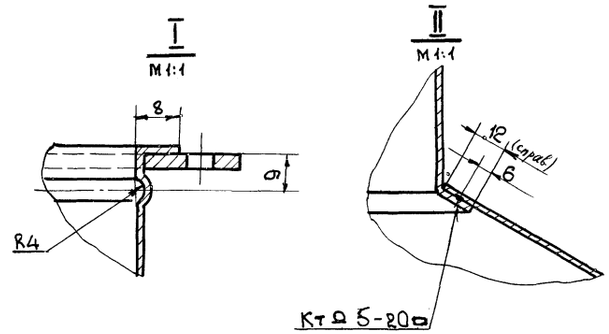

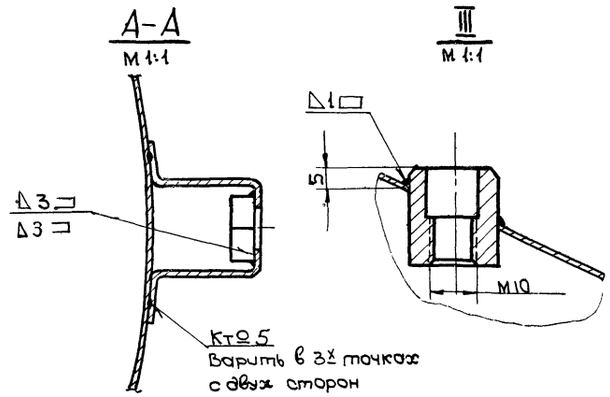

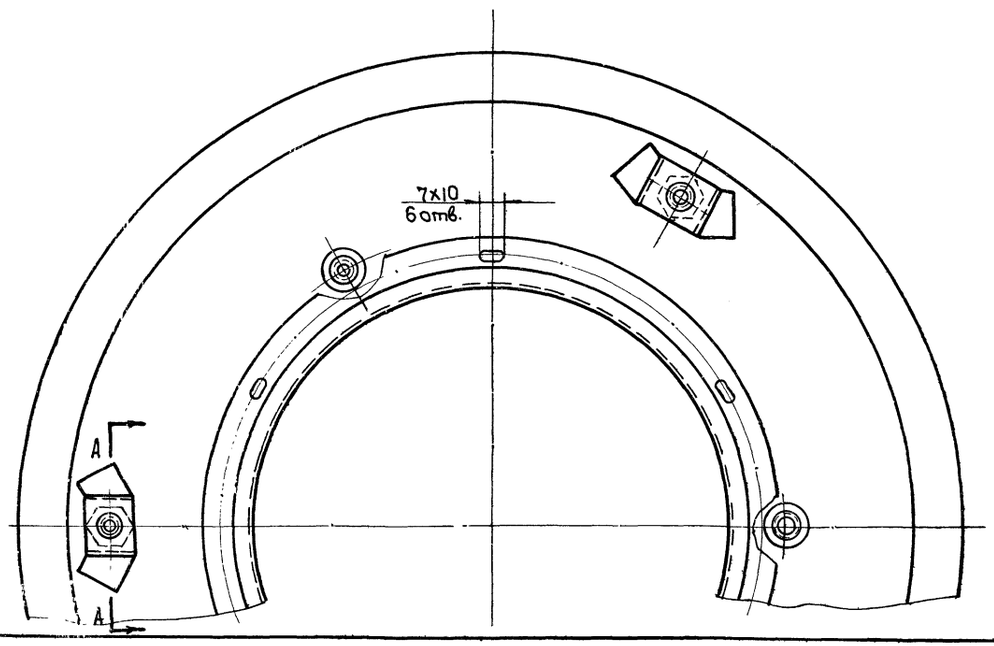

Общий вес 3,243

Поз	Обозначен.	Наименование	Кол.	Материал	Вес 1 шт	Вес Общ.	Примеч
6	ГОСТ 5915-62	Гайка М10	3	Ст.3	0,011	0,033	
5	ВДПМ2-Iа-02\2	Фланец	1	Ст.3	0,67	0,67	Лист 15
4	ВДПМ2-IIIа-01\4	Втулка	3	Ст.3	0,05	0,15	Лист 58
3	ВДПМ2-IIIа-01\3	Скоба	3	Ст.3	0,03	0,09	Лист 56
2	ВДПМ2-IIIа-01\2	Диффузор	1	Ст.3	1,2	1,2	Лист 57
1	ВДПМ2-IIIа-01\1	Патрубок	1	Ст.3	1,1	1,1	Лист 56

Спецификация

Т Д	Воздухораспределители двухструйные с перфорированным диском, тип ВДПМ, диаметрами 250,315,400,500,630 и 800		Серия 4.904-53	
1969	Воздухораспределитель ВДПМ2-IIIа-01. Узел.		Лист	55

M 1:2

Контролер Демьянов
Конструкт. Волкова
г. Москва

▽1 остальное

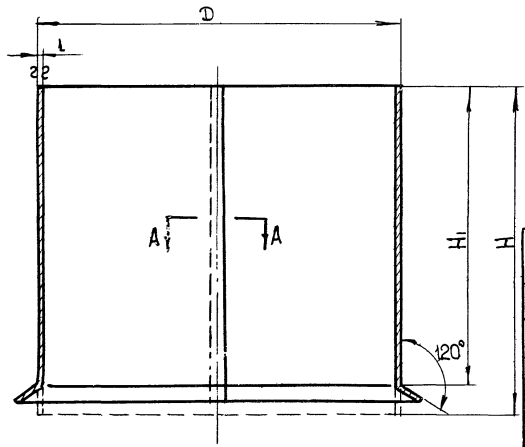

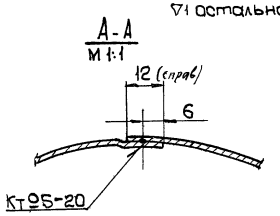

Обозначен	D	H	H1	Длина разверн. детали	Вес
ВДПМ2-IIIа-01/1	250	172	160	792	1,1
ВДПМ3-IIIа-01/1	315	192	180	998	1,5
ВДПМ4-IIIа-01/1	400	220	205	1265	2,2
ВДПМ5-IIIа-01/1	500	250	235	1579	3,15
ВДПМ6-IIIа-01/1	630	288	273	1985	4,5
ВДПМ8-IIIа-01/1	800	340	325	2521	6,75

См. табл.	Патрубок	Ст.3 ГОСТ 501-58	Лист В1 ГОСТ 3680-57	см. табл.	56
Обозначен.	Наименование	Материал	Сортамент	Вес	Лист

▽3 остальное

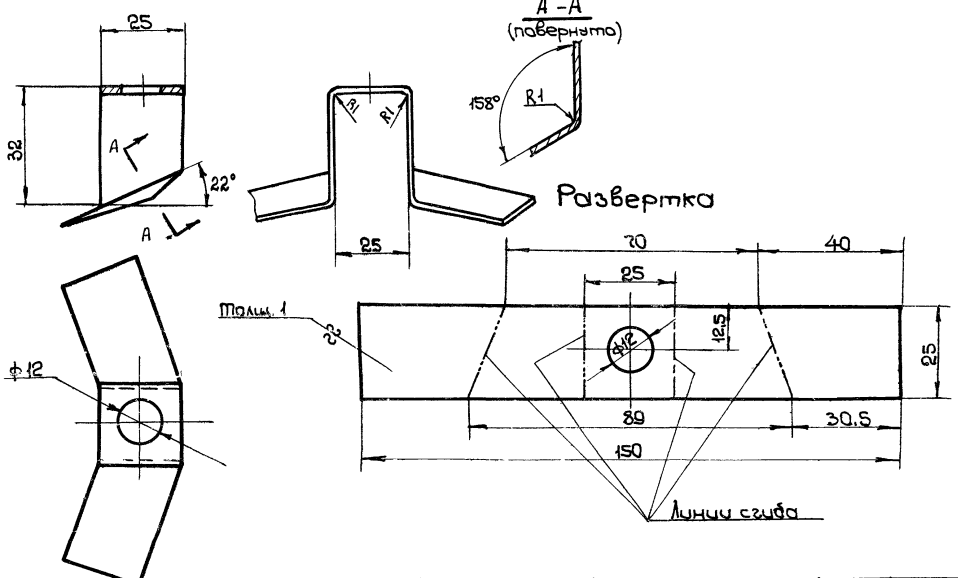

ВДПМ2-IIIа-01/3	Скоба	Ст.3 ГОСТ 501-58	Лист В1 ГОСТ 3680-57	0,03	56
Обозначен.	Наименование	Материал	Сортамент	Вес	Лист

М 1:1

~ остальное

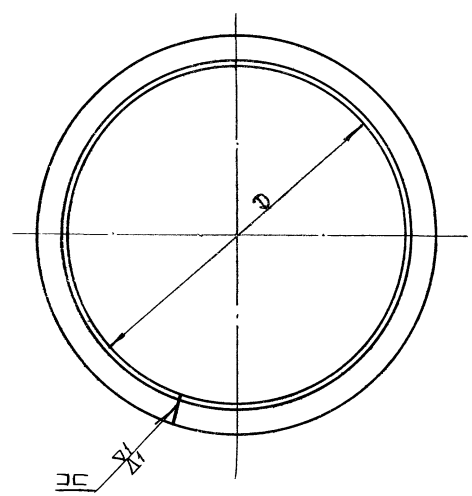

Обозначен.	D	Сортамент	Длина разверн. детали	Вес
ВДПМ6-IIIа-01/3	1090	Уг. равн. 32×32×4 ГОСТ 8509-57	3482	6,6
ВДПМ8-IIIа-01/3	1385	Уг. равн. 40×40×4 ГОСТ 8509-57	4421	10,7

см. табл	Фланец	Ст.3 ГОСТ 535-58	см. таблицу	см. табл.	56
Обозначен.	Наименование	Материал	Сортамент	Вес	Лист

ТД	Воздухораспределители двухструйные с перфорированным диском, тип ВДПМ, диаметрами 250, 315, 400, 500, 630 и 800	Серия 4.904-53
1969	Детали.	Лист 56

Проектпромвентиляция г. Москва

Рук. группы	Кузнецова	
Контролер	Демьянов	
Конструкт.	Волкова	

10328 58

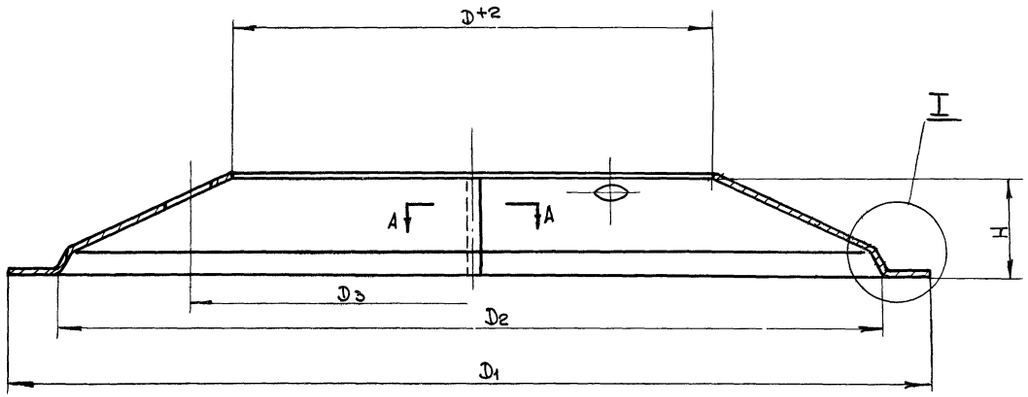

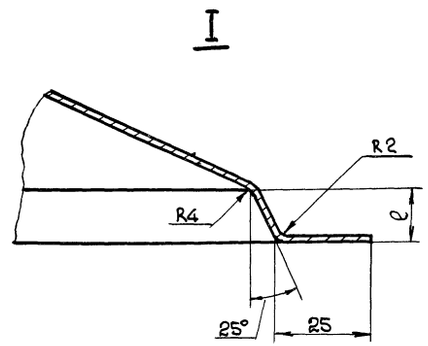

Развертка

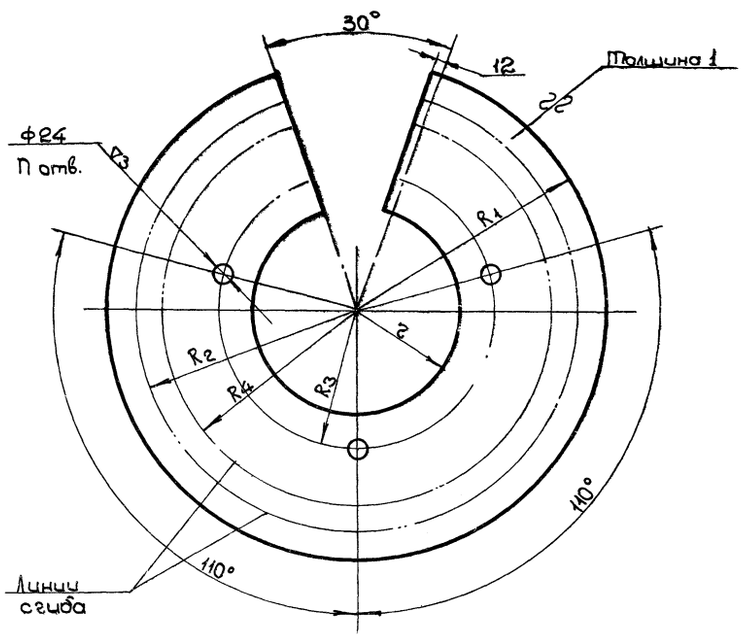

А-А
М 1:1

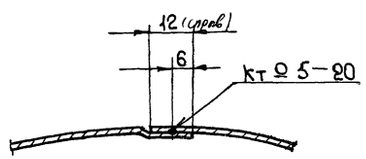

Обозначен.	D	D1	D2	D3	H	l	Развертка R1	R2	R3	R4	r	Вес
ВДПМ2-IIIа-01/2	250	480	430	295	50	12,5	267	242	161	229	137	1,2
ВДПМ3-IIIа-01/2	315	595	545	380	63	16	333	308	207	290	172	1,84
ВДПМ4-IIIа-01/2	400	740	690	490	80	20	414	389	268	367	219	2,6
ВДПМ5-IIIа-01/2	500	915	865	620	100	25	511	486	338	459	273	4,3

см. табл.	Диффузор	Ст.3 ГОСТ 501-58	Лист В1 ГОСТ 3680-57	см. табл.	57
Обозначен.	Наименование	Материал	Сортамент	Вес	Лист
ТД	Воздухораспределители двухструйные с перфорированным диском, тип ВДПМ, диаметрами 250; 315; 400; 500; 630 и 800			Серия 4.904-53	
1969	Деталь.			Лист	57

Институт Проектпромвентиляция г. Москва

Нач. отдела	Гл.	Редактор
Рук. гр.	Зейликман	
Контролер	Кузнецова	
Конструкт.	Демьянов	
	Волкова	

~ остальное

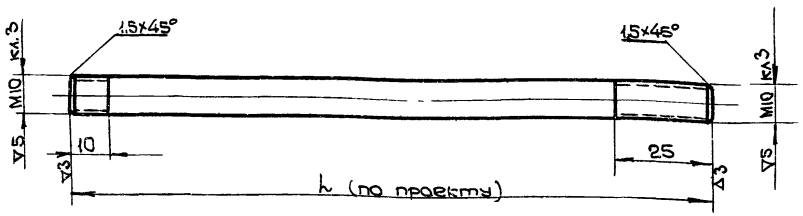

Обозначен.	Наименование	Материал	Сортамент	Вес	Лист
ВДПМ2-IIIа-0001	Шпилька	Ст.3 ГОСТ 535-58	Круг 10 ГОСТ 2590-57	—	58

▽3 остальное

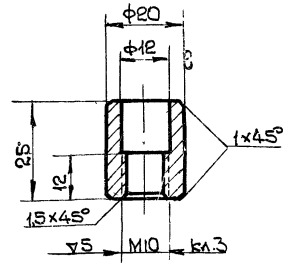

M 1:1

Обозначен.	Наименование	Материал	Сортамент	Вес	Лист
ВДПМ2-IIIа-01 4	Втулка	Ст.3 ГОСТ 535-58	Круг 20 ГОСТ 2590-57	0,05	58

~ остальное

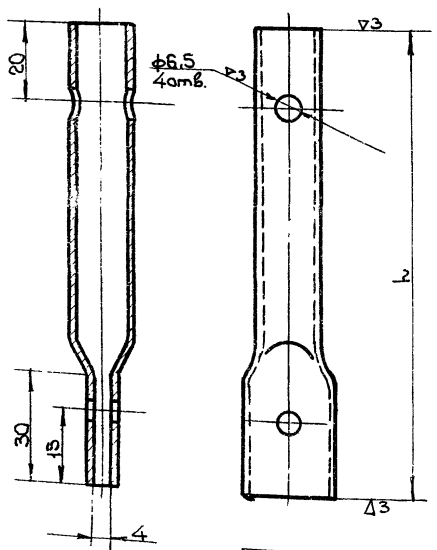

Обозначен.	l	Вес
ВДПМ2-IIIа-0001	140	0,11
ВДПМ3-IIIа-0001	170	0,14
ВДПМ4-IIIа-0001	215	0,18
ВДПМ5-IIIа-0001	265	0,22
ВДПМ6-IIIа-0001	330	0,27
ВДПМ8-IIIа-0001	415	0,33

Обозначен.	Наименование	Материал	Сортамент	Вес	Лист
см. табл.	Труба	Ст.3 ГОСТ 380-60	Труба 10 ГОСТ 3262-62	см. табл.	58

~ остальное

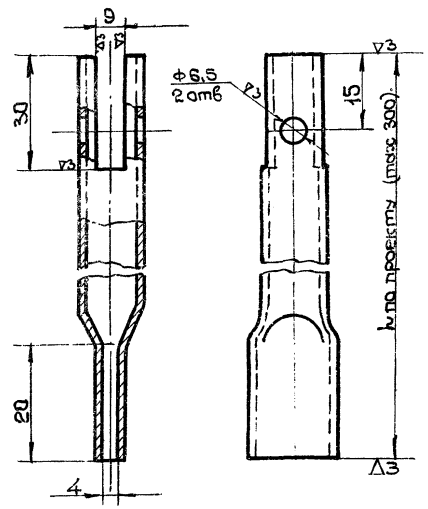

Вес дан для длины l = 300

Обозначен.	Наименование	Материал	Сортамент	Вес	Лист
Н1	Надставка	Ст.3 ГОСТ 380-60	Труба 10 ГОСТ 3262-62	0,23	58

ТД	Воздухораспределители двухструйные с перфорированным диском, тип ВДПМ, диаметрами 250; 315; 400; 500; 630 и 800	Серия 4.904-53
1969	Детали.	Лист 58

Проектпромвентиляция г. Москва
Нач. группы Кузнецова
Контролер Демьянов
Конструктор Волкова

▽3

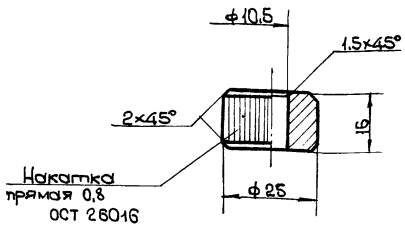

Обозначен.	Наименование	Материал	Сортамент	Вес	Лист
ВДПМ2-III а-02/2	Втулка	Ст.3 ГОСТ 535-58	Круг 26 ГОСТ 2590-57	0,046	59

М 1:1

▽3 остальное

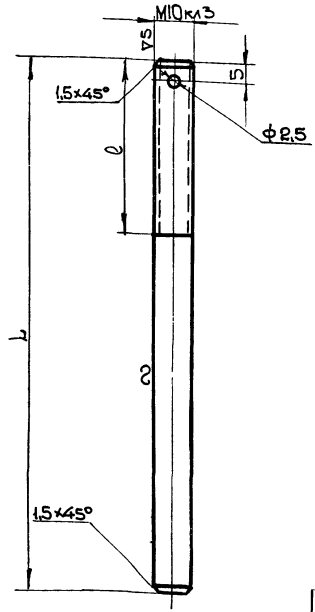

Обозначен	L	l	Вес
ВДПМ2-III а-02/1	88	50	0,054
ВДПМ3-III а-02/1	98	55	0,06
ВДПМ4-III а-02/1	118	60	0,066
ВДПМ5-III а-02/1	132	65	0,08
ВДПМ6-III а-02/1	162	70	0,1
ВДПМ8-III а-02/1	192	80	0,117

Обозначен.	Наименование	Материал	Сортамент	Вес	Лист
см. табл.	Винт	Ст.3 ГОСТ 535-58	Круг 10 ГОСТ 2590-57	см. табл.	59

∽ остальное

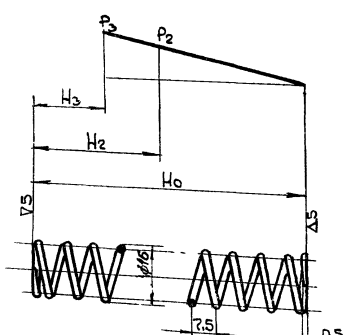

Число рабочих витков	n	см. табл.
Число витков полное	n_1	n+1,5
Направление навивки пружины	–	правое
Длина разв. пруж.	L	см. табл.

Обозначен.	n	H_0	H_2	H_3	P_2	P_3	L	Вес
ВДПМ2-III а-0002	11,2	85	22,5	14,6	3,47	4,0	610	0,006
ВДПМ3-III а-0002	15,2	115	31	19,4			800	0,008
ВДПМ4-III а-0002	19,9	150	41	25			1025	0,01
ВДПМ5-III а-0002	26,4	200	54	33			1335	0,012
ВДПМ6-III а-0002	32,4	245	66	40,2			1630	0,015
ВДПМ8-III а-0002	37,9	285	76	46,6			1880	0,017

Обозначен.	Наименование	Материал	Сортамент	Вес	Лист
см. табл.	Пружина	Сталь 65Г ГОСТ 1050-60	Проволока III-1,2 ГОСТ 9389-60	см. табл.	59

оксидировать

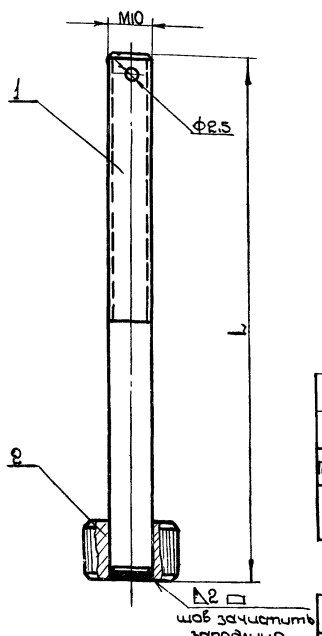

Обозначен.	L	Вес
ВДПМ2-III а-02	90	0,1
ВДПМ3-III а-02	100	0,106
ВДПМ4-III а-02	120	0,112
ВДПМ5-III а-02	135	0,126
ВДПМ6-III а-02	165	0,146
ВДПМ8-III а-02	195	0,163

Общий вес – см. табл.

Поз.	Обозначен.	Наименование	Кол.	Материал	Вес 1 шт.	Вес Общ.	Примеч.
2	ВДПМ2-III а-02/2	Втулка	1	Ст.3	0,046	–	Лист 59
1	ВДПМ2-III а-02/1 ÷ ÷ ВДПМ6-III а-02/1; ВДПМ8-III а-02/1	Винт	1	Ст.3	см. табл.	–	Лист 59

Спецификация

Т.Д.	Воздухораспределители двухструйные с перфорированным диском, тип ВДПМ, диаметрами 250; 315; 400; 500; 630 и 800	Серия 4.904-53	
1969	Винт регулировочный ВДПМ2-III а-02 ÷ ВДПМ6-III а-02; ВДПМ8-III а-02; Узел. Детали.	Лист	59

Проектпримвентиляция г. Москва

Рук. гр.	Кузнецова	
Контролер.	Демьянов	
Конструкт.	Волкова	

10328 61

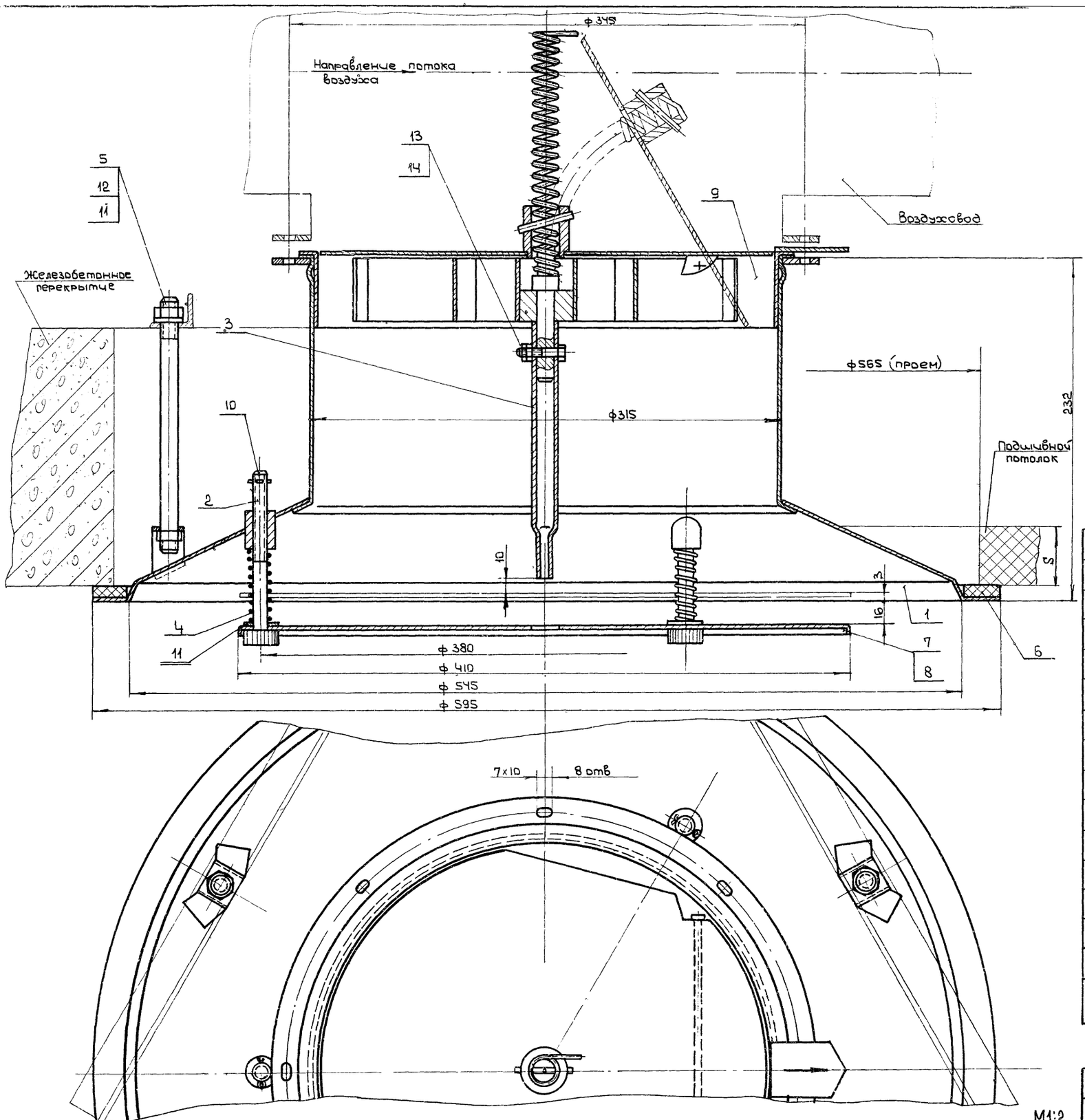

1. Крепление воздухораспределителя в проеме железобетонного перекрытия и к металлическому подшивному потолку условно совмещено на одном чертеже.
2. Длина шпильки l, поз. 5, выбирается по проекту в зависимости от толщины перекрытия $l = \delta + 50$, где δ - толщина перекрытия.
3. Прокладку, поз. 6, приклеить к воздухораспределителю, поз. 1, клеем № 88 Н
4. Воздухораспределитель окрасить грунтом ГФ-020 ГОСТ 4056-63.
5. Воздухораспределитель собирается с одним из внесенных в спецификацию дисков поз. 7,8 (черт. ВДПМ3-IIв-02/1 и черт. ВДПМ3-Iа-03/1).
6. Воздухораспределитель с диском, черт. ВДПМ3-Iа-03/1, обозначается ВДПМ3-IIIа.
7. Воздухораспределитель с диском, черт. ВДПМ3-IIв-02/1, обозначается ВДПМ3-IIIв.

Общий вес ≈ 9,6

Поз.	Обозначен.	Наименование	Кол.	Материал	Вес 1 шт.	Вес общ.	Примеч.
14	ГОСТ 5915-62	Гайка М6	2	Ст.3	0,0025	0,005	
13	ГОСТ 7798-62	Болт М6х30	1	Ст.3	0,008	0,008	
12	ГОСТ 5915-62	Гайка М10	3	Ст.3	0,011	0,033	
11	ГОСТ 11371-68	Шайба 10	6	Ст.3	0,004	0,024	
10	ГОСТ 397-66	Шплинт 2,5х20	3	Ст.3	0,006	0,018	
9	ВДПМ3-Iа-01	Регулятор расхода	1	Сварка	2,0	2,0	Лист 19
8	ВДПМ3-Iа-03/1	Диск	1	Ст.3	0,85	0,85	Лист 14
7	ВДПМ3-IIв-02/1	Диск	1	Ст.3	1,37	1,37	Лист 20
6	ВДПМ3-IIIа-0003	Прокладка 10х25 ρ=1791	1	Резина губчатая ТУ 1206-55	0,27	0,27	6/черт.
5	ВДПМ2-IIа-0001	Шпилька	3	Ст.3	—	—	Лист 58
4	ВДПМ3-IIIа-0002	Пружина	3	Проволока II-1,2	0,008	0,024	Лист 59
3	ВДПМ3-IIIа-0001	Труба	1	Ст.3	0,14	0,14	Лист 58
2	ВДПМ3-IIIа-02	Винт регулировочный	3	Сварка	0,106	0,318	Лист 59
1	ВДПМ3-IIIа-01	Воздухораспределитель	1	Сварка	4,5	4,5	Лист 61

Спецификация

ТД	Воздухораспределители двухструйные с перфорированным диском, тип ВДПМ, диаметрами 250,315,400,500,630 и 800.	Серия 4.904-53	
1969	Воздухораспределитель с подъемным перфорированным диском. ВДПМ3-IIIа; ВДПМ3-IIIв. Общий вид.	Лист	60

Проектпромвентиляция г. Москва
Нач. отдела Бейзерман
ГИП Зейдикман
Рук. группы Кузнецова

10328 62

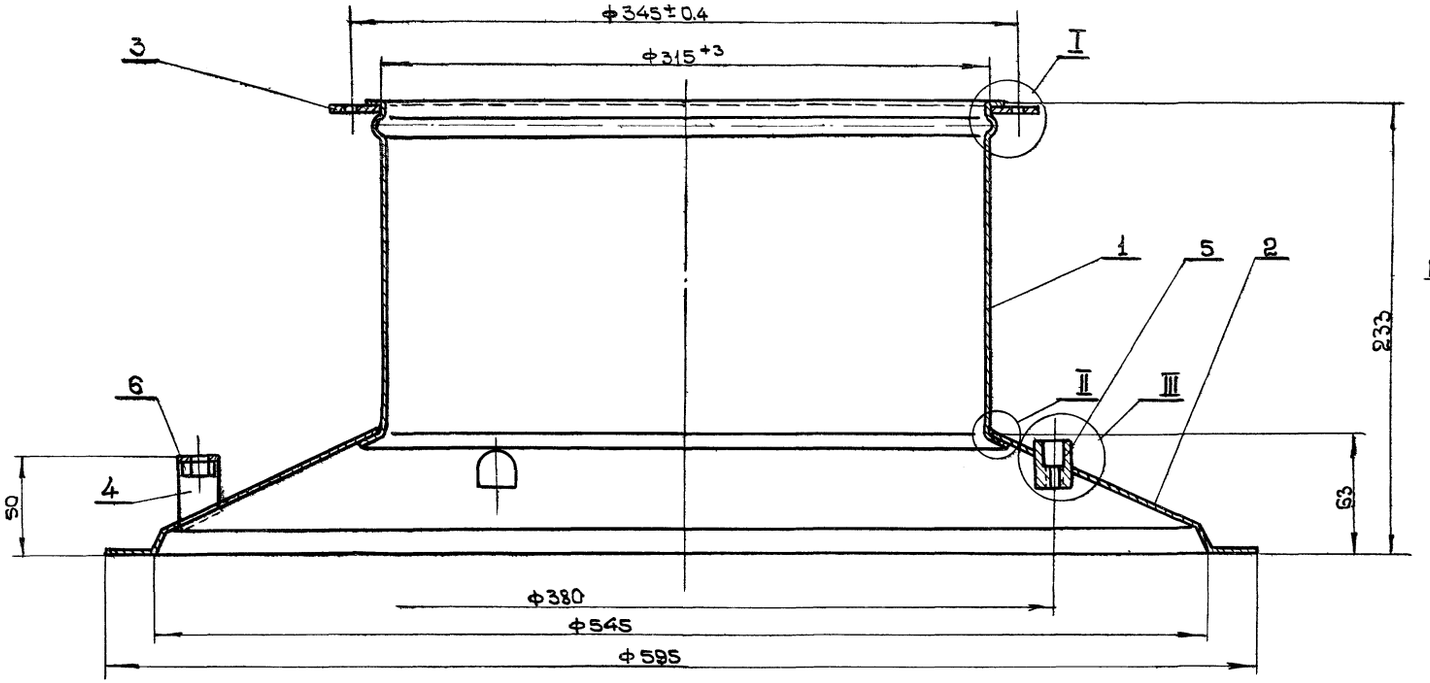

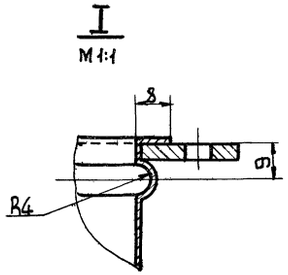

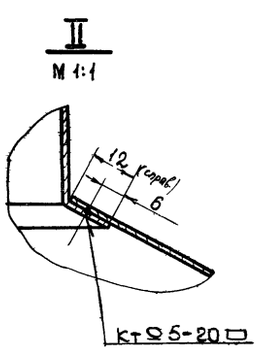

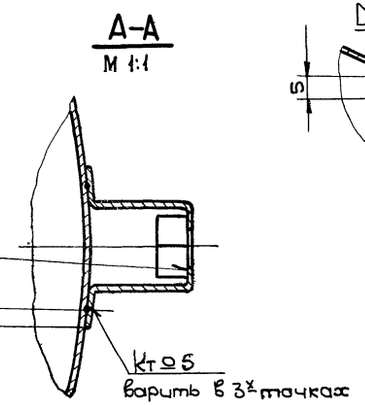

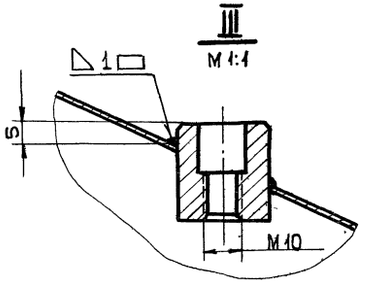

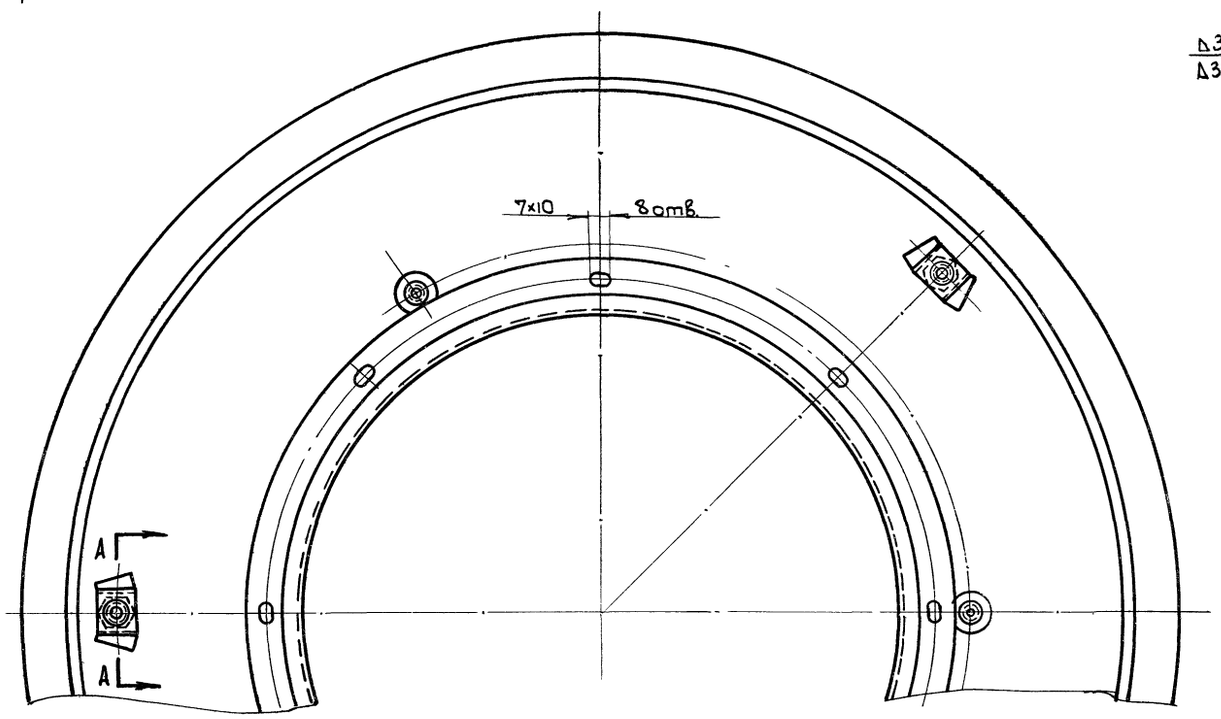

М 1:2

Общий вес ≃ 4,5

Поз	Обозначен.	Наименование	Кол.	Материал	Вес 1 шт.	Вес Общ.	Примеч.
6	ГОСТ 5915-62	Гайка М10	3	Ст.3	0,011	0,033	
5	ВДПМ2-IIIа-01/4	Втулка	3	Ст.3	0,05	0,16	Лист 58
4	ВДПМ2-IIIа-01/3	Скоба	3	Ст.3	0,03	0,09	Лист 56
3	ВДПМ3-Iа-02/2	Фланец	1	Ст.3	0,83	0,83	Лист 15
2	ВДПМ3-IIIа-01/2	Диффузор	1	Ст.3	1,84	1,84	Лист 57
1	ВДПМ3-IIIа-01/1	Патрубок	1	Ст.3	1,5	1,5	Лист 56

Спецификация

ТД	Воздухораспределители двухструйные с перфорированным диском, тип ВДПМ, диаметрами 250, 315, 400, 500, 630 и 800.	Серия 4.904-53	
1969	Воздухораспределитель ВДПМ3-IIIа-01. Узел.	Лист	61

Нач. отдела	Бейзерман	
ГИП	Зеликман	
Рук. группы	Кузнецова	
Архитектор	Демьянов	
Конструктор	Денисова	

Институт Проектпромвентиляция г. Москва

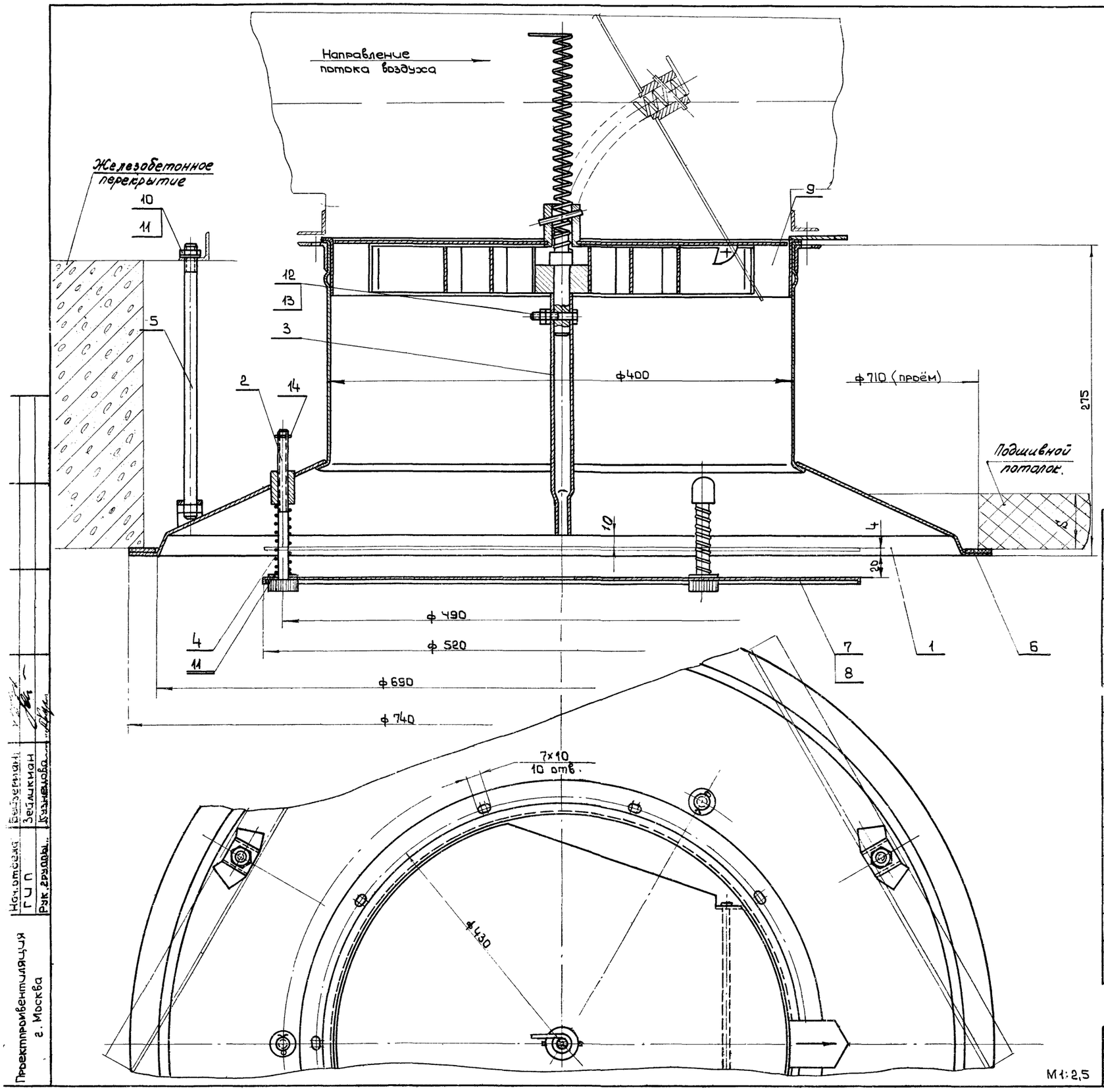

1. Крепление воздухораспределителя в проеме железобетонного перекрытия и к металлическому подшивному потолку условно совмещено на одном чертеже
2. Длина шпильки L, поз. 5, выбирается по проекту в зависимости от толщины перекрытия
   $L = S + 50$, где
   S - толщина перекрытия.
3. Прокладку, поз. 6, приклеить к воздухораспределителю, поз. 1, клеем N 88 Н.
4. Воздухораспределитель окрасить грунтом ГФ-020 ГОСТ 4056-63.
5. Воздухораспределитель собирается с одним из внесенных в спецификацию дисков, поз. 7,8. (черт. ВДПМ4-IIв-02/1 и черт. ВДПМ4-Iа-03/1).
6. Воздухораспределитель с диском, черт. ВДПМ4-Iа-03/1, обозначается ВДПМ4-IIIа.
7. Воздухораспределитель с диском, черт. ВДПМ4-IIв-02/1, обозначается ВДПМ4-IIIв.

Общий вес ≈ 12,8

Поз.	Обозначен.	Наименование	Кол.	Материал	Вес 1шт.	Вес Общ.	Примеч.
14	ГОСТ 397-66	Шплинт 2,5×20	3	Ст.3	0,006	0,018	
13	ГОСТ 5915-62	Гайка М6	2	Ст.3	0,0025	0,005	
12	ГОСТ 7798-62	Болт М6×30	1	Ст.3	0,008	0,008	
11	ГОСТ 11371-68	Шайба 10	6	Ст.3	0,004	0,024	
10	ГОСТ 5915-62	Гайка М10	3	Ст.3	0,011	0,033	
9	ВДПМ4-Iа-01	Регулятор расхода	1	Сварка	2,7	2,7	Лист 22
8	ВДПМ4-Iа-03/1	Диск	1	Ст.3	1,6	1,6	Лист 25
7	ВДПМ4-IIв-02/1	Диск	1	Ст.3	2,53	2,53	Лист 20
6	ВДПМ4-IIIа-0003	Прокладка 10×25 ℓ=2245	1	Резина губчатая ТУ 1206-55	0,34	0,34	б/черт.
5	ВДПМ2-IIа-0001	Шпилька	3	Ст.3	—	—	Лист 58
4	ВДПМ4-IIIа-0002	Пружина	3	Проволока II-1,2	0,01	0,03	Лист 59
3	ВДПМ4-IIIа-0001	Труба	1	Ст.3	0,18	0,18	Лист 58
2	ВДПМ4-IIIа-02	Винт регулировочный	3	Сварка	0,112	0,336	Лист 59
1	ВДПМ-4-IIIа-01	Воздухораспределитель	1	Сварка	6,6	6,6	Лист 63

Спецификация

ТД	Воздухораспределители двухструйные с перфорированным диском, тип ВДПМ, диаметрами 250, 315, 400, 500, 630 и 800.	Серия 4.904-53	
1969	Воздухораспределитель с подъемным перфорированным диском. ВДПМ4-IIIа; ВДПМ4-IIIв. Общий вид.	Лист	62

Проектпромвентиляция г. Москва

Нач. отдела Гип — Бейзерман; Зейликман; Рук. группы — Кузнецова

10328 54

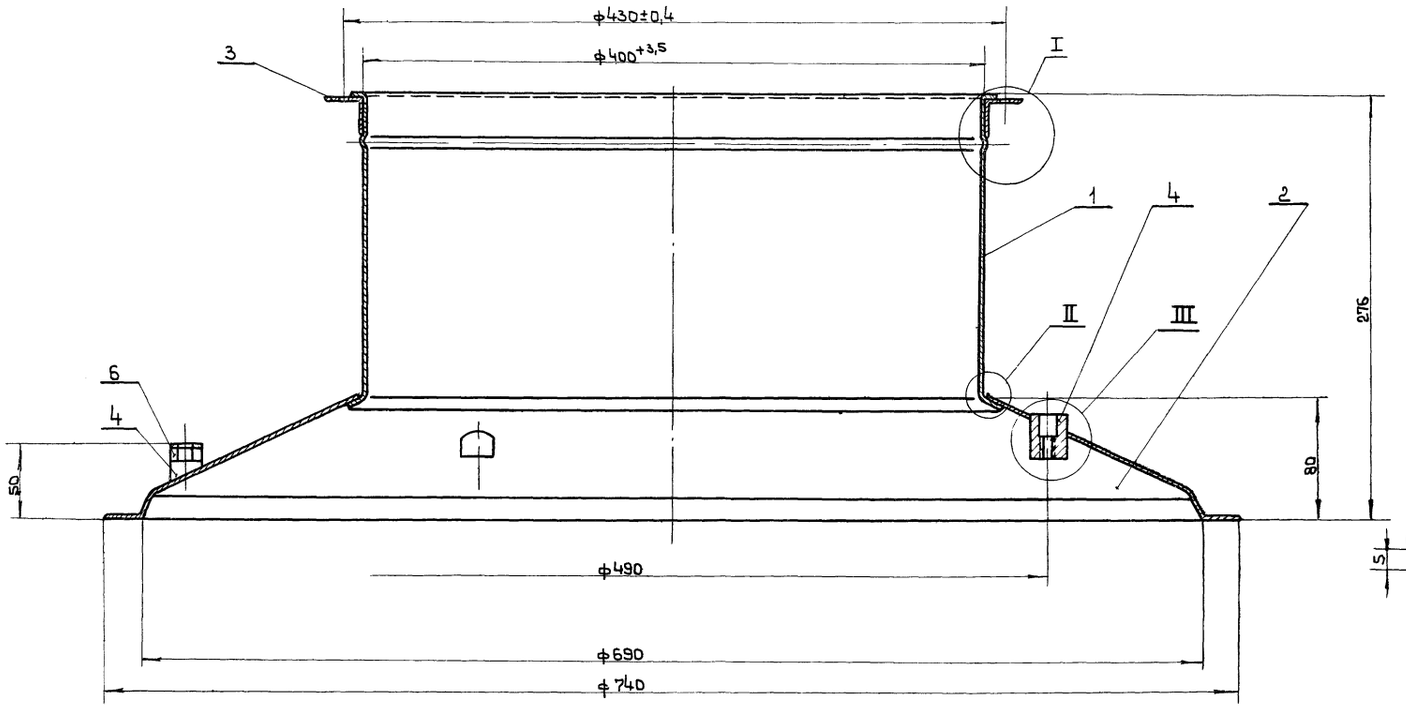

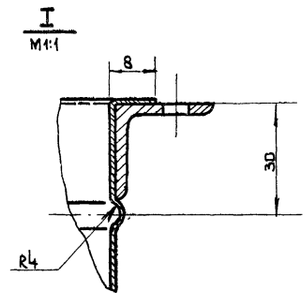

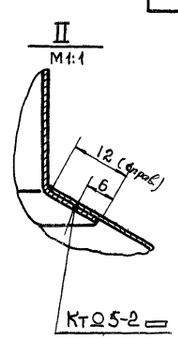

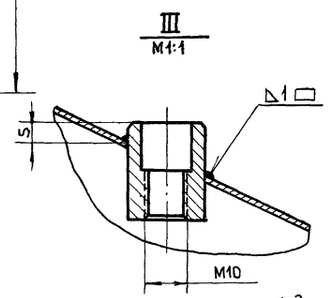

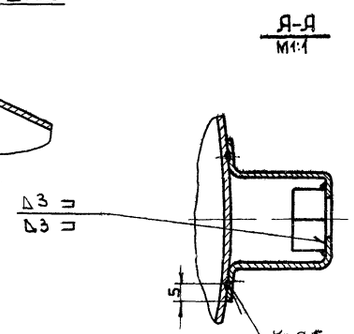

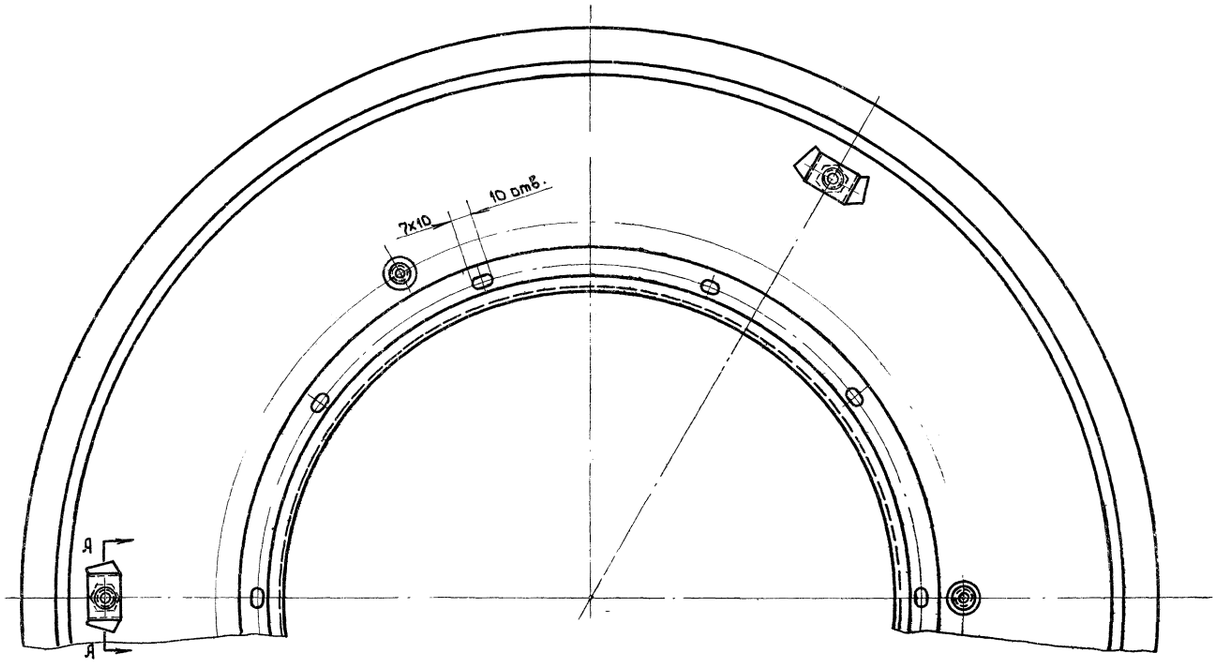

M1:2,5

Общий вес ~ 6,6

Поз.	Обозначен.	Наименование	Кол.	Материал	Вес 1 шт.	Вес общ.	Примеч.
6	ГОСТ 5915-62	Гайка М10	3	Ст.3	0,011	0,033	
5	ВДПМ2-IIIа-01/4	Втулка	3	Ст.3	0,05	0,15	Лист 58
4	ВДПМ-2-IIIа-01/3	Скоба	3	Ст.3	0,03	0,09	Лист 56
3	ВДПМЧ-Iа-01/2	Фланец	1	Ст.3	1,46	1,46	Лист 23
2	ВДПМЧ-IIIа-01/2	Диффузор	1	Ст.3	2,6	2,6	Лист 57
1	ВДПМЧ-IIIа-01/1	Патрубок	1	Ст.3	2,2	2,2	Лист 56

Спецификация

Т.Д.	Воздухораспределители двухструйные с перфорированным диском, тип ВДПМ, диаметрами 250,315,400,500,630 и 800.	Серия 4.904-53	
1969	Воздухораспределитель ВДПМЧ-IIIа-01. Узел.	Лист	63

Гип Демьянов
Контролер Рябая
Конструктор
Разработал
Проектпромвентиляция г. Москва

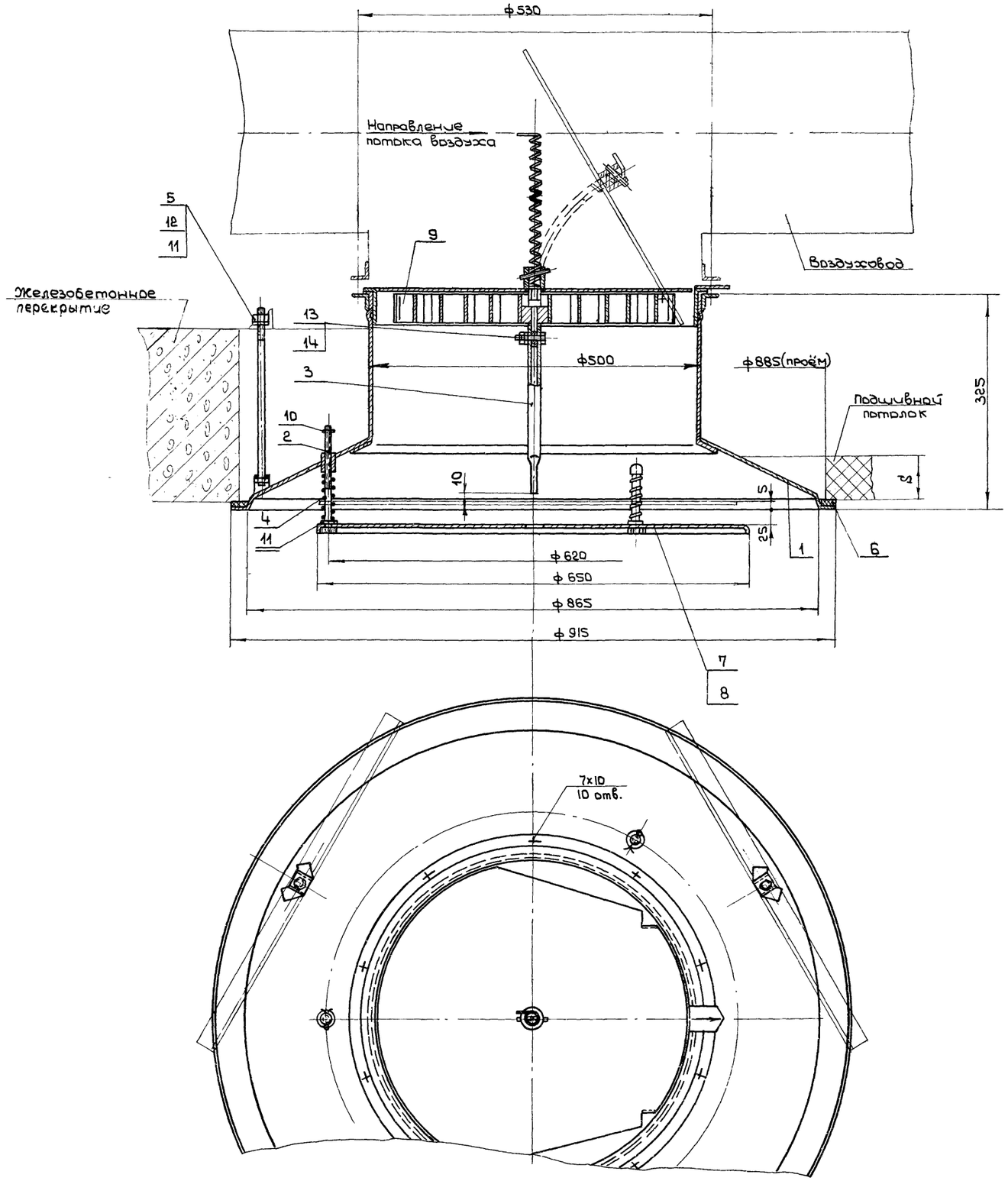

1. Крепление воздухораспределителя в проеме железобетонного перекрытия и к металлическому подшивному потолку условно совмещено на одном чертеже
2. Длина шпильки l, поз. 5, выбирается по проекту в зависимости от толщины перекрытия. $l=S+50$, где S - толщина перекрытия
3. Прокладку, поз. 6, приклеить к воздухораспределителю, поз. 1, клеем № 88Н.
4. Воздухораспределитель окрасить *грунтом ГФ-020 ГОСТ 4056-63*.
5. Воздухораспределитель собирается с одним из внесенных в спецификацию дисков, поз. 7,8 (черт. ВДПМ5 - IIв - 02/1 и черт. ВДПМ5 - Iа - 03/1).
6. Воздухораспределитель с диском, черт. ВДПМ5 - Iа - 03/1, обозначается ВДПМ5 - IIIа
7. Воздухораспределитель с диском, черт. ВДПМ5 - IIв - 02/1, обозначается ВДПМ5 - IIIв

Общий вес ≈21,4

Поз	Обозначен.	Наименование	Кол.	Материал	Вес 1 шт.	Вес Общ.	Примеч.
14	ГОСТ 5915-62	Гайка М6	2	Ст.3	0,0025	0,005	
13	ГОСТ 7798-62	Болт М6×30	1	Ст.3	0,008	0,008	
12	ГОСТ 5915-62	Гайка М10	3	Ст.3	0,011	0,033	
11	ГОСТ 11371-68	Шайба 10	6	Ст.3	0,004	0,024	
10	ГОСТ 397-66	Шплинт 2,5×20	3	Ст.3	0,006	0,018	
9	ВДПМ5-Iа-01	Регулятор расхода	1	Сварка	4,1	4,1	Лист 28
8	ВДПМ5-Iа-03/1	Диск	1	Ст.3	2,65	2,65	Лист 25
7	ВДПМ5-IIв-02/1	Диск	1	Ст.3	3,74	3,74	Лист 20
6	ВДПМ5-IIIа-0003	Прокладка 10×25; l=2796	1	Резина губчатая ТУ-1206-55	0,42	0,42	6/черт.
5	ВДПМ2-IIа-0001	Шпилька	3	Ст.3	—	—	Лист 58
4	ВДПМ5-IIIа-0002	Пружина	3	Проволока II-1,2	0,012	0,036	Лист 59
3	ВДПМ5-IIIа-0001	Труба	1	Ст.3	0,22	0,22	Лист 58
2	ВДПМ5-IIIа-02	Винт регулировочный	3	Сварка	0,126	0,378	Лист 59
1	ВДПМ5-IIIа-01	Воздухораспределитель	1	Сварка	9,6	9,6	Лист 65

Спецификация

ТД	Воздухораспределители двухструйные с перфорированным диском, тип ВДПМ, диаметрами 250, 315, 400, 500, 630 и 800.	Серия 4.904-53	
1969	Воздухораспределитель с подъемным перфорированным диском, ВДПМ5-IIIа; ВДПМ5-IIIв. Общий вид.	Лист	64

Проектпромвентиляция г. Москва
Нач. отдела ГИП Безземный
Рук. группы Зейликман Кузнецова

М1:5

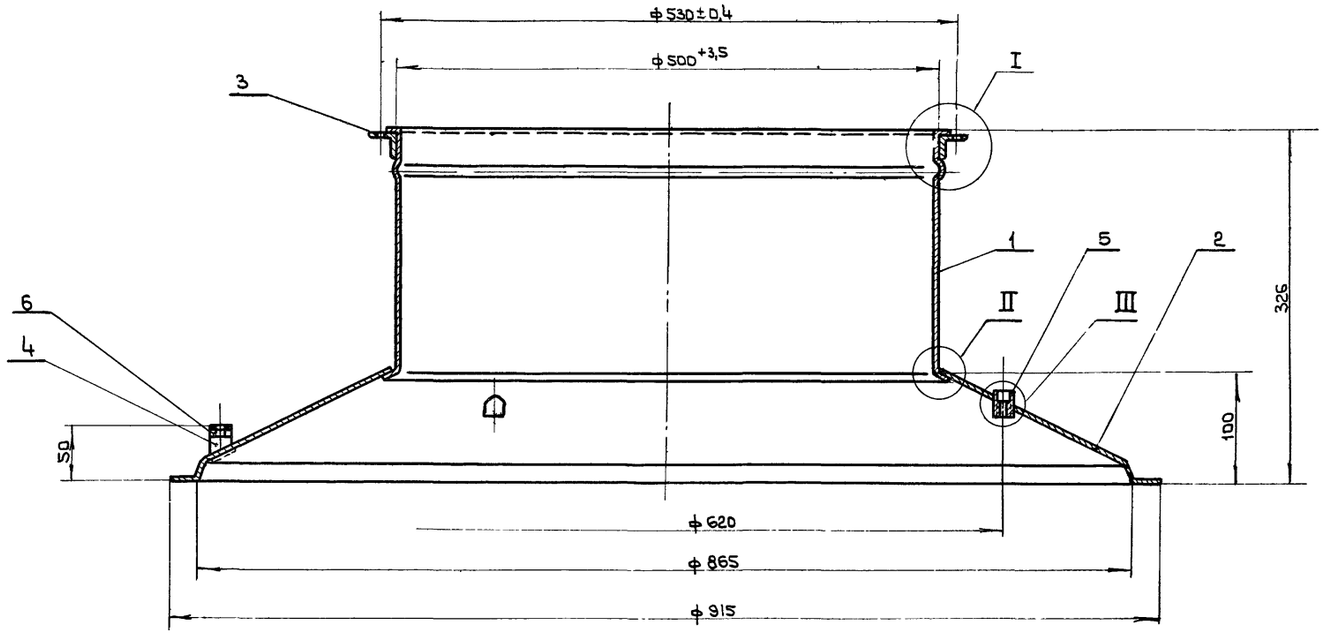

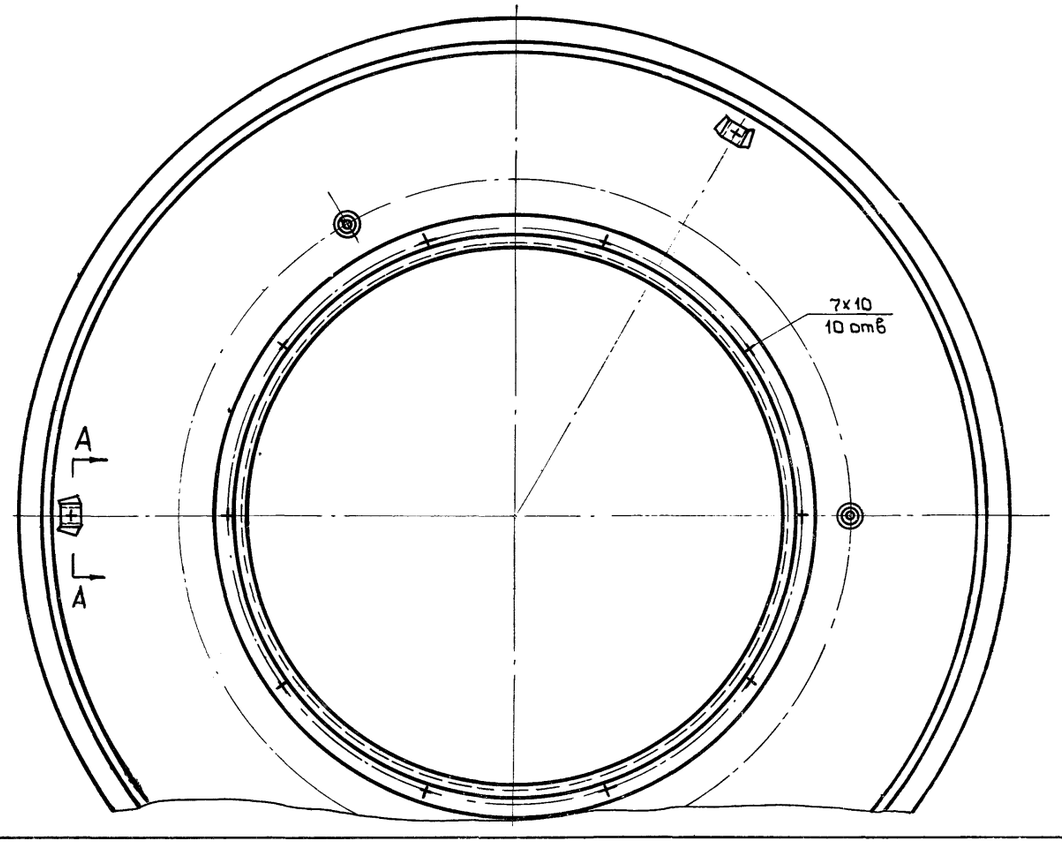

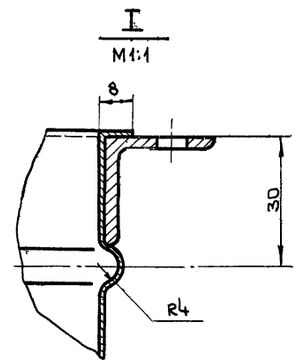

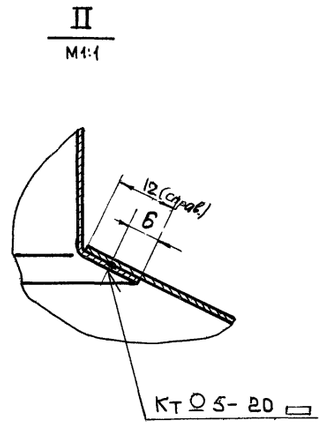

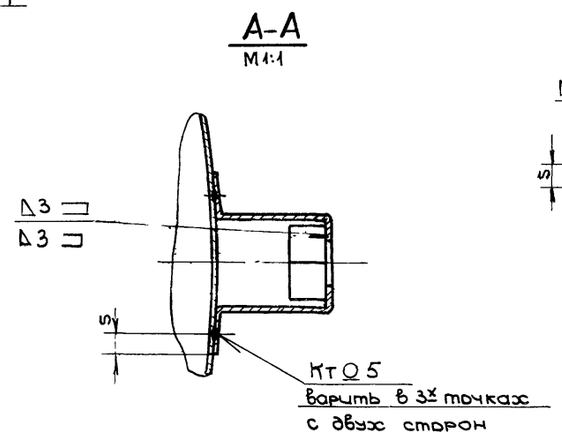

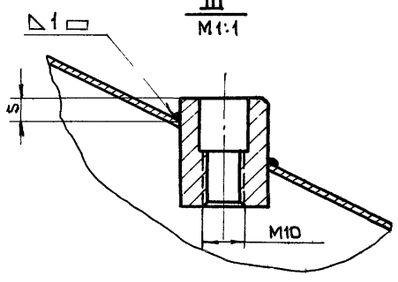

Общий вес ~ 9,6

Поз	Обозначен	Наименование	Кол.	Материал	Вес 1шт.	Вес Общ.	Примеч.
6	ГОСТ 5915-62	Гайка М10	3	Ст.3	0,011	0,033	
5	ВДПМ2-IIIа-01/4	Втулка	3	Ст.3	0,05	0,15	Лист 58
4	ВДПМ2-IIIа-01/3	Скоба	3	Ст.3	0,03	0,09	Лист 56
3	ВДПМ5-Iа-02/2	Фланец	1	Ст.3	1,81	1,81	Лист 23
2	ВДПМ5-IIIа-01/2	Диффузор	1	Ст.3	4,3	4,3	Лист 57
1	ВДПМ5-IIIа-01/1	Патрубок	1	Ст.3	3,15	3,15	Лист 56

Спецификация

ТД	Воздухораспределители двухструйные с перфорированным диском, тип ВДПМ, диаметрами 250, 315, 400, 500, 630, 800.	Серия 4.904-53	
1969	Воздухораспределитель ВДПМ5-IIIа-01. Узел.	Лист	65

М1:4

Проектпром... г. Москва

Контролер Кузнецов
Конструктор Демьянов
Денисова

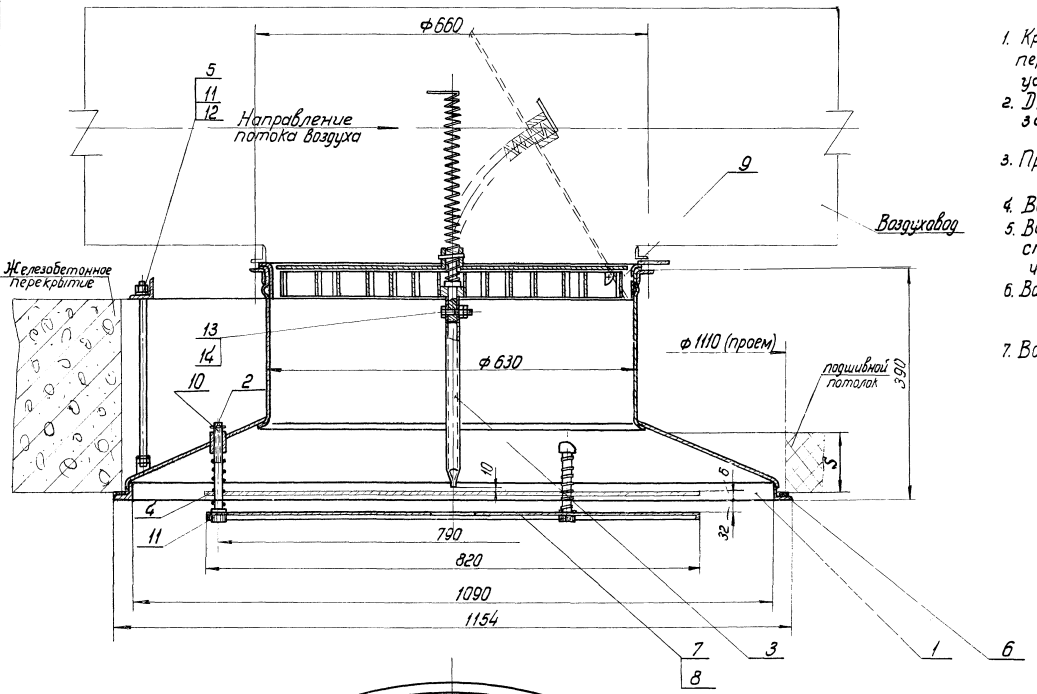

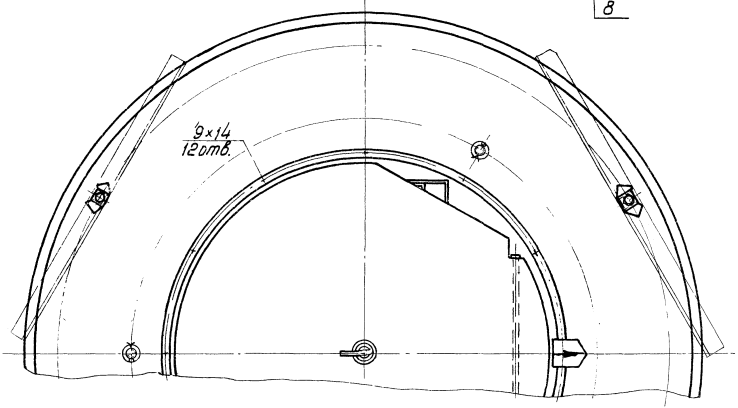

м1:5

1. Крепление воздухораспределителя в проеме железобетонного перекрытия и к металлическому подшивному потолку условно совмещено на одном чертеже
2. Длина шпильки ℓ , поз 5, выбирается по проекту в зависимости от толщины перекрытия $\ell = S + 50$, где S - толщина перекрытия.
3. Прокладку, поз 6, приклеить к воздухораспределителю, поз. 1, клеем №88Н
4. Воздухораспределитель окрасить грунтом ГФ-021 ГОСТ 4056-63.
5. Воздухораспределитель собирается с одним из внесенных в спецификацию дисков, поз. 7,8 (черт. ВДПМ6-IIв-02/1 и черт ВДПМ6-Iа-03/1).
6. Воздухораспределитель с диском, черт. ВДПМ6-Iа-03/1, обозначается ВДПМ6-IIIа
7. Воздухораспределитель с диском, черт. ВДПМ6-IIв-02/1, обозначается ВДПМ6-IIIв

Общий вес ≈ 37,6

Поз	Обозначен.	Наименование	Кол.	Материал	1 шт. Вес	Общ. Вес	Примеч.
14	ГОСТ 5915-62	Гайка М6	2	Ст.3	0,0025	0,005	
13	ГОСТ 7798-62	Болт М6×30	1	Ст.3	0,008	0,008	
12	ГОСТ 5915-62	Гайка М10	3	Ст.3	0,011	0,033	
11	ГОСТ 11371-68	Шайба 10	6	Ст.3	0,004	0,024	
10	ГОСТ 397-66	Шплинт 2,5×20	3	Ст.3	0,006	0,018	
9	ВДПМ6-Iа-01	Регулятор расхода	1	Сборка	6,3	6,3	Лист 34
8	ВДПМ6-Iа-03/1	Диск	1	Ст.3	3,9	3,9	Лист 25
7	ВДПМ6-IIв-02/1	Диск	1	Ст.3	6,2	6,2	Лист 26
6	ВДПМ6-IIIа-0003	Прокладка 10×25, ℓ=3350	1	Резина 2АФ1АТ-8 ТУ1206-55	0,52	0,52	По черт
5	ВДПМ2-IIа-0001	Шпилька	3	Ст.3	—	—	Лист 58
4	ВДПМ6-IIIа-0002	Пружина	3	Проволока II-1,2	0,015	0,045	Лист 59
3	ВДПМ6-IIIа-0001	Труба	1	Ст.3	0,27	0,27	Лист 58
2	ВДПМ6-IIIа-02	Винт регулировочный	3	Сварка	0,146	0,438	Лист 59
1	ВДПМ6-IIIа-01	Воздухораспределитель	1	Сварка	20	20	Лист 67

Спецификация

ТД	Воздухораспределители двухструйные с перфорированным диском, тип ВДПМ, диаметрами 250; 315; 400; 500; 630 и 800	Серия 4.904-53	
1969	Воздухораспределитель с подъемным перфорированным диском ВДПМ6-IIIа; ВДПМ6-IIIв. Общий вид.	Лист	66

Проектпромвентиляция г. Москва 2011 Рук. группы Кузнецова

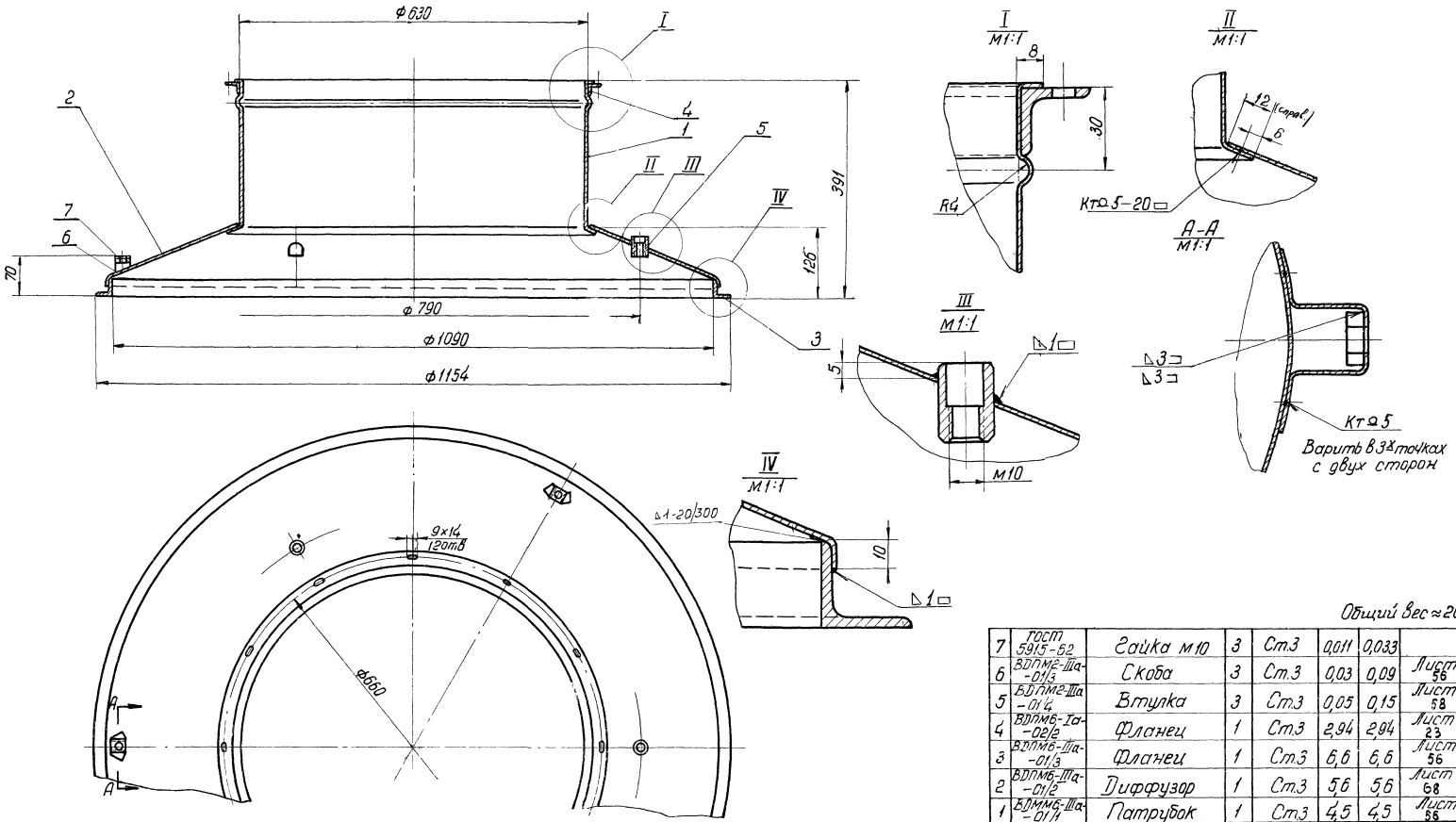

Общий вес ≈ 20

Поз.	Обозначен.	Наименование	Кол.	Материал	1 шт.	Общ. вес	Примеч.
7	ГОСТ 5915-62	Гайка М10	3	Ст.3	0,011	0,033	
6	ВДПМ2-IIIа-01/3	Скоба	3	Ст.3	0,03	0,09	Лист 56
5	ВДПМ2-IIIа-01/4	Втулка	3	Ст.3	0,05	0,15	Лист 58
4	ВДПМ6-Iа-02/2	Фланец	1	Ст.3	2,94	2,94	Лист 23
3	ВДПМ6-IIIа-01/3	Фланец	1	Ст.3	6,6	6,6	Лист 56
2	ВДПМ6-IIIа-01/2	Диффузор	1	Ст.3	5,6	5,6	Лист 68
1	ВДММ6-IIIа-01/1	Патрубок	1	Ст.3	4,5	4,5	Лист 56

Спецификация

ТД	Воздухораспределители двухструйные с перфорированным диском, тип ВДПМ, диаметрами 250; 315; 400; 500; 630 и 800	Серия 4.904-53	
1969	Воздухораспределитель ВДПМ6-IIIа-01. Узел.	Лист	67

г. Москва

Контролер Демьянов
Конструкт. Волкова

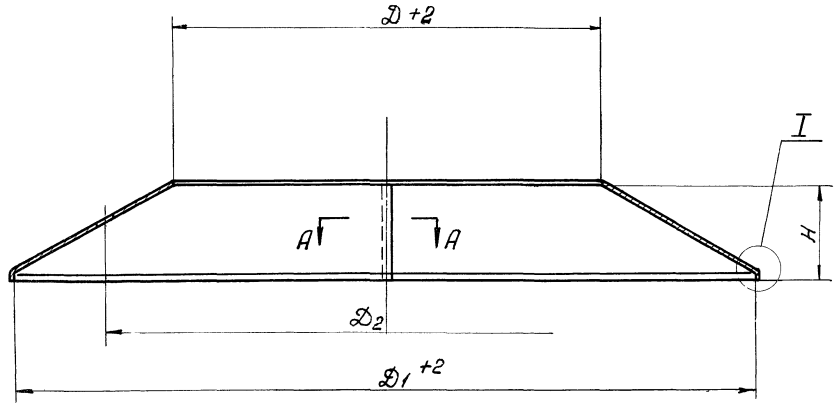

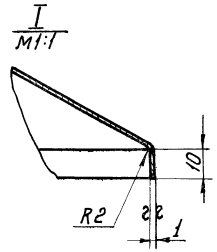

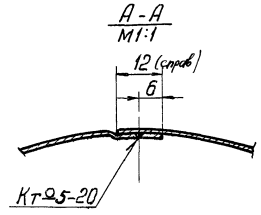

Развертка

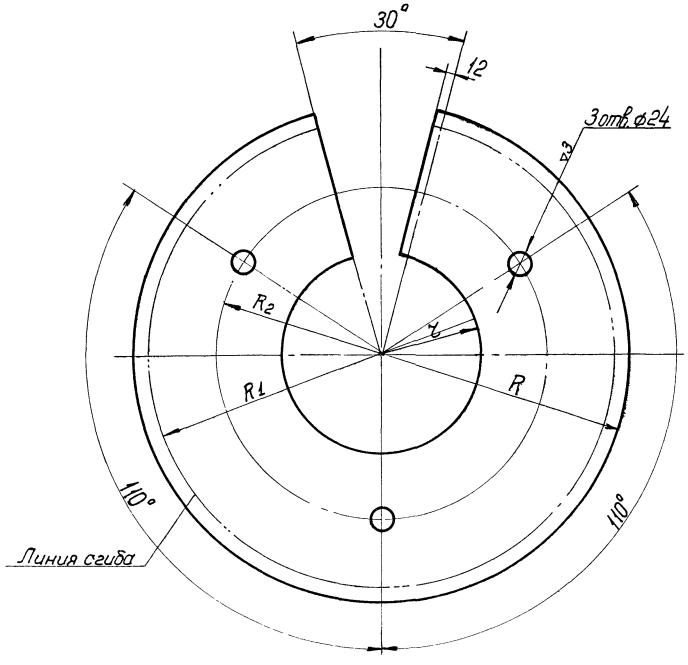

Обозначен	D	D1	D2	H	Развертка R	Развертка γ	Развертка R1	Развертка R2	Вес
ВДПМ6-Ша-01/1	630	1098	790	104	605	344	595	430	5,6
ВДПМ8-Ша-01/1	800	1393	1010	130	770	436	760	551	9,1

См. табл.	Диффузор	Ст3 ГОСТ 501-58	Лист В1 ГОСТ 3680-57	См. табл.	68
Обозначен.	Наименование	Материал	Сортамент	Вес	Лист
ТД	Воздухораспределители двухструйные с перфорированным диском, тип ВДПМ, диаметрами 250; 315; 400; 500; 630 и 800				Серия 4.904-5.3
1969	Деталь				Лист 68

ГПИ Проектпромвентиляция г. Москва
Рук. группы Зеликман
Контролер Кузнецова
Конструкт. Демьянов
Валкова

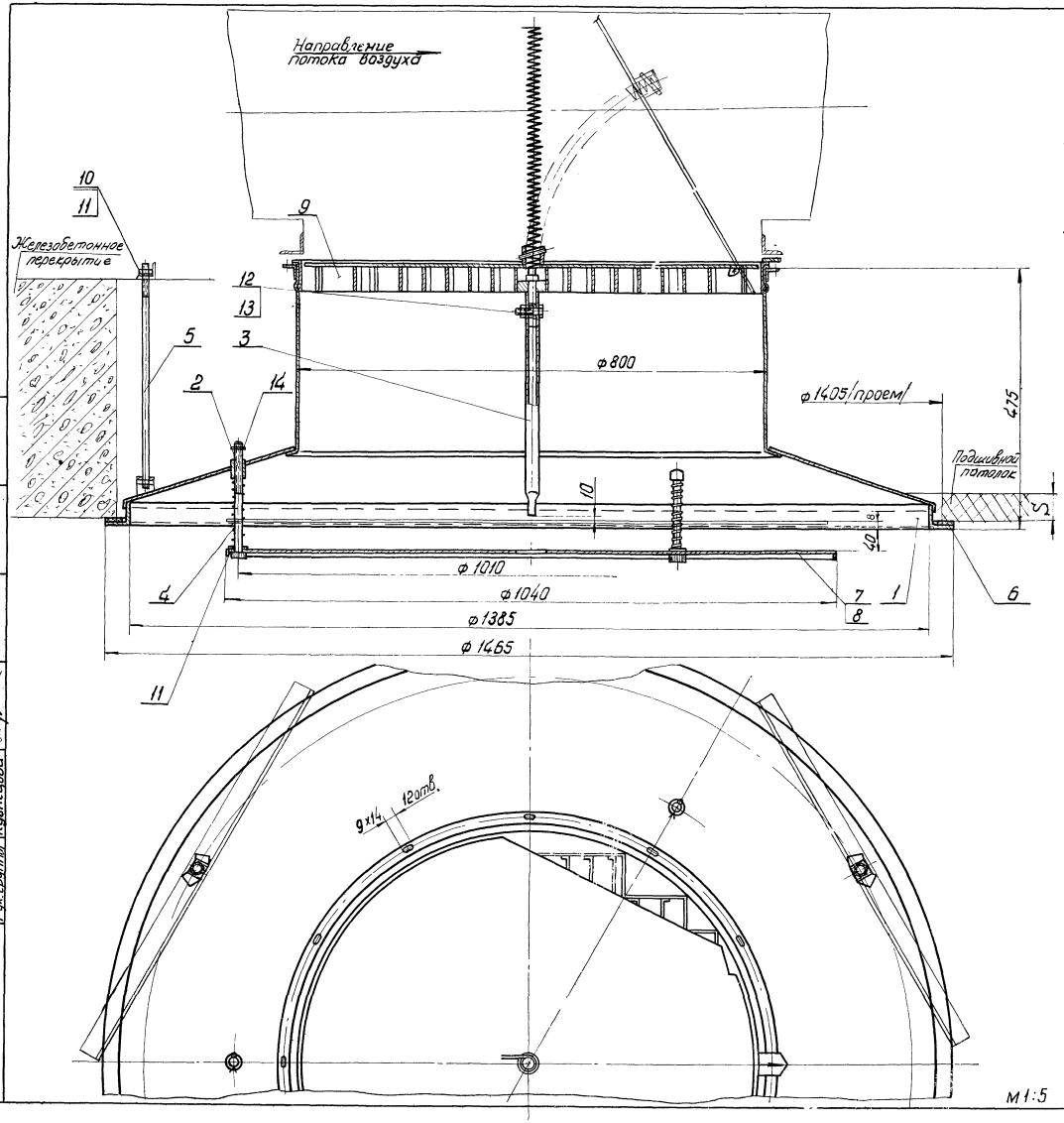

1. Крепление воздухораспределителя в проеме железобетонного перекрытия и к металлическому подшивному потолку условно совмещено на одном чертеже.
2. Длина шпильки L, поз. 5, выбирается по проекту в зависимости от толщины перекрытия.
   $L = S + 50$, где
   S – толщина перекрытия
3. Прокладку поз. 6, приклеить к воздухораспределителю, поз. 1, клеем № 88/.
4. Воздухораспределитель окрасить грунтом ГФ-020 ГОСТ 4056-63
5. Воздухораспределитель собирается с одним из внесенных в спецификацию дисков, поз. 7, 8, (черт. ВДПМ8-IIв-02/1 и черт. ВДПМ8-Iа-03/1)
6. Воздухораспределитель с диском, черт. ВДПМ8-Iа-03/1, обозначается ВДПМ8-IIIа
7. Воздухораспределитель с диском, черт. ВДПМ8-IIв-02/1, обозначается ВДПМ8-IIIв.

Общий вес 56,5

Поз	Обозначен.	Наименование	Кол	Материал	1 шт.	Общ. вес	Примеч.
14	ГОСТ 397-66	Шплинт 2,5×20	3	Ст.3	0,005	0,018	
13	ГОСТ 5915-62	Гайка М6	2	Ст.3	0,0025	0,005	
12	ГОСТ 7798-62	Болт М6×30	1	Ст.3	0,008	0,008	
11	ГОСТ 11371-68	Шайба 10	6	Ст.3	0,004	0,024	
10	ГОСТ 5915-62	Гайка М10	3	Ст.3	0,011	0,033	
9	ВДПМ8-Iа-01	Регулятор расхода	1	Сварка	10,8	10,8	Лист 39
8	ВДПМ8-Iа-03/1	Диск	1	Ст.3	6,6	6,6	Лист 25
7	ВДПМ8-IIв-02/1	Диск	1	Ст.3	9,35	9,35	Лист 20
6	ВДПМ8-IIIа-0003	Прокладка 10×25 С=4522	1	Резина губчатая ТУ 1606-63	0,68	0,68	Б/черт
5	ВДПМ2-IIа-0001	Шпилька	3	Ст.3	–	–	Лист 58
4	ВДПМ8-IIIа-0002	Пружина	3	проволока II-1,2	0,017	0,051	Лист 59
3	ВДПМ8-IIIа-0001	Труба	1	Ст.3	0,33	0,33	Лист 58
2	ВДПМ-8-IIIа-02	Винт регулировочный	3	Сварка	0,163	0,489	Лист 59
1	ВДПМ-8-IIIа-01	Воздухораспределитель	1	Сварка	28,4	28,4	Лист 70

Спецификация

ТД	Воздухораспределители двухструйные с перфорированным диском тип ВДПМ, диаметрами 250, 315, 400, 500, 630 и 800.	Серия 4.904-63
1969	Воздухораспределитель с подвижным перфорированным диском ВДПМ8-IIIа, ВДПМ8-IIIв. Общий вид.	Лист 69

10828 71

г. Москва
Инв. № подл. | Подп. и дата | Взам. инв. №
Гип Кудрейдова
Рук. группы
Конструировал

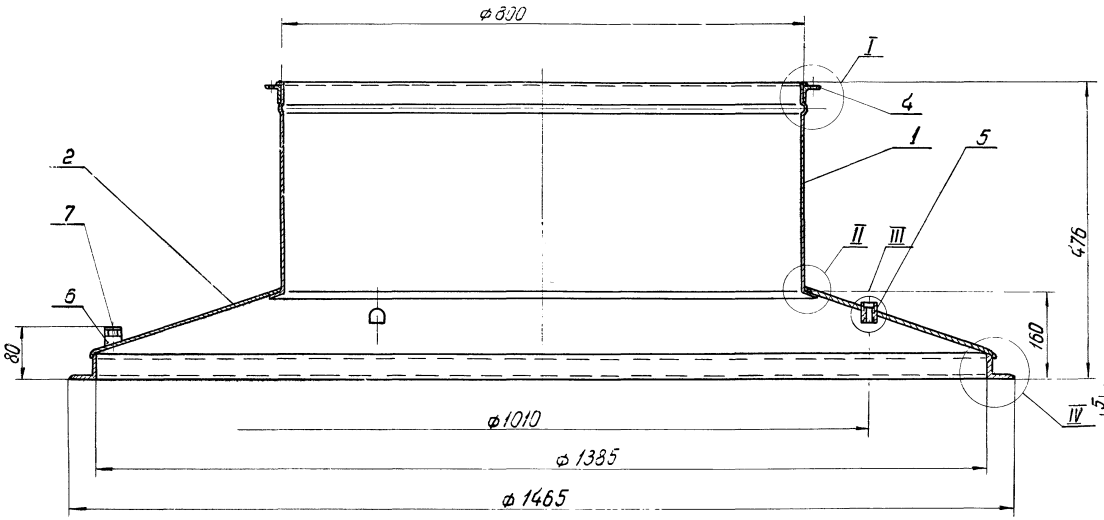

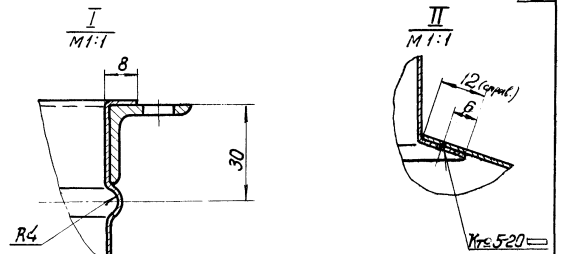

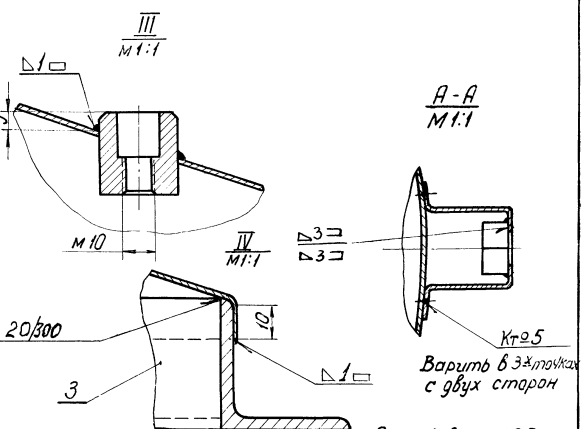

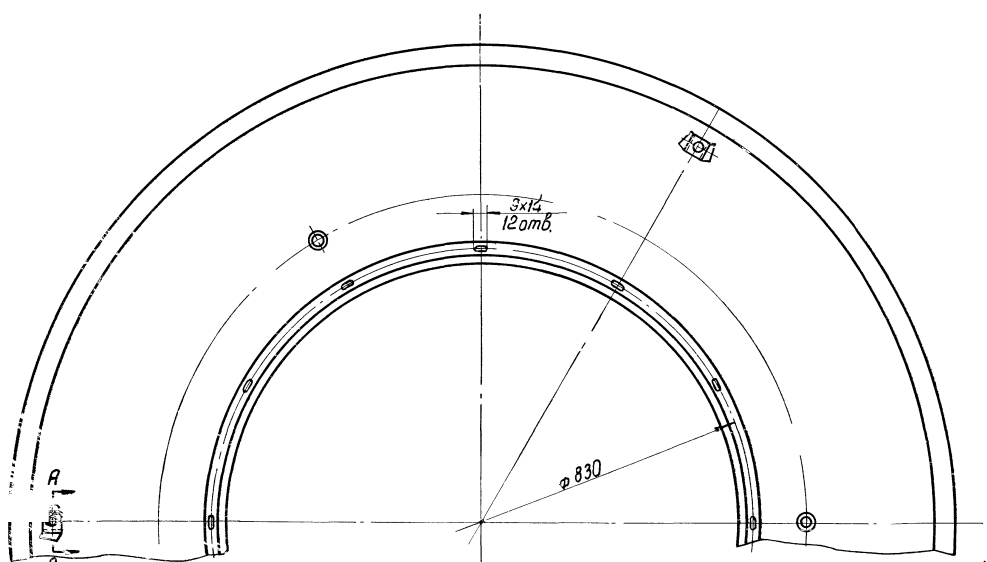

М1:5

Общий вес ~ 30,6

Поз.	Обозначен.	Наименование	Кол.	Материал	Вес 1 шт.	Вес общ.	Примеч.
7	ГОСТ 5915-62	Гайка М10	3	Ст.3	0,011	0,032	
6	ВДПМ2-Ша-01/3	Скоба	3	Ст.3	0,03	0,09	Лист 56
5	ВДПМ2 Ша-01/4	Втулка	3	Ст.3	0,05	0,15	Лист 58
4	ВДПМ8-Ша-02/2	Фланец	1	Ст 3	3,74	3,74	Лист 25
3	ВДПМ5-Ша-01/3	Фланец	1	Ст.3	10,7	10,7	Лист 58
2	ВДПМ8-Ша-01 2	Диффузор	1	Ст.3	9,1	9,1	Лист 68
1	ВДПМ8-Ша-01/4	Патрубок	1	Ст.3	6,75	6,75	Лист 56

Спецификация

ТД	Воздухораспределители двухструйные с перфорированным диском тип ВДПМ, диаметрами 250, 315, 400, 500, 630 и 800	Серия 4.904-53	
1969	Воздухораспределитель ВДПМ8-Ша-01. Узел	Лист	70

Инв. № 10328

Контролёр Пелтихов
Конструктор Рыбкин
Москва

gost.e-ecolog.ru