ТИПОВЫЕ КОНСТРУКЦИИ, ИЗДЕЛИЯ И УЗЛЫ ЗДАНИЙ И СООРУЖЕНИЙ

СЕРИЯ 1.865-6

ПЛИТЫ С ДЕРЕВЯННЫМ КАРКАСОМ ДЛЯ ПОКРЫТИЙ СЕЛЬСКОХОЗЯЙСТВЕННЫХ ЗДАНИЙ

ВЫПУСК 2

Плиты длиной до 3* метров с нижней обшивкой из ДВП для покрытий с кровлей из асбестоцементных волнистых листов и для подвесных потолков

РАБОЧИЕ ЧЕРТЕЖИ

15544
ЦЕНА 1-11

gost.e-ecolog.ru

ЦЕНТРАЛЬНЫЙ ИНСТИТУТ ТИПОВОГО ПРОЕКТИРОВАНИЯ
ГОССТРОЯ СССР

Москва, А-445, Смольная ул., 22

Сдано в печать 1979 года

Заказ № 5293 Тираж 1700 экз.

ТИПОВЫЕ КОНСТРУКЦИИ, ИЗДЕЛИЯ И УЗЛЫ ЗДАНИЙ И СООРУЖЕНИЙ

СЕРИЯ 1.865-6

ПЛИТЫ С ДЕРЕВЯННЫМ КАРКАСОМ ДЛЯ ПОКРЫТИЙ СЕЛЬСКОХОЗЯЙСТВЕННЫХ ЗДАНИЙ

ВЫПУСК 2

Плиты длиной до 3[x] метров с нижней обшивкой из ДВП для покрытий с кровлей из асбестоцементных волнистых листов и для подвесных потолков

РАБОЧИЕ ЧЕРТЕЖИ

РАЗРАБОТАНЫ ИНСТИТУТАМИ:

ЦНИИЭП сельстрой

Научная часть

Зам. директора института — Ануфриев Л.Н.

Нач. отдела клеёных деревянных конструкций — Прилепский Е.А.

Зав. лабораторией легких ограждающих конструкций — Муравьев Ю.А.

Проектная часть

И.о. гл. инженера института — Дедов Е.М.

Гл. инженер проекта — Глассон С.Н.

Гл. специалист технического отдела — Козинский Ф.М.

ЦНИИСК им. Кучеренко

Зам. директора института — Чистяков А.М.

Зав. отделением деревянных конструкций — Хлебной Я.Ф.

Зав. лабораторией ограждающих конструкций — Линьков И.М.

Утверждены

Отделом типового проектирования и организации проектно-изыскательских работ Госстроя СССР для применения при проектировании и в строительстве с целью накопления опыта (письмо N 2/3-186 от 27.04.78 г.)

Обозначение	Наименование	Стр.
1.865-6-2-00000	Содержание	2
1.865-6-2-00000 ПЗ	Пояснительная записка	3-6
1.865-6-2-00000 ТБ	Таблица поддона толщин утеплителя	7
1.865-6-2-00000 Н	Номенклатура плит покрытия и подвесного потолка	8
1.865-6-2-10000	Плита покрытия	9
1.865-6-2-11000	Каркас ДК1÷ДК3	10
1.865-6-2-11001	Ребро продольное	11
1.865-6-2-11002	Ребро продольное	11
1.865-6-2-11003	Ребро поперечное	12
1.865-6-2-20000	Плита покрытия с отверстием 300×300	13
1.865-6-2-21000	Каркас ДК4	14
1.865-6-2-21001	Ребро поперечное	15
1.865-6-2-21002	Ребро каркаса	15
1.865-6-2-21100	Ребро каркаса	16
1.865-6-2-21200	Ребро каркаса	17
1.865-6-2-21300	Ребро каркаса	18
1.865-6-2-22000	Каркас ДК5, ДК6	19
1.865-6-2-30000	Плита покрытия с отверстием 700×700	20
1.865-6-2-31000	Каркас ДК7	21
1.865-6-2-32000	Каркас ДК8	22
1.865-6-2-33000	Каркас ДК9	23
1.865-6-2-40000	Плита подвесного потолка	24
1.865-6-2-41000	Каркас ДК10÷ДК15	25
1.865-6-2-41001	Ребро поперечное	26
1.865-6-2-41002	Ребро продольное	26
1.865-6-2-41100	Подвеска	27
1.865-6-2-50000	Плита подвесного потолка с отверстием 700×700	28
1.865-6-2-51000	Каркас ДК16÷ДК18	29
1.865-6-2-60000	Плиты подвесного потолка крайнего ряда	30
1.865-6-2-60001	Обшивка	27
1.865-6-2-61000	Каркас ДК19÷ДК21	31
1.865-6-2-61001	Ребро продольное	32
1.865-6-2-61002	Ребро продольное	32
1.865-6-2-61003	Ребро продольное	33
1.865-6-2-61004	Ребро поперечное	33
1.865-6-2-62000	Каркас ДК22÷ДК24	34
1.865-6-2-63000	Каркас ДК25÷ДК27	35

Инв. № подл. | Подпись и дата

ГИП	Глассон		VI-78	1.865-6-2-00000
Нач. отд	Дедов			
Гл. спец.	Большаков			Содержание
Рук. гр.	Азаров			

Лит.	Лист	Листов
Р	1	2

Минсельстрой СССР ЦНИИЭПсельстрой г. Апрелевка

1. Общая часть

1.1. Настоящий выпуск содержит рабочие чертежи утепленных плит с деревянным каркасом и нижней обшивкой из древесноволокнистых плит ДВП для покрытий и подвесных потолков сельскохозяйственных зданий. В выпуске приведены чертежи глухих плит и плит с отверстиями для пропуска вентиляционных шахт.

1.2. Плиты покрытий предназначены для зданий с кровлей из асбестоцементных волнистых листов унифицированного профиля (УВ-7,5) при уклоне 25% возводимых в районах с нормативными снеговыми нагрузками не более 150 кгс/м² горизонтальной проекции кровли.

1.3. Плиты покрытий и подвесного потолка могут применяться в зданиях с относительной влажностью воздуха внутри помещения не более 75%.

1.4. Плиты относятся к категории сгораемых конструкций и имеют предел огнестойкости 0,16 часа при условии защиты нижней обшивки огнезащитными красками.

1.5. Плиты не расчитаны на восприятие горизонтальных усилий и не могут служить элементами жесткости и связями в покрытии.

1.6. Марки плит покрытий принимаются в конкретном проекте в зависимости от величины снеговой нагрузки в районе строительства (см. номенклатуру на стр. 8). В случаях, когда требуемая толщина утеплителя превышает высоту ребра, подобранную по снеговой нагрузке, марка плиты принимается в соответствии с толщиной утеплителя.

1.7. Требуемая, минимально необходимая толщина утеплителя в зависимости от расчетной температуры наружного воздуха в районе строительства и температурно-влажностных условий эксплуатации помещений принимается по таблице на стр. 7.

1.8. Плиты и их элементы должны быть защищены от агрессивного воздействия среды в соответствии с требованиями главы СНиП II-28-73 „Защита строительных конструкций от коррозии" и „Технических условий на применение деревянных клеевых, асбестоцементных и металлических конструкций в сельском строительстве, а также средств защиты этих конструкций при эксплуатации их в условиях тяжелого температурно-влажностного режима" 1974г.

1.9. Узлы покрытий и подвесных потолков с применением плит по рабочим чертежам данного выпуска приведены в серии 2.860-1 вып. 2.

2. Конструкция и расчет плит.

2.1. Плиты состоят из каркаса, нижней обшивки и утеплителя. Между обшивкой и утеплителем предусмотрен пароизоляционный слой.

2.2. Каркас выполняется из деревянных ребер соединяемых между собой с помощью сквозного шипа и клея. Как вариант допускается бесклеевое соединение элементов каркаса „в полдерева" на шурупах.

2.3. Обшивка выполняется из ДВП толщиной 4÷6 мм, присоединяется к каркасу на клее и дополнительно закрепляется гвоздями или шурупами, расположенными с шагом 500 мм.

2.4. В качестве утеплителя применяются минераловатные плиты, упакованные в мешки из полиэтиленовой пленки толщиной 0,2 мм (ГОСТ 10354-73). Для создания герметичности швы полиэтиленового мешка запаиваются согласно требованиям „Временной инструкции по монтажу напорных воздуховодов из полиэтиленовой пленки" (ЦНИИЭПсельстрой, 1972г.)

2.5. При отсутствии полиэтиленовой пленки возможно применение полужестких минераловатных плит на синтетической связке по ГОСТ 9573-72* с объемным весом 100-125 кг/м³

ГИП	Глоссон		VI-78	1.865-6 -2-00000 ПЗ	
Нач.отд.	Дедов				
Гл.спец.	Большаков				
Рук.гр.	Азаров			Пояснительная записка	Лит. Р; Лист 1; Листов 8
					Минсельстрой СССР ЦНИИЭПсельстрой г. Апрелевка

Инв. № подл. | Подпись и дата

с устройством между утеплителем и обшивкой пароизоляционного слоя из рубероида на битумной мастике.

2.6. В плитах покрытия для пропуска вентиляционных шахт предусмотрены квадратные отверстия с номинальными размерами 300×300 и 700×700 мм. В плитах подвесного потолка принято одно отверстие размером 700×700; при установке шахт меньших размеров оставшаяся часть отверстия заделывается по месту.

2.7. Плиты запроектированы в соответствии с требованиями глав СНиП II-А.10-71 „Строительные конструкции и основания. Основные положения проектирования", СНиП II-6-74 „Нагрузки и воздействия", СНиП II-В.4-71 „Деревянные конструкции. Нормы проектирования", СНиП II-А.7-71 „Строительная теплотехника. Нормы проектирования".

2.8. Плиты покрытия расчитаны на нагрузки от собственного веса, веса кровли и снега. Снеговая нагрузка принята равномерно-распределенной без учета местных увеличений снегового покрова. Для плит с отверстиями, кроме того, учтены нагрузки от веса вентиляционных шахт (по серии 2.800-2 вып.9) и ветрового воздействия на них при величине скоростного напора 45 кгс/м².

2.9. Плиты подвесного потолка расчитаны на нагрузку от собственного веса и равномерно-распределенную нагрузку 75 кгс/м² с коэффициентом перегрузки 1,4. Нагрузка от веса вентиляционных шахт в расчете не учитывалась и должна восприниматься несущими конструкциями каркаса здания.

2.10. Для подъема и монтажа плит в их продольных ребрах имеются монтажные отверстия диаметром 20 мм.

3. Указания по изготовлению плит.

3.1. Изготовление плит должно производиться в специализированных цехах, имеющих необходимое технологическое оборудование для склейки и контрольных испытаний клеевых соединений, обеспечивающее качественное выполнение работ, под наблюдением квалифицированного технического персонала в соответствии с требованиями ТУ 69 РСФСР 89-76 „Технические условия на плиты покрытия с применением ДВП для производственных зданий сельского хозяйства", утвержденные Минсельстроем СССР.

Инв. № подл. | Подпись и дата

3.2. Деревянный каркас должен изготовляться из пиломатериалов хвойных пород (ель, сосна) по ГОСТ 8486-66 удовлетворяющих требованиям предъявляемым к элементам II категории в соответствии с главой СНиП II-В.4-71 „Деревянные конструкции. Нормы проектирования". Деревянные элементы каркаса должны быть антисептированы.

3.3. Доски каркаса со стороны приклеивания обшивки подлежат остружке.

3.4. Шурупы по ГОСТ 1145-70* и гвозди по ГОСТ 4028-63* для соединения элементов плиты должны быть защищены от коррозии путем гальванического цинкования или кадмирования при толщине покрытия 20-40 мкм. Толщина слоя защитного покрытия в резьбе шурупов не должна превышать плюсовых допусков.

3.5. При соединении элементов каркаса шурупами не допускается растрескивание древесины. Шурупы рекомендуется завинчивать через отверстия заранее просверленные в одном из элементов.

3.6. Для склеивания элементов плиты следует применять клей КБ-3 или ФР-12, ФР-100А, ФР-50, отвечающие требованиям повышенной водостойкости согласно ГОСТ 17005-71.

3.7. Технологический процесс обработки элементов деревянного каркаса состоит из следующих операций:

- доски, высушенные до 15% влажности, торцуют и раскраивают;
- производят антисептическую обработку;
- высушивают до влажности 10±2%;
- окрашивают водостойкими огнезащитными составами;
- производят остружку поверхности досок под склейку;
- производят нарезку щитов и сверление монтажных отверстий;
- производят сборку каркаса на клею с дополнительным креплением шурупами;

3.8. Сборку и запрессовку плит следует производить из полностью подготовленных к сборке элементов. Поверхности склеивания должны быть очищены от пыли, масля-

ных пятен и т.д. Соединение элементов каркаса производится в соответствии с ГОСТ 6449-76 „Изделия из древесины и древесных материалов. Допуски и посадки" и ТУ РСФСР 89-76.

3.9. Обшивка из древесноволокнистой плиты марки Т-400 по ГОСТ 4598-74* должна быть обращена гладкой поверхностью в сторону помещения и иметь влажность не более 11±1%. Допускается применение стыковки древесноволокнистых плит с односторонней накладкой при условии соблюдения равенства длины склейки с каждой стороны стыкуемой плиты 25-ти кратной толщине плиты. Стыки необходимо располагать в пределах 1/4 пролета от опоры.

3.10. Склеенные плиты должны быть выдержаны в запрессованном состоянии до тех пор, пока клеевое соединение не достигнет требуемой прочности. Для этого при склеивании с нагревом срок выдержки должен быть не менее 2,5 часа, а без нагрева - при температуре 18÷20°С - 16 часов с последующей технологической выдержкой в цеху при той же температуре в течении суток.

3.11. После технологической выдержки плиты производится защитное покрытие обшивки с внешней и с внутренней стороны в соответствии ТУ 69 РСФСР 89-76 и „Рекомендациями по защите ограждающих конструкций с обшивками из древесноволокнистых плит в птицеводческих и животноводческих зданиях", ЦНИИЭПсельстрой, 1975г. Сопротивление паропроницанию защитного покрытия должно быть не менее 20 м²ч. мм. рт. ст./г.

3.12. После высыхания защитного покрытия производится укладка утеплителя. Отдельные маты или плиты утеплителя должны плотно прилегать к деревянному каркасу и плотно сопрягаться между собой, при условии получения минимального количества стыков. Стыкование минераловатных плит по ширине между рефрами не допускается. При укладке утеплителя в несколько слоев стыки матов или плит должны располагаться вразбежку.

3.13. В случае применения в качестве пароизоляции рубероида полотнища его должны быть склеены между собой на горячих или холодных мастиках. Отдельные полотнища рубероида следует надежно склеивать с нахлесткой не менее 50мм. В местах соприкосновения пароизоляции с рефрами каркаса необходимо также производить тщательную промазку мастикой.

3.14. Отклонение размеров панелей от проектных не должны превышать:

- по длине ±5мм
- по ширине ±3мм
- по толщине ±3мм
- по разности диагоналей ±10мм
- отклонения от плоскости и пропеллерность не более 15мм.

4. Складирование, транспортирование и монтаж плит

4.1. Хранение, транспортирование и монтаж плит должны производиться в соответствии с главой СНиП III-19-76 „Деревянные конструкции. Правила производства и приемки работ".

4.2. Для защиты от увлажнения атмосферными осадками изготовленные плиты должны обшиваться крафт-бумагой или полиэтиленовой пленкой, снимаемой непосредственно перед устройством асбестоцементной кровли.

4.3. Плиты должны храниться на горизонтальных площадках в штабелях, не более 10 шт. в каждом. Между плитами при хранении и транспортировании должны быть уложены заподлицо с торцами плит деревянные прокладки сечением 80×25мм и длиной 1500мм, при этом нижняя плита укладывается на прокладки из брусков 80×70.

4.4. Транспортируются плиты в контейнерах в горизонтальном положении, закрепленные от смещений. Количество плит в контейнере не должно быть более 10 штук.

4.5. Не допускается сбрасывание плит, установка их на ребро, переворачивание, наклон более чем на 45°, резкие толчки при погрузке и выгрузке.

4.6. Длина опирания плит покрытий на несущие конструкции должна быть не менее 50мм.

4.7. Перед монтажем плит покрытия должна быть произведена инструментальная проверка правильности установки несущих конструкций.

4.8. Строповка плит осуществляется через отверстия диаметром 20мм, просверленные в рефрах каркаса. При этом захватные приспособления должны быть изготовлены таким

Инв.№ подл. | Подпись и дата

образом, чтобы обеспечивалась надежность и безопасность монтажных работ.

4.9. При заделке швов между плитами необходимо следить за тем, чтобы утеплитель полностью заполнял весь стыковой зазор.

4.10. Кровля из асбестоцементных листов должна устраиваться сразу же после монтажа плит и заделки стыков во избежании их увлажнения.

4.11. Категорически запрещается хождение по плоскостям плит в процессе монтажа и ремонта. Для хождения и производства работ должны быть предусмотрены инвентарные настилы шириной не менее 35см.

5. Маркировка плит

5.1. Марки плит обозначены шифром, который наносится несмываемой краской на торцевой поверхности каждой плиты.

5.2. Шифр состоит из буквенных и цифровых индексов. Буквенные индексы перед цифрами обозначают:

П - плита покрытия;

ПП - плита подвесного потолка,

Д - обшивка из древесноволокнистых плит;

Д - каркас деревянный.

Первая цифра характеризует номинальные размеры плиты в плане:

1 - 3,0×1,5; 2 - 2,5×1,5; 3 - 1,0×1,5 м.

Вторая цифра характеризует толщину плиты

1 - 131мм, 2 - 151мм; 3 - 181мм.

Буквы, следующие через дефис за цифрами означают специфические различия плит:

В - с отверстием вентиляционным;

Т - устанавливаемая у температурного шва(или торца)здания;

К - для крайнего ряда.

В плитах покрытия рядом с индексом „В" ставится цифра, указывающая номинальные размеры отверстия:

1 - 300×300 мм;

2 - 700×700 мм.

5.3. В маркировке плит настоящего выпуска отсутствует индекс, отражающий толщину утеплителя в марках плит, приводимых в конкретных проектах зданий, толщина утеплителя в сантиметрах проставляется в конце марки.

5.4. Пример маркировки:

марка ПДД-12-В2-10 означает: плита покрытия с деревянным каркасом и обшивкой из ДВП размером 3,0×1,5м, толщиной 151мм, с отверстием 700×700мм, с толщиной утеплителя 100мм.

6. Противопожарные мероприятия

6.1. При размещении в производственных сельскохозяйственных зданиях бытовых, конторских и других административных помещений, следует учитывать требования пунктов 2.8 и 2.9 главы СНиП II-92-76„Вспомогательные здания и помещения промышленных предприятий".

6.2. Поверхности обшивок, обращенные внутрь помещения, должны быть обработаны одним из огнезащитных покрытий в соответствии с таблицей 7 главы СНиП I-В.28-62.

Коэффициент теплоотдачи внутренней поверхности	Толщина утеплителя мм	Приведенное сопротивление теплопередаче м²час °С/ккал	Относительная влажность воздуха в помещении $\varphi_в$ %																			Назначение плит
			60					65					70					75					
			Расчетная температура воздуха в помещении $t_в$ °С																			
			0-8	12	16	20	24	0-8	12	16	20	24	0-8	12	16	20	24	0-8	12	16	20	24	
			Расчетная зимняя температура наружного воздуха $t_н$ °С																			
$d_в = 7,5$ ккал/м²ч°С	60	1,04	-29	-26	-23	-20	-18	-24	-20	-18	-14	-12	-18	-15	-12	—	—	-13	—	—	—	—	Плиты покрытия
	80	1,31	-38	-35	-33	-30	-28	-31	-28	-25	-22	-20	-24	-21	-18	-15	-12	-18	-15	-12	—	—	
	100	1,57	-46	-44	-42	-40	-38	-38	-35	-33	-31	-28	-30	-28	-25	-22	-20	-23	-20	-17	-14	-11	
	120	1,85	—	-54	-53	-51	-49	-47	-44	-42	-40	-38	-38	-35	-32	-30	-28	-29	-26	-23	-21	-18	
	140	2,13	—	—	—	—	—	-55	-52	-51	-49	-47	-44	-42	-40	-37	-35	-34	-32	-29	-27	-24	
	160	2,40	—	—	—	—	—	—	—	—	—	—	-51	-49	-47	-45	-43	-39	-37	-35	-33	-31	
	180	2,68	—	—	—	—	—	—	—	—	—	—	—	—	-54	-52	-50	-45	-43	-41	-39	-36	
	60	1,04	-33	-30	-27	-24	-22	-27	-23	-22	-18	-16	-21	-18	-15	-12	—	-15	-12	—	—	—	Плиты подвесного потолка
	80	1,31	-43	-40	-38	-35	-33	-34	-32	-29	-27	-25	-27	-25	-22	-19	-16	-21	-18	-15	-12	—	
	100	1,57	-52	-50	-48	-46	-44	-43	-40	-38	-36	-34	-32	-29	-26	-25	-26	-23	-21	-18	-15	—	
	120	1,85	—	—	—	—	-57	-56	-50	-48	-46	-45	-43	-40	-38	-35	-34	-34	-30	-27	-25	-22	
	140	2,13	—	—	—	—	—	—	—	—	-56	-55	-50	-48	-46	-43	-41	-38	-37	-34	-32	-29	
	160	2,40	—	—	—	—	—	—	—	—	—	—	-57	-55	-54	-52	-50	-44	-42	-40	-39	-37	
	180	2,68	—	—	—	—	—	—	—	—	—	—	—	—	—	—	—	-51	-49	-47	-46	-42	

1. В качестве утеплителя приняты минераловатные плиты на синтетическом связующем (ГОСТ 9573-72*) с объемной массой 100-125 кг/м³ и расчетным коэффициентом теплопроводности λ=0,054 ккал/м.ч.°С, с учетом увеличения на 20% указанного коэффициента теплопроводности в соответствии с примечанием 2 к таблице 1 приложения 2 главы СНиП II-А.7-71„ Строительная теплотехника. Нормы проектирования".

2. Толщина утеплителя в плитах покрытия и подвесного потолка выбирается таким образом, чтобы фактические значения средних расчетных температур наружного воздуха наиболее холодных суток (графа 19 таблицы 1 главы СНиП II-А.6-72„ Строительная климатология и геофизика") были не ниже величины расчетных зимних температур наружного воздуха, указанных в таблице.

3. Предельные значения расчетных зимних температур наружного воздуха в таблице определены из условия невыпадения конденсата на внутренней поверхности плит покрытия и подвесного потолка в местах теплопроводных включений (стыков и ребер каркаса).

4. Величины приведенного сопротивления теплопередаче даны для подсчета теплопотерь и учитывают сопротивление теплоотдаче внутренней поверхности плит покрытия и подвесного потолка ($R_в$=0,133 м²ч°С/ккал) и сопротивление теплоотдаче наружной поверхности утеплителя в вентилируемой воздушной прослойке или на чердаке ($R_н$=0,10 м²ч.°С/ккал).

5. При проектировании объектов для строительства в районах со среднемесячной температурой наружного воздуха июля 21°С и выше толщина утеплителя в плитах должна быть скорректирована согласно расчету на теплоустойчивость ограждающих конструкций в соответствии с требованиями п.п. 3.2.÷3.5. главы СНиП II-А.7-71.

ГИП	Глассон		1.865-6-2-00000 ТБ
Зав.сект.	Бенц		
Зав.сект.	Рунов		
			Таблица подбора толщин утеплителя
			Лит. Р; Лист; Листов 1
			Минсельстрой СССР ЦНИИЭПсельстрой г. Апрелевка

Инв.№ подл. | Подпись и дата

№№ п/п	Эскиз	Марка плиты	Нормативная снеговая нагрузка кг/м²	Габаритные размеры, мм H	B	L	Максимальная толщина утеплителя мм	Расход материалов: Древесина м³	ДВП м²	Минераловатные плиты, м³	Вес плиты кгс	Назначение плиты	Обозначение
1	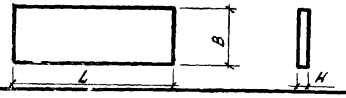	ПДД-11	70	131	1490	2980	120	0,047	4,44	0,47	106	Плита рядовая	1.865-6-2-10000
2		ПДД-12	100	151			140	0,055		0,55	121		
3		ПДД-13	150	181			170	0,065		0,67	142		
4	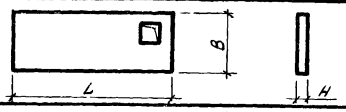	ПДД-11-В1	70	131			120	0,096	4,32	0,43	130	Плита с отверстием 300×300мм	1.865-6-2-20000
5		ПДД-12-В1	100	151			140	0,093		0,50	137		
6		ПДД-13-В1	150	181			170	0,113		0,61	162		
7	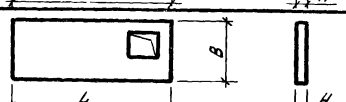	ПДД-11-В2	70	131			120	0,118	3,87	0,37	130	Плита с отверст. 700×700мм	1.865-6-2-30000
8		ПДД-12-В2	100	151			140	0,123		0,39	141		
9		ПДД-13-В2	150	181			170	0,116		0,53	152		
10	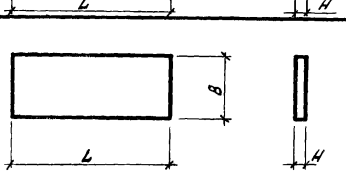	ППДД-11		131			120	0,052	4,44	0,47	109	Плита рядовая	1.865-6-2-40000
11		ППДД-12		151			140	0,063		0,55	127		
12		ППДД-13		181			170	0,074		0,67	149		
13		ППДД-11-Т		131			120	0,052		0,47	109	Плита рядовая у температурного шва	
14		ППДД-12-Т		151			140	0,063		0,55	127		
15		ППДД-13 Т		181			170	0,074		0,67	149		
16		ППДД-11-В2		131		2980	120	0,073	3,89	0,40	110	Плита с отверстием 700×700мм	1.865-6-2-50000
17		ППДД-12-В2		151			140	0,086		0,46	127		
18		ППДД-13-В2		181			170	0,102		0,56	148		
19	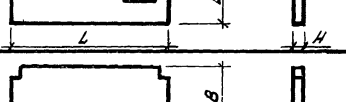	ППДД-11-К		131			120	0,071	4,39	0,45	119	Плита рядовая крайняя	1.865-6-2-60000
20		ППДД-12-К		151			140	0,085		0,53	137		
21		ППДД-13-К		181			170	0,103		0,64	162		
22		ППДД-21-К		131		2480	120	0,063	3,64	0,37	101	Плита крайняя у температурного шва	
23		ППДД-22-К		151			140	0,073		0,44	115		
24		ППДД-23-К		181			170	0,090		0,53	137		
25		ППДД-31-К		131		980	120	0,031	1,41	0,14	44		
26		ППДД-32-К		151			140	0,037		0,16	50		
27		ППДД-33-К		181			170	0,047		0,19	59		

Марки плит указаны без индексов, характеризующих толщину утеплителя.

ГИП	Глоссон		VI-78
Нач. отд.	Дедов		
Гл. спец.	Большаков		
Рук. гр.	Азаров		
Ст. инж.	Шуктикова		
Провер.	Архипова		

1.865-6-2-00000-Н

Номенклатура плит покрытия и подвесного потолка

Лит.	Лист	Листов
Р		1

Минсельстрой СССР ЦНИИЭПсельстрой г. Апрелевка

Инв. № подл. | Подпись и дата | Взам. инв. №

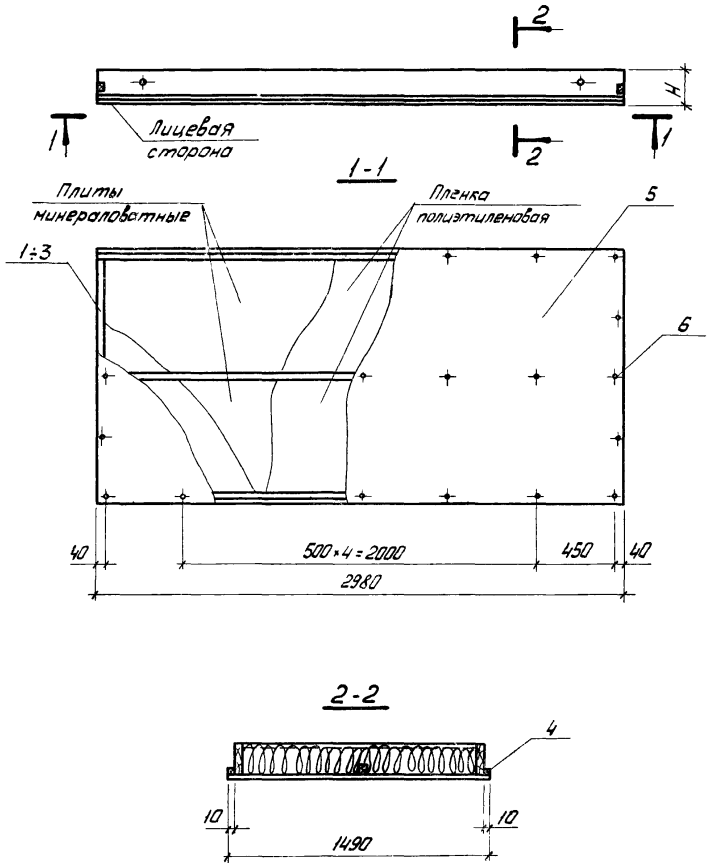

Формат	Поз.	Обозначение	Наименование	Кол. на испол. —	Кол. на испол. 01	Кол. на испол. 02	Примечание
			Документация				
		1.865-6-2-00000 ПЗ	Пояснительная записка	x	x	x	
			Сборочные единицы				
12г	1	1.865-6-2-11000	Каркас ДК1	1			
12г	2	-01	Каркас ДК2		1		
12г	3	-02	Каркас ДК3			1	
			Детали				
Б4	4	1.865-6-2-00001	рейка деревянная 10×10×2980	2	2	2	0.0003 м³
Б4	5	1.865-6-2-10001	Обшивка из ДВП Т 400 ГОСТ 4598-74 4×1490×2980	1	1	1	
	6		Стандартные изделия Гвозди К 2,5×50 ГОСТ 4028-63*	25	25	25	
			Материалы				
			Пленка полиэтиленовая				по проекту
			Плиты минераловатные				по проекту
			Клей КБ-3	0,16	0,16	0,16	кгс

* - плит дан при наибольшей толщине утеплителя.

Обозначение	Марка	Н мм	Вес кгс
1.865-6-2-10000	ПДД-11	131	106
-01	ПДД-12	151	121
-02	ПДД-13	181	142

ГИП	Глассон		VI-78
Нач. отд.	Дедов		
Гл. спец.	Большаков		
Рук. гр.	Азоров		
Ст. инж.	Архипова		
Проверил	Азоров		

1.865-6-2-10000

Плита покрытия

Лит.	Лист	Листов
Р		1

Минсельстрой СССР ЦНИИЭПсельстрой г. Апрелевка

Инв. № подл. | Подпись и дата

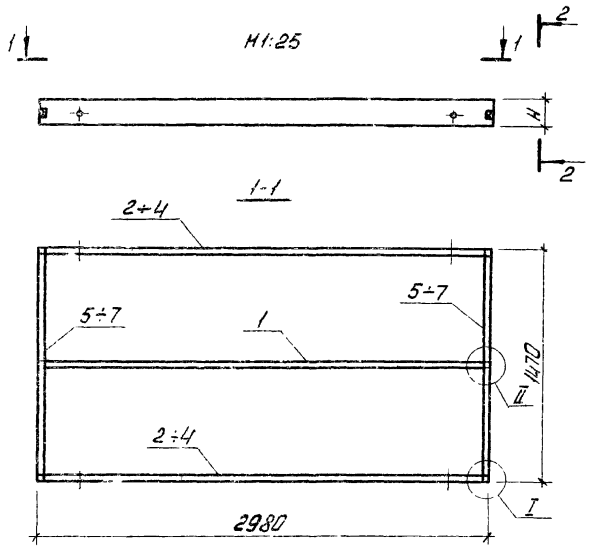

Формат	Поз.	Обозначение	Наименование	Кол. на испол. —	01	02	Примечание
			Документация				
		1.865-6-2-00.000 ПЗ	Пояснительная записка	х	х	х	
			Детали				
IIв	1	1.865-6-2-11001	Ребро продольное	1	1	1	
IIв	2	1.865-6-2-11002	Ребро продольное	2			
IIв	3	-01	Ребро продольное		2		
IIв	4	-02	Ребро продольное			2	
IIв	5	1.865-6-2-11003	Ребро поперечное	2			
IIв	6	-01	Ребро поперечное		2		
IIв	7	-02	Ребро поперечное			2	
			Стандартные изделия				
			Шурупы А5×70 ГОСТ 1145-70*				см. указание
			Материалы				
			Клей	0,01	0,01	0,01	кг/см, указание

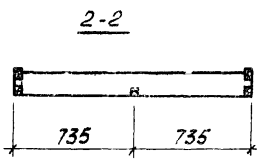

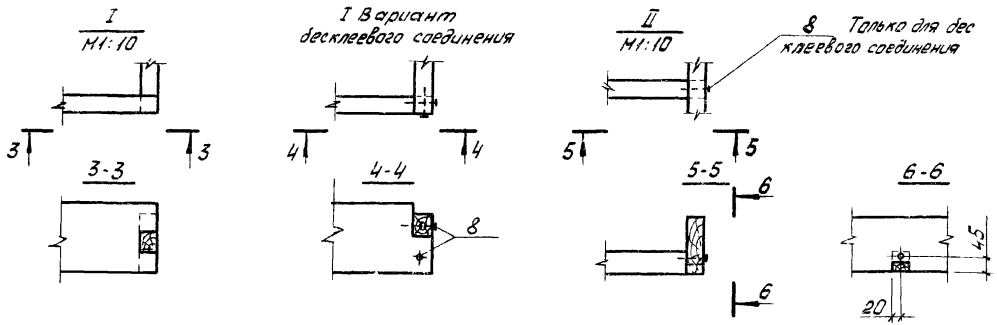

Обозначение	Марка	H мм	Вес кгс
1.865-6-2-11000	ДК1	127	28
-01	ДК2	147	33
-02	ДК3	177	39

При бесклеевом соединении каркаса взамен клея требуется 10 шурупов.

ГИП	Глассон		
Нач.отд.	Дедов		VI-78
Гл.спец.	Бальшаков		
Рук.гр.	Азаров		
Ст.инж.	Шустикова		
Проверил	Архипова		

1.865-6-2-11000

Каркас ДК1÷ДК3

Лит.	Лист	Листов
Р		1

Минсельстрой СССР ЦНИИЭПсельстрой г. Апрелевка

Инв.№ подл. | Подпись и дата

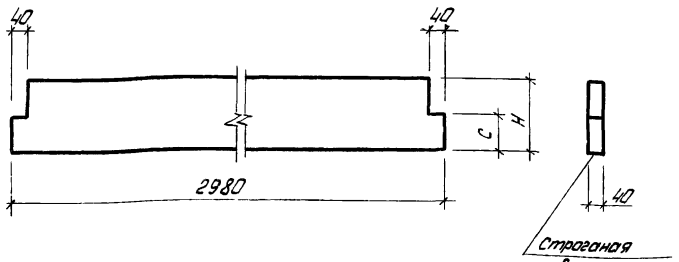

1. Качество древесины должно удовлетворять II категории элементов деревянных конструкций.
2. Влажность древесины W=10±2%

Обозначение	H мм	C мм	Объем древесины м³
1.865-6-2-11001	60	30	0,007
-01	127	50	0,015
-02	147	70	0,017
-03	177	90	0,021

ГИП	Глассон		
Нач.отд.	Агеева		
Гл.спец.	Большакова		VI-78
Рук.гр.	Азарова		
Ст.техн.	Поликарпова		
Провер.	Архипова		

Инв.№ подл. | Подпись и дата

1.865-6-2-11001

Ребро продольное

Лит.	Вес	Масшт.
Р		1:10
Лист	Листов 1	

Пиломатериалы ГОСТ 8486-66
сосна или ель. Усм. указание 2

Минсельстрои СССР ЦНИИЭПсельстрой г. Апрелевка

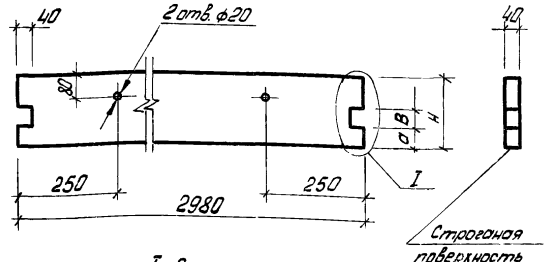

I Вариант деклеевого соединения каркаса

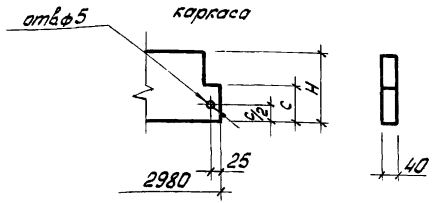

1. Качество древесины должно удовлетворять II категории элементов деревянных конструкций
2. Влажность древесины W=10±2%

Обозначение	H мм	a мм	B мм	C мм	Объем древесины м³
1.865-6-2-11002	127	30	40	50	0,015
-01	147	40	50	70	0,017
-02	177	50	50	90	0,021

ГИП	Глассон		
Нач.отд.	Агеева		
Гл.спец.	Большакова		VI-78
Рук.гр.	Азарова		
Ст.техн.	Поликарпова		
Провер.	Архипова		

1.865-6-2-11002

Ребро продольное

Лит.	Вес	Масшт.
Р		1:10
Лист	Листов 1	

Пиломатериалы ГОСТ 8486-66
сосна или ель. Усм. указание 2

Минсельстрои СССР ЦНИИЭПсельстрой г. Апрелевка

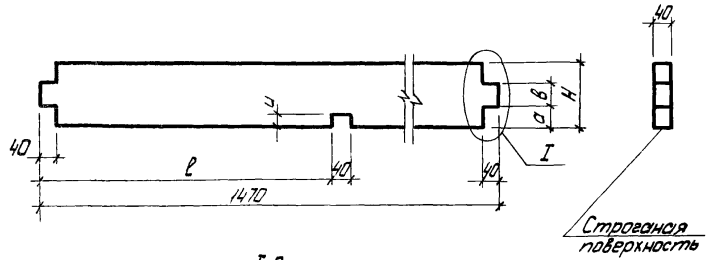

I Вариант
десклеевого соединения
каркаса

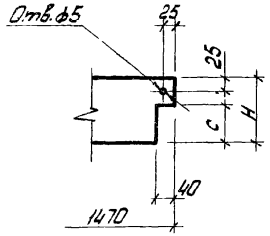

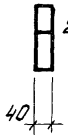

1. Качество древесины должно удовлетворять II категории элементов деревянных конструкций.
2. Влажность древесины $W = 10 \pm 2\%$. Для десклеевого соединения допускается влажность $W \leq 20\%$.

Обозначение	H мм	a мм	в мм	c мм	u мм	l мм	Объем древесины м³
1.865-6-2-11003	97	30	40	50	30	715	0,005
-01	127	40	50	70			0,007
-02	147	50	50	90			0,008
-03	97	30	40	50	50	970	0,005
-04	127	40	50	70	70		0,007
-05	147	50	57	90	90	930	0,008

ГИП	Глассон		VI-18
Нач.отд.	Дедов		
Гл.спец.	Большаков		
Рук.груп.	Азаров		
Ст.техн.	Полиэктова		
Проверил	Архипова		

1.865-6-2-11003

Ребро поперечное

Лит.	Вес	Масшт.
Р		1:10

Лист | Листов 1

Пиломатериалы ГОСТ 8486-66

Минсельстрой СССР ЦНИИЭПсельстрой

Инв.№ подл. | Подпись и дата

М 1:25

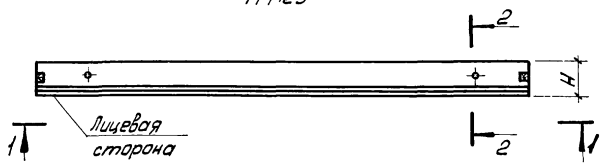

1-1

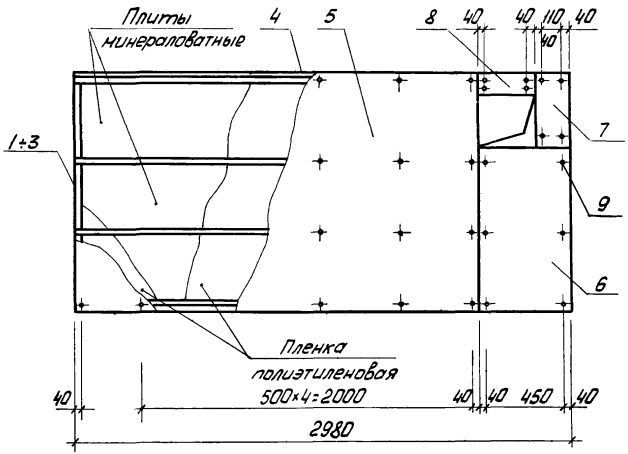

2-2

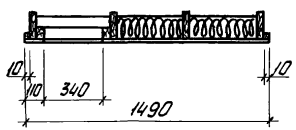

Формат	Поз.	Обозначение	Наименование	Кол. на испол. —	01	02	Примечание
			Документация				
		1.865-6-2-00000 ПЗ	Пояснительная записка	×	×	×	
			Сборочные единицы				
12г	1	1.865-6-2-21000	Каркас ДК-4	1			
12г	2	1.865-6-2-22000	Каркас ДК-5		1		
12г	3	1.865-6-2-22000-01	Каркас ДК-6			1	
			Детали				
Б4	4	1.865-6-2-00001	Рейка деревянная 10×10×2980	2	2	2	0,0003 м³
			Обшивка из ДВП Т-4ПО				
			ГОСТ 4598-74				
Б4	5	1.865-6-2-20001	4×2450×1490	1	1	1	
Б4	6	1.865-6-2-20002	4×1040×530	1	1	1	
Б4	7	1.865-6-2-20003	4×450×190	1	1	1	
Б4	8	1.865-6-2-20004	4×340×110	1	1	1	
			Стандартные изделия				
	9		Гвозди К2,5×50 ГОСТ 4028-63*	38	38	38	
			Материалы				
			Пленка полиэтиленовая				по проекту
			Плиты минераловатные				по проекту
			Клей КБ-3	0,32	0,27	0,27	кгс

Вес плит дан при наибольшей толщине утеплителя.

Обозначение	Марка	H мм	Вес кгс
1.865-6-2-20.000	ПДД-11-В1	131	130
-01	ПДД-12-В1	151	137
-02	ПДД-13-В1	181	162

ГИП	Глассон	
Нач.отд.	Дедов	VI-75
Гл.спец.	Большаков	
Рук.гр.	Азаров	
Инженер	Березина	
Провер.	Архипова	

1.865-6-2-20.000

Плита покрытия с отверстием 300×300

Лит.	Лист	Листов
Р		1

Минсельстрой СССР ЦНИИЭПсельстрои г. Апрелевка

Инв.№ подл. | Подпись и дата

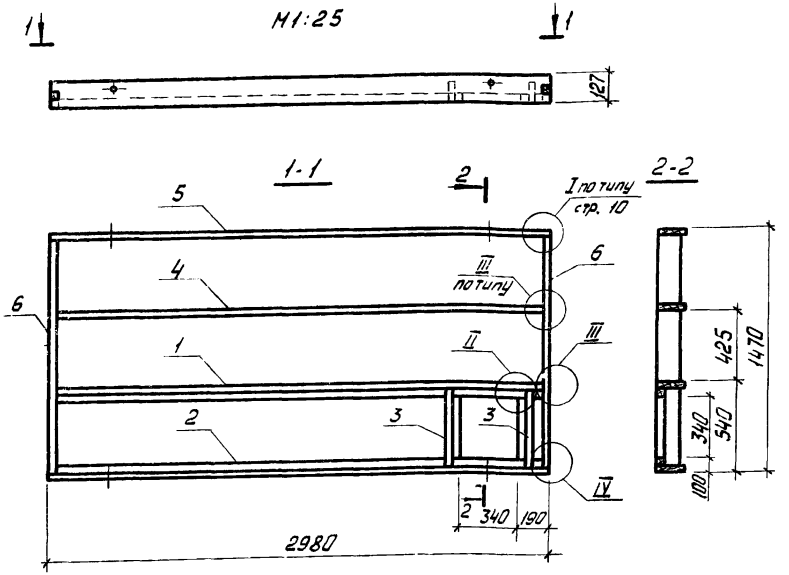

Формат	Поз.	Обозначение	Наименование	Кол.	Примечание
			Документация		
		1.865-6-2.00 000ПЗ	Пояснительная записка	х	
		1.865-6-2.11 000	Узел I		
			Сборочные единицы		
12г	1	1.865-6-2-21100	Ребро каркаса	1	
12г	2	1.865-6-2-21200	Ребро каркаса	1	
12г	3	1.865-6-2-21300	Ребро каркаса	2	
			Детали		
11в	4	1.865-6-2-11001-01	Ребро продольное	1	
11в	5	1.865-6-2-11002	Ребро продольное	1	
11в	6	1.865-6-2-21001	Ребро поперечное	2	
			Стандартные изделия		
	7		Шурупы А5×70 ГОСТ1145-70*		см. указание
	8		Гвозди К4×100 ГОСТ4028-63*	4	
			Материалы		
			Клей КБ-3	0,02	кгс см. указание

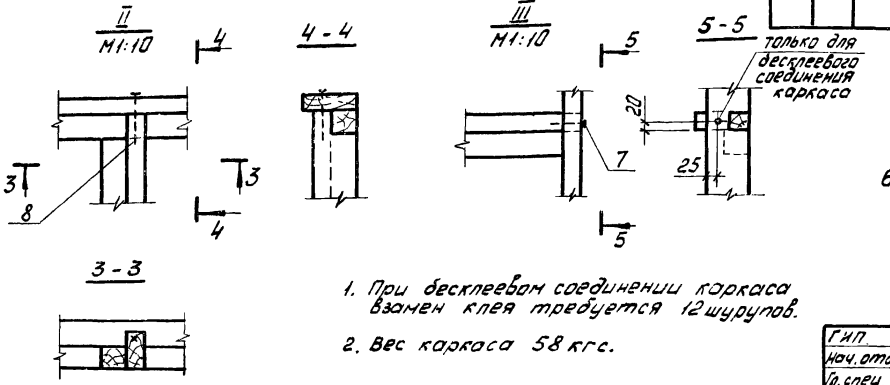

1. При бесклеевом соединении каркаса взамен клея требуется 12 шурупов.

2. Вес каркаса 58 кгс.

ГИП	Глассон		VI-18
Нач. отд.	Дедов		
Гл. спец.	Большаков		
Рук. гр.	Азаров		
Ст. инж.	Шустикова		
Провер.	Аркипова		

1.865-6-2-21000

Каркас ДК4

Лит.	Лист	Листов
Р		1

Минсельстрой ССС, ЦНИИЭПсельстрой г. Апрелевка

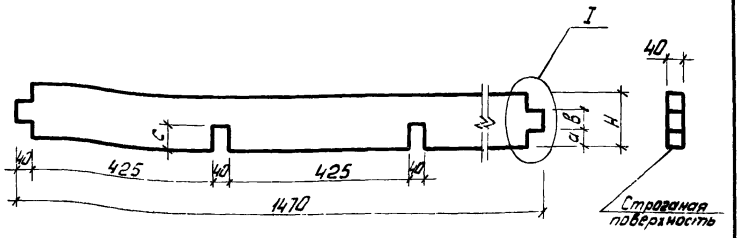

I Вариант
бесклеевого соединения каркаса

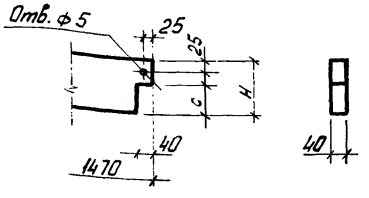

1. Качество древесины должно удовлетворять II категории элементов деревянных конструкций.
2. Влажность древесины 9 10±2%.

Обозначение	H мм	a мм	в мм	c мм	Объём древесины м³
1.865-6-2-21001	97	30	40	50	0,005
-01	127	40	50	70	0,007
-02	147	50	60	90	0,008

ГИП	Глассон		VI-78
Нач.отд.	Дедов		
Гл.спец.	Большаков		
Рук.гр.	Азаров		
Инжен.	Березина		
Провер.	Азаров		

1.865-6-2-21001

Редро поперечное

Лит.	Вес	Масшт.
Р		1:10

Лист | Листов 1

Пиломатериалы ГОСТ 8486-66 сосна или ель. Усм. указание 2

Минсельстрой СССР ЦНИИЭПсельстрой г. Апрелевка

Инв. № подл. | Подп. и дата

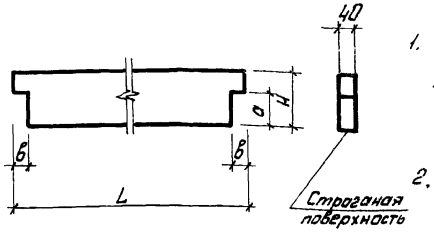

1. Качество древесины должно удовлетворять II категории элементов деревянных конструкций.
2. Влажность древесины 9 10±2%.

Обозначение	L мм	H мм	a мм	в мм	Объем древесины м³
1.865-6-2-21002	460	127	60	60	0,002
-01		147			0,002
-02		177			0,003
-03	890	127	60	60	0,004
-04		147			0,005
-05		177			0,006
-06	2970	127	65	32	0,014
-07		147	75		0,017
-08		177	90		0,020
-09	1400	127	60	60	0,007
-10		147			0,008
-11		177			0,009
-12	1855	127	60	60	0,009
-13		147			0,011
-14		177			0,013
-15	1840	147	60	60	0,010

ГИП	Глассон		VI-78
Нач.отд.	Дедов		
Гл.спец.	Большаков		
Рук.гр.	Азаров		
Инженер	Березина		
Провер.	Архипова		

1.865-6-2-21002

Редро каркаса

Лит.	Вес	Масшт.
Р	-	1:10

Лист | Листов 1

Пиломатериалы ГОСТ 8486-66 сосна или ель. Усм. указание 2

Минсельстрой СССР ЦНИИЭПсельстрой г. Апрелевка

Рис. 1

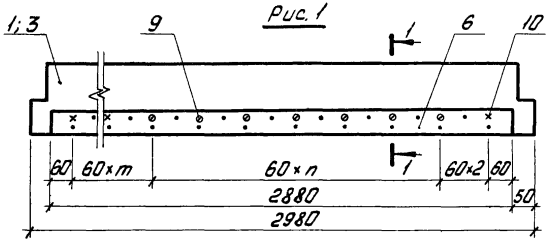

Рис. 2

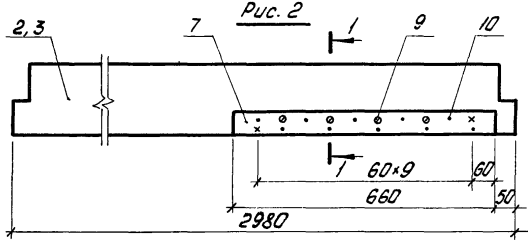

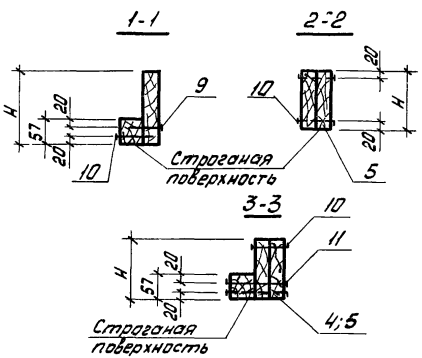

Формат	Поз.	Обозначение	Наименование	Кол. на испол. –	01	02	03	04	05	Примечание
			Детали							
11в	1	1.865-6-2-11001-01	Ребро продольное	1				1		
11в	2	-02	Ребро продольное			1			1	
11в	3	-03	Ребро продольное		1		1			
Б4	4	1.865-6-2-21101	Доска деревянная 40×127 ℓ=2900					1		0,015 м³
Б4	5	1.865-6-2-21102	Доска деревянная 40×147 ℓ=2900						1	0,017 м³
Б4	6	1.865-6-2-21103	Брус деревянный 57×60 ℓ=2880	1	1					0,010 м³
Б4	7	1.865-6-2-21104	Брус деревянный 57×60 ℓ=660			1	1			0,002 м³
Б4	8	1.865-6-2-21105	Брус деревянный 57×60 ℓ=1170					1	1	0,004 м³
			Стандартные изделия							
	9		Шурупы А5×70 ГОСТ 1145-70*	4	7	4	4			
	10		Гвозди К4×100 ГОСТ 4028-63*	67	64	12	12	10	16	
	11		Гвозди К5×150 ГОСТ 4028-63*					49	21	

Рис. 3

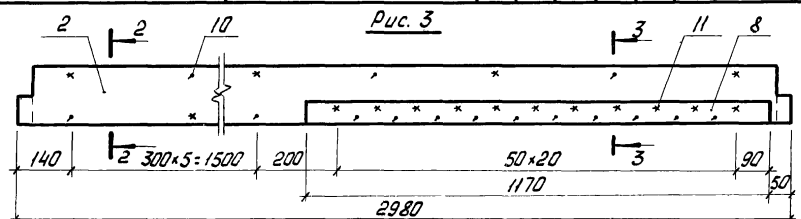

Рис. 4

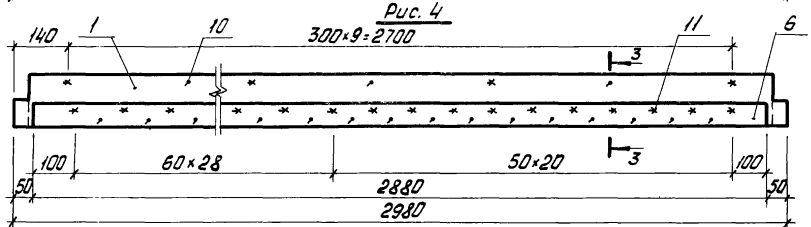

Позиции 4 ÷ 8 изготовлять из сосны или ели для II категории элементов деревянных конструкций влажностью не более 15 %.

Обозначение	Рис.	H мм	n шт.	m шт.	Вес кгс
1.865-6-2-21100	1	127	6	38	15,2
-01		177	12	32	18,6
-02	2	147			11,6
-03		177			14,0
-04	4	127			20,5
-05	3	147			23,0

ГИП	Глассон		
Нач. отд.	Дедов		VI-78
Гл. спец.	Большаков		
Рук. гр.	Азаров		
Ст. инж.	Архипова		
Проверил	Азаров		

1.865-6-2-21100

Ребро каркаса

Лит.	Лист	Листов
Р		1

Минсельстрой СССР ЦНИИЭПсельстрой г. Апрелевка

Инв. № подл. | Подпись и дата

Рис. 1

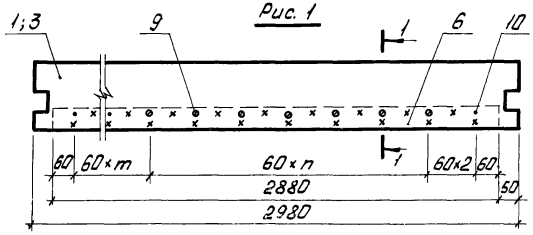

Рис. 2

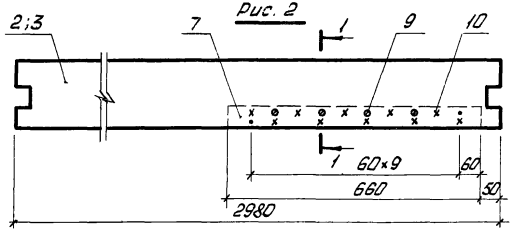

Рис. 3

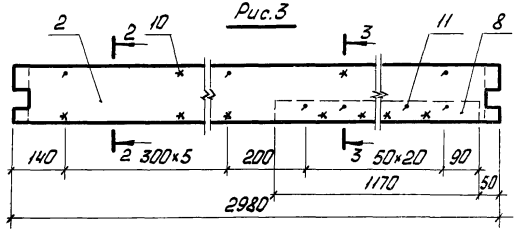

Формат	Поз.	Обозначение	Наименование	Кол. на испол. –	01	02	03	04	05	Примечание
			Детали							
11в	1	1.865-6-2-11002	Ребро продольное	1				1		
11в	2	-01	Ребро продольное			1			1	
11в	3	-02	Ребро продольное		1		1			
Б4	4	1.865-6-2-21101	Доска деревянная 40×127 ℓ=2900					1		0,015 м³
Б4	5	1.865-6-2-21102	Доска деревянная 40×147 ℓ=2900						1	0,017 м³
Б4	6	1.865-6-2-21103	Брус деревянный 57×60 ℓ=2880	1	1					0,010 м³
Б4	7	1.865-6-2-21104	Брус деревянный 57×60 ℓ=660			1	1			0,002 м³
Б4	8	1.865-6-2-21105	Брус деревянный 57×60 ℓ=1170					1	1	0,004 м³
			Стандартные изделия							
	9		Шурупы А5×70 ГОСТ 1145-70*	4	7	4	4			
	10		Гвозди К4×100 ГОСТ 4028-63*	67	64	12	12	10	16	
	11		Гвозди К5×150 ГОСТ 4028-63*					49	21	

Рис. 4

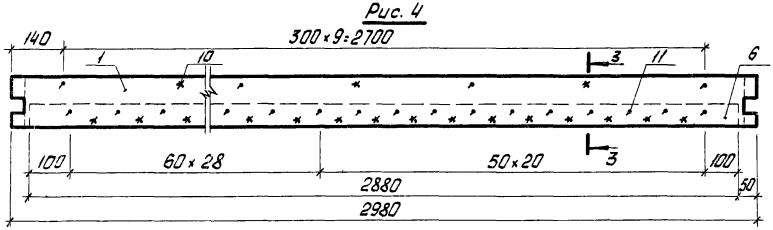

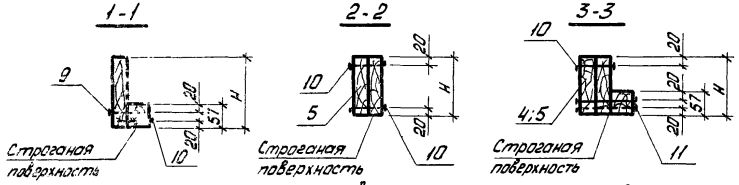

Позиции 4÷8 изготавливать из сосны или ели для II категории элементов деревянных конструкций влажностью не более 15%.

Обозначение	Рис.	H мм	n шт.	m шт.	Вес кгс
1.865-6-2-21200	1	127	6	38	15,2
-01		177	12	32	18,6
-02	2	147			11,6
-03		177			14,0
-04	4	127			20,5
-05	3	147			23,0

ГИП	Гарсон		
Нач. отд.	Дедов		VI-78
Гл. спец.	Большаков		
Рук. гр.	Азаров		
Ст. инж.	Архипова		
Проверил	Сасков		

1.865-6-2-21200

Ребро каркаса

Лит.	Лист	Листов
Р		1

Минсельстрой СССР ЦНИИЭПсельстрой г. Апрелевка

Инв. № подл. | Подпись и дата

Формат	Поз.	Обозначение	Наименование	Кол. на испол. –	01	02	03	04	05	Примечание
			Детали							
11в	1	1.865-6-2-21002	Ребро каркаса	1						
11в	2	-01	Ребро каркаса		1					
11в	3	-02	Ребро каркаса			1				
11в	4	-03	Ребро каркаса				1			
11в	5	-04	Ребро каркаса					1		
11в	6	-05	Ребро каркаса						1	
БЧ	7	1.865-6-2-21301	Брус деревянный 57×60 ℓ=340	1	1	1				0,001 м³
БЧ	8	1.865-6-2-21302	Брус деревянный 57×60 ℓ=770				1	1	1	0,003 м³
			Стандартные изделия							
	9		Гвозди К4×100 ГОСТ4028-63*	2	2	2	4	4	4	

Рис. 1

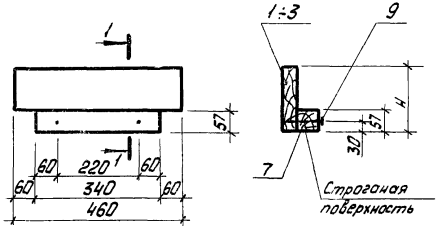

Рис. 2

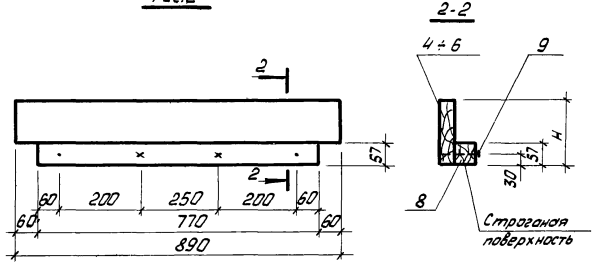

Ребра каркаса изготовлять из сосны или ели для III категории элементов деревянных конструкций влажностью не более 15%.

Обозначение	Рис.	H мм	Вес кгс
1.865-6-2-21300	1	127	1,9
-01		147	1,9
-02		177	2,5
-03	2	127	4,1
-04		147	4,7
-05		177	5,3

ГИП	Глассан		
Нач. отд.	Дедов		VI-76
Гл. спец.	Большаков		
Рук. гр.	Азаров		
Ст. техн.	Поликарпова		
Провер.	Архипова		

1.865-6-2-21300

Ребро каркаса

Лит.	Лист	Листов
Р		1

Минсельстрой СССР ЦНИИЭПсельстрой г. Апрелевка

Инв. № подл. | Подпись и дата | Взам. инв. №

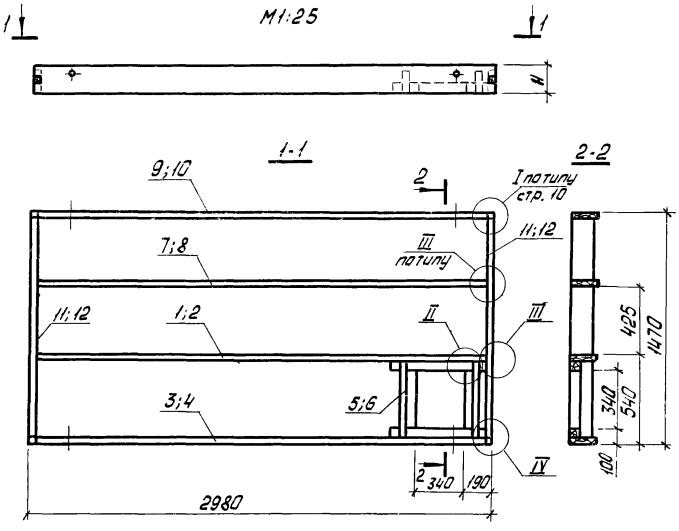

При бесклеевом соединении каркаса взамен клея требуется 12 шурупов.

Обозначение	Марка	H мм	Вес кгс
1.865-6-2-22000	ДК5	147	56
-01	ДК6	177	68

Формат	Поз.	Обозначение	Наименование	Кол. на исп. –	Кол. на исп. 01	Примечание
			Документация			
		1.865-6-2-00000 ПЗ	Пояснительная записка	x	x	
		1.865-6-2-11000	Узел I	x	x	
		1.865-6-2-21000	Узлы II; III; IV	x	x	
			Сборочные единицы			
12г	1	1.865-6-2-21100 -02	Ребро каркаса	1		
12г	2	-03	Ребро каркаса		1	
12г	3	1.865-6-2-21200 -02	Ребро каркаса	1		
12г	4	-03	Ребро каркаса		1	
12г	5	1.865-6-2-21300 -01	Ребро каркаса	2		
12г	6	-02	Ребро каркаса		2	
			Детали			
11в	7	1.865-6-2-11001 -02	Ребро продольное	1		
11в	8	-03	Ребро продольное		1	
11в	9	1.865-6-2-11002 -01	Ребро продольное	1		
11в	10	-02	Ребро продольное		1	
11в	11	1.865-6-2-21001 -01	Ребро поперечное	2		
11в	12	-02	Ребро поперечное		2	
			Стандартные изделия			
			Шурупы А5×70 ГОСТ 1145-70*			см. указание
			Гвозди К4×100 ГОСТ 4028-63*	4	4	см. узел II
			Материалы			
			Клей КБ-3	0,02	0,02	кгс. см. указание

ГИП	Глассан		
Нач. отд.	Дедов		11-78
Гл. спец.	Большаков		
Рук. гр.	Азаров		
Инженер	Березина		
Провер.	Архипова		

1.865-6-2-22000

Каркас ДК5; ДК6

Лит.	Лист	Листов
Р		1

Минсельстрой СССР
ЦНИИЭПсельстрой
г. Апрелевка

Инв. № подл. | Подпись и дата

15544 20

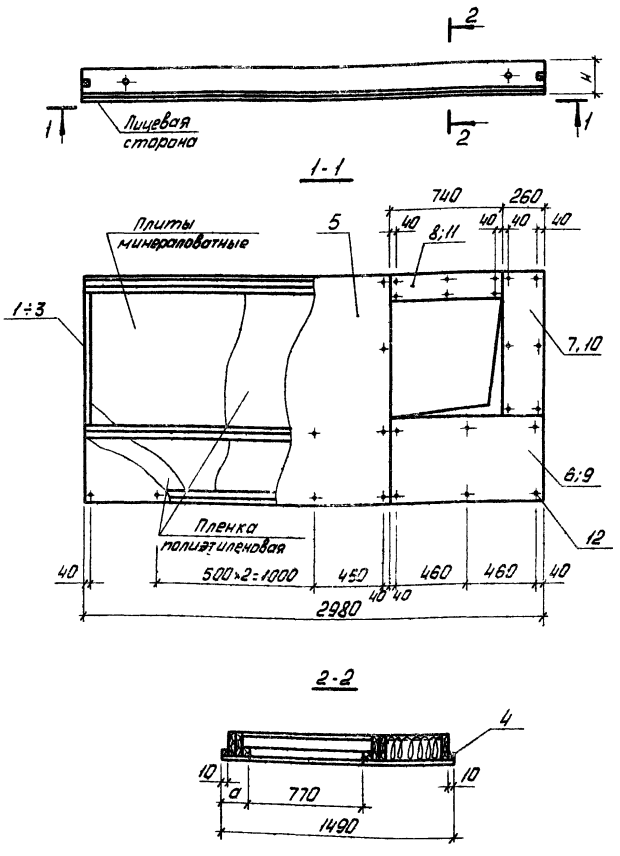

Формат	Поз.	Обозначение	Наименование	Кол. на исп. –	01	02	Примечание
			Документация				
		1.865- 6 -2- 00.000 ПЗ	Пояснительная записка	x	x	x	
			Сборочные единицы				
12г	1	1.865- 6 -2- 31.000	Каркас ДК7	1			
12г	2	1.865- 6 -2- 32.000	Каркас ДК8		1		
12г	3	1.865- 6 -2- 33.000	Каркас ДК9			1	
			Детали				
Б4	4	1.865- 6 -2- 00.001	Рейка деревянная 10×10×2980	2	2	2	0,0003 м³
			Обшивка из ДВП Т 400 ГОСТ 4598-74				
Б4	5	1.865- 6 -2- 30.001	4×1980×1490	1	1	1	
Б4	6	1.865- 6 -2- 30.002	4×1000×570	1	1		
Б4	7	1.865- 6 -2- 30.003	4×260×920	1	1		
Б4	8	1.865- 6 -2- 30.004	4×740×150	1	1		
Б4	9	1.865- 6 -2- 30.005	4×1000×610			1	
Б4	10	1.865- 6 -2- 30.006	4×260×880			1	
Б4	11	1.865- 6 -2- 30.007	4×740×110			1	
			Стандартные изделия				
	12		Гвозди К 2,5×50 ГОСТ 4028-63*	35	38	35	
			Материалы				
			Пленка полиэтиленовая				по проекту
			Плиты минераловатные				по проекту
			Клей К6-3	0,36	0,32	0,29	кгс

Обозначение	Марка	H мм	a мм	Вес кгс
1.865- 6 -2-30.000	ПДД-11-82	131	150	130
-01	ПДД-12-82	151	150	141
-02	ПДД-13-82	181	110	152

ГИП	Глассон		VI-78
Нач.отд.	Дедов		
Гл.спец.	Большаков		
Рук.гр.	Азаров		
Ст.инж.	Архипова		
Провер.	Азаров		

1.865- 6 -2-30.000

Плита покрытия с отверстием 700×700

Лит.	Лист	Листов
Р		1

Минсельстрой СССР ЦНИИЭПсельстрой г. Апрелевка

Инв.№ подл. | Подпись и дата

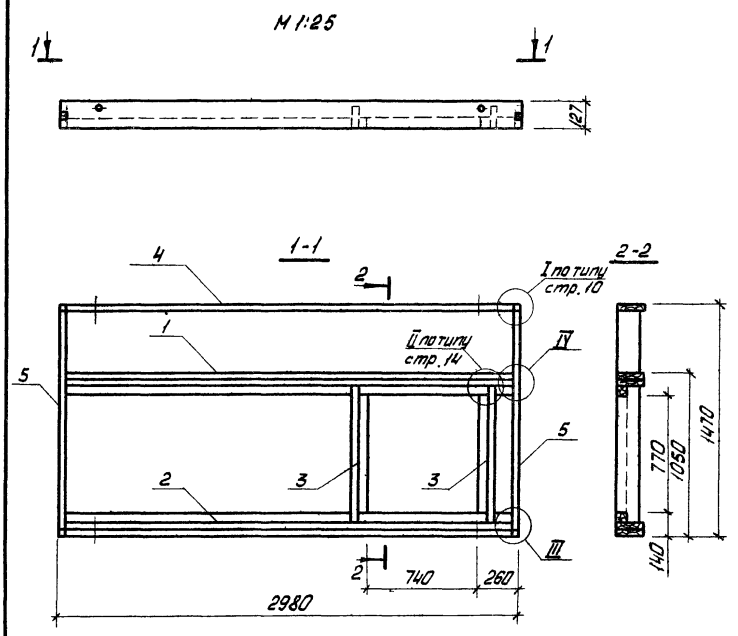

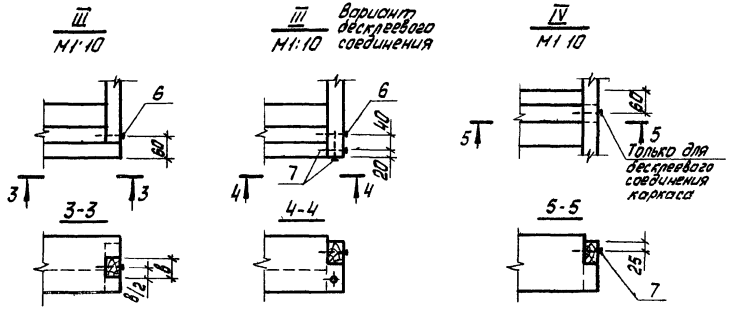

Формат	Поз.	Обозначение	Наименование	Кол.	Примечание
			Документация		
		1.865-6-2-00000 ПЗ	Пояснительная записка		
		1.865-6-2-11000	Узел I		
		1.865-6-2-21000	Узел II		
			Сборочные единицы		
12г	1	1.865-6-2-21100-04	Ребро каркаса	1	
12г	2	1.865-6-2-21200-04	Ребро каркаса	1	
12г	3	1.865-6-2-21300-03	Ребро каркаса	2	
			Детали		
11в	4	1.865-6-2-11002	Ребро продольное	1	
11в	5	1.865-6-2-11003-03	Ребро поперечное	2	
			Стандартные изделия		
	6		Шурупы А5×70 ГОСТ 1145-70*	2	
			Гвозди КЧ×100 ГОСТ 4028-63*	4	см. узел II
	7		Шурупы А5×70 ГОСТ 1145-70*		см. указания
			Материалы		
			Клей	0,02	кгс

1. При бесклеевом соединении каркаса взамен клея требуется 10 шурупов.
2. Вес каркаса 71 кгс.

ГИП	Глассон		11-18
Нач. отд.	Дедов		
Гл. спец.	Большаков		
Рук. гр.	Азаров		
Инженер	Березина		
Провер.	Архипова		

1.865-6-2-31000

Каркас ДК7

Лит.	Лист	Листов
Р		1

Минсельстрой СССР ЦНИИЭПсельстрой г. Апрелевка

Инв. № подл. | Подпись и дата

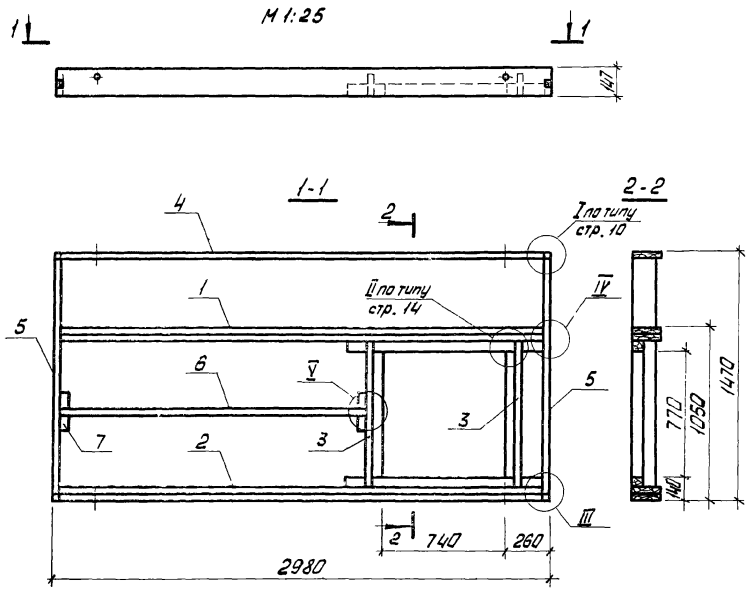

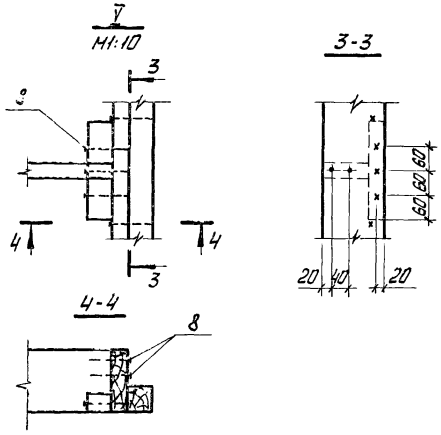

Формат	Поз.	Обозначение	Наименование	Кол.	Примечание
			Документация		
		1.865-6-2-00000 ПЗ	Пояснительная записка	х	
		1.865-6-2-11000	Узел I	х	
		1.865-6-2-21000	Узел II	х	
		1.865-6-2-31000	Узлы III, IV	х	
			Сборочные единицы		
12г	1	1.865-6-2-21100-05	Ребро каркаса	1	
12г	2	1.865-6-2-21200-05	Ребро каркаса	1	
12г	3	1.865-6-2-21300-04	Ребро каркаса	2	
			Детали		
11в	4	1.865-6-2-11002-01	Ребро продольное	1	
11в	5	1.865-6-2-11003-04	Ребро поперечное	2	
11в	6	1.865-6-2-21002-15	Ребро каркаса	1	
Б4	7	1.865-6-2-32001	Доска деревянная 40×60 ℓ=240	2	
			Стандартные изделия		
			Шурупы А5×70 ГОСТ 1145-70*	2	см. узел III
			Шурупы А5×70 ГОСТ 1145-70*		см. указание
	8		Гвозди К4×100 ГОСТ 4028-63*	14	
			Материалы		
			Клей КБ-3	0,03	кгс

1. При бесклеевом соединении каркаса взамен клея требуется 10 шурупов.
2. Вес каркаса 74 кгс.

ГИП	Глассон		
Нач.отд.	Дебов		М1-78
Гл.спец.	Большаков		
Рук. гр.	Азаров		
Ст.инж.	Архипова		
Провер.	Азаров		

1.865-6-2-32000

Каркас ДК8

Лит.	Лист	Листов
Р		1

Минсельстрой СССР ЦНИИЭПсельстрой г. Апрелевка

Инв.№ подл. | Подпись и дата

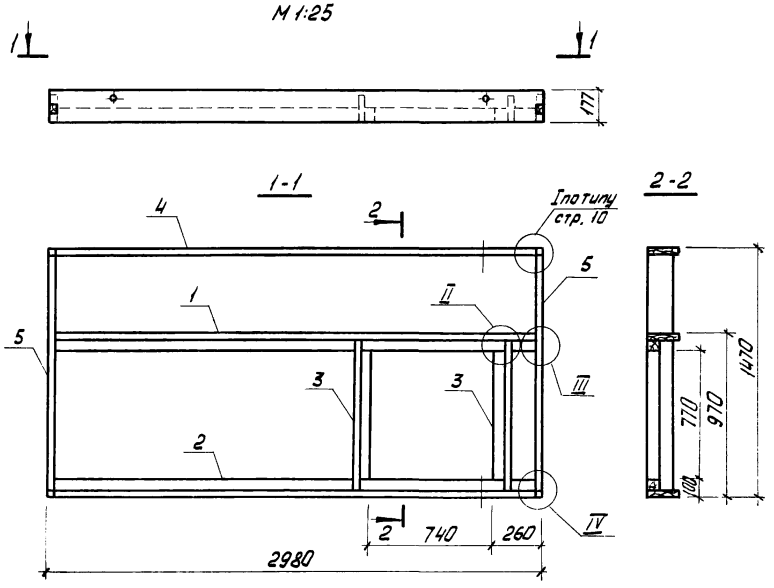

Формат	Поз.	Обозначение	Наименование	Кол.	Примечание
			Документация		
		1.865 - 6 -2-00000 ПЗ	Пояснительная записка	х	
		1.865- 6 -2-11000	Узел I	х	
		1.865- 6 -2-21000	Узлы II; III; IV	х	
			Сборочные единицы		
12г	1	1.865- 6 -2-21100-01	Ребро каркаса	1	
12г	2	1.865- 6 -2-21200-01	Ребро каркаса	1	
12г	3	1.865- 6 -2-21300-05	Ребро каркаса	2	
			Детали		
11в	4	1.865- 6 -2-11002-02	Ребро продольное	1	
11в	5	1.865- 6 -2-11003-05	Ребро поперечное	2	
			Стандартные изделия		
			Шурупы А5х70 ГОСТ 1145-70*		см. указание
			Гвозди К4х100 ГОСТ 4028-63*	4	см. узел II
			Материалы		
			Клей	0,03	кгс

1. При бесклеевом соединении каркаса взамен клея требуется 10 шурупов.
2. Вес каркаса 70 кгс.

ГИП	Глассон		
Нач.отд.	Дедов		VI-78
Гл.спец.	Большаков		
Рук.гр.	Азаров		
Инжен.	Березина		
Провер.	Архипова		

1.865- 6 -2-33000

Каркас ДК9

Лит.	Лист	Листов
Р		1

Минсельстрой СССР ЦНИИЭПсельстрой г. Апрелевка

Инв.№ подл. | Подпись и дата

М1:25

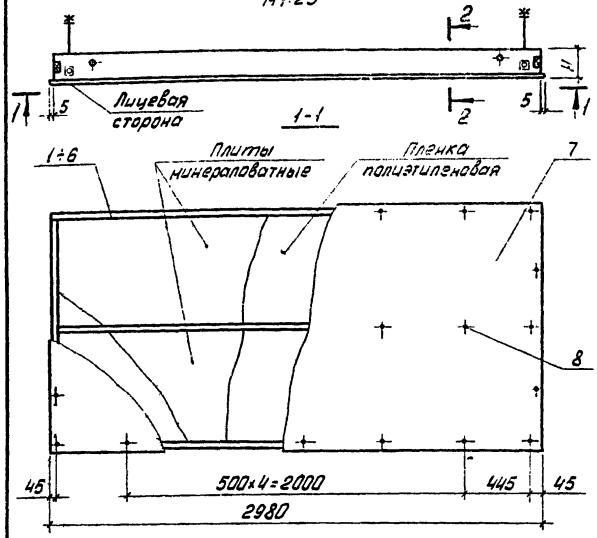

Формат	Поз.	Обозначение	Наименование	Кол. на исполн. —	01	02	03	04	05	Примечание
			Документация							
		1.865-6-2-00000 ПЗ	Пояснительная записка	x	x	x	x	x	x	
			Сборочные единицы							
12г	1	1.865-6-2-41000	Каркас ДК10	1						
12г	2	-01	Каркас ДК11		1					
12г	3	-02	Каркас ДК12			1				
12г	4	-03	Каркас ДК13				1			
12г	5	-04	Каркас ДК14					1		
12г	6	-05	Каркас ДК15						1	
			Детали							
Б4	7	1.865-6-2-10001	Обшивка из ДВП Т400 ГОСТ 4598-74 4×1490×2980	1	1	1	1	1	1	
			Стандартные изделия							
	8		Гвозди К2,5×50 ГОСТ 4028-63*	25	25	25	25	25	25	
			Материалы							
			Пленка полиэтиленовая							по проекту
			Плиты минераловатные							по проекту
			Клей К6-3	0,13	0,13	0,13	0,13	0,13	0,13	кгс

Обозначение	Марка	В мм	Вес кгс
1.865-6-2-40000	ППДД-11	131	109
-01	ППДД-12	151	127
-02	ППДД-13	181	149
-03	ППДД-11-Т	131	109
-04	ППДД-12-Т	151	127
-05	ППДД-13-Т	181	149

Инв. № подл. | Подпись и дата

ГИП	Глассан	
Нач. отд.	Дедов	VII-78
Гл. спец.	Большаков	
Рук. гр.	Азаров	
Инженер	Березина	
Провер.	Шустикова	

1.865-6-2-40000

Плита подвесного потолка

Лит.	Лист	Листов
Р		1

Минсельстрой СССР ЦНИИЭПсельстрой

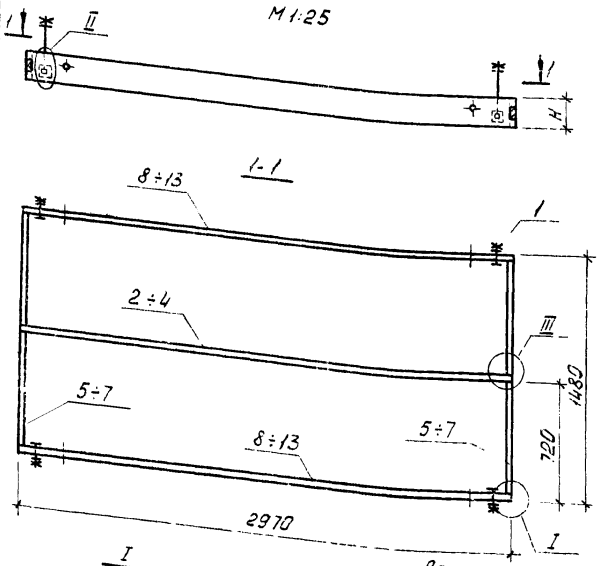

Формат	Поз.	Обозначение	Наименование	Кол. на испол. 1.865-6-2-41000 —	01	02	03	04	05	Примечание
			Документация							
		1.865-6-2-00000 ПЗ	Пояснительная записка	х	х	х	х	х	х	
			Сборочные единицы							
11в	1	1.865-6-2-41100	Подвеска	4	4	4	4	4	4	
			Детали							
11в	2	1.865-6-2-21002 -06	Ребро продольное	1			1			
11в	3	-07	Ребро продольное		1			1		
11в	4	-08	Ребро продольное			1			1	
11з	5	1.865-6-2-41001	Ребро поперечное	2			2			
11в	6	-01	Ребро поперечное		2			2		
11в	7	-02	Ребро поперечное			2			2	
11в	8	1.865-6-2-41002	Ребро продольное	2						
11в	9	-01	Ребро продольное		2					
11в	10	-02	Ребро продольное			2				
11в	11	-03	Ребро продольное				2			
11в	12	-04	Ребро продольное					2		
11в	13	-05	Ребро продольное						2	
			Стандартные изделия							
	14		Шурупы 15×70 ГОСТ 1145-70*							см. указание
	15		Шурупы 4,1×40 ГОСТ 1145-70*	16	16	16	16	16	16	
			Материалы							
			Клей	0,01	0,01	0,01	0,01	0,01	0,01	кгс см. указание

Обозначение	Марка	H мм	Вес кгс
1.865-6-2-41000	ДК10	127	33
-01	ДК11	147	40
-02	ДК12	177	48
-03	ДК13	127	33
-04	ДК14	147	40
-05	ДК15	177	48

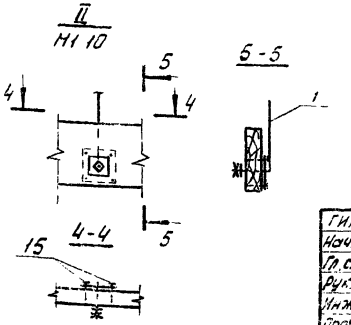

При дисклеевом соединении каркаса взамен клея требуется 10 шурупов.

Только для дисклеевого соединения каркаса

ГИП	Хассан		
Нач. отд.	Дедов		
Гл. спец.	Большаков		
Рук. гр.	Азаров		
Инженер	Березина		
Проверил	Шустикова		

1.865-6-2-41000

Каркас ДК10÷ДК15

Лит.	Лист	Листов
Р		1

Минсельстрой СССР ЦНИИЭПсельстрой г. Апрелевка

Инв. № подл. | Подпись и дата

Рис. 1

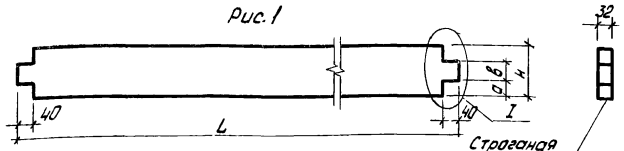

Рис. 2 остальное см. рис. 1

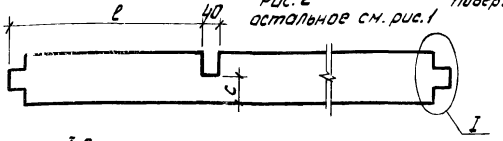

I Вариант бесклеевого соединения каркаса

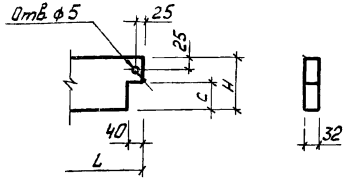

1. Качество древесины должно удовлетворять II категории элементов деревянных конструкций.
2. Влажность древесины $W = 10 \pm 2\%$.

Обозначение	Рис.	L мм	H мм	a мм	в мм	c мм	ℓ мм	Объем древесины м³
1.865-6-2-41001	2	1480	127	40	50	65	720	0,005
-01			147	50	50	75		0,006
-02			177	60	60	90		0,008
-03	1		127	40	50	65	0	0,005
-04			147	50	50	75		0,006
-05			177	60	60	90		0,008
-06	2	1160	127	40	50	65	400	0,005
-07			147	50	50	75		0,005
-08			177	60	60	90		0,007

ГИП	Глассан		VI-78
Нач. отд.	Дедов		
Гл. спец.	Большаков		
Рук. гр.	Азаров		
Ст. инж.	Шустикова		
Провер.	Архипова		

1.865-6-2-41001

Редро поперечное

Лит.	Вес	Масшт.
Р	—	1:10

Лист | Листов 1

Пиломатериалы ГОСТ 8486-66 сосна или ель Усм. указание 2

Минсельстрой СССР ЦНИИЭПсельстрой г. Апрелевка

Инв. № подл. | Подпись и дата

I Вариант бесклеевого соединения каркаса

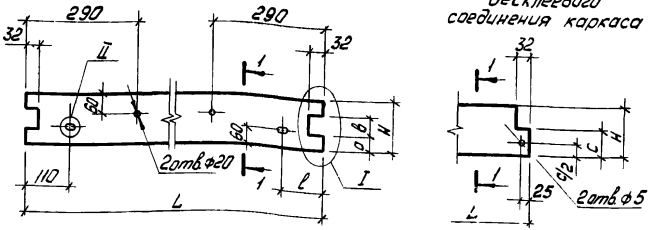

II / M1:2

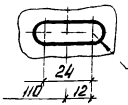

1-1 / M1:10

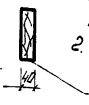

Строганая поверхность.

1. Качество древесины должно удовлетворять II категории элементов деревянных конструкций.
2. Влажность древесины $W = 10 \pm 2\%$.

Обозначение	L мм	H мм	a мм	в мм	c мм	ℓ мм	Объем древесины м³
1.865-6-2-41002	2970	127	40	50	65	110	0,014
-01		147	50	50	75		0,017
-02		177	60	60	90		0,020
-03		127	40	50	65	490	0,014
-04		147	50	50	75		0,017
-05		177	60	60	90		0,020
-06	2470	127	40	50	65	110	0,012
-07		147	50	50	75		0,014
-08		177	60	60	90		0,017
-09	970	127	40	50	65		0,004
-10		147	50	50	75		0,005
-11		177	60	60	90		0,006

ГИП	Глассан		VI-78
Нач. отд.	Дедов		
Гл. спец.	Большаков		
Рук. гр.	Азаров		
Ст. инж.	Шустикова		
Провер.	Архипова		

1.865-6-2-41002

Редро продольное

Лит.	Вес	Масшт.
Р	—	1:10

Лист | Листов 1

Пиломатериалы ГОСТ 8486-66 сосна или ель Усм. указание 2

Минсельстрой СССР ЦНИИЭПсельстрой г. Апрелевка

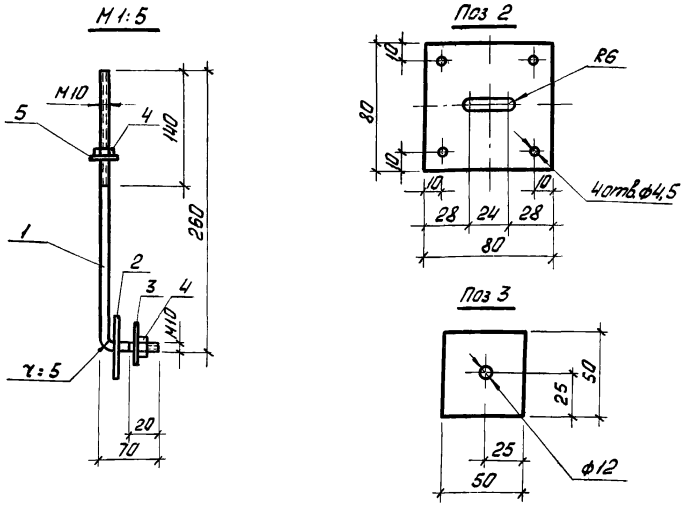

Вес подвески 0,48 кгс

Формат	Поз.	Обозначение	Наименование	Кол.	Примечание
			Детали		
	1	1.865-6-2-41101	Шпилька ф10А I ГОСТ 5781-75	1	
	2	1.865-6-2-41102	Накладка 8:4 ГОСТ 103-76	1	
	3	1.865-6-2-41103	Шайба 8:4 ГОСТ 103-76	1	
			Стандартные изделия		
	4		Гайка М10 ГОСТ 5915-70*	2	
	5		Шайба 10 ГОСТ 11371-68	1	

ГИП	Глассан		
Нач. отд.	Дедов		VI-78
Гл. спец.	Большаков		
Рук. гр.	Азаров		
Ст. инж.	Шустилова		
Провер.	Архипова		

1.865-6-2-41100

Подвеска

Лит.	Лист	Листов
Р		1

Минсельстрой СССР ЦНИИЭПсельстрой г. Апрелевка

Инв. № подл. | Подпись и дата

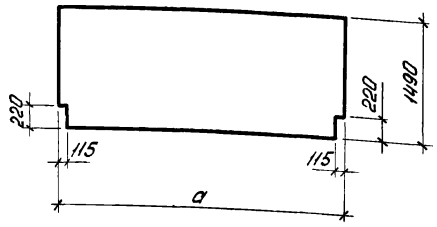

Обозначение	Марка	а мм	Вес кгс
1.865-6-2-60001	Л1	2980	16,70
-01	Л2	2480	13,78
-02	Л3	980	5,35

ГИП	Глассан		
Нач. отд.	Дедов		VI-78
Гл. спец.	Большаков		
Рук. гр.	Азаров		
Ст. инж.	Шустилова		
Провер.	Архипова		

1.865-6-2-60001

Обшивка Л1÷Л3

Лит.	Вес	Масштаб
Р	см. табл	1:40

Лист	Листов 1

ГОСТ 4598-74 Лист Д.В.П 8:4 Т400

Минсельстрой СССР ЦНИИЭПсельстрой г. Апрелевка

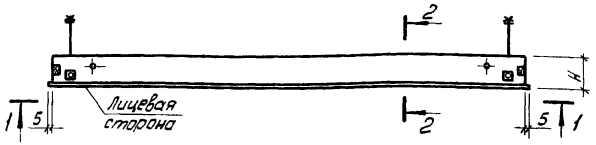

1-1

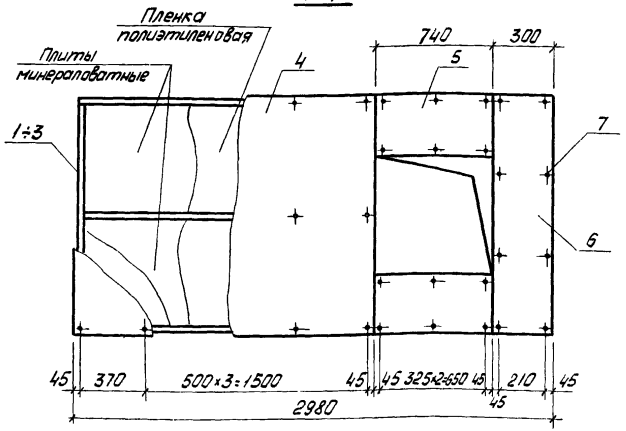

2-2

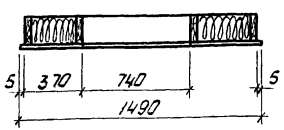

Формат	Поз.	Обозначение	Наименование	Кол. на испол. –	01	02	Примечание
			Документация				
		1.865-6-2-00000 ПЗ	Пояснительная записка	x	x	x	
			Сборочные единицы				
12г	1	1.865-6-2-51000	Каркас ДК16	1			
12г	2	-01	Каркас ДК17		1		
12г	3	-02	Каркас ДК18			1	
			Детали				
			Обшивка из ДВП Т400 ГОСТ 4598-74				
Б4	4	1.865-6-2-50001	4×1940×1490	1	1	1	
Б4	5	1.865-6-2-50002	4×740×375	2	2	2	
Б4	6	1.865-6-2-50003	4×300×1490	1	1	1	
			Стандартные изделия				
	7		Гвозди К2,5×50 ГОСТ 4028-63*	35	35	35	
			Материалы				
			Пленка полиэтиленовая				по проекту
			Плиты минераловатные				по проекту
			Клей КБ-3	0,2	0,2	0,2	кгс

Вес плит дан при наибольшей толщине утеплителя.

Обозначение	Марка	H мм	Вес кгс
1.865-6-2-50000	ППДД-11-83	131	97
-01	ППДД-12-83	151	112
-02	ППДД-13-83	181	130

ГИП	Глассон		
Нач. отд.	Дедов		
Гл. спец.	Большаков		
Рук. гр.	Азаров		
Ст. инж.	Архипова		
Провер.	Шкутикова		

1.865-6-2-50000

Плита подвесного потолка с отверстием 700×700

Лит.	Лист	Листов
Р		1

Минсельстрой СССР ЦНИИЭПсельстрой г. Апрелевка

15544 2

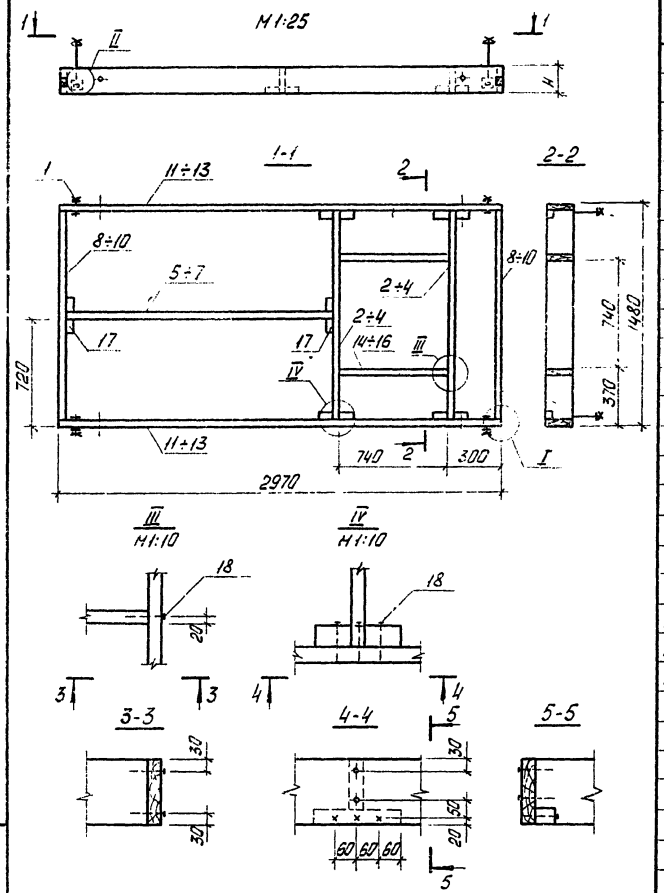

Формат	Поз.	Обозначение	Наименование	Кол. на испол. —	Кол. на испол. 01	Кол. на испол. 02	Примечание
			Документация				
		1.865-6-2-00000 АЗ	Пояснительная записка	х	х	х	
		1.865-6-2-41000	Узлы I, II	х	х	х	
			Сборочные единицы				
11в	1	1.865-6-2-41100	Подвеска	4	4	4	
			Детали				
11в	2	1.865-6-2-21002-09	Ребро каркаса	2			
11в	3	-10	Ребро каркаса		2		
11в	4	-11	Ребро каркаса			2	
11в	5	-12	Ребро каркаса	1			
11в	6	-13	Ребро каркаса		1		
11в	7	-14	Ребро каркаса			1	
11в	8	1.865-6-2-41001-03	Ребро поперечное	2			
11в	9	-04	Ребро поперечное		2		
11в	10	-05	Ребро поперечное			2	
11в	11	1.865-6-2-41002	Ребро продольное	2			
11в	12	-01	Ребро продольное		2		
11в	13	-02	Ребро продольное			2	
Б4	14	1.865-6-2-51001	Доска деревянная 40×121 ℓ=740	2			0,0037 м³
Б4	15	1.865-6-2-51002	Доска деревянная 40×147 ℓ=740		2		0,0042 м³
Б4	16	1.865-6-2-51003	Доска деревянная 40×177 ℓ=740			2	0,0051 м³
Б4	17	1.865-6-2-51004	Доска деревянная 40×60 ℓ=240	6	6	6	0,0005 м³
			Стандартные изделия				
			Шурупы А5×70 ГОСТ 1145-70*				см. указание
			Шурупы А4×40 ГОСТ 1145-70*	16	16	16	см. узел II
	18		Гвозди КЧ×100 ГОСТ 4028-63*	38	38	38	
			Материалы				
			Клей	0,02	0,02	0,02	кгс см. указание

Обозначение	Марка	Н мм	Вес кгс
1.865-6-2-51000	ДК16	127	46
-01	ДК17	147	54
-02	ДК18	177	63

1. При бесклеевом соединении каркаса взаимн клея требуется 8 шурупов.
2. Поз. 14÷17 изготовлять из сосны или ели для II категории элементов деревянных конструкций влажностью не более 15%.

ГИП	Глассон		VI-78
Нач. отд.	Дедов		
Гл. спец.	Большаков		
Рук. гр.	Азаров		
Ст. инж.	Архипова		
Провер.	Шустикова		

1.865-6-2-51000

Каркас ДК16 ÷ ДК18

Лит	Лист	Листов
Р		1

Минсельстрой СССР ЦНИИЭПсельстрой г. Апрелевка

Инв. № подл. | Подпись и дата | Взам. инв. №

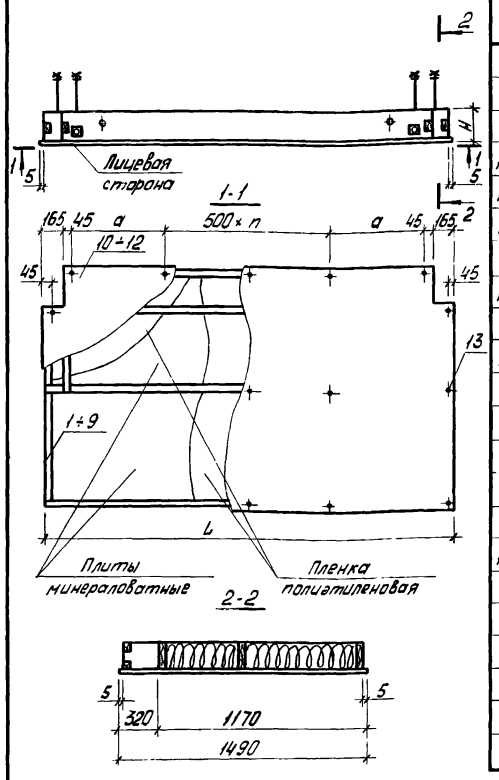

Формат	Поз.	Обозначение	Наименование	Кол. на испол. –	01	02	03	04	05	06	07	08	Примечание
			Документация										
		1.865-6-2-00000 ПЗ	Пояснительная записка	x	x	x	x	x	x	x	x	x	
			Сборочные единицы										
12г	1	1.865-6-2-61000	Каркас ДК19	1									
12г	2	-01	Каркас ДК20		1								
12г	3	-02	Каркас ДК21			1							
12г	4	-03	Каркас ДК22				1						
12г	5	-04	Каркас ДК23					1					
12г	6	-05	Каркас ДК24						1				
12г	7	-06	Каркас ДК25							1			
12г	8	-07	Каркас ДК26								1		
12г	9	-08	Каркас ДК27									1	
			Детали										
11в	10	1.865-6-2-60001	Обшивка Л1	1	1	1							
11в	11	1.865-6-2-60001-01	Обшивка Л2				1	1	1				
11в	12	1.865-6-2-60001-02	Обшивка Л3							1	1	1	
			Стандартные изделия										
	13		Гвозди 2,5×50 ГОСТ 4028-63*	23	23	23	17	17	17	14	14	14	
			Материалы										
			Пленка полиэтиленовая										по проекту
			Плиты минераловатные										по проекту
			Клей К6-3	0,17	0,17	0,17	0,15	0,15	0,15	0,08	0,08	0,08	кг

Обозначение	Марка	L мм	a мм	h	H мм	Вес кгс
1.865-6-2-60000	ППДД-11-К	2980	280	4	131	119
-01	ППДД-12-К				151	137
-02	ППДД-13-К				181	162
-03	ППДД-21-К	2480	530	2	131	101
-04	ППДД-22-К				151	115
-05	ППДД-23-К				181	137
-06	ППДД-31-К	980	280	0	131	44
-07	ППДД-32-К				151	50
-08	ППДД-33-К				181	59

ГИП	Глассон		
Нач.отд.	Дедов		11-78
Гл.спец.	Большаков		
Рук.гр.	Азаров		
Ст.техн.	Поликарпова		
Провер.	Шуктикова		

1.865-6-2-60000

Плита подвесного потолка крайнего ряда

Лит.	Лист	Листов
Р		1

Минсельстрой СССР ЦНИИЭПсельстрой г. Апрелевка

Инв.№ подл. | Подпись и дата

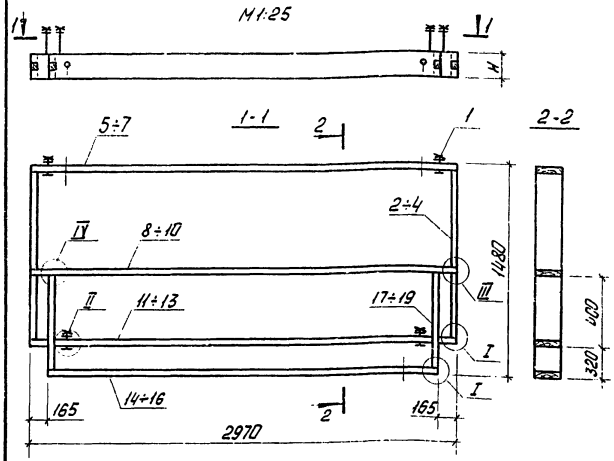

При бесклеевом соединении каркаса взамен клея ставится 16 шурупов.

Формат	Поз.	Обозначение	Наименование	Кол. на испол. –	01	02	Примечание
			Документация				
		1.865-6-2-00000 ПЗ	Пояснительная записка	х	х	х	
		1.865-6-2-41000	Узлы I, II, III	х	х	х	
			Сборочные единицы				
	1	1.865-6-2-41100	Подвеска	4	4	4	
			Детали				
11в	2	1.865-6-2-41001-06	Ребро поперечное	2			
11в	3	-07	Ребро поперечное		2		
11в	4	-08	Ребро поперечное			2	
11в	5	1.865-6-2-41002	Ребро продольное	1			
11в	6	-01	Ребро продольное		1		
11в	7	-02	Ребро продольное			1	
11в	8	1.865-6-2-61001	Ребро продольное	1			
11в	9	-01	Ребро продольное		1		
11в	10	-02	Ребро продольное			1	
11в	11	1.865-6-2-61002	Ребро продольное	1			
11в	12	-01	Ребро продольное		1		
11в	13	-02	Ребро продольное			1	
11в	14	1.865-6-2-61003	Ребро продольное	1			
11в	15	-01	Ребро продольное		1		
11в	16	-02	Ребро продольное			1	
11в	17	1.865-6-2-61004	Ребро поперечное	2			
11в	18	-01	Ребро поперечное		2		
11в	19	-02	Ребро поперечное			2	
			Стандартные изделия				
	20		Шурупы А5×70 ГОСТ 11645-70*				см. указание
			Шурупы А4×40 ГОСТ 11645-70*	16	16	16	см. узел II
			Материалы				
			Клей	0,02	0,02	0,02	кг см. указание

Обозначение	Марка	H мм	Вес кг
1.865-6-2-61000	ДК19	127	45
-01	ДК20	147	53
-02	ДК21	177	64

ГИП	Глассон		VI-78
Нач.отд.	Дедов		
Гл.спец.	Бальшаков		
Рук.гр.	Азаров		
Ст.инж.	Шустиков		
Провер.	Архипова		

1.865-6-2-61000

Каркас ДК-19÷ДК-21

Лит.	Лист	Листов
Р		1

Минсельстрой СССР ЦНИИЭПсельстрой г. Дорелеевка

Инв.№ подл. | Подпись и дата

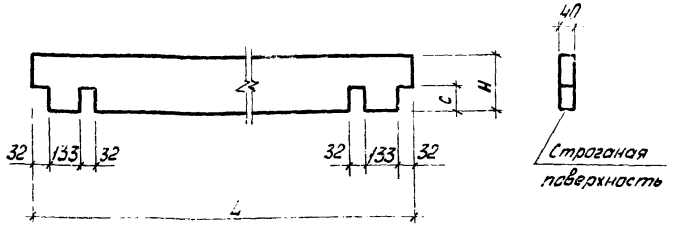

1. Качество древесины должно удовлетворять II категории элементов деревянных конструкций.

2. Влажность древесины $\gamma = 10 \pm 2\%$.

Обозначение	L мм	H мм	c мм	Объем древесины м3
1.865-6-2-61001	2970	127	65	0,014
-01		147	75	0,017
-02		177	90	0,020
-03	2470	127	65	0,012
-04		147	75	0,014
-05		177	90	0,017
-06	970	127	65	0,004
-07		147	75	0,005
-08		177	90	0,006

ГИП	Глассон		
Нач.отд.	Дедов		11-15
Гл.спец.	Большаков		
Рук.гр.	Азаров		
Инжен.	Березина		
Провер.	Шуткикова		

1.865-6-2-61001

Редра продольное

Лит.	Вес	Масшт.
Р	—	1:10

Лист | Листов 1

Пиломатериалы ГОСТ 8486-66 сосна или ель. Усм. указание 2

Минсельстрой СССР ЦНИИЭПсельстрой г. Апрелевка

Инв.№ подл. | Подпись и дата

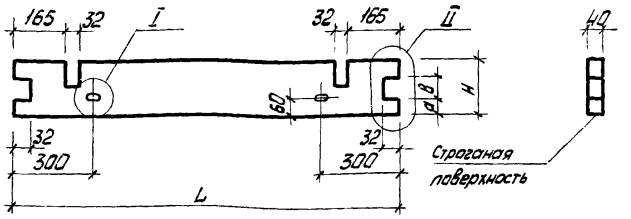

I
М1:2

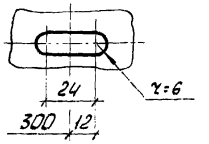

II Вариант дескпеевого соединения каркаса

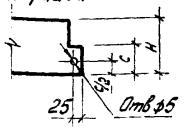

1. Качество древесины должно удовлетворять II категории элементов деревянных конструкций.

2. Влажность древесины $\gamma = 10 \pm 2\%$.

Обозначение	L мм	H мм	a мм	B мм	c мм	Объем древесины м3
1.865-6-2-61002	2970	127	40	50	65	0,014
-01		147	50	50	75	0,017
-02		177	60	60	90	0,020
-03	2470	127	40	50	65	0,012
-04		147	50	50	75	0,014
-05		177	60	60	90	0,017
-06	970	127	40	50	65	0,004
-07		147	50	50	75	0,005
-08		177	60	60	90	0,006

ГИП	Глассон		
Нач.отд.	Дедов		11-15
Гл.спец.	Большаков		
Рук.гр.	Азаров		
Инженер	Березина		
Провер.	Шуткикова		

1.865-6-2-61002

Редра продольное

Лит.	Вес	Масшт.
Р	—	1:10

Лист | Листов 1

Пиломатериалы ГОСТ 8486-66 сосна или ель. Усм. указание 2

Минсельстрой СССР ЦНИИЭПсельстрой г. Апрелевка

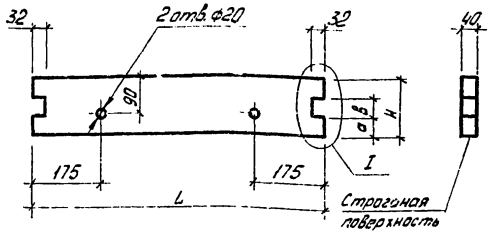

I Вариант дисклеевого соединения каркаса

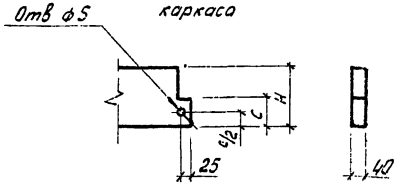

1. Качество древесины должно удовлетворять II категории элементов деревянных конструкций.
2. Влажность древесины W=10±2%

Обозначение	L мм	H мм	a мм	в мм	c мм	Объем древесины м³
1.865-6-2-61003	2640	127	40	50	65	0,013
-01	2640	147	50	50	75	0,016
-02	2640	177	60	60	90	0,019
-03	2140	127	40	50	65	0,011
-04	2140	147	50	50	75	0,013
-05	2140	177	60	60	90	0,015
-06	640	127	40	50	65	0,003
-07	640	147	50	50	75	0,004
-08	640	177	60	60	90	0,005

ГИП	Глассон		
Нач. отд.	Дедов		VI-78
Гл. спец.	Большаков		
Рук. гр.	Азаров		
Ст. инж.	Архипова		
Провер.	Шуктикова		

1.865-6-2-61003

Ребро продольное

Лит.	Вес	Масшт.
Р	—	1:10
Лист	Листов 1	

Пиломатериалы ГОСТ 8486-66 сосна или ель У см. указание 2

Минсельстрой СССР ЦНИИЭПсельстрой г. Апрелевка

Инв. № подл. | Подпись и дата

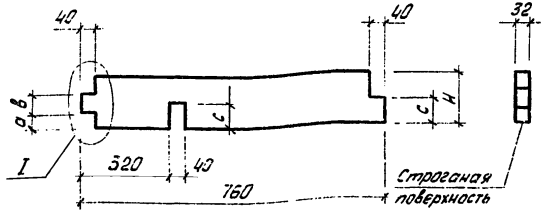

I Вариант дисклеевого соединения каркаса

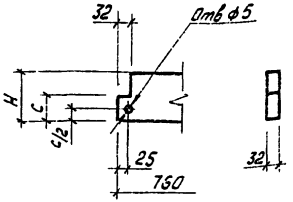

1. Качество древесины должно удовлетворять II категории элементов деревянных конструкций.
2. Влажность древесины W=10±2%

Обозначение	H мм	a мм	в мм	c мм	Объем древесины м³
1.865-6-2-61004	127	40	50	65	0,003
-01	147	50	50	75	0,004
-02	177	60	60	90	0,005

ГИП	Глассон		
Нач. отд.	Дедов		VI-78
Гл. спец.	Большаков		
Рук. гр.	Азаров		
Ст. инж.	Архипова		
Провер.	Шуктикова		

1.865-6-2-61004

Ребро поперечное

Лит.	Вес	Масшт.
Р	—	1:10
Лист	Листов 1	

Пиломатериалы ГОСТ 8486-66 сосна или ель У см. указание 2

Минсельстрой СССР ЦНИИЭПсельстрой г. Апрелевка

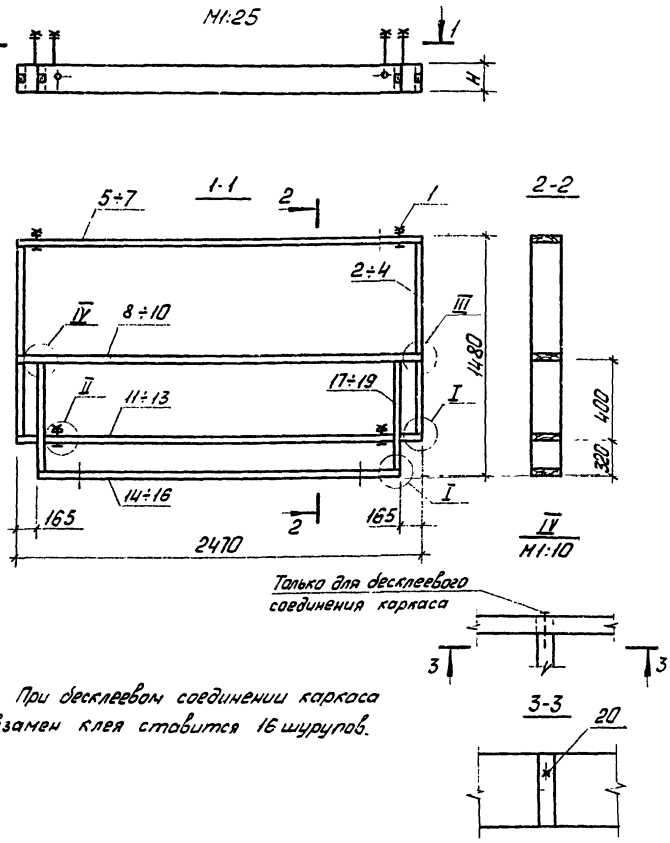

Формат	Поз.	Обозначение	Наименование	Кол. на испол. –	01	02	Примечание
			Документация				
		1.865-6-2-00000ПЗ	Пояснительная записка	х	х	х	
		1.865-6.-2-41000	Узлы I, II, III				
			Сборочные единицы				
11в	1	1.865-6-2-41100	Подвеска	4	4	4	
11в			Детали				
11в	2	1.865-6-2-41001-06	Ребро поперечное	2			
11в	3	-07	Ребро поперечное		2		
11в	4	-08	Ребро поперечное			2	
11в	5	1.865-6-2-41002-06	Ребро продольное	1			
11в	6	-07	Ребро продольное		1		
11в	7	-08	Ребро продольное			1	
11в	8	1.865-6-2-61001-03	Ребро продольное	1			
11в	9	-04	Ребро продольное		1		
11в	10	-05	Ребро продольное			1	
11в	11	1.865-6-2-61002-03	Ребро продольное	1			
11в	12	-04	Ребро продольное		1		
11в	13	-05	Ребро продольное			1	
11в	14	1.865-6-2-61003-03	Ребро продольное	1			
11в	15	-04	Ребро продольное		1		
11в	16	-05	Ребро продольное			1	
11в	17	1.865-6-2-61004	Ребро поперечное	2			
11в	18	-01	Ребро поперечное		2		
11в	19	-02	Ребро поперечное			2	
	20		Стандартные изделия				
			Шурупы А5×10 ГОСТ 1145-70*				см. указание
			Шурупы А4×40 ГОСТ 1145-70*	16	16	16	см. узел II
			Материалы				
			Клей	0,02	0,02	0,02	кгс

Обозначение	Марка	H мм	Вес кгс
1.865-6-2-62000	ДК22	127	40
-01	ДК23	147	46
-02	ДК24	177	56

ГИП	Глассон		VI-17
Нач. отд.	Дедов		
Гл. спец.	Большаков		
Рук. гр.	Азаров		
Ст. инж.	Шуктикова		
Проверил	Архипова		

1.865-6-2-62000

Каркас ДК22 ÷ ДК24

Лит.	Лист	Листов
Р		1

Минсельстрой СССР ЦНИИЭПсельстрой г. Апрелевка

Инв. № подл. | Подпись и дата

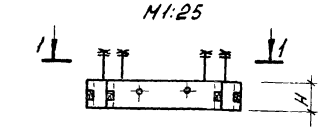

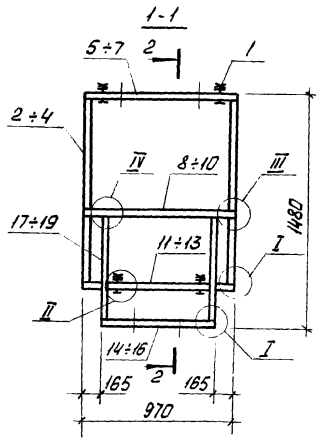

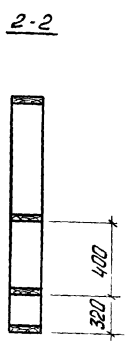

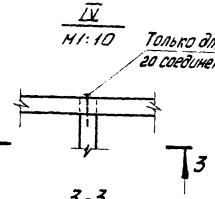

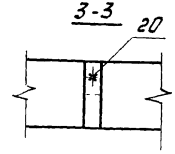

При десклеевом соединении каркаса взамен клея ставится 16 шурупов.

Формат	Поз.	Обозначение	Наименование	Кол. на испол. –	01	02	Примечание
			Документация				
		1.865-6-2-00000 ПЗ	Пояснительная записка	х	х	х	
		1.865-6-2-41000	Узлы I, II, III	х	х	х	
			Сборочные единицы				
11в	1	1.865-6-2-41100	Подвеска	4	4	4	
			Детали				
11в	2	1.865-6-2-41001-06	Ребро поперечное	2			
11в	3	-07	Ребро поперечное		2		
11в	4	-08	Ребро поперечное			2	
11в	5	1.865-6-2-41002-09	Ребро продольное	1			
11в	6	-10	Ребро продольное		1		
11в	7	-11	Ребро продольное			1	
11в	8	1.865-6-2-61001-06	Ребро продольное	1			
11в	9	-07	Ребро продольное		1		
11в	10	-08	Ребро продольное			1	
11в	11	1.865-6-2-61002-06	Ребро продольное	1			
11в	12	-07	Ребро продольное		1		
11в	13	-08	Ребро продольное			1	
11в	14	1.865-6-2-61003-06	Ребро продольное	1			
11в	15	-07	Ребро продольное		1		
11в	16	-08	Ребро продольное			1	
11в	17	1.865-6-2-61004	Ребро поперечное	2			
11в	18	-01	Ребро поперечное		2		
11в	19	-02	Ребро поперечное			2	
			Стандартные изделия				
	20		Шурупы А5×70 ГОСТ 1145-70*				см. указание
			Шурупы А4×40 ГОСТ 1145-70*	16	16	16	см. узел II
			Материалы				
			Клей	0,02	0,02	0,02	кгс см. указание

Инв. № подл. | Подп. и дата | Взам. инв. №

Марка	H мм	Вес кгс
1.865-6-2-63000 ДК25	127	21
01 ДК26	147	24
02 ДК27	177	30

ГИП	Гроссон	
Нач. отд.	Дедов	VI-78
Гл. спец.	Бальшаков	
Рук. гр.	Азаров	
Ст. инж.	Шустикова	
Провер.	Архипова	

1.865-6-2-63000

Каркас ДК25÷ДК27

Лит.	Лист	Листов
Р		1

Минсельстрой СССР ЦНИИЭПсельстрой г. Апрелевка

gost.e-ecolog.ru