ТИПОВАЯ ДОКУМЕНТАЦИЯ НА СТРОИТЕЛЬНЫЕ СИСТЕМЫ
И ИЗДЕЛИЯ ЗДАНИЙ И СООРУЖЕНИЙ

СЕРИЯ 1.860.8-7

ПОКРЫТИЯ
ИЗ АСБЕСТОЦЕМЕНТНЫХ ЭКСТРУЗИОННЫХ ПЛИТ
ДЛЯ СЕЛЬСКОХОЗЯЙСТВЕННЫХ ЗДАНИЙ

ВЫПУСК 1

МАТЕРИАЛЫ ДЛЯ ПРОЕКТИРОВАНИЯ
И РАБОЧИЕ ЧЕРТЕЖИ УЗЛОВ

17628-01
ЦЕНА 1-22

gost.e-ecolog.ru

ЦЕНТРАЛЬНЫЙ ИНСТИТУТ ТИПОВОГО ПРОЕКТИРОВАНИЯ
ГОССТРОЯ СССР

Москва, А-445, Смольная ул., 22

Сдано в печать VIII 1962 г.
Заказ № 8761 Тираж 500 экз.

ТИПОВАЯ ДОКУМЕНТАЦИЯ НА СТРОИТЕЛЬНЫЕ СИСТЕМЫ
И ИЗДЕЛИЯ ЗДАНИЙ И СООРУЖЕНИЙ

СЕРИЯ 1.860.8-7

ПОКРЫТИЯ ИЗ АСБЕСТОЦЕМЕНТНЫХ ЭКСТРУЗИОННЫХ ПЛИТ ДЛЯ СЕЛЬСКОХОЗЯЙСТВЕННЫХ ЗДАНИЙ

ВЫПУСК 1

МАТЕРИАЛЫ ДЛЯ ПРОЕКТИРОВАНИЯ И РАБОЧИЕ ЧЕРТЕЖИ УЗЛОВ

ЦНИИЭПСЕЛЬСТРОЙ

Научная часть

Директор ин-та Л.Н. Ануфриев

Зав отделом Ю.А. Муравьев

Проектная часть

Гл. инженер Е.М. Дедов

Гл. конструктор Ф.М. Козинский

Гл. инженер проекта А.И. Азаров

ЦНИИСК им. КУЧЕРЕНКО

Зам. директора института А.М. Чистяков

Зав. отделом легких конструкций В.Н. Насонов

Зав. лаб. асб.-цем. конструкций Л.Н. Пицкель

Ст. научный сотрудник Ю.Ц. Гохберг

Утверждены Отделом типового проектирования и организации проектно-изыскательских работ Госстроя СССР.
Протокол № 38 от 29 мая 1981г.

Содержание

Обозначение	Наименование	Стр.
1.860.8-7.1 000 ПЗ	Пояснительная записка	4-12
1.860.8-7.1 010	Номенклатура плит	13-15
1.860.8-7.1 011	Плита П300.50	16
1.860.8-7.1 020	Схема расположения прогонов связей и консолей покрытия при пролете 18м	17-19
1.860.8-7.1 030	Схема расположения прогонов, связей и консолей покрытия при пролете 21м	20-22
1.860.8-7.1 040	Схема расположения плит покрытия при пролете 18м	23,24
1.860.8-7.1 050	Схема расположения плит покрытия при пролете 21м	25-26
1.860.8-7.1 060	Узел 1. Крепление консоли и связи к прогону	27
1.860.8-7.1 070	Узел 2. Крепление консоли к надколонник	28
1.860.8-7.1 080	Узел 3. Крепление связи карниза к прогону	29
1.860.8-7.1 090	Узел 4. Крепление плит	30
1.860.8-7.1 100	Узел 5. Крепление плит в карнизе	31
1.860.8-7.1 110	Узел 6. Крепление плит к консоли	32-34
1.860.8-7.1 120	Узел 7. Крепление плит к консоли у температурного шва	35-37
1.860.8-7.1 130	Узел 8. Крепление плит на стыке прогонов	38
1.860.8-7.1 140	Узел 9. Крепление плит в температурном шве	39-40
1.860.8-7.1 150	Узел 10. Крепление вентшахты 200×200 к прогонам	41

Обозначение	Наименование	Стр.
1.860.8-7.1 160	Узел 11. Крепление вентшахты 600×600 к прогонам	42,43
1.860.8-7.1 170	Узел 12. Крепление плит в коньке	44
1.860.8-7.1 180	Узел 13. Устройство температурного шва	45,46
1.860.8-7.1 190	Узел 14. Заделка поперечного шва между плитами и вентшахтами 200×200 и 600×600	47,48
1.860.8-7.1 200	Узел 15. Заделка продольного шва между плитами и вентшахтой 200×200	49,50
1.860.8-7.1 210	Узел 16. Заделка продольного шва между плитами и вентшахтой 600×600	51,52
1.860.8-7.1 220	Узел 17. Заделка продольного шва между плитами	53,54
1.860.8-7.1 230	Узел 18. Заделка поперечного шва между плитами	
	Узел 19. Заделка конькового шва	55
1.860.8-7.1 240	Узел 20. Парапет торцовой стены	56,57
1.860.8-7.1 250	Узел 21. Заделка карниза	58,59
1.860.8-7.1 260	Узел 22. Заделка карниза у консоли	60-62

1. Общие указания

1.1. Серия 1.860.8-7 состоит из следующих выпусков;

Выпуск 1 - Материалы для проектирования и рабочие чертежи узлов;

Выпуск 2 - Изделия соединительные. Рабочие чертежи.

1.2. Настоящий выпуск содержит:

—схемы расположения прогонов, связей и консолей покрытия;

—схемы расположения асбестоцементных экструзионных плит;

—рабочие чертежи монтажных и архитектурно-строительных узлов покрытия.

1.3. Покрытия предназначены для одноэтажных однопролетных сельскохозяйственных зданий, возводимых:

—в I ÷ IV районах по весу снегового покрова;

—в I ÷ IV районах по скоростному напору ветра;

—в районах с расчетной температурой наружного воздуха не ниже -40°С.

2. Указания по применению

2.1. Покрытия разработаны применительно к следующим схемам и характеристикам зданий:

—пролеты 18 и 21м;

—шаг несущих конструкций 6м;

—здания отапливаемые с влажностью внутреннего воздуха не более 75%;

—здания с рулонной кровлей при уклоне 1,5%.

				1.860.8-7.1 ОПЗ		
Нач.отд.	Бирко			Пояснительная записка	Стад. Р	Лист 1	Листов 9
Н.контр.	Азаров				Минсельстрой СССР ЦНИИЭПсельстрой	
Гл.спец.	Азаров					
Рук.гр.	Ратушный					

2.2 Покрытия разработаны для зданий, решаемых в конструкциях, приведенных в таблице 1.

Таблица 1

№ п/п	Наименование	Номер серии	Номер выпуска
1	Стальные конструкции покрытий сельскохозяйственных зданий	1.860-5	2
2	Унифицированные узлы и детали сельскохозяйственных зданий и сооружений Вытяжные вентиляционные шахты с ручным открыванием клапанов	2.800-2	9

Примечания к таблице 1:

1. При применении металлических конструкций в помещениях с влажностью 60-75% защиту ферм, прогонов, связей и консолей от коррозии назначать в соответствии с требованиями глав СНиП II-28-73* „Защита строительных конструкций от коррозии" и СНиП III-23-76 „Защита строительных конструкций и сооружений от коррозии. Правила производства и приемки работ."

2. Для защиты ферм, прогонов, связей и консолей от коррозии рекомендуются следующие виды покрытий:

а) при неагрессивных условиях эксплуатации – отапливаемые здания с влажностью не более 75% и газами группы А и неотапливаемые здания в сухой зоне – производить декоративную окраску масляными красками (ГОСТ 695-77, ГОСТ 8292-75), пентафталевыми эмалями ПФ-115 (ГОСТ 6465-76*), ПФ-133 (ГОСТ 926-63*) в два слоя без грунтовки или по грунтовкам ГФ-021 (ТУ 6-10-1642-77) ГФ-0119 (ТУ 6-10-1399-77) на основе железного сурика (ГОСТ 8135-74). Общая толщина покрытия должна составлять 40-55 мкм;

б) при слабоагрессивных условиях эксплуатации – отапливаемые здания с газами группы Б и влажностью не более 75% (животноводческие и птицеводческие

здания) и неотапливаемые здания (склады, кроме складов минудобрений) – наносить в два слоя эмали ПФ-115 (ГОСТ 6465-76*), ХВ-124 (ГОСТ 10144-74*), ХС-119 (ГОСТ 21824-76) по грунтовкам ГФ-021, ГФ-0119 (общая толщина покрытия 60 мкм), а также двухслойные покрытия на основе фосфатных материалов АФП толщиной 80-100 мкм или органосиликатные типа ОС-12-01 (ТУ 84-725-78) толщиной 150 мкм. Подготовка поверхностей для таких условий эксплуатации должна состоять в обязательном удалении рыхлой ржавчины, отслаивающейся окалины, а также обезжиривании поверхности.

2.3. Плиты не рассчитаны на восприятие горизонтальных усилий и не могут служить элементами жесткости и связями в покрытии.

2.4. Не допускается применять плиты на участках покрытий, на которые может сбрасываться снег и падать наледь.

2.5. Плиты марок П (смотри номенклатуру) нарезать из трехметровых плит по ТУ 21-24-82-80. При конкретном проектировании предусмотреть раскрой плит с минимальными остатками.

2.6. Толщина плит должна выбираться по таблице 2 в зависимости от расчетной температуры наружного воздуха в районе строительства и температурно-влажностных условий эксплуатации помещений. При этом фактические значения средних температур наружного воздуха наиболее холодных суток в районе строительства (СНиП II-А.6-72 „Строительная климатология и геофизика") должны быть не ниже значений температур, указанных в таблице 2.

2.7. Плиты должны поставляться на строительную площадку с утеплителем в пустотах. В качестве утеплителя для заполнения пустот приняты полужесткие минераловатные плиты (ГОСТ 9573-72*) с плотностью в сухом состоянии 100-125 кг/м^3 и расчетным коэффициентом теплопроводности λ=0,06 ккал/(м.ч.°С) (в соответствии с главой СНиП II-3-79 „Строительная теплотехника", приложение 3).

Таблица 2

Коэффициент теплоотдачи внутренней поверхности $\alpha_в$ ккал/м²ч °С	Толщина плиты $\delta_п$ мм	Приведенное сопротивление теплопередаче м²ч °С/ккал	Относительная влажность воздуха в помещении $\varphi_в$, %																				$\alpha_в \cdot R_0^{min}$
			60					65					70					75					
			Расчетная температура воздуха в помещении $t_в$, °С																				
			0÷8	12	16	20	24	0÷8	12	16	20	24	0÷8	12	16	20	24	0÷8	12	16	20	24	
			Расчетная зимняя температура наружного воздуха $t_н$, °С																				
7,5	Стык открытый (в = 32 мм) с заделкой гернитом и минватой (λ = 0,06 ккал/м.ч. °С)																						
	120	1,29		-40	-39	-37	-35	-36	-33	-30	-28	-26	-28	-26	-23	-20	-17	-21	-18	-15	-12	-9	7,11
	140	1,43			-40	-40	-40	-40	-38	-36	-34	-31	-33	-30	-27	-25	-22	-25	-22	-19	-16	-13	7,94
	160	1,61							-40	-40	-40	-38	-38	-35	-33	-30	-28	-29	-26	-23	-21	-18	8,92
	180	1,81										-40	-40	-40	-38	-36	-33	-33	-30	-28	-26	-23	9,94
	Стык открытый (в = 32 мм) с заделкой ПСБ (λ = 0,04 ккал/м.ч. °С)																						
	120	1,30			-40	-39	-36	-37	-34	-32	-29	-27	-29	-27	-24	-21	-18	-22	-19	-16	-13	-10	7,30
	140	1,44				-40	-40	-40	-40	-37	-35	-33	-34	-31	-29	-26	-23	-25	-23	-20	-17	-14	8,15
	160	1,62								-40	-40	-40	-39	-36	-34	-31	-29	-30	-27	-25	-22	-20	9,17
	180	1,82											-40	-40	-40	-37	-35	-34	-32	-29	-27	-24	10,24

Примечания к таблице 2:

1. Предельные значения расчетных зимних температур наружного воздуха, указанные в таблице, определены из условий невыпадения конденсата на внутренних поверхностях плит покрытия в местах расположения теплопроводных включений (стыков и сквозных асбестоцементных ребер) по результатам расчетов температурных полей, выполненных ЦНИИЭПсельстроем.

2. Величины приведенного сопротивления теплопередаче даны для подсчета теплопотерь и учитывают сопротивление теплоотдаче внутренней поверхности плит покрытия $R_в = 0{,}133$ м².ч °С/ккал и сопротивление теплоотдаче наружной поверхности покрытия $R_н = 0{,}05$ м².ч °С/ккал.

3. При проектировании объектов для строительства в районах со среднемесячной температурой наружного воздуха за июль месяц 21°С и выше необходима проверка теплоустойчивости плит покрытия в соответствии с требованиями раздела 3 главы СНиП II-3-79 „Строительная теплотехника".

2.8. В заводских условиях поверхность плит, обращенная во внутрь здания, должна покрываться слоем пароизоляции, тип которой подбирается по таблице 3 в зависимости от расчетных параметров наружного воздуха (средняя температура наиболее холодных суток) и внутреннего воздуха помещений.

Материалы слоев пароизоляции принимаются в зависимости от типа последней по таблице 4.

Поверхность плит, обращенная во внешнюю сторону здания, должна быть огрунтована битумно-этинолевым составом в соотношении 1:10; при согласовании с заводом-изготовителем плиты могут поставляться с наклеенным слоем рулонного материала.

Таблица 3

Расчетная температура наиболее холодных суток, °С	Относительная влажность воздуха в помещении $\varphi_в$, %																			
	60					65					70					75				
	Расчетная температура воздуха в помещении $t_в$, °С																			
	0÷8	12	16	20	24	0÷8	12	16	20	24	0÷8	12	16	20	24	0÷8	12	16	20	24
	Типы пароизоляции																			
-20	П1	П1	П2	П3	П4	П1	П1	П2	П3	П4	П1	П1	П2	П3	П4	П1	П2	П3	П3	П4
-30	П2	П2	П3	П4	П5	П2	П2	П3	П4	П5	П2	П2	П3	П5	П5	П2	П3	П4	П5	П5
-40	П3	П3	П5	П5	П5	П3	П4	П5	П5	П5	П3	П4	П5	П5	П5	П4	П5	П5	П5	П5

Примечания к таблице 3:

1. Для промежуточных значений расчетных температур воздуха, указанных в таблице 3, тип пароизоляции подбирается по ближайшей более низкой расчетной температуре наиболее холодных суток и по ближайшей более высокой расчетной температуре воздуха в помещении, указанных в табл. 3.

2. Допускается замена типов пароизоляции, определенных по таблице 3, на пароизоляционный слой с более высоким сопротивлением паропроницанию.

3. Таблица 3 составлена по результатам проведенных ЦНИИЭПсельстроем расчетов требуемых сопротивлений паропроницанию экструзионных асбестоцементных плит в соответствии с разделом 6 главы СНиП II-3-79 „Строительная теплотехника" при осредненных климатологических характеристиках для трех климатических районов с расчетными температурами наиболее холодных суток -20, -30 и -40 °С

Расчеты проводились из условия недопустимости накопления влаги в ограждающей конструкции за годовой период эксплуатации и из условия ограничения накопления влаги в наружном асбестоцементном слое (приращение влажности не более 7% по массе) за период с отрицательными среднемесячными температурами наружного воздуха

Таблица 4

Типы пароизоляции	Сопротивление паропроницанию слоев пароизоляции м².ч.°С Па/Г	Материалы слоев пароизоляции		
		Грунтовочные слои	Покрывные слои	Количество слоев (толщина, мкм)
П1	5	Масляная краска для внутренних работ	Масляная краска для внутренних работ	1+1 (100)
П2	10	Нефтеполимерная краска (разбавленная уайт-спиритом) Лаки ПФ-170, ПФ-171	Нефтеполимерная краска Эмали ПФ-115, ПФ-133	1+1 (75) 1+2 (75)
П3	20	То же или лак ХС-724	То же или эмали ХС-710, ХС-759	1+3 (150)
П4	30	То же или лак ХС-724	То же или эмали ХС-710, ХС-759	1+4 (200)
П5	75	Дублированная полиэтиленовая пленка		1 (200)

Примечания к таблице 4:

Лакокрасочные материалы должны соответствовать следующим стандартам или ТУ:

Нефтеполимерная краска - ТУ 21 РСФСР 549-77;
Лаки ПФ-170, ПФ-171 - ГОСТ 15907-70;
Эмаль ПФ-115 - ГОСТ 6465-76*;
Эмаль ПФ-133 - ГОСТ 926-63*;
Лак ХС-724 - ГОСТ 23494-79;
Эмаль ХС-710 - ГОСТ 9355-60;
Эмаль ХС-759 - ГОСТ 23494-79;
Масляные краски для внутренних работ - ГОСТ 695-77; ГОСТ 10503-71*

2.9. На основании „Заключения по результатам огневых испытаний" ВНИИПО, 1978 год, покрытия из асбестоцементных экструзионных панелей толщиной 120мм с минераловатным утеплителем относятся к группе несгораемых конструкций с пределом огнестойкости при нормативной нагрузке 100 кгс/м² и менее (без учета собственного веса плит) - 0,25 часа.

2.10. Длина опирания плит на несущие конструкции - не менее 40мм.

2.11. Узлы примыкания, крепление и заделку швов выполнять в соответствии с монтажными и архитектурными узлами, разработанными в настоящем альбоме. Узлы даны для плит толщиной 120мм. Для плит толщиной 140, 160 и 180мм узлы выполняются аналогично.

2.12. Уплотняющие, герметизирующие и клеящие материалы приняты на основании „Временных рекомендаций по уплотнению и герметизации стыков асбестоцементных экструзионных панелей", ЦНИИПромзданий Госстроя СССР, ВНИИстройполимер НПО „Полимерстройматериалы", Мособлпрогтехстрой Главмособлстроя, 1980 год, г. Москва.

Для утепления швов приняты полужесткие минераловатные плиты по ГОСТ 9573-72*. Возможна замена минераловатных плит на пенопласт ПСБ по ГОСТ 15588-70*.

2.13. Подбор сечения прогонов марок ПП производится по серии 1.860-5 в 2 в зависимости от расчетной нагрузки на 1м прогона.

2.14. Изделия соединительные, стальные карнизные консоли, связи, прогоны покрытия для установки вентиляционных шахт представлены в выпуске 2 данной серии.

2.15. Конструкция покрытия включает:

а) защитный слой из гравия (ГОСТ 8268-74*) фракцией 5-10мм светлых тонов толщиной 10мм;

б) основной водоизоляционный ковер - из 4-х слоев рубероида марки РМ-350 ГОСТ 10923-76 на битумной мастике ГОСТ 2889-80;

в) дополнительные слои - из тех же материалов, что и основной водоизоляционный ковер;

г) утепленные асбестоцементные экструзионные плиты;

д) пароизоляцию.

Отделочный внутренний слой может считаться составной частью пароизоляционного слоя, если он обеспечивает требуемые пароизолирующие свойства и может периодически восстанавливаться, например, в период восстановления антикоррозионной окраски стальных ферм и прогонов.

2.16. Монтаж плит следует выполнять в соответствии с рабочими чертежами здания и проектом производства работ с соблюдением требований главы СНиП III-16-80 „Бетонные и железобетонные конструкции сборные", главы СНиП III-4-80 „Техника безопасности в строительстве" и „Временной инструкции по монтажу конструкций из асбестоцементных экструзионных панелей", ЦНИИОМТП, 1980 год, г. Москва.

2.17. На схемах расположения несущих конструкций и плит покрытия в маркировке узлов в ссылках на листы, условно опущены номер серии и выпуска.

3. Маркировка

3.1. Расшифровка маркировки изделий:

ПАЭ-Кр 3×0,6×0,12

ПАЭ-Кр - плита асбестоцементная экструзионная кровельная;

3 - номинальная длина плиты в м;

0,6 - номинальная ширина плиты в м;

0,12 - толщина плиты в м.

П.230.60.18

П - плита покрытия;

230 - номинальная длина плиты в см;

60 - номинальная ширина плиты в см;

18 - толщина плиты в см.

Эскиз	Обозначение	Марка плиты	Нормативная снеговая нагрузка, кгс/м²	Размеры, мм L	B	H	Расход материалов: Асбестоцемент, м³	Утеплитель, м³	Масса, кг	Примечание
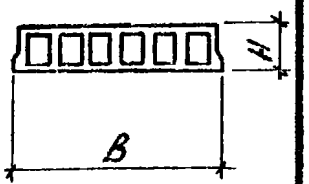	ТУ21-24-82-80	ПП3-Кр3×0,6-Ц12	150	2950	595	120	0,057	0,147	121	
		ПП3-Кр3×0,3-Ц12		2950	300	120	0,031	0,068	64	
		П.230.60.12		2310	595	120	0,045	0,115	95	См. примечания п.1
		П.185.60.12		1830	595	120	0,035	0,091	74	
		П25.60.12		240	595	120	0,005	0,012	10	
		П.15.60.12		160	595	120	0,003	0,008	6	
		П.185.30.12		1830	300	120	0,019	0,042	39	
		П.25.30.12		240	300	120	0,003	0,006	6	
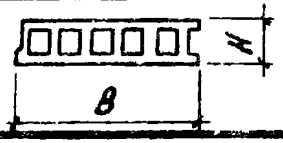	1.860.8-7.1 011	П.300.50.12		2950	500	120	0,048	0,122	102	

Нач.отд.	Бирко	
Н.контр.	Азаров	
Гл.спец.	Азаров	
Рук. гр.	Ратушный	
Ст.инж.	Шустикова	

1.860.8-7.1 010

Номенклатура плит

Стад.	Лист	Листов
Р	1	3

Минсельстрой СССР ЦНИИЭПсельстрой

176 28-01 14

Эскиз	Обозначение	Марка плиты	Нормативная снеговая нагрузка, кгс/м²	Размеры, мм			Расход материалов		Масса, кг	Примечание
				L	B	H	Асбестоцемент, м³	Утеплитель, м³		
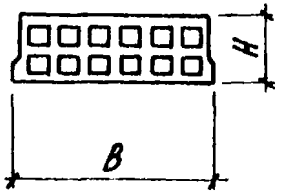	ТУ21-24-82-80	ПАЗ-Кр3×ЦБ×0,14	150	2950	595	140	0,076	0,161	157	
		ПАЗ-Кр3×0,3×0,14		2950	300	140	0,040	0,075	81	
		П.230.60.14		2310	595	140	0,059	0,126	122	См. примечания п. 1
		П.185.60.14		1830	595	140	0,047	0,100	97	
		П. 25.60.14		240	595	140	0,006	0,013	12	
		П.15.60.14		160	595	140	0,004	0,009	8	
		П.185.30.14		1830	300	140	0,025	0,047	51	
		П.25.30.14		240	300	140	0,003	0,006	6	
		ПАЗ-Кр3×0,6×0,16		2950	595	160	0,080	0,191	168	
		ПАЗ-Кр3×0,3×0,16		2950	300	160	0,042	0,089	87	
		П.230.60.16		2310	595	160	0,063	0,149	132	См. примечания п. 1
		П.185.60.16		1830	595	160	0,050	0,118	105	
		П.25.60.16		240	595	160	0,007	0,016	15	
		П.15.60.16		160	595	160	0,004	0,010	8	
		П.185.30.16		1830	300	160	0,026	0,055	54	
		П.25.30.16		240	300	160	0,003	0,007	6	

Эскиз	Обозначение	Марка плиты	Нормативная снеговая нагрузка, кгс/м²	Размеры, мм			Расход материалов		Масса, кг	Примечание
				L	B	H	Асбестоцемент, м³	Утеплитель, м³		
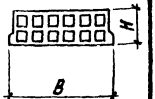	ТУ21-24-82-80	ПАЭ-Кр3×0,6×0,18	150	2950	595	180	0,084	0,22	179	См. примечания п.1
		ПАЭ-Кр3×0,3×0,18		2950	300	180	0,045	0,103	94	
		П.230.60.18		2310	595	180	0,066	0,172	140	
		П.185.60.18		1830	595	180	0,052	0,136	110	
		П.25.60.18		240	595	180	0,007	0,018	15	
		П.15.60.18		160	595	180	0,005	0,012	10	
		П.185.30.18		1830	300	180	0,028	0,064	58	
		П.25.30.18		240	300	180	0,004	0,008	8	
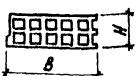	1.860.8-7.1 011 -01	П.300.50.14	150	2950	500	140	0,064	0,134	132	
	-02	П.300.50.16		2950	500	160	0,068	0,159	142	
	-03	П.300.50.18		2950	500	180	0,071	0,183	151	

1. Плиты марок „П" изготавливать путем резки 3х метровых плит по ТУ21-24-82-80.
2. Плиты длиной 160 и 240мм, укладываемые в местах пропуска вентшахт, могут быть заменены заделкой „по месту".
3. Расход материалов и масса даны для плит с толщиной стенок 10мм при плотности асбестоцемента 1650кг/м³ и влажности 8%; плотности утеплителя 125кг/м³ и влажности 5%

1.830.8-7.1 010

Лист 3

Рис 1

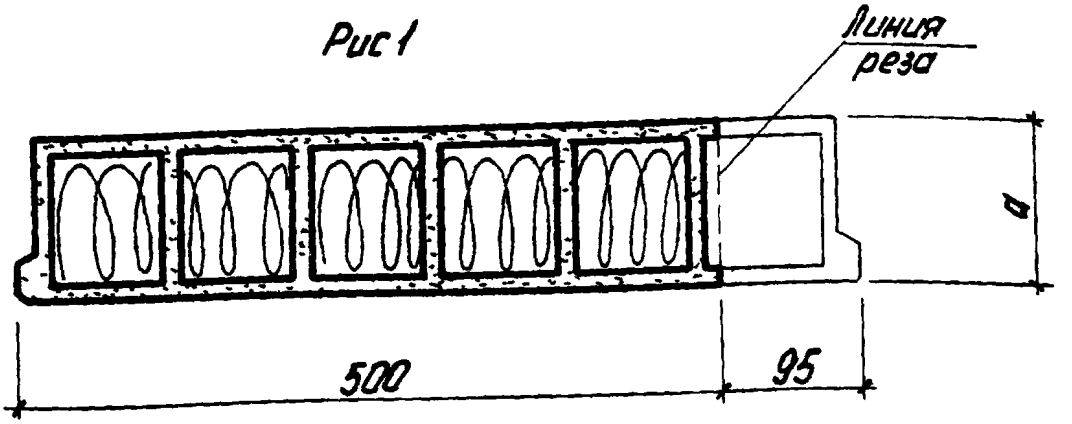

Рис.2

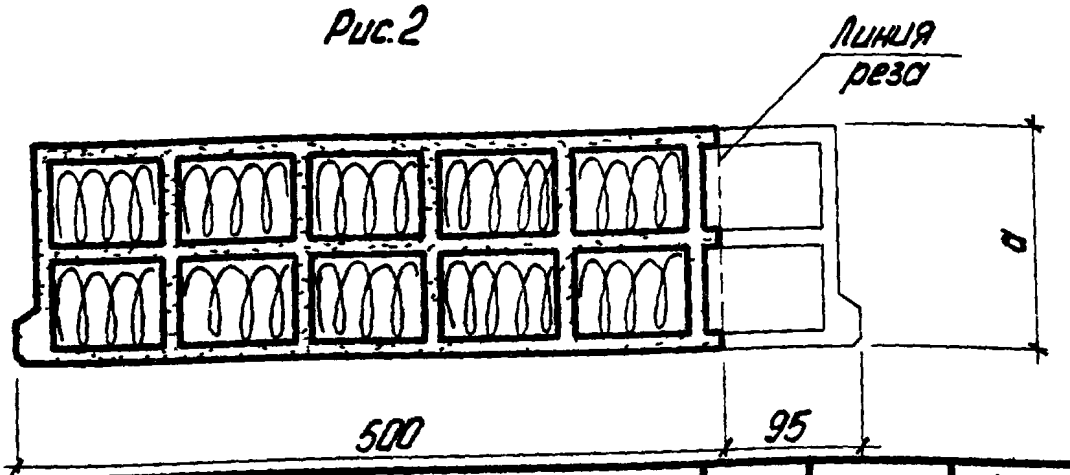

Обозначение	Марка	Рис.	a, мм	Масса, кг
1.860.8-7.1 011	П.300.50.12	1	120	102
-01	П.300.50.14	2	140	132
-02	П.300.50.16		160	142
-03	П.300.50.18		180	151

Плиты марок П 300.50 изготовлять согласно чертежу из плит марок ПАЭ-Кр 3×0,6 по ТУ 21-24-82-80.

Нач.отд.	Бирко		1.860.8-7.1 011
Констр.	Азаров		Плита П.300.50
Гл. спец.	Азаров		Стад. Р; Масса см. табл.; Масшт 1:5; Лист; Листов 1
Рук. гр.	Датушный		Минсельстрой СССР ЦНИИЭПсельстрой

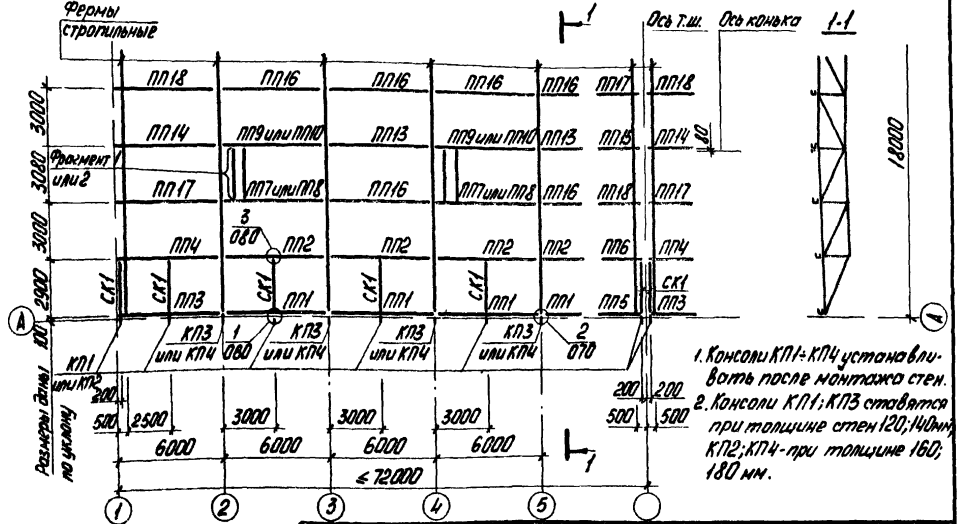

1. Консоли КП1÷КП4 устанавливать после монтажа стен.
2. Консоли КП1; КП3 ставятся при толщине стен 120; 140 мм; КП2; КП4 - при толщине 160; 180 мм.

Нач. отд.	Бирко		1.860.8-7.1 020			
Н. контр.	Азаров		Схема расположения прогонов, связей и консолей покрытия при пролете 18 м	стад.	лист	листов
Гл. спец.	Азаров			Р	1	3
Рук. гр.	Ратушный			Минсельстрой СССР ЦНИИЭПсельстрой		

17628-01 18

Фрагмент 1
для вентшахты 200×200мм

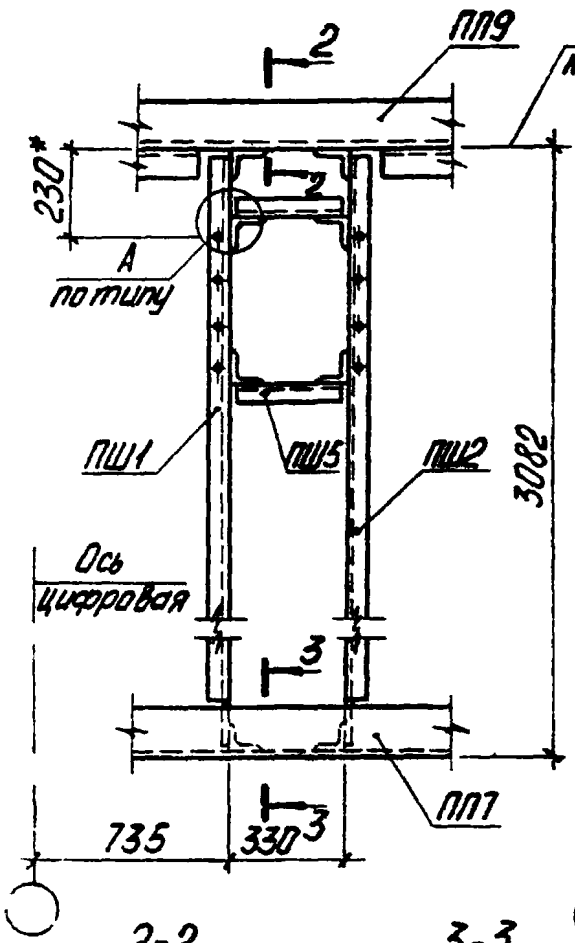

Фрагмент 2
для вентшахты 600×600мм

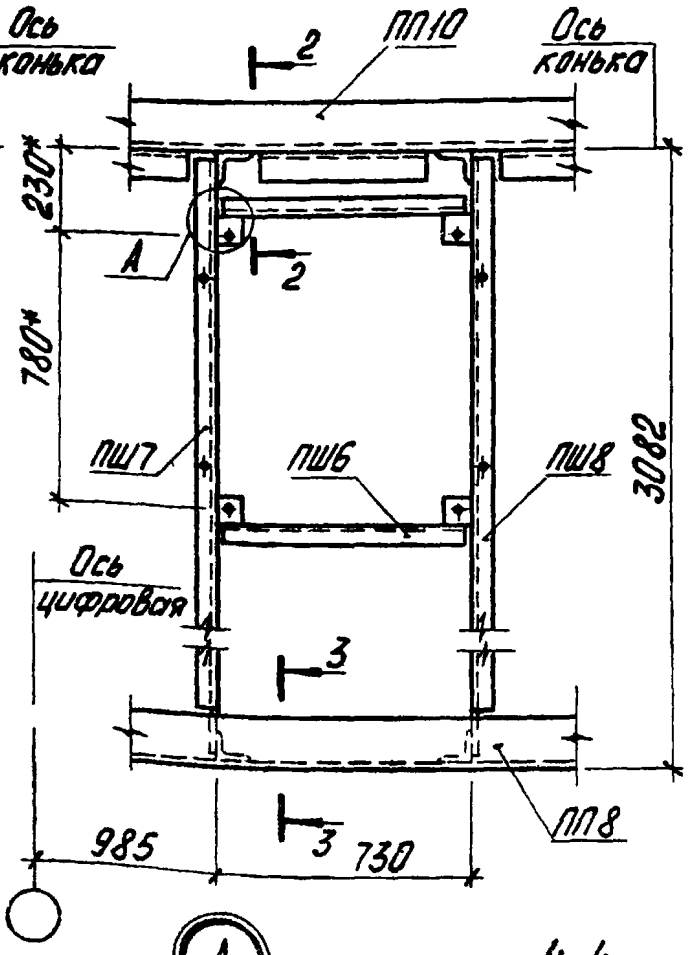

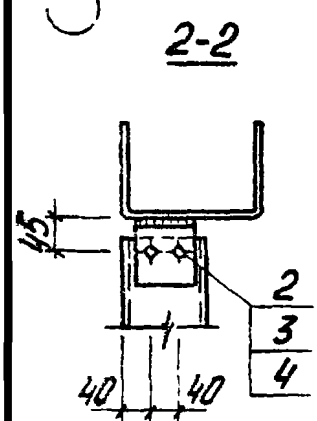

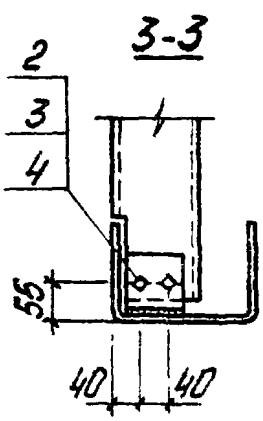

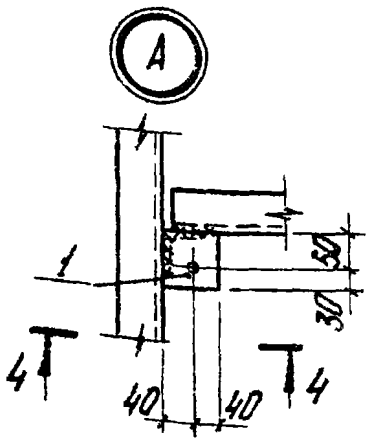

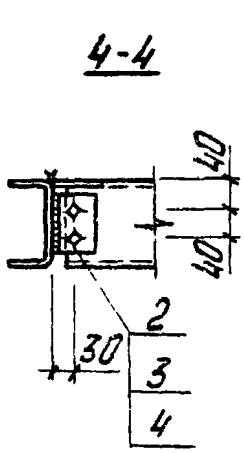

1. *) Размеры для справок.
2. Сварные швы h=4мм.
3. Сварку производить электродами типа Э42 по ГОСТ 9467-75.

Спецификация к схеме расположения прогонов, связей и консолей покрытия при пролете 18м, расположенной на листе 1

Марка, поз.	Обозначение	Наименование	Кол.	Масса ед.кг	Примечание
ПП1	1.860.8-7.2 070	Прогон ПП1			
ПП2	-01	Прогон ПП2			
ПП3	-02	Прогон ПП3			
ПП4	-03	Прогон ПП4			
ПП5	-04	Прогон ПП5			
ПП6	-05	Прогон ПП6			
ПП7; ПП8	1.860.8-7.2 080; -01	Прогон ПП7 или ПП8			По проекту
ПП9; ПП10	-02; -03	Прогон ПП9 или ПП10			По проекту
ПП13	1.860.8-7.2 090	Прогон ПП13			
ПП14	-01	Прогон ПП14			
ПП15	-02	Прогон ПП15			
ПП16	1.860-5, Вып.2	Прогон П			
ПП17	1.860-5, Вып.2	Прогон П			
ПП18	1.860-5, Вып.2	Прогон П			
ПШ1; ПШ7	1.860.8-7.2 100; 1.860.8-7.2 120	Прогон ПШ1 или ПШ7			По проекту
ПШ2; ПШ8	1.860.8-7.2 100-01; 1.860.8-7.2 120-01	Прогон ПШ2 или ПШ8			По проекту
ПШ5; ПШ6	1.860.8-7.2 110; -01	Прогон ПШ5 или ПШ6			По проекту
СК1	1.860.8-7.2 130	Связь СК1			
КП1; КП2	1.860.8-7.2 140; -01	Консоль КП1 или КП2			По проекту
КП3; КП4	-02; -03	Консоль КП3 или КП4			По проекту
1	1.860.8-7.2 041 -02	Пластина П3			Для вентшахт 600×600
2		Болт М10×35.46 ГОСТ 7798-70*			
3		Гайка М10 ГОСТ 5915-70*			
4		Шайба 10×2.0 ГОСТ 11371-78			

В спецификации не приведено количество марок и позиций, а также их масса, которые определяются при конкретном проектировании.

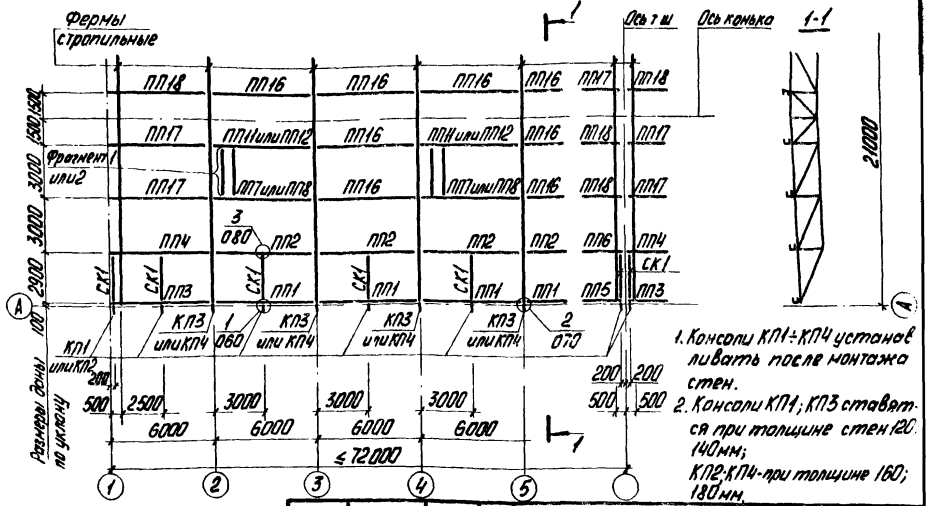

1.860.8-7.1 030

Нач. отд.	Бирко		
Н. контр.	Азаров		
Гл. спец.	Азаров		
Рук. гр.	Ратушный		

Схема расположения прогонов, связей и консолей покрытия при пролете 21м

стад.	лист	листов
Р	1	3

Минсельстрой СССР ЦНИИЭПсельстрой

17628-01 21

Фрагмент 1
для вентшахты 200×200мм

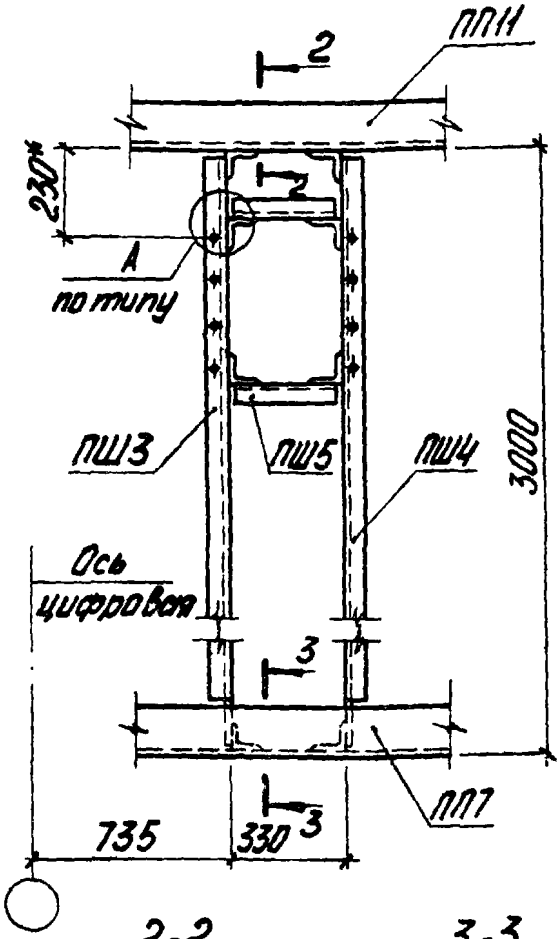

Фрагмент 2
для вентшахты 600×600мм

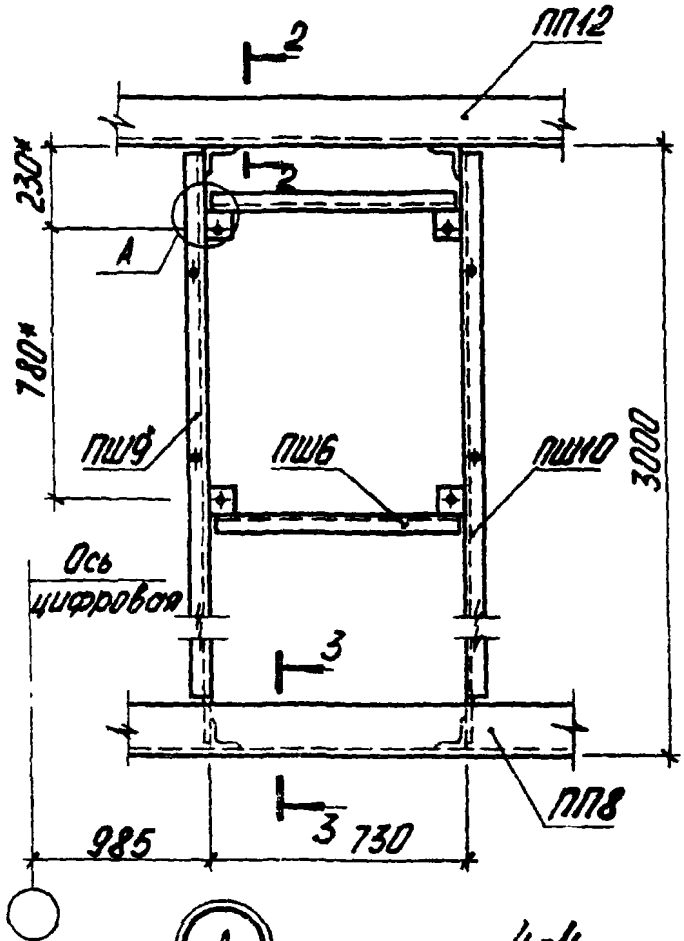

2-2

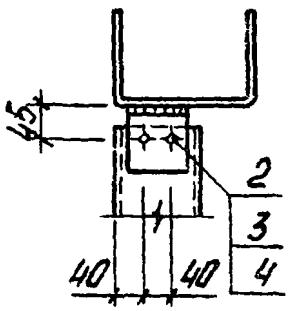

3-3

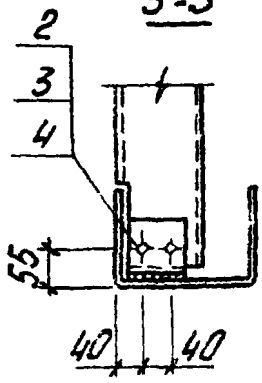

А

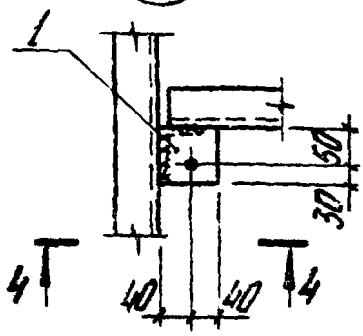

4-4

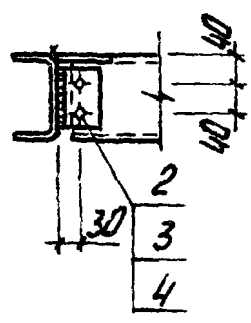

1. *) Размер для справок.
2. Сварные швы h=4мм.
3. Сварку производить электродами типа Э42 по ГОСТ 9467-75.

Спецификация к схеме расположения прогонов, связей и консолей покрытия при пролете 21м, расположенной на листе 1

Марка, поз.	Обозначение	Наименование	Кол.	Масса ед., кг	Примечание
ПП1	1.860.8-7.2 070	Прогон ПП1			
ПП2	-01	Прогон ПП2			
ПП3	-02	Прогон ПП3			
ПП4	-03	Прогон ПП4			
ПП5	-04	Прогон ПП5			
ПП6	-05	Прогон ПП6			
ПП7;ПП8	1.860.8-7.2 080; -01	Прогон ПП7 или ПП8			По проекту
ПП11;ПП12	-04; -05	Прогон ПП11 или ПП12			По проекту
ПП16	1.860-5, вып. 2	Прогон П			
ПП17	1.860-5, вып. 2	Прогон П			
ПП18	1.860-5, вып. 2	Прогон П			
ПШ3;ПШ9	1.860.8-7.2 100-02; 1.860.8-7.2 120-02	Прогон ПШ3 или ПШ9			По проекту
ПШ4;ПШ10	1.860.8-7.2 100-03; 1.860.8-7.2 120-03	Прогон ПШ4 или ПШ10			По проекту
ПШ5;ПШ6	1.860.8-7.2 110; -01	Прогон ПШ5 или ПШ6			По проекту
СК1	1.860.8-7.2 130	Связь СК1			
КП1;КП2	1.860.8-7.2 140; -01	Консоль КП1 или КП2			По проекту
КП3;КП4	-02; -03	Консоль КП3 или КП4			По проекту
1	1.860.8-7.2 041 -02	Пластина П3			Для вент шахт 600×600
2		Болт М10×35.46 ГОСТ 7798-70*			
3		Гайка М10 ГОСТ 5915-70*			
4		Шайба 10×2.0 ГОСТ 11371-78			

В спецификации не приведено количество марок и позиций, а также их масса, которые определяются при конкретном проектировании.

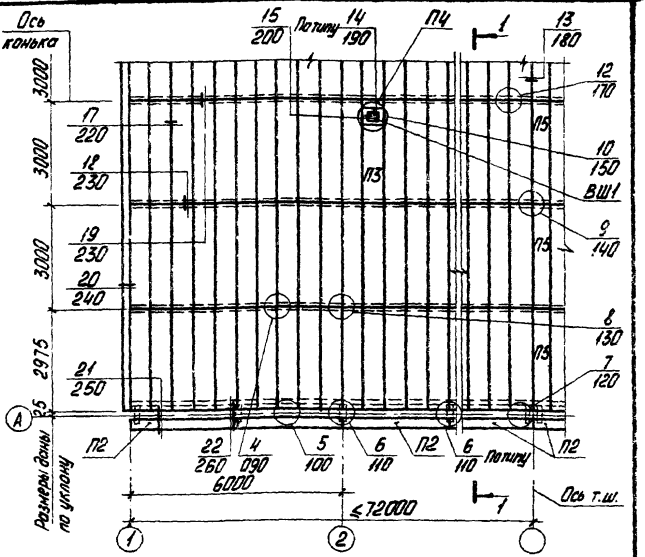

Все незамаркированные плиты марки П1.

		1.860.8-7.1 040	
Нач.отд.	Бурко	Схема расположения плит покрытия при пролете 18м	Стад. Р; Лист 1; Листов 2
Н.контр.	Азаров		
Гл.спец.	Азаров		Минсельстрой СССР ЦНИИЭПсельстрой
Рук.гр.	Ротшильс		

17628-01 24

Спецификация к схеме расположения плит покрытия при пролете 18м

Марка, поз.	Обозначение	Наименование	Кол.	Масса ед., кг	Примечание
П1	ТУ 21-24-82-80	Плита ПАЗ-Кр3×0,6×0,12		121	
П2	ТУ 21-24-82-80	Плита ПАЗ-Кр3×0,3×0,12		64	
П3	ТУ 21-24-82-80	Плита П.230.60.12		95	См. прим. 3
П4	ТУ 21-24-82-80	Плита П.15.60.12		6	См. прим. 3
П5	1.860.8-7.1 011	Плита П.300.50.12		102	
ВШ1	2.800-2 Вып. 9	Вентшахта ВВШ-2-2ж		100	

1. В спецификации не приведено количество марок, которое определяется при конкретном проектировании.
2. В спецификацию включены плиты толщиной 120 мм. При применении в покрытии плит толщиной 140, 160, 180 мм спецификации составляются аналогично.
3. Плиты марок „П" изготавливать путем резки 3-х метровых плит по ТУ 21-24-82-80.

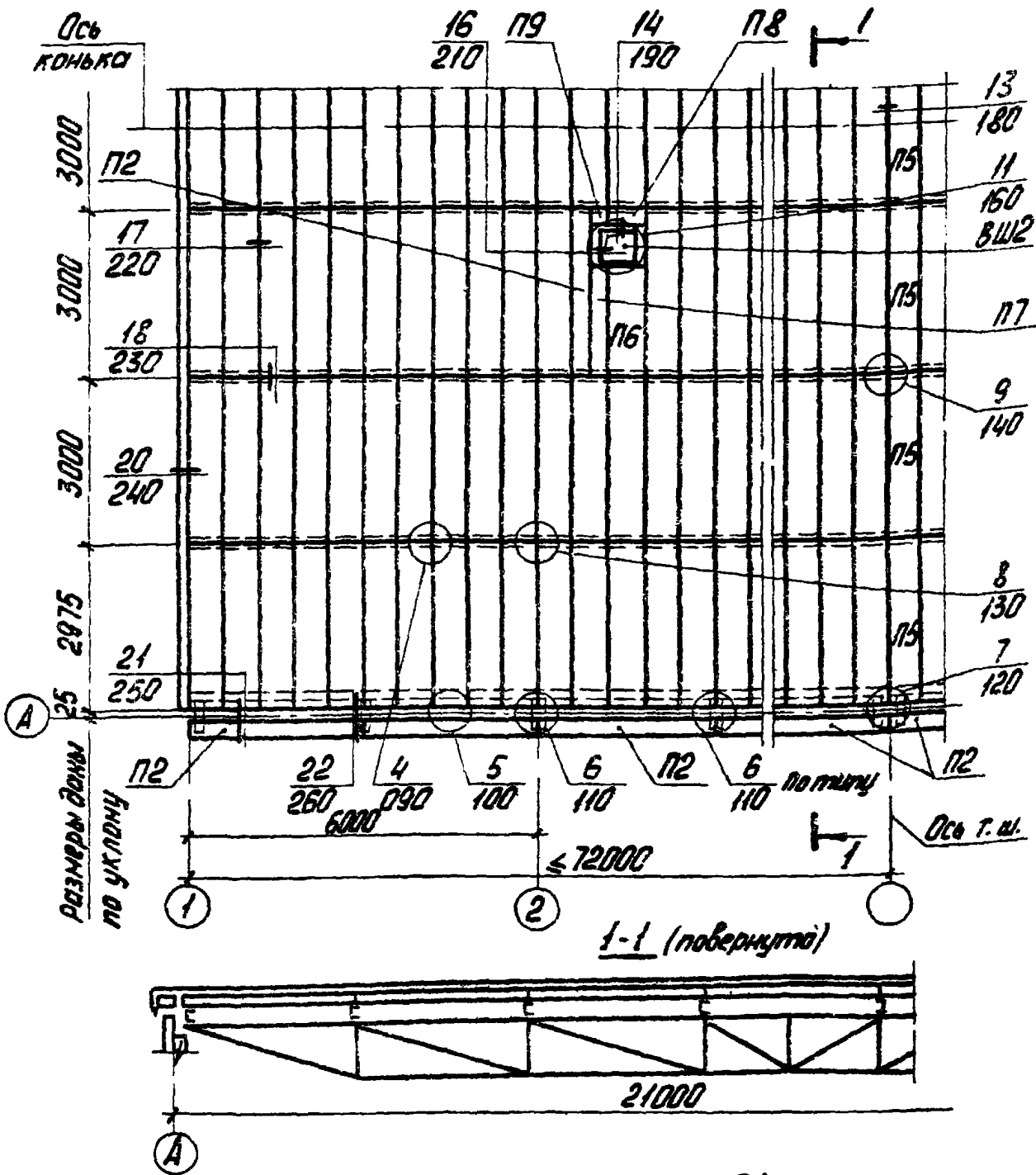

Все незамаркированные плиты марки П1.

			1.860.8-7.1 050
Нач. отд.	Бирко		Схема расположения плит покрытия при пролете 21 м
Н. контр.	Азаров		
Гл. спец.	Азаров		
Рук. гр.	Ратушный		

Стад.	Лист	Листов
Р	1	2

Минсельстрой СССР ЦНИИЭПсельстрой

Спецификация к схеме расположения плит покрытия при пролете 21м

Марка, поз.	Обозначение	Наименование	Кол.	Масса ед.кг	Примечание
П1	ТУ 21-24-82-80	Плита ПАЭ-Кр3×Ц6×0,12		121	
П2	ТУ 21-24-82-80	Плита ПАЭ-Кр3×0,3×0,12		64	
П6	ТУ 21-24-82-80	Плита П.185.60.12		74	См.прим.п.3
П7	ТУ 21-24-82-80	Плита П.185.30.12		39	См.прим.п.3
П8	ТУ 21-24-82-80	Плита П.25.60.12		10	См.прим.п.3
П9	ТУ 21-24-82-80	Плита П.25.30.12		6	См.прим.п.3
П5	1.860.8-7.1 ОН	Плита П.300.50.12		102	
ВШ2	2.800-2 Вып.9	Вентшахта ВВШ-6-3и		360	

1. В спецификации не приведено количество марок, которое определяется при конкретном проектировании.
2. В спецификацию включены плиты толщиной 120мм, при применении в покрытии плит толщиной 140, 160, 180мм спецификации составляются аналогично.
3. Плиты марок „П" изготавливать путем резки 3х метровых плит по ТУ21-24-82-80.

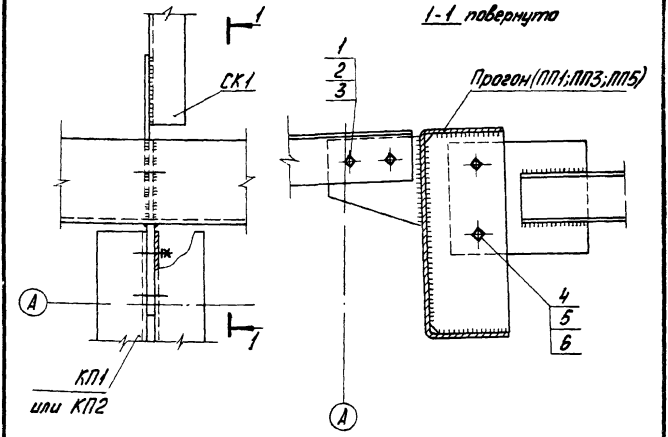

Формат	Зона	Поз.	Обозначение	Наименование	Кол.	Примечание
				Стандартные изделия		
		1		Болт М12×50.46 ГОСТ 7798-70*	2	
		2		Гайка М12 ГОСТ 5915-70*	2	
		3		Шайба 12×2,5 ГОСТ 11371-78	2	
		4		Болт М16×40.46 ГОСТ 7798-70*	2	
		5		Гайка М16 ГОСТ 5915-70*	2	
		6		Шайба 16×3 ГОСТ 11371-78	2	

1.860.8-7.1 060

Нач. отд.	Бирко		
Н. контр.	Азаров		
Гл. спец.	Азаров		
Рук. гр.	Ратушный		
Ст. инж.	Шустикова		

Узел 1.
Крепление консоли и связи к прогону

Стад.	Лист	Листов
Р		1

Минсельстрой СССР
ЦНИИЭПсельстрой

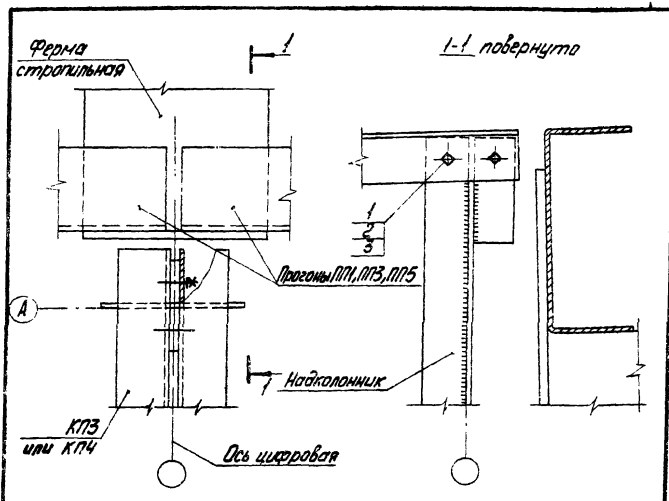

Формат	Зона	Поз.	Обозначение	Наименование	Кол.	Примечание
				Стандартные изделия		
		1		Болт М12×50.46 ГОСТ 7798-70*	2	
		2		Гайка М12 ГОСТ 5915-70*	2	
		3		Шайба 12.2.5 ГОСТ 11371-78	2	

Нач. отд	Бирка		1.860.8-7.1 070
Н. контр.	Азаров		
Гл. спец.	Азаров		Узел 2. Крепление консоли к надколоннику
Рук. гр.	Ратушный		
Ст. инж.	Шестакова		

Стад.	Лист	Листов
Р		1

Минсельстрой СССР ЦНИИЭПсельстрои

1-1 повернуто

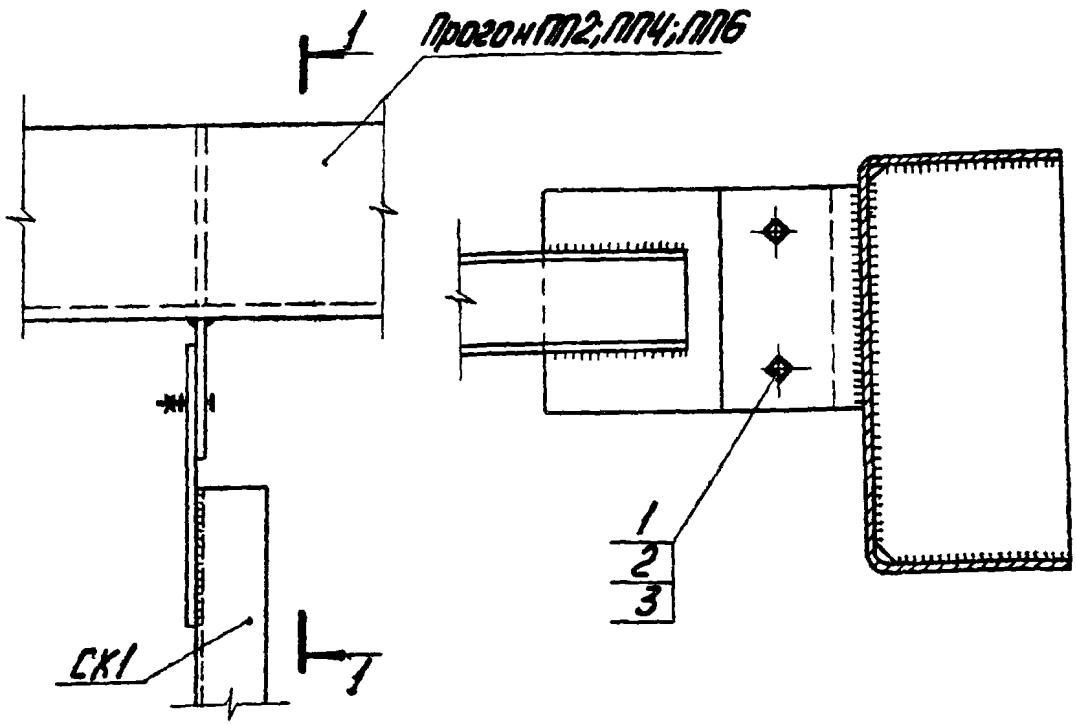

Формат	Зона	Поз.	Обозначение	Наименование	Кол.	Примечание
				Стандартные изделия		
		1		Болт М16×40.46 ГОСТ 7798-70*	2	
		2		Гайка М16 ГОСТ 5915-70*	2	
		3		Шайба 16×3 ГОСТ 11371-78	2	

Нач.отд.	Бирко	
Н.контр.	Азаров	
Гл.спец.	Азаров	
Рук.гр.	Ратушный	
Ст.инж.	Шустикова	

1.860.8-7.1 080

Узел 3.
Крепление связи карниза к прогону

Стад.	Лист	Листов
Р		1

Минсельстрой СССР
ЦНИИЭПсельстрой

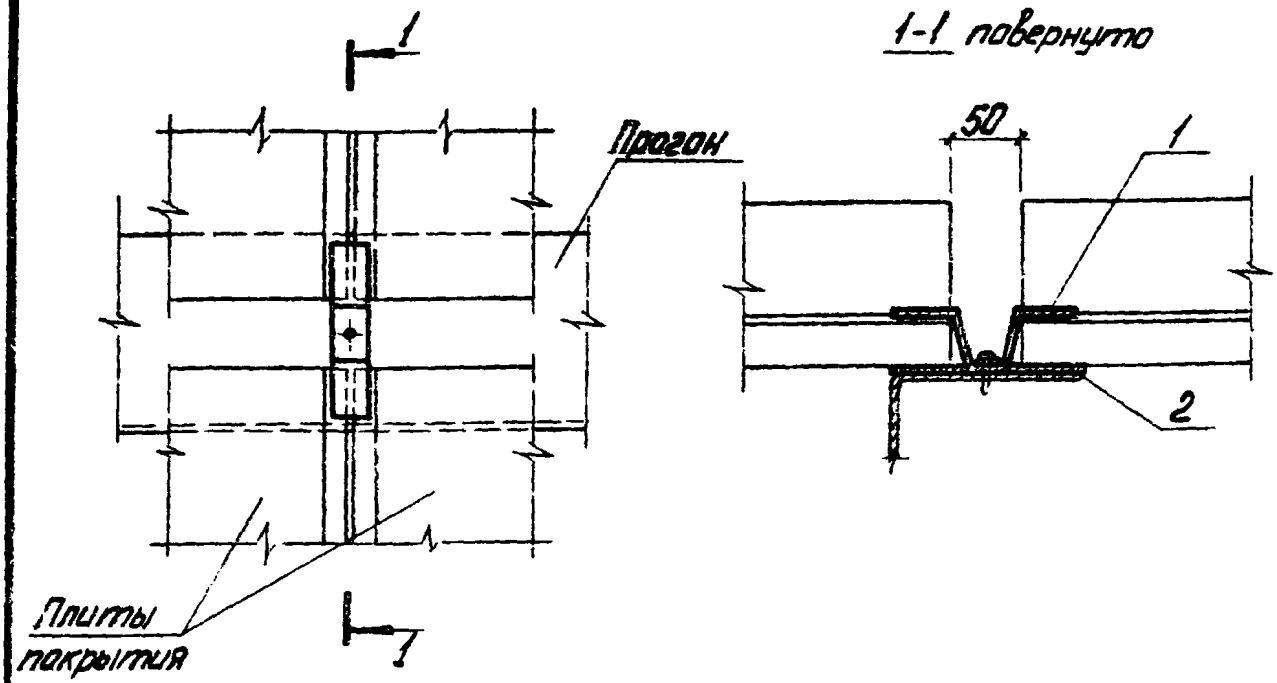

Формат	Зона	Поз	Обозначение	Наименование	Кол.	Примечание
				Сборочные единицы		
11		1	1.860.8-7.2 010	Изделие соединительное МС1	1	
				Материалы		
		2		Мастика „Шагелен" ТУ21-29-84-80		кг

Нач.отд.	Бурко	
Н.контр.	Азаров	
Гл.спец.	Азаров	
Рук.гр.	Ратушный	
Ст.инж.	Шустикова	

1.860.8-7.1 090

Узел 4. Крепление плит

Стад.	Лист	Листов
Р		1

Минсельстройсср ЦНИИЭПсельстрои

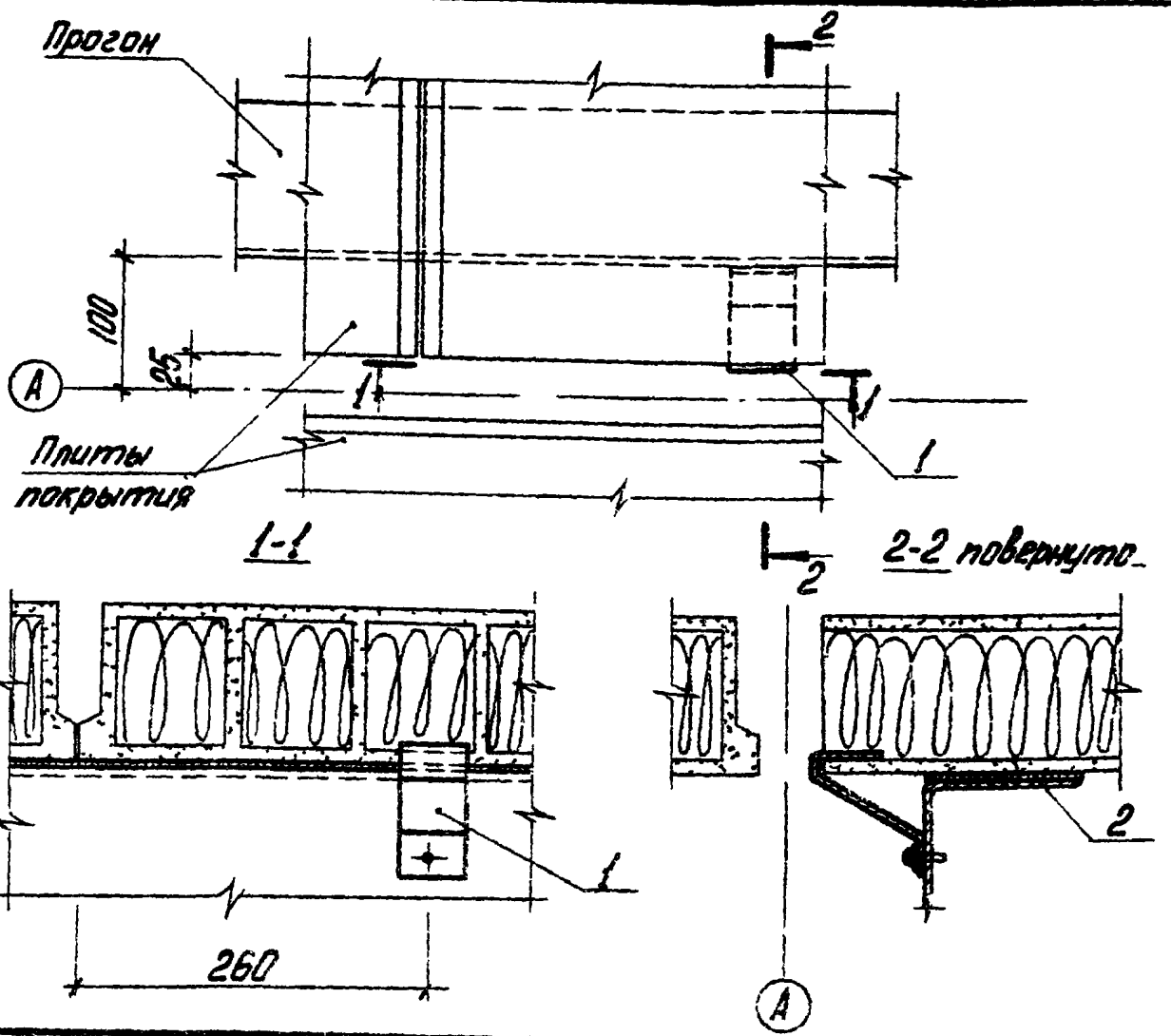

Формат	Зона	Поз.	Обозначение	Наименование	Кол.	Примечание
				Сборочные единицы		
А4		1	1.860.8-7.2 020	Изделие соединительное 2	1	
				Материалы		
		2		Мастика „Шагепен" ТУ 21-29-84-80		кг

1.860.8-7.1 100

Нач.отд.	Бирко	
Н.контр.	Азаров	
Гл.спец.	Азаров	
Рук.гр.	Ратникова	

Узел 5
Крепление плит в карнизе

Стад.	Лист	Листов
Р		

Минсельстрой СССР ЦНИИЭПсельстрой

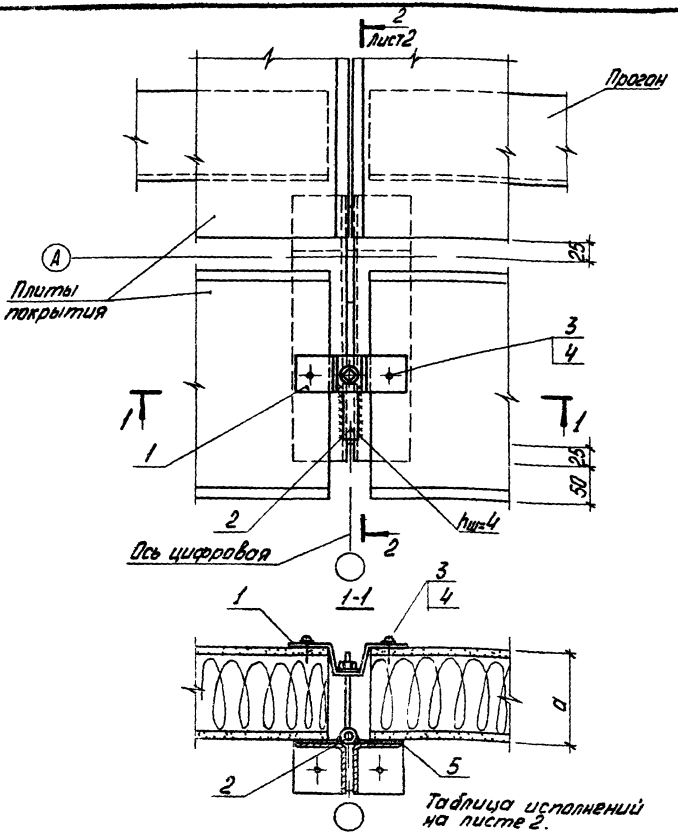

Таблица исполнений на листе 2.

Нач. отд.	Былов		
Н. контр.	Азаров		
Гл. спец.	Азаров		
Рук. гр.	Ратушный		
Ст. инж.	Шустикова		

1.860.8-7.1 110

Узел 6.
Крепление плит к консоли

Стад.	Лист	Листов
Р	1	3

Минсельстрой СССР
ЦНИИЭПсельстрой

17628-01

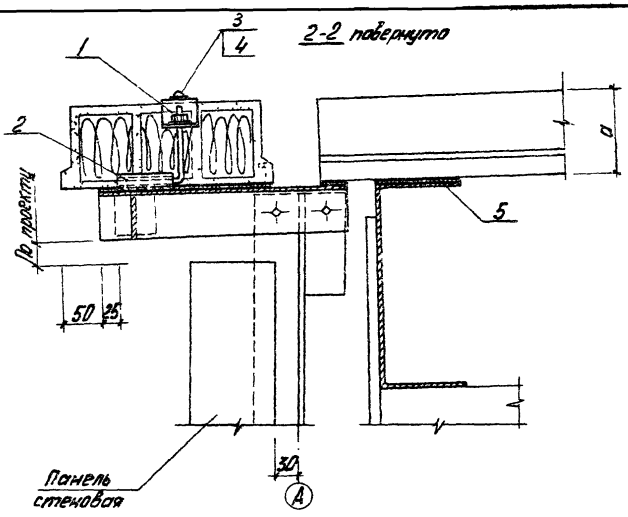

Поз.2 Варить к консоли электродами типа Э42 по ГОСТ9467-75

Обозначение	a, мм
1.860.8-7.1 110	120
-01	140
-02	160
-03	180

Формат	Зона	Поз.	Обозначение	Наименование	Кол. на испол. 1.860.8-7.1 110-										Примечание
					-	01	02	03							
				Сборочные единицы											
А1		1	1.860.8-7.2 030	Изделие соединительное МС3	1										
			-01	Изделие соединительное МС4		1									
			-02	Изделие соединительное МС5			1								
			-03	Изделие соединительное МС6				1							
				Детали											
Б4		2	1.860.8-7.1 111	Труба ГОСТ 3262-75*											
				уса. проход 10мм L=80мм	1	1	1	1							0,064кг
				Стандартные изделия											
		3		Винт самонарезающий											
				М6х25 ГОСТ 10621-63	2	2	2	2							
		4		Шайба 6х1,2 ГОСТ 11371-78	2	2	2	2							
				Материалы											
		5		Мастика „Шагелен" ТУ 21-29-84-80											кг

17628-01 35

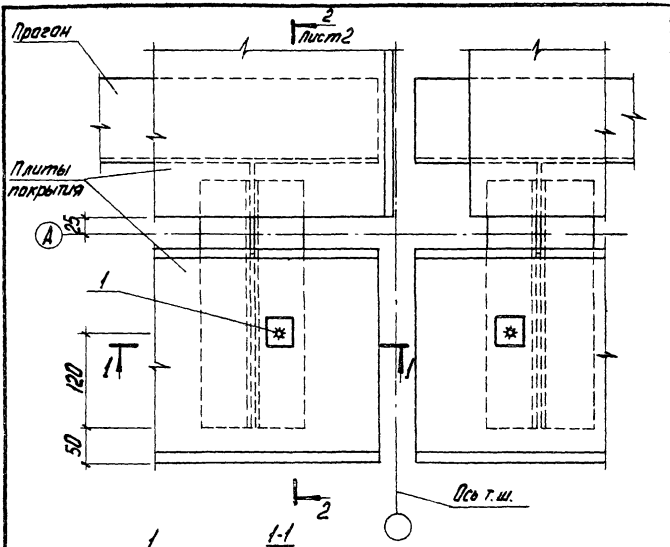

1. В плите и консоли просверлить отверстие ф 11мм для пропуска изделия соединительного (поз. 1).
2. Таблица исполнений на листе 2.

			1.860.8-7.1 120		
Нач.сект.	Бирко		Узел 1. Крепление плит к консоли у температурного шва	Стад.	Лист	Листов
				Р	1	3
Н.контр.	Азаров			Минсельстрой СССР ЦНИИЭПсельстрой		
Гл.спец.	Азаров					
Рук.гр.	Ратушный					

2-2 повернуто

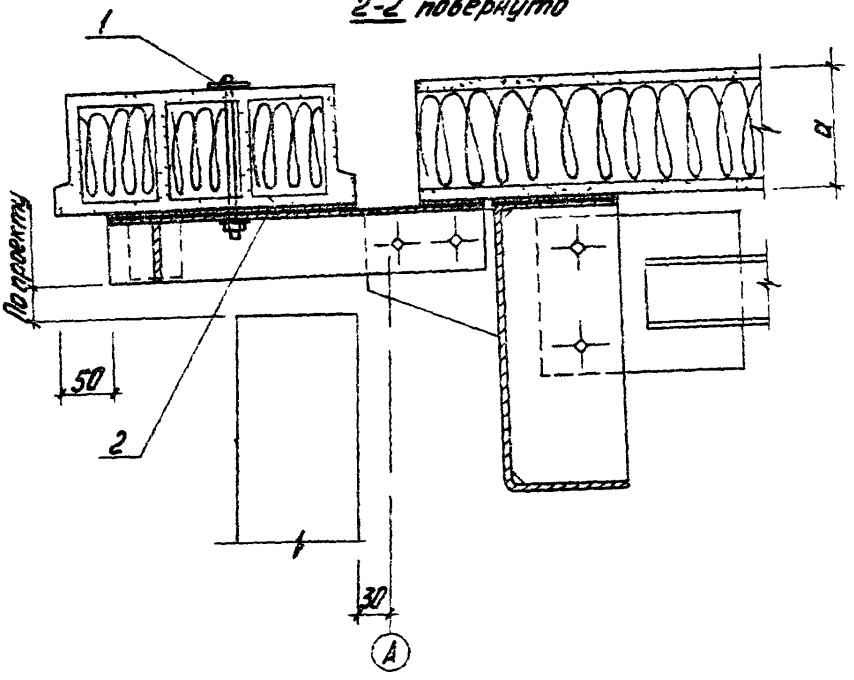

Обозначение	а, мм
1.860.8-7.1 120	120
-01	140
-02	160
-03	180

Формат	Зона	Поз	Обозначение	Наименование	Кол. на испол 1.860.8-7.1 120-										Примечание
					-	01	02	03							
				Сборочные единицы											
11		1	1.860.8-7.2 040	Изделие соединительное МС7	1										
			-01	Изделие соединительное МС8		1									
			-02	Изделие соединительное МС9			1								
			-03	Изделие соединительное МС10				1							
				Материалы											
		2		Мастика „Шагелен" ТУ 21-29-84-80											кг

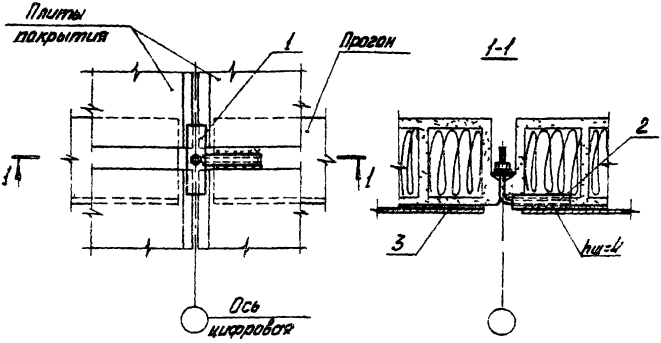

Поз. 2 варить к прогону электродами типа Э42 по ГОСТ 9467-75

Формат	Зона	Поз.	Обозначение	Наименование	Кол.	Примечание
				Сборочные единицы		
11		1	1.860.8-7.2 050	Изделие соединительное МС11	1	
				Детали		
64		2	1.860.8-7.1 111	Труба ГОСТ 3262-75*		
				усл. проход 10мм l=80	1	0,064кг
				Материалы		
		3		Мастика „Шагелен"		
				ТУ 21-29-84-80		кг

				1.860.8-7.1 130
Нач.отд.	Бирко		Узел 8. Крепление плит на стыке прогонов	Стад. / Лист / Листов: Р / / 1
Н.контр.	Азаров			
Гл.спец.	Азаров			Минсельстрой СССР ЦНИИЭПсельстрой
Рук.гр.	Ратушный			
Ст.инж.	Пастикова			

17628-01 39

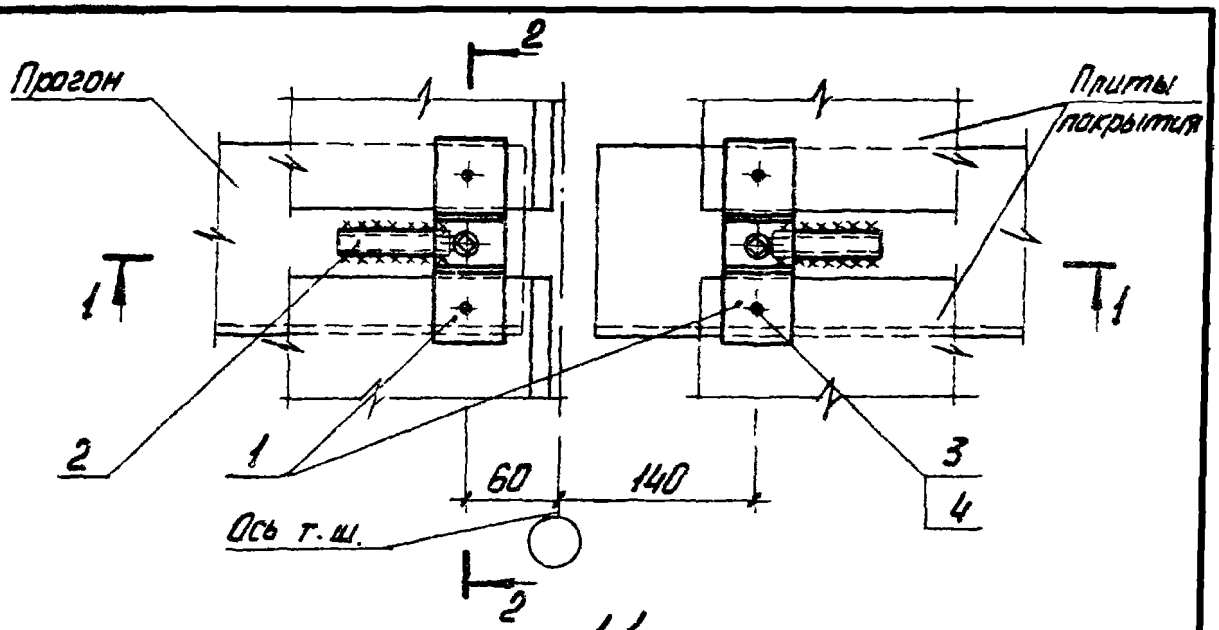

1-1

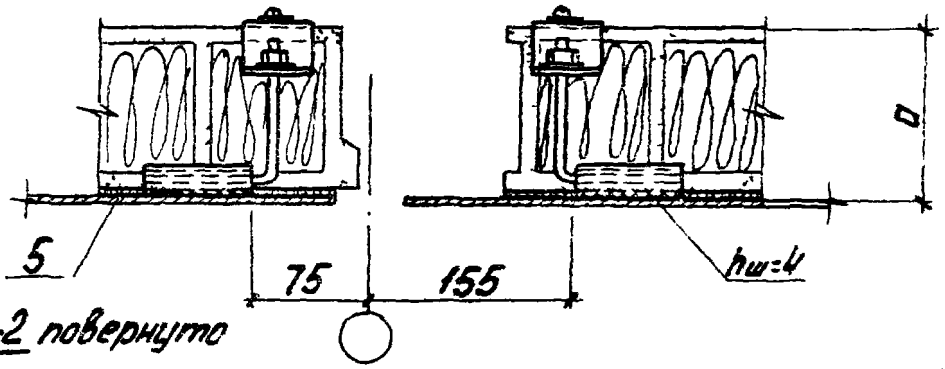

2-2 повернуто

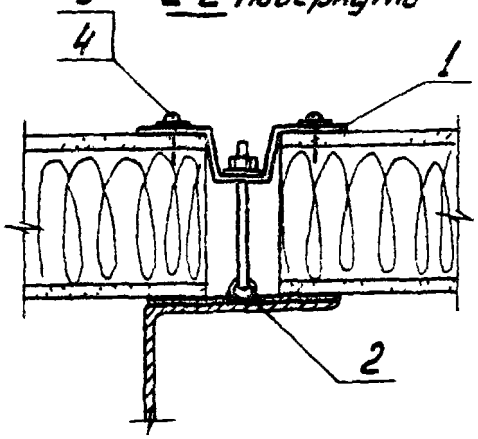

Поз.2 варить к прогону электродами типа Э42 по ГОСТ 9467-75

Обозначение	a, мм
1.860.8-7.1 140	120
-01	140
-02	160
-03	180

Нач.отд.	Бирко		
Н.контр.	Азаров		
Гл.спец.	Азаров		
Рук.гр.	Ратушный		

1.860.8-7.1 140

Узел 9. Крепление плит в температурном шве

Стад.	Лист	Листов
Р	1	2

Минсельстрой СССР ЦНИИЭПсельстрой

Формат	Зона	Поз.	Обозначение	Наименование	Кол на испол. 1.860.8-7.1 140-										Примечание
					-	01	02	03							
				Сборочные единицы											
11		1	1.860.8-7.2 030	Изделие соединительное МС3	2										
			-01	Изделие соединительное МС4		2									
			-02	Изделие соединительное МС5			2								
			-03	Изделие соединительное МС6				2							
				Детали											
64		2	1.860.8-7.1 111	Труба ГОСТ3262-75*											
				усл проход 10мм L-80мм	2	2	2	2							0.064кг
				Стандартные изделия											
		3		Винт самонарезающий											
				М6×25 ГОСТ10621-63	4	4	4	4							
		4		Шайба 6×12 ГОСТ11371-78	4	4	4	4							
				Материалы											
		5		Мастика „Шагелен"											
				ТУ21-29-84-80											кг

17628-01 41

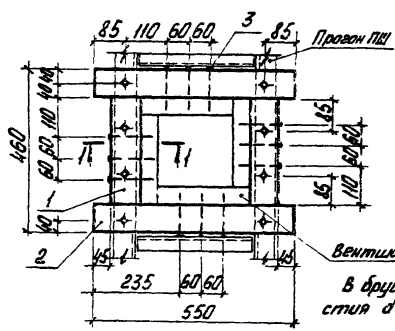

В брусках просверлить отверстия d=13мм под болты поз.4

Формат	Зона	Поз.	Обозначение	Наименование	Кол.	Примечание
				Детали		
				Брусок 2 сорта 70×80 ГОСТ 8486-66 сосна, ель У=10÷12%		
БЧ		1	1.860.8-7.1 151	ℓ=300	2	0,002 м³
БЧ		2	-01	ℓ=550	2	0,003 м³
				Стандартные изделия		
		3		Гвоздь К4×120 ГОСТ 4028-63*	24	
		4		Болт М12×100.46 ГОСТ 7798-70*	8	
		5		Гайка М12 ГОСТ 5915-70*	8	
		6		Шайба 12×2.5 ГОСТ 11371-78	8	
				Материалы		
		7		Мастика „Шагелен" ТУ 21-29-84-80		кг

		1.860.8-7.1 150	
Нач.отд.	Биркс	Узел 10. Крепление вентшахты 200×200 к прогонам	Стад. Р / Лист / Листов 1
Н.контр.	Азадов		
Гл.спец.	Азарь		Минсельстрои СССР ЦНИИЭПсельстрой
Рук.гр.	Ратушный		
Ст.инж.	Лохипова		

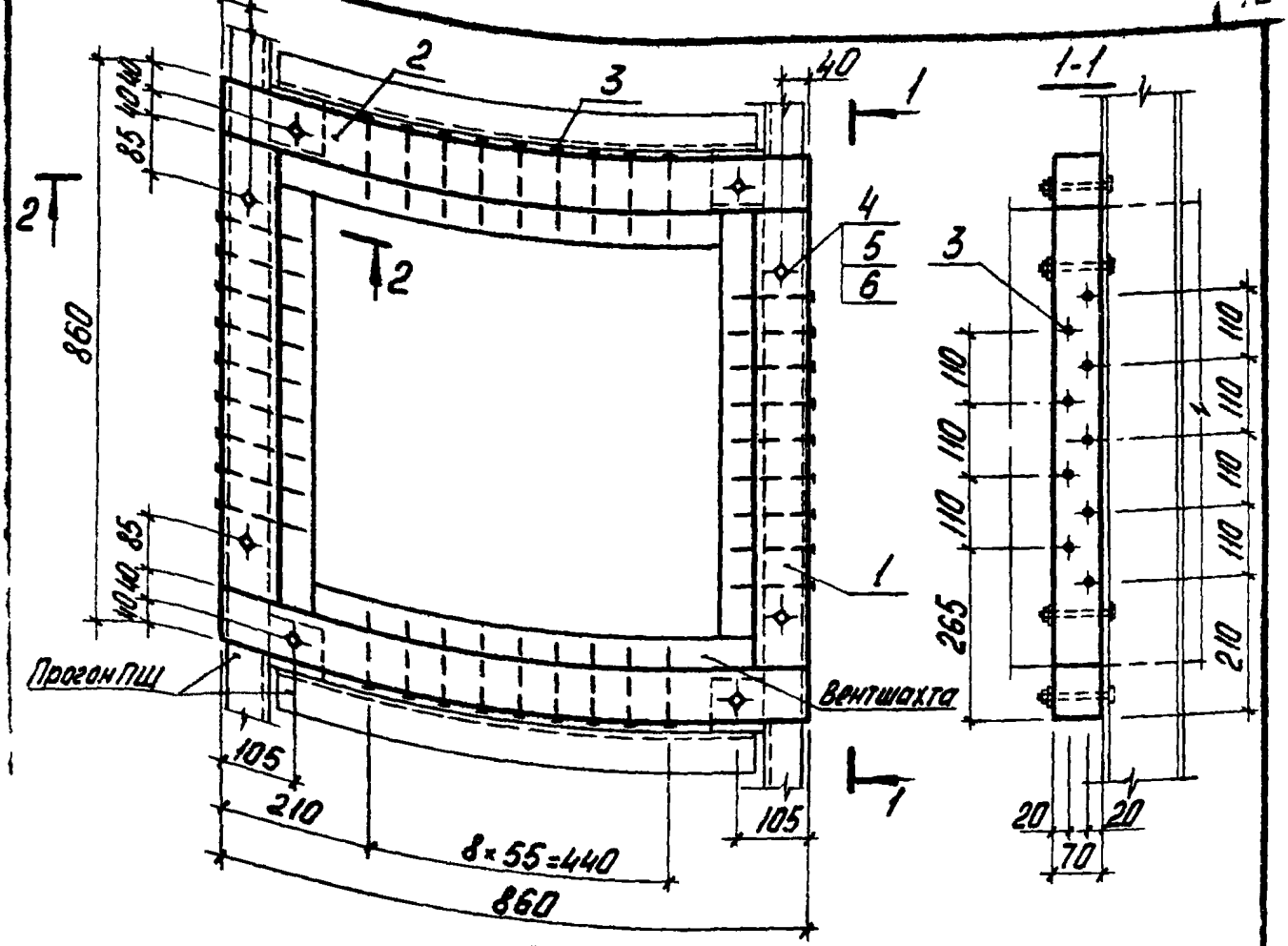

2-2

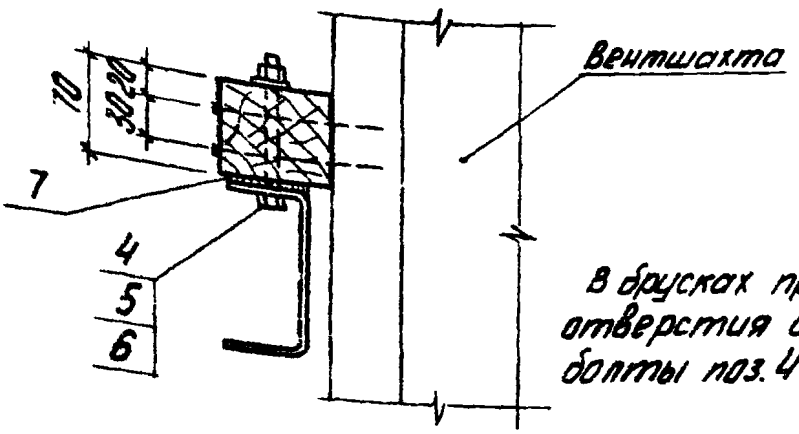

В брусках просверлить отверстия d=13мм под болты поз. 4.

			1.860.8 -7.1 160
Гл.инж.отд	Бирко		Узел 11. Крепление вентшахты 600×600 к прогонам
Гл.констр.	Азаров		Стад. Р; Лист 1; Листов 2
Нач.спец.	Азаров		Минсельстрой СССР ЦНИИЭПсельстрой
Рук.гр.	Ратушный		
Ст.инж.	Архипова		

Формат	Зона	Поз.	Обозначение	Наименование	Кол.	Примечание
				Детали		
				Брусок 2 сорта 70×80 ГОСТ 8486-66		
				сосна, ель φ=10±2%		
Б4		1	1.860.8-7.1 161	l=700	2	0,004 м³
Б4		2	-01	l=860	2	0,005 м³
				Стандартные изделия		
		3		Гвоздь К5×120 ГОСТ 4028-63*	36	
		4		Болт М12×100.46 ГОСТ 7798-70*	8	
		5		Гайка М12 ГОСТ 5915-70*	8	
		6		Шайба 12×2,5 ГОСТ 11371-78	8	
				Материалы		
		7		Мастика „Шагелен"		
				ТУ 21-29-84-80		кг

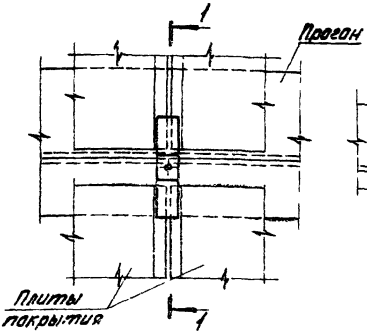

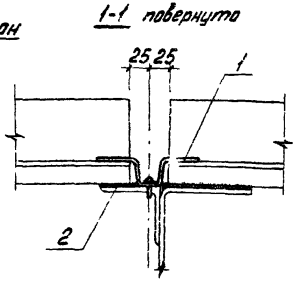

Формат	Зона	Поз.	Обозначение	Наименование	Кол.	Примечание
				Детали		
11		1	1.860.8-7.2 010	Изделие соединительное МС1	1	
				Материалы		
		2		Мастика „Шагелен"		
				ТУ21-29-84-80		кг

				1.860.8-7.1 170			
Нач.отд.	Бибко			Узел 12. Крепление плит в коньке	Стад.	Лист	Листов
Н.контр.	Азаров				Р		1
Гл.спец.	Азаров				Минсельстрой СССР ЦНИИЭПсельстрой		
Рук. гр.	Ратушный						
Ст.инж.	Архипова						

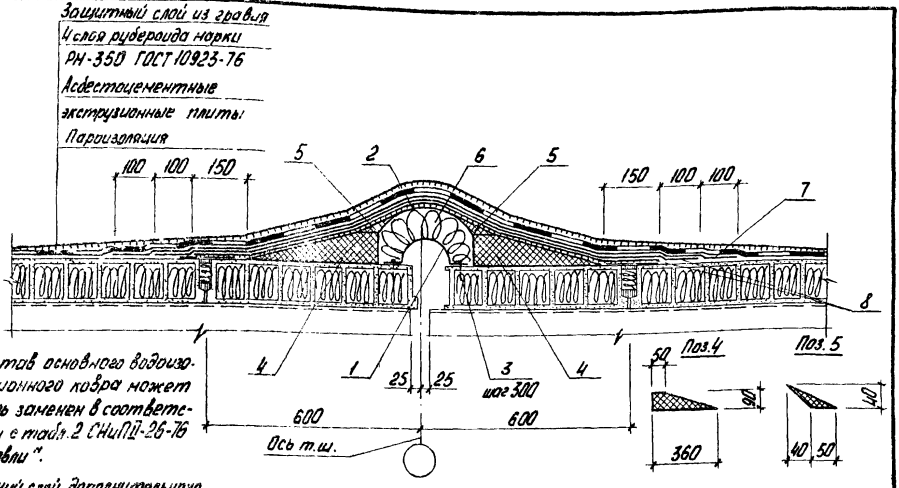

1. Состав основного водоизоляционного ковра может быть заменен в соответствии с табл. 2 СНиП II-26-76 „Кровли".
2. Нижний слой дополнительного водоизоляционного ковра (поз.8) уложить насухо.
3. Спецификация (см. лист 2) дана на 1м шва.

				1.860.8-7.1 180			
Нач.отд.	Бирко			Узел 13. Устройство температурного шва	Стад	Лист	Листов
Н.контр.	Азаров				Р	1	2
Гл.спец.	Азаров				Минсельстрой СССР ЦНИИЭПсельстрой		
Рук. гр.	Ратушный						

17628-01 46

Формат	Зона	Поз.	Обозначение	Наименование	Кол.	Примечание
				Документация		
11			1.860.8-7.1 000 ПЗ	Пояснительная записка		
				Детали		
11		1	1.8608-7.2 170	Изделие фасонное ФС1	1	м
11		2	-01	Изделие фасонное ФС2	1	м
				Стандартные изделия		
		3		Винт самонарезающий М3×20		
				ГОСТ 10621-63	8	
				Материалы		
		4		Плиты минераловатные		
				повышенной жесткости		
				ГОСТ 22950-78	0,04	м³
		5		Плиты минераловатные		
				повышенной жесткости		
				ГОСТ 22950-78	0,002	м³
		6		Плиты минераловатные		
				полужесткие марки 125		
				ГОСТ 9573-72*	0,03	м³
		7		Слой рубероида РК-350 или		
				РЧ-420 ГОСТ 10923-76	1,8	м²
		8		2 слоя рубероида РН350		
				ГОСТ 10923-76	3,0	м²

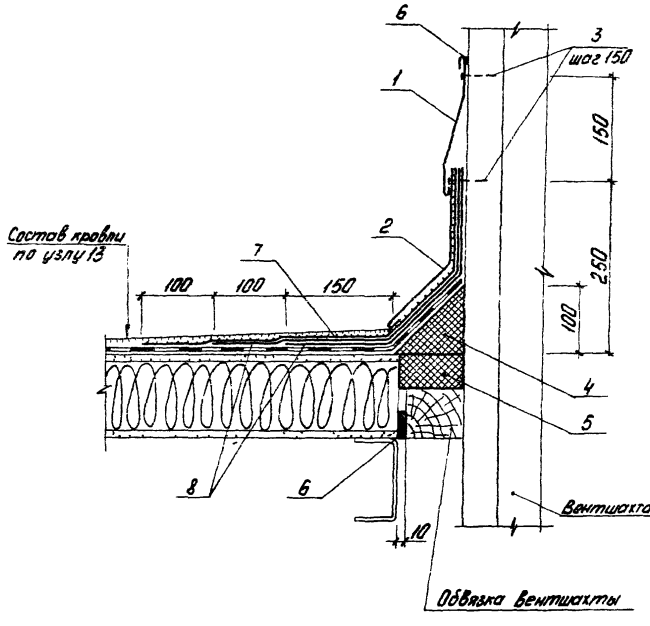

		1.860.8-7.1 190	
Гл.отд.	Бурко	Узел 14. Заделка поперечного шва между плитами и вентшахтами 200×200 и 600×600	Стад. Р / Лист 1 / Листов 2
Н.контр.	Азаров		
Гл.спец.	Азаров		Минсельстрой СССР ЦНИИЭПсельстрой
Рук. гр.	Ротукиный		
Ст. инж.	Архипова		

Формат	Зона	Поз.	Обозначение	Наименование	Кол.	Примечание
				Документация		
11			1.860.8-7.1 000 ПЗ	Пояснительная записка		
				Детали		
11		1	1.860.8-7.2 170 -02	Изделие фасонное ФС3	1	м
11		2	-03	Изделие фасонное ФС4	1	м
				Стандартные изделия		
		3		Гвоздь К2×50 ГОСТ4028-63	14	
				Материалы		
		4		Плиты минераловатные повышенной жесткости ГОСТ 22950-78	0,005	$м^3$
		5		Плиты минераловатные повышенной жесткости ГОСТ 22950-78		$м^3$ по проекту
		6		Мастика „Шогелен" ТУ 21-29-84-80		кг
		7		Слой рубероида РК-350 или РЧ-420 ГОСТ 10923-76	0,7	$м^2$
		8		2 слоя рубероида РМ 350 ГОСТ 10923-76	1,0	$м^2$

Спецификация дана на 1м шва.

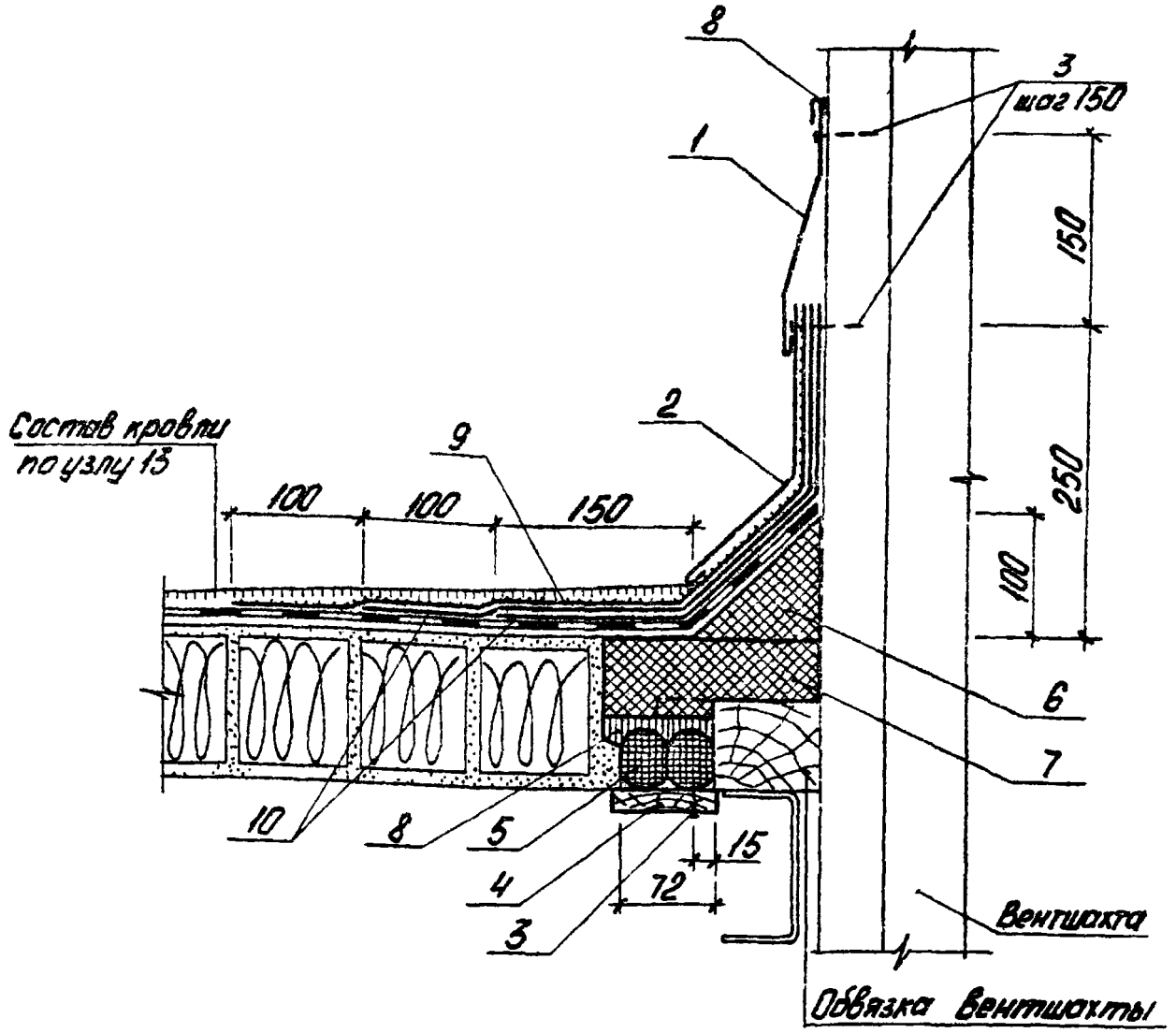

Доска (поз. 4) прибивается к выступающим брускам обвязки вентшахты (см. узел 10) гвоздями К2×50 (поз. 3).

			1.860.8-7.1 200
Нач.отд.	Бирко		Узел 15. Заделка продольного шва между плитами и вентшахтой 200×200
Н.контр.	Азаров		
Гл.спец.	Азаров		
Рук.гр.	Ратушный		
Ст.инж.	Архипова		

Стад.	Лист	Листов
Р	1	2

Минсельстрой СССР ЦНИИЭПсельстрой

Формат	Зона	Поз	Обозначение	Наименование	Кол.	Примечание
				Документация		
11			1.860.8-7.1 000 ПЗ	Пояснительная записка		
				Детали		
11		1	1.860.8-7.2 170 -02	Изделие фасонное ФС3	1	м
11		2	-03	Изделие фасонное ФС4	1	м
				Стандартные изделия		
		3		Гвоздь К2×50 ГОСТ 4028-63*	16	
				Материалы		
		4		Доска 2 сорта 19×80 ГОСТ 8486-66		
				сосна, ель ρ=10±2%	1	м
		5		Гернит ф40 ГОСТ 5.1011-71	2	м
		6		Плиты минераловатные		
				повышенной жесткости		
				ГОСТ 22950-78	0,005	$м^3$
		7		Плиты минераловатные		
				повышенной жесткости		
				ГОСТ 22950-78		$м^3$ по проекту
		8		Мастика „Шагелен"		
				ТУ 21-29-84-80		кг
		9		Слой рубероида РК-350 или		
				РЧ-420 ГОСТ 10923-76	0,7	$м^2$
		10		2 слоя рубероида РМ350		
				ГОСТ 10923-76	1,0	$м^2$

Спецификация дана на 1м шва.

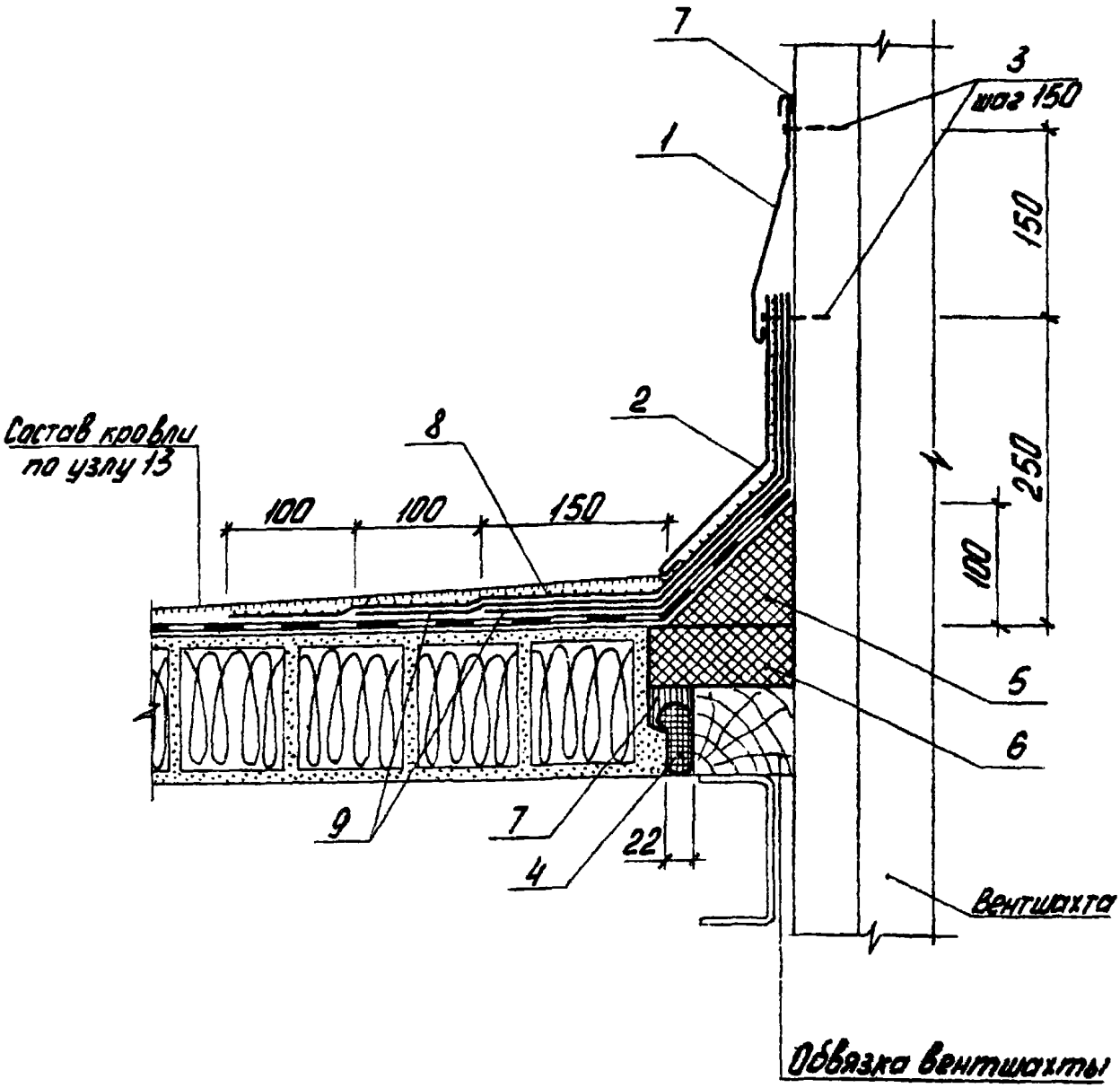

Нач. отд.	Бирко		
Н. контр.	Азаров		
Гл. спец.	Азаров		
Рук. гр.	Ротушный		
Ст. инж.	Архипова		

1.860.8-7.1 210

Узел 16.
Заделка продольного шва между плитами и вентшахтой 600×600

Стад.	Лист	Листов
Р	1	2

Минсельстрой СССР ЦНИИЭПсельстрой

17628-01

Формат	Зона	Поз.	Обозначение	Наименование	Кол.	Примечание
				Документация		
11			1.860.8-7.1 000 ПЗ	Пояснительная записка		
				Детали		
11		1	1.860.8-7.2 170 -02	Изделие фасонное ФС3	1	н
11		2	-03	Изделие фасонное ФС4	1	н
				Стандартные изделия		
		3		Гвоздь К2×50 ГОСТ4028-63*	14	
				Материалы		
		4		Гернит ф40 ГОСТ 5.1011-71	1	н
		5		Плиты минераловатные повышенной жесткости ГОСТ 22950-78	0.005	$м^3$
		6		Плиты минераловатные повышенной жесткости ГОСТ 22950-78		$м^3$ по проекту
		7		Мастика „Шагелен" ТУ 21-29-84-80		кг
		8		Слой рубероида РК-350 или РЧ-420 ГОСТ 10923-76	0.7	$м^2$
		9		2 слоя рубероида РМ 350 ГОСТ 10923-76	1.0	$м^2$

Спецификация дана на 1н щва

Рис. 1

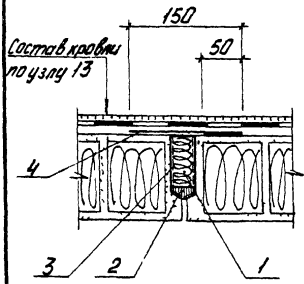

Рис. 2

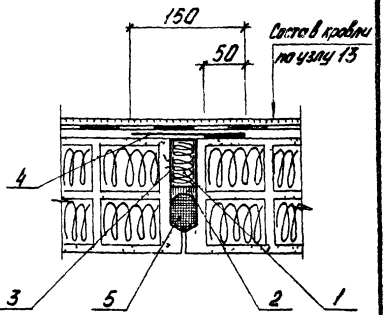

1. Поз 4 приклеить только к одной из 2-х плит битумной мастикой ГОСТ 2889-80.
2. При применении утеплителя (поз. 1) из пенопласта ПСБ заделку шва между плитами всех толщин выполнять по рис. 1.
3. Спецификация (см. лист 2) дана на 1м шва.

Обозначение	Рис.	Толщина плиты покрытия мм
1.860.8-7.1 220	1	120
		140
-01	2	160
		180

Нач.отд.	Бирко		1.860.8-7.1 220
Н.контр.	Азаров		Узел 17. Заделка продольного шва между плитами
Гл.спец.	Азаров		Стад. Р; Лист 1; Листов 2
Рук.гр.	Ратушный		Минсельстрой СССР ЦНИИЭПсельстрой

Формат	Зона	Поз.	Обозначение	Наименование	Кол.	Примечание
				Документация		
А1			1.860.8-7.1 ОООПЗ	Пояснительная записка		
				Материалы		
		1		Плиты минераловатные		
				полужесткие марки 125		
				ГОСТ 9573-72*		м³ по проекту
		2		Мастика „Шогелен"		
				ТУ 21-29-84-80		кг
		3		Мастика КН-2 ГОСТ 24064-80		кг
		4		Полоса рубероида РН-350		
				ГОСТ 10923-76 шир. 150 мм	0,15	м²
			Переменные данные	для исполнения:		
				1.860.8-7.1 220		
				отсутствуют		
				1.860.8-7.1 220-01		
				Материалы		
		5		Гернит ф40 ГОСТ 5.1011-71	1	м

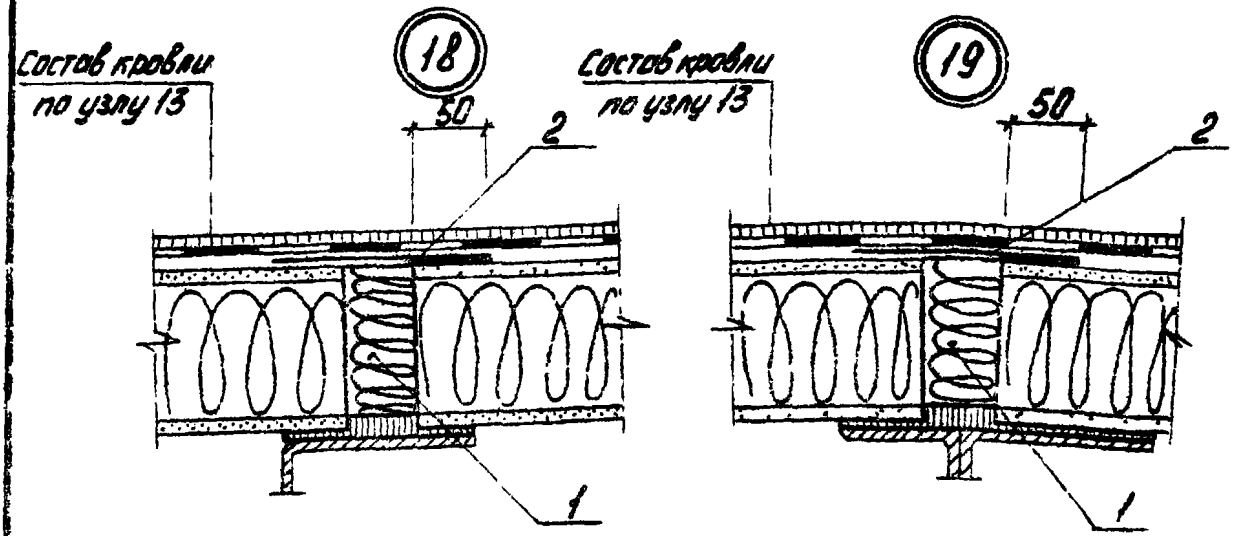

1. Поз.3 приклеить только к одной из 2х плит битумной мастикой ГОСТ 2889-80.
2. Спецификация дана на 1м шва.

Формат	Зона	Поз.	Обозначение	Наименование	Кол.	Примечание
				Документация		
11			1.860.8-7.1 000 ПЗ	Пояснительная записка		
				Материалы		
		1		Плиты минераловатные полужесткие марки 125 ГОСТ 9573-72*		м³ по проекту
		2		Полоса рубероида РМ350 ГОСТ10923-76 шириной 150мм	0.15	м²

1.860.8-7.1 230

Узел 18. Заделка поперечного шва между плитами
Узел 19. Заделка конькового шва

Нач.отд.	Бирко		
Н.контр.	Азаров		
Гл.спец.	Азаров		
Рук.гр.	Ратушный		

Стад	Лист	Листов
Р		1

Минсельстрой СССР
ЦНИИЭПсельстрой

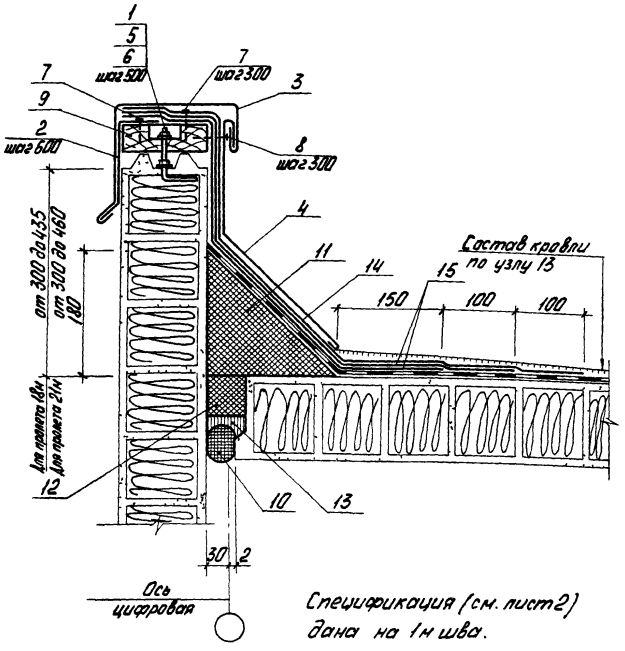

Спецификация (см. лист 2) дана на 1м шва.

			1.860.8-7.1 240			
Нач. отд.	Бирко		Узел 20. Парапет торцовой стены	Стад. Р	Лист 1	Лист 2
М. конс.	Азаров			Минсельстрой СССР ЦНИИЭПсельстрой		
Гл. спец.	Азаров					
Рук. гр.	Ратушный					
Ст. инж.	Архипова					

Формат	Зона	Поз.	Обозначение	Наименование	Кол.	Примечание
				Документация		
11			1.860.8-7.1 000 ПЗ	Пояснительная записка	X	
				Детали		
11		1	1.860.8-7.2 031 -05	Крюк К6	2	
11		2	1.860.8-7.2 160	Костыль КС1	2	
11		3	1.860.8-7.2 170 -04	Изделие фасонное ФС6	1	м
11		4	-05	Изделие фасонное ФС6	1	м
				Стандартные изделия		
		5		Гайка М8 ГОСТ 5915-70*	4	
		6		Шайба 8×1,6 ГОСТ 11371-78	4	
		7		Гвоздь 2.5×40 ГОСТ 4029-63*	8	
		8		Гвоздь К3.5×40 ГОСТ 4030-63	4	
				Материалы		
		9		Доска 2 сорта 40×в ГОСТ 8486-66		в - по толщине панели
				сосна, ель ρ=10±2%	1	
		10		Гернит ф40 ГОСТ 5.1011-71	1	м
		11		Плиты минераловатные		
				повышенной жесткости		
				ГОСТ 22950-78	0,016	м³
		12		Плиты минераловатные		
				повышенной жесткости		
				ГОСТ 22950-78		м³ по проекту
		13		Мастика „Шагелен"		
				ТУ21-29-84-80		кг
		14		Слой рубероида РК-350 или		
				РЧ-420 ГОСТ 10923-76		м² по проекту
		15		2 Слоя рубероида РМ-350 ГОСТ 10923-76		м² по проекту

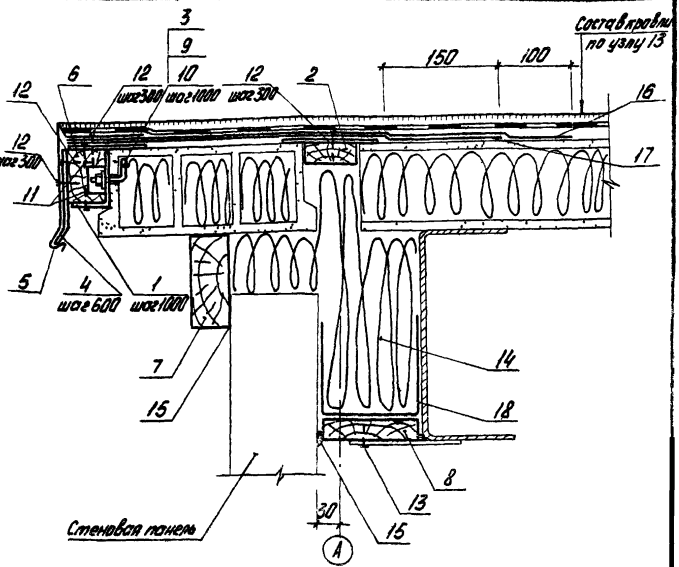

1. В местах стыка досок (поз.6) ставятся два соединительных изделия МС12 и 2 крюка К7 (поз.1 и 3).
2. При толщине стен 120, 140 мм ставится щит Щ1, при толщине стен 160, 180 - щит Щ2 (поз.2).
3. Спецификация (см. лист 2) дана на 6 м шва.

			1.860.8-7.1 250		
Нач.отд.	Бурко		Узел 21. Заделка карниза	Стад.	Лист	Листов
				Р	1	2
Гл.инж.	Азгалов			Минмонтажспецстрой СССР ЦНИИЭПмонтажспецстрой		
Гл.спец.	Азгалов					
Рук.гр.	Ратушный					

Формат	Зона	Поз.	Обозначение	Наименование	Кол.	Примечание
				Документация		
11			1.860.8-7.1 000 ПЗ	Пояснительная записка	X	
				Сборочные единицы		
11		1	1.860.8-7.2 060	Изделие соединительное МС12	8	
11		2	1.860.8-7.2 150; -01	Щит Щ1 или Щ2	1	по проекту
				Детали		
11		3	1.860.8-7.2 031 -06	Крюк К7	8	
11		4	1.860.8-7.2 160 -01	Костыль КС2	10	
11		5	1.860.8-7.2 170 -06	Изделие фасонное ФС7	6	м
				Пиломатериалы ГОСТ 8486-66		
				сосна, ель $\rho \leq 20\%$		
		6	1.860.8-7.1 251	Доска $2^{го}$ сорта 50×75 l:2980	2	0.011 м³
		7	-01	Доска $2^{го}$ сорта 50×h l:2980	2	h по проекту
		8	1.860.8-7.1 252	Доска $2^{го}$ сорта 32×130 l:5980	1	0.025 м³
				Стандартные изделия		
		9		Гайка М8 ГОСТ 5915-70*	8	
		10		Шайба 8×1.6 ГОСТ 11371-78	8	
		11		Шуруп А4×30 ГОСТ 1145-70*	16	
		12		Гвоздь К2,5×40 ГОСТ 4028-63*	80	
		13		Гвоздь К1,6×50 ГОСТ 4028-63*	5	
				Материалы		
		14		Плиты минералобатные		
				полужесткие марки 125		
				ГОСТ 9573-72*		м² по проекту
		15		Масляка „Шагелен"		
				ТУ 21-29-84-80		кг
		16		Слой рубероида РК-350 или		
				РЧ-420 ГОСТ 10923-76		м² по проекту
		17		Слой рубероида РН-350 ГОСТ 10923-76		м² по проекту
		18		Рубероид РН350 ГОСТ 10923-76		м² по проекту

1.860.8-7.1 250

Лист 2

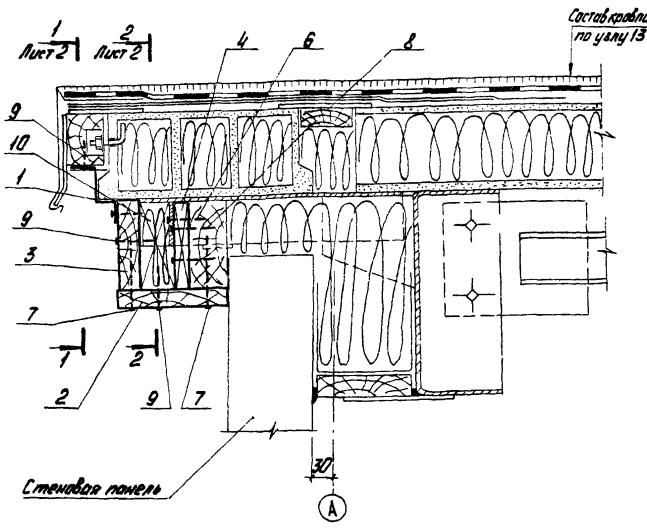

1. При толщине стен 140, 180 мм доска (поз. 4) не нужна.
2. Ширина доски (поз. 2) 170 мм при толщине стен 120, 160 мм и 150 мм – при толщине стен 140, 180 мм.
3. Спецификация (см. лист 3) дана на узел.

Нач. отд.	Бурко		
Гл. констр.	Азадов		
Гл. спец.	Азадов		
Рук. гр.	Лотцинский		

1.860.8-7.1 260

Узел 22.
Заделка карниза у консоли

Стад.	Лист	Листов
Р	1	3

Минсельстрой СССР
ЦНИИЭПсельстрой

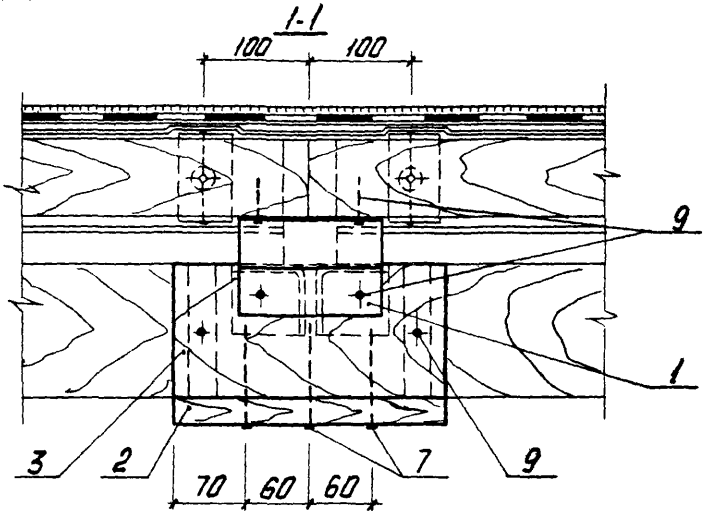
1-1
100
100
9
1
3
2
7
9
70
60
60

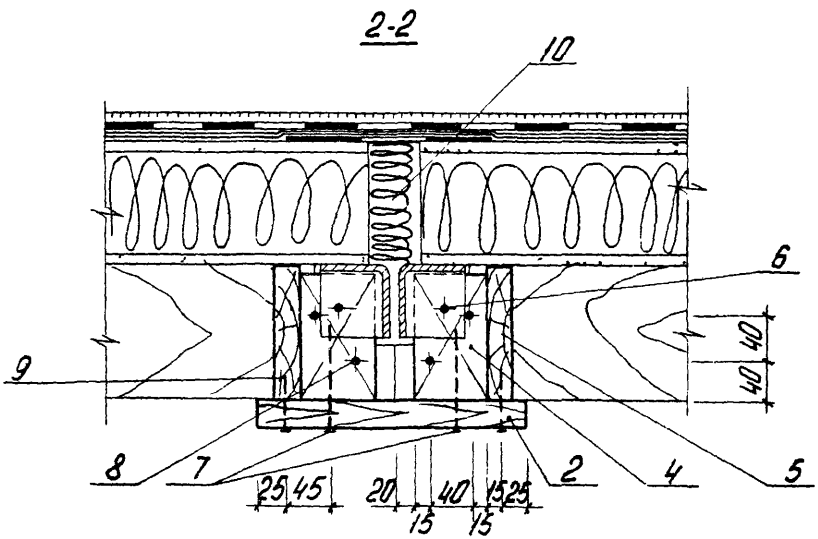
2-2
10
6
40
40
9
8
7
2
4
5
25
45
20
40
15
25
15
15

Формат	Зона	Поз.	Обозначение	Наименование	Кол.	Примечание
				Документация		
11			1.860.8-7.1 000 ПЗ	Пояснительная записка	X	
				Детали		
11		1	1.860.8-7.2 170 -07	Изделие фасонное ФС8	0,14	м
				Пиломатериалы ГОСТ 8486-66 сосна, ель $f \leq 20\%$		
54		2	1 8608-7 1 261	Доска 2го сорта 25×h ℓ=260	1	h по проекту
54		3	-01	Доска 2го сорта 25×h ℓ=260	1	h по проекту
54		4	1 8608-7 1 262	Доска 2го сорта 20×70	2	ℓ по проекту
54		5	1 8608-7 1 263	Доска 2го сорта 25×h ℓ=50	2	h по проекту
				Стандартные изделия		
		6		Шуруп А5×50 ГОСТ 1145-70*	2	
		7		Гвоздь К4×100 ГОСТ 4028-63*	5	
		8		Гвоздь К2,5×60 ГОСТ 4028-63*	4	
		9		Гвоздь К1,6×50 ГОСТ 4028-63*	8	
				Материалы		
		10		Плиты минераловатные полужесткие марки 125 ГОСТ 9573-72*		м³ по проекту

gost.e-ecolog.ru