ТИПОВАЯ ДОКУМЕНТАЦИЯ НА СТРОИТЕЛЬНЫЕ СИСТЕМЫ И ИЗДЕЛИЯ ЗДАНИЙ И СООРУЖЕНИЙ

СЕРИЯ 1.138.1-12

БЛОКИ ПАРАПЕТА ДЛЯ КРУПНОБЛОЧНЫХ ЖИЛЫХ ЗДАНИЙ

ВЫПУСК 1

БЛОКИ ТОЛЩИНОЙ 40, 50 и 60 см

17404
ЦЕНА 1-88
2-18

gost.e-ecolog.ru

ЦЕНТРАЛЬНЫЙ ИНСТИТУТ ТИПОВОГО ПРОЕКТИРОВАНИЯ
ГОССТРОЯ СССР

Москва, А-445, Смольная ул., 22

Сдано в печать 12 1982 года

Заказ № 3530 Тираж 700 экз.

ТИПОВАЯ ДОКУМЕНТАЦИЯ НА СТРОИТЕЛЬНЫЕ СИСТЕМЫ И ИЗДЕЛИЯ ЗДАНИЙ И СООРУЖЕНИЙ

СЕРИЯ 1.138.1-12

БЛОКИ ПАРАПЕТА ДЛЯ КРУПНОБЛОЧНЫХ ЖИЛЫХ ЗДАНИЙ

ВЫПУСК 1

БЛОКИ ТОЛЩИНОЙ 40, 50 и 60 см

РАЗРАБОТАНЫ ЦНИИЭП ЖИЛИЩА ГОСУДАРСТВЕННОГО КОМИТЕТА ПО ГРАЖДАНСКОМУ СТРОИТЕЛЬСТВУ И АРХИТЕКТУРЕ ПРИ ГОССТРОЕ СССР

ЦНИИЭП ЖИЛИЩА

Рук. отделения проектных работ	А. Криппа
Гл. инженер отделения	Н. Дыховичная
Гл. конструктор отделения	Б. Смирнов
Рук. мастерской №5	Л. Станишевский
Гл. инженер мастерской	Ю. Панков
Гл. инженер каталога	Н. Росинский
Гл. инженер проекта	Г. Зыкина

УТВЕРЖДЕНЫ И ВВЕДЕНЫ В ДЕЙСТВИЕ с 1.07.81 ГОСУДАРСТВЕННЫМ КОМИТЕТОМ ПО ГРАЖДАНСКОМУ СТРОИТЕЛЬСТВУ И АРХИТЕКТУРЕ ПРИ ГОССТРОЕ СССР ПРИКАЗ № 177 от 4.06.1981 г.

Стр.	Обозначение	Наименование	Примечание
	Содержание	выпуска	
1-2	1.138.1-12 вып. 1 00.000	Содержание	
3-7	1.138.1-12 вып. 1 00.000 ТО	Техническое описание	
8-10	1.138.1-12 вып. 1 00.000 ТО1	Номенклатура	
11-12	1.138.1-12 вып. 1 00.000 ТО2	Выборка стали	
13	1.138.1-12 вып. 1 01.000	Блок парапетный СБ 5.1 11.24.4-П-1	
		СБ 5.1 15.24.4-П-1, СБ 5.1 18.24.4-П-1	
14	1.138.1-12 вып. 1 01 000СБ	Блок парапетный (СБ 5.1 11.24.4-П-1,	
		СБ 5.1 15.24.4-П-1, СБ 5.1 18.24.4-П-1)	
		Сборочный чертеж	
15	1.138.1-12 вып. 1 02.000	Блок парапетный СБ 5.1 10.24.5-П-1,	
		СБ 5.1 15.24.5-П-1, СБ 5.1 18.24.5-П-1	
16	1.138.1-12 вып. 1 02.000 СБ	Блок парапетный (СБ 5.1 10.24.5-П-1,	
		СБ 5.1 15.24.5-П-1, СБ 5.1 18.24.5-П-1)	
		Сборочный чертеж	
17	1.138.1-12 вып. 1 03. 000	Блок парапетный СБ 5.1 9.24.6-П-1	
		СБ 5.1 15.24.6-П-1, СБ 5.1 18.24.6-П-1	
18	1.138.1-12 вып. 1 03. 000 СБ	Блок парапетный (СБ 5.1 9.24.6-П-1,	
		СБ 5.1 15.24.6-П-1, СБ 5.1 18.24.6-П-1)	
		Сборочный чертеж	
19	1.138.1-12 вып. 1 04.000	Блок парапетный СБ 5.1 12.24.4-П-1.0.1	
		СБ 5.1 12.24.5-П-1.0.1; СБ 5.1 12.24.6-П-1.0.1	
20	1.138.1-12 вып. 1 04.000 СБ	Блок парапетный СБ 5.1 12.24.4-П-1.0.1	
		СБ 5.1 12.24.5-П-1.0.1; СБ 5.1 12.24.6-П-1.0.1	
		Сборочный чертеж	
21	1.138.1-12 вып. 1 05.000	Блок парапетный СБ 5.5 5.24.4-П-1	
		СБ 5.5 8.24.4-П-1	

Стр.	Обозначение	Наименование	Примечание
22	1.138.1-12 вып. 1 05.000 СБ	Блок парапетный (СБ 5.5 5.24.4-П-1,	
		СБ 5.5 8.24.4-П-1)	
		Сборочный чертеж	
23	1.138.1-12 вып. 1 06.000	Блок парапетный	
		СБ 5.5 4.24.5-П-1, СБ 5.5 7.24.5-П-1	
24	1.138.1-12 вып. 1 06. 000СБ	Блок парапетный	
		(СБ 5.5 4.24.5-П-1, СБ 5.5 7.24.5-П-1)	
		Сборочный чертеж	
25	1.138.1-12 вып. 1 07. 000	Блок парапетный	
		СБ 5.5 3.24.6-П-1, СБ 5.5 6.24.6-П-1	
26	1.138.1-12 вып. 1 07. 000СБ	Блок парапетный	
		(СБ 5.5 3.24.6-П-1, СБ 5.5 6.24.6-П-1)	
		Сборочный чертеж	
27	1.138.1-12 вып. 1 08.000	Блок парапетный СБ 5.1 11.24.4-П-1.1,	
		СБ 5.1 15.24.4-П-1.1, СБ 5.1 18.24.4-П-1.1	
28	1.138.1-12 вып. 1 09.000	Блок парапетный СБ 5.1 10.24.5-П-1.1	
		СБ 5.1 15.24.5-П-1.1, СБ 5.1 18.24.5-П-1.1	
29	1.138.1-12 вып. 1 10.000	Блок парапетный СБ 5.1 9.24.6-П-1.1,	
		СБ 5.1 15.24.6-П-1.1, СБ 5.1 18.24.6-П-1.1	
30	1.138.1-12 вып. 1 11.000	Блок парапетный СБ 5.1 12.24.4-П-1.1	
		СБ 5.1 12.24.5-П-1.1.1, СБ 5.1 12.24.6-П-1.1.1	
31	1.138.1-12 вып. 1 11.000СБ	Блок парапетный (СБ 5.1 12.24.4-П-1.1.1,	
		СБ 5.1 12.24.5-П-1.1.1, СБ 5.1 12.24.6-П-1.1.1)	
		Сборочный чертеж	
32	1.138.1-12 вып. 1 12.000	Блок парапетный	
		СБ 5.5 5.24.4-П-1.1, СБ 5.5 8.24.4-П-1.1	
33	1.138.1-12 вып. 1 13.000	Блок парапетный	
		СБ 5.5 4.24.5-П-1.1, СБ 5.5 7.24.5-П-1.1	

Стр.	Обозначение	Наименование	Примечание
34	1.138.1-12 вып.1 14.000	Блок парапетный	
		сб 5.5 3.24.6-п-1.1, сб 5.5 6.24.6-п-1.1	
35	1.138.1-12 вып.1 15.000	Блок парапетный сб 5.5 9.24.4-п	
		сб 5.5 9.24.5-п-1, сб 5.5 9.24.6-п-1	
36	1.138.1-12 вып.1 15.000 сб	Блок парапетный (сб 5.5 9.24.4-п-1,	
		сб 5.5 9.24.5-п-1, сб 5.5 9.24.6-п-1)	
		Сборочный чертеж	
37	1.138.1-12 вып.1 16.000	Блок парапетный сб 5.1 14.24.4-п-1,	
		сб 5.1 13.24.5-п-1, сб 5.1 12.24.6-п-1	
38	1.138.1-12 вып.1 16.000 сб	Блок парапетный (сб 5.1 14.24.4-п-1,	
		сб 5.1 13.24.5-п-1, сб 5.1 12.24.6-п-1)	
		Сборочный чертеж	
39	1.138.1-12 вып.1 17.000	Блок парапетный сб 5.5 9.24.4-п-1.1,	
		сб 5.5 9.24.5-п-1.1, сб 5.5 9.24.6-п-1.1	
	1.138.1-12 вып.1 17.000 сб	Блок парапетный (сб 5.5 9.24.4-п-1.1,	
		сб 5.5 9.24.5-п-1.1, сб 5.5 9.24.6-п-1.1)	
		Сборочный чертеж	
40	1.138.1-12 вып.1 18.000	Блок парапетный сб 5.1 14.24.4-п-1.1,	
		сб 5.1 13.24.5-п-1.1, сб 5.1 12.24.6-п-1.1	
	1.138.1-12 вып.1 18.000 сб	Блок парапетный (сб 5.1 14.24.4-п-1.1,	
		сб 5.1 13.24.5-п-1.1, сб 5.1 12.24.6-п-1.1)	
		Сборочный чертеж	

Стр.	Обозначение	Наименование	Примечание
41	1.138.1-12 вып.1 00.000 Д1	Узлы I; II; III; IV; V; VI; V; VI	
42	1.138.1-12 вып.1 01.100	Блок арматурный АБ-1... АБ-4	
43	1.138.1-12 вып.1 08.100	Блок арматурный АБ-5, АБ-6, АБ-7	
44	1.138.1-12 вып.1 01.100 сб	Блок арматурный (АБ-1 ... АБ-4)	
		Сборочный чертеж	
	1.138.1-12 вып.1 08.100 сб	Блок арматурный (АБ-5, АБ-6, АБ-7)	
		Сборочный чертеж	
45	1.138.1-12 вып.1 09.100	Блок арматурный (А-8 ... АБ-11)	
46	1.138.1-12 вып.1 10.100	Блок арматурный АБ-12, АБ-13, АБ-14	
47	1.138.1-12 вып.1 09.100 сб	Блок арматурный (АБ8 ... АБ-11)	
		Сборочный чертеж	
	1.138.1-12 вып.1 10 100 сб	Блок арматурный (АБ-12, АБ-13, АБ-14)	
		Сборочный чертеж	
48	1.138.1-12 вып.1 01.110	Каркас К-1, К-2	
	1.138.1-12 вып.1 01.010	Изделие закладное М-1	
49	1.138.1-12 вып.1 01.101	Петля строповочная П-1, П-2, П-3	
	1.138.1-12 вып.1 08.101	Петля монтажная П-4, П-5.	

Техническое описание.

Выпуск 1 серии 1.138.1-12 входит в состав Общесоюзного каталога индустриальных изделий для жилищно-гражданского строительства.

Работа выполнена в соответствии с заданием государственного комитета по гражданскому строительству и архитектуре при Госстрое СССР от 19. II. 1980 г.

Рабочие чертежи блоков парапета, разработанные в настоящем выпуске, предназначены для изготовления блоков предприятиями строительной промышленности и применения в наружных стенах жилых домов с крупноблочными стенами высотой 5-9 этажей.

Настоящий выпуск содержит техническое описание, сборочные чертежи блоков парапета, арматурные изделия, узлы, детали и закладные изделия.

Каждому блоку присвоена определенная марка по открытой буквенно-цифровой системе в соответствии с ГОСТ 23009-78 „Конструкции и изделия бетонные и железобетонные сборные. Условные обозначения /марки/."

Первые две буквы обозначают тип блока: СБ-стеновые блоки наружных стен. Следующая после букв первая цифра обозначает тип блока - 5 - парапетный блок; вторая цифра, отделенная точкой, обозначает положение блока в плане: рядовой, угловой, блок температурного шва, блок лоджий. Следующие за ними три числа, разделенные точками, являются определяющими габаритами изделия в дециметрах с округлением - длиной, высотой и толщиной блока.

Отделенная тире буква „П" указывает на материал, из которого запроектированы блоки, - легкий бетон на пористых заполнителях.

Схема образования последующих цифровых индексов, которые определяют конкретную марку панели, представлена в таблице №1 на листе 4.

Последующие цифры в этой таблице, указывающие на дополнительные факторы, характеризуют блок как симметричный, несимметричный, левый или правый.

В этой таблице приведены примеры маркировки парапетных блоков. Например, марка СБ5.4 11.24.5-П-2 - принадлежит парапетному блоку - цифра 5; блок температурного шва - цифра 4, со следующими габаритами: длина 1100 мм, высота 2400 мм, толщина 500 мм, буква П - из легкого бетона на пористых заполнителях, цифра 2 после тире говорит о том, что блок несимметричный левый. В связи с тем, что в настоящем выпуске блоки имеют маркировку, отличную от маркировки соответствующих блоков в разработанном ранее выпуске I серии 1.138-4, также приводится таблица №2, устанавливающая соответствие марок в обоих выпусках.

Таблица 2

Тип блока	Марка блока, принятая в вып. 1 серии 1.138-4	Марка этого же блока, принятая в настоящем вып.	
Блоки парапета	НБП - 5.24.4	СБ 5.5	5.24.4-П-1
	НБП - 8.24.4	СБ 5.5	8.24.4-П-1
	НБП - 11.24.4	СБ 5.1	11.24.4-П-1
	НБП - 15.24.4	СБ 5.1	15.24.4-П-1
	НБП - 18.24.4	СБ 5.1	18.24.4-П-1
	НБП - 4.24.5	СБ 5.5	4.24.5-П-1
	НБП - 7.24.5	СБ 5.5	7.24.5-П-1
	НБП - 10.24.5	СБ 5.1	10.24.5-П-1
	НБП - 15.24.5	СБ 5.1	15.24.5-П-1
	НБП - 18.24.5	СБ 5.1	18.24.5-П-1
	НБП - 3.24.6	СБ 5.5	3.24.6-П-1
	НБП - 6.24.6	СБ 5.5	6.24.6-П-1
	НБП - 9.24.6	СБ 5.1	9.24.6-П-1
	НБП - 15.24.6	СБ 5.1	15.24.6-П-1
	НБП - 18.24.6	СБ 5.1	18.24.6-П-1
	НБП - 12.24.4	СБ 5.1	12.24.4-П-1
	НБП - 12.24.5	СБ 5.1	12.24.5-П-1
	НБП - 12.24.6	СБ 5.1	12.24.6-П-1

Парапетные блоки разработаны для применения во II и III климатических районах и 1В подрайоне.
Толщина блоков подбирается в зависимости от толщины наружных стен.

Нач. мас. 5	Станишевский		1.138.1-12 вып. 1 00.000 ТО
Гл. инж. м.	Панков		
ГИП	Зыкина		Техническое описание.
Рук. гр.	Мелюшкина		Стадия: Р; Лист: 1; Листов: 5
Пров.	Зыкина		ЦНИИЭП жилища г. Москва
Разраб.	Зыкина		

Технические требования и требования к изготовлению.

Изготовление блоков предусмотрено из легкого конструктивного плотного бетона с объемным весом /в высушенном до постоянного веса состоянии /1200, 1400 кг/м³ на искусственных пористых заполнителях: песок керамзитовый по ГОСТ 9759-76, песок из вспученного перлита по ГОСТ 10832-74*, песок пористый из металлургического шлака (шлаковая пемза) ГОСТ 9760-75, песок аглопоритовый по ГОСТ 11991-76, гранулированные шлаки и малоклинкерные вяжущие по республиканским и отраслевым стандартам.

Допускается применение блоков из легкого бетона с меньшим объемным весом при условии обеспечения заданной марки бетона. Изготовление блоков с большим объемным весом не допускается. Легкие бетоны на пористых заполнителях должны соответствовать СНиП II-21-75.

Марки легкого бетона для неармированных блоков приняты 50, 75 или 100 в зависимости от расчетной нагрузки в системе здания (на чертежах условно показана максимальная марка бетона).

В блоках из бетона марки 100 фактурный слой выполняется из цементно-песчаного раствора или бетона марки 150, объемная масса материала фактурного слоя 2000 кг/м³.

Марка фактурного слоя 100 может быть применена при обосновании климатическими и производственными условиями и при согласовании с проектной организацией, привязывающей типовой проект.

Марки по морозостойкости /МРЗ/ для бетона блоков и фактурного слоя принимаются по таблице 8 СНиП II-21-75.

Наружная поверхность блоков имеет фактурный слой толщиной 30 мм, который принят из цементно-песчаного раствора или бетона, фактурный слой должен быть прочно связан с бетоном блока. Вид раствора для фактурного слоя принимается заводом-изготовителем по согласованию с проектной организацией, привязывающей типовой проект.

Блоки запроектированы с учетом изготовления их в стальных формах в горизонтальном положении. Распалубка и извлечение из формы может производится при достижении бетоном прочности не менее 80% от проектной с использованием кантователя с углом наклона формы не менее 70° к горизонтали.

Для монтажных петель следует применять горячекатанную арматуру класса Ас-II и класса А-I марок ВСт.3 сп.2 и ВСт 3пс 2 по ГОСТ 380-71* и ГОСТ 5781-75. Сталь ВСт. 3пс 2 в случае монтажа конструкций при температуре -40°С и ниже не применять.

Петли расчитаны на подъем парапетных блоков, изготавливаемых из бетона с объемным весом не более 1400 кг/м³ в высушенном состоянии. Диаметр арматуры для петель определен из условия подъема блоков с наибольшей объемной массой при 12% влажности.

Подъемные петли должны быть приварены к арматурным каркасам контактной точечной сваркой.

Изготовление каркасов следует производить контактной точечной электросваркой в соответствии с требованиями ГОСТ 10922-75 и СН 393-78. „Инструкция по сварке соединений арматуры и закладных деталей железобетонных изделий." Каркасы могут также применяться вязаные вязальной проволокой.

Закладные детали предназначены для восприятия условий, которые могут возникнуть при монтаже здания.

Закладные детали разработаны согласно „Каталога унифицированных заготовок элементов сварных закладных деталей для крупнопанельных жилых зданий, строящихся в обычных условиях."

Длина анкеров принята из условия заанкеривание арматуры. Соединение пластин с анкерами рекомендуется осуществлять контактной рельефно-точечной сваркой. Допускается применение и других видов сварки при соблюдении соответствующих технических условий.

Заводу-изготовителю необходимо предусмотреть мероприятия для фиксации закладных деталей при установки их в формы в соответствии с принятой на заводе технологией. Сетки и каркасы фиксируются с помощью фиксаторов и дополнительных стержней, крепящихся к борту оснастки и убираемых после бетонирования.

Для предохранения от коррозии на период хранения, транспортирования и эксплуатации лицевые поверхности закладных деталей должны иметь антикоррозийную защиту согласно СНиП II-28-73.

Поставка блоков потребителю производится по достижении бетоном отпускной прочности, величина которой устанавливается в соответствии с ГОСТ 13075-67; при этом, отпускная прочность в процентах от проектной марки по прочности на сжатие должна быть не менее 100% проектной.

В тех случаях, когда по условиям монтажа здания своевременно обеспечивается необходимое приращение прочности бетона блоков, допускается поставлять блоки с прочностью бетона: 80% -для легкого бетона, 70% -для раствора или бетона отделочного слоя.

При монтаже здания в зимнее время отпускная прочность бетона блоков должна соответствовать проектной.

Технические требования, предъявляемые при приемке.

Лицевые поверхности блоков должны быть гладкими. Блоки могут выпускаться без внутреннего отделочного слоя или с внутренним отделочным слоем толщиной не более 15мм. из цементного или цементно-известкового раствора на тяжелом или легком песке. Марка раствора внутреннего отделочного слоя по прочности на сжатие должна быть не ниже 50 и не выше марки легкого бетона блоков. На поверхностях блоков не допускаются раковины, наплывы и впадины, трещины и околы. Допускаемые отклонения от размеров следует принимать в соответствии с ГОСТ 19010-73 и ГОСТ 13015-75.

Методы контроля и испытаний.

Контроль качества блоков наружных стен должен производится путем систематического пооперационного контроля при изготовлении изделий: прочности бетонных кубов и арматуры, точности укладки арматурных блоков и толщины защитных слоев бетона.

При освоении производства блоков или изменении технологии их изготовления следует проводить оценку их прочности неразрушающими методами и в соответствии с требованиями ГОСТ 8829-77 „Изделия железобетонные сборные. Методы испытаний и оценки прочности, жесткости и трещиностойкости."

Технические требования при хранении и транспортировке

Складирование и транспортировка блоков к месту монтажа должны производиться только в вертикальном /рабочем/ положении. Панелевозы должны иметь приспособления, обеспечивающие неподвижность блоков и сохранность их лицевых поверхностей.

Указания по применению блоков.

В типовых проектах должны быть даны указания по применению блоков и способу производства работ, обеспечивающему плотное заполнение раствором швов в местах сопряжения блоков.

Поверхности блоков в местах сопряжения должны быть тщательно очищены от мусора, снега и льда. Лунки строповочных петель при монтаже должны быть заполнены раствором.

В каталоге разработан вариант парапетных блоков, имеющих боковые петли для крепления подкосами при монтаже стен.

Наружные стены из блоков, представленных в настоящем выпуске, относятся к несгораемым, предел огнестойкости 11 часов.

Возможные варианты отделки наружных поверхностей блоков.

1. При формовании изделия лицом вниз:
   а. Декоративный бетон с вскрытием фактуры и использованием замедлителей твердения цемента.
   б. Получение рельефной поверхности с помощью матриц.
2. При формовании изделия лицом вверх:
   а. Присыпка дробленым материалом (мраморный или гранитный щебень).
   б. Декоративный бетон с вскрытием фактуры смывом водой.
   в. Фактурный слой на белом цементе.
   г. Набрызг полимерцементного раствора до термообработки.
3. В построечных условиях: а. Возможна окраска синтетическими водоэмульсионными, силикатными перхлорвиниловыми красками. б. Отделка декоративной крошкой на клеющей полимерцементной основе.
   в. Набрызг полимерцементным раствором.

Письмом Госстроя СССР от 15 апреля 1980 г N 42-Д, введен в действие с 1 июля 1980 г. сокращенный сортамент арматурной стали. В данном выпуске применена арматурная проволока марки В-I, которая в случае ее отсутствия может быть заменена: ф4 и ф5 В-I на аналогичные диаметры стали класса Вр-I; ф6 и ф8 В-I -на аналогичные диаметры стали класса А-III.

Цифры, определяющие конкретную марку блока

Таблица №1

Эскиз блока	Тип блока	Положение блока в плане	Дополнительные факторы: симметричный	несимметричный: левый	несимметричный: правый	Наличие монтажной петли	Наличие продуха	Примеры маркировки
			1	2	3	1	1	
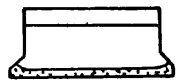	Парапетные блоки 5	рядовой 1	1	—	—	1	1	СБ 5.1 9.24.6-П-1.1 СБ 5.1 12.24.4-П-1.11
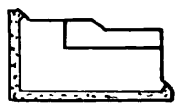		угловой 2	—	—	—	—	—	———
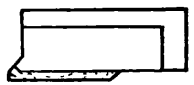		угловой 3	—	—	—	—	—	———
		темп. шов 4	—	2	3	1	—	———
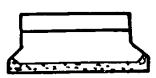		лоджии 5	1	—	—	1	—	СБ 5.5 4.24.5-П-1.1 СБ 5.5 3.24.6-П-1.1

Примечания: Угловой блок в табл. изображен левым по положению на плане.

Основные ситуации расположения наружных стеновых блоков парапетных

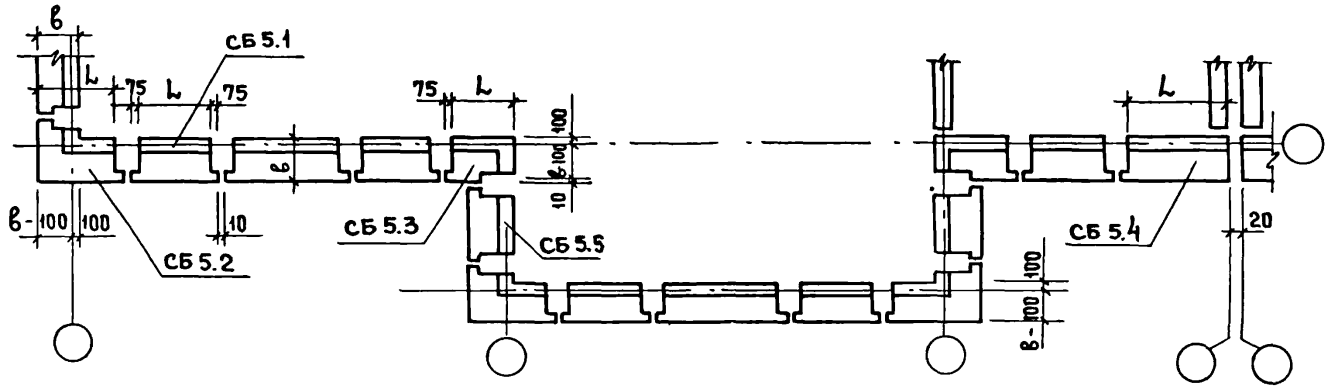

Основные ситуации расположения наружных стеновых блоков лоджии парапетных

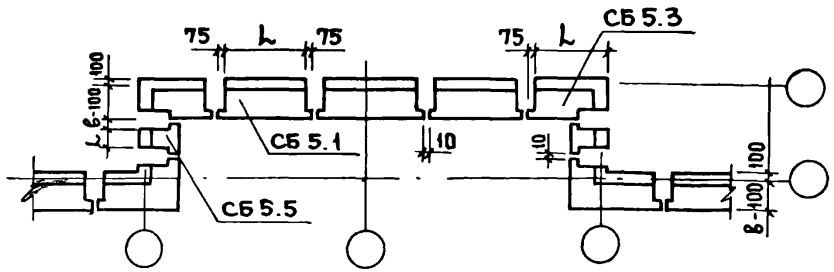

Марка блока	Эскиз	Геометрические характеристики				Показатели расхода материалов на блок			Показатели расхода материалов на 1м² блока нетто			Масса, кг		№№ стр.
		Длина L мм	Ширина B мм	Высота H мм	Площадь м²	Об'ем бетона м³	Об'ем фактурного слоя м³	Расход стали натурал. / привед.	Об'ем бетона м³	Об'ем фактурного слоя м³	Расход стали натурал. / привед.	Объемный вес бетона 1200 кг/м³	Объемный вес бетона 1400 кг/м³	
СБ5.1 11.24.4-П-1	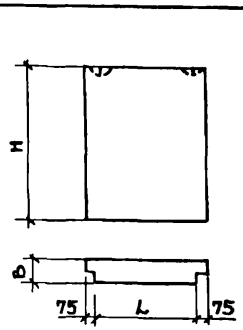	1115	400	2380	3.011	0.923	0.114	6.008 / 7.265	0.307	0.038	1.995 / 2.412	1440	1640	13-14
СБ5.1 15.24.4-П-1		1490	400	2380	3.903	1.236	0.142	6.808 / 8.234	0.317	0.036	1.740 / 2.109	1905	2170	—"—
СБ5.1 18.24.4-П-1		1790	400	2380	4.617	1.487	0.165	7.342 / 8.990	0.322	0.036	1.590 / 1.947	2275	2595	—"—
СБ5.1 10.24.5-П-1		1015	500	2380	2.773	1.081	0.106	6.008 / 8.234	0.390	0.038	2.455 / 2.969	1630	1865	15-16
СБ5.1 15.24.5-П-1		1490	500	2380	3.903	1.592	0.142	7.342 / 8.990	0.408	0.036	1.880 / 2.303	2370	2710	—"—
СБ5.1 18.24.5-П-1		1790	500	2380	4.617	1.913	0.165	8.712 / 10.636	0.414	0.036	1.887 / 2.303	2835	3255	—"—
СБ5.1 9.24.6-П-1		915	600	2380	2.535	1.192	0.099	6.808 / 8.234	0.470	0.039	2.686 / 3.248	1750	2015	17-18
СБ5.1 15.24.6-П-1		1490	600	2380	3.903	1.947	0.142	8.712 / 10.636	0.499	0.036	2.230 / 2.725	2830	3250	—"—
СБ5.1 18.24.6-П-1		1790	600	2380	4.617	2.339	0.165	8.712 / 10.636	0.507	0.036	1.887 / 2.303	3255	3735	—"—
СБ5.1 12.24.4-П-1.0.1	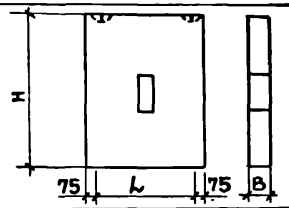	1190	400	2380	3.189	0.953	0.116	6.008 / 7.265	0.299	0.036	1.884 / 2.278	1480	1690	19-20
СБ5.1 12.24.5-П-1.0.1		1190	500	2380	3.189	1.229	0.116	6.808 / 8.234	0.385	0.036	2.135 / 2.582	1840	2110	—"—
СБ5.1.12.24.6-П-1.0.1		1190	600	2380	3.189	1.505	0.116	7.342 / 8.990	0.472	0.036	2.302 / 2.819	2205	2530	—"—
СБ5.5 5.24.4-П-1	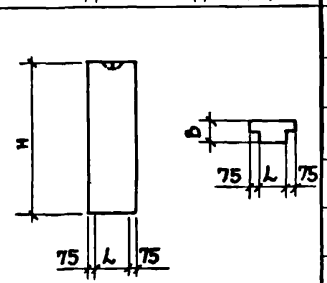	515	400	2380	1.583	0.422	0.069	4.724 / 5.593	0.267	0.044	2.980 / 3.533	695	785	21-22
СБ5.5 8.24.4-П-1		815	400	2380	2.297	0.673	0.091	5.124 / 6.077	0.293	0.040	2.231 / 2.615	1065	1210	—"—
СБ5.5 4.24.5-П-1		415	500	2380	1.345	0.437	0.061	4.724 / 5.593	0.325	0.045	5.743 / 4.158	710	805	23-24
СБ5.5 7.24.5-П-1		715	500	2380	2.059	0.759	0.084	5.396 / 6.465	0.367	0.041	2.620 / 3.139	1165	1330	—"—
СБ5.5 3.24.6-П-1		315	600	2380	1.107	0.405	0.054	4.724 / 5.593	0.366	0.049	4267 / 5052	645	730	25-26
СБ5.5 6.24.6-П-1		615	600	2380	1.821	0.798	0.076	5.396 / 6.465	0.438	0.042	2.960 / 3.550	1200	1375	—"—

Нач. маст. 5	Станишевский	
Гл. инж. мас	Панков	
ГИП	Зыкина	
Рук. гр.	Мелюшкина	
Провер.	Зыкина	
Разраб.	Куц	

1.138.1-12 вып.1 00.000 ТБ 1

Номенклатура

Стадия	Лист	Листов
Р	1	3

ЦНИИЭПжилища г. Москва

Марка блока	Эскиз	Геометрические характеристики				Показатели расхода материалов на блок			Показатели расхода материалов на 1 м² блока нетто			Масса, кг		№№
		Длина L мм	Ширина B мм	Высота H мм	Площадь м²	Об'ем бетона м³	Об'ем фактурного слоя м³	Расход стали натурал. / привед.	Об'ем бетона м³	Об'ем фактурного слоя м³	Расход стали натурал. / привед.	Об'емный вес бетона кг/м³ 1200	1400	стр.
СБ5.1.11.24.4-П-1.1	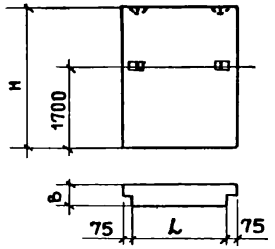	1115	400	2380	3.011	0.923	0.114	7.908 / 9.165	0.307	0.038	2.626 / 3.043	1440	1640	27
СБ5.1.15.24.4-П-1.1		1490	400	2380	3.903	1.236	0.142	8.708 / 10.134	0.317	0.036	2.230 / 2.594	1905	2170	—"—
СБ5.1.18.24.4-П-1.1		1790	400	2380	4.617	1.487	0.165	9.552 / 10.890	0.322	0.036	2.004 / 2.356	2275	2595	—"—
СБ5.1.10.24.5-П-1.1		1015	500	2380	2.773	1.081	0.106	8.848 / 10.274	0.390	0.038	3.194 / 3.705	1630	1865	28
СБ5.1.15.24.5-П-1.1		1490	500	2380	3.903	1.592	0.142	9.392 / 11.03	0.408	0.036	2.406 / 2.826	2370	2710	—"—
СБ5.1.18.24.5-П-1.1		1790	500	2380	4.617	1.913	0.165	10.752 / 12.676	0.414	0.036	2.328 / 2.746	2835	3255	—"—
СБ5.1.9.24.6-П-1.1		915	600	2380	2.535	1.192	0.099	8.848 / 10.274	0.470	0.039	2.490 / 4.853	1750	2015	29
СБ5.1.15.24.6-П-1.1		1490	600	2380	3.903	1.947	0.142	10.752 / 12.676	0.499	0.036	2.755 / 3.248	2830	3250	—"—
СБ5.1.18.24.6-П-1.1		1790	600	2380	4.617	2.339	0.165	10.752 / 12.676	0.507	0.036	2.329 / 2.746	3255	3735	—"—
СБ5.1.12.24.4-П-1.11	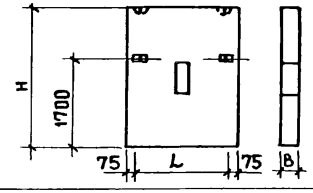	1190	400	2380	3.189	0.953	0.116	7.908 / 9.165	0.299	0.036	2.479 / 2.874	1480	1690	30-31
СБ5.1.12.24.5-П-1.11		1190	500	2380	3.189	1.229	0.116	8.848 / 10.274	0.385	0.036	2.775 / 3.222	1840	2110	—"—
СБ5.1.12.24.6-П-1.11		1190	600	2380	3.189	1.505	0.116	9.392 / 11.03	0.472	0.036	2.945 / 3.459	2205	2530	—"—
СБ5.5.5.24.4-П-1.1	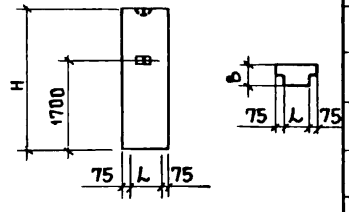	515	400	2380	1.583	0.422	0.069	5.674 / 6.943	0.267	0.044	3.580 / 4.386	695	785	32
СБ5.5 8.24.4-П-1.1		815	400	2380	2.297	0.673	0.091	6.074 / 7.027	0.293	0.040	2.640 / 3.059	1065	1210	—"—
СБ5.5 4.24.5-П-1.1		415	500	2380	1.345	0.437	0.061	5.744 / 6.613	0.325	0.045	4.271 / 4.917	710	805	33
СБ5.5 7.24.5-П-1.1		715	500	2380	2.059	0.759	0.084	6.416 / 7.485	0.367	0.041	3.116 / 3.635	1165	1330	—"—
СБ5.5 3.24.6-П-1.1		315	600	2380	1.107	0.405	0.054	5.744 / 6.613	0.366	0.049	5.119 / 5.974	645	730	34
СБ5.5 6.24.6-П-1.1		615	600	2380	1.821	0.798	0.076	6.416 / 7.485	0.438	0.042	3.523 / 4.110	1200	1375	—"—

Марка блока	Эскиз	Геометрические характеристики				Показатели расхода материалов						Масса, кг		NN: стр.
						на блок			на 1м² блока нетто			об'емн масса бетона кг/м³		
		Длина L мм	Ширина B мм	Высота H мм	Площадь м²	Об'ем бетона м³	Об'ем фактурного слоя м³	Расход стали натурал / привед.	Об'ем бетона м³	Об'ем фактурного слоя м³	Расход стали натурал / привед.	1200	1400	
СБ 5.1 14.24.4-П-1	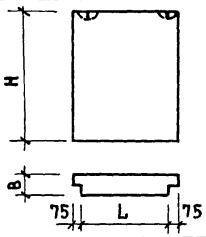	1415	400	2380	3.72	1.175	0.132	6.808 / 8.233	0.316	0.035	1.830 / 2.213	1791	2068	29.30
СБ 5.1 13.24.5-П-1		1315	500	2380	3.49	1.405	0.125	7.344 / 9.09	0.403	0.036	2.104 / 2.605	2086	2389	—"—
СБ 5.1 12.24.6-П-1		1215	600	2380	3.25	1.585	0.118	7.344 / 9.09	0.488	0.036	2.26 / 2.80	2305	2648	—"—
СБ 5.1 14.24.4-П-1.1	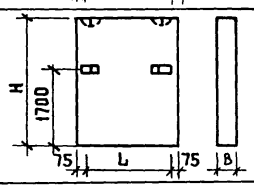	1415	400	2380	3.72	1.175	0.132	8.708 / 10.133	0.316	0.035	2.341 / 2.724	1791	2068	40
СБ 5.1 13.24.5-П-1.1		1315	500	2380	3.49	1.405	0.125	9.392 / 11.13	0.403	0.036	2.691 / 3.190	2086	2389	—"—
СБ 5.1 12.24.6-П-1.1		1215	600	2380	3.25	1.585	0.118	9.392 / 11.13	0.488	0.036	2.89 / 3.425	2305	2648	—"—
СБ 5.5 9.24.4-П-1	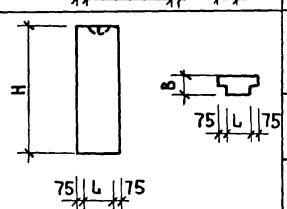	890	400	2380	2.48	0.734	0.099	4.724 / 5.59	0.296	0.04	1.905 / 2.254	1160	1319	27 28
СБ 5.5 9.24.5-П-1		890	500	2380	2.48	0.946	0.124	4.724 / 5.59	0.382	0.05	1.910 / 2.25	1450	1649	—"—
СБ 5.5 9.24.6-П-1		890	600	2380	2.48	1.100	0.149	5.124 / 6.08	0.444	0.060	2.066 / 2.65	1740	1979	—"—
СБ 5.5 9.24.4-П-1.1	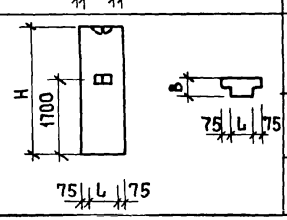	890	400	2380	2.48	0.734	0.099	5.674 / 6.54	0.296	0.04	2.290 / 2.640	1160	1319	39
СБ 5.5 9.24.5-П-1.1		890	500	2380	2.48	0.946	0.124	5.744 / 6.61	0.382	0.05	2.320 / 2.670	1450	1649	—"—
СБ 5.5 9.24.6-П-1.1		890	600	2380	2.48	1.100	0.149	6.144 / 7.10	0.444	0.06	2.480 / 2.860	1740	1979	—"—

Выборка стали на 1 элемент, в кг.

Марка блока	Изделия арматурные				Петли строповочные				Итого	Изделия закладные			Всего
	Арматурная сталь ГОСТ 6727-53*				Арматурная сталь ГОСТ 5781-75					Сталь полосовая ГОСТ 103-76	Арматурная сталь ГОСТ 5781-75		
	Класс В-I			Итого	Класс Ас-II			Итого		Класс $C\frac{38}{23}$	Класс А-II	Итого	
	ф мм									Сечение	ф мм		
	3	5	6		10	12	14			100×60×6	10		
СБ 5.1 11.24.4-П-1	0.088	1.24	—	1.328	1.240	—	—	1.24	2.568	1.16	2.28	3.44	6.008
СБ 5.1 15.24.4-П-1	0.088	1.24	—	1.328	—	2.04	—	2.04	3.368	1.16	2.28	3.44	6.808
СБ 5.1 18.24.4-П-1	0.088	—	1.784	1.872	—	2.04	—	2.04	3.912	1.16	2.28	3.44	7.342
СБ 5.1 10.24.5-П-1	0.088	1.24	—	1.328	—	2.04	—	2.04	3.368	1.16	2.28	3.44	6.808
СБ 5.1 15.24.5-П-1	0.088	—	1.784	1.872	—	2.04	—	2.04	3.912	1.16	2.28	3.44	7.342
СБ 5.1 18.24.5-П-1	0.088	—	1.784	1.872	—	—	3.40	3.40	5.272	1.16	2.28	3.44	8.712
СБ 5.1 9.24.6-П-1	0.088	1.24	—	1.328		2.04	—	2.04	3.368	1.16	2.28	3.44	6.808
СБ 5.1 15.24.6-П-1	0.088	—	1.784	1.872	—	—	3.40	3.40	5.272	1.16	2.28	3.44	8.712
СБ 5.1 18.24.6-П-1	0.088	—	1.784	1.872	—	—	3.40	3.40	5.272	1.16	2.28	3.44	8.712
СБ 5.1 12.24.4-П-1	0.088	1.24	—	1.328	1.240	—	—	1.24	2.568	1.16	2.28	3.44	6.008
СБ 5.1 12.24.5-П-1	0.088	1.24	—	1.328	—	2.04	—	2.04	3.368	1.16	2.28	3.44	6.808
СБ 5.1 12.24.6-П-1	0.088	—	1.784	1.872	—	2.04	—	2.04	3.912	1.16	2.28	3.44	7.342
СБ 5.5 5.24.4-П-1	0.044	0.62	—	0.664	0.620	—	—	0.62	1.284	1.16	2.28	3.44	4.724
СБ 5.5 8.24.4-П-1	0.044	0.62	—	0.664	—	1.02	—	1.02	1.684	1.16	2.28	3.44	5.124
СБ 5.5 4.24.5-П-1	0.044	0.62	—	0.664	0.620	—	—	0.62	1.284	1.16	2.28	3.44	4.724
СБ 5.5 7.24.5-П-1	0.044	—	0.892	0.936	—	1.02	—	1.02	1.956	1.16	2.28	3.44	5.396
СБ 5.5 3.24.6-П-1	0.044	0.62	—	0.664	0.620	—	—	0.62	1.284	1.16	2.28	3.44	4.724
СБ 5.5 6.24.6-П-1	0.044	—	0.892	0.936	—	1.02	—	1.02	1.956	1.16	2.28	3.44	5.396
СБ 5.1 14.24.4-П-1	0.088	1.24	—	1.328	—	2.04	—	2.04	3.368	1.16	2.28	3.44	6.808
СБ 5.1 12.24.6-П-1	0.088	—	1.784	1.872	—	2.04	—	2.04	3.912	1.16	2.28	3.44	7.342
СБ 5.1 13.24.5-П-1	0.088	—	1.784	1.872	—	2.04	—	2.04	3.912	1.16	2.28	3.44	7.342

Рук.мастерской	Станишевский	
Гл.инж.мастерской	Панков	
ГИП	Зыкина	
Рук.гр.	Малюшкина	
Пров.	Зыкина	

1.138.1-12 вып.1 00.000 ТБ.2

Выборка стали

Стадия	Лист	Листов
Р	1	2

ЦНИИЭП жилища

ВЫБОРКА СТАЛИ НА 1 ЭЛЕМЕНТ, В КГ

МАРКА БЛОКА	Изделия арматурные				Петли строповочные					Итого	Изделия закладные			Всего
	Арматурная сталь ГОСТ 6727-53*				Арматурная сталь ГОСТ 5781-75						Сталь полосовая ГОСТ 103-76	Арматурная сталь ГОСТ 5781-75		
	Класс В-I			Итого	Класс Ас-II			Итого			Класс С38/23	Класс А-II	Итого	
	ф мм				ф мм						Сечение	ф мм		
	3	5	6		10	12	14		12АI		100×60×6	10		
СБ 5.1 11.24.4-П-1.1	0.088	1.24	—	1.328	1.240	—	—	1.24	1.90	4.468	1.16	2.28	3.44	7.908
СБ 5.1 15.24.4-П-1.1	0.088	1.24	—	1.328		2.04	—	2.04	1.90	5.268	1.16	2.28	3.44	8.708
СБ 5.1 18.24.4-П-1.1	0.088	—	1.784	1.872	—	2.04	—	2.04	1.90	5.812	1.16	2.28	3.44	9.252
СБ 5.1 10.24.5-П-1.1	0.088	1.24	—	1.328		2.04	—	2.04	2.04	5.408	1.16	2.28	3.44	8.848
СБ 5.1 15.24.5-П-1.1	0.088	—	1.784	1.872	—	2.04	—	2.04	2.04	5.952	1.16	2.28	3.44	9.392
СБ 5.1 18.24.5-П-1.1	0.088	—	1.784	1.872	—	—	3.40	3.40	2.04	7.312	1.16	2.28	3.44	10.752
СБ 5.1 9.24.6-П-1.1	0.088	1.24	—	1.328		2.04	—	2.04	2.04	5.408	1.16	2.28	3.44	8.848
СБ 5.1 15.24.6-П-1.1	0.088	—	1.784	1.872	—	—	3.40	3.40	2.04	7.312	1.16	2.28	3.44	10.752
СБ 5.1 18.24.6-П-1.1	0.088	—	1.784	1.872	—	—	3.40	3.40	2.04	7.312	1.16	2.28	3.44	10.752
СБ 5.1 12.24.4-П-1.1	0.088	1.24	—	1.328	1.240	—	—	1.24	1.90	4.468	1.16	2.28	3.44	7.908
СБ 5.1 12.24.5-П-1.1	0.088	1.24	—	1.328	—	2.04	—	2.04	2.04	5.408	1.16	2.28	3.44	8 848
СБ 5.1 12.24.6-П-1.1	0.088	—	1.784	1.872	—	2.04	—	2.04	2.04	5.952	1.16	2.28	3.44	9.392
СБ 5.5 5.24.4-П-1.1	0.044	0.62	—	0.664	0.620	—	—	0.62	0.95	2.234	1.16	2.28	3.44	5.674
СБ 5.5 8.24.4-П-1.1	0.044	0.62	—	0.664	—	1.02	—	1.02	0.95	2.634	1.16	2.28	3.44	6.074
СБ 5.5 4.24.5-П-1.1	0.044	0.62	—	0.664	0.620	—	—	0.62	1.02	2.304	1.16	2.28	3.44	5.744
СБ 5.5 7.24.5-П-1.1	0.044		0.892	0.936	—	1.02	—	1.02	1.02	2.976	1.16	2.28	3.44	6.416
СБ 5.5 3.24.6-П-1.1	0.044	0.62	—	0.664	0.620	—	—	0.62	1.02	2.304	1.16	2.28	3.44	5.744
СБ 5.5 6.24.6-П-1.1	0.044	—	0.892	0.936	—	1.02	—	1.02	1.02	2.976	1.16	2.28	3.44	6.416
СБ 5.1 14.24.4-П-1.1	0.088	1.24	—	1.328	—	2.04	—	2.04	1.90	5.268	1.16	2.28	3.44	8.708
СБ 5.1 13.24.5-П-1.1	0.088	—	1.784	1.872	—	2.04	—	2.04	2.04	5.952	1.16	2.28	3.44	9.392
СБ 5.1 12.24.6-П-1.1	0.088	—	1.784	1.872	—	2.04	—	2.04	2.04	5.952	1.16	2.28	3.44	9.392
СБ 5.5 9.24.4-П-1	0.044	0.62	—	0.664	0.62	—	—	0.62	—	1.284	1.16	2.28	3.44	4.724
СБ 5.5 9.24.5-П-1	0.044	0.62	—	0.664	0.62	—	—	0.62	—	1.284	1.16	2.28	3.44	4.724
СБ 5.5 9.24.6-П-1	0.044	0.62	—	0.664	—	1.02	—	1.02	—	1,684	1.16	2.28	3.44	5.124
СБ5.5 9.24.4-П-1.1	0.044	0.62	—	0.664	0.62	—	—	0.62	0.95	2,234	1.16	2.28	3.44	5.674
СБ 5.5 9.24.5-П-1.1	0.044	0.62	—	0.664	0.62	—	—	0.62	1.02	2,304	1.16	2.28	3.44	5.744
СБ 5.5 9.24.6-П-1.1	0.044	0.62	—	0.664	—	1.02	—	1.02	1.02	2,704	1.16	2.28	3.44	6,144

Формат	Зона	Поз.	Обозначение	Наименование	Кол.	Примечание
				Документация		
12			1.138.1-12 вып.1 00.000 ТО	Техническое описание		
12			1.138.1-12 вып.1 01 000 СБ	Сборочный чертеж		
12			1.138.1-12 вып.1 00.000 Д1	Узлы I; II; III; IV; V; VI.		
12			1.138.1-12 вып 1 00 000 ТБ2	Выборка стали		
				Сборочные единицы		
11		1	1.138.1-12 вып.1 01.010	Изделие закладное М-5	4	
			Переменные данные	для исполнений		
			1.138.1-12 вып.1 01.000	СБ 5.1 11.24.4-П-1		
				Сборочные единицы		
11		2	1.138.1-12 вып.1 01.100	Блок арматурный АБ-1	2	
				Материалы		
		3		Бетон марки 100	0.923	м³
		4		Фактурный слой марки 150	0.114	м³

Нач. маст.	Станишевский	
Д. инж. маст.	Панков	
ГИП	Зыкина	
Рук. гр.	Мелюшкина	
Пров.	Зыкина	
Разраб.	Куц	

1.138.1-12 вып.1 01.000

Блок парапетный
СБ 5.1 11.24.4-П-1, СБ 5.1 15.24.4-П-1,
СБ 5.1 18.24.4-П-1

Стадия	Лист	Листов
Р	1	2

ЦНИИЭП жилища г. Москва

Формат	Зона	Поз.	Обозначение	Наименование	Кол.	Примечание
			1.138.1-12 вып.1 01.000 -01	СБ 5.1 15.24.4-П-1		
				Сборочные единицы		
11		2	1.138.1-12 вып.1 01.100	Блок арматурный АБ-3	2	
				Материалы		
		3		Бетон марки 100	1.236	м³
		4		Фактурный слой марки 150	0.142	м³
			1.138.1-12 вып.1 01.000 -02	СБ 5.1 18.24.4-П-1		
				Сборочные единицы		
11		2	1.138.1-12 вып.1 01.100 -01	Блок арматурный АБ-2	2	
				Материалы		
		3		Бетон марки 100	1.487	м³
		4		Фактурный слой марки 150	0.165	м³

Взамен инв.№

Подпись и дата

Инв.№ подл.

1.138 1-12 вып.1 01.000

Лист 2

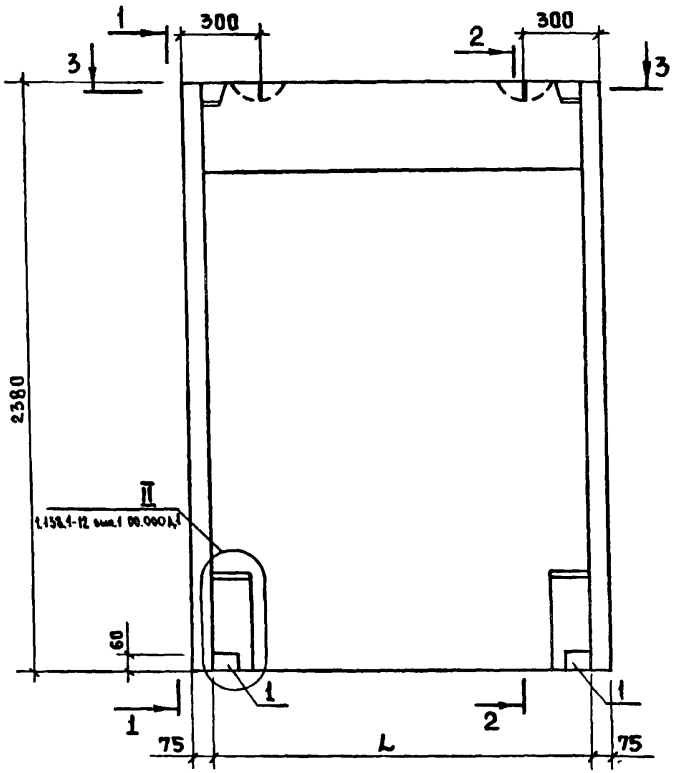

1-1

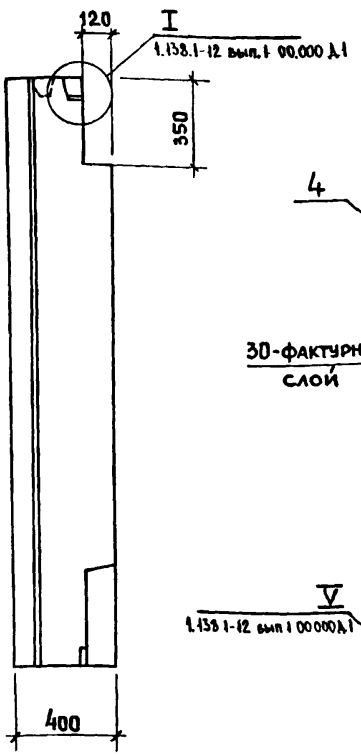

2-2

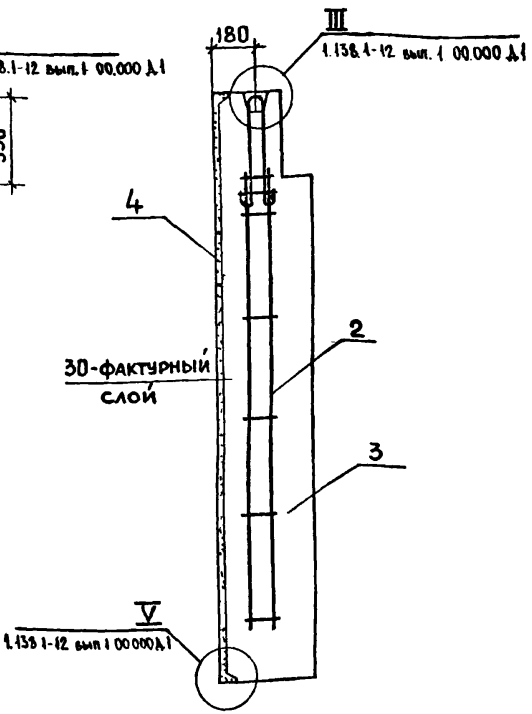

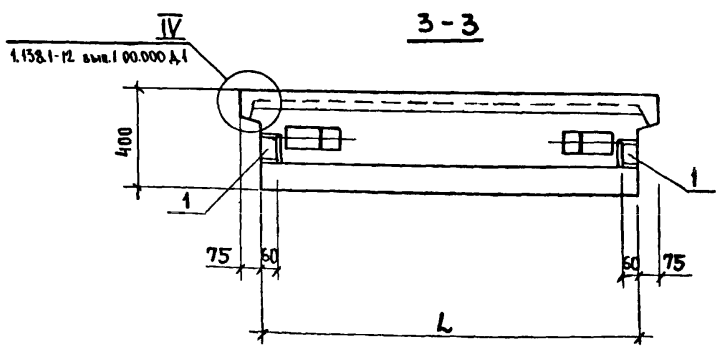

По периметру наружной поверхности блока устраивается фаска (см. 1.138.1-12 вып.1 00.000 Д.1).

Обозначение	Марка	L мм	Масса, кг: Объемн. масса бетона кг/м³ 1200	1400
1.138.1-12 вып.1 01.000	СБ 5.1 11.24.4-П-1	1115	1440	1640
-01	СБ 5.1 15.24.4-П-1	1490	1905	2170
-02	СБ 5.1 18.24.4-П-1	1790	2275	2595

1.138.1-12 вып.1 01.000 СБ

Блок парапетный (СБ 5.1 11.24.4-П-1, СБ 5.1 15.24.4-П-1, СБ 5.1 18.24.4-П-1)
Сборочный чертеж

			Стадия	Масса	Масштаб
Нач. маст.	Станищевский		Р	см. табл.	1:20
Гл. инж. мас	Панков				
ГИП	Зыкина		Лист	Листов 1	
Рук. гр.	Мелюшкина				
Пров.	Зыкина		ЦНИИЭП жилища г. Москва		
Разраб.	Куц				

Формат	Зона	Поз.	Обозначение	Наименование	Кол.	Примечание
				Документация		
12			1.138.1-12 вып.1 00.000 ТО	Техническое описание		
12			1.138.1-12 вып.1 02.000 СБ	Сборочный чертеж		
12			1.138.1-12 вып.1 00.000 Д1	Узлы I; II; III; IV; V; VI		
12			1.138.1-12 вып.1 00 000 ТБ2	Выборка стали		
				Сборочные единицы		
11		1	1.138.1-12 вып.1 01.010	Изделие закладное М-5	4	
			Переменные данные	для исполнений		
			1.138.1-12 вып.1 02 000	СБ 5.1 10 24.5-П-1		
				Сборочные единицы		
11		2	1.138.1-12 вып.1 01.100	Блок арматурный АБ-3	2	
				Материалы		
		3		Бетон марки 100	1.081	м³
		4		Фактурный слой марки 150	0.106	м³

Нач. маст.	Станишевский	
Гл. инж. мас.	Панков	
ГИП	Зыкина	
Рук. гр.	Мелюшкина	
Пров.	Зыкина	
Разраб.	Куц	

1.138.1-12 вып.1 02.000

Блок парапетный
СБ5.1 10.24.5-П-1, СБ5.1 15.24.5-П-1
СБ 5.1 18.24.5-П-1

Стадия	Лист	Листов
Р	1	2

ЦНИИЭП жилища г. Москва

Формат	Зона	Поз.	Обозначение	Наименование	Кол.	Примечание
			1.138.1-12 вып.1 02.000 -01	СБ 5.1 15.24.5-П-1		
				Сборочные единицы		
11		2	1.138 1-12 вып.1 01.100 -01	Блок арматурный АБ-2	2	
				Материалы		
		3		Бетон марки 100	1.592	м³
		4		Фактурный слой марки 150	0.142	м³
			1.138.1-12 вып.1 02.000 -02	СБ 5.1 18.24.5-П-1		
				Сборочные единицы		
11		2	1.138.1-12 вып.1 01.100 -03	Блок арматурный АБ-4	2	
				Материалы		
		3		Бетон марки 100	1.913	м³
		4		Фактурный слой марки 150	0.165	м³

Инв. № подл. | Подпись и дата | Взам. инв. №

1.138.1-12 вып.1 02.000

Лист 2

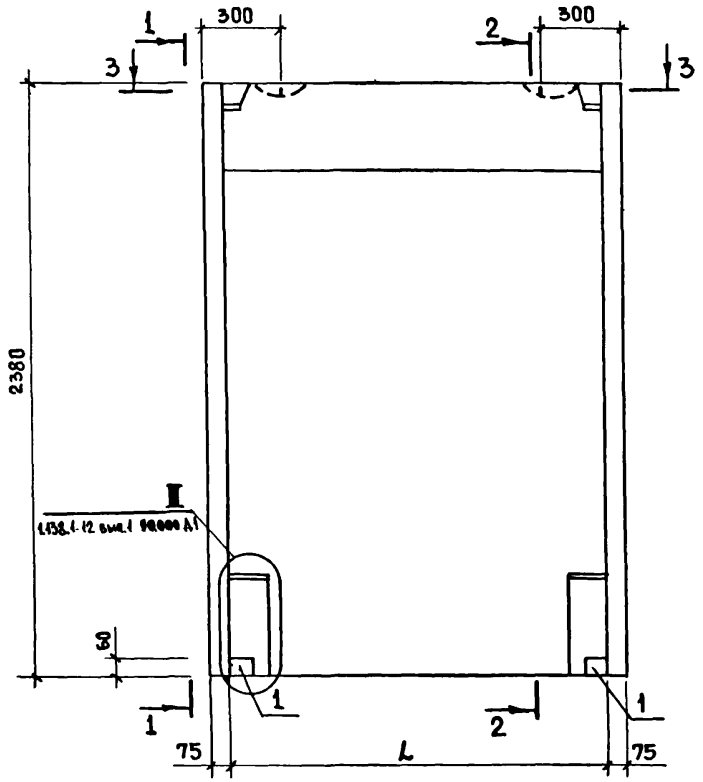

1-1

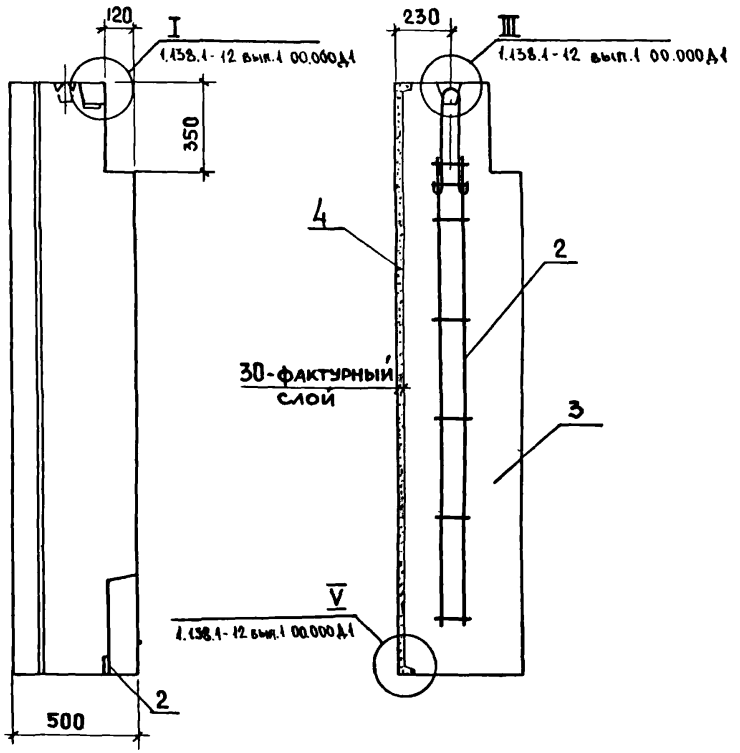

2-2

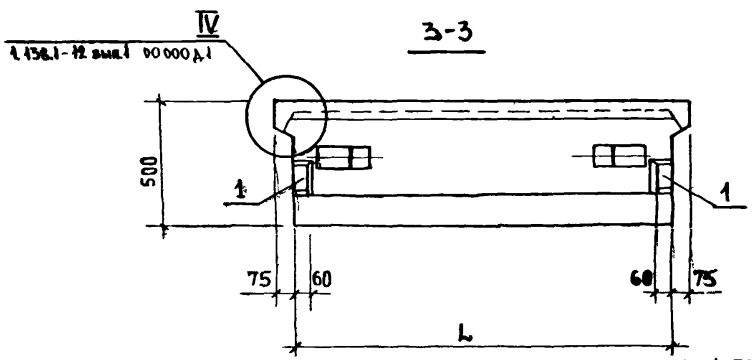

3-3

По периметру наружной поверхности блока устраивается фаска (см. л. 1.138.1-12 вып.1 00.000Д1)

Обозначение	Марка	L, мм	Масса, кг: Объемная масса бетона 1200 кг/м³	Масса, кг: Объемная масса бетона 1400 кг/м³
1.138.1-12 вып.1 02.000	СБ 5.1 10.24.5-П-1	1015	1630	1865
-01	СБ 5.1 15.24.5-П-1	1490	2370	2710
-02	СБ 5.1 18.24 5-П-1	1790	2835	3255

Нач. маст.	Станишевский	
Гл. инж. мас	Панков	
ГИП	Зыкина	
Рук. гр.	Мелюшкина	
Пров.	Зыкина	
Разраб.	Куц	

1.138.1-12 вып.1 02.000 СБ

Блок парапетный (СБ 5.1 10.24.5-П-1, СБ5.1 15.24.5-П-1, СБ 5.1 18.24.5-П-1)
Сборочный чертеж

Стадия	Масса	Масштаб
Р	см. табл.	1:20
Лист	Листов 1	

ЦНИИЭП жилища г. Москва

Формат	Зона	Поз.	Обозначение	Наименование	Кол.	Примечание
				Документация		
12			1.138.1-12 вып.1 00.000 ТО	Техническое описание		
12			1.138.1-12 вып.1 03.000 СБ	Сборочный чертеж		
12			1.138.1-12 вып.1 00.000 Д1	Узлы I; II; III; IV; V; VI.		
			1.138.1-12 вып.1 00.000 ТБ2	Выборка стали		
				Сборочные единицы		
11		1	1.138.1-12 вып.1 01.010	Изделие закладное М-5	4	
			Переменные данные	для исполнений		
			1.138.1-12 вып.1 03.000	СБ 5.1 9.24.6-П-1		
				Сборочные единицы		
11		2	1.138.1-12 вып.1 01.100	Блок арматурный АБ-3	2	
				Материалы		
		3		Бетон марки 100	1.192	м³
		4		Фактурный слой марки 150	0.099	м³

Нач.маст.	Станишевский	
Гл.инж.маст.	Панков	
ГИП	Зыкина	
Рук.гр.	Мелющкина	
Пров.	Зыкина	
Разраб.	Куц	

1.138.1-12 вып.1 03.000

Блок парапетный
СБ 5.1 9.24.6-П-1, СБ 5.1 15.24.6-П-1,
СБ 5.1 18.24.6-П-1

Стадия	Лист	Листов
Р	1	2

ЦНИИЭП жилища г. Москва

Формат	Зона	Поз.	Обозначение	Наименование	Кол.	Примечание
			1.138.1-12 вып.1 03.000 -01	СБ 5.1 15.24.6-П-1		
				Сборочные единицы		
11		2	1.138.1-12 вып.1 01.100 -03	Блок арматурный АБ-4	2	
				Материалы		
		3		Бетон марки 100	1.947	м³
		4		Фактурный слой марки 150	0.142	м³
			1.138.1-12 вып.1 03.000 -02	СБ 5.1 18.24.6-П-1		
				Сборочные единицы		
11		2	1.138.1-12 вып.1 01.100 -03	Блок арматурный АБ-4	2	
				Материалы		
		3		Бетон марки 100	2.339	м³
		4		Фактурный слой марки 150	0.165	м³

Инв.№ подл. | Подпись и дата | Взам.инв.№

1.138.1-12 вып.1 03.000

Лист 2

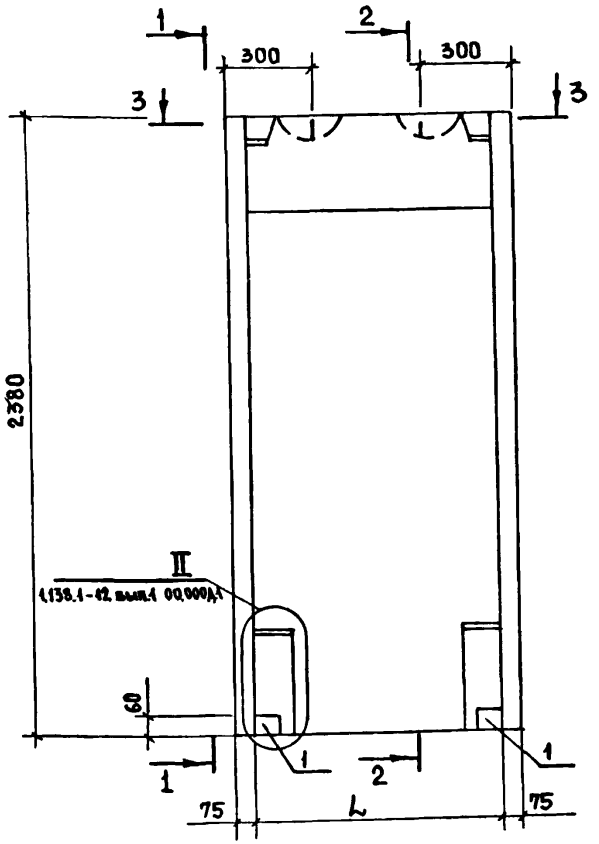

1-1

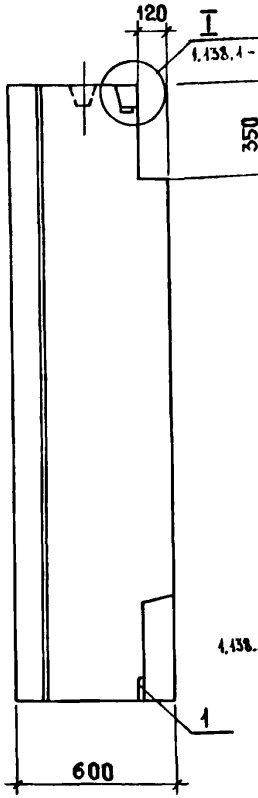

2-2

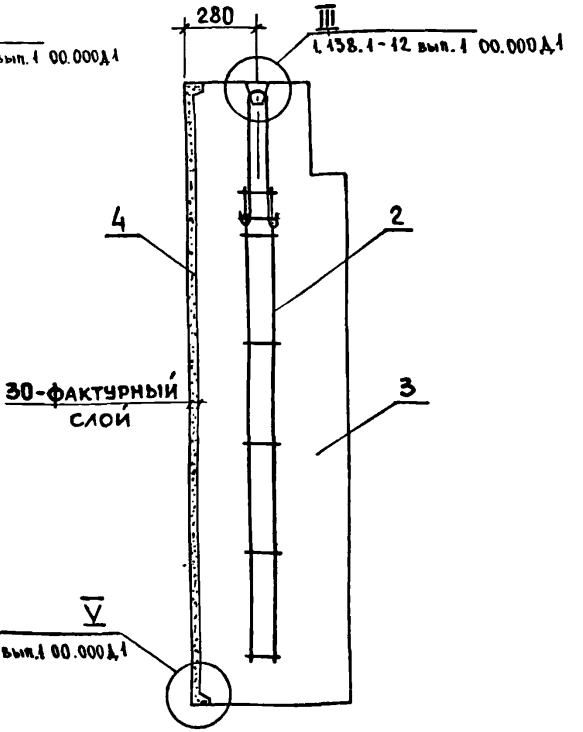

3-3

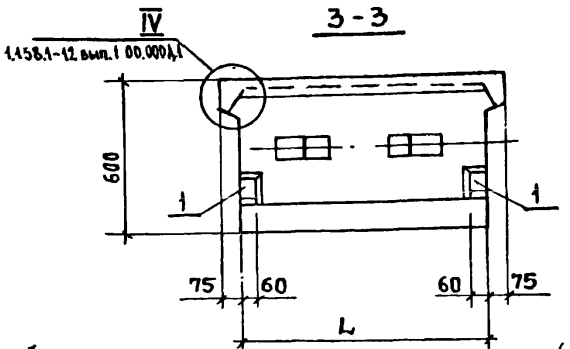

По периметру наружной поверхности блока устраивается фаска (см. 1.138.1-12 вып.1 00.000 Д1)

Обозначение	Марка	L мм	Масса, кг: Объемн. масса бетона кг/м³ 1200	1400
1.138.1-12 вып.1 03.000	СБ 5.1 9.24.6-П-1	915	1750	2015
-01	СБ 5.1 15.24.6-П-1	1490	2830	3250
-02	СБ 5.1 18.24.6-П-1	1790	3255	3735

1.138.1-12 вып.1 03.000 СБ

Блок парапетный (СБ 5.1 9.24.6-П-1, СБ 5.1 15.24.6-П-1, СБ 5.1 18.24.6-П-1)
Сборочный чертеж

Нач. маст.	Станишевский	
Главн. мас.	Панков	
ГИП	Зыкина	
Рук. гр.	Мелюшкина	
Пров.	Зыкина	
Разраб.	Куц	

Стадия	Масса	Масштаб
Р	см. табл.	1:20
Лист	Листов 1	

ЦНИИЭП жилища г. Москва

Формат	Зона	Поз.	Обозначение	Наименование	Кол.	Примечание
				Документация		
12			1.138 1-12 вып.1 00.000 ТО	Техническое описание		
12			1.138 1-12 вып.1 04.000 СБ	Сборочный чертеж		
12			1.138 1-12 вып.1 00.000 Д1	Узлы I; II; III; IV; V; VI		
12			1.138.1-12 вып.1 00.000 ТБ2	Выборка стали		
				Сборочные единицы		
11		1	1.138.1-12 вып.1 01.010	Изделие закладное М-5	4	
			Переменные данные	для исполнений		
			1.138.1-12 вып.1 04.000	СБ 5.1 12.24.4-П-1.0.1		
				Сборочные единицы		
11		2	1.138.1-12 вып.1 01.100	Блок арматурный АБ-1	2	
				Материалы		
		3		Бетон марки 100	0.953	м³
		4		Фактурный слой марки 150	0.116	м³

Нач. маст.	Станишевский	
Т. инж.	Панков	
ГИП	Зыкина	
Рук. гр.	Мелюшкина	
Пров.	Зыкина	
Разраб.	Куц	

1.138.1-12 вып.1 04.000

Блок парапетный

СБ 5.1 12.24.4-П-1, СБ 5.1 12.24.5-П-1, СБ 5.1 12.24.6-П-1

Стадия	Лист	Листов
Р	1	2

ЦНИИЭП жилища г. Москва

Формат	Зона	Поз.	Обозначение	Наименование	Кол.	Примечание
			1.138.1-12 вып.1 04.000 -01	СБ 5.1 12.24.5-П-1.0.1		
				Сборочные единицы		
11		2	1.138.1-12 вып.1 01.100 -02	Блок арматурный АБ-3	2	
				Материалы		
		3		Бетон марки 100	1.229	м³
		4		Фактурный слой марки 150	0.116	м³
			1.138.1-12 вып.1 04.000 -02	СБ 5.1 12.24.6-П-1.0.1		
				Сборочные единицы		
		2	1.138.1-12 вып.1 01.100 -01	Блок арматурный АБ-2	2	
				Материалы		
		3		Бетон марки 100	1.505	м³
		4		Фактурный слой марки 150	0.116	м³

Инв. № подл. | Подпись и дата | Взам. инв. №

1.138.1-12 вып.1 04.000

Лист 2

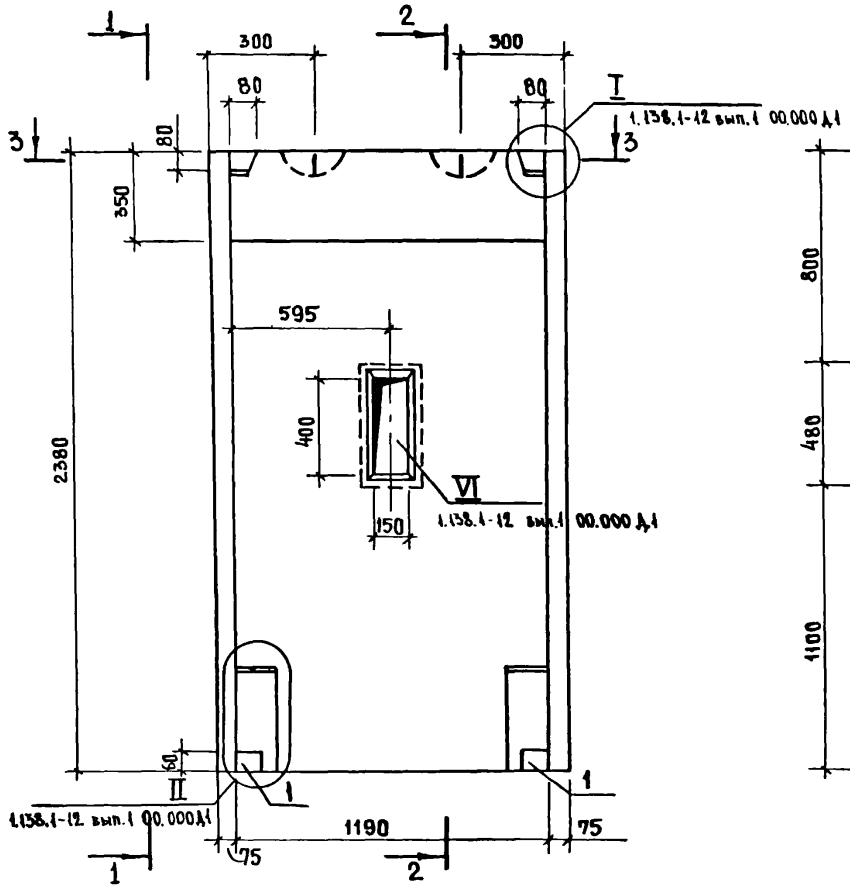

1 - 1

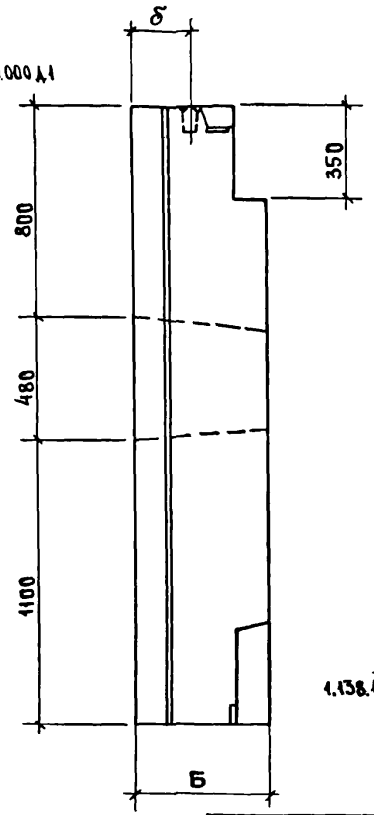

2 - 2

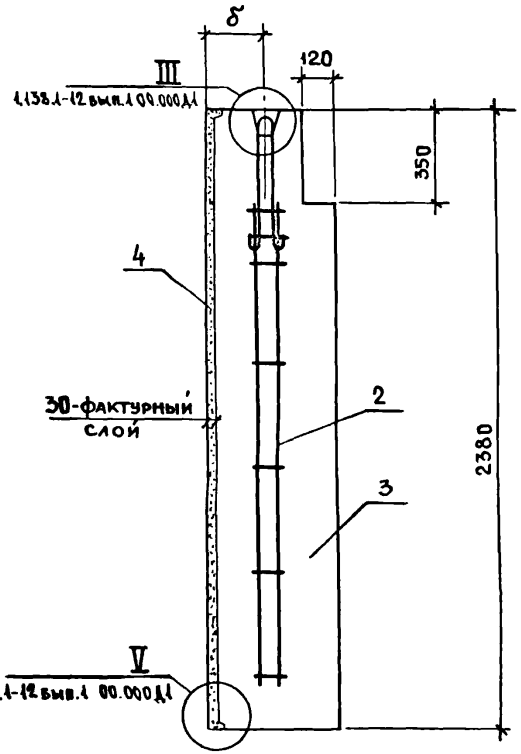

3 - 3

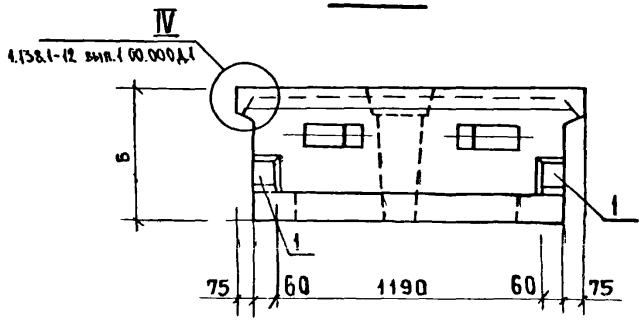

Обозначение	Марка	Б мм	δ мм	Масса, кг: Объемн. масса бетона $кг/м^3$ 1200	1400
1.138.1-12 вып.1 04.000	СБ 5.1 12.24.4-П-1.01	400	180	1480	1690
-01	СБ 5.1 12.24.5-П-1.01	500	230	1840	2110
-02	СБ 5.1 12.24.6-П-1.01	600	280	2205	2530

Нач.маст5	Станищевский	
Гл.инж.мас	Панков	
ГИП	Зыкина	
Рук.гр.	Мелюшкина	
Пров.	Зыкина	
Разраб.	Куц	

1.138.1-12 вып.1 04.000 СБ

Блок парапетный (СБ 5.1 12.24.4-П-1.01, СБ 5.1 12.24.5-П-1.01, СБ 5.1 12.24.6-П-1.01) Сборочный чертеж

Стадия	Масса	Масштаб
Р	см. табл.	1:20
Лист	Листов 1	

ЦНИИЭП жилища г. Москва

периметру наружной поверхности блока устраивается фаска (см. 1.138.1-12 вып.1 00.000Д)

Формат	Зона	Поз.	Обозначение	Наименование	Кол.	Примечание
				Документация		
12			1.138.1-12 вып.1 00.000 ТО	Техническое описание		
12			1.138.1-12 вып.1 05.000 СБ	Сборочный чертеж		
12			1.138.1-12 вып.1 00.000 Д1	Узел I; II; III; IV; V; VI		
12			1.138.1-12 вып.1 00.000 ТБ2	Выборка стали		
				Сборочные единицы		
11		1	1.138.1-12 вып.1 01.010	Изделие закладное М-5	4	
			Переменные данные для исполнений			
			1.138.1-12 вып.1 05.000	СБ 5.5 5.24.4-П-1		
				Сборочные единицы		
11		2	1.138.1-12 вып.1 01.100	Блок арматурный АБ-1	1	
				Материалы		
		3		Бетон марки 100	0.422	м³
		4		Фактурный слой марки 150	0.069	м³

Нач. маст.	Станишевский	
Гл. инж. мас	Панков	
ГИП	Зыкина	
Рук. гр.	Мелюшкина	
Пров.	Зыкина	
Разраб.	Куц	

1.138.1-12 вып.1 05.000

Блок парапетный
СБ 5.5 5.24.4-П-1,
СБ 5.5 8.24.4-П-1

Стадия	Лист	Листов
Р	1	2

ЦНИИЭП жилища г. Москва

Формат	Зона	Поз.	Обозначение	Наименование	Кол.	Примечание
			1.138.1-12 вып.1 05.000 -01	СБ 5.5 8.24.4-П-1		
				Сборочные единицы		
11		2	1.138.1-12 вып.1 01.100 -02	Блок арматурный АБ3	1	
				Материалы		
		3		Бетон марки 100	0.673	м³
		4		Фактурный слой марки 150	0.091	м³

Инв. № подл. | Подпись и дата | Взам. инв. №

1.138.1-12 вып.1 05.000

Лист 2

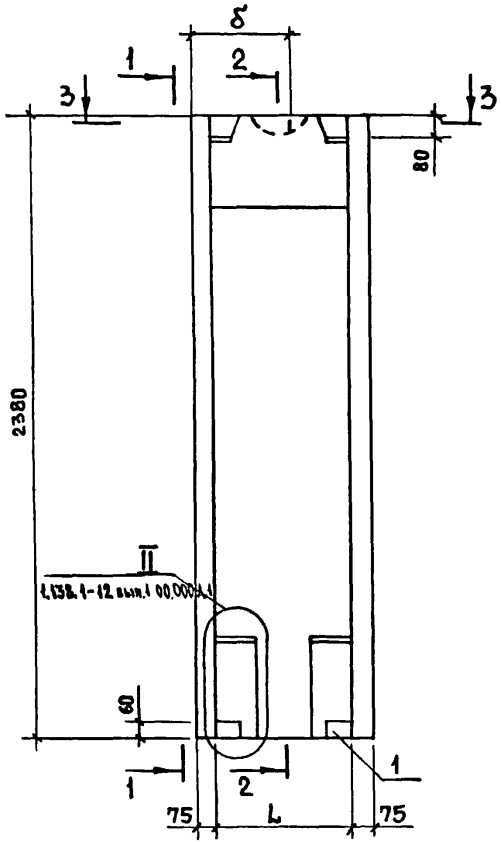

1-1

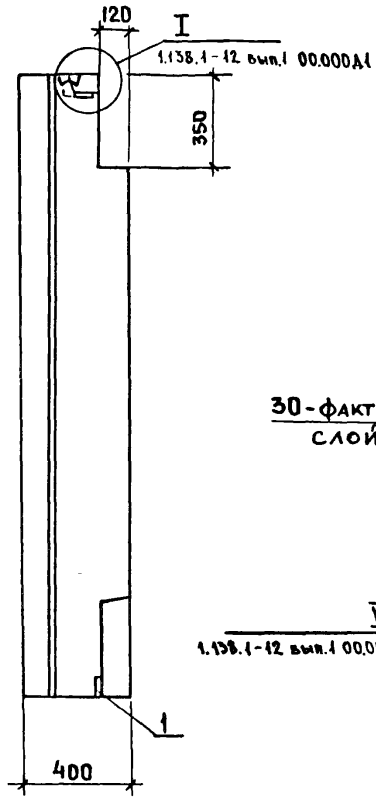

2-2

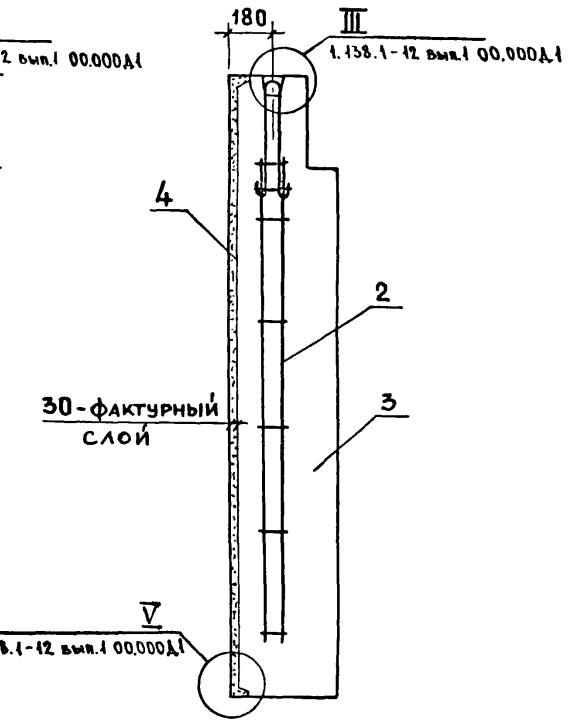

3-3

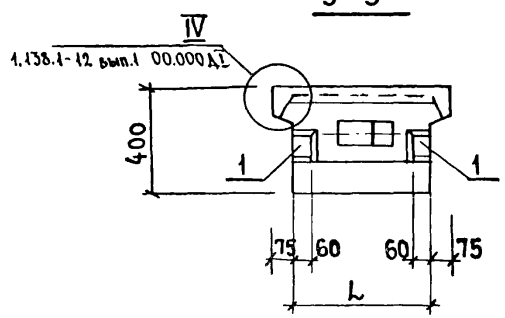

По периметру наружной поверхности блока устраивается фаска (см. 1.138.1-12 вып.1 00.000Д1)

Обозначение	Марка	L мм	δ мм	Масса, кг: Объемная масса бетона 1200 кг/м³	Масса, кг: Объемная масса бетона 1400 кг/м³
1.138.1-12 вып.1 05.000	СБ5.5 5.24.4-П-1	515	282	695	785
-01	СБ5.5 8.24.4-П-1	815	432	1065	1210

1.138.1-12 вып.1 05.000 СБ

Блок парапетный (СБ5.5 5.24.4-П-1, СБ5.5 8.24.4-П-1)

Сборочный чертеж

			Стадия	Масса	Масштаб
Нач.маст5	Станищевский		Р	см. табл.	1:20
Гл.инж.мас	Панков				
ГИП	Зыкина		Лист	Листов 1	
Рук.гр.	Мелюшкина				
Пров.	Зыкина		ЦНИИЭП жилища г. Москва		
Разраб.	Куц				

Формат	Зона	Поз.	Обозначение	Наименование	Кол.	Примечание
				Документация		
12			1.138.1-12 вып.1 00.000 ТО	Техническое описание		
12			1.138.1-12 вып.1 06.000 СБ	Сборочный чертеж		
12			1.138.1-12 вып.1 00.000 Д1	Узлы I; II; III; IV; V, VI		
12			1.138.1-12 вып.1 00.000 ТБ2	Выборка стали		
				Сборочные единицы		
11		1	1.138.1-12 вып.1 01.010	Изделие закладное М-5	4	
			Переменные данные для исполнений			
			1.138.1-12 вып.1 06.000	СБ 5.5 4.24.5-П-1		
				Сборочные единицы		
11		2	1.138.1-12 вып.1 01.100	Блок арматурный АБ-1	1	
				Материалы		
		3		Бетон марки 100	0.437	м³
		4		Фактурный слой марки 150	0.061	м³

Формат	Зона	Поз.	Обозначение	Наименование	Кол.	Примечание
			1.138.1-12 вып.1 06.000 -01	СБ 5.5 7.24.5-П-1		
				Сборочные единицы		
11		2	1.138.1-12 вып.1 01.100 -02	Блок арматурный АБ-2	1	
				Материалы		
		3		Бетон марки 150	0.759	м³
		4		Фактурный слой марки 150	0.084	м³

Нач. маст.	Станишевский	
Гл. инж. мас.	Панков	
ГИП	Зыкина	
Рук. гр.	Мелюшкина	
Пров.	Зыкина	
Разраб.	Куц	

1.138.1-12 вып.1 06.000

Блок парапетный
СБ 5.5 4.24.5-П-1
СБ 5.5 7.24.7-П-1

Стадия	Лист	Листов
Р	1	2

ЦНИИЭП жилища г. Москва

Инв.№ подл. | Подпись и дата | Взам. инв.№

1.138.1-12 вып.1 06.000

Лист 2

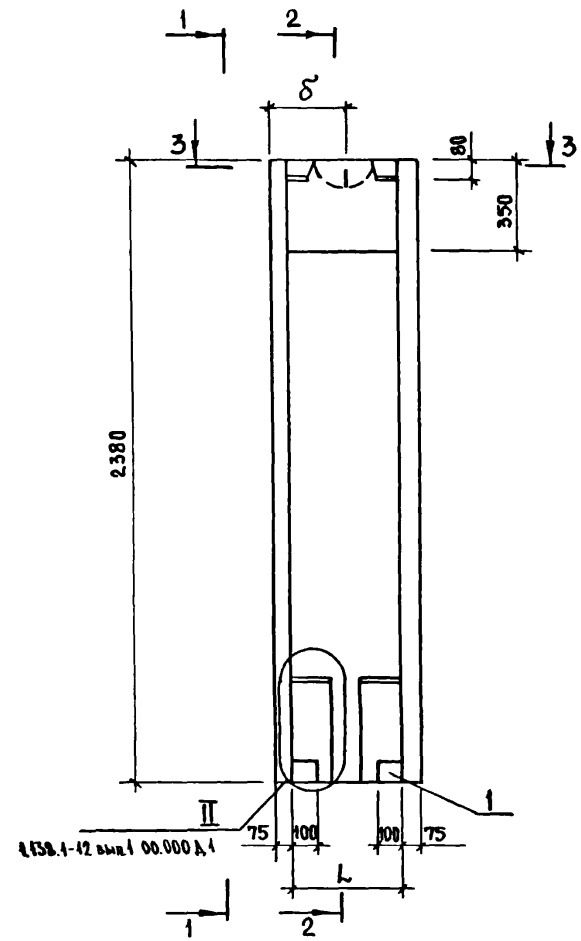

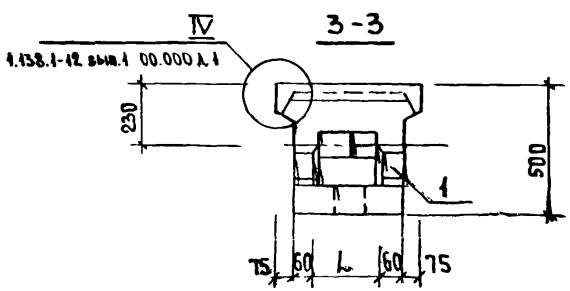

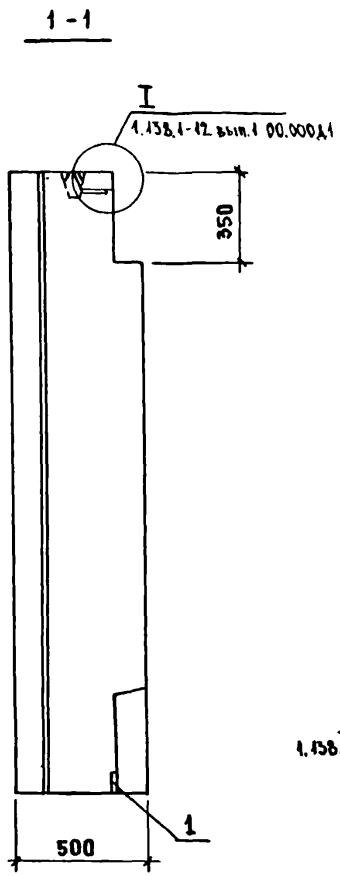

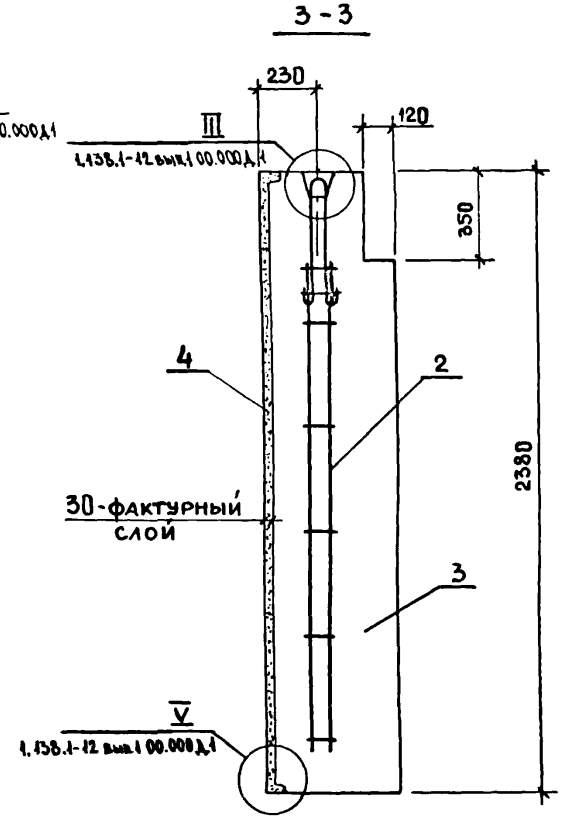

Обозначение	Марка	L мм	δ мм	Масса, кг: Объемная масса бетона 1200 кг/м³	Масса, кг: Объемная масса бетона 1400 кг/м³
1.138.1-12 вып.1 06.000	СБ 5.5 4.24.5-П-1	415	282	710	805
-01	СБ 5.5 7.24.5-П-1	715	382	1165	1330

1.138.1-12 вып.1 06.000 СБ

Нач. маст.	Станищевский	
Гл. инж. мас	Панков	
ГИП	Зыкина	
Рук. гр.	Мелешкина	
Пров.	Зыкина	
Разраб.	Куц	

Блок парапетный СБ 5.5 4.24.5-П-1, СБ 5.5 7.24.5-П-1
Сборочный чертеж

Стадия	Масса	Масштаб
Р	см. табл.	1:20
Лист	Листов 1	

ЦНИИЭП жилища г. Москва

По периметру наружной поверхности блока устраивается фаска (см. 1.138.1-12 вып.1 00.000 Д.1)

Формат	Зона	Поз.	Обозначение	Наименование	Кол.	Примечание
				Документация		
12			1.138.1-12 вып.1 00.000 ТО	Техническое описание		
12			1.138.1-12 вып.1 07.000 СБ	Сборочный чертеж		
12			1.138.1-12 вып.1 00.000 Д1	Узлы I; II; III; IV; V; VI		
12			1.138.1-12 вып.1 00.000 ТБ2	Выборка стали		
				Сборочные единицы		
11		1	1.138.1-12 вып.1 01.010	Изделие закладное М-5	4	
			Переменные данные	для исполнений		
			1.138.1-12 вып.1 07.000	СБ 5.5 3.24.6-П-1		
				см рис. 1		
				Сборочные единицы		
11		2	1.138.1-12 вып.1 01.100	Блок арматурный АБ-1	1	
				Материалы		
				Бетон марки 100	0.405	м³
				Фактурный слой марки 150	0.054	м³

Нач. маст.	Станишевский	
Гл. инж. маст.	Панков	
ГИП	Зыкина	
Рук. гр.	Мелюшкина	
Проверил	Зыкина	
Разработ.	Куц	

1.138.1-12 вып.1 07.000

Блок парапетный
СБ 5.5 3.24.6-П-1,
СБ 5.5 6.24.6-П-1

Стадия	Лист	Листов
Р	1	2

ЦНИИЭП жилища г. Москва

Формат	Зона	Поз.	Обозначение	Наименование	Кол.	Примечание
			1.138.1-12 вып.1 07.000 - 01	СБ 5.5 6.24.6-П-1		
				см. рис. 2		
				Сборочные единицы		
11		2	1.138.1-12 вып.1 01.100 - 01	Блок арматурный АБ-2	1	
				Материалы		
				Бетон марки 100	0.798	м³
				Фактурный слой марки 150	0.076	м³

Инв. № подл. | Подпись и дата | Взам. инв. №

1.138.1-12 вып.1 07.000

Лист 2

17404 27

Рис.1

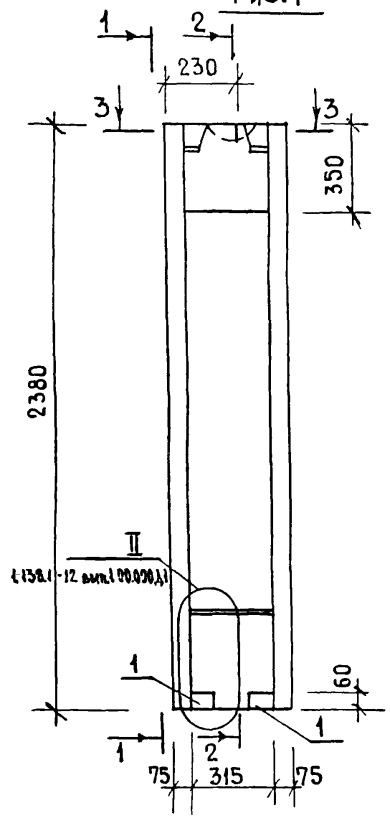

1-1

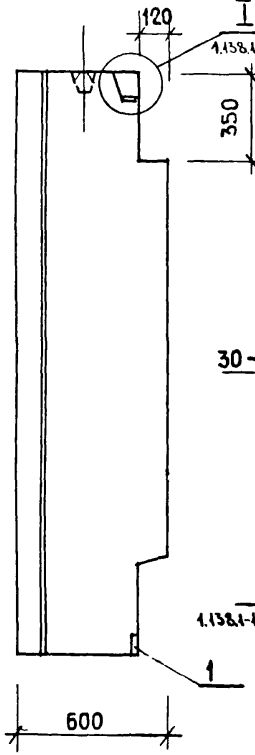

2-2

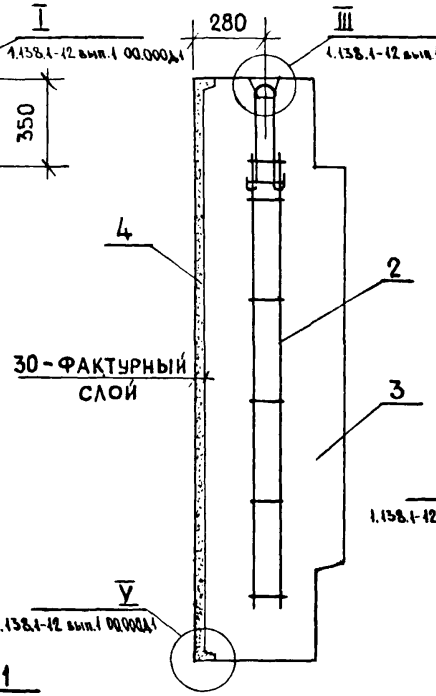

Рис.2

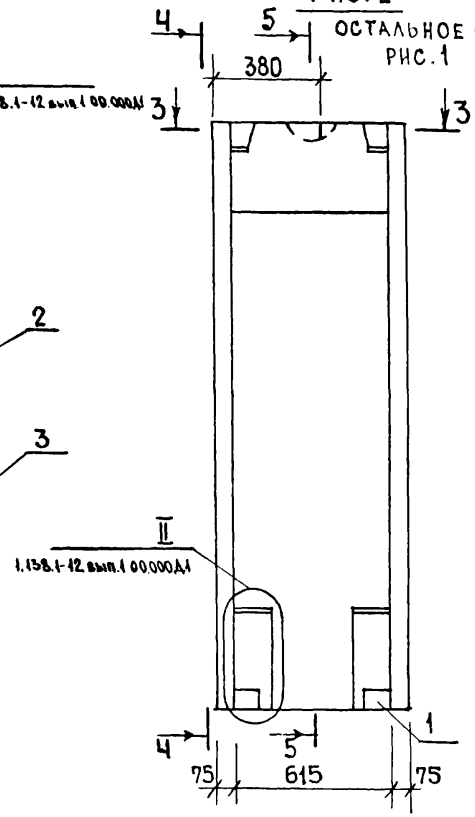

4-4

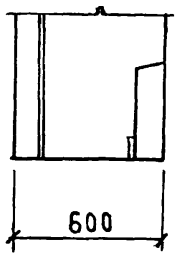

5-5

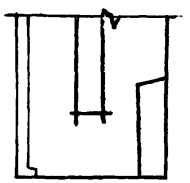

3-3

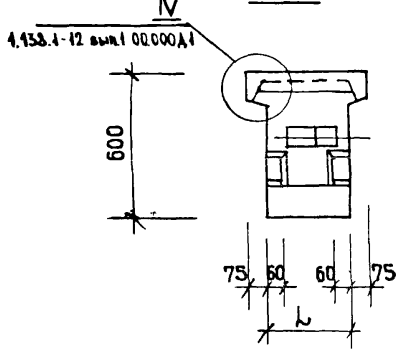

По периметру наружной поверхности блока устраивается фаска (см. 1.138.1-12 вып.1 00.000 Д1).

Обозначение	Марка	Рис.	L мм	Масса, кг Объемная масса бетона кг/м³ 1200	1400
1.138.1-12 вып.1 07.000	СБ 5.5 3.24.6-П-1	1	315	645	730
-01	СБ 5.5 6.24.6-П-1	2	615	1200	1375

Нач. маст.	Станищевский	
Гл. инж. маст.	Панков	
ГИП	Зыкина	
Рук. гр.	Мелюшкина	
Проверил	Зыкина	
Разработ.	Ким	

1.138.1-12 вып.1 07.000 СБ

Блок парапетный (СБ 5.5 3.24.6-П-1, СБ 5.5 6.24.6-П-1)

Сборочный чертеж

Стадия	Масса	Масштаб
Р	см. табл.	1:20
Лист	Листов 1	

ЦНИИЭП жилища г. Москва

Формат	Зона	Поз.	Обозначение	Наименование	Колич. на испол. 1.138.1-12 вып.1 08.000-			Примеч.
					-	01	02	
				Документация				
12			1.138.1-12 вып.1 00.000ТО	Техническое описание				
12			1.138.1-12 вып.1 07.000СБ	Сборочный чертеж				
12			1.138.1-12 вып.1 00.000Д1	Узлы I; II; III; IV; V, V, VI				
12			1.138.1-12 вып.1 00.000ТБ2	Выборка стали				
				Сборочные единицы				
11		1	1.138.1-12 вып.1 08.100	Блок арматурный АБ-5	2			
11		1	1.138.1-12 вып.1 08.100-01	Блок арматурный АБ-6		2		
11		1	1.138.1-12 вып.1 08.100-02	Блок арматурный АБ-7			2	
11		2	1.138.1-12 вып.1 01.010	Изделие закладное М-5	4	4	4	
				Материалы				
		3		Бетон марки 100	0.923	1.236	1.487	$м^3$
		4		Фактурный слой марки 150	0.114	0.142	0.165	$м^3$

1.138.1-12 вып.1 08.000

Нач. м. N5	Станишевский	
Гл. инж. м.	Панков	
Гип	Зыкина	
Рук. гр.	Мелюшкина	
Проверил	Зыкина	
Разработ.	Куц	

Блок парапетный
СБ5.1 11.24.4-П-1.1; СБ5.1 15.24.4-П-1.1;
СБ5.1 18.24.4-П-1.1

Стадия	Лист	Листов
Р		1

ЦНИИЭП жилища г. Москва

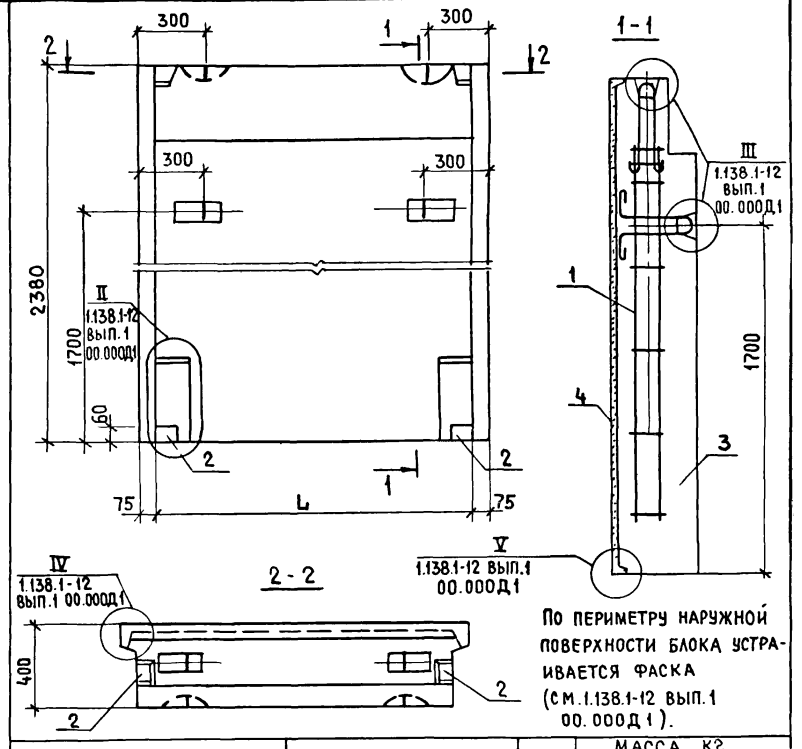

По периметру наружной поверхности блока устраивается фаска (см. 1.138.1-12 вып.1 00.000Д1).

Обозначение	Марка	L мм	Масса, кг. Объемн. масса бетона, кг/м³ 1200	1400
1.138.1-12 вып.1 08.000	СБ5.1 11.24.4-П-1.1	1115	1440	1640
-01	СБ5.1 15.24.4-П-1.1	1490	1905	2170
-02	СБ5.1 18.24.4-П-1.1	1790	2275	2595

1.138.1-12 вып.1 08.000СБ

Нач. м. N5	Станишевский	
Гл. инж. м.	Панков	
Гип	Зыкина	
Рук. гр.	Мелюшкина	
Проверил	Зыкина	
Разработ	Куц	

Блок парапетный (СБ5.1 11.24.4-П-1.1; СБ5.1 15.24.4-П-1.1; СБ5.1 18.24.4-П-1.1) Сборочный чертеж

Стадия	Масса	Масштаб
Р	см. табл.	1:20
Лист	Листов 1	

ЦНИИЭП жилища г. Москва

Инв. № подл. | Подпись и дата | Взам. инв. №

17404 29

Формат	Зона	Поз	Обозначение	Наименование	Колич. на испол. 1.138.1-12 вып.1 09.000			Примеч
					-	01	02	
				Документация				
12			1.138.1-12 вып.1 00.000 ТО	Техническое описание	X	X	X	
12			1.138.1-12 вып.1 02.000 СБ	Сборочный чертеж	X	X	X	
12			1.138.1-12 вып.1 00.000Д1	Узлы I; II; III; IV; V; VI	X	X	X	
12			1.138.1-12 вып.1 00.000ТБ2	Выборка стали	X	X	X	
				Сборочные единицы				
11		1	1.138.1-12 вып.1 09.100-01	Блок арматурный АБ-9	2			
11		1	1.138.1-12 вып.1 09.100-02	Блок арматурный АБ-10		2		
11		1	1.138.1-12 вып.1 09.100-03	Блок арматурный АБ-11			2	
11		2	1.138.1-12 вып.1 01.010	Изделие закладное М-5	4	4	4	
				Материалы				
		3		Бетон марки 100	1.081	1.592	1.913	$м^3$
		4		Фактурный слой марки 150	0.106	0.142	0.165	$м^3$

Нач.м.№5	Станишевский	
Гл.инж.м.	Панков	
ГИП	Зыкина	
Рук.гр.	Мелюшкина	
Проверил	Зыкина	
Разработ	Куц	

1.138.1-12 вып.1 09.000

Блок парапетный
СБ 5.1 10.24.5-П-1.1,
СБ 5.1 15.24.5-П-1.1,
СБ 5.1 18.24.5-П-1.1

Стадия	Лист	Листов
Р		1

ЦНИИЭП жилища г. Москва

Инв.№ подл. | Подпись и дата | Взам. инв.№

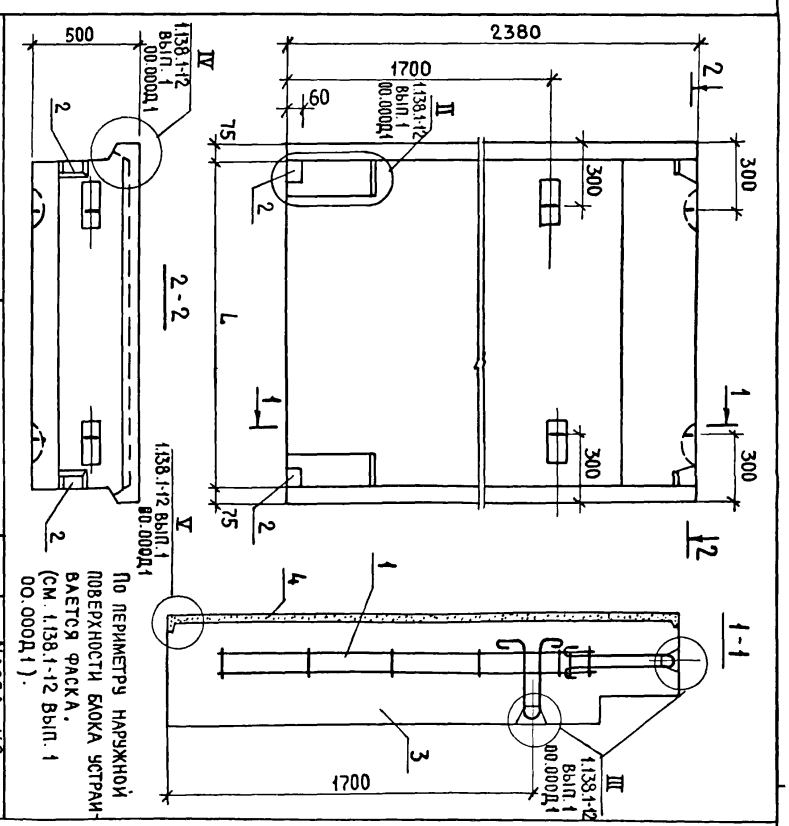

Обозначение	Марка	L мм	Масса, кг: Объемная масса бетона $кг/м^3$ 2400	2500
1.138.1-12 вып.1 09.000	СБ 5.1 10.24.5-П-1.1	1015	1200	1400
-01	СБ 5.1 15.24.5-П-1.1	1490	1630	1865
-02	СБ 5.1 18.24.5-П-1.1	1790	2370	2710
			2835	3255

Блок парапетный (СБ 5.1 10.24.5-П-1.1; СБ 5.1 15.24.5-П-1.1; СБ 5.1 18.24.5-П-1.1) Сборочный чертеж

1.138.1-12 вып.1 09.000 СБ

Стадия	Масса	Масштаб
Р	см.табл	1:20
Лист	Листов 1	

ЦНИИЭП жилища г. Москва

17404

Обозначение		Наименование	Колич. на испол. 1.138.1-12 вып.1 10.000-			Приме
			–	01	02	
		Документация				
12		1.138.1-12 вып.1 00.000ТО	Техническое описание	×	×	
12		1.138.1-12 вып.1 03.000СБ	Сборочный чертеж	×	×	
12		1.138.1-12 вып.1 00.000Д1	Узлы I; II; III; IV; V; VI	×	×	
12		1.138.1-12 вып.1 00.000ТБ2	Выборка стали	×	×	
		Сборочные единицы				
11	1	1.138.1-12 вып.1 10.100	Блок арматурный АБ-12	2		
11	1	1.138.1-12 вып.1 10.100-01	Блок арматурный АБ-13		2	2
11	2	1.138.1-12 вып.1 01.010	Изделие закладное М-5	4	4	4
		Материалы				
	3	Бетон марки 100	м³	1.192	1.947	2.339
	4	Фактурный слой марки 150	м³	0.099	0.142	0.165

1.138.1-12 вып.1 10.000		Стадия	Лист	Листов 1
Блок парапетный СБ 5.1 9.24.6-П-1.1; СБ 5.1 15.24.6-П-1.1; СБ 5.1 18.24.6-П-1.1		Р		
	Нач. маст. Станишевский	ЦНИИЭП жилища г. Москва	
	Гл. инж. м. Панков		
	ГИП Зыкина		
	Рук. гр. Мелюшкина		
	Проверил Зыкина		
	Разработ. Куц		

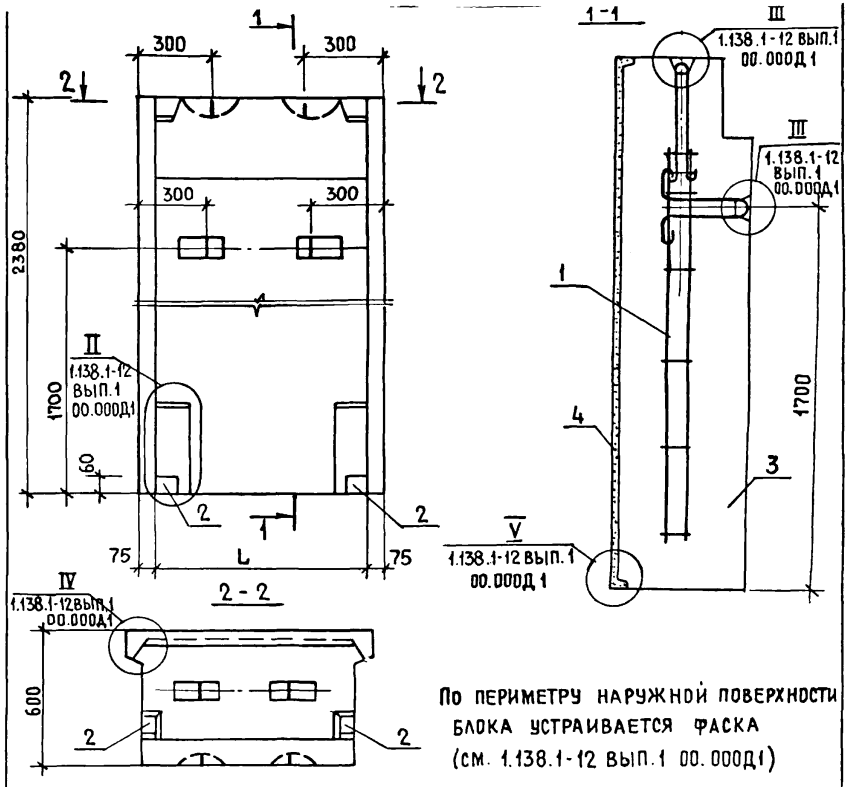

По периметру наружной поверхности блока устраивается фаска (см. 1.138.1-12 вып.1 00.000Д1)

Обозначение	Марка	L мм	Масса, кг: Объемн. масса бетона, кг/м³ 1200	1400
1.138.1-12 вып.1 10.000	СБ 5.1 9.24.6-П-1.1	915	1750	2015
-01	СБ 5.1 15.24.6-П-1.1	1490	2830	3250
-02	СБ 5.1 18.24.6-П-1.1	1790	3255	3735

Инв. № подл. | Подпись и дата | Взам. инв. №

Нач. маст.	Станишевский	
Гл. инж. м.	Панков	
ГИП	Зыкина	
Рук. гр	Мелюшкина	
Проверил	Зыкина	
Разраб.	Куц	

1.138.1-12 вып.1 10 000 СБ

Блок парапетный (СБ 5.1 9.24.6-П-1.1; СБ 5.1 15.24.6-П-1.1; СБ 5.1 18.24.6-П-1.1)
Сборочный чертеж

Стадия	Масса	Масштаб
Р	см. табл.	1:20
Лист	Листов 1	

ЦНИИЭП жилища г. Москва

Формат	Зона	Поз	Обозначение	Наименование	Кол.	Примечание
				Документация		
12			1.138.1-12 вып.1 00.000 ТО	Техническое описание		
12			1.138.1-12 вып.1 11.000 СБ	Сборочный чертеж		
12			1.138.1-12 вып.1 00.000 Д1	Узлы I; II; III; IV; V; VI		
12			1.138.1-12 вып.1 00.000 ТБ2	Выборка стали		
				Сборочные единицы		
11		1	1.138.1-12 вып.1 01.010	Изделие закладное М-5	4	
				Переменные данные для исполнений		
			1.138.1-12 вып.1 11.000	СБ 5.1 12.24.4-П-1.1		
				Сборочные единицы		
11		2	1.138.1-12 вып.1 01.100	Блок арматурный АБ-5	2	
				Материалы		
		3		Бетон марки 100	0.953	м³
		4		Фактурный слой марки 150	0.116	м³

Нач. маст.	Станишевский	
Гл. инж. м.	Панков	
ГИП	Зыкина	
Рук. гр.	Мелюшкина	
Пров	Зыкина	
Разраб	Куц	

1.138.1-12 вып.1 11.000

Блок парапетный
СБ 5.1 12.24.4-П-1.1, СБ 5.1 12.24.5-П-1.1
СБ 5.1 12.24.6-П-1.1

Стадия	Лист	Листов
Р	1	2

ЦНИИЭП жилища г. Москва

Формат	Зона	Поз	Обозначение	Наименование	Кол.	Примечание
			1.138.1-12 вып.1 11.000-01	СБ 5.1 12 24.5-П-1.1		
				Сборочные единицы		
11		2	1.138.1-12 вып.1 01.100-02	Блок арматурный АБ-9	2	
				Материалы		
		3		Бетон марки 100	1.229	м³
		4		Фактурный слой марки 150	0.116	м³
			1.138.1-12 вып.1 11.000-02	СБ 5.1 12.24.6-П-1.1		
				Сборочные единицы		
		2	1.138.1-12 вып.1 01.100-01	Блок арматурный АБ-12	2	
				Материалы		
		3		Бетон марки 100	1.505	м³
		4		Фактурный слой марки 150	0.116	м³

Взамен инв.№ | Подпись и дата | Инв.№ подл.

1.138.1-12 вып.1 11.000

Лист 2

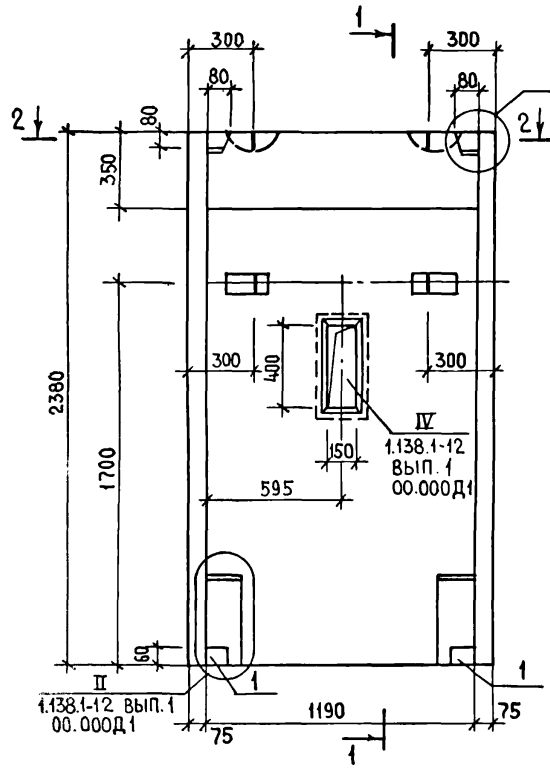

Рис.1

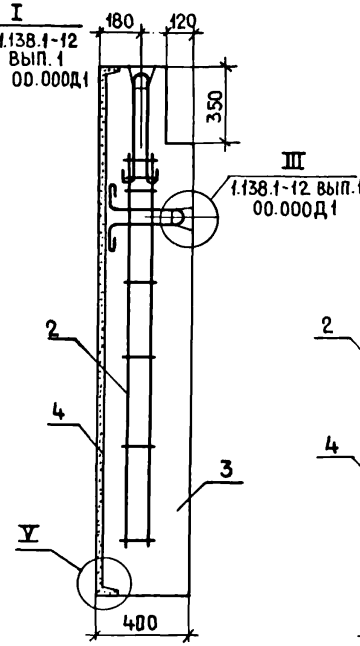

Рис 2

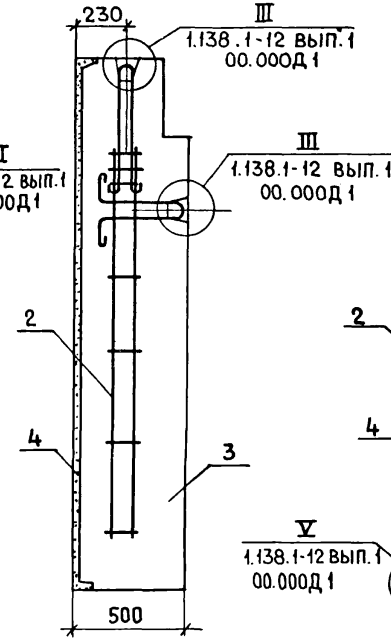

Рис.3

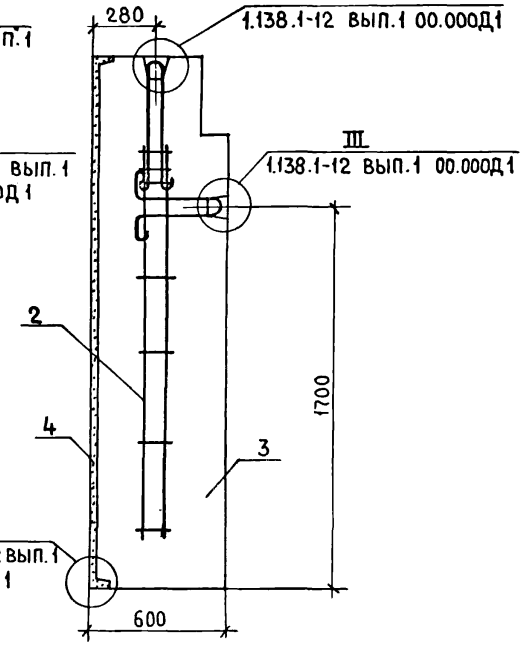

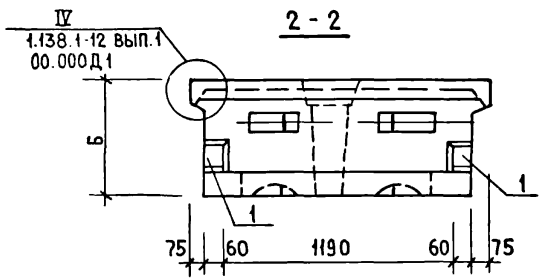

По периметру наружной поверхности блока устраивается фаска.
(см. 1.138.1-12 ВЫП.1 00.000Д1)

Обозначение	Марка	Рис.	Б	Масса, кг: Объемн. масса бетона, кг/м³ 1200	1400
1.138.1-12 ВЫП.1 11.000	СБ5.1 12.24.4-П-1.1.1	1	400	1480	1690
-01	СБ5.1 12.24.5-П-1.1.1	2	500	1840	2110
-02	СБ5.1 12.24.6-П-1.1.1	3	600	2205	2530

1.138.1-12 ВЫП.1 11.000 СБ

Нач. мас. 5	Станишевский	
Гл. инж. м.	Панков	
ГИП	Зыкина	
Рук. гр	Мелюшкина	
Проверил	Зыкина	
Разработ	Куц	

БЛОК ПАРАПЕТНЫЙ (СБ 5.1 12.24.4-П-1.1.1, СБ 5.1 12.24.5-П-1.1.1, СБ5.1 12.24.6-П-1.1.1) СБОРОЧНЫЙ ЧЕРТЕЖ

Стадия	Масса	Масштаб
Р	см. табл.	1:20
Лист	Листов 1	

ЦНИИЭП жилища г. Москва

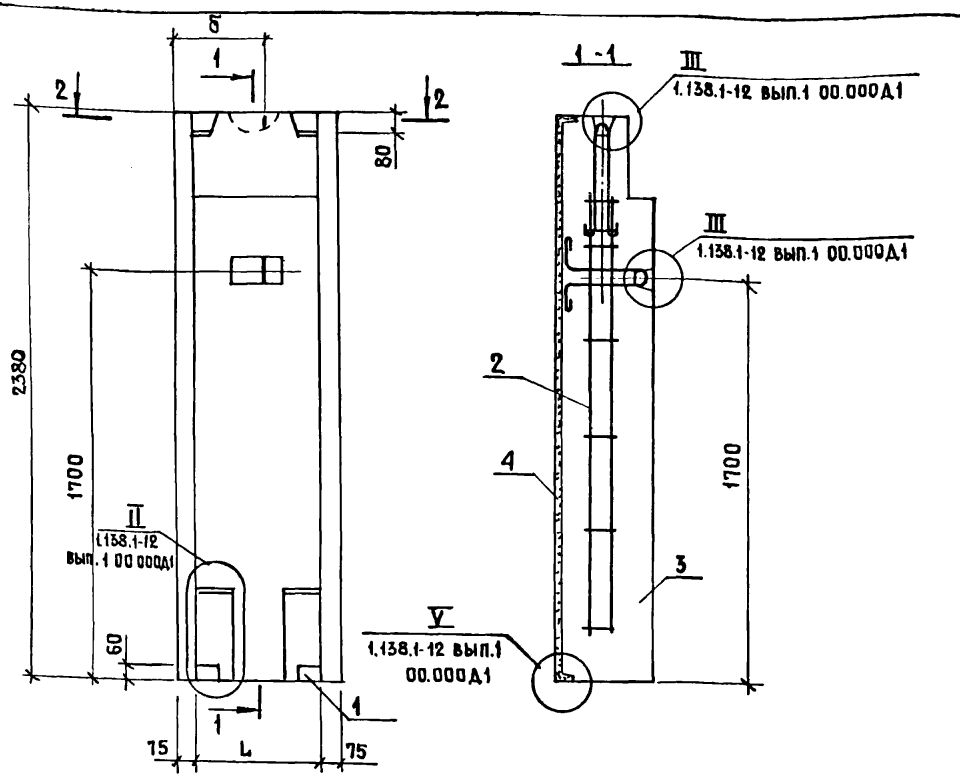

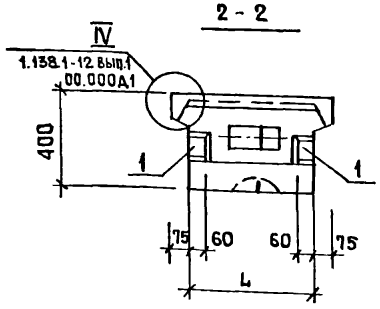

По периметру наружной поверхности блока устраивается фаска. (см. 1.138.1-12 вып.1 00.000Д1)

Обозначение	Марка	L мм	б мм	Масса, кг: Объемная масса бетона кг/м³ 1200	1400
1.138.1-12 вып.1 12.000	СБ5.5 5.24.4-П-1.1	515	282	695	785
-01	СБ5.5 8.24.4-П-1.1	815	432	1065	1210

Формат	Зона	Поз.	Обозначение	Наименование	Кол.	Примечание
				Документация		
12			1.138.1-12 вып.1 00.000ТО	Техническое описание		
12			1.138.1-12 вып.1 00.000Д1	Узлы I; II; III; IV; V; VI.		
12			1.138.1-12 вып.1 00.000ТБ3	Выборка стали		
				Сборочные единицы		
11		1	1.138.1-12 вып.1 01.010	Изделие закладное М-5	4	
			Переменные данные	для исполнений.		
			1.138.1-12 вып.1 12.000	СБ 5.5 5.24.4-П-1.1		
				Сборочные единицы		
11		2	1.138.1-12 вып.1 08.100	Блок арматурный АБ-5	1	
				Материалы		
		3		Бетон марки 100	0,422	м³
		4		Фактурный слой марки 150	0,069	м³
			1.138.1-12 вып.1 12.000-01	СБ 5.5 8.24.4-П-1.1		
				Сборочные единицы		
11		2	1.138.1-12 вып.1 08.100-02	Блок арматурный АБ-7	1	
				Материалы		
		3		Бетон марки 100	0,673	м³
		4		Фактурный слой марки 150	0,091	м³

1.138.1-12 вып.1 12.000

Блок парапетный СБ5.5 5.24.4-П-1.1; СБ5.5 8.24.4-П-1.1

Нач.маст.5	Станишевский	
Гл.инж.маст.	Панков	
ГИП	Зыкина	
Рук.гр.	Мелюшкина	
Проверил	Зыкина	
Разработ.	Куц	

Стадия	Масса	Масштаб
Р	см.табл.	1:20
Лист	Листов 1	

ЦНИИЭП жилища г. Москва

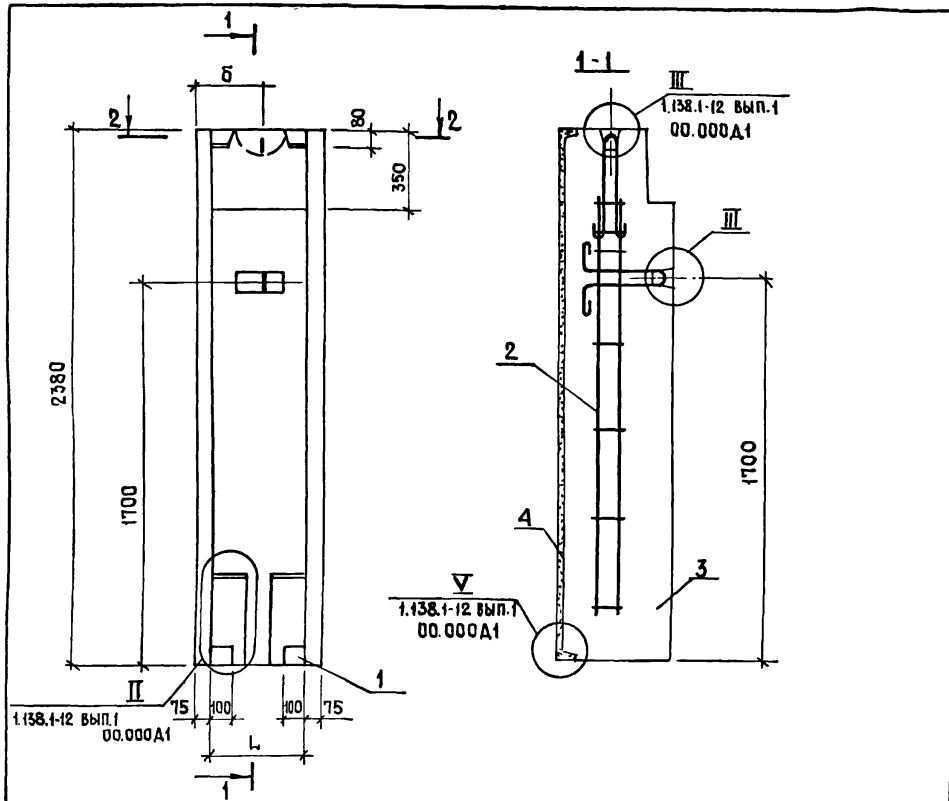

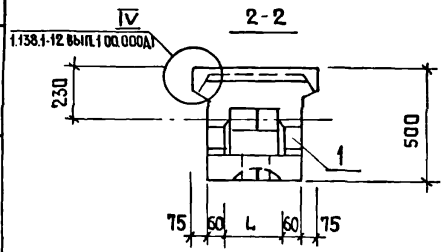

По периметру наружной поверхности БЛОКА УСТРАИВАЕТСЯ ФАСКА. (см. 1.138.1-12 вып.1 00.000Д1)

Обозначение	Марка	L мм	Б мм	Масса, кг: Объемная масса бетона кг/м³ 1200	1400
1.138.1-12.вып.1 13.000	СБ5.5 4.24.5-П-1.1	415	282	710	805
-01	СБ5.5 7.24.5-П-1.1	715	382	1165	1330

Формат	Зона	Поз	Обозначение	Наименование	Кол.	Примечание
				Документация		
12			1.138.1-12 вып.1 00.000ТО	Техническое описание		
12			1.138.1-12 вып.1 00.000Д1	Узлы I; II; III; IV; V, VI		
12			1.138.1-12 вып.1 00.000ТБ2	Выборка стали		
				Сборочные единицы		
11		1	1.138.1-12 вып.1 01.010	Изделие закладное М-5	4	
			Переменные данные для исполнений			
			1.138.1-12 вып.1 13.000	СБ5.5 4.24.5-П-1.1		
				Сборочные единицы		
11		2	1.138.1-12 вып.1 09.100	Блок арматурный АБ-8	1	
				Материалы		
		3		Бетон марки 100	0.437	м³
		4		Фактурный слой марки 150	0.061	м³
			1.138.1-12 вып.1 13.000-01	СБ5.5 7.24.5-П-1.1		
				Сборочные единицы		
11		2	1.138.1-12 вып.1 09.100-02	Блок арматурный АБ-10	1	
				Материалы		
		3		Бетон марки 150	0.759	м³
		4		Фактурный слой марки 150	0.084	м³

Нач.маст.5	Станишевский	
Гл.инж.маст.	Панков	
ГИП	Зыкина	
Рук.гр.	Мелюшкина	
Проверил	Зыкина	
Разработ.	Куц	

1.138.1-12 вып.1 13.000

Блок парапетный

СБ5.5 4.24.5-П-1.1; СБ5.5 7.24.5-П-1.1

Стадия	Масса	Масштаб
Р	см.табл	1:20
Лист	Листов 1	

ЦНИИЭПжилища г. Москва

Рис.1

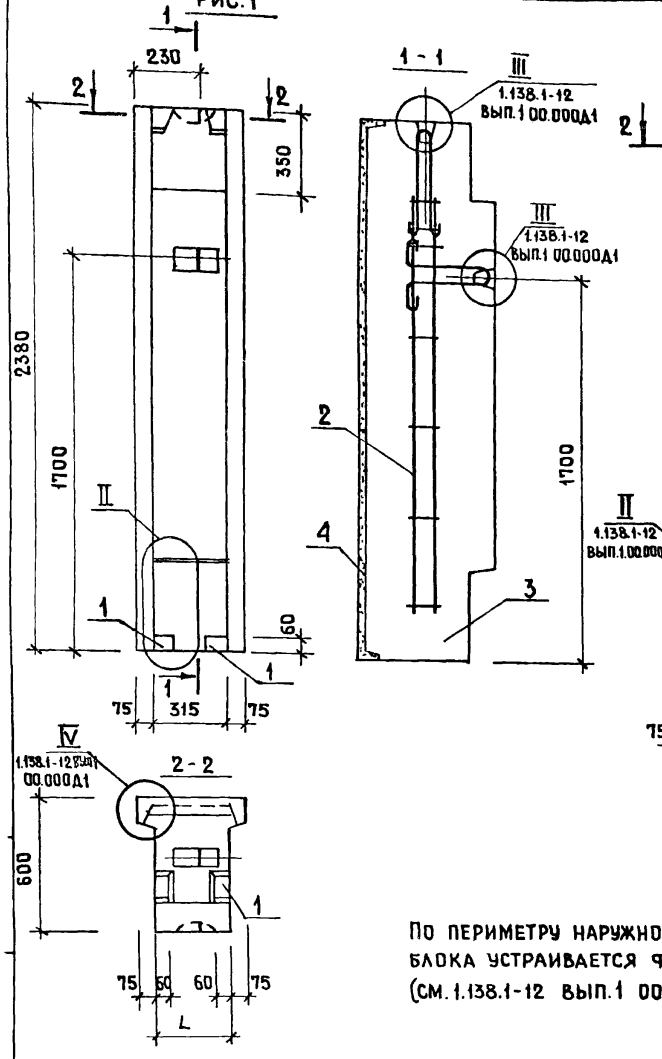

Рис.2

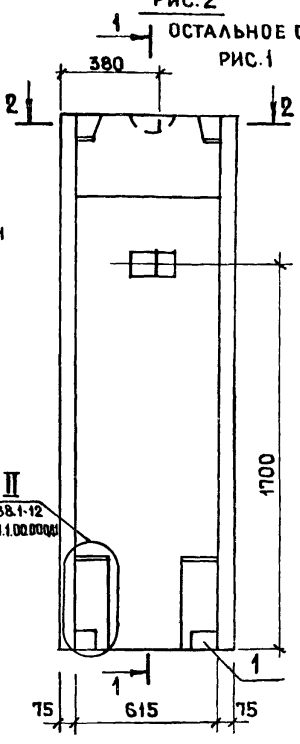

По периметру наружной поверхности блока устраивается фаска (см. 1.138.1-12 вып.1 00.000 Д1)

Обозначение	Марка	Рис	L мм	Масса, кг Объемная масса бетона кг/м³ 1200	1400
1.138.1-12 вып.1 14.000	СБ5.5 3.24.6-П-1.1	1	315	645	730
-01	СБ5.5 6.24.6-П-1.1	2	615	1200	1375

Формат	Зона	Поз.	Обозначение	Наименование	Кол.	Примечание
				Документация		
12			1.138.1-12 вып.1 00.000 ТО	Техническое описание		
12			1.138.1-12 вып.1 00.000 Д1	Узлы I; II; III; IV; V; VI		
12			1.138.1-12 вып.1 00.000 ТБ2	Выборка стали.		
			Сборочные	единицы		
11		1	1.138.1-12 вып.1 01.010	Изделие закладное М-5	4	
			Переменные данные для исполнений			
			1.138.1-12 вып.1 14.000	СБ5.5 3.24.6-П-1.1		
				Сборочные единицы		
11		2	1.138.1-12 вып.1 10.100 -02	Блок арматурный АБ-14	1	
				Материалы		
		3		Бетон марки 100	0,405	м³
		4		Фактурный слой марки 150	0,054	м³
			1.138.1-12 вып.1 14.000 -01	СБ5.5 6.24.6-П-1.1		
				Сборочные единицы		
11		2	1.138.1-12 вып.1 10.100	Блок арматурный АБ-12	1	
				Материалы		
		3		Бетон марки 100	0,798	м³
		4		Фактурный слой марки 150	0,076	м³

Нач.маст.	Станишевский	
Гл.инж.мас	Панков	
ГИП	Зыкина	
Рук.гр.	Мелюшкина	
Проверил	Зыкина	
Разработ	Куц	

1.138.1-12 вып.1 14.000

Блок парапетный
СБ5.5 3.24.6-П-1.1; СБ5.5 6.24.6-П-1.1

Стадия	Масса	Масштаб
Р	см.табл.	1:20
Лист	Листов 1	

ЦНИИЭП жилища г. Москва

17404 36

Формат	Зона	Поз.	Обозначение	Наименование	Кол.	Примечание
				Документация		
12			1.138.1-12 вып.1 00.000 ТО	Техническое описание		
12			1.138.1-12 вып.1 15.000 СБ	Сборочный чертеж		
12			1.138.1-12 вып.1 00.000 Д1	Узлы I; II; III; IV; V; VI		
12			1.138.1-12 вып.1 00.000 ТБ2	Выборка стали		
				Сборочные единицы		
11		1	1.138.1-12 вып.1 01.010	Изделие закладное М-5	4	
			Переменные данные	для исполнений		
			1.138.1-12 вып.1 15.000	СБ5.5 9.24.4-П-1		
				Сборочные единицы		
11		2	1.138.1-12 вып.1 01.100	Блок арматурный АБ-1	1	
				Материалы		
		3		Бетон марки 100	0.734	м3
		4		Бетон фактурного		
				слоя марки 150	0.099	м3
			1.138.1-12 вып.1 15.000-01	СБ5.5 9.24.5-П-1		
				Сборочные единицы		
11		2	1.138.1-12 вып.1 01.100	Блок арматурный АБ-1	1	

Рук.мас.	Станишевский	
Гл.инж.мас.	Панков	
ГИП	Зыкина	
Рук.гр.	Мелюшкина	
Провер.	Гуткина	
Разраб.	Осина	

1.138.1-12 вып.1 15.000

Блок парапетный СБ5.5 9.24.4-П-1, СБ5.5 9.24.5-П-1, СБ5.5 9.24.6-П-1

Стадия	Лист	Листов
Р	1	2

ЦНИИЭП жилища г. Москва

Инв.№ подл. | Подпись и дата | Взам. инв.№

Формат	Зона	Поз.	Обозначение	Наименование	Кол.	Примечание
				Материалы		
		3		Бетон марки 100	0.946	м3
		4		Бетон фактурного		
				слоя марки 150	0.124	м3
			1.138.1-12 вып.1 15.000-02	СБ5.5 9.24.6-П-1		
				Сборочные единицы		
11		2	1.138.1-12 вып.1 01.100-02	Блок арматурный АБ-3	1	
				Материалы		
		3		Бетон марки 100	1.100	м3
		4		Бетон фактурного		
				слоя марки 150	0.149	м3

1.138.1-12 вып.1 15.000 | Лист 2

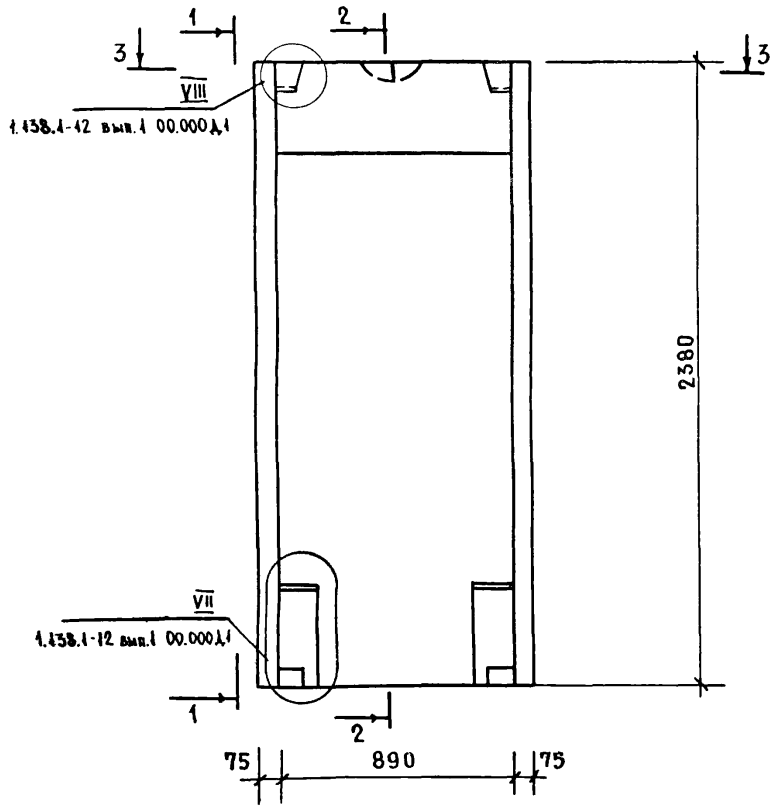

1-1

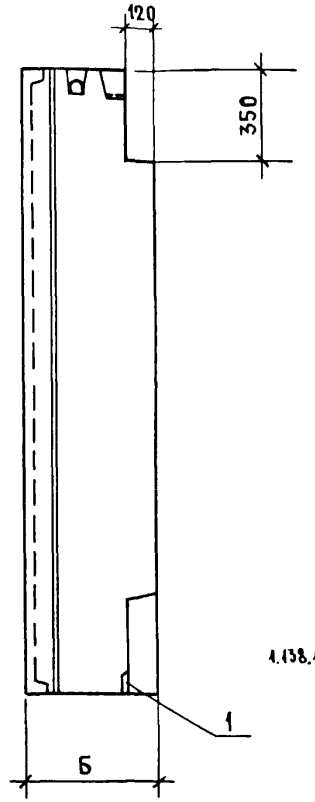

2-2

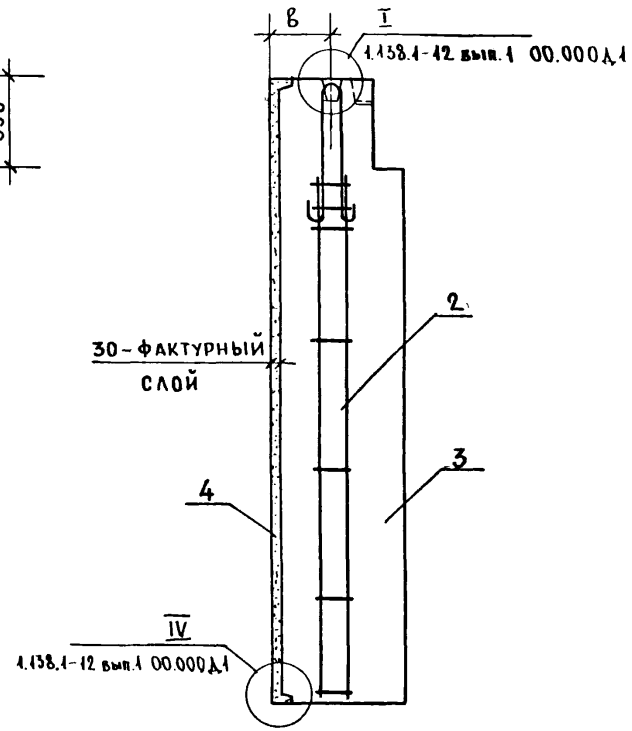

3-3

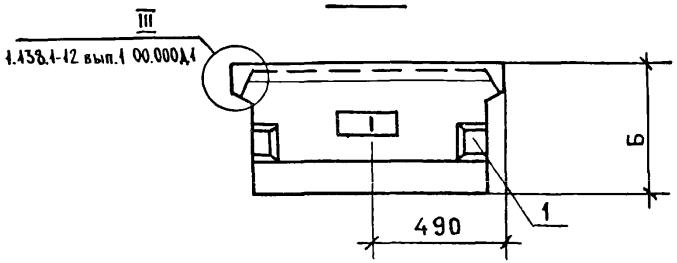

По периметру наружной поверхности блока устраивается фаска (см. 1.138.1-12 вып.1 00.000 Д1).

Обозначение	Марка	Б мм	в мм	Масса, кг: Объемная масса бетона, кг/м³ 1200	1400
1.138.1-12 вып.1 15.000	СБ5.5 9.24.4-П-1	400	180	1160	1319
-01	СБ5.5 9.24.5-П-1	500	280	1450	1649
-02	СБ5.5 9.24.6-П-1	600	380	1740	1979

РУК. МАС. №5	СТАНИШЕВСКИЙ	
ГЛ. ИНЖ. МАС.	ПАНКОВ	
ГИП	ЗЫКИНА	
РУК. ГР.	МЕЛЮШКИНА	
ПРОВЕР.	ГУТКИНА	
РАЗРАБ.	ОСИНА	

1.138.1-12 вып.1 15.000 СБ

БЛОК ПАРАПЕТНЫЙ (СБ5.5 9.24.4-П-1, СБ5.5 9.24.5-П-1, СБ5.5 9.24.6-П-1) СБОРОЧНЫЙ ЧЕРТЕЖ.

СТАДИЯ	МАССА	МАСШТАБ
Р	СМ. ТАБЛ.	1:20
ЛИСТ	ЛИСТОВ 1	

ЦНИИЭП жилища г. Москва

Формат	Зона	Поз.	Обозначение	Наименование	Кол.	Примечание
				Документация		
12			1.138.1-12вып.1 00.000 ТО	Техническое описание		
12			1.138.1-12вып.1 16. 000 СБ	Сборочный чертеж		
12			1.138.1-12 вып.1 00.000 Д1	Узлы I,II,III,IV,V,VI		
12			1.138.1-12 вып.1 00. 000 ТБ2	Выборка стали		
				Сборочные единицы		
11		1	1.138.1-12вып.1 01.010	Изделие закладное М-5	4	
			Переменные данные	для исполнений		
			1.138.1-12 вып.1 16.000	СБ5.1 14.24.4-П-1		
				Сборочные единицы		
11		2	1.138.1-12 вып. 1 01.100-01	Блок арматурный АБ-3	2	
				Материалы		
		3		Бетон марки 100	1.175	м3
		4		Бетон фактурного		
				слоя марки 150	0.132	м3

Формат	Зона	Поз.	Обозначение	Наименование	Кол.	Примечание
			1.138.1-12вып.1 16.000-01	СБ5.1 13.24.5-П-1		
				Сборочные единицы		
11		2	1.138.1-12 вып.1 01.100-01	Блок арматурный АБ-2	2	
				Материалы		
		3		Бетон марки 100	1.405	м3
		4		Бетон фактурного		
				слоя марки 150	0.125	м3
			1138.1-12 вып.1 16.000-02	СБ 5.1 12.24.6-П-1		
				Сборочные единицы		
11		2	1.138.1-12 вып.1 01.100-01	Блок арматурный АБ-2	2	
				Материалы		
		3		Бетон марки 100	1.585	м3
		4		Бетон фактурного		
				слоя марки 150	0.118	м3

Рук.мас5	Данишевский	
Гл.инж.мас	Панков	
ГИП	Зыкина	
Рук.гр	Мелюшкина	
Провер.	Гуткина	
Разраб	Осина	

1.138.1-12вып.1 16.000

Блок парапетный
СБ5.1 14.24.4-П-1, СБ5.1 13.24.5-П-1
СБ5.1 12.24.6-П-1.

Стадия	Лист	Листов
Р	1	2

ЦНИИЭП жилища
г. Москва

Инв.№ подл. | Подпись и дата | Взам. инв.№

1.138.1-12 вып.1 16.000

Лист 2

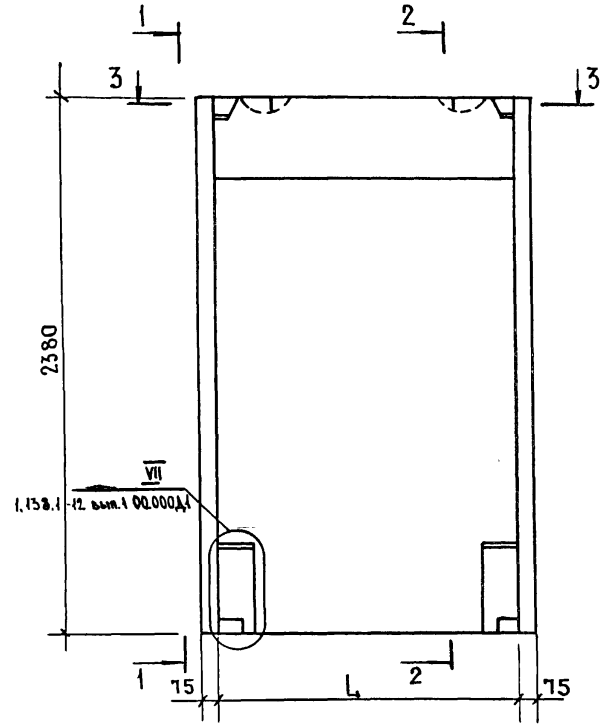

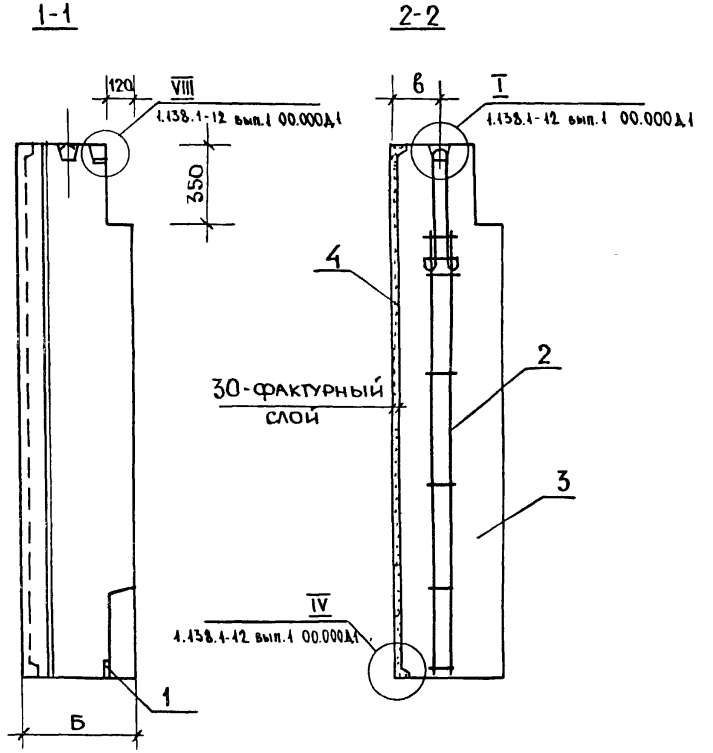

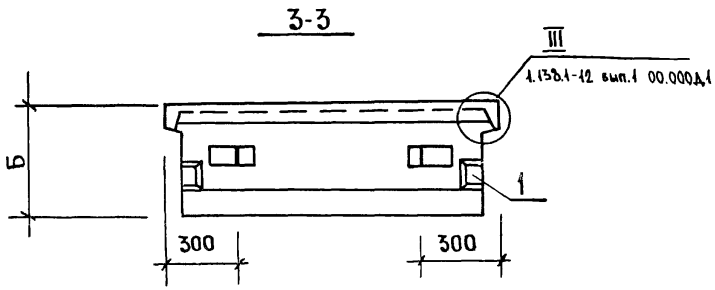

По периметру наружной поверхности блока устраивается фаска (см. 1.138.1-12 вып.1 00.000Д1)

Обозначение	Марка	L мм	Б мм	В мм	Масса, кг: Объемная масса бетона 1200 кг/м³	Масса, кг: Объемная масса бетона 1400 кг/м³
1.138.1-12вып.1 16.000	СБ 5.1 14.24.4-П-1	1415	400	180	1791	2068
-01	СБ 5.1 13.24.5-П-1	1315	500	230	2086	2389
-02	СБ 5.1 12.24.6-П-1	1215	600	280	2305	2648

Рук.М-НС	Станишевский	
Гл.инж.м.	Панков	
ГИП	Зыкина	
Рук.гр.	Мелюшкина	
Провер.	Гуткина	
Разраб.	Осина	

1.138.1-12 вып.1 16.000 СБ

Блок парапетный (СБ 5.1 14.24.4-П-1, СБ 5.1 13.24.5-П-1, СБ 5.1 12.24.6-П-1)
Сборочный чертеж

Стадия	Масса	Масштаб
Р	см табл.	1:20
Лист	Листов 1	

ЦНИИЭП жилища г. Москва

Обозначение	Наименование	Колич. на испол. 1.138.1-12 вып.1 17.000-			Примеч.
		-	01	02	
	Документация				
1.138.1-12 Вып.1 00.000 ТО	Техническое описание	Х	Х	Х	
1.138.1-12 Вып.1 17.000 СБ	Сборочный чертеж	Х	Х	Х	
1.138.1-12 Вып.1 00.000 Д1	Узлы I, II, III, IV	Х	Х	Х	
1.138.1-12 Вып.1 00.000ТБ2	Выборка стали				
	Сборочные единицы				
1.138.1-12 Вып.1 08.100	Блок арматурный АБ-5	2			
1.138.1-12 Вып.1 09.100	Блок арматурный АБ-8		2		
1.138.1-12 Вып.1 10.100	Блок арматурный АБ-12			2	
1.138.1-12 Вып.1 01.010	Изделие закладное М-5	4	4	4	
	Материалы				
3	Бетон марки 100	0,734	0,946	1,100	м³
4	Бетон фактурного слоя марки 150	0,099	0,124	0,149	м³

1.138.1-12 Вып.1 17.000

			Стадия	Лист	Листов
Рук. маст.	Станишевский		Р		1
Гл. инж. м.	Панков				
Гип	Зыкина		ЦНИИЭП жилища г. Москва		
Рук. гр.	Мелюшкина				
Провер.	Гуткина				
Разраб.	Осина				

Блок парапетный
СБ5.5 9.24.4-П-1.1,
СБ5.5 9.24.5-П-1.1,
СБ5.5 9.24.6-П-1.1.

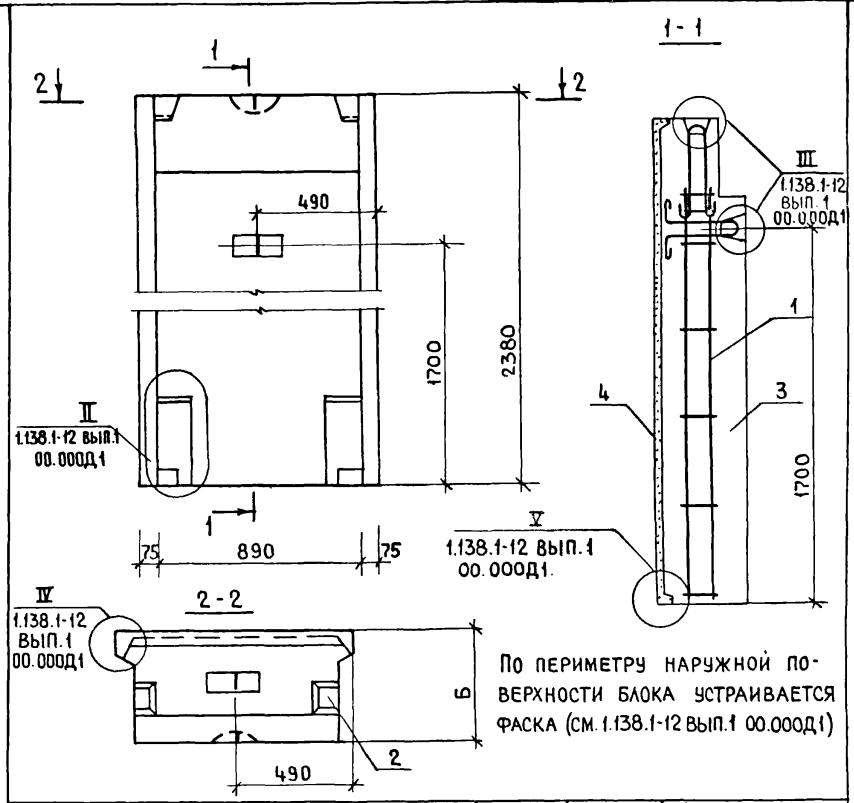

По периметру наружной поверхности блока устраивается фаска (см. 1.138.1-12 вып.1 00.000Д1)

Обозначение	Марка	Б мм	В мм	Масса, кг: Объемная масса бетона 1200	Масса, кг: Объемная масса бетона 1400
1.138.1-12 вып.1 17.000	СБ5.5 9.24.4-П-1.1	400	180	1160	1319
-01	СБ5.5 9.24.5-П-1.1	500	280	1450	1649
-02	СБ5.5 9.24.6-П-1.1	600	380	1740	1979

Инв. № подл. | Подпись и дата | Взам. инв. №

Рук. м. 5	Станишевский	
Гл. инж. м	Панков	
ГИП	Зыкина	
Рук. гр.	Мелюшкина	
Проверил	Гуткина	
Разраб.	Осина	

1.138.1-12 вып.1 17.000 СБ

Блок парапетный (СБ5.5 9.24.4-П-1.1, СБ5.5 9.24.5-П-1.1, СБ5.5 9.24.6-П-1.1) Сборочный чертеж

Стадия	Масса	Масштаб
Р	см. табл.	1:20
Лист	Листов 1	

ЦНИИЭП жилища г. Москва

Формат А2 | Зона | Поз.

Формат	Зона	Поз	Обозначение	Наименование	Колич. на испол. 1.138.1-12 вып.1 18.000–										Примеч.
					–	01	02								
				Документация											
12			1.138.1-12 ВЫП.1 00.000 ТО	Техническое описание	×	×	×								
12			1.138.1-12 ВЫП.1 18.000 СБ	Сборочный чертеж	×	×	×								
12			1.138.1-12 ВЫП.1 00.000 Д1	Узлы I, II, III, IV, V, VI	×	×	×								
12			1.138.1-12 ВЫП.1 00.000ТБ2	Выборка стали	×	×	×								
				Сборочные единицы											
11		1	1.138.1-12 ВЫП.1 08.100-02	Блок арматурный АБ-7	2										
11		1	1.138.1-12 ВЫП.1 09.100-02	Блок арматурныи АБ-10		2									
11		1	1.138.1-12 ВЫП.1 10.100	Блок арматурный АБ-12			2								
11		2	1.138.1-12 ВЫП.1 01.010	Изделие закладное М-5	4	4	4								
				Материалы											
		3		Бетон марки 100	1.175	1.405	1.585								м³
		4		Фактурный слой марки 150	0.132	0.125	0.118								м³

Рук.мас.№5	Станишевский	
Гл.инж.мас	Панков	
ГИП	Зыкина	
Рук.гр.	Мелюшкина	
Провер.	Гуткина	
Разраб.	Осина	

1.138.1-12 ВЫП.1 18.000

Блок парапетный
СБ5.1 14.24.4-П-1.1,
СБ5.1 13.24.5-П-1.1,
СБ5.1 12.24.6-П-1.1

Стадия	Лист	Листов
Р		1

ЦНИИЭП жилища г. Москва

Инв. № подл. | Подпись и дата | Взам. инв. №

Обозначение	Марка	L мм	Б мм	В мм	Масса, кг: объемная масса бетона, кг/м³ 1200	1791	2086	2305
1.133.1-5 ВЫП.5 18.000	СБ5.1 14.24.4-П-1.1	1415	400	180	1400	2068	2389	2648
-01	СБ5.1 13.24.5-П-1.1	1315	500	230				
-02	СБ5.1 12.24.6-П-1.1	1215	600	280				

Блок парапетный (СБ5.1 14.24.4-П-1.1, СБ5.1 13.24.5-П-1.1, СБ5.1 12.24.6-П-1.1) Сборочный чертеж

1.138.1-12 ВЫП.1 18.000СБ

Стадия	Масса	Масштаб
Р	см.табл.	1:20

Лист	Листов
1	1

ЦНИИЭП жилища г. Москва

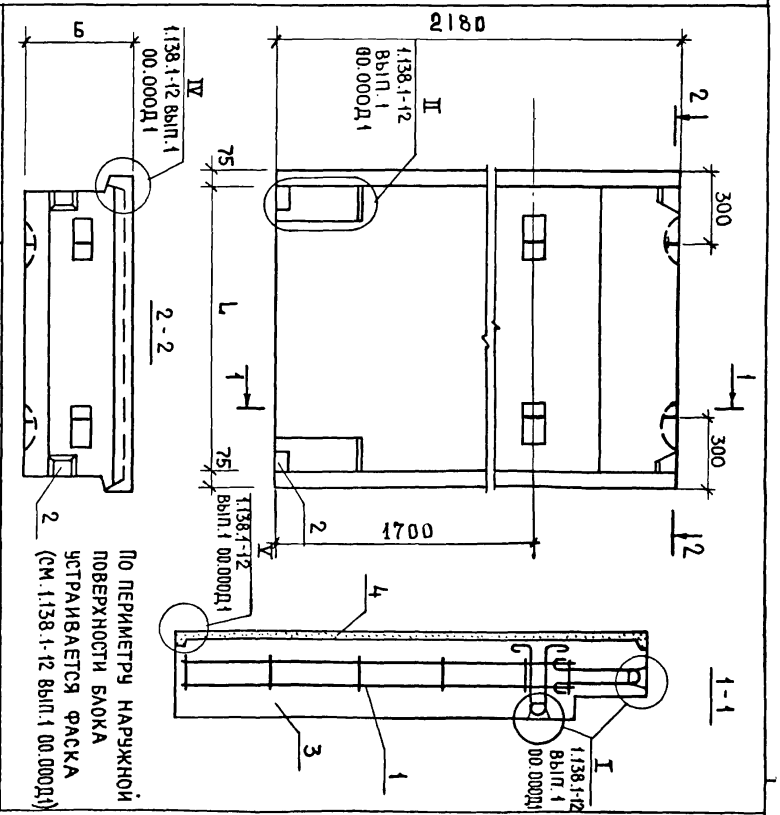

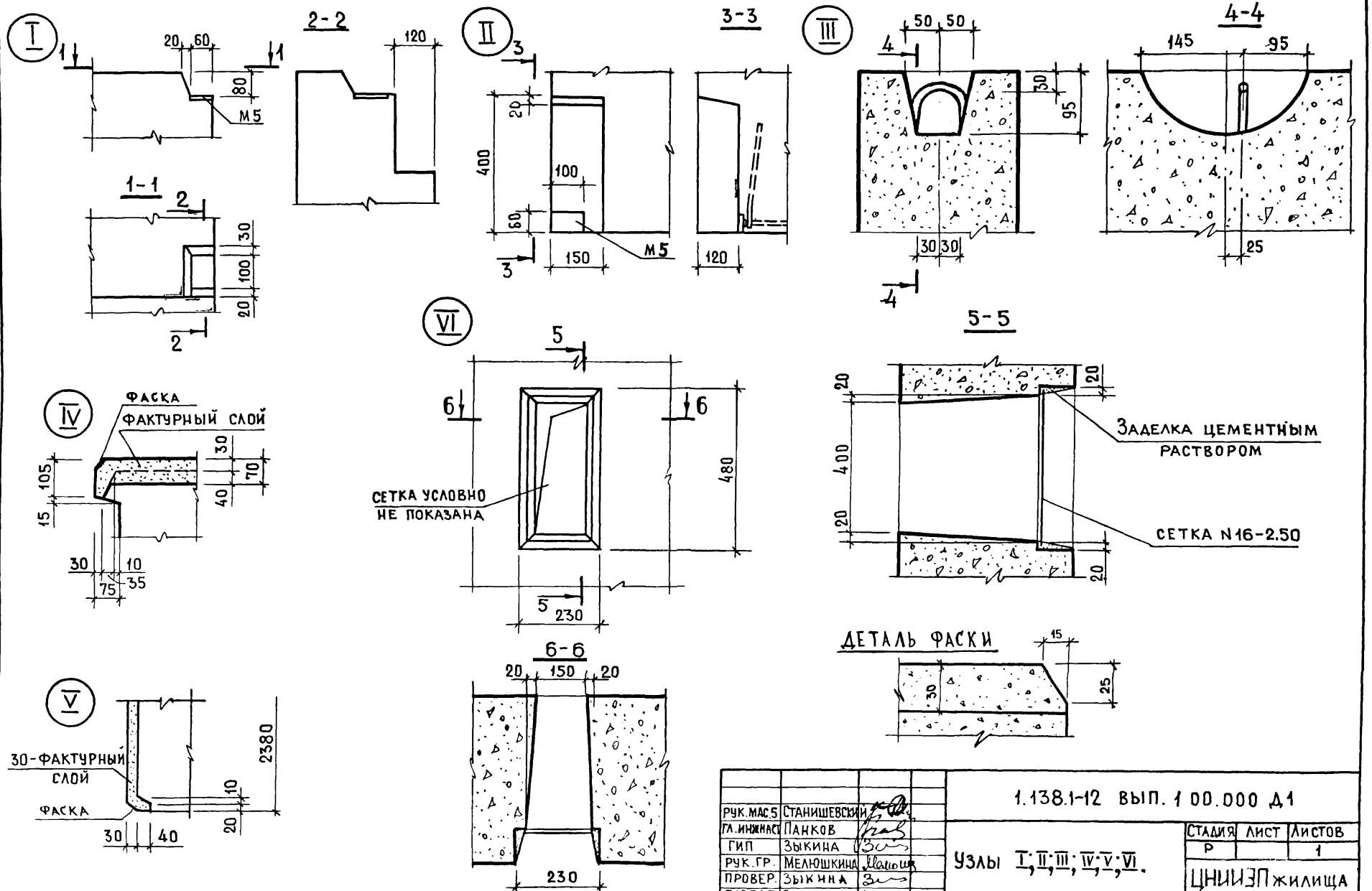

РУК.МАС.5	Станишевский	
ГЛ.ИНЖНАСТ	Панков	
ГИП	Зыкина	
РУК.ГР.	Мелюшкина	
ПРОВЕР.	Зыкина	
РАЗРАБ.	Осина	

1.138.1-12 ВЫП. 1 00.000 Д1

Узлы I; II; III; IV; V; VI.

Стадия	Лист	Листов
Р		1

ЦНИИЭП жилища
г. Москва

Формат	Зона	Поз.	Обозначение	Наименование	Кол.	Примечание
				Документация		
11			1.138.1-12 вып.1 01.100СБ	Сборочный чертеж		
			1.138.1-12 вып.1 01.100	АБ-1		
				Сборочные единицы		
11		1	1.138.1-12 вып.1 01.100	Каркас КР-1	1	
				Детали		
11		2	1.138.1-12 вып.1 01.101	Петля П-1	1	
Б4		3		ф5 В-I ГОСТ 6727-53* ℓ=160	2	0.05 кг
			1.138.1-12 вып.1 01.100-01	АБ-2		
				Сборочные единицы		
11		1	1.138.1-12 вып.1 01.110-01	Каркас КР-2	1	
				Детали		
11		2	1.138.1-12 вып.1 01.101-01	Петля П-2	1	
Б4		3		ф6 В-I ГОСТ 6727-53* ℓ=160	2	0.071 кг
			1.138.1-12 вып.1 01.100-02	АБ-3		
				Сборочные единицы		
11		1	1.138.1-12 вып.1 01.110	Каркас КР-1	1	

Нач. маст.	Станишевский	
Гл. инж. мас.	Панков	
ГИП	Зыкина	
Рук. гр.	Мелюшкина	
Проверил	Зыкина	
Разработ.	Куц	

1.138.1-12 вып.1 01.100

Блок арматурный АБ-1 ... АБ-4

Стадия	Лист	Листов
Р	1	2

ЦНИИЭПжилища г. Москва

Инв.№ подл. | Подпись и дата | Взам. инв.№

Формат	Зона	Поз.	Обозначение	Наименование	Кол.	Примечание
				Детали		
11		2	1.138.1-12 вып.1 01.101-01	Петля П-2	1	
Б4		3		ф5 В-I ГОСТ 6727-53* ℓ=160	2	0.05 кг
			1.138.1-12 вып.1 01.100-03	АБ-4		
				Сборочные единицы		
11		1	1.138.1-12 вып.1 01.110-01	Каркас КР-2	1	
				Детали		
11		2	1.138.1-12 вып.1 01.101-02	Петля П-3	1	
Б4		3		ф6 В-I ГОСТ 6727-53* ℓ=160	2	0.071 кг

Формат	Зона	Поз.	Обозначение	Наименование	Кол	Примечание
				Документация		
11			1.138.1-12 вып.1 08.200 СБ	Сборочный чертеж		
11			1.138.1-12 вып.1 01.100 СБ	Блок арматурный (АБ-1...		
				АБ-4) Сборочный чертеж		
				Детали		
11		1	1.138.1-12 вып.1 08.101	Петля П-4	1	
			Переменные данные	для исполнений		
			1.138.1-12 вып.1 08.100	АБ-5		
				Сборочные единицы		
11		2	1.138.1-12 вып.1 01.110	Каркас КР-1	1	
				Детали		
11		3	1.138.1-12 вып.1 01.101	Петля П-1	1	
БЧ		4		ф5 В-I ГОСТ 6727-53* ℓ=160	2	0.05 кг
11			1.138.1-12 вып.1 08.100-01	АБ-6		
				Сборочные единицы		
11		2	1.138.1-12 вып.1 01.110-01	Каркас КР-2	1	
				Детали		
11		3	1.138.1-12 вып.1 01.101-01	Петля П-2	1	
БЧ		4		ф6 В-I ГОСТ 6727-53* ℓ=160	2	0.071 кг

Формат	Зона	Поз.	Обозначение	Наименование	Кол.	Примечание
11			1.138.1-12 вып.1 08.100-02	АБ-7		
				Сборочные единицы		
11		2	1.138.1-12 вып.1 01.110	Каркас КР-1	1	
				Детали		
11		3	1.138.1-12 вып.1 01.101-01	Петля П-2	1	
БЧ		4		ф5 В-I ГОСТ 6727-53* ℓ=160	2	0.071 кг

Нач.маст.5	Станишевский	
Гл.инж.маст	Панков	
Гип	Зыкина	
Рук.гр	Мелюшкина	
Проверил	Зыкина	
Разраб.	Куц	

1.138.1-12 вып.1 08.100

Блок арматурный АБ-5, АБ-6, АБ-7

Стадия	Лист	Листов
Р	1	2

ЦНИИЭП жилища г. Москва

Инв.№ подл. | Подпись и дата | Взам.инв.№

1.138.1-12 вып. 1. 08.100

Лист 2

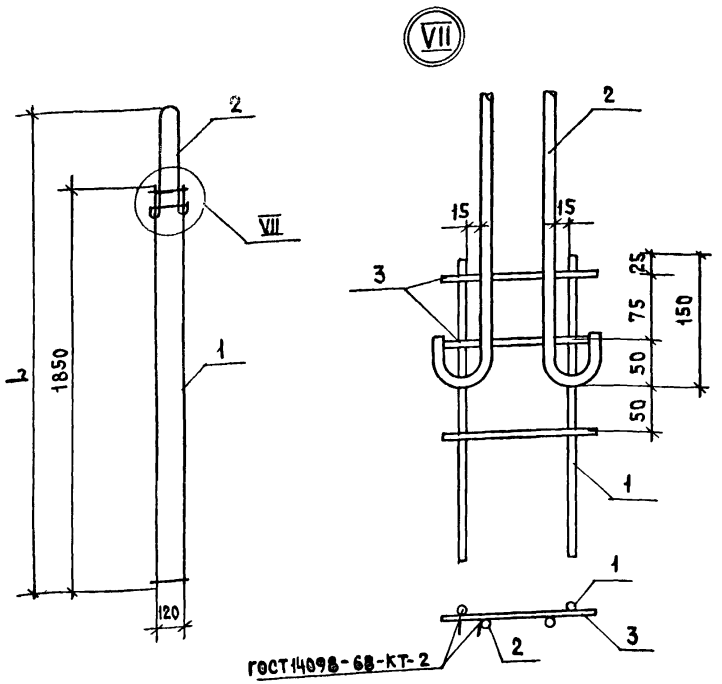

Обозначение	Марка	L мм	Масса кг
1.138.1-12 вып. 1 01.100	АБ-1	2120	1.23
-01	АБ-2	2195	1.88
-02	АБ-3	2195	1.63
-03	АБ-4	2265	2.56

1.138.1-12 вып. 1 01.100 СБ

Блок арматурный (АБ-1... АБ-4) Сборочный чертеж.

Стадия	Масса	Масштаб
Р	См. табл.	1:20
Лист	Листов 1	

ЦНИИЭП жилища г. Москва

Нач. маст.	Станишевский	
Гл. инж. маст.	Панков	
ГИП	Зыкина	
Рук. гр.	Мелюшкина	
Проверил	Зыкина	
Разработ.	Куц	

Инв. № подл. | Подпись и дата | Взам. инв. №

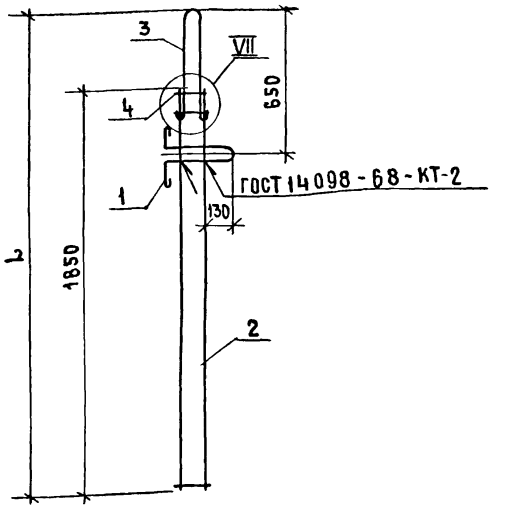

Обозначение	Марка	L мм	Масса кг
1.138.1-12 вып. 1 08.100	АБ-5	2120	2.23
-01	АБ-6	2195	2.91
-02	АБ-7	2195	2.58

1.138.1-12 вып. 1 08.100 СБ

Блок арматурный (АБ-5, АБ-6, АБ-7) Сборочный чертеж

Стадия	Масса	Масштаб
Р	См. табл.	1:20
Лист	Листов 1	

ЦНИИЭП жилища г. Москва

Нач. маст.	Станишевский	
Гл. инж. маст.	Панков	
ГИП	Зыкина	
Рук. гр.	Мелюшкина	
Проверил	Зыкина	
Разработ.	Куц	

Формат	Зона	Поз.	Обозначение	Наименование	Кол.	Примечание
				Документация		
11			1.138.1-12 вып.1 09.100 СБ	Сборочный чертеж		
11			1.138.1-12 вып.1 01.100 СБ	Блок арматурный (АБ-1...АБ-4)		
				Сборочный чертеж		
				Детали		
11		1	1.138.1-12 вып.1 08.101-01	Петля П-5	1	
			Переменные данные для исполнений			
11			1.138.1-12 вып.1 09.100	АБ-8		
				Сборочные единицы		
11		2	1.138.1-12 вып.1 01.110	Каркас КР-1	1	
				Детали		
11		3	1.138.1-12 вып.1 01.101	Петля П-1	1	
Б4		4		ф5 В-I ГОСТ 6727-53* ℓ=160	2	0.05 кг
11			1.138.1-12 вып.1 09.100-01	АБ-9		
				Сборочные единицы		
11		2	1.138.1-12 вып.1 01.110	Каркас КР-1	1	
				Детали		
11		3	1.138.1-12 вып.1 01.101-01	Петля П-2	1	
Б4		4		ф5 В-I ГОСТ 6727-53* ℓ=160	2	0.05 кг

Нач. маст.	Станишевский		1.138.1-12 вып.1 09.100
Гл. инж. мас	Панков		
ГИП	Зыкина		Блок арматурный АБ-8...АБ-11
Рук. гр.	Мелюшкина		Стадия: Р; Лист: 1; Листов: 2
Провер.	Зыкина		ЦНИИЭП жилища г. Москва
Разраб.	Куц		

Формат	Зона	Поз.	Обозначение	Наименование	Кол.	Примечание
11			1.138.1-12 вып.1 09.100-02	АБ-10		
				Сборочные единицы		
11		2	1.138.1-12 вып.1 01.110-01	Каркас КР-2	1	
				Детали		
11		3	1.138.1-12 вып.1 01.101-01	Петля П-2	1	
Б4		4		ф6 В-I ГОСТ 6727-53* ℓ=160	2	0.071 кг
11			1.138.1-12 вып.1 09.100-03	АБ-11		
				Сборочные единицы		
11		2	1.138.1-12 вып.1 01.110-01	Каркас КР-2	1	
				Детали		
11		3	1.138.1-12 вып.1 01.101-02	Петля П-3	1	
Б4		4		ф6 В-I ГОСТ 6727-53* ℓ=160	2	0.071 кг

Инв. № подл. | Подпись и дата | Взам. инв. №

1.138.1-12 вып.1 09.100 Лист 2

17404 47

Формат	Зона	Поз.	Обозначение	Наименование	Кол	Примечание
				Документация		
А4			1.138.1-12 вып.1 10.100 СБ	Сборочный чертеж		
А4			1.138.1-12 вып.1 01.100 СБ	Блок арматурный (АБ-1 ... АБ-4)		
				Сборочный чертеж		
				Детали		
А1		1	1.138.1-12 вып.1 08.101-01	Петля П-5	1	
			Переменные данные для исполнений			
А4			1.138.1-12 вып.1 10.100	АБ-12		
				Сборочные единицы		
А1		2	1.138.1-12 вып.1 01.100-01	Каркас КР-2		
				Детали		
А1		3	1.138.1-12 вып.1 01.101-01	Петля П-2	1	
Б4		4		ф6 В-I ГОСТ 6727-53* ℓ=160	2	0.071 кг
А4			1.138.1-12 вып.1 10.100-01	АБ-13		
				Сборочные единицы		
А1		2	1.138.1-12 вып.1 01.110-01	Каркас КР-2		
				Детали		
А1		3	1.138.1-12 вып.1 01.101-02	Петля П-3	1	
Б4		4		ф6 В-I ГОСТ 6727-53* ℓ=160	2	0.071 кг

Нач. маст.	Станишевский		1.138.1-12 вып. 1 10.100
Гл. инж.	Панков		
ГИП	Зыкина		Блок арматурный АБ-12, АБ-13, АБ-14
Рук. гр.	Мелюшкина		Стадия: Р; Лист: 1; Листов: 2
Проверил	Зыкина		ЦНИИЭП жилища г. Москва
Разраб.	Куц		

Инв. № подл. | Подпись и дата | Взам. инв. №

Формат	Зона	Поз.	Обозначение	Наименование	Кол.	Примечание
А4			1.138.1-12 вып.1 10.100-02	АБ-14		
				Сборочные единицы		
А1		2	1.138.1-12 вып.1 01.110	Каркас КР-1	1	
				Детали		
А1		3	1.138.1-12 вып.1 01.101	Петля П-1	1	
Б4		4		ф5 В-I ГОСТ 6727-53* ℓ=160	2	0.05 кг

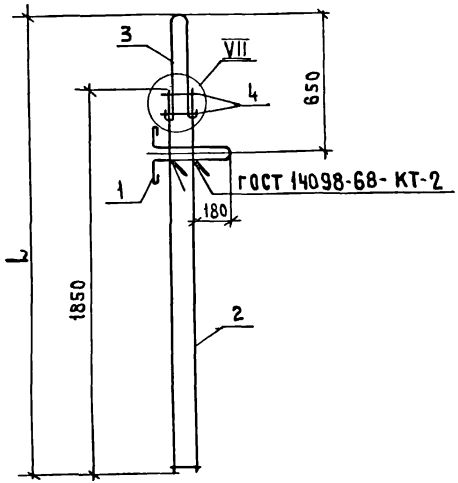

Обозначение	Марка	L мм	Масса кг
1.138.1-12 вып.1 09.100	АБ-8	2120	2.3
-01	АБ-9	2195	2.7
-02	АБ-10	2195	2.98
-03	АБ-11	2265	3.66

1.138.1-12 вып.1 09100 СБ

Блок арматурный (АБ-8... АБ-11) Сборочный чертеж

Стадия	Масса	Масштаб
Р	см.табл	1:20
Лист	Листов 1	

ЦНИИЭП жилища г. Москва

Нач.маст.S	Станишевский	
Гл.инж.мас	Панков	
ГИП	Зыкина	
Рук.гр.	Мелюшкина	
Проверил	Зыкина	
Разработ.	Куц	

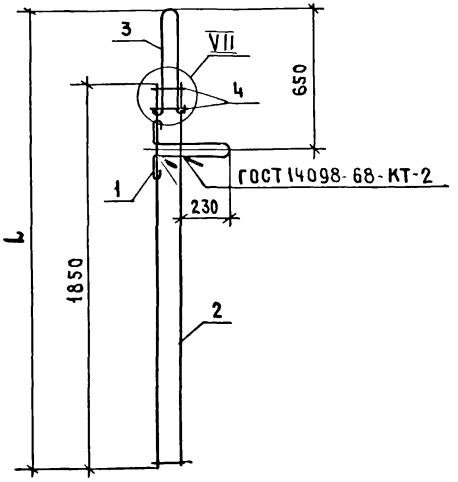

Обозначение	Марка	L мм	Масса кг
1.138.1-12 вып.1 10.100	АБ-12	2195	2.98
-01	АБ-13	2265	3.66
-02	АБ-14	2120	2.30

1.138.1-12 вып.1 10.100 СБ

Блок арматурный (АБ-12, АБ-13, АБ-14) Сборочный чертеж

Стадия	Масса	Масштаб
Р	см.таб	1:20
Лист	Листов 1	

ЦНИИЭП жилища г. Москва

Нач.маст.S	Станишевский	
Гл.инж.мас	Панков	
ГИП	Зыкина	
Рук.гр.	Мелюшкина	
Проверил	Зыкина	
Разраб.	Куц	

Инв.№ подл. | Подпись и дата | Взамен инв.№

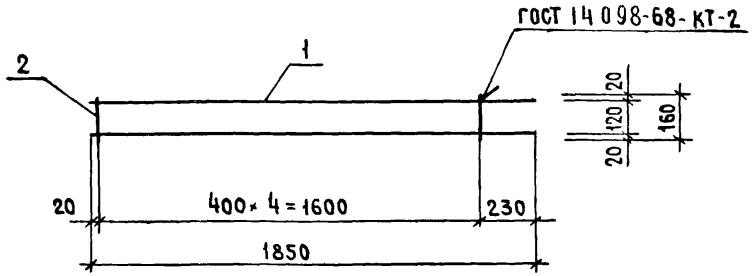

Обозначение	Марка	Масса кг
1.138.1-12 вып.1 01.110	КР-1	0.614
-01	КР-2	0.865

Формат	Зона	Поз.	Обозначение	Наименование	Кол.	Примечание
			1.138.1-12 вып.1 01.110	Каркас КР-1		
		1		ф5 В-I ГОСТ 6727-53 ℓ=1850	2	0.570
		2		ф3 В-I ГОСТ 6727-53 ℓ=160	5	0.044
			-01	Каркас КР-2		
		1		ф6 В-I ГОСТ 6727-53 ℓ=1850	2	0.821
		2		ф3 В-I ГОСТ 6727-53 ℓ=160	5	0.044

Нач.маст.	Станишевский	
Ближ.маст.	Панков	
ГИП	Зыкина	
Рук. гр	Мелюшкина	
Пров.	Зыкина	
Разраб.	Куц	

1.138.1-12 вып.1 01.110

Каркас КР-1, КР-2

Стадия	Масса	Масштаб
Р	См. табл.	1:20
Лист	Листов 1	

ЦНИИЭП жилища г. Москва

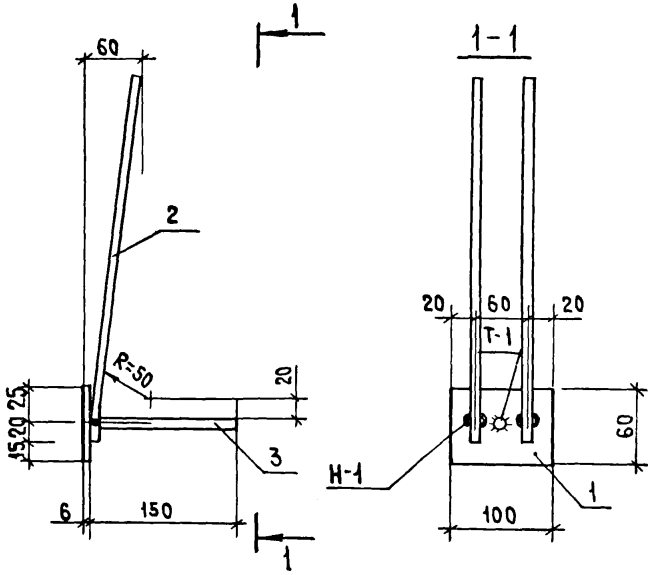

Сварные швы по ГОСТ 19292-73.

Формат	Зона	Поз.	Обозначение	Наименование	Кол.	Примечание
				Детали		
		1		-100×60×6 ГОСТ 103-76	1	0.29 кг
		2		ф10 А-II ГОСТ 578-75 ℓ=390	2	0.48 кг
		3		ф10 А-II ГОСТ 578-75 ℓ=150	1	009 кг

Нач.маст.	Станишевский	
Ближ.маст.	Панков	
ГИП	Зыкина	
Рук. гр	Мелюшкина	
Пров.	Зыкина	
Разраб.	Куц	

1.138.1-12 вып.1 01.010

Изделие закладное М-5

Стадия	Масса	Масштаб
Р	0.86	1:2
Лист	Листов 1	

ЦНИИЭП жилища г. Москва

Инв.№ подл. | Подпись и дата | Взам.инв.№

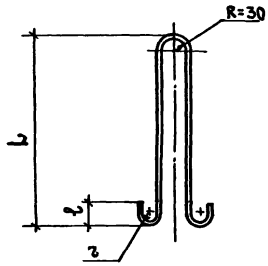

Обозначение	Марка	L мм	ℓ мм	z мм	Масса кг
1.138.1-12 вып. 1 01.101	П-1	420	60	20	0,62
-01	П-2	495	62	20	1.02
-02	П-3	565	95	30	1.70

Формат	Зона	Поз.	Обозначение	Наименование	Кол.	Примечание
			1.138.1-12 вып. 1 01.101	Петля П-1		
				ф10 A_c-III ГОСТ 5781-75 ℓ=1010	1	
			-01	Петля П-2		
				ф12 A_c-III ГОСТ 5781-75 ℓ=1150	1	
			-02	Петля П-3		
				ф14 A_c-III ГОСТ 5781-75 ℓ=1410	1	

Гл.инж.маст	Панков		
Гип	Зыкина		
Рук.гр.	Мелюшкина		
Проверил	Зыкина		
Разработ	Куц		

1.138.1-12 вып. 1 01.101

Петля строповочная П-1, П-2, П-3

Стадия	Масса	Масштаб
Р	см. табл.	1:10
Лист	Листов 1	

Сталь кл. Ас-II, марки 10ГТ ГОСТ 5781-75

ЦНИИЭП жилища г. Москва

gost.e-ecolog.ru

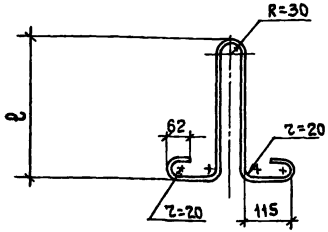

Обозначение	Марка	ℓ мм	Масса кг
1.138.1-12 вып. 1 08.201	П-4	320	0,95
-01	П-5	365	1.02

Формат	Зона	Поз.	Обозначение	Наименование	Кол.	Примечание
			1.138.1-12 вып. 1 08.101	Петля П-4		
				ф12 А-I ГОСТ 5781-75 ℓ=106	1	
			-01	Петля П-5		
				ф12 А-I ГОСТ 5781-75 ℓ=115	1	

Нач.маст.5	Станишевский		
Гл.инж.маст	Панков		
Гип	Зыкина		
Рук.гр.	Мелюшкина		
Проверил	Зыкина		
Разработ	Куц		

Инв.№ подл. | Подпись и дата | Взамен инв.№

1.138.1-12 вып. 1 08.101

Петля монтажная П-4, П-5

Стадия	Масса	Масштаб
Р	см. табл.	1:10
Лист	Листов 1	

Сталь кл. А-I марок ВСт3пс2 ВСт3сп2 ГОСТ 380-71; ГОСТ 5781-75

ЦНИИЭП жилища г. Москва