Типовая документация

на строительные системы и изделия зданий и сооружений

Серия 3.702-1/79

Унифицированные сборные железобетонные конструкции силосных сооружений предприятий по хранению и переработке зерна

Выпуск 2

Сборные железобетонные колонны

Рабочие чертежи

Разработан ЦНИИпромзернопроектом

Главный инженер института /О.К. Довгалло/

Главный инженер проекта /А.Н. Простосердов/

Утвержден постановлением Госстроя СССР от 18.03. 1981г №37

НИИЖБ

Зам. директора института /Н.Н. Коровин/

gost.e-ecolog.ru

Содержание (начало)

Обозначение	Наименование	Стр.
	Содержание	2-4
3.702-1/79-В.2-00.0.0.0 ТЭ	Техническое описание	5-7
3.702-1/79-В.2-01.0.0.00	Колонна железобетонная	
	К1-1-1, К1-2-1, К1-3-1, К1-4-2	8
3.702-1/79-В.2-01.0.0.00 СБ	Колонна железобетонная	
	К1-1-1, К1-2-1, К1-3-1, К1-4-2	
	Сборочный чертеж	9
3.702-1/79-В.2-01.1.0.00	Каркас пространственный КП1	10
3.702-1/79-В.2-01.1.00 СБ	Каркас пространственный КП1	
	Сборочный чертеж	11
3.702-1/79-В.2-01.1.1.00	Каркас плоский КР1, КР2	12
3.702-1/79-В.2-01.1.2.00	Сетка арматурная С1	13
3.702-1/79-В.2-01.1.3.00	Сетка арматурная С2, С3	14
3.702-1/79-В.2-01.1.0.02	Стержень гнутый	15
3.702-1/79-В.2-01.2.0.00	Каркас пространственный КП2	16
3.702-1/79-В.2-01.2.0.00 СБ	Каркас пространственный КП2	
	Сборочный чертеж	17
3.702-1/79-В.2-01.2.1.00	Каркас плоский КР3	18
3.702-1/79-В.2-02.0.0.00	Колонна железобетонная	
	К2-1-2, К2-2-2, К2-3-2, К2-4-2	19
3.702-1/79-В.2-02.0.0.00 СБ	Колонна железобетонная	
	К2-1-2, К2-2-2, К2-3-2, К2-4-2	
	Сборочный чертеж	20
3.702-1/79-В.2-02.1.0.00	Каркас пространственный КП3	21
3.702-1/79-В.2-02.1.0.00 СБ	Каркас пространственный КП3	
	Сборочный чертеж	22
3.702-1/79-В.2-02.1.1.00	Сетка арматурная С4	23
3.702-1/79-В.2-02.1.2.00	Сетка арматурная С5, С6	24
3.702-1/79-В.2-02.2.0.00	Каркас пространственный КП4	25
3.702-1/79-В.2-02.2.0.00 СБ	Каркас пространственный КП4	
	Сборочный чертеж	26

Содержание (продолжение)

Обозначение	Наименование	Стр
3.702-1/79-82-03.00.00	Колонна железобетонная	
	К3-1-2, К3-2-2	27
3.702-1/79-82-03.0.0.00сб	Колонна железобетонная	
	К3-1-2, К3-2-2	
	Сборочный чертеж	28-29
3.702-1/79-82-03.1.0.00	Каркас пространственный КП5, КП6	30
3.702-1/79-82-03.1.0.00сб	Каркас пространственный КП5, КП6	
	Сборочный чертеж	31-32
3.702-1/79-82-03.1.1.00	Каркас плоский КР4÷КР7	33
3.702-1/79-82-03.1.1.00сб	Каркас плоский КР4÷КР7	
	Сборочный чертеж	34
3.702-1/79-82-03.1.2.00	Каркас плоский КР8	35
3.702-1/79-82-03.1.3.00	Каркас плоский КР9÷КР12	36
3.702-1/79-82-03.1.3.00сб	Каркас плоский КР9÷КР12	
	Сборочный чертеж	37
3.702-1/79-82-04.0.0.00	Колонна железобетонная	
	К4-1-1, К4-2-1	38
3.702-1/79-82-04.0.0.00 сб	Колонна железобетонная	
	К4-1-1, К4-2-1	
	Сборочный чертеж	39-40
3.702-1/79-82-04.1.0.00	Каркас пространственный КП7, КП8	41
3.702-1/79-82-04.1.0.00сб	Каркас пространственный КП7, КП8	
	Сборочный чертеж	42-43
3.702-1/79-82-05.0.0.00	Колонна железобетонная	
	К5-1-2, К5-1-4	44
3.702-1/79-82-05.0.0.00 сб	Колонна железобетонная	
	К5-1-2, К5-1-4	
	Сборочный чертеж	45-46
3.702-1/79-82-05.1.0.00	Каркас пространственный КП9, КП9-1	47
3.702-1/79-82-05.1.0.00сб	Каркас пространственный КП9, КП9-1	
	Сборочный чертеж	48-49

Содержание (окончание)

Обозначение	Наименование	Стр.
3.702-1/79-8.2-06.00.00	Колонна железобетонная	
	К6-1-1, К6-1-3, К7-1-1, К7-1-3	50-51
3.702-1/79-8.2-06.0.0.00сб	Колонна железобетонная	
	К6-1-1, К6-1-3, К7-1-1, К7-1-3	
	Сборочный чертеж	52-53
3.702-1/79-8.2-06.1.0.00	Каркас пространственный	
	КП-10, КП10-1, КП11, КП11-1	54-55
3.702-1/79-8.2-06.1.0.00сб	Каркас пространственный	
	КП10, КП10-1, КП11, КП11-1	56-57
	Сборочный чертеж	
3.702-1/79-8.2-06.1.1.00	Каркас плоский КР13	58
3.702-1/79-8.2-00.0.00д	Выборка стали	59-60

1. Сборные железобетонные колонны запроектированы из тяжелого бетона марок М300, М350 и М400 при условии их изготовления в инвентарных металлических формах. Марка бетона определяется по ГОСТ 10180-78 „Бетоны. Методы определения прочности на сжатие и растяжение".

2. Для армирования колонн используется горячекатаная арматурная сталь классов А I, А II и А III (ГОСТ 5781-75, ГОСТ 5.1459-72). Защитный слой рабочей арматуры колонн 20÷30 мм обеспечивается установкой пластмассовых фиксаторов или фиксаторов из цементно-песчаного раствора. Применение металлических фиксаторов, выходящих на поверхность бетона, не допускается.

3. Армирование колонн предусматривается пространственными арматурными каркасами. С целью обеспечения точности сборки пространственного каркаса сборка его должна производиться в кондукторе. Плоские арматурные каркасы и сетки соединяются между собой поперечными стержнями при помощи контактной точечной сварки. Крепление закладных деталей к элементам пространственного каркаса осуществляется контактной точечной сваркой стержней закладных деталей и каркаса или электродуговой сваркой элементов закладных деталей из сортового проката и арматуры каркаса. Крепление детали М1 к сеткам предусмотрено вязальной проволокой.

				3.702-1/79-8.2-00.0.0.0 то		
ГИП	Простосердов			Техническое описание	Стадия	Лист	Листов
Нач. отд.	Резников				Р	1	3
Гл. спец. отд.	Курдюмов				Цниипромзернипроект		
Рук. гр.	Кузнецов						

4. Плоские каркасы и сетки должны изготавливаться при помощи контактной точечной сварки.

Применение электродуговой сварки вместо контактной точечной при изготовлении плоских каркасов и сеток не допускается.

5. В случае отсутствия на заводе-изготовителе электросварочных клещей необходимой мощности образование пространственных каркасов допускается осуществлять объединением плоских каркасов с помощью скоб (см. рис. 1) и электродуговой сварки.

Фиксацию закладных деталей в этом случае допускается производить вязальной проволокой.

Качество сварных соединений должно соответствовать требованиям ГОСТ 10922-75 „Арматурные изделия и закладные детали сварные. Технические требования и методы испытаний".

Электроды для электродуговой сварки выбираются по СН 393-78 „Инструкция по сварке соединений арматуры и закладных деталей железобетонных конструкций" в зависимости от марки и класса сталей.

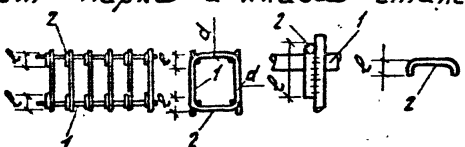

1. Плоский каркас
2. Скоба Ф > 8 мм

Рис. 1.

Сварку производить односторонними швами длиной 6d (для арматуры класса A I) или 8d (для арматуры класса A III). При этом $h_ш = 0{,}25d \geq 4$ мм, $b_ш = 0{,}5d > 10$ мм

Копировал: [illegible] 17212 7 формат 11

6. Риски геометрических осей наносятся несмываемой краской в местах, показанных на чертеже.

7. Контроль качества, условия транспортирования и хранения колонн должны соответствовать ТУ69-55-77 „Колонны железобетонные силосных сооружений предприятий по хранению и переработке зерна."

8. Монтаж колонн производить в соответствии с требованиями СН и П III-16-73 „Бетонные и железобетонные конструкции сборные."

Условные обозначения сварных швов

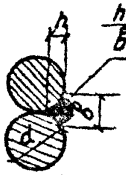

h - высота шва
(h ≥ 0.25d, но не менее 4 мм)
b - ширина шва
(b ≥ 0,5 d, но не менее 10 мм)
l - длина шва

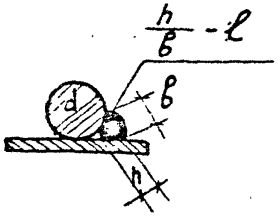

h - высота шва
(h ≥ 0.25d, но не менее 4 мм)
b - ширина шва
(b ≥ 0.5d, но не менее 8 мм)
l - длина шва

Формат	Зона	Поз.	Обозначение	Наименование	Кол.	Примеч.
				Документация		
11			3.702-1/79-В.2-01.0.0.00СБ	Сборочный чертеж		
11			3.702-1/79-В.2-00.0.0.0Д	Выборка стали		лист 1
11			3.702-1/79-В.2-00.0.0.0ТО	Техническое описание		на 3х листах
			Переменные данные для исполнений			
				3.702-1/79-В.2-01.0.0.00		для К1-1-1
				Сборочные единицы		
11		1	3.702-1/79-В.2-01.1.0.00	Каркас пространственный КП1	1	
				Материалы		
				Бетон марки 300	1.8	$м^3$
				3.702-1/79-В.2-01.0.0.00-01		для К1-2-1
				Сборочные единицы		
11		1	3.702-1/79-В.2-01.1.0.00	Каркас пространственный КП1	1	
				Материалы		
				Бетон марки 350	1.8	$м^3$
				3.702-1/79-В.2-01.0.0.00-02		для К1-3-1
				Сборочные единицы		
11		1	3.702-1/79-В.2-01.1.0.00	Каркас пространственный КП1	1	
				Материалы		
				Бетон марки 400	1.8	$м^3$
				3.702-1/79-В.2-01.0.0.00-03		для К1-4-2
				Сборочные единицы		
11		1	3.702-1/79-В.2-01.2.0.00	Каркас пространственный КП2	1	
				Материалы		
				Бетон марки 400	1.8	$м^3$

3.702-1/79-В.2-01.0.0.00

ГИП	Простосердов		
Нач. отд.	Резниковский		
Инженер	Кудюмов		
Инж. гр.	Кузнецов		

Колонна железобетонная К1-1-1, К1-2-1, К1-3-1, К1-4-2

Стадия	Лист	Листов
Р		1

ЦНИИпромзернопроект

Копировал Тарасова 17212 9 формат 11

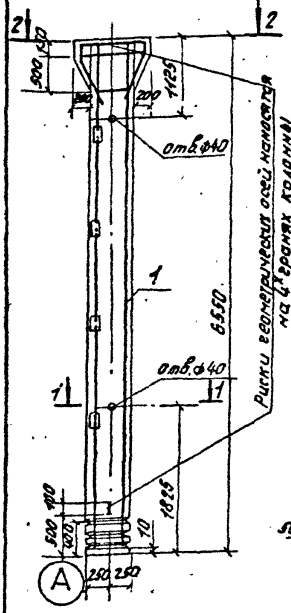

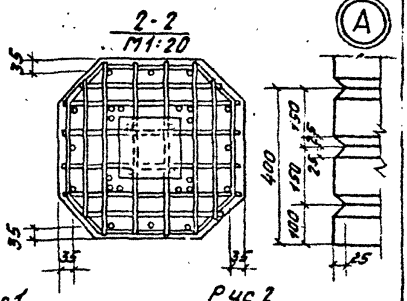

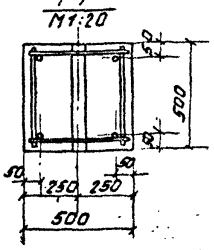

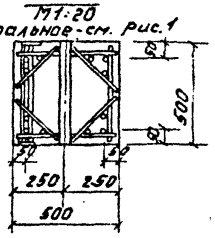

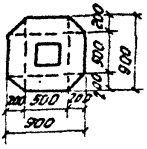

Обозначение	Рис.	Марка		
		колонны	бетона	каркаса
3.702-1/79-8.2-01.0.0.00	1	К1-1-1	300	КП1
-01		К1-2-1	350	
-02		К1-3-1	400	
-03	2	К1-4-2	400	КП2

3.702-1/79-8.2-01 0.0.00 сб

гип	Простосердов	
нач. отд.	Резниковский	
гл. контрольн.	Крыгин	
гл. спец. отд.	Курдюмов	
Рук. гр.	Кузнецов	
Техник	Найда	

Колонна железобетонная К1-1-1; К1-2-1; К1-3-1; К1-4-2 Сборочный чертеж

Стадия	Масса	Масштаб
Р	4,5т	1:50
Лист	Листов 1	

Цниипромзернопроект

Копировал: [illegible] 172-3 10 формат 11

Формат	Зона	Поз	Обозначение	Наименование	Кол.	Примеч.
				Документация		
11			3.702-1/79-В.2-01.1.0.00 СБ	сборочный чертеж		
11			3.702-1/79-В.2-00.0.0.0. ТО	техническое описание		на 3 листах
				сборочные единицы		
11		1	3.702-1/79-В.2-01.1.1.00	каркас плоский Кр1	2	
11		2	3.702-1/79-В.2-01.1.2.00	сетка арматурная С1	2	
11		3	3.702-1/79-В.2-01.1.3.00	С2	1	
11		4	3.702-1/79-В.2-01.1.3.00-01	С3	1	
11		5	3.702-1/79-В.6-01.0	изделие закладное М1	1	
				Детали		
Б.У		6	3.702-1/79-В.2-01.1.0.01	газовая труба dвн=40		
				ГОСТ 3262-75; ℓ=500	2	3.8 кг
11		7	3.702-1/79-В.2-01.1.0.02	стержень гнутый	12	
Б.У		8	3.702-1/79-В.2-01.1.0.03	ф14 АТ ГОСТ 5781-75; ℓ=480	4	2.3 кг
Б.У		9	3.702-1/79-В.2-01.1.0.04	ф10 АТ ГОСТ 5781-75; ℓ=480	28	8.3 кг

3.702-1/79-В.2-01.1.0.00

ГИП	Простосердов	Каркас пространственный КП1	Стадия: Р; Лист: ; Листов: 1
Нач. отд.	Резниковский		ЦНИИПромзерноПроект
Н. спец. отд.	Курдюмов		
Рук. гр.	Кузнецов		

Копировал: Тишкова 17212 11 формат 11

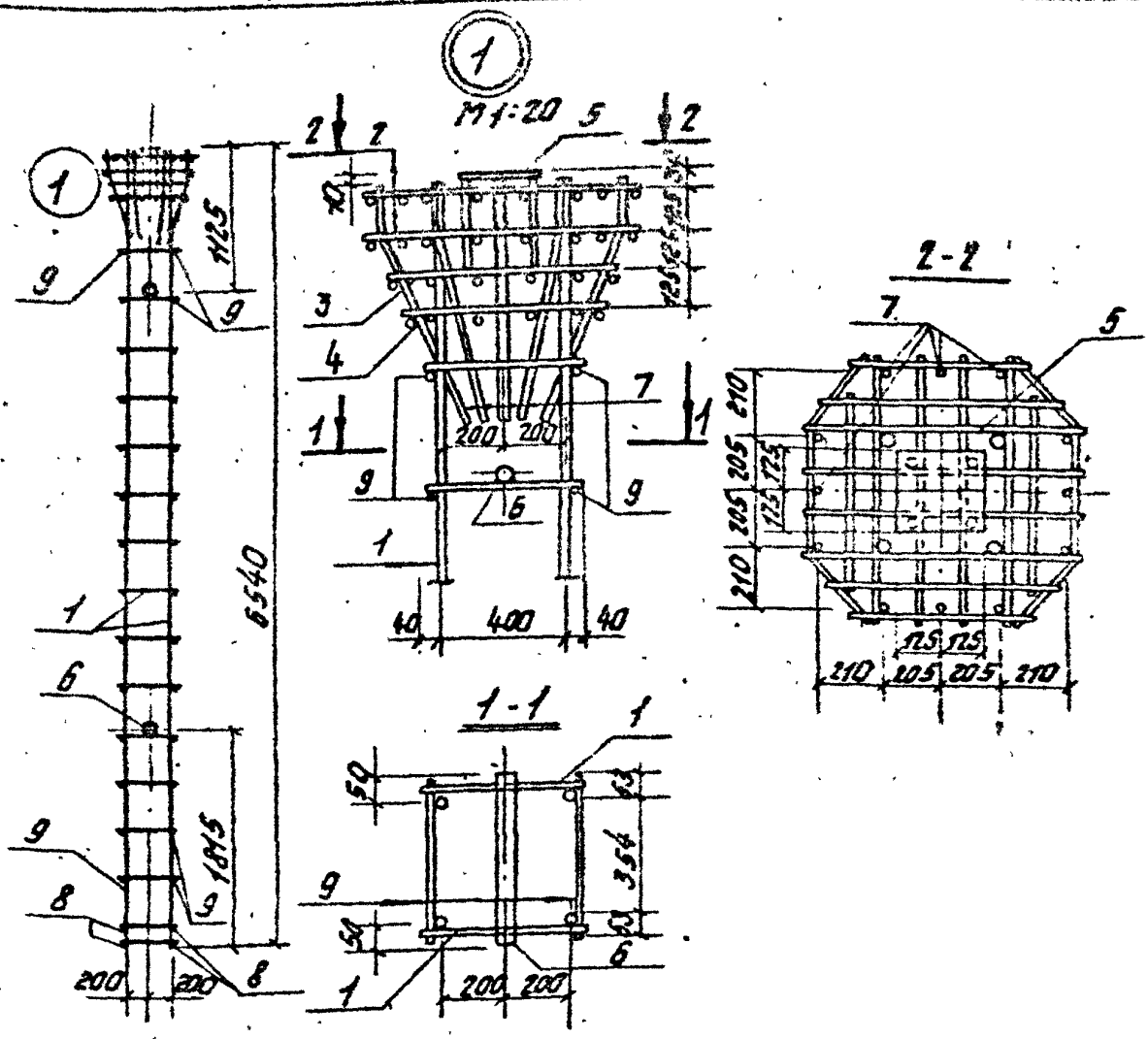

				3.702-1/79-В.2-01.1.0.00 сб			
				Каркас пространственный КП1 Сборочный чертеж	Стадия	Масса	Масштаб
					Р	185,8 кг	1:50
Гип	Простосердов				Лист	Листов 1	
Нач. отд.	Резниковский				Цниипромзернопроект		
Пл. конструкт.	Ярыгин						
Пл. спец. отд.	Курдюмов						
Рук. гр.	Кузнецов						
Техник	Найда						

Копировал: [illegible] 7212 12 формат 11

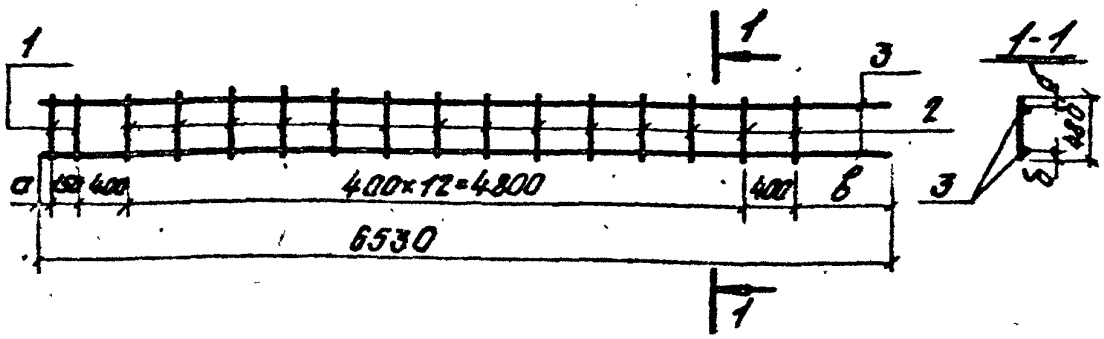

Обозначение	Марка	а мм	в мм	б мм	Масса кг
3.702-1/79-В.2-01.1.1.00	Кр1	45	735	40	68.5
01	Кр2	30	750	120	55,6

Формат	Зона	Поз.	Обозначение	Наименование	Кол.	Примеч.
				Документация		
11			3.702-1/79-В.2-00.0.0.0 то	Техническое описание		на 3х листах
				Детали		
Б.У		1	3.702-1/79-В.2-01.1.0.03	ф14АI, ГОСТ 5781-75; l=480	2	1,2 кг
Б.У		2	3.702-1/79-В.2-01.1.0.04	ф10АI, ГОСТ 5781-75; l=480	14	4.2 кг
			Переменные данные для исполнений			
				3.702-1/79-В.2-01.1.1.00		для КР1
				Детали		
Б.У		3	3.702-1/79-В.2-01.1.1.01	ф28АIII, ГОСТ 5.1459-72; l=6530	2	63.1 кг
				3.702-1/79-В2-01.1.1.00-01		для КР2
				Детали		
Б.У		3	3.702-1/79-В.2-01.1.1.02	ф25АIII, ГОСТ 5.1459-72; l=6530	2	50.2 кг

3.702-1/79-В.2-01.1.1.00

Каркас плоский
КР1, КР2

Стадия	Масса	Масштаб
Р	см. табл.	1:50
Лист	Листов 1	

Гип Простосердов
Нач. отд. Резниковский
Архитектор Ярыгин
Инженер Гуляев
Рук. гр. Гузнецов
Техник Майда

Цниипромзернопроект

Копировал Тарасова 4.9.72 13 формат 11

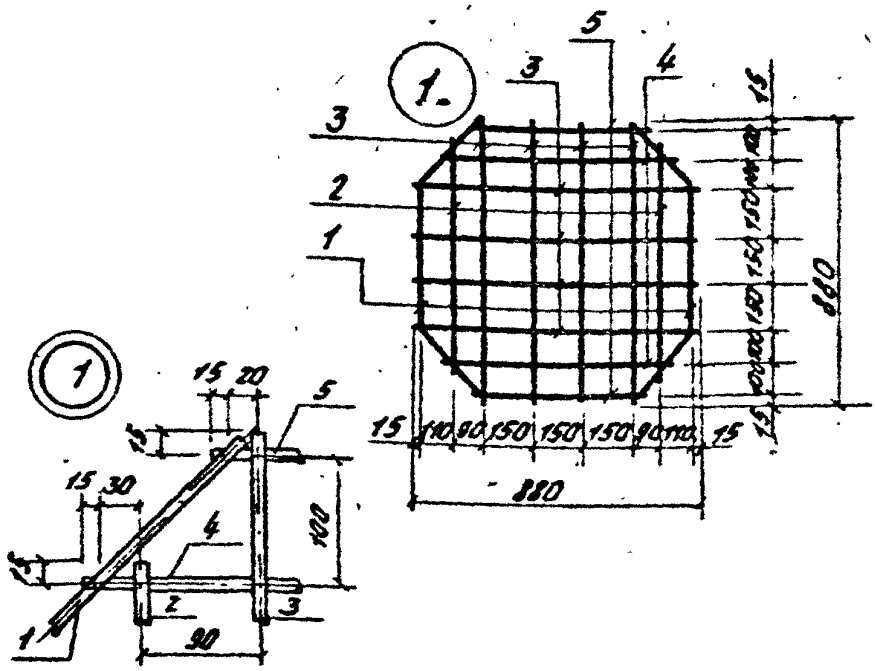

Формат	Зона	Поз.	Обозначение	Наименование	Кол.	Примеч.
				Документация		
11			3.702-1/79-В.2-00.0.0.0 то	Техническое описание		на 3-х листах
				Детали		
11		1	3.702-1/79-В.2-01.1.0.02 -об	Стержень гнутый	2	
				ф 10 АIII ГОСТ 5.1459-72		
Б.У		2	3.702-1/79-В.2-01.1.2.01	l=680	2	0.8 кг
Б.У		3	3.702-1/79-В.2-01.1.2.02	l=880	8	4.4 кг
Б.У		4	3.702-1/79-В.2-01.1.2.03	l=720	2	0.9 кг
Б.У		5	3.702-1/79-В.2-01.1.2.04	l=520	2	0.6 кг

3.702-1/79-В.2-01.1.2.00

ГИП	Простосердов		
Нач. отд.	Резниковский		
Гл. конструктор	Ярыгин		
Гл. спец. отд.	Курдюмов		
Рук. гр.	Кузнецов		
Техник	Найда		

Сетка арматурная С1

Стадия	Масса	Масштаб
Р	7.9 кг	1:20
Лист	Листов 1	

Цниипромзернопроект

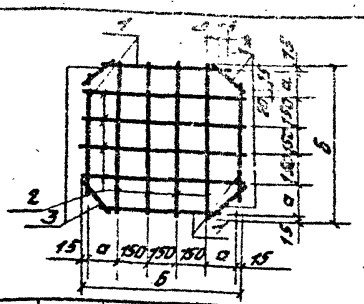

Обозначение	Марка	а мм	б мм	Масса кг
3.702-1/79-В.2-01.1.3.00	С2	150	780	3.6
-01	С3	100	680	3.2

Формат	Зона	Поз.	Обозначение	Наименование	Кол.	Примеч.
				Документация		
11			3.702-1/79-В.2-00.0.0.0 то	Техническое описание		на 3х листах
				Детали		
БУ		1	3.702-1/79-В.2-01.1.3.01	ф8АТ ГОСТ 5781-75; l=520	4	0.8 кг
			Переменные данные для исполнений			
				3.702-1/79-В.2-01.1.3.00		для С2
				Детали		
БУ		2	3.702-1/79-В.2-01.1.3.02	ф8АТ ГОСТ 5781-75; l=780	8	2,5 кг
БУ		3	3.702-1/79-В.2-01.1.3.03	ф8АТ ГОСТ 5781-75; l=215	4	0.3 кг
				3.702-1/79-В2-01.1.3.00-01		для С3
				Детали		
БУ		2	3.702-1/79-В.2.01.1.3.04	ф8АТ ГОСТ 5781-75; l=680	8	2.1 кг
БУ		3	3.702-1/79-В2.01.1.3.05	ф8АТ ГОСТ 5781-75; l=170	4	0.3 кг

3.702-1/79-В.2-01.1.3.00

Гип	Простосердов	
Нач. отд.	Резниковский	
Ал. контр.	Ярыгин	
Ал. спец.	Курдюмов	
Рук. гр.	Кузнецов	
Техник	Найда	

Сетка арматурная С2, С3

Стадия	Масса	Масштаб
Р	см. табл.	1:20
Лист	Листов 1	

ЦНИИпромзернопроект

Копировал Тарасова 17212 15 формат 11

Рис.1

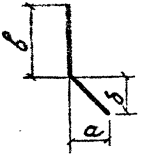

Рис.2

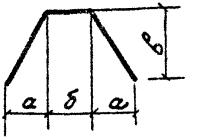

Обозначение	Рис.	размер, мм					Масса кг
		ф	а	б	в	Lобщ	
3.702-1/79-В.2-01.1.0.02	1	10А III	259	680	140	890	0.6
-01		22А III	145	145	420	625	1.9
-02		22А III	550	550	870	1640	4.9
-03		12А III	110	190	120	340	0.3
-04		14А III	240	240	180	520	0.6
-05		12А III	39	39	205	300	0.3
-06	2	10А III	190	490	190	1030	0.6
-07		22А III	595	220	595	1960	5.9
-08		14А III	210	50	210	650	0.8

ГИП	Простосердов		
Нач.отд.	Резниковский		
Гл.констр.	Ярыгин		
Гл.спец.отд.	Курочкин		
Рук. гр.	Кузнецов		

3.702-1/79-В.2-01.1.0.02

Стержень гнутый

Стадия	Масса	Масштаб
Р	см.табл.	
Лист	Листов 1	

Арматурная сталь ГОСТ 5.1459-72

ЦНИИПромзернопроект

Копировал

Инв.№ подл. | Подпись и дата | Взам.инв.№

Формат	Зона	Поз.	Обозначение	Наименование	Кол.	Примеч.
				Документация		
11			3.702-1/79-В.2-01.2.0.00 СБ	Сборочный чертеж		
11			3.702-1/79-В.2-00.0.0.0 ТО	Техническое описание		на 3х листах
				Сборочные единицы		
11		1	3.702-1/79-В.2-01.1.1.00-01	Каркас плоский Кр2	2	
11		2	3.702-1/79-В.2-01.2.1.00	Кр3	2	
11		3	3.702-1/79-В.2-01.1.2.00	Сетка арматурная С1	2	
11		4	3.702-1/79-В.2-01.1.3.00	С2	1	
11		5	3.702-1/79-В.2-01.1.3.00-01	С3	1	
11		6	3.702-1/79-В.6-01.0	Изделие закладное М1	1	
11		7	3.702-1/79-В.6-02.0	М4	4	
				Детали		
Б.У		8	3.702-1/79-В.2-01.1.0.01	Газовая труба $d_{вн}=40$		
				ГОСТ 3262-75; $l=500$	2	3.8 кг
11		9	3.702-1/79-В.2-01.1.0.02	Стержень гнутый	12	
Б.У		10	3.702-1/79-В.2-01.2.0.01	ф10АТ ГОСТ 5781-75; $l=170$	32	3.4 кг

3.702-1/79-В.2-01.2.0.00

ГИП	Простосердов		Каркас пространственный КП2	Стадия	Лист	Листов
Нач. отд.	Резниковский			Р		1
Рук. гр.	Кондюмов			Цнии промзернопроект		
Техник	Назаев					

копировал ... формат 11

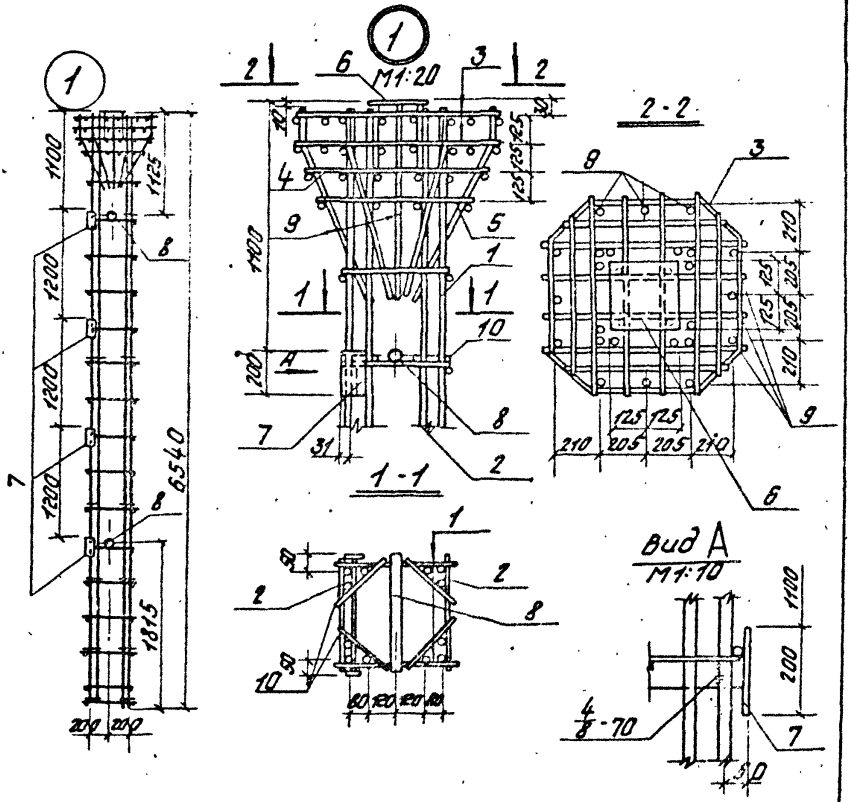

				3.702-1/79-В.2-01.2.0.00 сб			
				Каркас пространственный КПГ Сборочный чертеж	стадия	масса	масштаб
					Р	407,3к	1:50
Гип	Простосердов				лист	листов 1	
Нач.отд.	Резниковский						
Планстрат	Ярыгин						
Ст.спец.отд.	Курдюмов						
Рук.гр.	Кузнецов						
Техник	Найда						

Копировал [illegible] 17212 [illegible] Формат [illegible]

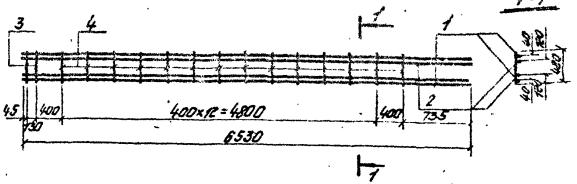

Формат	Зона	Поз.	Обозначение	Наименование	Кол.	Примеч.
				Документация		
11			3.702-1/79-В.2-00.0.0.0 то	Техническое описание		на 3х листах
				Детали		
5.У		1	3.702-1/79-В.2-01.1.1.01	ф28АIII ГОСТ 5.1459-72; l=6530	2	63.1 кг
5.У		2	3.702-1/79-В.2-01.1.1.02	ф25АIII ГОСТ 5.1459-72; l=6530	2	50.2 кг
5.У		3	3.702-1/79-В.2-01.1.0.03	ф14АI ГОСТ 5781-75; l=480	2	1.2 кг
5.У		4	3.702-1/79-В.2-01.1.0.04	ф10АI ГОСТ 5781-75; l=480	14	4.2 кг

3.702-1/79-В.2-01.2.1.00

ГИП	Простосердов		
Нач. отд.	Резниковский		
Гл. инстр.	Ярыгин		
Гл. спец. отд.	Курдюмов		
Рук. гр.	Кузнецов		
Техник	Найда		

Каркас плоский Кр3

Стадия	Масса	Масштаб
Р	118.7 кг	1:50
Лист	Листов 1	

Цниипромзернопроект

Копировал: Пасмет 17212 19 формат 11

Формат	Зона	Поз	Обозначение	Наименование	Кол.	Примеч.
				Документация		
11			3.702-1/79-В.2-02.0.0.00 сб	Сборочный чертеж		
11			3.702-1/79-В.2-00.0.0. ОД	Выборка стали		лист 1
11			3.702-1/79-В.2-00.0.0.0 то	Техническое описание		на 3х листах
			Переменные данные для исполнений			
				3.702-1/79-В.2-02.0.0.00		для К2-1-2
				Сборочные единицы		
11		1	3.702-1/79-В.2-02.1.0.00	Каркас пространственный КП3	1	
				Материалы		
				Бетон марки 300	1.8	м³
				3.702-1/79-В.2-02.0.0.00-01		для К2-2-2
				Сборочные единицы		
11		1	3.702-1/79-В.2-02.1.0.00	Каркас пространственный КП3	1	
				Материалы		
				Бетон марки 350	1.8	м³
				3.702-1/79-В.2-02.0.0.00-02		для К2-3-2
				Сборочные единицы		
11		1	3.702-1/79-В.2-02.1.0.00	Каркас пространственный КП3	1	
				Материалы		
				Бетон марки 400	1.8	м³
				3.702-1/79-В.2-02.0.0.00-03		для К2-4-2
				Сборочные единицы		
11		1	3.702-1/79-В.2-02.2.0.00	Каркас пространственный КП4	1	
				Материалы		
				Бетон марки 400	1.8	м³

3.702-1/79-В.2-02.0.0.00

ГИП	Простосердов		
Нач. отд.	Резниковский		
Пл. отд.	Курдюмов		
Рук. гр.	Кузнецов		

Колонна железобетонная К2-1-2, К2-2-2, К2-3-2, К2-4-2

Стадия	Лист	Листов
Р		1

ЦНИИпромзернопроект

Копировал: [illegible] 17212 20 формат 11

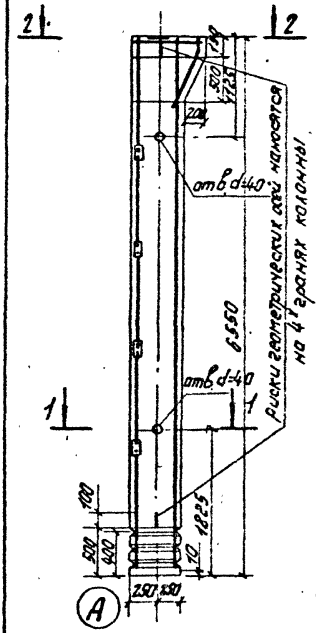

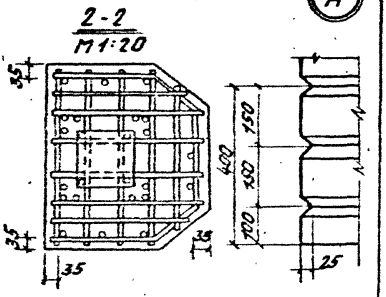

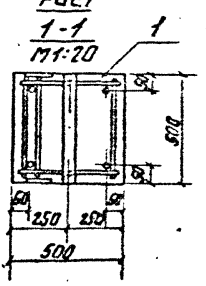

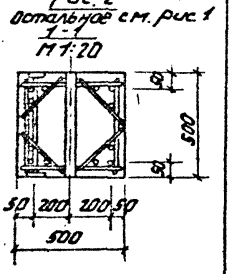

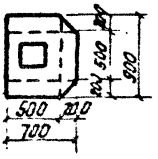

Обозначение	Рис.	Марка		
		колонны	бетона	арматуры
3.702-1/79-В.2-02.0.0.00	1	К2-1-2	300	КП3
-01		К2-2-2	350	
-02		К2-3-2	400	
-03	2	К2-4-2	400	КП4

Изм.	Подпись		
Нач. отд.	Резюмов		
Ст. инж.	Ярошин		
Инж.	Кондратьев		
Рук. пр.	Кузнецов		

3.702-1/79-В.2-02.0.0.00 сб

Колонна железобетонная К2-1-2, К2-2-2, К2-3-2, К2-4-2

Сборочный чертеж

Стадия	Масса	Масштаб
Р	4,5т	1:50

Лист Листов 1

Цнии промзерноправ.

Копировал

Формат 11

Формат	Зона	Поз.	Обозначение	Наименование	Кол.	Примеч.
				Документация		
11			3.702-1/79-В.2-1.0.00 СБ	Сборочный чертеж		
11			3.702-1/79-В.2-00.0.0.0 ТО	Техническое описание		на 3х листах
				Сборочные единицы		
11		1	3.702-1/79-В.2-01.1.1.00	Каркас плоский Кр1	2	
11		2	3.702-1/79-В.2-02.1.1.00	Сетка арматурная С4	2	
11		3	3.702-1/79-В.2-02.1.2.00	С5	1	
11		4	3.702-1/79-В.2-02.1.2.00-01	С6	1	
11		5	3.702-1/79-В.6-01.0	Изделие закладное М1	1	
5.У		6	3.702-1/79-В.6-02.0	М4	4	
					1	
				Детали		
5.У		7	3.702-1/79-В.2-01.1.0.01	Газовая труба $d_{вн}$=40		
				ГОСТ 3262-75; l=500	2	3.8 кг
11		8	3.702-1/79-В.2-01.1.0.02	Стержень	9	
5.У		9	3.702-1/79-В.2-01.1.0.03	ф14АТ ГОСТ 5781-75; l=480	4	2.3 кг
5.У		10	3.702-1/79-В.2-01.1.0.04	ф10АТ ГОСТ 5781-75; l=480	28	8.3 кг

3.702-1/79-В.2-02.1.0.00

ГИП	Простосердов	Каркас пространственный КПЗ	Стадия: Р; Лист; Листов: 1
Нач. отд.	Резниковский		ЦНИИпромзернопроект
Гл. спец. отд.	Курдюмов		
Рук. гр.	Кузнецов		

Копировал ... 17212 22 ...

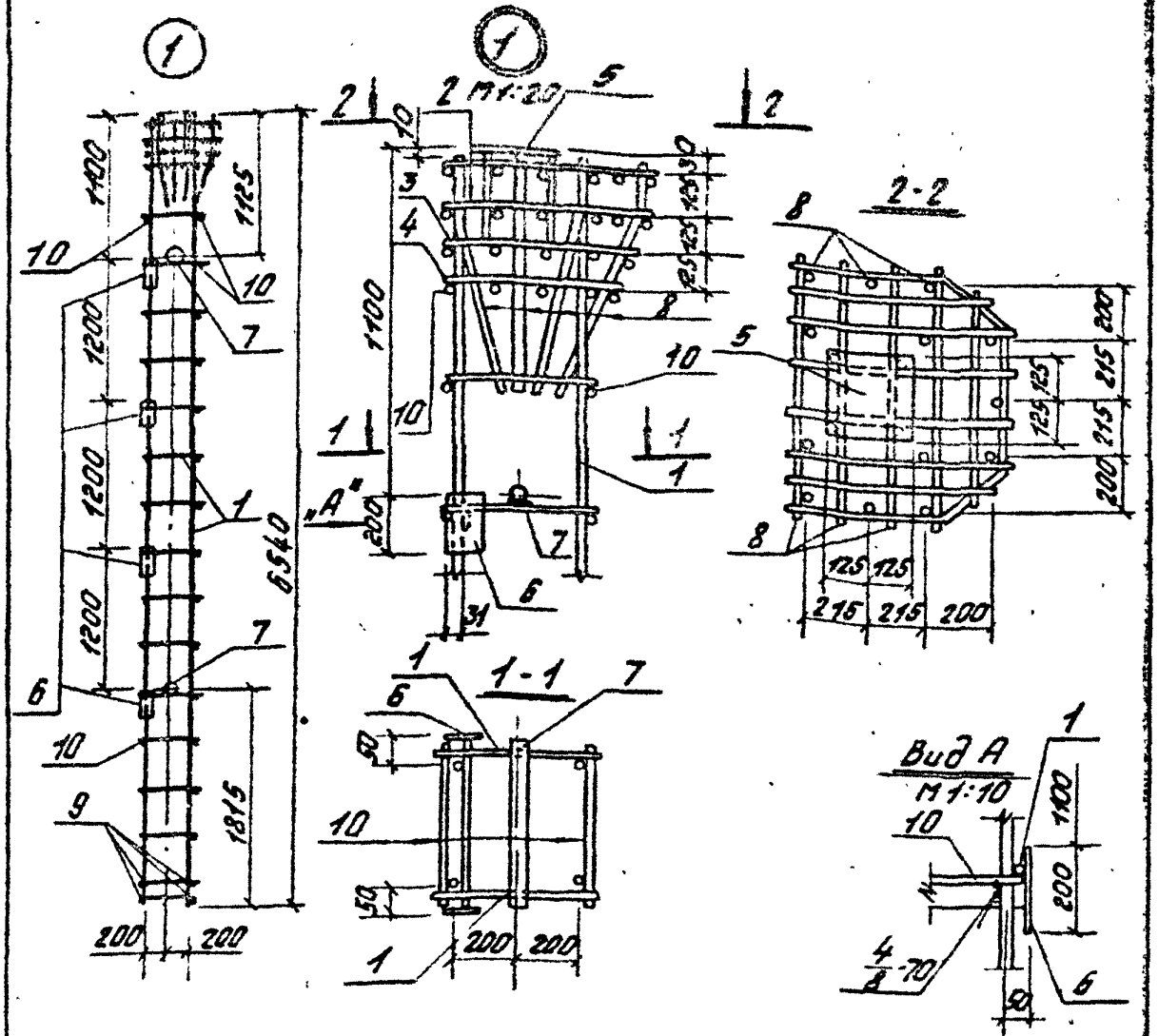

Гип	Простосердов		
Нач. отд.	Резниковский		
Гл. констр. отд.	Ярыгин		
Гл. спец. отд.	Курдюмов		
Рук. гр.	Кузнецов		
Техник	Найда		

3.702-1/79-В.2-02.1.0.00 сб

Каркас пространственный КПЗ сборочный чертеж

Стадия	Масса	Масштаб
Р	196,9 кг	1:50

Лист | Листов 1

ЦНИИпромзернопроект

Копировал: Тарасов — 17212 23 формат 11

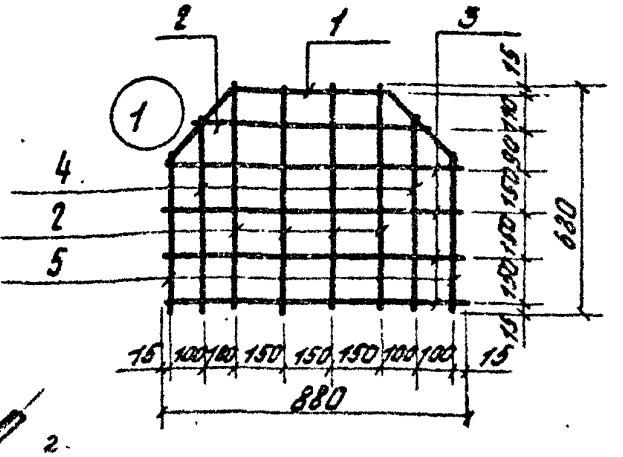

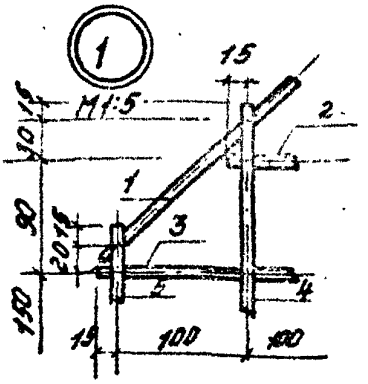

Формат	Зона	Поз.	Обозначение	Наименование	Кол.	Примеч.
				Документация		
А4			3.702-1/79-В.2-00.0.0 ТО	Техническое описание		на 3 листах
				Детали		
А1		1	3.702-1/79-В.2-01.1.0.02-06	Стержень гнутый	1	
				Ф10 А III; ГОСТ 5.1459-72		
Б.У		2	3.702-1/79-В.2-01.1.2.01	ℓ=680	5	2.1 кг
Б.У		3	3.702-1/79-В.2-01.1.2.02	ℓ=880	4	2.2 кг
Б.У		4	3.702-1/79-В.2-02.1.1.01	ℓ=600	2	0.7 кг
Б.У		5	3.702-1/79-В.2-02.1.1.02	ℓ=500	2	0.6 кг

ГИП	Простосердов	
Нач. отд.	Резниковский	
Гл. конструк.	Ярыгин	
Н. отд. отд.	Курдюмов	
Рук. гр.	Кузнецов	
Техник	Жийда	

3.702-1/79-В.2-02.1.1.00

Сетка арматурная С4

Стадия	Масса	Масштаб
Р	5,6кг	1:20
Лист	Листов 1	

ЦНИИПромзерноПроект

Копировал Тарасова 17212 24 Формат А4

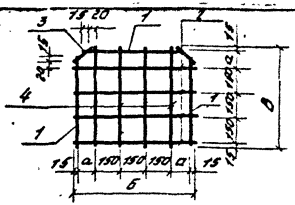

Обозначение	Марка	Размеры, мм а	б	в	Масса кг
3.702-1/79-B.2-02.1.2.00	С5	150	780	630	3.0
3.702-1/79-B.2-02.1.2.00-01	С6	100	680	680	2.7

Формат	Зона	Поз.	Обозначение	Наименование	Кол.	Примеч.
				Документация		
А4			3.702-1/79-B.2-00.0.0.0 ТО	Техническое описание		на 3 листах
				Детали		
Б.У		1	3.702-1/79-B.2-01.1.3.01	ФВАТ ГОСТ 5781-75; ℓ=520	3	0.6 кг.
			Переменные данные для исполнений			
				3.702-1/79-B.2-02.1.2.00		для С5
				Детали		
Б.У		2	3.702-1/79-B.2-01.1.3.02	ФВАТ ГОСТ 5781-75; ℓ=780	4	1.2 кг
Б.У		3	3.702-1/79-B.2-01.1.3.03	ФВАТ ГОСТ 5781-75; ℓ=215	2	0.2 кг
Б.У		4	3.702-1/79-B.2-02.1.2.01	ФВАТ ГОСТ 5781-75; ℓ=630	4	1.0 кг
				3.702-1/79-B.2-02.1.2.00-01		для С6
				Детали		
Б.У		2	3.702-1/79-B.2-01.1.3.04	ФВАТ ГОСТ 5781-75; ℓ=680	4	1.1 кг
Б.У		3	3.702-1/79-B.2-01.1.3.05	ФВАТ ГОСТ 5781-75; ℓ=770	2	0.1 кг
Б.У		4	3.702-1/79-B.2-02.1.2.02	ФВАТ ГОСТ 5781-75; ℓ=580	4	0.9 кг

3.702-1/79-B.2-02.1.2.00

Сетка арматурная С5, С6

Стадия	Масса	Масштаб
Р	сп. табл.	1:20
Лист	Листов 1	

ЦНИИпромзернопроект

ГИП	Простосердов	
Нач. отд.	Резникевич	
Конструктор	Яропкин	
Гл. спец.	Кудрявцев	
Н. контр.	Кузнецов	
Техник	Чайка	

Копировал Тарасова 17212 25 Формат А4

Формат	Зона	Поз.	Обозначение	Наименование	Кол.	Примеч.
				Документация		
11			3.702-1/79-В.2-02.2.0.00 СБ	Сборочный чертеж		
11			3.702-1/79-В.2-00.0.0.0 ТО	Техническое описание		на 3х листах
				Сборочные единицы		
11		1	3.702-1/79-В.2-01.1.1.00-01	Каркас плоский Кр2	2	
11		2	3.702-1/79-В.2-01.2.1.00	Кр3	2	
11		3	3.702-1/79-В.2-02.1.1.00	Сетка арматурная С4	2	
11		4	3.702-1/79-В.2-02.1.2.00	С5	1	
11		5	3.702-1/79-В.2-02.1.2.00-01	С6	1	
11		6	3.702-1/79-В.6-01.0	Изделие закладное М1	1	
11		7	3.702-1/79-В.6-02.0	М4	4	
				Детали		
6.4		8	3.702-1/79-В.2-01.1.0.01	Газовая труба $d_{вн}=40$		
				ГОСТ 3262-75; $l=500$	2	3.8 кг
11		9	3.702-1/79-В.2-01.1.0.02	Стержень гнутый	9	
6.4		10	3.702-1/79-В.2-01.2.0.01	Ф10АТ ГОСТ 5781-75; $l=170$	32	3.4 кг

Гип	Простосердов		
Нач. отд.	Резниковский		
Гл. спец. отд.	Курдюмов		
Рук. гр.	Кузнецов		

3.702-1/79-В.2-02.2.0 00

Каркас пространственный КП4

Стадия	Лист	Листов
Р		1

Цилиндромзернопроект

Копировал 17212 25 Формат 1

Инв. № подл. | Подпись и дата | Взам. инв. №

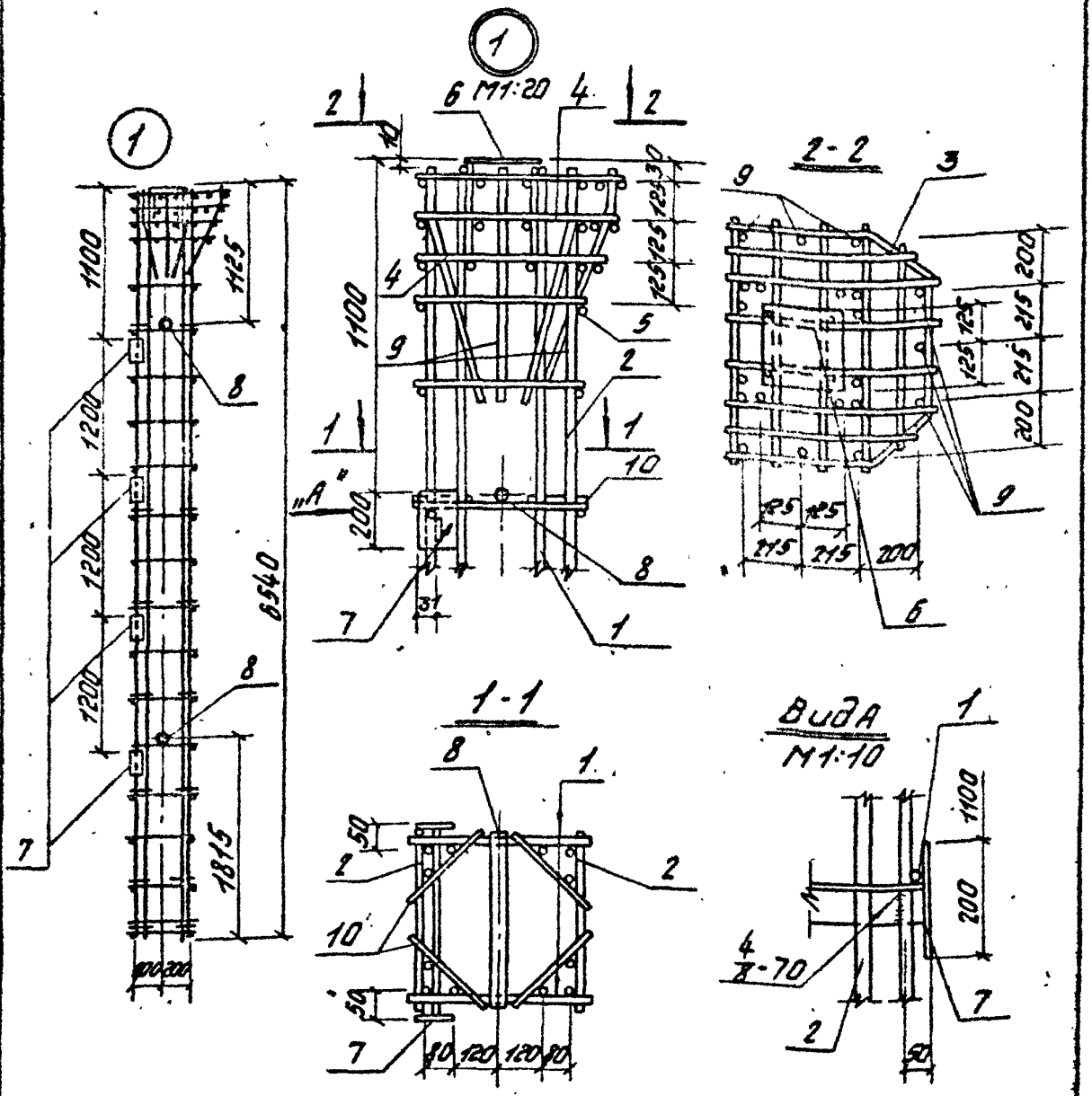

				3.702-1/79-В.2-02.2.0.00сб
				Каркас пространственный КП4 Сборочный чертеж
Гип	Простосердов			
Нач.отд.	Резниковская			
Инженер	Ярыгин			
Гл.спец.отд.	Курдюмов			
Рук.гр.	Кузнецов			
Техник	Найда			

Стадия	Масса	Масштаб
Р	401.2кг	1:50
Лист	Листов 1	
цниипромзернопроект		

Копировал. 17212 27 формат 11

Формат	Зона	Поз	Обозначение	Наименование	Кол.	Примеч.
				Документация		
11			3.702-1/79-В.2-03.0.0.00 СБ	Сборочный чертеж		на 2х листах
11			3.702-1/79-В.2-00.0.0.0Д	Выборка стали		лист 1
11			3.702-1/79-В.2-00.0.0.0 ТО	Техническое описание		на 3х листах
				Материалы		
				Бетон марки 400	2.7	$м^3$
			Переменные данные для исполнений			
				3.702-1/79-В.2-03.1.0.00		для КЗ-1-2
				Сборочные единицы		
11		1	3.702-1/79-В.2-03.1.0.00	Каркас пространственный КПБ	1	
				3.702-1/79-В.2-03.1.00-01		для КЗ-2-2
				Сборочные единицы		
11		1	3.702-1/79-В.2-03.1.0.00-01	Каркас пространственный КПБ	1	

3.702-1/79-В.2-03.00.00

ГИП	Простосердов	
Нач. отд.	Резниковский	
Б. спец. отд.	Курдюмов	
Рук. гр.	Кузнецов	

Колонна железобетонная КЗ-1-2, КЗ-2-2

Стадия	Лист	Листов
Р		1

Инжиипромзернопроект

копировал Тарасова 17212 28 формат 11

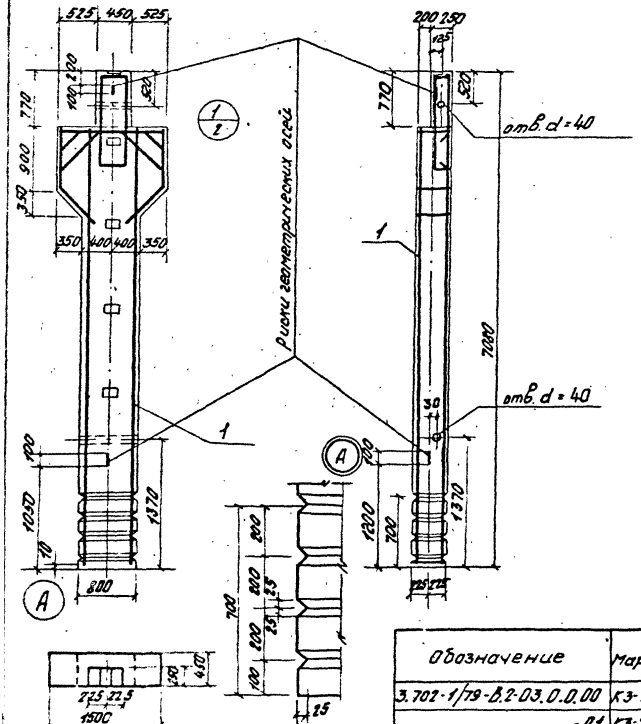

Обозначение	Марка
3.702-1/79-В.2-03.0.0.00	КЗ-1-2
-01	КЗ-2-2

3.702-1/79-В.2-03.0.0.00сб

Колонна железобетонная КЗ-1-2, КЗ-2-2 Сборочный чертеж

Стадия	Масса	Масштаб
Р	5,81	1:50
Лист 1	Листов 2	

Инициатор промэкспроект

Копировал Терехова 17.12.2[illegible] Формат 1[illegible]

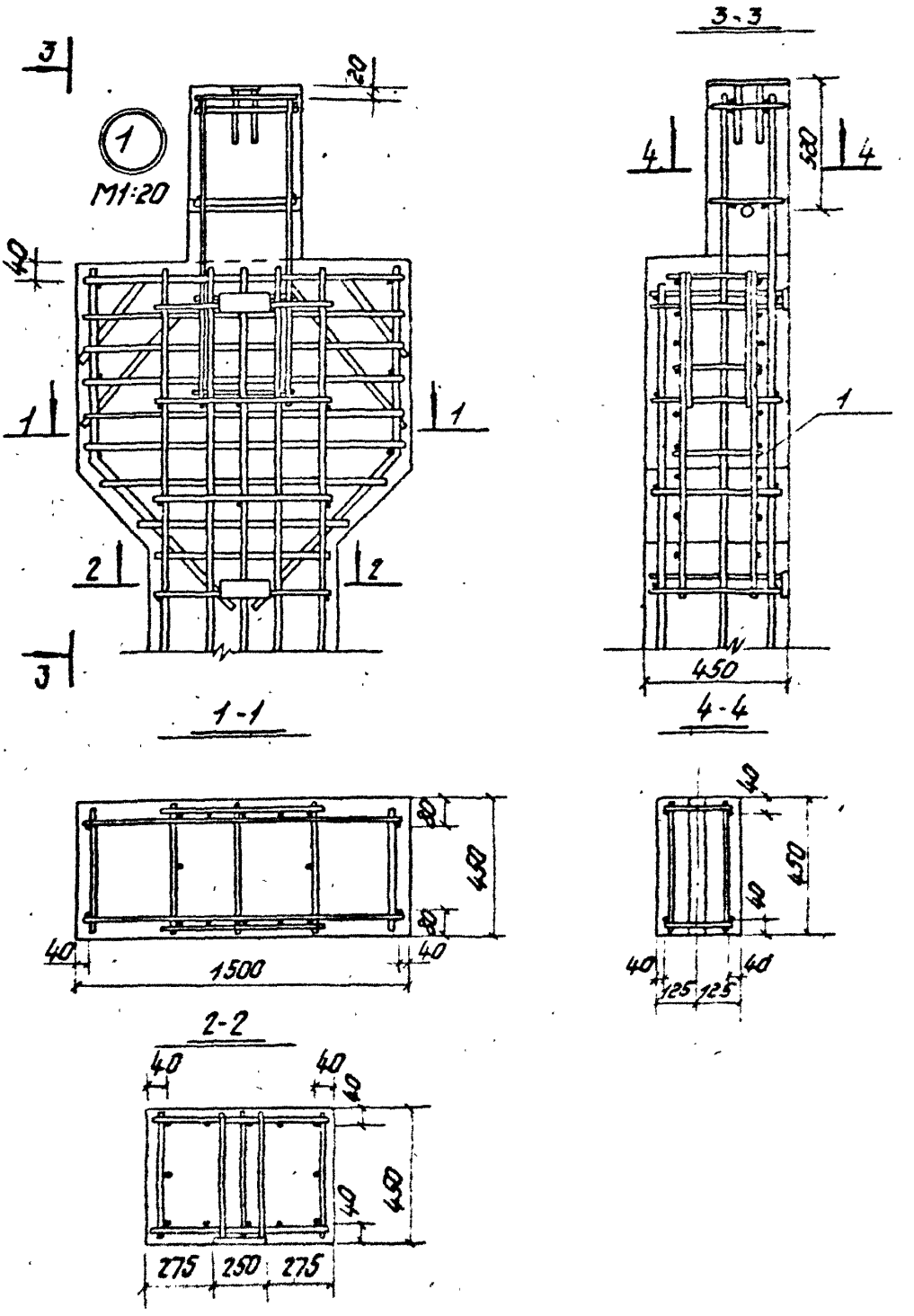

3.702-1/79-В.2-03.00.00СБ

Формат	Зона	Поз	Обозначение	Наименование	Кол.	Примеч.
				Документация		
11			3.702-1/79-В.2-03.1.0.00СБ	Сборочный чертеж		на 2х листах
11			3.702-1/79-В.2-00.0.0.0 ТО	Техническое описание		на 3х листах
				Сборочные единицы		
11		1	3.702-1/79-В.2-03.1.2.00	Каркас плоский Кр8	2	
11		2	3.702-1/79-В.2-03.1.3.00	Кр9	2	
11		3	3.702-1/79-В.6-03.0	Изделие закладное М6	1	
11		4	3.702-1/79-В.6-01.0-01	М2	4	
				Детали		
Б.У		5	3.702-1/79-В.2-03.1.0.01	Газовая труба $d_{вн}=40$		
				ГОСТ 3262-75; $l=800$	1	3.1 кг
Б.У		6	3.702-1/79-В.2-03.1.0.02	Газовая труба $d_{вн}=40$		
				ГОСТ 3262-75; $l=450$	1	1.7 кг
Б.У		7	3.702-1/79-В.2-03.1.0.03	ф10АТ ГОСТ 5781-75; $l=220$	4	0.5 кг
Б.У		8	3.702-1/79-В.2-03.1.0.04	ф10АТ ГОСТ 5781-75; $l=390$	6	1.4 кг
Б.У		9	3.702-1/79-В.2-03.1.0.05	ф10АТ ГОСТ 5781-75; $l=430$	22	5.8 кг
			Переменные данные для исполнений			
				3.702-1/79-В.2-03.1.0.00		для КП5
				Сборочные единицы		
11		10	3.702-1/79-В.2-03.1.1.00	Каркас плоский Кр4	2	
11		11	3.702-1/79-В.2-03.1.1.00-01	Кр5	2	
				3.702-1/79-В.2-03.1.0.00-01		для КП6
				Сборочные единицы		
11		10	3.702-1/79-В.2-03.1.1.00-02	Каркас плоский Кр6	2	
11		11	3.702-1/79-В.2-03.1.1.00-03	Кр7	2	

3.702-1/79-В.2-03.1.0.00

Гип	Простосердов		
Нач. отд.	Резниковский		
Гл. спец. отд.	Курдюмов		
Рук. гр.	Кузнецов		

Каркас пространственный КП5, КП6

Стадия	Лист	Листов
Р		1

Цниипромзернопроект

Копировал Тарасова 17212 31 Формат 11

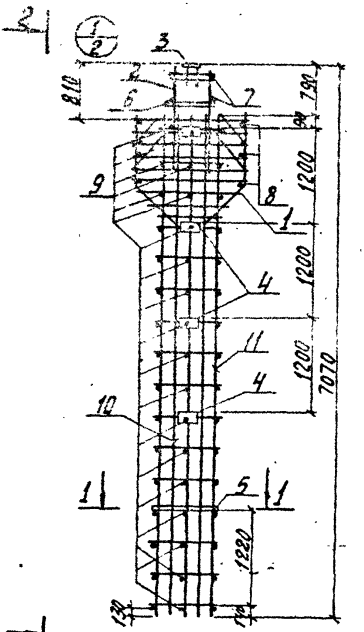

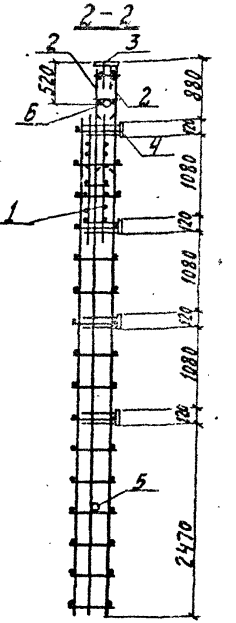

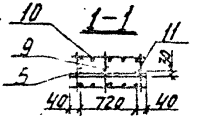

Обозначение	Марка	Масса кг
3.702-1/79-В.2-03.1.0.00	КП5	446.5
-01	КП6	539.5

ГИП	Простосердов		
Нач.отд.	Резниковский		
Гл.конст.от	Ярыгин		
Гл.спецот.	Курдюмов		
Рук.груп.	Кузнецов		
Техник	Найда		

Инв. № подл. | Подпись и дата | Взам. инв. №

3.702-1/79-В.2-03.1.0.00 сб

Каркас пространственный КП5, КП6

Сборочный чертеж

Стадия	Масса	Масштаб
Р	см.табл.	1:50

Лист 1 | Листов 2

ЦНИИПРОМЗЕРНОПРОЕКТ

Копировал 17212 32 Формат 11

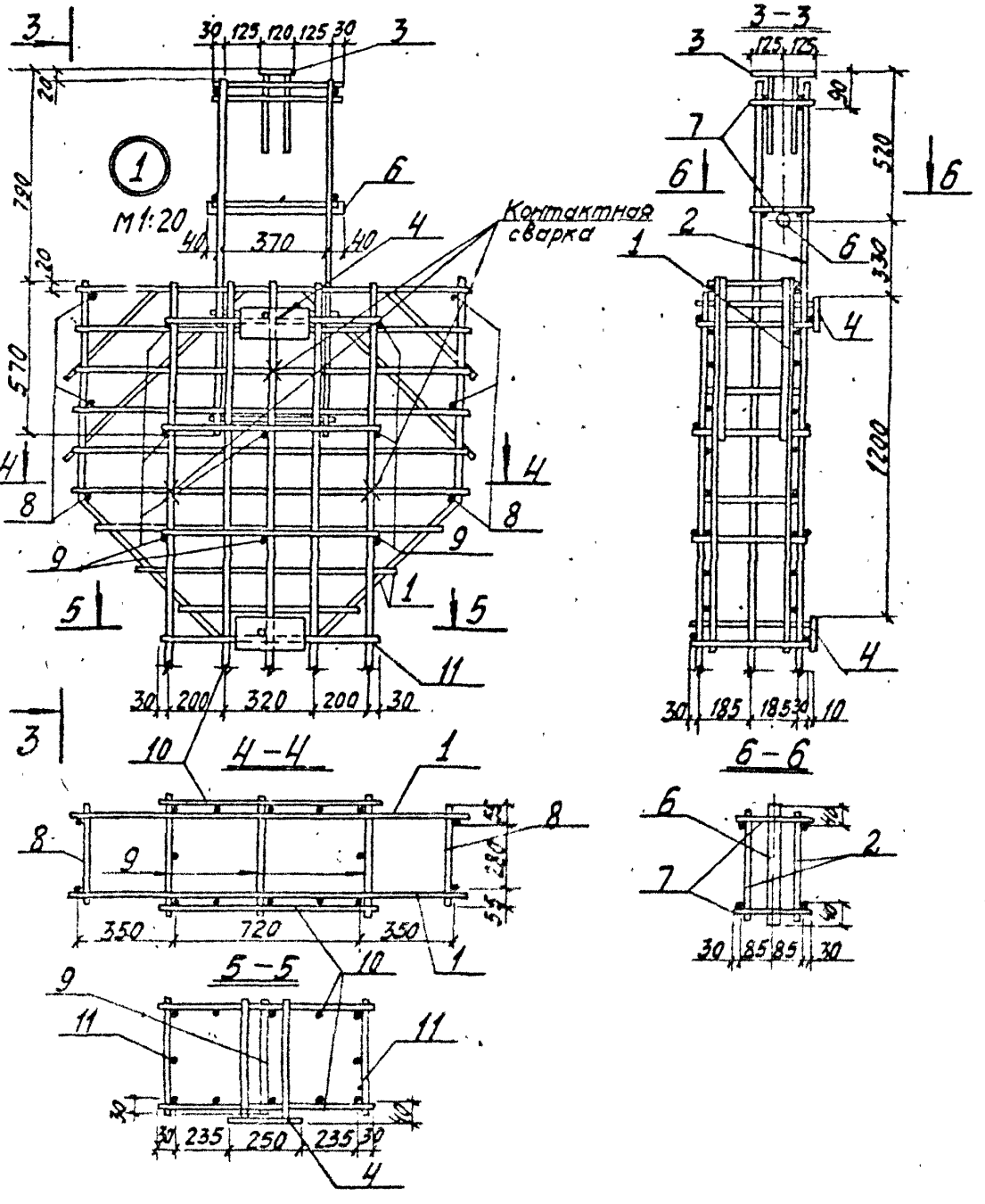

3.702-1/79 - В 2-03.1.0 0.0 сб

Лист 2

Копировал ... 33 Формат 11

Формат	Зона	Поз.	Обозначение	Наименование	Кол.	Примечание
				Документация		
А1			3.702-1/79 - В.2-03.1.1.00СБ	Сборочный чертеж		
А1			3.702-1/79 - В.2-00.0.0.0.ТО	Техническое описание		на 37 листах
			Переменные данные для исполнений			
				3.702-1/79-В.2-03.1.1.00		для Кр 4
				Детали		
Б4		1	3.702-1/79 - В.2-03.1.1.01	ф28 А III ГОСТ 5.1459-72; ℓ=6280	3	91.0
Б4		2	3.702-1/79 - В.2-03.1.1.02	ф10 АI ГОСТ 5781-75; ℓ=780	16	7.7 кг
				3.702-1/79-В.2-03.1.1.00-01		для Кр 5
				Детали		
Б4		1	3.702-1/79 - В.2-03.1.1.01	ф28 А III ГОСТ 5.1459-72; ℓ=6280	2	60.7 кг
Б4		2	3.702-1/79 - В.2-03.1.1.03	ф12 А III ГОСТ 5.1459-79; ℓ=6280	1	5.6 кг
Б4		3	3.702-1/79 - В.2-03.1.1.04	ф10 АI ГОСТ 5781-75; ℓ=430	13	3.5 кг
				3.702-1/79-В.2-03.1.1.00-02		для Кр 6
				Детали		
Б4		1	3.702-1/79 - В.2-03.1.1.05	ф32 А III ГОСТ 5.1459-72; ℓ=6280	3	118.9 кг
Б4		2	3.702-1/79 - В.2-03.1.1.02	ф10 АI ГОСТ 5781-75; ℓ=780	16	7.7 кг
				3.702-1/79-В.2-03.1.1.00-03		для Кр 7
				Детали		
Б4		1	3.702-1/79 - В.2-03.1.1.05	ф32 А III ГОСТ 5.1459-72; ℓ=6280	2	79.3
Б4		2	3.702-1/79 - В.2-03.1.1.03	ф12 А III ГОСТ 5.1459-72; ℓ=6280	1	5.6 кг
Б4		3	3.702-1/79 - В.2-03.1.1.04	ф10 АI ГОСТ 5781-75; ℓ=430	13	3.5 кг

Инв. № подл. | Подпись и дата | Взам. инв. №

3.702-1/79 - В.2-03.1.1.00

				Стадия	Лист	Листов
ГИП	Дистергефт		Каркас плоский Кр 4 – Кр 7	Р		
Нач. отд.				ЦИНИИ Промзернопроект		
Нач. сект.						
Нач. гр.						
Инж.	Шмелев					

Копировал Формат А4

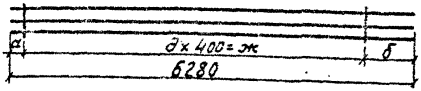

Рис. 1



Рис. 2



Обозначение	Рис.	Марка	Размеры, мм						Масса, кг
			а	б	в	г	д	ж	
3.702-1/79-В.2-03.1.1.00	2	КР4	140	140	230	160	15	6000	98.7
-01	1	КР5	130	1350	30	185	12	4800	69.8
-02	2	КР6	140	140	230	160	15	6000	126.5
-03	1	КР7	130	1350	30	185	12	4800	88.4

ГИП	Простосердов		3.702-1/79 – В.2-03.1.1.00 СБ
Нач. отд.	Резниковский		
Н. контр.	Ярыгин		Каркас плоский КР4÷КР7 Сборочный чертеж
Ст. техн. отд.	Кудратов		
Рук. груп.	Кузнецов		
Техник	Найда		

Стадия	Масса	Масшт.
Р	см. табл.	
Лист	Листов 1	

ЦНИИПромзернопроект

Копировал А1, 17212 35 Формат 11

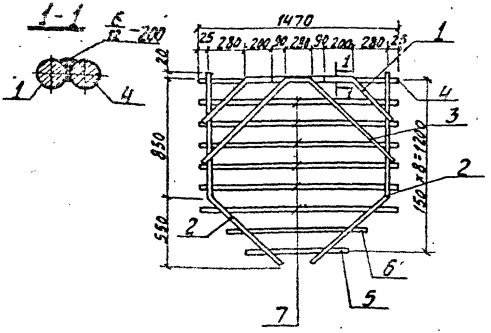

Формат	Зона	Поз.	Обозначеные	Наименование	Кол.	Примеч.
				Документация		
11			3.702-1/79-В.2-00.0.0.0 то	Техническое описание		на 3х листах
				Детали		
11		1	3.702-1/79—В.2-01.1.0.02-01	Стержень гнутый	2	
11		2	3.702-1/79—В.2-01.1.0.02-02	Стержень гнутый	2	
11		3	3.702-1/79—В.2-01.1.0.02-07	Стержень гнутый	1	
Б4		4	3.702-1/79—В.2-03.1.2.01	ф22А III ГОСТ 5.1459-72; ℓ=1470	1	4,4 кг
				ф10А I; ГОСТ 5781-75		
Б4		5	3.702-1/79—В.2-03.1.2.02	ℓ=900	1	0,6 кг
Б4		6	3.702-1/79—В.2-03.1.2.03	ℓ=1200	1	0,7 кг
Б4		7	3.702-1/79—В.2-03.1.2.04	ℓ=1470	6	5,4 кг

ГИП	Простосердов		
Нач. отд.	Резниковский		
Гл. конструк.	Ярыгин		
Гл. спец. отд.	Курдюмов		
Рук. груп.	Кузнецов		
Техник	Найда		

3.702-1/79 — В.2-03.1.2.00

Каркас плоский КР8

Стадия	Масса	Масшт
Р	30.6 кг	1:25
Лист	Листов 1	

ЦНИИПРОМЗЕРНОПРОЕКТ

Копировал 17.2.12 35 Формат 11

Формат	Зона	Поз.	Обозначение	Наименование	Кол.	Примечание
				Документация		
11			3.702-1/79-В.2-03.1.3.00.СБ	Сборочный чертеж		
11			3.702-1/79 — В.2-00.0.0.0ТО	Техническое описание		на 3х листах
			Переменные данные для исполнений			
				3.702-1/79-В.2-03.1.3.00		для Кр 9
				Детали		
Б.4		1	3.702-1/79 — В.2-03.1.3.01	ф22А III ГОСТ 5.1459-72; ℓ=1340	2	8.0 гг
Б.4		2	3.702-1/79 — В.2-03.1.1.04	ф10АI ГОСТ 5781-75; ℓ=430	4	1.1 кг
				3.702-1/79-В.2-03.1.3.00-01		для Кр 10
				Детали		
Б.4		1	3.702-1/79-В.2-03.1.3.02	ф18А III ГОСТ 5.1459-72; ℓ=2790	2	11.2 кг
Б.4		2	3.702-1/79-В.2-03.1.3.03	ф6АI ГОСТ 5781-75; ℓ=280	10	0.6 кг
				3.702-1/79-В.2-03.1.3.00-02		для Кр 11
				Детали		
Б.4		1	3.702-1/79-В.2-03.1.3.04	ф18А III ГОСТ 5.1459-72; ℓ=3390	2	13.6 кг
Б.4		2	3.702-1/79-В.2-03.1.3.03	ф6АI ГОСТ 5781-75; ℓ=280	12	0.8 кг
				3.702-1/79-В.2-03.1.3.00-03		для Кр 12
				Детали		
Б.4		1	3.702-1/79-В.2-03.1.3.05	ф18А III ГОСТ 5.1459-72; ℓ=3900	2	16.0 кг
Б.4		2	3.702-1/79-В.2-03.1.3.03	ф6АI ГОСТ 5781-75; ℓ=280	14	0.9 кг

3.702-1/79 — В.2-03.1.3.00

Каркас плоский Кр 9 + Кр 12

Стадия	Лист	Листов
Р		1

Гипропроводхоз-проект

Копировал [illegible] Формат 11

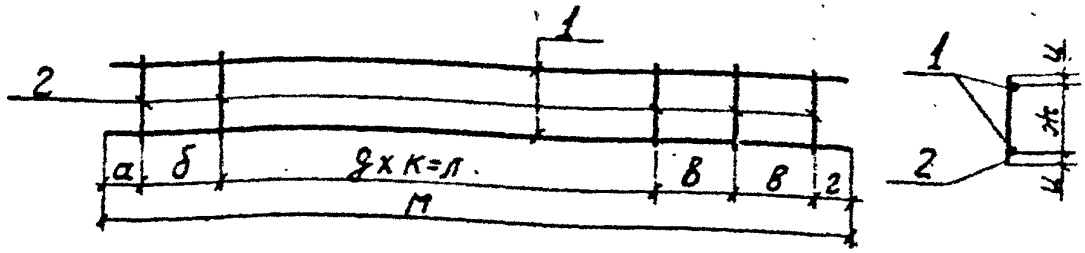

Обозначение	Марка	Размеры, мм										Масса кг
		а	б	в	г	д	ж	и	к	л	м	
3.702-1/79-В.2-03.1.3.00	КР9	70	—	—	70	3	570	30	400	1200	1340	9.1
-01	КР10	120	250	—	20	8	240	20	300	2400	2790	11.8
-02	КР11	120	250	250	120	8	240	20	300	2400	3390	14.4
-03	КР12	120	250	250	120	10	240	20	300	3000	3990	16.9

ГИП	Простосердов		
Нач.отд.	Резниковский		
Гл.конст.от	Ярыгин		
Гл.спец.от	Курдюмов		
Рук.груп.	Кузнецов		
Техник	Найда		

3.702-1/79-В.2-03.1.3.00.СБ

Каркас плоский
КР9÷КР12
Сборочный чертеж

Стадия	Масса	Масшт
Р	см.табл	
Лист	Листов 1	

Цинипромзернопроект

Копировал [illegible] Формат [illegible]

Формат	Зона	Поз.	Обозначение	Наименование	Кол.	Примечание
				Документация		
11			3.702-1/79 - В.2-04.0.0.00СБ	Сборочный чертеж		на 2х листах
11			3.702-1/79 - В.2-00.00.0Д	Выборка стали		Лист 1
11			3.702-1/79 - В.2-00.0.0.0ТО	Техническое описание		на 3х листах
				Материалы		
				Бетон марки 400	28	$м^3$
			Переменные данные для исполнений			
				3.702-1/79-В.2-04.0.0.00		для К4-1-1
				Сборочные единицы		
11		1	3.702-1/79 - В.2-04.1.0.00	Каркас пространств. КП7	1	
				3.702-1/79-В2-04.00.00-01		для К4-2-1
				Сборочные единицы		
11		1	3.702-1/79-В.2-04.10.00-01	Каркас пространств. КП8	1	

ГИП	Простосердов		
Нач.отд.	Резниковский		
Ст.спец.отд.	Курдюмов		
Рук.груп.	Кузнецов		

3.702-1/79 — В.2-04.0.0.00

Колонна железобетонная К4-1-1, К4-2-1

Стадия	Лист	Листов
Р		1

ЦНИИПРОМЗЕРНОПРОЕКТ

Копировал Еупет .17212 39 Формат 11

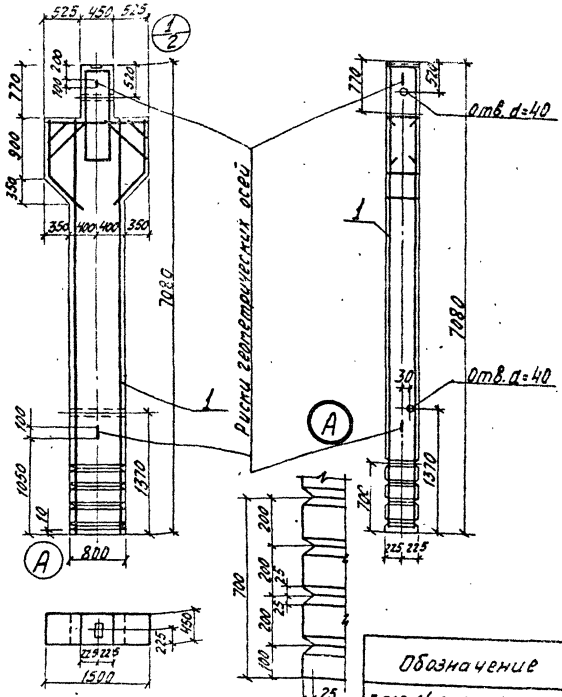

Обозначение	Марка
3.702-1/79-В.2-04.0.0.00	К4-1-1
-01	К4-2-1

3.702-1/79 - В.2-04.0.0.00 Сб

Колонна железобетонная К4-1-1, К4-2-1
Сборочный чертеж

Стадия	Масса	Масшт.
Р	7,0т	1:50

Лист 1 Листов 2

ЦНИИПРОМЗЕРНОПРОЕКТ

ГИП	Простосердов	
Нач. отд.	Резниковский	
Гл. конст. от	Ярыгин	
Гл. спец. от	Кирдюмов	
Рук. груп.	Кузнецов	
Техник	Найда	

Инв. № подл. | Подпись и дата | Взам. инв. №

Копировал 17212 40 Формат 11

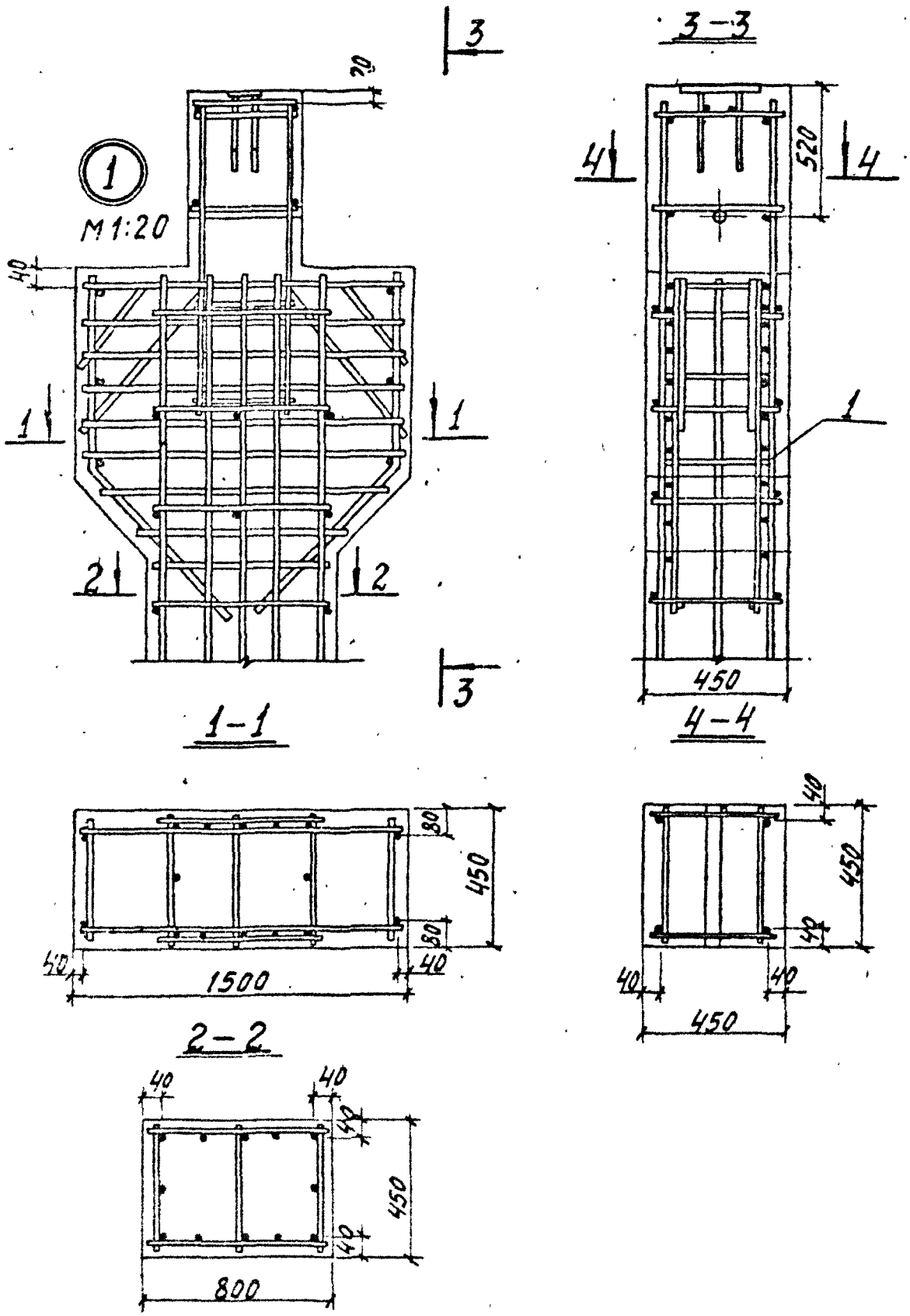
3
3-3
20
1
M1:20
40
1
1
2
2
3
4
4
520
1
450
1-1
4-4
80
450
80
40
40
1500
40
450
40
40
40
450
2-2
40
40
40
450
40
800

Формат	Зона	Поз.	Обозначение	Наименование	Кол.	Примечание
				Документация		
11			3.702-1/79 - В.2-04.1.0.00 СБ	Сборочный чертеж		на 2х листах
11			3.702-1/79 - В.2-00.0.0.0 ТО	Техническое описание		на 3х листах
				Сборочные единицы		
11		1	3.702-1/79-В2-03.1.2.00	Каркас плоский Кр8	2	
11		2	3.702-1/79-В.2-03.1.3.00	Кр9	2	
11		3	3.702-1/79-В.6-03.0	Изделие закладное м6	1	
				Детали		
Б.4		4	3.702-1/79 В.2-03.1.0.01	Газовая труба $d_{вн}=40$	1	3,1 кг
				ГОСТ 3262-75; $l=800$		
Б.4		5	3.702-1/79 - В.2-03.1.0.02	Газовая труба $d_{вн}=40$	1	1,7 кг
				ГОСТ 3262-75; $l=450$		
Б.4		6	3.702-1/79 - В.2.-03.1.0.04	ф10АI ГОСТ 5781-75; $l=390$	6	1,4 кг
Б.4		7	3.702-1/79-В.2-03.1.0.05	ф10АI ГОСТ 5781-75; $l=430$	26	6,9 кг
			Переменные данные для исполнений			
				3.702-1/79-В.2-04.1.0.00		для КП7
				Сборочные единицы		
11		8	3.702-1/79-В.2-03.1.1.00	Каркас плоский Кр4	2	
11		9	3.702-1/79-В.2-03.1.1.00-01	Кр5	2	
				3.702-1/79-В.2-04.1.0.00-01		для КП8
				Сборочные единицы		
11		8	3.702-1/79-В.2-03.1.1.00.02	Каркас плоский Кр6	2	
11		9	3.702-1/79-В.2-03.1.1.00.-03	Кр7	2	

Взам. инв. №

Подпись и дата

Инв. № подл.

ГИП	Простоверов		
Нач. отд.	Принципов		
Ц. спец. отд.	Кусаков		
Рук. груп.	Кузнецов		

3.702-1/79 - В.2-04.1.0.00

Каркас пространственный Кп7, Кп8

Стадия	Лист	Листов
Р		1

ЦНИИПРОМЗЕРНОПРОЕКТ

копировал [illegible] 172 12 42 Формат 11

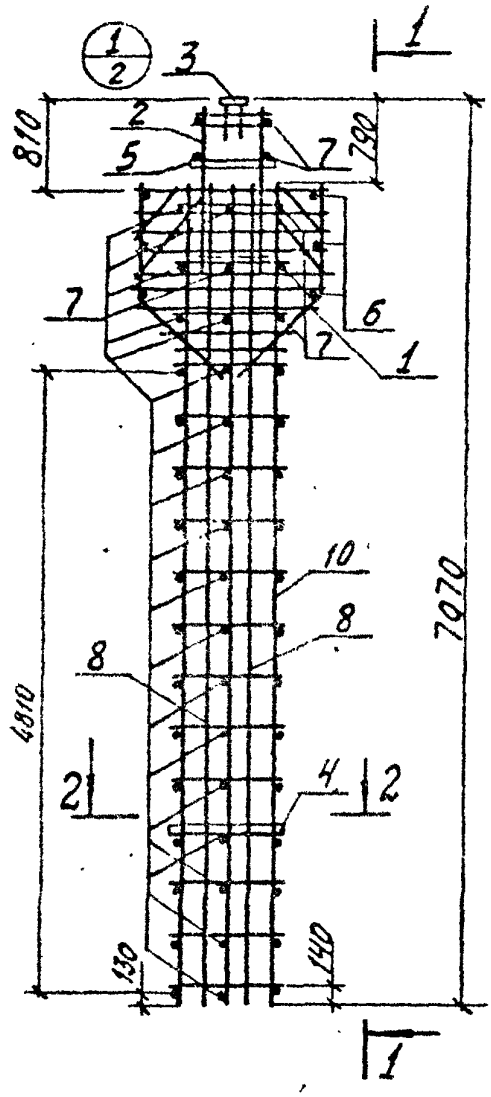

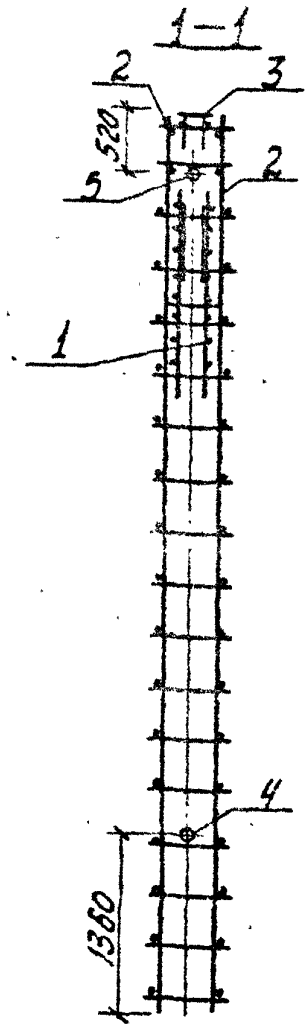

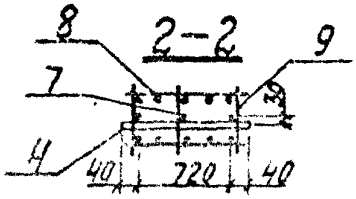

Обозначение	Марка	Масса кг
3.702-1/79-В.2-04.1.0.00	КП7	433.1
-01	КП8	526,1

ГИП	Простосердов		
Нач.отд	Резниковский		
Гл.конструкт	Арыгин		
Гл.спец.отд	Курдюмов		
Рук.груп.	Кузнецов		
Техник	Найда		

3.702-1/79-В.2-04.1.0.00СБ

Каркас пространственный КП7, КП8 Сборочный чертеж

Стадия	Масса	Масштаб
Р	см.табл.	1:50

Лист 1 Листов 2

ЦНИИПРОМЗЕРНОПРОЕКТ

Копировал 17212 43 Формат 11

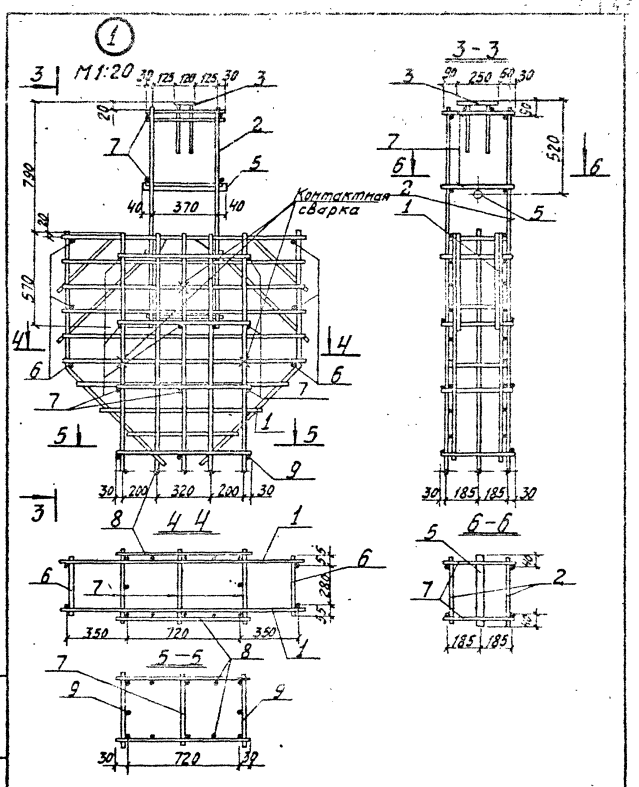

3.702-1/79 — В2-04.1.0.00.СБ

Лист 2

Копировал 17212 44

Формат	Зона	Поз.	Обозначение	Наименование	Кол.	Примечание
				Документация		
11			3.702-1/79 - В.2-05.0.0.00СБ	Сборочный чертеж		на 2х листах
11			3.702-1/79 - В.2-00.0.0.0Д	Выборка стали		лист 2
11			3.702-1/79 - В.2-00.0.0.0ТО	Техническое описание		на 3х листах
				Материалы		
				Бетон марки 300	0,21	$м^3$
			Переменные данные для исполнений			
				3.702-1/79 - В2-05.0.0.00		для К5-1-2
				см. СБ, рис. 1		
				Сборочные единицы		
11		1	3.702-1/79 - В.2-05.1.0.00	Каркас пространств. КП9	1	
				3.702-1/79 - В.2-05.0.0.00-01		для К5-1-4
				см. СБ, рис. 2		
				Сборочные единицы		
11		1	3.702-1/79 - В.2-05.1.0.00-01	Каркас пространств. КП9-1	1	

3.702-1/79 - В 2-05.0.0.00

Колонна
железобетонная
К5-1-2, К5-1-4

Стадия	Лист	Листов
Р		1

ЦНИИПРОМЗЕРНОПРОЕКТ

Копировал [illegible] Формат 11

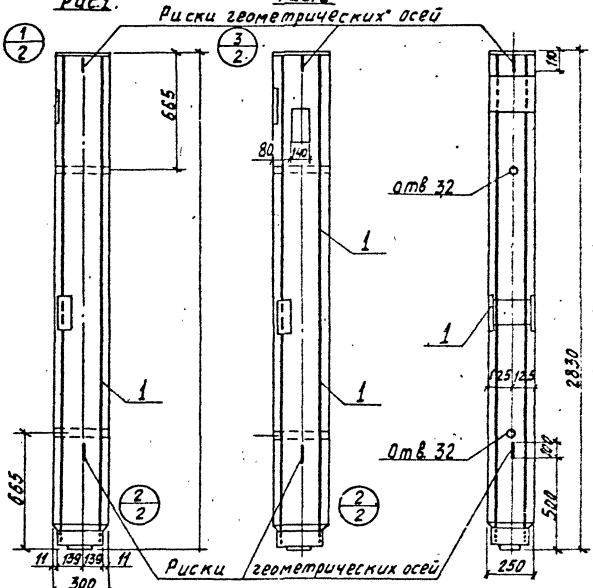

Обозначение	Рис.	Марка
3.702-1/79 - В.2-05.0.0.00	1	К5-1-2
-01	2	К5-1-4

ГИП	Простосердов		
Нач.отд.	Розниковский		
Гл.конст.	Ярыгин		
Гл.спец.отд.	Кудрявцев		
Рук.груп.	Кузнецов		
Техник	Найда		

3.702-1/79 - В. 2 - 05.0.0.00 СБ

Колонна железобетонная К5-1-2; К5-1-4
Сборочный чертеж

Стадия	Масса	Масштаб
Р	0,53т	1:50
Лист 1	Листов 2	

ЦНИИПРОМЗЕРНОПРОЕКТ

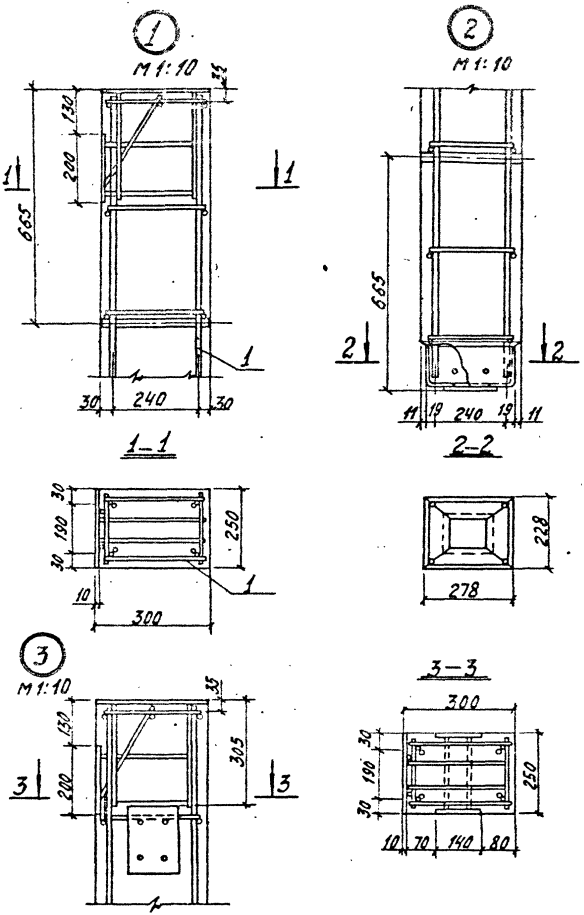

3.702-1/79 - В.2-05.0.0.00 СБ		Лист 2

Формат	Зона	Поз.	Обозначение	Наименование	Кол.	Примечание
				Документация		
11			3.702-1/79-Б.2-05.1.0.00СБ	Сборочный чертеж		на 2х листах
11			3.702-1/79-В.2-00.0.0.0ТО	Техническое описание		на 3х листах
				Сборочные единицы		
11		1	3.702-1/79-В.2-03.1.3.00-01	Каркас плоский Кр10	2	
11		2	3.702-1/79-В.6-01.0-02	Изделие закладное М3	1	
11		3	3.702-1/79-В.6-04.0	М7	1	
11		4	3.702-1/79-В.6-02.0-01	М5	1	
11		5	3.702-1/79-В.6-05.0	М8	1	
				Детали		
Б.4		6	3.702-1/79-В.2-05.1.0.01	Газовая труба $d_{вн}=32$		
				ГОСТ 3262-75; $l=300$	2	1.9 кг
Б.4		7	3.702-1/79-В.2-05.1.0.02	ф6АI ГОСТ 5781-75; $l=230$	20	1.0 кг
			Переменные данные для исполнений			
				3.702-1/79-В.2-05.1.0.00		для КП9
				см. СБ, рис.1		
				Отсутствуют		
				3.702-1/79-В.2-05.1.0.00-01		для КП9-1
				см. СБ, рис.2		
				Сборочные единицы		
11		8	3.702-1/79-В.6.-06.0	изделие закладное М9	1	

ГИП	Простосердов		
Нач.отд.	Резниковский		
Гл.спец.от	Кудрюмов		
Рук.гр.ул.	Кузнецов		

3.702-1/79-В.2-05.1.0.00

Каркас пространственный КП9, КП9-1

Стадия	Лист	Листов
Р		1

ЦНИИПРОМЗЕРНОПРОЕКТ

Инв.№ подл. | Подпись и дата | Взам.инв.№

Копировал [signature] 17212 48 Формат 11

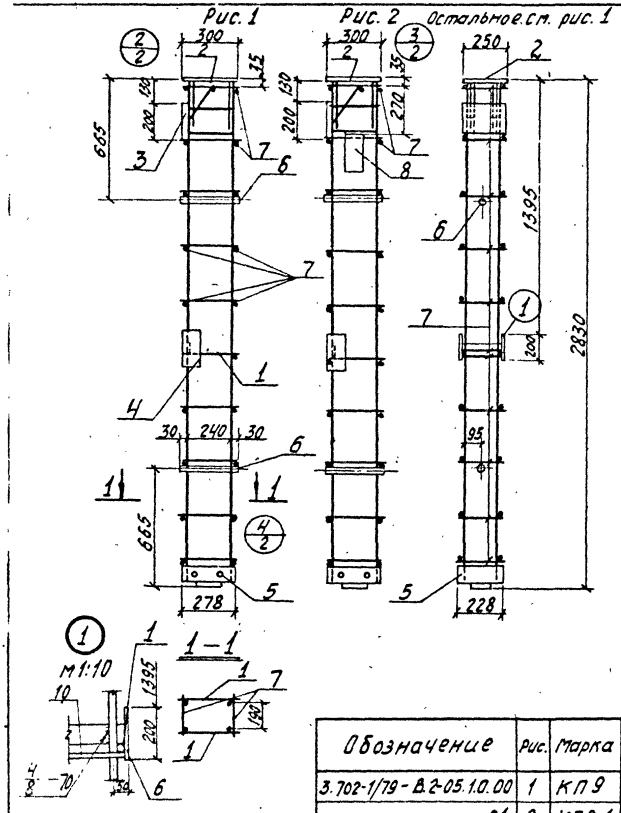

Обозначение	Рис.	Марка	Масса кг
3.702-1/79 - В.2-05.1.0.00	1	КП9	54.4
– 01	2	КП9-1	59.6

ГИП	Простосердов		
	Ярыгин		
	Кузнецов		
	Нагаев		

3.702-1/79 - В.2-05.1.0.00 СБ

Каркас пространственные КП9, КП9-1
Сборочный чертеж

Стадия	Масса	Масштаб
Р	см.табл.	1:20
Лист 1	Листов 2	

ЦНИИПРОМЗЕРНОПРОЕКТ

Копировал [illegible] 172/2 49 Формат 11

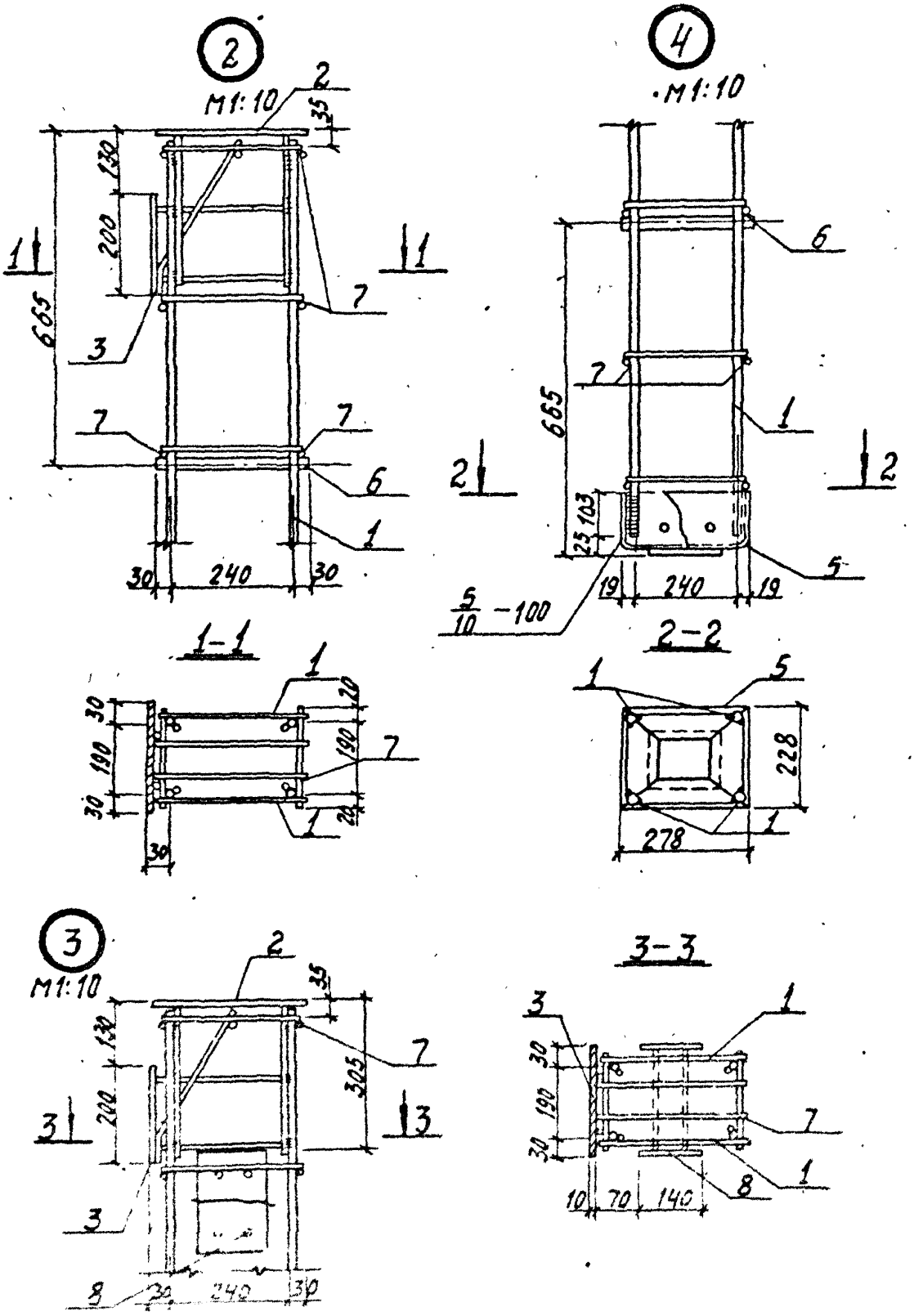

3.702-1/79 - В.2-05.1.0 00 06

Лист 2

Взам. инв. №

Подп. и дата

Зона	Дата	Поз.	Обозначение	Наименование	Кол.	Примечание
				Документация		
11			3.702-1/79 - В.2-06.0.0.00СБ	Сборочный чертеж		на 2х листах
11			3.702-1/79 - В.2-00.0.0.0Д	Выборка стали		лист 2
11			3.702-1/79 - В.2-00.0.0.0ТО	Техническое описание		на 3х листах
			Переменные данные для исполнений			
				3.702-1/79 - В.2-06.00.00		для К6-1-1
				см. СБ, рис. 1		
				Сборочные единицы		
11		1	3.702-1/79 - В.2-06.1.0.00	Каркас пространств. КП10	1	
				Материалы		
				Бетон марки 300	0,29	$м^3$
				3.702-1/79 - В.2-06.0.0.00-01		для К6-1-3
				см. СБ. рис. 2		
				Сборочные единицы		
11		1	3.702-1/79 - В.2-06.1.0.00-01	Каркас пространств. КП10-1	1	
				Материалы		
				Бетон марки 300	0,29	$м^3$
				3.702-1/79 В.2-06.0.0.00-02		для К7-1-1
				см. СБ, рис. 1		
				Сборочные единицы		
11		1	3.702-1/79 - В.2-06.1.0.00-02	Каркас пространств. КП11	1	
				Материалы		
				Бетон марки 300	0,33	$м^3$

3.702-1/79 - В.2 - 06.0.0.00

ГИП	Простосердов		
Нач. отд.	Резниковский		
Сл. инж.	Кудрявцев		
Инж.	Кузнецов		

Колонна железобетонная К6-1-1; К6-1-3; К7-1-1; К7-1-3

Стадия	Лист	Листов
Р	1	2

Цниипромзермопроект

Копировал [illegible] 17212 51 Формат 11

Формат	Зона	Поз.	Обозначение	Наименование	Кол.	Примечание
				3.702-1/79-8.2-06.00.00-03		для К7-1-3
				см. СБ, рис. 2		
				Сборочные единицы		
11		1	3.702-1/79-8.2-06.1.0.00-03	Каркас пространств. КП11-1	1	
				Материалы		
				Бетон марки 300	0,33	$м^3$

3.702-1/79-8.2-06.0.0.00 Лист 2

Копировал 17212 52 Формат 11

Рис. 1

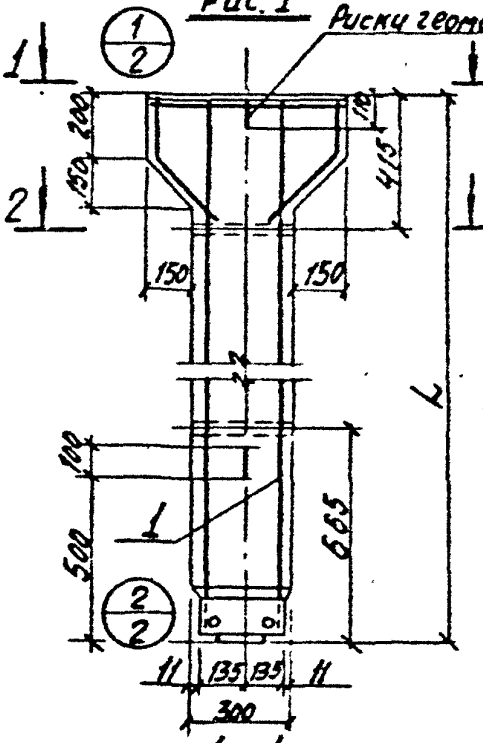

Рис. 2

остальное см. Рис 1.

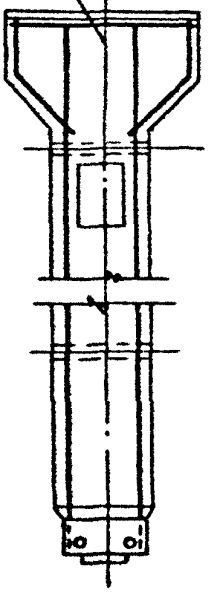

1-1

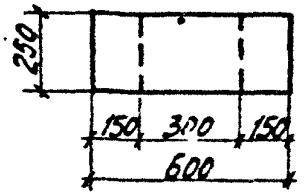

2-2

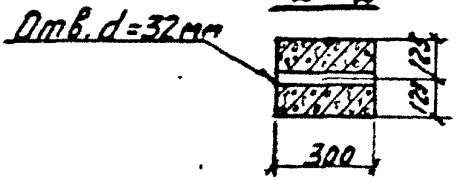

Обозначение	Рис.	Марка	L, мм	Масса т
3.702-1/79-В.2-05.0.0.00	1	КБ-1-1	3430	0.73
-01	2	КБ-1-3		
-02	1	К7-1-1	4030	0.83
-03	2	К7-1-3		

3.702-1/79 - В.2-05.0.0.00 СБ

Колонна железобетонная

Стадия	Масса	Масшт.
Р		1:20

Лист 1 Листов 2

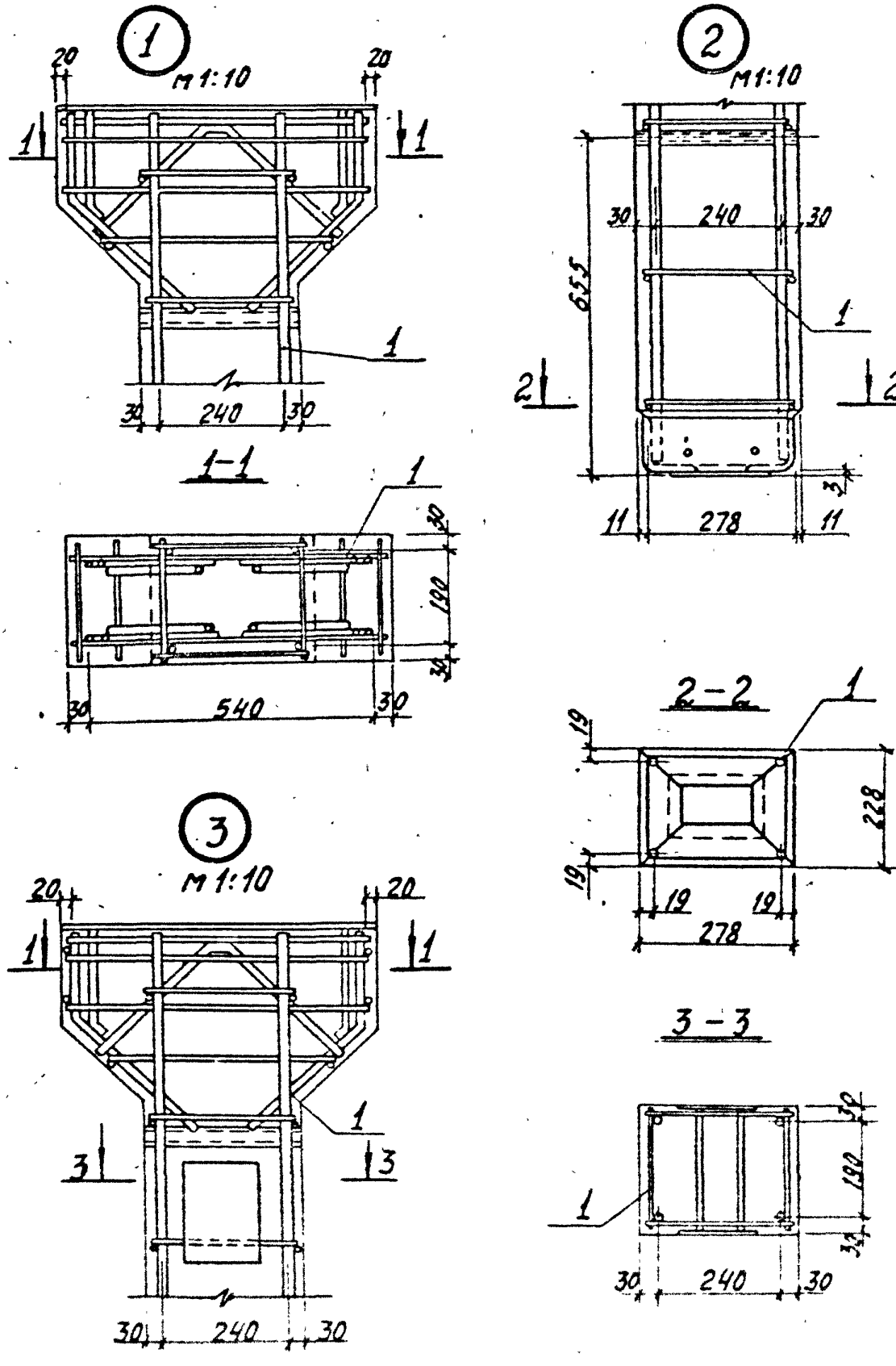
1
M 1:10
20
20
1
1
1
30
240
30
1-1
1
30
190
30
30
540
30
2
M 1:10
30
240
30
655
1
2
2
3
11
278
11
2-2
1
19
228
19
19
19
278
3
M 1:10
20
20
1
1
1
3
3
30
240
30
3-3
30
190
1
30
30
240
30

Поз.	Зона	Поз.	Обозначение	Наименование	Кол.	Примечание
				Документация		
11			3.702-1/79 — В2-06.1.0 СОСБ	Сборочный чертеж		на 2 листах
11			3.702-1/79 — В.2-00.0.0.0 ТО	Техническое описание		на 3 листах
				Сборочные единицы		
11		1	3.702-1/79 — В.2-05.1.1.00	Каркас плоский КР13	2	
11		2	3.702-1/79 — В.5-05.0	Изделие закладное М8	1	
11		3	3.702-1/79 — В.6-07.0	М10	1	
				Детали		
БЧ		4	3.702-1/79 — В.2-05.1.0.01	Газовая труба dвн = 32	2	1,9 кг
				ГОСТ 3262-75; ℓ=300		
			Переменные данные для исполнений			
				3.702-1/79 — В.2-06.1.0.00		для КП10
				см. СБ, рис 1		
				Сборочные единицы		
11		5	3.702-1/79 — В.2-03.1.3.00-02	Каркас плоский КР11	2	
				Детали		
БЧ		7	3.702-1/79 — В.2-05.1.0.02	ФБАI ГОСТ 5781-75; ℓ=230	30	1,5 кг
				3.702-1/79 — В.2-06.1.0.00-01		для КП10-1
				см. СБ, рис. 2		
				Сборочные единицы		
11		5	3.702-1/79 — В.2-03.1.3.00-02	Каркас плоский КР11	2	
11		6	3.702-1/79 — В.6-06.0	Изделие закладное М9	1	
				Детали		
БЧ		7	3.702-1/79 — В.2-05.1.0.02	ФБАI ГОСТ 5781-75; ℓ=230	30	1,5 кг

3.702-1/79 — В.2-06.1.0.00

ГИП	Жохов		
Гл.спец.	Сапожный		
Гл.спец.	Кудрявцев		
Нач.отд.	Колесов		

Каркас пространственный КП-10; КП10-1; КП11; КП11-1

Стадия	Лист	Листов
Р	1	2

ЦНИИПромзерноПроект

Копировал [illegible] 17212 55 Формат 11

Формат	Зона	Поз.	Обозначение	Наименование	кол	Примечание
				3.702-1/79-В.2-06.1.0.00-02		для КП-11
				см. СБ. рис.1		
				Сборочные единицы		
11		5	3.702-1/79-В.2-03.1.3.00-03	Каркас плоский Кр 12	2	
				Детали		
Б.Ч.		7	3.702-1/79-В.2-05.1.0.00-	ф6АI ГОСТ 5781-75; ℓ=230	34	1.7 кг
				3.702-1/79-В.2-06.1.0.00-03		для КП11-1
				см. СБ, рис. 2		
				Сборочные единицы		
11		5	3.702-1/79-В.2-03.1.3.00-03	Каркас плоский Кр-12	2	
11		6	3.702-1/79-В.6-06.0	изделие закладное М9	1	
				Детали		
Б.Ч.		7	3.702-1/79-В.2-05.1.0.02	ф6АI ГОСТ 5781-75; ℓ=230	34	1.7 кг

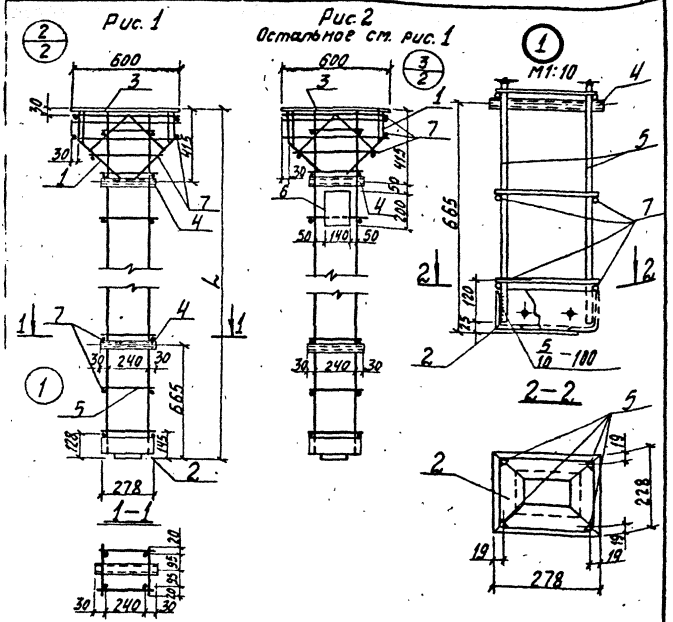

Обозначение	рис.	Марка	L мм	Масса кг
3.702-1/79-8.2-06.1.0.00	1	КП 10	3430	62,2
–01	2	КП10-1		67,4
–02	1	КП 11	4030	67,4
–03	2	КП11-1		72,6

ГИП	Простосердов	
Нач.отд.	Розниковский	
Инженер	Ярыгин	
Инженер	Курдюмов	
Инженер	Кузнецов	
Техник	Гайда	

3.702-1/79-8.2-06.1.0.00 СБ

Каркас пространственный КП10; КП10-1; КП11; КП11-1
Сборочный чертеж

Стадия	Масса	Масшт.
Р	см.табл.	1:50
лист 1	листов 2	

ЦНИИПРОМЗЕРНОПРОЕКТ

Копировал 17212 5.7 Формат 11

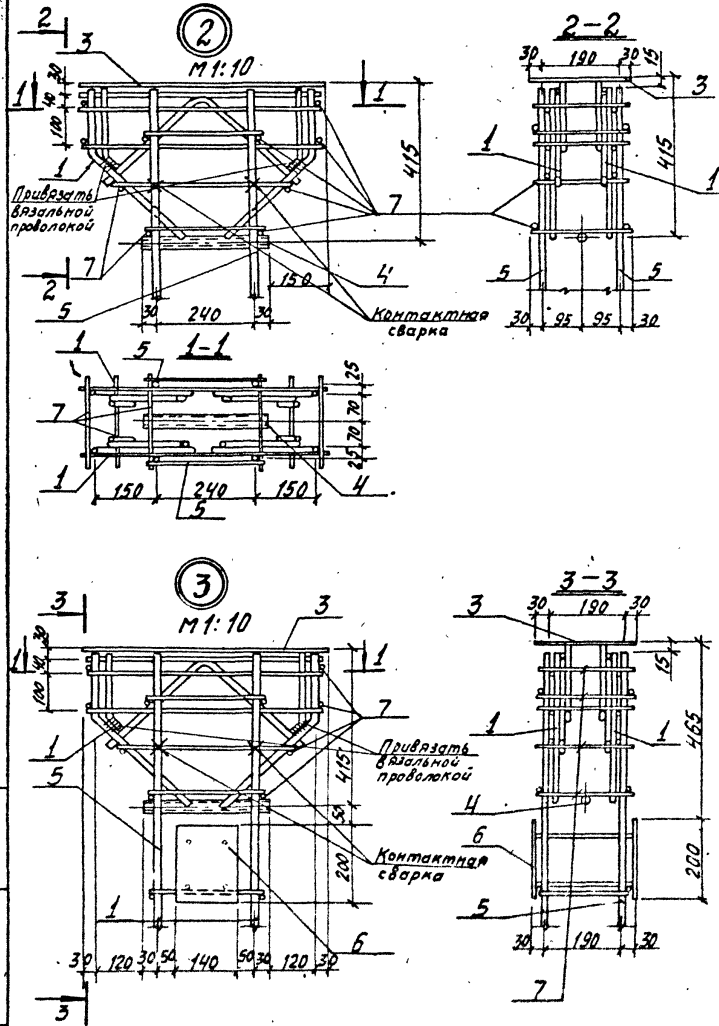

Инв.№ подл.	Подпись и дата	Взам.инв.№	

Копировал 17212 58 Формат

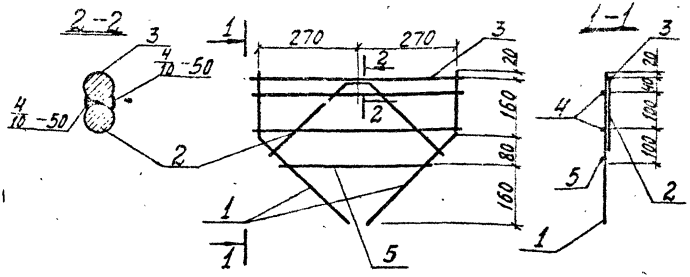

Формат	Зона	Поз.	Обозначение	Наименование	Кол.	Примечание
				Документация		
11			3.702-1/79 - В.2-0.0.000 то	Техническое описание		на 3х листах
				Детали		
11		1	3.702-1/79 - В.2-01.1.0.02-04	Стержень гнутый	2	
11		2	3.702-1/79 - В.2-01.1.0.02-08	Стержень гнутый	1	
Б4		3	3.702-1/79 - В.2-06.1.1.01	ф14АIII ГОСТ 5.1459-72; e=580	1	0,7 кг
Б4		4	3.702-1/79 - В.2-06.1.1.02	ф6АI ГОСТ 5781-75; e=580	2	0,3 кг
Б4		5	3.702-1/79 - В.2-06.1.1.03	ф6АI ГОСТ 5781-75; e=440	1	0,1 кг

ГИП	Простосердов		
Нач.отд.	Резниковский		
Гл.конст.от	Ярыгин		
Гл.спец.от	Кирдюмов		
Рук.груп.	Кузнецов		
Техник	Найда		

3.702-1/79 - В.2-06.1.1.00

Каркас плоский КР 13

Стадия	Масса	Масшт.
Р	3,1кг	1:10
Лист	Листов 1	

ЦНИИПРОМЗЕРНОПРОЕКТ

Копировал 17212 59 Формат 11

Выборка стали на один элемент, кг

Марка элемента	Арматурные изделия												Закладные изделия						Всего
	Арматурная сталь												Прокатная сталь				Арматурная сталь		
	ГОСТ 5781-75 Класс AI				ГОСТ 5.1459-72 Класса A III												ГОСТ 5.1459-72 класса A III		
	ф мм				ф мм												ф мм		
	8	10	14	итого	10	12	22	25	20	32	итого	итого	δ 8	δ 10	гнутая δ=6	итого	10	12	итого
К1-1-1																			
К1-2-1	6,8	16,7	4,7	28,2	23,0	—	—	—	126,2	—	149,2	177,4	3,9	—	3,8	7,7	0,7	—	8,4	185,8
К1-3-1																			
К1-4-2	6,8	20,2	4,7	31,7	23,0	—	—	200,8	126,2	—	350,0	381,7	12,3	8,8	3,8	24,9	0,7	—	25,6	407,3
К2-1-2																			
К2-2-2	5,7	16,7	4,7	27,1	18,0	—	—	—	126,2	—	144,2	171,3	12,3	8,8	3,8	24,9	0,7	—	25,6	196,9
К2-3-2																			
К2-4-2	5,7	20,2	4,7	30,6	18,0	—	—	200,8	126,2	—	345,0	375,6	12,3	8,8	3,8	24,9	0,7	—	25,6	401,2
К3-1-2	—	45,7	—	45,7	—	11,2	63,8	—	303,4	—	378,4	424,1	—	12,0	4,8	16,8	5,6	—	22,4	446,5
К3-2-2	—	45,7	—	45,7	—	11,2	63,8	—	—	396,4	471,4	517,1	—	12,0	4,8	16,8	5,6	—	22,4	539,5
К4-1-1	—	46,3	—	46,3	—	11,2	63,8	—	303,4	—	378,4	424,7	—	2,4	4,8	7,2	1,2	—	8,4	433,1
К4-2-1	—	46,3	—	46,3	—	11,2	63,8	—	—	396,4	471,4	517,7	—	2,4	4,8	7,2	1,2	—	8,4	526,1

3702-1/79 — В.2-00.0.0Д

Выборка стали

ЦНИИПромзернопроект

Стадия Р | Лист 1 | Листов 2

ГИП
Нач.отд.
Гл.специал.
Рук.гр.
Конструктор
Руководитель
Инженер
Копировал

Выборка стали на один элемент, кг

Марка элемента	Арматурные изделия							Закладные изделия								Всего
	Арматурная сталь						Итого	Профильная сталь					Армат. сталь ГОСТ 5.1459-72		Итого	
	ГОСТ 5781-75		ГОСТ 5.1459-72													
	Класс А I		Класс А III										Класс А III			
	⌀ мм	Итого	⌀ мм			Итого		L125x ×80×8	δ=10	δ=8	δ=3	Газов. труба dвн=32	⌀ мм			
	6		14	18									12			
К5-1-2	2.2	2.2	—	22.4		22.4	24.6	12.8	6.1	5.7	0.4	1.9	2.9	—	29.8	54,4
К5-1-4	2.2	2.2	—	22.4		22.4	24.6	12.8	10.5	5.7	0.4	1.9	3.7	—	35.0	59.6
К6-1-1	3.9	3.9	5.4	27.2		32.6	36.5	12.8	—	9.4	0.4	1.9	1.2	—	25.7	62.2
К6-1-3	3.9	3.9	5.4	27.2		32.6	36.6	12.8	4.4	9.4	0.4	1.9	2.0	—	30.9	67.4
К7-1-1	4.3	4.3	5.4	32.0		37.4	41.7	12.8	—	9.4	0.4	1.9	1.2	—	25.7	67.4
К7-1-3	4.3	4.3	5.4	32.0		37.4	41.7	12.8	4.4	9.4	0.4	1.9	2.0	—	30.9	72,6

gost.e-ecolog.ru