ГОСУДАРСТВЕННЫЙ КОМИТЕТ СССР ПО ДЕЛАМ СТРОИТЕЛЬСТВА
(ГОССТРОЙ СССР)

ТИПОВЫЕ КОНСТРУКЦИИ И ДЕТАЛИ ЗДАНИЙ И СООРУЖЕНИЙ

СЕРИЯ 5.904-20

КЛАПАНЫ ОГНЕЗАДЕРЖИВАЮЩИЕ

РАБОЧИЕ ЧЕРТЕЖИ

gost.e-ecolog.ru

ГОСУДАРСТВЕННЫЙ КОМИТЕТ СССР ПО ДЕЛАМ СТРОИТЕЛЬСТВА

(ГОССТРОЙ СССР)

ТИПОВЫЕ КОНСТРУКЦИИ И ДЕТАЛИ ЗДАНИЙ И СООРУЖЕНИЙ

СЕРИЯ 5.904-20

КЛАПАНЫ ОГНЕЗАДЕРЖИВАЮЩИЕ

РАБОЧИЕ ЧЕРТЕЖИ

УТВЕРЖДЕНЫ
И ВВЕДЕНЫ В ДЕЙСТВИЕ
С 15 09 1983
ГЛАВПРОМСТРОЙПРОЕКТОМ ГОССТРОЯ СССР
ПРИКАЗ №38 от 12.09 1983 г.

РАЗРАБОТАНЫ
ГПИ САНТЕХПРОЕКТ
ГОССТРОЯ СССР

ГЛАВНЫЙ ИНЖЕНЕР ИНСТИТУТА /ШИЛЛЕР Ю.И./

ГЛАВНЫЙ ИНЖЕНЕР ПРОЕКТА /СЛИВАК В.А./

Содержание.

Обозначение	Наименование	Стр.
	Содержание	2
АЗЕ 066.000ТО	Клапан огнезадерживающий	3;4
	Техническое описание	
АЗЕ 066.000	Клапан огнезадерживающий	5;6
АЗЕ 066.004	Пружина	6
АЗЕ 066.002	Груз	
АЗЕ 066.003	Ручка	
АЗЕ 066.000СБ	Клапан огнезадерживающий	7;8
АЗЕ 066.010	Крышка	9
АЗЕ 066.010СБ	Крышка	
АЗЕ066.005	Планка	
АЗЕ 066.006	Крышка	
АЗЕ 066.007	Ось	10
АЗЕ 066.008	Втулка	
АЗЕ 066.020	Рычаг	
АЗЕ066.020СБ	Рычаг	
АЗЕ 066.009	Планка	11
АЗЕ066.011	Втулка	
АЗЕ066.012	Планка	
АЗЕ 066.013	Блок	
АЗЕ066.030	Ролик	12
АЗЕ 066.030СБ	Ролик	
АЗЕ 066.014	Обойма	
АЗЕ066.015	Валик	
АЗЕ066.040	Фиксатор	13
АЗЕ 066.040СБ	Фиксатор	
АЗЕ 066.016	Ось	
АЗЕ 066.017	Планка	
АЗЕ 066.050	Ось	14
АЗЕ 066.050СБ	Ось	
АЗЕ 066.019	Ось	
АЗЕ066.021	Планка	

Обозначение	Наименование	Стр.
АЗЕ066.060	Ось	15
АЗЕ 066.060СБ	Ось	
АЗЕ066.018	Палец	
АЗЕ066.023	Ось	
АЗЕ 066.070	Рукоятка	16
АЗЕ066.070СБ	Рукоятка	
АЗЕ066.024	Рукоятка	
АЗЕ 066.025	Штырь	
АЗЕ066.080	Замок	17
АЗЕ 066.080СБ	Замок	
АЗЕ 066.026	Планка	
АЗЕ066.027	Планка	
АЗЕ066.090	Замок	18
АЗЕ 066.090СБ	Замок	
АЗЕ 066.028	Планка	
АЗЕ 066.029	Планка	
АЗЕ 066.100	Корпус	19,20
АЗЕ 066.036	Упор	20
АЗЕ 066.034	Стенка	
АЗЕ 066.100СБ	Корпус	21
АЗЕ 066.037	Упор	22
АЗЕ 066.067	Каров	
АЗЕ 066.110	Полотно	
АЗЕ 066.110СБ	Полотно	23
АЗЕ 066.063	Планка	24
АЗЕ 066.064	Планка	
АЗЕ 066.066	Стенка	
АЗЕ 066.065	Перегородка	
АЗЕ 066.120	Крышка	25
АЗЕ 066.120СБ	Крышка	

Копировал Тамм

1. Введение

1.1. В настоящем альбоме приведены рабочие чертежи типовой конструкции клапана огнезадерживающего с пределом огнестойкости 1,2 часа, выполненные в соответствии с заданием, утвержденным Главпромстройпроектом Госстроя СССР 28.05.1981г.

2. Назначение.

2.1. Клапаны огнезадерживающие, в соответствии с СНиП-II-33-75 п.4.209, должны устанавливаться в воздуховодах, пересекающих противопожарные стены.

2.2. Клапаны огнезадерживающие предназначены для отключения вентиляционной системы от помещения, в котором возник пожар.

3. Технические данные и устройство клапана.

3.1. Клапаны огнезадерживающие разработаны для воздуховодов размером 250×250; 300×300; 400×400; 500×500; 600×600; 800×800; 1000×1000.

3.2. Клапан огнезадерживающий, приведенный в настоящем проекте, имеет предел огнестойкости 1,2 часа, что соответствует заданию, утвержденному Главпромстройпроектом Госстроя СССР и требованиям ГУПО МВД СССР изложенным в письме 7/6/бн от 13.05.1982г.

3.3. Клапан огнезадерживающий (см. приложение 1) состоит из следующих основных узлов и деталей: корпуса (5); полотна (4), замка (7), рычага (3); фиксатора (8), съемной крышки (2), поворотной рукоятки (1), троса (11), пружины (6), роликов (9), ручек (13), грузов (12).

3.4. В комплект поставки изделия должен входить запасной замок (7), который может быть установлен взамен замка пришедшего в негодность в результате пожара и возникшей при этом температуры выше 72°С.

3.5. Клапан огнезадерживающий представляет собой корпус, в подшипниках которого закреплено полотно. Установка и закрепление полотна в открытом (горизонтальном) положении осуществляется посредством поворотной рукоятки, неподвижно закрепленной на одном валу с полотном. Фиксирование полотна производится поворотом рычага с фиксатором под замок, детали которого спаяны легкоплавким сплавом ТУ6-09-4064-75 с температурой плавления 72°С. Самопроизвольному возврату рычага с фиксатором препятствует пружина.

Полотно клапана выполнено в виде плоского короба из тонколистовой стали со съемной крышкой. Внутренность короба заполнена минераловатной плитой на синтетическом связующем по ГОСТ 9573-72.

На поверхности корпуса и полотна клапана нанесено огнезащитное вспучивающееся покрытие ВПМ-2 по ГОСТ 25131-82 толщиной 3,5-4 мм.

Краткие сведения по приготовлению, нанесению и технические характеристики огнезащитного вспучивающегося покрытия типа ВПМ-2 приведены в приложении 2.

3.6. Работа узлов клапана происходит следующим образом. В рабочем (открытом) положении полотно клапана устанавливается горизонтально и удерживается замком. При возникновении пожара

Изм	Лист	№ докум.	Подп.	Дата	А3Е066.000ТО			
Разраб.		Крупник			Клапан огнезадерживающий. Техническое описание	Лит.	Лист	Листов
Пров.		Вайнберг				И	1	4
Рук. гр.		Крупник				Госстрой СССР Сантехпроект г. Москва		
Н. контр.		Мерзлякова						
Утв.		Сливак						

Копировал: Дм- Формат А3

Инв. № подл. | Подп. и дата | Взам. инв. № | Инв. № дубл. | Подп. и дата

и повышении температуры выше 72°С легкоплавкий припой, соединяющий детали замка расплавляется и освобожденное полотно под воздействием силы тяжести мгновенно перекрывает проходное сечение клапана. При необходимости перекрытия клапана до возникновения температуры 72°С, вывод фиксатора из зацепления с замком осуществляется посредством тросов с ручками с любой стороны противопожарной стены.

3.7. Восстановление работоспособности клапана с разрушенным (распавшимся после расплавления) замком возможно двумя способами: либо установкой другого (запасного) замка, либо восстановлением посредством пайки бывшего в употреблении замка и установкой его на прежнее место.

4. Размещение и монтаж.

4.1. Для монтажа клапана в противопожарной стене должен быть предусмотрен проем по размерам проходного сечения клапана. В проеме необходимо предусмотреть закладные детали: фланец с приваренными шпильками или болтами в соответствии с размерами фланца клапана, пластины для крепления роликов (9) и трубу (10) по которой с двух сторон противопожарной стены пропускается трос (11). Трос опускается до уровня ~1,5 м от пола, после чего к нему прикрепляется груз (12) и ручка (13).

4.2. После установки и монтажа всех узлов клапана должна быть проведена трехкратная проверка надежности закрывания и открывания проходного сечения клапана посредством тросовых устройств, поворотной рукоятки и рычага.

4.3. На каждый смонтированный огнезадерживающий клапан должен быть составлен приемочный акт.

4.4. В процессе эксплуатации через каждые 3 месяца все установленные огнезадерживающие клапаны должны подвергаться профилактическому осмотру с проверкой срабатывания узлов закрывания и открывания клапана посредством тросов, поворотной рукоятки и рычага. Профилактический осмотр производится как снаружи, так и внутри корпуса через специально предусмотренную съемную крышку (2).

Опытные образцы огнезадерживающего клапана прошли испытания на огнестойкость во ВНИИПО МВД СССР (заключение № 3/343 от 18.01.82г. и письмо N3/3842 от 11.06.82г.)

Серия 5.904-20

Инв. № подл. | Подп. и дата | Взам. инв. № | Инв. № дубл. | Подп. и дата

Изм	Лист	№ докум.	Подп.	Дата	А3Е066.000ТО	Лист 2

Копировал: Дм- Формат А3

Приложение 1

Схема установки клапана в противопожарной стене.

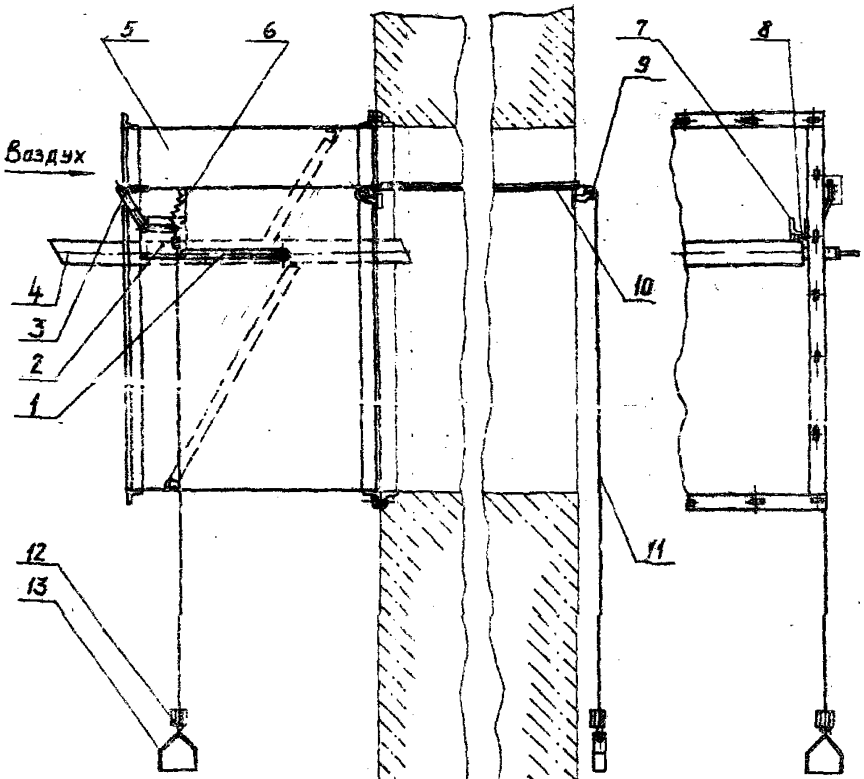

1 – Поворотная рукоятка
2 – Съемная крышка
3 – Рычаг
4 – Полотно
5 – Корпус
6 – Пружина
7 – Замок
8 – Фиксатор
9 – Ролик
10 – Трубка
11 – Трос
12 – Груз
13 – Ручка

Противопожарная стена

Серия 5.904-28

Приложение 2

Приготовление и нанесение состава покрытия огнезащитного вспучивающегося ВПМ-2.

Покрытие по стали огнезащитное вспучивающееся ВПМ-2 по ГОСТ 25131-82 разработано во ВНИИПО МВД СССР (г. Балашиха, Московской обл.).

Технология приготовления и нанесения огнезащитного вспучивающегося покрытия ВПМ-2 разработана ВНИИПО МВД СССР и НПО лакокрасспокрытие МХП СССР и изложена в приложении к ГОСТ 25131-82.

Огнезащитное вспучивающееся покрытие ВПМ-2 выпускается заводами-изготовителями (Загорский лакокрасочный г. Загорск, Московской обл. и Черновицкий химический МХП СССР) в виде двух компонентов: пасты ВПМ-2 и аммофоса марки А по ГОСТ 18918-79, смешиваемых перед нанесением на покрываемую поверхность.

Паста ВПМ-2 должна храниться при температуре от минус 5° до плюс 30°С в течение не более 6 месяцев. Аммофос должен транспортироваться и храниться в соответствии с ГОСТ 18918-79.

Пасту смешивают с аммофосом в растворосмесителях типа СО-26Б, СО-23Б; СО-46А в соотношении на 7,4 пасты 2,6 части аммофоса, а затем дважды пропускают через краскотерку типа СО-110; СО-116. Температура рабочего состава не должна превышать 35°С.

Рабочий состав должен храниться не более суток в закрытой емкости.

Поверхность металлических конструкций перед нанесением покрытия должна быть очищена от ржавчины, старой краски, обезжирена растворителями (ксилолом, сольвеном или уайт-спиритом) и загрунтована глифталевой грунтовкой ГФ-0163 или фенольной ФЛ-03К по ГОСТ 9109-81. Грунтовка должна наноситься пневматическим краскораспылителем по ГОСТ 20223-74, кистью по ГОСТ 10597-80 или валиком по ГОСТ 10831-80 в один-два слоя. Продолжительность сушки для ГФ-0163 – не менее 24 ч для каждого слоя, для ФЛ-03К – не менее 8 ч при температуре (20±2)°С.

Состав покрытия должен наноситься в два-три слоя установкой пневматического действия при следующих режимах:

давление в красконагнетательном ёмкости, МПа (кгс/см²) – 0,4 (4);
давление распыления, МПа (кгс/см²) – 0,5 (5);
расстояние от сопла пистолета-распылителя до обрабатываемой поверхности 600–700 мм.

Допускается наносить состав покрытия за два раза шпателем по ГОСТ 10778-76. Толщина сырого слоя покрытия должна быть не менее 6 мм.

Общий расход рабочего состава покрытия – 6,0 кг/м². Нанесение и сушка состава покрытия должны производиться при температуре не ниже 10 и не выше 35°С и влажности не выше 80%.

Продолжительность сушки не менее 24 ч для каждого слоя покрытия.

На высушенное покрытие не ранее чем через пять-шесть суток в качестве влагозащиты или декоративной отделки, если они предусмотрены проектом, должна быть нанесена в два слоя какая либо из перечисленных эмалей: пентафталевые (ПФ-115; ПФ-218, ПФ-223), хлорвиниловые (ХВ-785, ХВ-124) или кремнийорганическая (КО-174).

Эмали должны наноситься в два слоя пневмораспылением посредством краскораспылителя или вручную кистью или валиком.

Покрытие ВПМ-2 негорюче, нетоксично и разрешено к применению Минздравом СССР (заключение № 121-11-517-5 от 4.III.1976 г.).

Физико-механические свойства покрытия ВПМ-2. Адгезия к металлу от 5 до 10 кгс/см², прочность при ударе 50 кгс/см.

Стоимость 1 кг готового материала ВПМ-2 – 1 руб. 46 коп.

Формат	Зона	Поз.	Обозначение	Наименование	Кол.	Примечание
				Документация		
А2			АЗЕ 066.000СБ	Сборочный чертеж		
А3			АЗЕ 066.000ТО	Техническое описание		
				Сборочные единицы		
А4		1	АЗЕ 066.010	Крышка	1	
А4		2	АЗЕ 066.020	Рычаг	1	
А4		3	АЗЕ 066.030	Ролик	2	
А4		4	АЗЕ 066.040	Фиксатор	1	
А4		5	АЗЕ 066.050	Ось	1	
А4		6	АЗЕ 066.060	Ось	1	
А4		7	АЗЕ 066.070	Рукоятка	1	
А4		8	АЗЕ 066.080	Замок	2	1-запас
				Детали		
БЧ		9	АЗЕ 066.001	Труба 10х2,2 ГОСТ 3262-75		
				L=390-3,6	1	0,31 кг
А4		10	АЗЕ 066.002	Груз	2	
А4		11	АЗЕ 066.003	Ручка	2	
А4		12	АЗЕ 066.004	Пружина	1	
				Стандартные изделия		
		13		Болт М8х8.36 ГОСТ 7798-70	4	
		14		Винт М5х10.36 ГОСТ 17473-80	9	
		15		Винт М6х12.36 ГОСТ 17473-80	3	
		16		Винт М6х16.36 ГОСТ 17473-80	3	

Инв. N подл. | Подп. и дата | Взам. инв. N | Инв. N дубл. | Подп. и дата

Изм.	Лист	N докум.	Подп.	Дата
Разраб.	Белявская			
Пров.	Крупник			
Рук. груп.	Крупник			
Н. контр.	Мерзлякова			
Утв.	Спивак			

АЗЕ 066.000

Клапан огнезадерживающий

Лит.	Лист	Листов
Н	1	5

Госстрой СССР
Сантехпроект г. Москва

Копировал: Да Формат А4

Формат	Зона	Поз.	Обозначение	Наименование	Кол.	Примечание
		17		Гайка М8.4 ГОСТ 5915-70	2	
		18		Гайка М10.4 ГОСТ 5915-70	1	
		19		Шайба 6.65Г ГОСТ 6402-70	6	
		20		Шайба 8.65Г ГОСТ 6402-70	1	
		21		Шайба 10.65Г ГОСТ 6402-70	1	
		22		Шайба 8.02 ГОСТ 11371-78	2	
				Материал		
		23		Проволока 0,8 ГОСТ 3282-74	1,2	м
			Переменные данные для исполнений:			
				АЗЕ 066.000		
				Сборочные единицы		
А4		24	АЗЕ 066.100	Корпус	1	
А4		25	АЗЕ 066.110	Полотно	1	
А4		26	АЗЕ 066.120	Крышка	1	
				Материалы		
		27		Плита П 75-50 ГОСТ 9573-82	0,28	кг
		28		Канат 3,0-Г-В-Н-140		
				ГОСТ 3062-80	9,3	м
				АЗЕ 066.000-01		
				Сборочные единицы		
А4		24	АЗЕ 066.100-01	Корпус	1	

Инв. N подл. | Подп. и дата | Взам. инв. N | Инв. N дубл. | Подп. и дата

Изм.	Лист	N докум.	Подп.	Дата

АЗЕ 066.000

Лист 2

Копировал: Да Формат А4

Серия 5.904-20

Формат	Зона	Поз.	Обозначение	Наименование	Кол.	Примечание
А4		25	АЗЕ 066.110-01	Полотно	1	
А4		26	АЗЕ 086.120-01	Крышка	1	
				Материалы		
		27		Плита П 75-50 ГОСТ 9573-82	0,43	кг
		28		Канат 3,0-Г-В-Н-140		
				ГОСТ 3062-80	9,3	м
				АЗЕ 066.000-02		
				Сборочные единицы		
А4		24	АЗЕ 066.100-02	Корпус	1	
А4		25	АЗЕ 066.110-02	Полотно	1	
А4		26	АЗЕ 066.120-02	Крышка	1	
				Материалы		
		27		Плита П 75-50 ГОСТ 9573-82	0,80	кг
		28		Канат 3,0-Г-В-Н-140		
				ГОСТ 3062-80	9,3	м
				АЗЕ 066.000-03		
				Сборочные единицы		
А4		24	АЗЕ 066.100-03	Корпус	1	

Инв. N подл. | Подп. и дата | Взам. инв. N | Инв. N дубл. | Подп. и дата

Изм.	Лист	N докум.	Подп.	Дата

АЗЕ 066.000

Лист 3

Копировал: Да Формат А4

Формат	Зона	Поз.	Обозначение	Наименование	Кол.	Примечание
А4		25	АЗЕ 066.110-03	Полотно	1	
А4		26	АЗЕ 066.120-03	Крышка	1	
				Материалы		
				Плита П 75-50 ГОСТ 9573-82	1,28	кг
		27				
		28		Канат 3,0-Г-В-Н-140		
				ГОСТ 3062-80	9,3	кг
				АЗЕ 066.000-04		
				Сборочные единицы		
А4		24	АЗЕ 066.100-04	Корпус	1	
А4		25	АЗЕ 066.110-04	Полотно	1	
А4		26	АЗЕ 066.120-04	Крышка	1	
				Материалы		
БЧ		27	АЗЕ 066.009	Плита П 75-50 ГОСТ 9573-82	1,89	кг
		28		Канат 3,0-Г-В-Н-140		
				ГОСТ 3062-80	9,3	м
				АЗЕ 066.000-05		
				Сборочные единицы		
А4		24	АЗЕ 066.100-05	Корпус	1	

Инв. N подл. | Подп. и дата | Взам. инв. N | Инв. N дубл. | Подп. и дата

Изм.	Лист	N докум.	Подп.	Дата

АЗЕ 066.000

Лист 4

Копировал: Да Формат А4

Формат	Зона	Поз.	Обозначение	Наименование	Кол.	Примечание
А4		25	А3Е 066. 110 - 05	Полотно	1	
А4		26	А3Е 066. 120 - 05	Крышка	1	
				Материалы		
		27		Плита Л-75-50 ГОСТ 9573-82	3,43	кг
		28		Канат 3,0-Г-В-Н-140 ГОСТ 3062-80	9,2	м
				А3Е 066. 000 - 06		
				Сборочные единицы		
А4		24	А3Е 066. 100 - 06	Корпус	1	
А4		25	А3Е 066. 110 - 06	Полотно	1	
А4		26	А3Е 066. 120 - 06	Крышка	1	
				Материалы		
		27		Плита Л 75-50 ГОСТ 9573-82	5,45	кг
		28		Канат 3,0-Г-В-Н-140 ГОСТ 3062-80	9,1	м

Изм. | Лист | N докум. | Подп. | Дата

А3Е 066.000

Лист 6

Копировал

Формат А4

Инв. N подл. | Подп. и дата | Взам. инв. N | Инв. N дубл. | Подп. и дата

А3Е 066.004

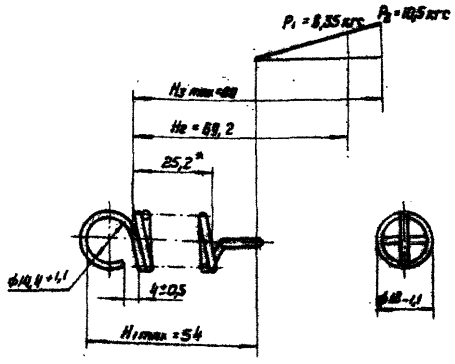

1.* Размер для справок.
2. Длина развернутой пружины - 777 мм.
3. Число рабочих витков - 13.

Изм.	Лист	N докум.	Подп.	Дата
Разраб.	Белявская			
Пров.	Крупник			
Рук. гр.	Крупник			
Н. контр.	Мерзлякова			
Утв.	Вайнберг			

А3Е 066.004

Пружина

Лит. | Масса | Масштаб
Н | 0,013 | 1:1

Проволока 60СВА-Н-ХИ-СВ ГОСТ 14963-78

Госстрой СССР Сантехпроект г. Москва

Копировал

Формат А4

Инв. N подл. | Подп. и дата | Взам. инв. N | Инв. N дубл. | Подп. и дата

А3Е 066.002

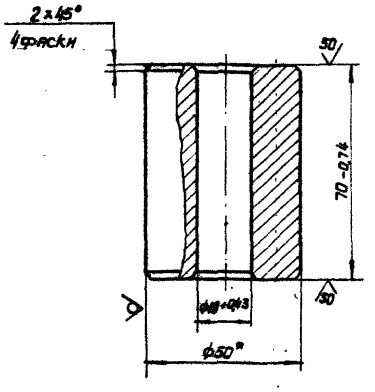

*Размер для справок.

Изм.	Лист	N докум.	Подп.	Дата
Разраб.	Белявская			
Пров.	Крупник			
Рук. гр.	Крупник			
Н. контр.	Мерзлякова			
Утв.	Вайнберг			

А3Е 066.002

Груз

Лит. | Масса | Масштаб
Н | 0,94 | 1:1

Лист | Листов 1

Круг В50 ГОСТ 2590-71 / ВСт.3-I ГОСТ 535-79

Госстрой СССР Сантехпроект г. Москва

Копировал

Формат А4

Серия 5.904-20

Инв. N подл. | Подп. и дата | Взам. инв. N | Инв. N дубл. | Подп. и дата

А3Е 066.003

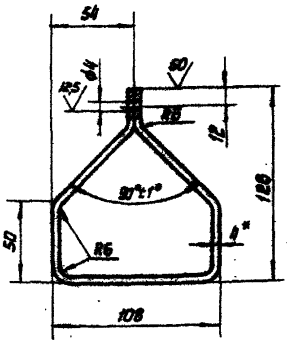

1.* Размер для справок
2. Неуказанные предельные отклонения размеров $+t_2, -t_2, \pm\frac{t_2}{2}$.

Изм.	Лист	N докум.	Подп.	Дата
Разраб.	Белявская			
Пров.	Крупник			
Рук. гр.	Крупник			
Н. контр.	Мерзлякова			
Утв.	Вайнберг			

А3Е 066.003

Ручка

Лит. | Масса | Масштаб
Н | 0,12 | 1:2

Лист | Листов 1

Полоса 6-4×20 ГОСТ 103-76 / ВСт.3-I ГОСТ 535-79

Госстрой СССР Сантехпроект г. Москва

Копировал

Формат А4

Инв. N подл. | Подп. и дата | Взам. инв. N | Инв. N дубл. | Подп. и дата

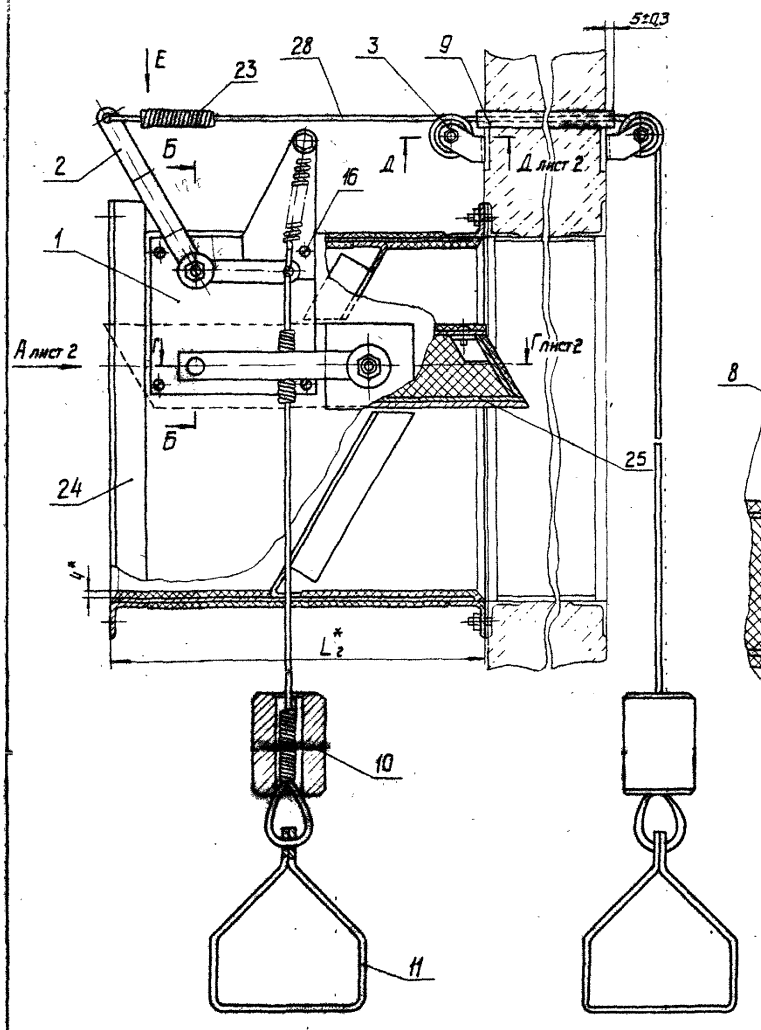

Б-Б
м 1:1

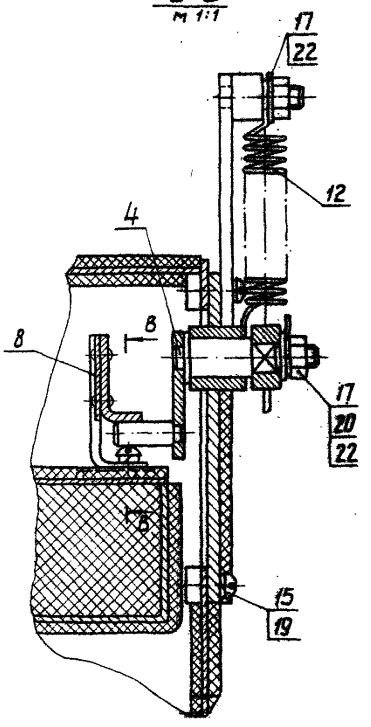

В-В
м 1:1

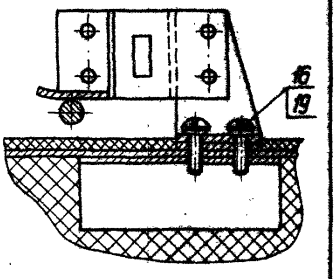

Вид Е
м 1:1

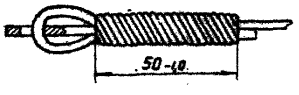

1.* Размеры для справок.
2. Длина каната (поз. 28) принята условно для помещений высотой 6м.
3. Плиту минераловатную (поз. 27) нарезать полосами шириной 50мм поперек волокон и плотно уложить перпендикулярно плоскости полотна

Обозначение	Размеры, мм						Кол., шт.		Масса, кг
	L^*	L_1^*	L_2^*	L^*	L_1^*	b^*	n	n_1	
АЗЕ 066.000	250	280	275	140	10	7	2	8	15,2
-01	300	330	290	165					18,0
-02	400	430	320	143,3			3	12	24,5
-03	500	530	400	132,5			4	16	39,7
-04	600	640	470	128	16	10	5	20	56,9
-05	800	840	570	168					90,0
-06	1000	1048	700	149,7	18	12	7	28	129,7

Изм.	Лист	N докум.	Подп.	Дата	АЗЕ 066.000 СБ
Разраб.		Белявская			Клапан огнезадерживающий
Пров.		Крупник			
Рук. гр.		Крупник			
Гл. спец.		Ванмберг			
Н. контр.		Мерзлякова			
Утв.		Спивак			

Лит. | Масса | Масштаб
Сн. табл.
Лист 1 Листов 2
Госстрой СССР
Сантехпроект
г. Москва

Копировал
Формат А2

Серия 5.904-20

Инв. N подл. | Подп. и дата | Взам. инв. N | Инв. N дубл. | Подп. и дата

Вид А лист 1

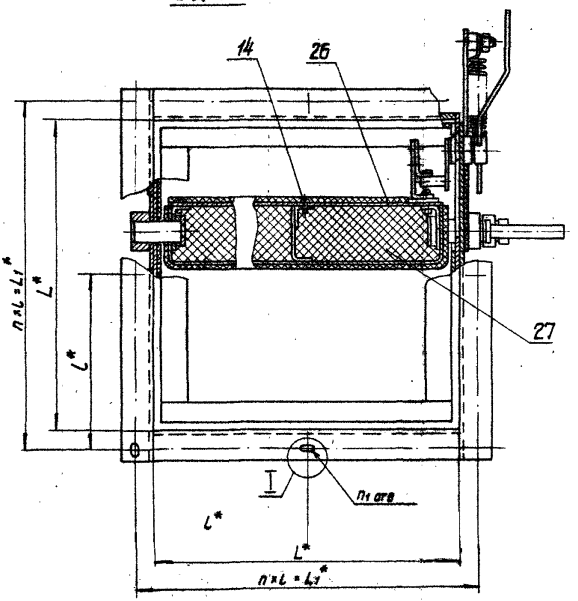

Д - Д лист 1
м 1:1

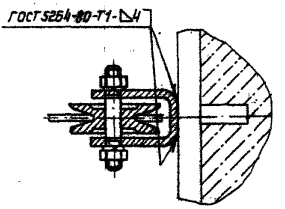

I
м 1:1

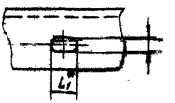

Г - Г лист 1
м 1:1

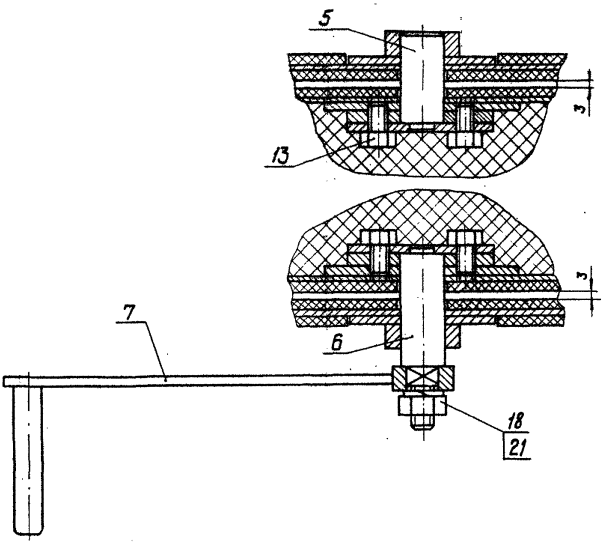

Серия 5.904-20

Формат	Зона	Поз.	Обозначение	Наименование	Кол.	Примечание
				Документация		
А4			АЗЕ 066.010СБ	Сборочный чертеж		
				Детали		
А1		1	АЗЕ 066.005	Планка	1	
А4		2	АЗЕ 066.006	Крышка	1	
А4		3	АЗЕ 066.007	Ось	1	
А4		4	АЗЕ 066.008	Втулка	1	

Инв.№ подл. | Подп. и дата | Взам. инв.№ | Инв.№ дубл. | Подп. и дата

Изм.	Лист	№ докум.	Подп.
Разраб.		Беляевская	
Пров.		Крупник	
Рук. гр.		Крупник	
Н. контр.		Мерзлякова	
Утв.		Спивак	

АЗЕ 066.010

Крышка

Лит.	Лист	Листов
		1

Госстрой СССР Сантехпроект г. Москва

Копировал

Формат А4

АЗЕ 066.010СБ

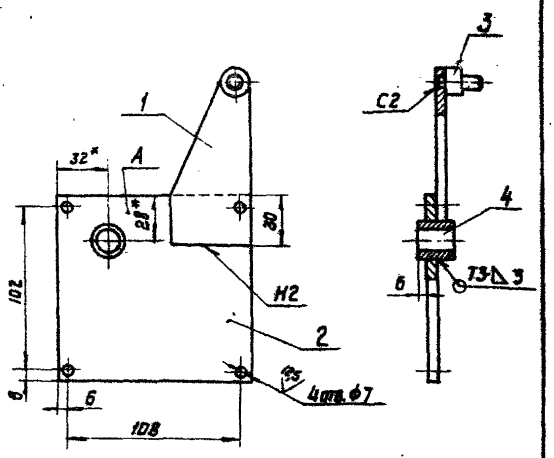

1. *Размеры для справок
2. Неуказанные предельные отклонения размеров $\pm t_2$; $-t_2$; $\pm \frac{t_2}{2}$.
3. Сварные швы по ГОСТ 5264-80.
4. Покрытие поверхности А (поз. 2), кроме отверстий - покрытие по стали вспучивающееся огнезащитное ВПМ-2 ГОСТ 25131-82. Толщина покрытия 3,5 - 4 мм.

Изм.	Лист	№ докум.	Подп.	Дата
Разраб.		Беляевская		
Пров.		Крупник		
Рук. гр.		Крупник		
Н. спец.		Ваннберг		
Н. контр.		Мерзлякова		
Утв.		Спивак		

АЗЕ 066.010СБ

Крышка

Лит.	Масса	Масштаб
И	0,58	1:2

Лист	Листов
1	1

Госстрой СССР Сантехпроект г. Москва

Копировал

Формат А4

АЗЕ 066.005

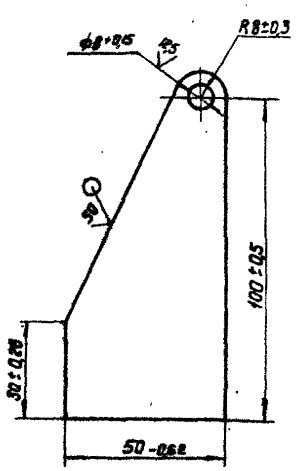

Изм.	Лист	№ докум.	Подп.	Дата
Разраб.		Беляевская		
Пров.		Крупник		
Рук. гр.		Крупник		
Н. контр.		Мерзлякова		
Утв.		Ваннберг		

АЗЕ 066.005

Планка

Лит.	Масса	Масштаб
И	0,12	1:1

Лист	Листов
1	1

Лист Б4.0 ГОСТ 19903-74 Ст.3 ГОСТ 14637-79

Госстрой СССР Сантехпроект г. Москва

Копировал

Формат А4

АЗЕ 066.006

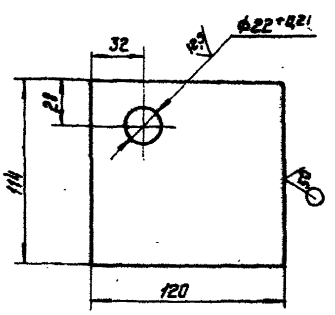

Неуказанные предельные отклонения размеров $\pm t_2$; $\pm \frac{t_2}{2}$

Изм.	Лист	№ докум.	Подп.	Дата
Разраб.		Беляевская		
Пров.		Крупник		
Рук. гр.		Крупник		
Н. контр.		Мерзлякова		
Утв.		Ваннберг		

АЗЕ 066.006

Крышка

Лит.	Масса	Масштаб
И	0,41	1:2

Лист	Листов
1	1

Лист Б4.0 ГОСТ 19903-74 Ст.3 ГОСТ 14637-79

Госстрой СССР Сантехпроект г. Москва

Копировал

Формат А4

Серия 5.904-22

АЗЕ.066.007

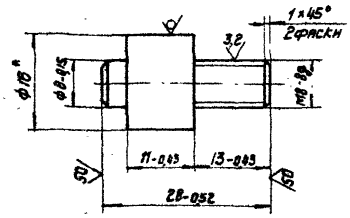

*Размер для справок

Изм.	Лист	N докум.	Подп.	Дата	АЗЕ 066.007		
Разраб.		Белявская			Ось	Лит.	Масса	Масштаб
Пров.		Крупник				И	0,023	2:1
Рук. гр.						Лист	Листов 1
Н. контр.		Мерзлякова			Круг В16 ГОСТ 2590-71 / 8Ст.3-Д ГОСТ 535-79	Госстрой СССР Сантехпроект г. Москва
Утв.		Канберг				

Копировал Формат А4

АЗЕ.066.008

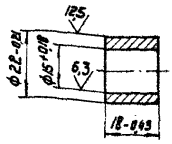

Изм.	Лист	N докум.	Подп.	Дата	АЗЕ 066.008		
Разраб.		Белявская			Втулка	Лит.	Масса	Масштаб
Пров.		Крупник				И	0,03	1:1
Рук. гр.						Лист	Листов 1
Н. контр.		Мерзлякова			Круг В25 ГОСТ 2590-71 / 8Ст.3-Д ГОСТ 535-79	Госстрой СССР Сантехпроект г. Москва
Утв.		Канберг				

Копировал Формат А4

Серия 5.904-20

Формат	Зона	Поз.	Обозначение	Наименование	Кол.	Примечание
				Документация		
А4			АЗЕ 066.020СБ	Сборочный чертеж		
				Детали		
А4		1	АЗЕ 066.009	Планка	1	
А4		2	АЗЕ 066.011	Втулка	1	
А4		3	АЗЕ 066.012	Планка	1	

Изм.	Лист	N докум.	Подп.	Дата	АЗЕ 066.020		
Разраб.		Белявская			Рычаг	Лит.	Лист	Листов
Пров.		Крупник				И	1	1
Рук. гр.		Крупник				Госстрой СССР Сантехпроект г. Москва
Н. контр.		Мерзлякова				
Утв.		Оливак				

Копировал Формат А4

АЗЕ.066.020СБ

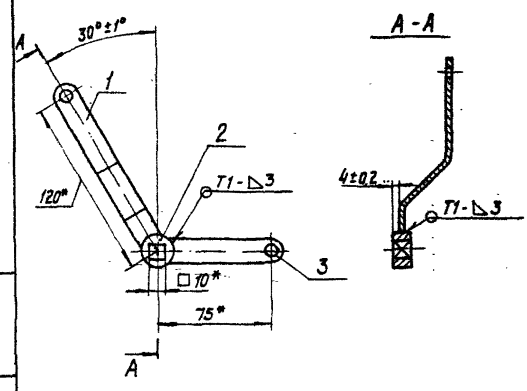

1.*Размеры для справок
2.Сварные швы по ГОСТ 5264-80.

Изм.	Лист	N докум.	Подп.	Дата	АЗЕ 066.020СБ		
Разраб.		Белявская			Рычаг	Лит.	Масса	Масштаб
Пров.		Крупник				И	0,1	1:2
Рук. гр.		Крупник				Лист	Листов 1
Н. контр.		Мерзлякова				Госстрой СССР Сантехпроект г. Москва
Утв.		Оливак				

Копировал Формат А4

АЗЕ 066.009

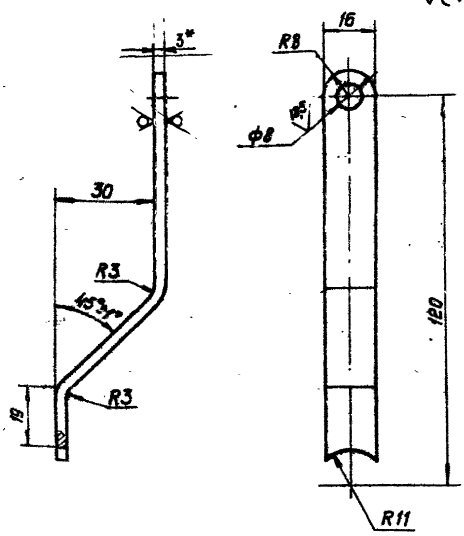

1.* Размер для справок
2. Неуказанные предельные отклонения размеров +tz; ±tz/2.

Изм.	Лист	N докум.	Подп.	Дата
Разраб.		Беляевская		
Пров.		Крупник		
Рук. гр.				
Н. контр.		Мерзлякова		
Утв.		Баумберг		

Планка

Лит.	Масса	Масштаб
И	0,05	1:1

Лист | Листов 1

Лист 63.0 ГОСТ 19903-74 / Ц IV ВСт 3 ГОСТ 16523-70

Госстрой СССР Сантехпроект г. Москва

Копировал | Формат А4

АЗЕ 066.011

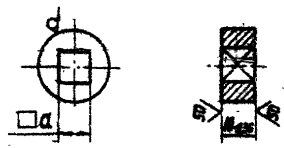

Обозначение	d, мм	Материал	Масса, кг
АЗЕ 066.011	10 +0,15	Круг В 22 ГОСТ 2590-71 / Ст.3 -I ГОСТ 535-79	0,022
-01	13 +0,18	Круг В 25 ГОСТ 2590-71 / Ст.3 -I ГОСТ 535-79	0,025

Изм.	Лист	N докум.	Подп.	Дата
Разраб.		Беляевская		
Пров.		Крупник		
Рук. гр.		Крупник		
Н. контр.				
Утв.				

Втулка

См. таблицу

Лит.	Масса	Масштаб
И	См. табл.	1:1

Госстрой СССР

Копировал | Формат А4

АЗЕ 066.012

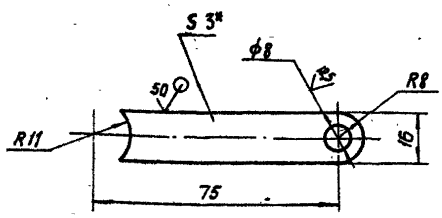

1.* Размер для справок
2. Неуказанные предельные отклонения размеров +tz; ±tz/2

Изм.	Лист	N докум.	Подп.	Дата
Разраб.		Беляевская		
Пров.		Крупник		
Рук. гр.		Крупник		
Н. контр.		Мерзлякова		
Утв.		Баумберг		

Планка

Лит.	Масса	Масштаб
И	0,024	1:1

Лист | Листов 1

Лист 63.0 ГОСТ 19903-74 / 4-IV ВСт 3 ГОСТ 16523-70

Госстрой СССР Сантехпроект г. Москва

Копировал | Формат А4

АЗЕ 066.013

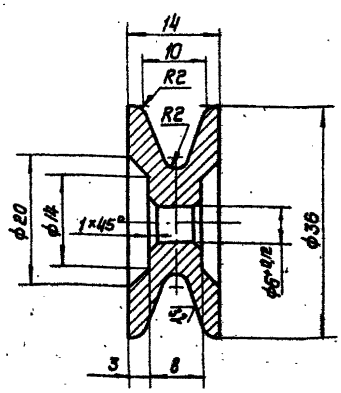

Неуказанные предельные отклонения размеров +tz; -tz; ±tz/2

Изм.	Лист	N докум.	Подп.	Дата
Разраб.		Беляевская		
Пров.		Крупник		
Рук. гр.		Крупник		
Н. контр.		Мерзлякова		
Утв.		Баумберг		

Блок

С4 12-28 ГОСТ 4412-79

Лит.	Масса	Масштаб
И	0,05	2:1

Лист | Листов 1

Госстрой СССР Сантехпроект г. Москва

Копировал | Формат А4

Формат	Зона	Поз.	Обозначение	Наименование	Кол.	Примечание
				Документация		
А4			АЗЕ 066.030 СБ	Сборочный чертеж		
				Детали		
А4		1	АЗЕ 066.013	Блок	1	
А4		2	АЗЕ 066.014	Обойма	1	
А4		3	АЗЕ 066.015	Валик	1	
				Стандартные изделия		
		4		Гайка М6.4 ГОСТ 5915-70	2	
		5		Шайба 6.65Г ГОСТ 6402-70	2	

Изм.	Лист	N докум.	Подп.	Дата
Разраб.	Белявская			
Пров.	Крупник			
Рук.гр.	Крупник			
Н.контр.	Мерзлякова			
Утв.	Спивак			

АЗЕ 066.030

Ролик

Лит.	Лист	Листов
Н		1

Госстрой СССР
Сантехпроект
г. Москва

Копировал — Формат А4

Инв. N подл. | Подп. и дата | Взам. инв. N | Инв. N дубл. | Подп. и дата

АЗЕ 066.030СБ

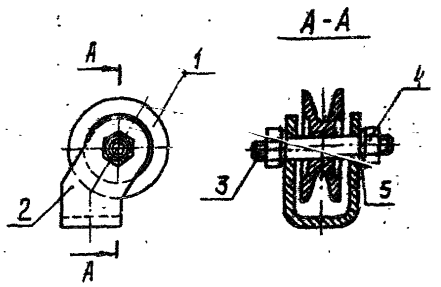

Изм.	Лист	N докум.	Подп.	Дата
Разраб.	Белявская			
Пров.	Крупник			
Рук.гр.	Крупник			
Гл.спец.	Вайнберг			
Н.контр.	Мерзлякова			
Утв.	Спивак			

АЗЕ 066.030 СБ

Ролик

Лит.	Масса	Масштаб
Н	1,09	1:1

Лист | Листов 1

Госстрой СССР
Сантехпроект
г. Москва

Копировал — Формат А4

Инв. N подл. | Подп. и дата | Взам. инв. N | Инв. N дубл. | Подп. и дата

АЗЕ 066.014

50 (√)

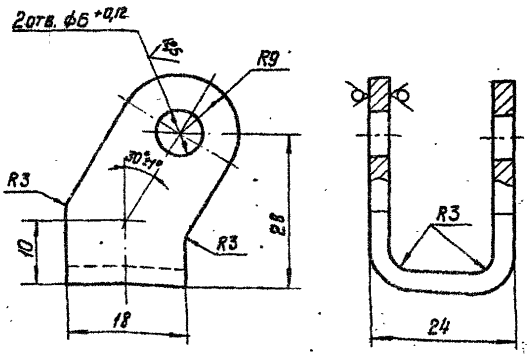

Неуказанные предельные отклонения размеров $+t_2; -t_2; \pm t_2/2$.

Изм.	Лист	N докум.	Подп.	Дата
Разраб.	Белявская			
Пров.	Крупник			
Рук.гр.	Крупник			
Н.контр.	Мерзлякова			
Утв.	Вайнберг			

АЗЕ 066.014

Обойма

Лит.	Масса	Масштаб
Н	0,03	2:1

Лист | Листов 1

Лист 63,0 ГОСТ 19903-74
4-IV-8Ст.3 ГОСТ 16523-70

Госстрой СССР
Сантехпроект
г. Москва

Копировал — Формат А4

Серия 5.904-20

Инв. N подл. | Подп. и дата | Взам. инв. N | Инв. N дубл. | Подп. и дата

АЗЕ 066.015

12,5 (√)

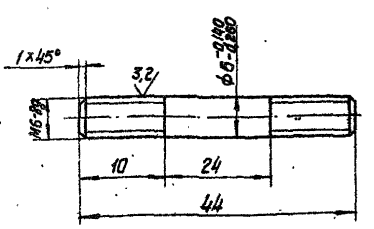

Неуказанные предельные отклонения размеров $-t_2; \pm t_2/2$.

Изм.	Лист	N докум.	Подп.	Дата
Разраб.	Белявская			
Пров.	Крупник			
Рук.гр.	Крупник			
Н.контр.	Мерзлякова			
Утв.	Вайнберг			

АЗЕ 066.015

Валик

Лит.	Масса	Масштаб
Н	0,009	2:1

Лист | Листов 1

Круг В8,0 ГОСТ 2590-71
В Ст. 3-II ГОСТ 535-79

Госстрой СССР
Сантехпроект
г. Москва

Копировал — Формат А4

Инв. N подл. | Подп. и дата | Взам. инв. N | Инв. N дубл. | Подп. и дата

Формат	Зона	Поз.	Обозначение	Наименование	Кол.	Примечание
				Документация		
А4			АЗЕ 066.040 СБ	Сборочный чертеж		
				Детали		
А4		1	АЗЕ 066.016	Ось	1	
А4		2	АЗЕ 066.017	Планка	1	
А4		3	АЗЕ 066.018	Палец	1	

Инв.№ подл. | Подп. и дата | Взам. инв.№ | Инв.№ дубл. | Подп. и дата

Изм.	Лист	N докум.	Подп.	Дата
Разраб.		Белявская		
Пров.		Крупник		
Рук. гр.		Крупник		
Н. контр.		Черзлякова		
Утв.		Спивак		

АЗЕ 066.040

Фиксатор

Лит.	Лист	Листов
И		1

Госстрой СССР
Сантехпроект
г. Москва

Копировал

Формат А4

АЗЕ 066.040 СБ

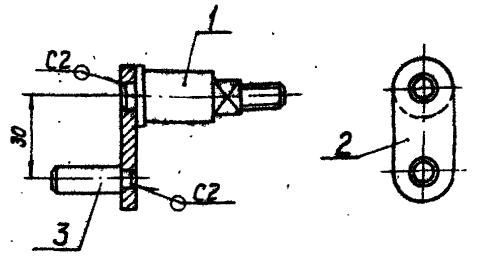

1. Размер для справок
2. Сварные швы по ГОСТ 5264-80

Изм.	Лист	N докум.	Подп.	Дата
Разраб.		Белявская		
Пров.		Крупник		
Рук. гр.		Крупник		
Гл. спец.		Ваинберг		
Н. контр.		Черзлякова		
Утв.		Спивак		

Фиксатор

Лит.	Масса	Масштаб
И	0,47	1:1

Лист	Листов 1

Госстрой СССР
Сантехпроект
г. Москва

Копировал

Формат А4

АЗЕ 066.016

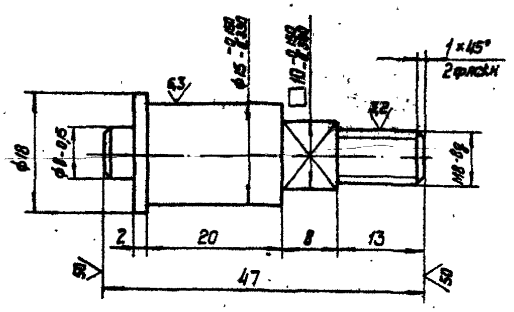

Серия 5.904-20

Неуказанные предельные отклонения размеров - t_2; $\pm t_2/2$

Изм.	Лист	N докум.	Подп.	Дата
Разраб.		Белявская		
Пров.		Крупник		
Рук. гр.		Крупник		
Н. контр.		Черзлякова		
Утв.		Ваинберг		

АЗЕ 066.017

Ось

Лит.	Масса	Масштаб
И	0,44	2:1

Лист	Листов 1

Круг 20 ГОСТ 2590-71
ВСт.3-II ГОСТ 535-79

Госстрой СССР
Сантехпроект
г. Москва

Копировал

Формат А4

АЗЕ 066.017

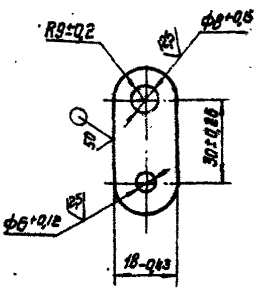

Изм.	Лист	N докум.	Подп.	Дата
Разраб.		Белявская		
Пров.		Крупник		
Рук. гр.		Крупник		
Н. контр.		Черзлякова		
Утв.		Ваинберг		

Планка

Лит.	Масса	Масштаб
И	0,024	1:1

Лист	Листов 1

Лист Б4,0 ГОСТ 19903-74
ВСт.3 ГОСТ 14637-79

Госстрой СССР
Сантехпроект
г. Москва

Копировал

Формат А4

Зона	Поз.	Обозначение	Наименование	Кол.	Примечание
			Документация		
А4		АЗЕ 066.050 СБ	Сборочный чертеж		
			Детали		
А4	1	АЗЕ 066.019	Ось	1	
А4	2	АЗЕ 066.021	Планка	1	

Инв.№ подл. | Подп. и дата | Взам. инв.№ | Инв.№ дубл. | Подп. и дата

Изм.	Лист	N докум.	Подп.	Дата
Разраб.	Беляевская			
Пров.	Крупник			
Рук.гр.	Крупник			
Н.контр.	Мерзлякова			
Утв.	Спивак			

АЗЕ 066.050

Ось

Лит.	Лист	Листов
		1

Госстрой СССР Сантехпроект г. Москва

Копировал

Формат А4

АЗЕ 066.050СБ

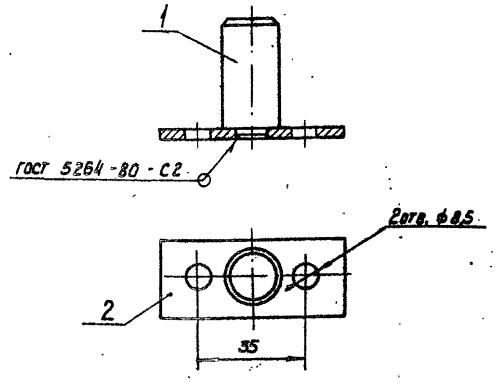

Размеры для справок

Изм.	Лист	N докум.	Подп.	Дата
Разраб.	Беляевская			
Пров.	Крупник			
Рук.гр.	Крупник			
Т.контр.	Лайнберг			
Н.контр.	Мерзлякова			
Утв.	Спивак			

Ось

Лит.	Масса	Масштаб
И	0,1	1:1

Лист	Листов 1

Госстрой СССР Сантехпроект г. Москва

Копировал

Формат А4

Серия 5.904-20

АЗЕ 066.019

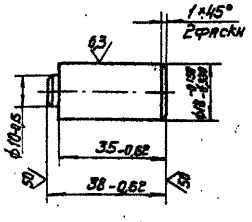

Изм.	Лист	N докум.	Подп.	Дата
Разраб.	Беляевская			
Пров.	Крупник			
Рук.гр.	Крупник			
Н.контр.	Мерзлякова			
Утв.	Лайнберг			

Ось

Лит.	Масса	Масштаб
И	0,07	1:1

Лист	Листов 1

Круг В 20 ГОСТ 2590-71 / В Ст.3-II ГОСТ 535-79

Госстрой СССР Сантехпроект г. Москва

Копировал

Формат А4

АЗЕ 066.021

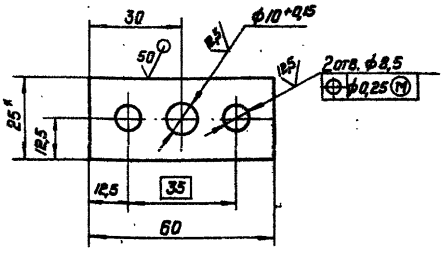

1.*Размер для справок

2.Неуказанные предельные отклонения размеров $\pm t_2/2$

Изм.	Лист	N докум.	Подп.	Дата
Разраб.	Беляевская			
Пров.	Крупник			
Рук.гр.	Крупник			
Н.контр.	Мерзлякова			
Утв.	Лайнберг			

Планка

Лит.	Масса	Масштаб
И	0,03	1:1

Лист	Листов 1

Лист 63,0 ГОСТ 19903-74 / 4-IV-В Ст.3 ГОСТ 16523-70

Госстрой СССР Сантехпроект г. Москва

Копировал

Формат А4

Формат	Зона	Поз.	Обозначение	Наименование	Кол.	Примечание
				Документация		
А4			АЗЕ 066. 060 СБ	Сборочный чертеж		
				Детали		
А4		1	АЗЕ 066. 021	Планка	1	
А4		2	АЗЕ 066. 022	Ось	1	

Изм.	Лист	№ докум.	Подп.	Дата
Разраб.		Белявская		
Пров.		Крупник		
Рук. груп.		Крупник		
Н. контр.		Мерзлякова		
Утв.		Сливак		

АЗЕ 066. 060

Ось

Лит.	Лист	Листов
И		1

Госстрой СССР САНТЕХПРОЕКТ г. Москва

Копировал: Формат А4

Инв. N подл. | Подп. и дата | Взам. инв. N | Инв. N дубл. | Подп. и дата

АЗЕ066.060СБ

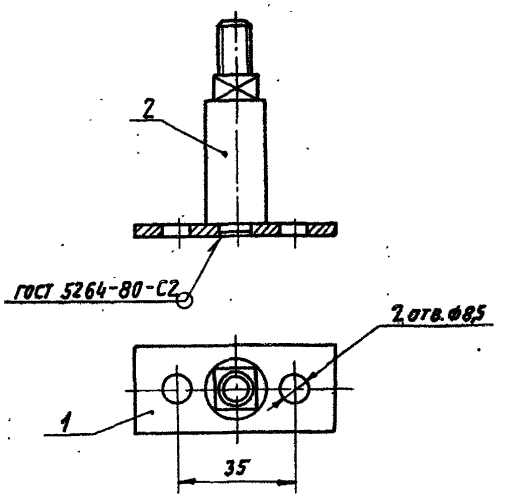

Размеры для справок

Изм.	Лист	№ докум.	Подп.	Дата
Разраб.		Белявская		
Пров.		Крупник		
Рук. гр.		Крупник		
Гл. спец.		Вайнберг		
Н. контр.		Мерзлякова		
Утв.		Сливак		

АЗЕ 066. 060 СБ

Ось

Лит.	Масса	Масшт.
И	0,14	1:1
Лист	Листов 1	

Госстрой СССР САНТЕХПРОЕКТ г. Москва

Копировал: Формат А4

Инв. N подл. | Подп. и дата | Взам. инв. N | Инв. N дубл. | Подп. и дата

Серия 5.904-20

АЗЕ066.018

12,5

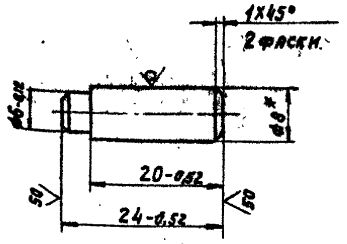

*Размер для справок.

Изм.	Лист	№ докум.	Подп.	Дата
Разраб.		Белявская		
Пров.		Крупник		
Рук. гр.		Крупник		
Н. контр.		Мерзлякова		
Утв.		Вайнберг		

АЗЕ 066. 018

Палец

Лит.	Масса	Масшт.
И	0,009	2:1
Лист	Листов 1	

Круг В8,0 ГОСТ 2590-71 / ВСт3-Пс ГОСТ 535-79

Госстрой СССР САНТЕХПРОЕКТ г. Москва

Копировал: Формат А4

Инв. N подл. | Подп. и дата | Взам. инв. N | Инв. N дубл. | Подп. и дата

АЗЕ066.022

12,5

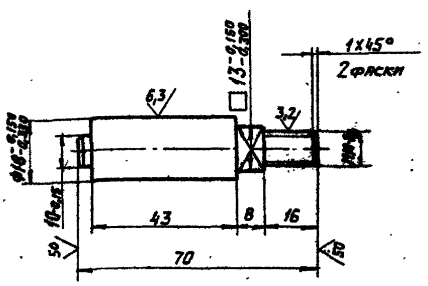

Неуказанные предельные отклонения размеров $-t_2, \pm t_2/2$.

Изм.	Лист	№ докум.	Подп.	Дата
Разраб.		Белявская		
Пров.		Крупник		
Рук. гр.		Крупник		
Н. контр.		Мерзлякова		
Утв.		Вайнберг		

АЗЕ 066. 022

Ось

Лит.	Масса	Масшт.
И	0,11	1:1
Лист	Листов 1	

Круг В 20 ГОСТ 2590-71 / ВСт3-Пс ГОСТ 535-79

Госстрой СССР САНТЕХПРОЕКТ г. Москва

Копировал: Формат А4

Поз.	Обозначение	Наименование	Кол.	Примечание
		Документация		
	А3Е066.070СБ	Сборочный чертеж		
		Детали		
1	А3Е066.011-01	Втулка	1	
2	А3Е066.023	Рукоятка	1	
3	А3Е066.024	Штырь	1	

А3Е066.070

Рукоятка

Изм.	Лист	№ докум.	Подп.	Дата
Разраб.	Белявская			
Пров.	Крупник			
Рук.груп.	Крупник			
Н.контр.	Мерзляков			

Лит. И | Лист | Листов 1

Госстрой СССР Сантехпроект г. Москва

Копировал: Полк Формат А4

Инв. № подл. | Подп. и дата | Взам. инв. № | Инв. № дубл. | Подп. и дата

А3Е066.070СБ

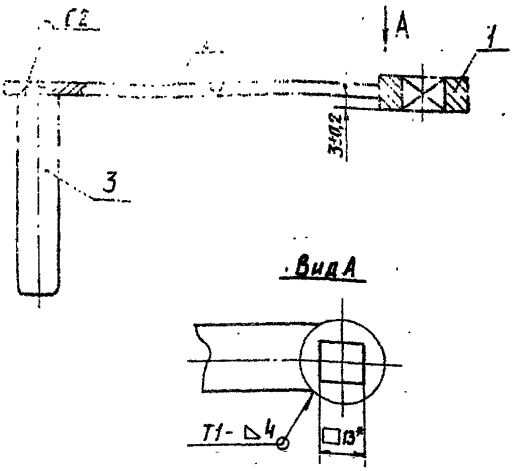

1.* Размер для справок.
2. Сварные швы по ГОСТ 5264-80.

А3Е066.070СБ

Рукоятка

Изм.	Лист	№ докум.	Подп.	Дата
Разраб.	Белявская			
Пров.	Крупник			
Рук.груп.	Крупник			
Гл.спец.	Вайнберг			
Н.контр.	Мерзляков			
Утв.	Спивак			

Лит. И | Масса 0,18 | Масштаб 1:1

Лист | Листов 1

Госстрой СССР Сантехпроект г. Москва

Копировал Формат А4

Инв. № подл. | Подп. и дата | Взам. инв. № | Инв. № дубл. | Подп. и дата

А3Е066.023

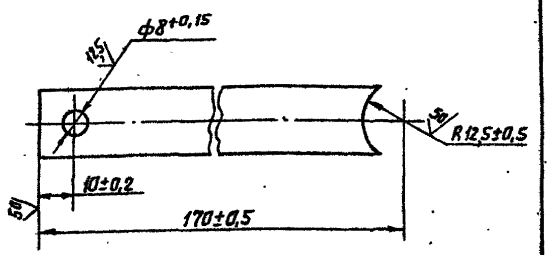

А3Е066.023

Рукоятка

Изм.	Лист	№ докум.	Подп.	Дата
Разраб.	Белявская			
Пров.	Крупник			
Рук.груп.	Крупник			
Н.контр.	Мерзляков			
Утв.	Вайнберг			

Лит. И | Масса 0,1 | Масштаб 1:1

Лист | Листов 1

Полоса Б4×20 ГОСТ 103-76 / ВСт3-I ГОСТ 535-79

Госстрой СССР Сантехпроект г. Москва

Копировал: Полк Формат А4

Серия 5.304-20

Инв. № подл. | Подп. и дата | Взам. инв. № | Инв. № дубл. | Подп. и дата

А3Е066.024

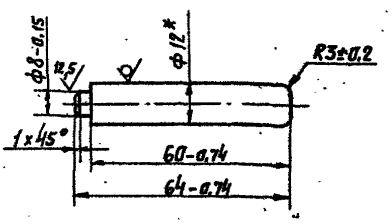

* Размер для справок

А3Е066.024

Штырь

Изм.	Лист	№ докум.	Подп.	Дата
Разраб.	Белявская			
Пров.	Крупник			
Рук.груп.	Крупник			
Н.контр.	Мерзляков			
Утв.	Вайнберг			

Лит. И | Масса 0,054 | Масштаб 1:1

Лист | Листов 1

Круг В12 ГОСТ 2590-71 / ВСт3-II ГОСТ 535-79

Госстрой СССР Сантехпроект г. Москва

Копировал: Полк Формат А4

Инв. № подл. | Подп. и дата | Взам. инв. № | Инв. № дубл. | Подп. и дата

Поз.	Обозначение	Наименование	Кол.	Примечание
		Документация		
А4	АЗЕ 066 СВОСЕ	Сборочный чертеж		
		Сборочные единицы		
А4	1 АЗЕ 066. 090	Замок	1	
		Детали		
А4	2 АЗЕ 066. 025	Планка	1	
А4	3 АЗЕ 066. 026	Планка	1	
		Стандартные изделия		
	4	Заклепка 3х9,32 ГОСТ 10299-80	4	

Изм.	Лист	№ докум.	Подп.	Дата
Разраб.		Белявская		
Пров.		Крупник		
Рук. гр.		Крупник		
Н. контр.		Мезлякова		

АЗЕ066.080

Замок

Лит.	Лист	Листов
И		1

Госстрой СССР САНТЕХПРОЕКТ г. Москва

Копировал: Формат А4

АЗЕ 066.080СБ

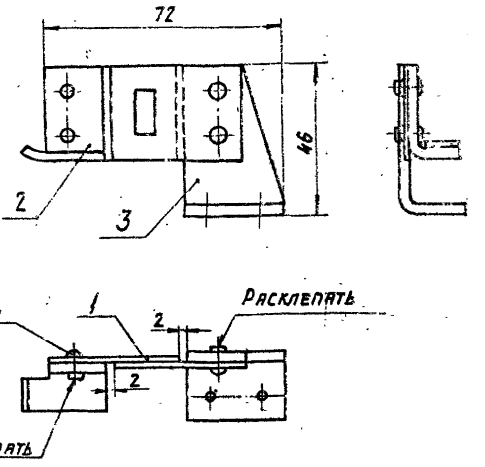

Размеры для справок

Изм.	Лист	№ докум.	Подп.	Дата
Разраб.		Белявская		
Пров.		Крупник		
Рук. гр.		Крупник		
Гл. спец.		Вайнберг		
Н. контр.		Мезлякова		
Утв.		Спивак		

АЗЕ 066.080СБ

Замок

Лит.	Масса	Масштаб
И	0,09	1:1

Лист	Листов 1

Госстрой СССР САНТЕХПРОЕКТ г. Москва

Копировал: Формат А4

АЗЕ066.025

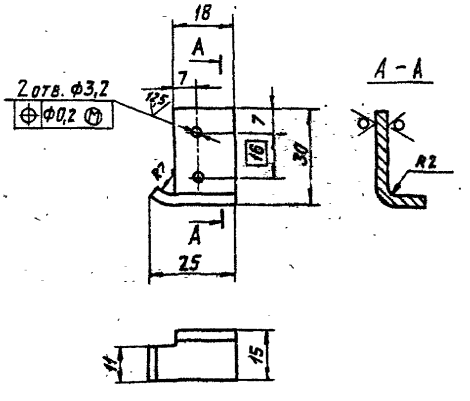

Серия 5.904-20

Неуказанные предельные отклонения размеров $\pm t_2/2$.

Изм.	Лист	№ докум.	Подп.	Дата
Разраб.		Белявская		
Пров.		Крупник		
Рук. гр.		Крупник		
Н. контр.		Мезлякова		
Утв.		Вайнберг		

АЗЕ 066.025

Планка

Лит.	Масса	Масштаб
И	0,02	1:1

Лист	Листов 1

Лист Б3.0 ГОСТ 19903-74 4-IV ВСт3 ГОСТ 16523-70

Госстрой СССР САНТЕХПРОЕКТ г. Москва

Копировал: Формат А4

АЗЕ066.026

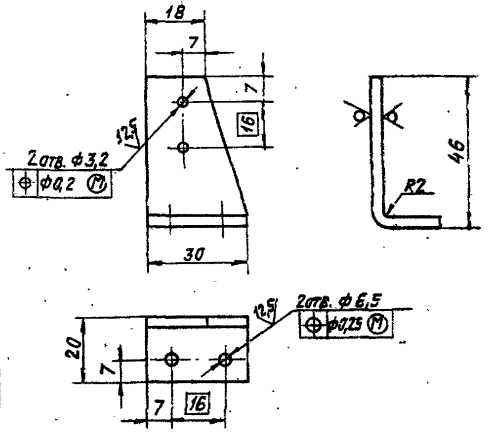

Неуказанные предельные отклонения размеров $\pm t_2/2$.

Изм.	Лист	№ докум.	Подп.	Дата
Разраб.		Белявская		
Пров.		Крупник		
Рук. груп.		Крупник		
Н. контр.		Мезлякова		
Утв.		Вайнберг		

АЗЕ 066.026

Планка

Лит.	Масса	Масштаб
И	0,04	1:1

Лист	Листов 1

Лист Б3.0 ГОСТ 19903-74 4-IV ВСт3 ГОСТ 16523-70

Госстрой СССР САНТЕХПРОЕКТ г. Москва

Копировал: Формат А4

Формат	Зона	Поз.	Обозначение	Наименование	Кол.	Примечание
				Документация		
А4			АЗЕ 066. 090 СБ	Сборочный чертеж		
				Детали		
А4		1	АЗЕ 066. 027	Планка	1	
А4		2	АЗЕ 066. 028	Планка	1	

Изм.	Лист	№ докум.	Подп.	Дата
Разраб.		Беляевская		
Пров.		Крупник		
Рук. гр.		Крупник		
Н. контр.		Мерзлякова		
Утв.				

АЗЕ 066. 090

Замок

Лит.	Масса	Масштаб
Лист	Листов 1	

Госстрой СССР САНТЕХПРОЕКТ г. Москва

Копировал: Формат А4

АЗЕ066.090СБ

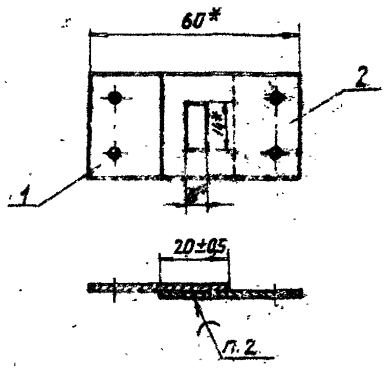

1. * Размеры для справок.
2. Паять легкоплавким сплавом ТУ6-09-4064-75. Заполнение припоем отверстия 6 х 1/4 допускается не более 1/2 толщины детали поз. 2.
3. Испытать замок на распайку в термостате при температуре 72 +5° С. Начальная температура не более 20 °С.

Изм.	Лист	№ докум.	Подп.	Дата
Разраб.		Беляевская		
Пров.		Крупник		
Рук. гр.		Крупник		
Т. контр.		Вайнберг		
Н. контр.		Мерзлякова		
Утв.		Спирин		

АЗЕ 066. 090СБ

Замок

Лит.	Масса	Масштаб
И	0,031	1:1
Лист	Листов 1	

Госстрой СССР САНТЕХПРОЕКТ г. Москва

Копировал: Формат А4

Серия 5.904-20

АЗЕ066.027

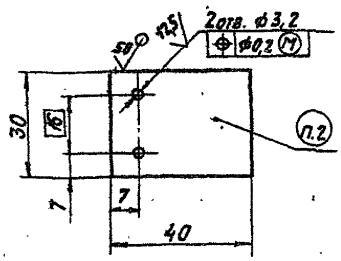

1. Неуказанные предельные отклонения размеров $+t_2; -t_2; \pm t_2/2$.
2. Маркировать ударным способом температура плавления 72 +5°С.
3. Лудить легкоплавким сплавом ТУ6-09-4064-75. Допускается лудить оловом 01. 02. ГОСТ 860-75. Наплывы не допускаются.

Изм.	Лист	№ докум.	Подп.	Дата
Разраб.		Беляевская		
Пров.		Крупник		
Рук. гр.		Крупник		
Н. контр.		Мерзлякова		
Утв.		Вайнберг		

АЗЕ 066. 027

Планка

Лит.	Масса	Масштаб
И	0,016	1:1
Лист	Листов 1	

Лист 1,5 ГОСТ 495-77 М3 Гк ГОСТ 859-78

Госстрой СССР САНТЕХПРОЕКТ г. Москва

Копировал: Формат А4

АЗЕ066.028

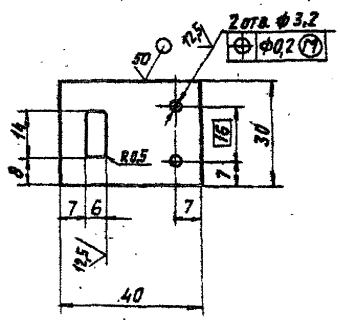

1. Неуказанные предельные отклонения размеров $+t_2; -t_2; \pm t_2/2$.
2. Лудить легкоплавким сплавом ТУ6-09-4064-75. Допускается лудить оловом 01. 02 ГОСТ 860-75. Наплывы не допускаются.

Изм.	Лист	№ докум.	Подп.	Дата
Разраб.		Беляевская		
Пров.		Крупник		
Рук. груп.		Крупник		
Н. контр.		Мерзлякова		
Утв.		Вайнберг		

АЗЕ 066. 028

Планка

Лит.	Масса	Масштаб
И	0,015	1:1
Лист	Листов 1	

Лист 1,5 ГОСТ 495-77 М3 Гк ГОСТ 859-78

Госстрой СССР САНТЕХПРОЕКТ г. Москва

Копировал: Формат А4

Формат	Зона	Поз.	Обозначение	Наименование	Кол.	Примечание
				Документация		
А2			АЗЕ 066.100 СБ	Сборочный чертеж		
				Детали		
Б4		1	АЗЕ 066.031	Бобышка L=10-0,36		
				Круг В30 ГОСТ 2590-71		
				ВСт3-I ГОСТ 535-79	2	0,06 кг
Б4		2	АЗЕ 066.032	Планка		
				Лист Б3,0 ГОСТ 19903-74		
				4-IV-ВСт3 ГОСТ 16523-70		
				60-0,74×60-0,74	2	0,08 кг
Б4		3	АЗЕ 066.033	Бобышка		
				Лист Б5,0 ГОСТ 19903-74		
				ВСт3 ГОСТ 14637-79		
				12-0,43×12-0,43	4	0,056 кг
			Переменные данные для исполнений			
				АЗЕ 066.100		
				Детали		
А3		4	АЗЕ 066.034	Стенка	1	
		5	-01	Стенка	1	
Б4		6	АЗЕ 066.035	Стенка		
				Лист Б2,0 ГОСТ 19903-74		
				4-IV ВСт3 ГОСТ 16523-70		
				265-1,3×246-1,15	2	1,02 кг
А4		7	АЗЕ 066.036	Упор	2	
А4		8	АЗЕ 066.037	Упор	1	
		9	-01	Упор	1	

Инв. N подл. | Подп. и дата | Взам. инв. N | Инв. N дубл. | Подп. и дата

Изм.	Лист	N докум.	Подп.	Дата
Разраб.	Белавская			
Пров.	Крупник			
Рук. груп.	Крупник			
Н. контр.	Мерзлякова			

АЗЕ 066.100

Корпус

Лит.	Лист	Листов
И	1	5

Госстрой СССР
САНТЕХПРОЕКТ
г. Москва

Копировал: Формат А4

Формат	Зона	Поз.	Обозначение	Наименование	Кол.	Примечание
А4		10	АЗЕ 066.037-02	Упор	1	
		11	-03	Упор	1	
Б4		12	АЗЕ 066.038	Уголок L=300-1,3		
				Уголок Б25×25×3 ГОСТ 8509-72		
				ВСт3-I ГОСТ 535-79	4	0,34 кг
Б4		13	АЗЕ 066.039	Уголок L=250-1,15		
				Уголок Б25×25×3 ГОСТ 8509-72		
				ВСт3-I ГОСТ 535-79	4	0,28 кг
				АЗЕ 066.100-01		
				Детали		
А3		4	АЗЕ 066.034-02	Стенка	1	
		5	-03	Стенка	1	
Б4		6	АЗЕ 066.041	Стенка 280-1,3×296-1,3		
				Лист Б2,0 ГОСТ 19903-74		
				4-IV ВСт3 ГОСТ 16523-70	2	1,29 кг
А4		7	АЗЕ 066.036-01	Упор	2	
А4		8	АЗЕ 066.037-04	Упор	1	
		9	-05	Упор	1	
		10	-06	Упор	1	
		11	-07	Упор	1	
Б4		12	АЗЕ 066.042	Уголок L=350-1,4		
				Уголок Б25×25×3 ГОСТ 8509-72		
				ВСт3-I ГОСТ 535-79	4	0,39 кг
Б4		13	АЗЕ 066.043	Уголок L=300-1,3		
				Уголок Б25×25×3 ГОСТ 8509-72		
				ВСт3-I ГОСТ 535-79	4	0,34 кг
				АЗЕ 066.100-02		
				Детали		
А3		4	АЗЕ 066.034-04	Стенка	1	
		5	-05	Стенка	1	

Инв. N подл. | Подп. и дата | Взам. инв. N | Инв. N дубл. | Подп. и дата

Изм.	Лист	N докум.	Подп.	Дата

АЗЕ 066.100

Лист 2

Копировал: Формат А4

Серия 5.904-20

Формат	Зона	Поз.	Обозначение	Наименование	Кол.	Примечание
Б4		6	АЗЕ 066.044	Стенка 310-1,3×396-1,4		
				Лист Б2,0 ГОСТ 19903-74		
				4-IV ВСт3 ГОСТ 16523-70	2	1,92 кг
А4		7	АЗЕ 066.036-02	Упор	2	
Б4		8	АЗЕ 066.037-08	Упор	1	
		9	-09	Упор	1	
		10	-10	Упор	1	
		11	-11	Упор	1	
Б4		12	АЗЕ 066.045	Уголок L=450-1,55		
				Уголок Б25×25×3 ГОСТ 8509-72		
				ВСт3-I ГОСТ 535-79	4	0,50 кг
Б4		13	АЗЕ 066.046	Уголок L=400-1,4		
				Уголок Б25×25×3 ГОСТ 8509-72		
				ВСт3-I ГОСТ 535-79	4	0,45 кг
				АЗЕ 066.100-03		
				Детали		
А3		4	АЗЕ 066.034-06	Стенка	1	
		5	-07	Стенка	1	
Б4		6	АЗЕ 066.047	Стенка 390-1,4×496-1,55		
				Лист Б2,0 ГОСТ 19903-74		
				4-IV-ВСт3 ГОСТ 16523-70	2	3,02 кг
А4		7	АЗЕ 066.036-03	Упор	2	
А4		8	АЗЕ 066.037-12	Упор	1	
		9	-13	Упор	1	
		10	-14	Упор	1	
		11	-15	Упор	1	
Б4		12	АЗЕ 066.048	Уголок L=550-1,75		
				Уголок Б25×25×3 ГОСТ 8509-72		
				ВСт3-I ГОСТ 535-79	4	0,62 кг

Инв. N подл. | Подп. и дата | Взам. инв. N | Инв. N дубл. | Подп. и дата

Изм.	Лист	N докум.	Подп.	Дата

АЗЕ 066.100

Лист 3

Формат	Зона	Поз.	Обозначение	Наименование	Кол.	Примечание
Б4		13	АЗЕ 066.049	Уголок L=500-1,55	4	0,56 кг
				Уголок Б25×25×3 ГОСТ 8509-72		
				ВСт3-I ГОСТ 535-79		
				АЗЕ 066.100-04		
				Детали		
А3		4	АЗЕ 066.034-08	Стенка	1	
		5	-09	Стенка	1	
Б4		6	АЗЕ 066.051	Стенка 460-1,55×596-1,75		
				Лист Б2,0 ГОСТ 19903-74		
				4-IV ВСт3 ГОСТ 16523-70	2	4,28 кг
А4		7	АЗЕ 066.036-04	Упор	2	
А4		8	АЗЕ 066.037-16	Упор	1	
		9	-17	Упор	1	
		10	-18	Упор	1	
		11	-19	Упор	1	
Б4		12	АЗЕ 066.052	Уголок L=664-2,0		
				Уголок Б32×32×4 ГОСТ 8509-72		
				ВСт3-I ГОСТ 535-79	4	1,27 кг
Б4		13	АЗЕ 066.053	Уголок L=600-1,75		
				Уголок Б32×32×4 ГОСТ 8509-72		
				ВСт3-I ГОСТ 535-79	4	1,15 кг
				АЗЕ 066.100-05		
				Детали		
А3		4	АЗЕ 066.034-10	Стенка	1	
		5	-11	Стенка	1	
Б4		6	АЗЕ 066.054	Стенка 560-1,75×796-2,0		
				Лист Б2,0 ГОСТ 19903-74		
				4-IV ВСт3 ГОСТ 16523-70	2	6,95 кг
А4		7	АЗЕ 066.036-05	Упор	2	
А4		8	АЗЕ 066.037-20	Упор	1	

Инв. N подл. | Подп. и дата | Взам. инв. N | Инв. N дубл. | Подп. и дата

Изм.	Лист	N докум.	Подп.	Дата

АЗЕ 066.100

Лист 4

Поз.	Обозначение	Наименование	Кол.	Примечание
9	АЗЕ066.037-21	Упор	1	
10	-22	Упор	1	
11	-23	Упор	1	
12	АЗЕ066.055	Уголок L=864-2,3		
		Уголок 632х32х4 ГОСТ8509-72 / В Ст.3сп ГОСТ535-79	4	4,65кг
13	АЗЕ066.056	Уголок L=600-2,0		
		Уголок 632х32х4 ГОСТ8509-72 / В Ст.3сп ГОСТ535-79	4	1,53кг
		АЗЕ066.100-06		
		Детали		
4	АЗЕ066.034-12	Стенка	1	
5	-13	Стенка	1	
6	АЗЕ066.057	Стенка 690-2,0х896-2,3		
		Лист 62,0 ГОСТ 19903-74 / 4-IV-В Ст.3 ГОСТ 16523-70	2	10,72кг
7	АЗЕ066.036-06	Упор	2	
8	АЗЕ066.037-24	Упор	1	
9	-25	Упор	1	
11	-26	Упор	1	
11	-27	Упор	1	
12	АЗЕ066.051	Уголок L=1072-2,6		
		Уголок 636х36х4 ГОСТ8509-72 / В Ст.3сп ГОСТ535-79	4	2,32кг
13	АЗЕ066.059	Уголок L=1000-2,3		
		Уголок 636х36х4 ГОСТ8509-72 / В Ст.3сп ГОСТ535-79	4	2,16кг

Копировал Формат А4

АЗЕ066.036

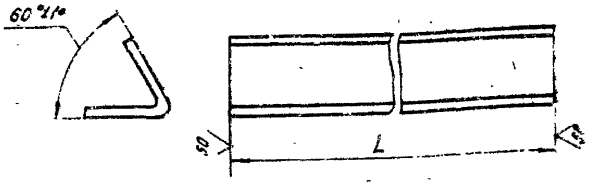

Обозначение	L, мм	Масса, кг
АЗЕ066.036	246-1,15	0,18
-01	296-1,3	0,22
-02	396-1,4	0,29
-03	496-1,55	0,36
-04	596-1,75	0,44
-05	796-2,0	0,58
-06	996-2,3	0,73

АЗЕ 066.036

Изм.	Лист	№ докум.	Подп.	Дата
Разраб.		Беляевская		
Пров.		Крупник		
Рук.гр.		Крупник		
Н.контр.		Мерзлякова		
Утв.		Вайнберг		

Упор

Лит.	Масса	Масштаб
И	См. табл.	-
Лист	Листов 1	

Уголок 25х25х2 ГОСТ 8278-74 / В Ст3 ГОСТ 535-79

Госстрой СССР Сантехпроект г. Москва

Копировал Формат А4

АЗЕ066.034

Рис. 1

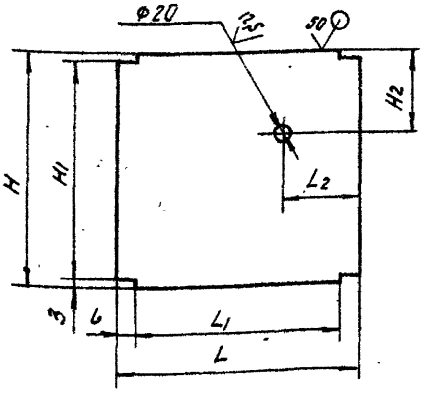

Рис. 2

Остальное см. рис. 1

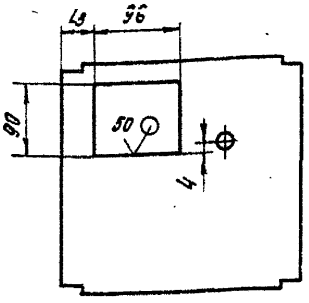

Обозначение	Рис.	Размеры, мм								Масса, кг
		H	H1	H2	L	L1	L2	L3	b	
АЗЕ066.034	1	256	250	103	265	223	85	—	21	1,05
-01	2							35		0,91
-02	1	306	300	108	280	238	100	—		1,33
-03	2							35		1,19
-04	1	406	400	143	310	268	115	—		1,95
-05	2							35		1,82
-06	1	506	500	173	390	348	145	—		3,07
-07	2							35		2,93
-08	1	606	600	208	460	404	175	—	28	4,34
-09	2							45		4,20
-10	1	806	800	273	560	504	205	—		7,03
-11	2							45		6,90
-12	1	1006	1000	343	690	626	245	—	32	10,82
-13	2							49		10,62

Неуказанные предельные отклонения размеров $\pm t_2/2$; $-t_2; +t_2/2$.

АЗЕ066.034

Изм.	Лист	№ докум.	Подп.	Дата
Разраб.		Беляевская		
Пров.		Крупник		
Рук.груп.		Крупник		
Н.контр.		Мерзлякова		
Утв.		Вайнберг		

Стенка.

Лит.	Масса	Масштаб
И	См. табл.	-
Лист	Листов 1	

Лист 62,0 ГОСТ 19903-74 / 4-IV-В Ст3 ГОСТ 16523-70

Госстрой СССР Сантехпроект г. Москва

Копировал Формат А3

Серия 5.904-20

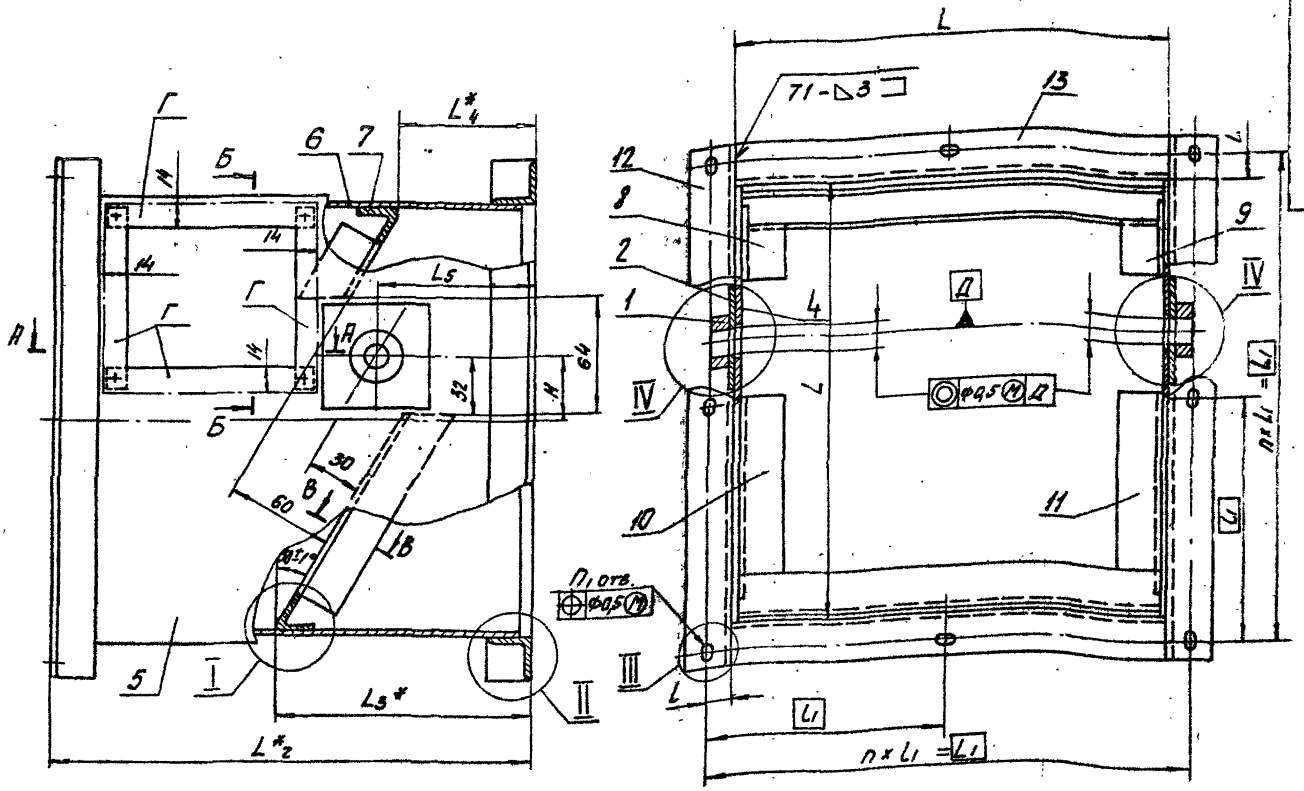

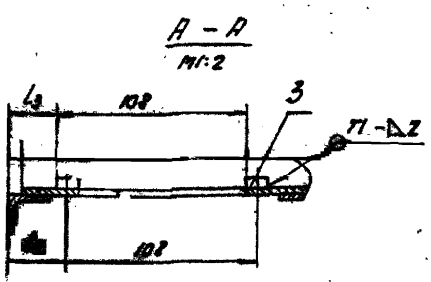

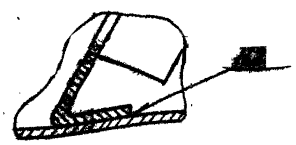

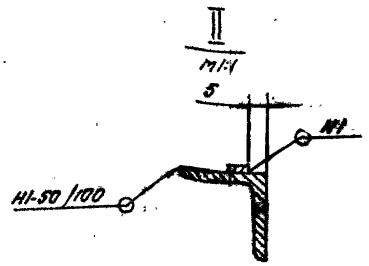

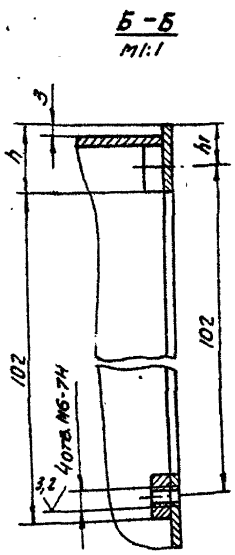

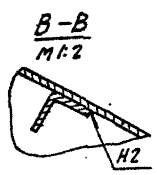

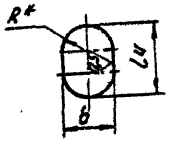

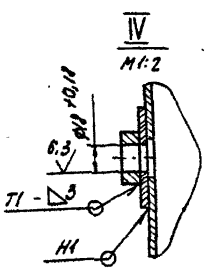

Обозначение	Размеры, мм																Кол., шт.		Масса, кг
	L	L_1	L_2^*	L_3^*	L_4^*	L_5	l	l_1	l_2	l_3	l_4	b	R*	H	h	h_1	n	n_1	
АЗЕ066.100	250	280	275	149	68	90	15	140	34	28	10	7	3,5	25	17	11	2	8	7,60
-01	300	330	290	182	80	105		165						45	22	16			9,36
-02	400	430	320	236	75	128		143,3						60	57	51	3	12	13,01
-03	500	530	400	305	88	150		132,5						80	87	81	4	16	24,68
-04	600	640	470	373	98	180	20	128	44	38	16	10	5	95	122	116	5	20	37,56
-05	800	840	570	422	90	210		168						130	187	181			57,34
-06	1000	1048	700	597		250	24	149,7	48	42	18	12	6	160	257	251	7	28	85,86

1.* Размеры для справок.
2. Неуказанные предельные отклонения размеров $+t_2$; $+t_2/2$.
3. Сварные швы по по ГОСТ 5264-80.
4. Покрытие внутренних и наружных поверхностей стенок поз. 4; 5; 6 (кроме поверхностей Г и отверстий) – покрытие по стали вспучивающееся огнезащитное ВПМ-2 ГОСТ 25131-82. Толщина покрытия -3,5 - 4мм.

					АЗЕ066.100сб			
Изм.	Лист	№ докум.	Подп.	Дата	Корпус.	Лит.	Масса	Масштаб
Разраб.		Белявская				И	См. табл.	—
Пров.		Крупник				Лист	Листов 1	
Рук. гр.		Крупник				Госстрой СССР Сантехпроект г. Москва		
Гл. спец.		Вайнберг						
Н. контр.		Мерзляков						
Утв.		Спивак						

Копировал: СА Формат А2

Серия 5.900-20

Инв. № подл. | Подпись и дата | Взам. инв. № | Инв. № дубл. | Подпись и дата

АЗЕ066.037

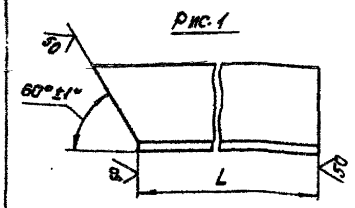

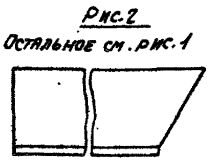

Обозначение	Рис.	L, мм	Масса, кг
АЗЕ066.037	1	52	0,04
-01	2		
-02	1	110	0,08
-03	2		
-04	1	58	0,05
-05	2		
-06	1	162	0,12
-07	2		
-08	1	98	0,08
-09	2		
-10	1	237	0,17
-11	2		
-12	1	133	0,10
-13	2		

Обозначение	Рис.	L, мм	Масса, кг
АЗЕ066.037-14	1	318	0,24
-15	2		
-16	1	173	0,13
-17	2		
-18	1	393	0,29
-19	2		
-20	1	248	0,18
-21	2		
-22	1	549	0,40
-23	2		
-24	1	329	0,25
-25	2		
-26	1	699	0,51
-27	2		

Неуказанные предельные отклонения размеров - t_2.

Изм	Лист	№ докум.	Подп.	Дата	АЗЕ.066.037	Лит.	Масса	Масштаб
Разраб.		Белявская			Упор.	И	См. табл.	-
Пров.		Крупник				Лист	Листов 1	
Рук.гр.		Крупник						
Н.контр.		Мерзлякова			Уголок 25×25×2 ГОСТ19771-74 / В Ст.3 ГОСТ11474-76	Госстрой СССР Сантехпроект г. Москва		
Утв.		Вайнберг						

Инв. № подл. | Подпись и дата | Взам. инв. № | Инв. № дубл. | Подпись и дата

Формат А4

АЗЕ066.067

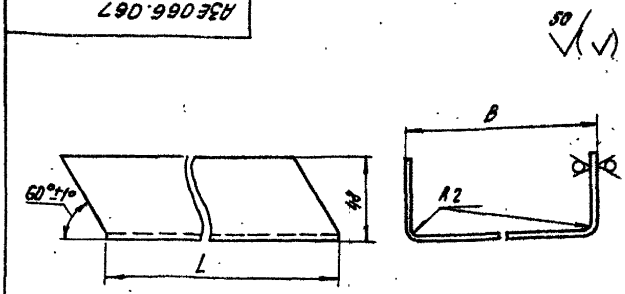

Обозначение	Размеры, мм L	Размеры, мм B	Масса, кг
АЗЕ066.067	265	224	1,01
-01	323	274	1,42
-02	439	374	2,44
-03	554	474	3,73
-04	670	574	5,29
-05	900	874	10,27
-06	1131	974	14,23

Неуказанные предельные отклонения размеров - t_2; $\pm t_2/2$.

Изм	Лист	№ докум.	Подп.	Дата	АЗЕ.066.067	Лит.	Масса	Масштаб
Разраб.		Белявская			Короб	И	См. табл.	-
Пров.		Крупник				Лист	Листов 1	
Рук.гр.		Крупник						
Н.контр.		Мерзлякова			Лист Б1.5 ГОСТ19903-74 / 4-IV-В Ст.3 ГОСТ16523-70	Госстрой СССР Сантехпроект г. Москва		
Утв.		Вайнберг						

Инв. № подл. | Подпись и дата | Взам. инв. № | Инв. № дубл. | Подпись и дата

Копировал: | Формат А4

Серия 5.904-20

Формат	Зона	Поз.	Обозначение	Наименование	Кол.	Примечание
				Документация		
А2			АЗЕ066.110 СБ	Сборочный чертеж		
				Детали		
Б4		1	АЗЕ066.061	Планка 25-0,52×60-0,74		
				Лист Б5,0 ГОСТ19903-74 / В Ст.3 ГОСТ14637-79	2	0,059 кг
Б4		2	АЗЕ066.062	Планка 33-0,62×80-0,74		
				Лист Б3,0 ГОСТ19903-74 / 4-IV-В Ст.3 ГОСТ16523-70	2	0,061 кг
А4		3	АЗЕ066.063	Планка	6	
А4		4	АЗЕ066.064	Планка	3	
			Переменные данные для исполнений			
				АЗЕ066.110		
				Детали		
А4		5	АЗЕ066.065	Перегородка	1	
А4		6	АЗЕ066.066	Стенка	2	
А4		7	АЗЕ066.067	Короб	1	
				АЗЕ066.110-01		
				Детали		
А4		5	АЗЕ066.065-01	Перегородка	1	
А4		6	АЗЕ066.066-01	Стенка	2	
А4		7	АЗЕ066.067-01	Короб	1.	

Изм	Лист	№ докум.	Подп.	Дата	АЗЕ066.110	Лит.	Лист	Листов
Разраб.		Белявская			Полотно	И	1	2
Пров.		Крупник				Госстрой СССР Сантехпроект г. Москва		
Рук.гр.		Крупник						
Н.контр.		Мерзлякова						
Утв.		Сливак						

Инв. № подл. | Подпись и дата | Взам. инв. № | Инв. № дубл. | Подпись и дата

Копировал: | Формат А4

Формат	Зона	Поз.	Обозначение	Наименование	Кол.	Примечание
				АЗЕ066.110-02		
				Детали		
А4		5	АЗЕ066.065-02	Перегородка	1	
А4		6	АЗЕ066.066-02	Стенка	2	
А4		7	АЗЕ066.067-02	Короб	1	
				АЗЕ066.110-03		
				Детали		
А4		5	АЗЕ066.065-03	Перегородка	1	
А4		6	АЗЕ066.066-03	Стенка	2	
А4		7	АЗЕ066.067-03	Короб	1	
				АЗЕ066.110-04		
				Детали		
А4		5	АЗЕ066.065-04	Перегородка	1	
А4		6	АЗЕ066.066-04	Стенка	2	
А4		7	АЗЕ066.067-04	Короб	1	
				АЗЕ066.110-05		
				Детали		
А4		5	АЗЕ066.065-05	Перегородка	1	
А4		6	АЗЕ066.066-05	Стенка	2	
А4		7	АЗЕ066.067-05	Короб	1	
				АЗЕ066.110-06		
				Детали		
А4		5	АЗЕ066.065-06	Перегородка	1	
А4		6	АЗЕ066.066-06	Стенка	2	
А4		7	АЗЕ066.067-06	Короб	1	

Изм	Лист	№ докум.	Подп.	Дата	АЗЕ066.110	Лист 2

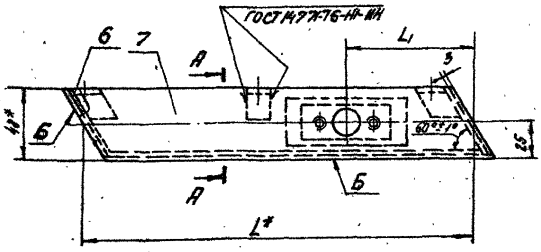

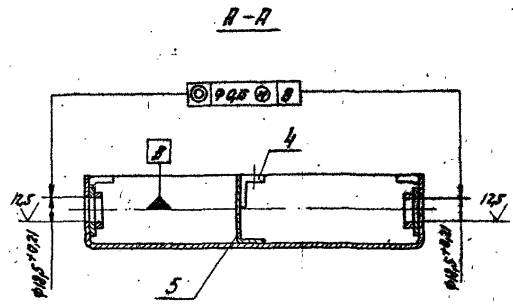

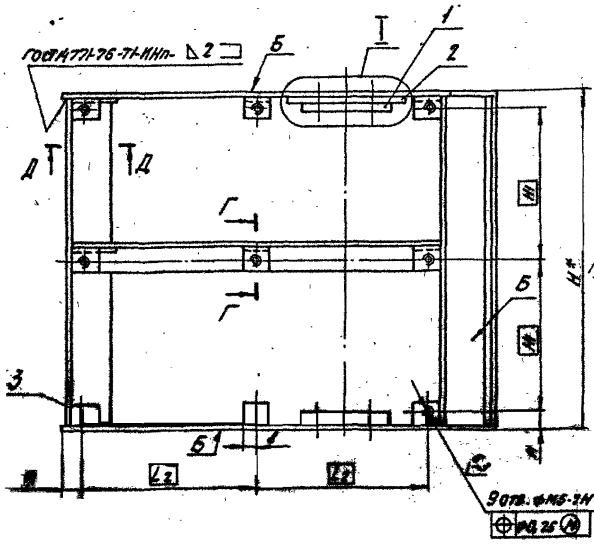

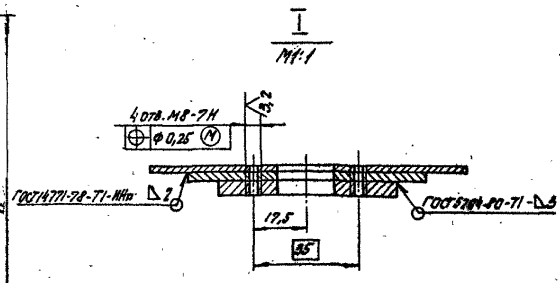

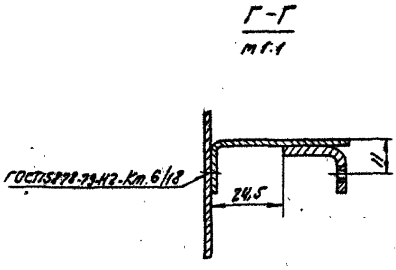

Обозначение	Размеры, мм					Масса, кг
	L*	L1	L2	H*	H1	
АЗЕ066.110	265	104	118,5	224	101	1,86
-01	323	110	147,5	274	126	2,38
-02	439	150	205,5	374	176	3,61
-03	554	186	263	474	226	5,11
-04	670	225	321	574	276	6,89
-05	900	300	436	774	376	12,45
-06	1131	381	551,5	974	476	16,71

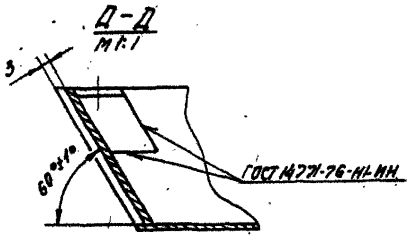

1.* Размеры для справок.
2. Неуказанные предельные отклонения размеров ±t2/2.
3. Покрытие поверхностей Б - покрытие по стали вспучивающееся, огнезащитное ВПМ-2 ГОСТ 25131-82.
Толщина покрытия 3,5-4 мм.

					АЗЕ066.110СБ			
Изм.	Лист	№ докум.	Подп.	Дата	Полотно.	Лит.	Масса	Масштаб
Разраб.		Белявская				И	См. табл.	—
Пров.		Крупник				Лист	Листов 1	
Рук. гр.		Крупник				ГОСТ 28 СССР Сантехпроект г. Москва		
Гл. спец.		Вайнберг						
Н. контр.		Мерзляков						
Утв.		Сливак						

Копировал: Ф

Формат А2

Серия 5.904-20

Инв. № подл. | Подп. и дата | Взам. инв. № | Инв. № дубл. | Подпись и дата

50 √(∨)

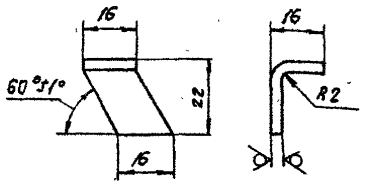

Неуказанные предельные отклонения размеров -t_2; ±$t_2/2$.

Изм.	Лист	№ докум.	Подп.	Дата
Разраб.		Белявская		
Пров.		Крупник		
Рук. гр.				
Н. контр.		Нерзалова		
Утв.		Вайнберг		

АЗЕ066.063

Планка

Лит.	Масса	Масштаб
И	0,014	1:1

Лист | Листов 1

Лист 63,0 ГОСТ 19903-74
4-IV-8 Ст.3 ГОСТ 16523-70

Госстрой СССР САНТЕХПРОЕКТ г. Москва

Копировал: СА Формат А4

50 √(∨)

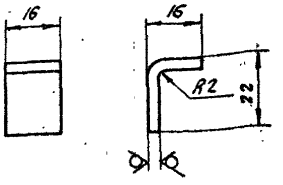

Неуказанные предельные отклонения размеров -t_2; ±$t_2/2$.

Изм.	Лист	№ докум.	Подп.	Дата
Разраб.		Белявская		
Пров.		Крупник		
Рук. гр.				
Н. контр.		Нерзалова		
Утв.		Вайнберг		

АЗЕ066.064

Планка

Лит.	Масса	Масштаб
И	0,08	1:1

Лист 63,0 ГОСТ 19903-74
4-IV-8 Ст.3 ГОСТ 16523-70

Госстрой СССР САНТЕХПРОЕКТ г. Москва

Копировал: СА Формат А4

Серия 5.904-20

√(∨)

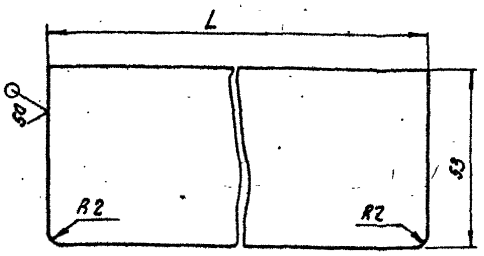

Обозначение	L, мм	Масса, кг
АЗЕ066.066	220	0,14
-01	270	0,17
-02	370	0,23
-03	470	0,29
-04	570	0,35
-05	870	0,54
-06	970	0,60

Неуказанные предельные отклонения размеров- t_2; ±$t_2/2$.

Изм.	Лист	№ докум.	Подп.	Дата
Разраб.		Белявская		
Пров.		Крупник		
Рук. гр.		Крупник		
Н. контр.		Нерзалова		
Утв.		Вайнберг		

АЗЕ066.066

Стенка

Лит.	Масса	Масштаб
И	См. табл.	—

Лист | Листов 1

Лист 61,5 ГОСТ 19903-74
4-IV-8 Ст.3 ГОСТ 16523-70

Госстрой СССР САНТЕХПРОЕКТ г. Москва

Копировал: СА Формат А4

50 √(∨)

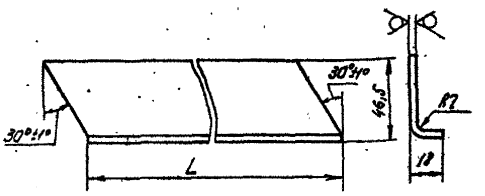

Обозначение	L, мм	Масса, кг
АЗЕ066.065	264	0,21
-01	312	0,26
-02	428	0,35
-03	543	0,44
-04	659	0,54
-05	899	0,74
-06	1120	0,92

Неуказанные предельные отклонения размеров -t_2; ±$t_2/2$.

Изм.	Лист	№ докум.	Подп.	Дата
Разраб.		Белявская		
Пров.		Крупник		
Рук. гр.		Крупник		
Н. контр.		Нерзалова		
Утв.		Вайнберг		

АЗЕ066.065

Перегородка

Лит.	Масса	Масштаб
И	См. табл.	—

Лист | Листов 1

Лист 61,5 ГОСТ 19903-74
4-IV-8 Ст.3 ГОСТ 16523-70

Госстрой СССР САНТЕХПРОЕКТ г. Москва

Копировал: СА Формат А4

Формат	Зона	Поз.	Обозначение	Наименование	Кол.	Примечание
				Документация		
А3			АЗЕ066.120 СБ	Сборочный чертеж		
				Детали		
БУ		1	АЗЕ066.068	Уголок L=70-0,74		
				Уголок 25×25×2 ГОСТ19771-74		
				В Ст3 ГОСТ 14774-76	1	0,05 кг
БУ		2	АЗЕ066.069	Планка 25-0,52×30-0,52		
				Лист Б3,0 ГОСТ19903-74		
				4-IV-В Ст3 ГОСТ16523-70	1	0,018 кг
			Переменные данные	для исполнений		
				АЗЕ066.120		
				Детали		
БУ		3	АЗЕ066.071	Крышка 224-1,15×265-1,3		
				Лист Б2,0 ГОСТ19903-74		
				4-IV-В Ст3 ГОСТ16523-76	1	0,93 кг
				АЗЕ066.120-01		
				Детали		
БУ		3	АЗЕ066.072	Крышка 274-1,3×323-1,4		
				Лист Б2,0 ГОСТ19903-74		
				4-IV-В Ст3 ГОСТ16523-70	1	1,38 кг

АЗЕ066.120

Крышка

Лит. | Лист | Листов

Госстрой СССР Сантехпроект г. Москва

Копировал: | Формат А4

Формат	Зона	Поз.	Обозначение	Наименование	Кол.	Примечание
				АЗЕ066.120-02		
				Детали		
БУ		3	АЗЕ066.073	Крышка 374-1,4×439-1,55		
				Лист Б2,0 ГОСТ19903-74		
				4-IV-В Ст3 ГОСТ16523-70	1	2,56 кг
				АЗЕ066.120-03		
				Детали		
БУ		3	АЗЕ066.074	Крышка 474-1,55×554-1,75		
				Лист Б2,0 ГОСТ19903-74		
				4-IV-В Ст3 ГОСТ16523-70	1	4,10 кг
				АЗЕ066.120-04		
				Детали		
БУ		3	АЗЕ066.075	Крышка 574-1,75×670-2,0		
				Лист Б2,0 ГОСТ19903-74		
				4-IV-В Ст3 ГОСТ16523-70	1	6,0 кг
				АЗЕ066.120-05		
				Детали		
БУ		3	АЗЕ066.076	Крышка 874-2,3×900-2,3		
				Лист Б2,0 ГОСТ19903-74		
				4-IV-В Ст3 ГОСТ16523-70	1	12,27 кг
				АЗЕ066.120-06		
				Детали		
БУ		3	АЗЕ066.077	Крышка 974-2,3×1131-2,6		
				Лист Б2,0 ГОСТ19903-74		
				4-IV-В Ст3 ГОСТ16523-70	1	17,18 кг

АЗЕ066.120 | Лист 2

Копировал: | Формат А4

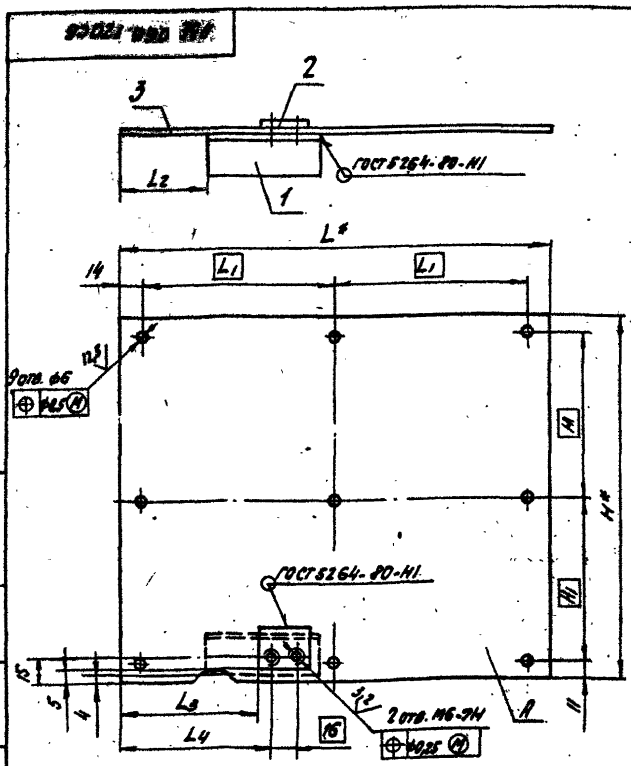

Обозначение	Размеры, мм							Масса, кг
	L*	L1	L2	L3	L4	H*	H1	
АЗЕ066.120	265	118,5	52	86	93	224	101	1,00
-01	323	147,5	118	138	145	274	126	1,45
-02	439	205,5	179	199	206	374	176	2,62
-03	554	263	209	229	236	474	226	4,17
-04	670	321	255	275	282	574	276	6,07
-05	900	436	340	360	367	874	376	12,34
-06	1131	551,5	404	424	431	974	476	17,25

1.* Размеры для справок.
2. Неуказанные предельные отклонения размеров $\pm t_2$; $\pm t_2$; $\pm \frac{t_2}{2}$.
3. Покрытие поверхности А (поз. 3) кроме отверстий – покрытие вспучивающееся огнезащитное ВПМ-2 ГОСТ 25131-82. Толщина покрытия 3,5-4 мм.

АЗЕ066 120 СБ

Крышка.

Лит. | Масса | Масштаб

Лист | Листов 1

Госстрой СССР Сантехпроект г. Москва

Копировал: | Формат А4

Серия 5.904-20

gost.e-ecolog.ru