К 1
РИТОРИАЛЬНЫЙ
ТАЛОГ ДЛЯ
ЮИТЕЛЬСТВА
МОСКВЕ

РС 04-18

ОБЪЕМНЫЕ ЭЛЕМЕНТЫ ШАХТЫ ЛИФТА

ДОПОЛНЕНИЕ 1 К ИЖ 237

gost.e-ecolog.ru

МОСКВА 1992г.

Правительство Москвы
Департамент строительства

МНИИТЭП

РС 04-18

ОБЪЕМНЫЕ ЭЛЕМЕНТЫ ШАХТЫ ЛИФТА

Дополнение 1 к ИЖ 237

Гл. инженер института — Е.Е.Никитин
Гл. конструктор института — В.А.Сиора
Начальник ОСК — И.А.Ипатьев
Гл. специалист ОСК — Б.А.Алферов
Гл. специалист — Г.И.Чеботарева



Введено в действие МНИИТЭП
от 15.05.92 приказ №14-То

1. Пояснительная записка			лист 2
2. Номенклатура.			листы 3,4
3. Объемные элементы шахты лифта	ШЛ 32 с 28-В1,	общий вид	
	ШЛ 32 с 28-1-В1	— " —	лист 5
4. — " —	ШЛ 32 с 30-В1	— " —	
	ШЛ 32 с 30-1-В1	— " —	— " — 6
5. — " —	ШЛ 32 с 14-В1	— " —	листы 7,8
6. — " —	ШЛ 32 с 14д-В1	— " —	лист 9
7 — " —	ШЛ 32 с 9-В1	— " —	— " — 10
8. — " —	ШЛ 32 с 9-1л-В1	— " —	— " — 11
9. — " —	ШЛ 32 с 9-1п-В1	— " —	— " — 12
10. — " —	ШЛГ 50 сл 28-В1	— " —	листы 13,14
11. — " —	ШЛГ 50 сл 30-В1	— " —	— " — 15,16
12. — " —	ШЛГ 50 14-В1	— " —	— " — 17,18
13. — " —	ШЛГ 50 14д-В1	— " —	— " — 19,20
14. — " —	ШЛГ 50 а-В1	— " —	лист 21
15. — " —	ШЛГ 50 9-1л-В1	— " —	
	ШЛГ 50 9-1п-В1	— " —	— " — 22
16. — " —	ШЛГ 50 сл 3 В1	— " —	— " — 23
17. Узлы			24,25
18. Информационная карта			1К

Калькуляция 92-3/1

Инв. № подл. | Подпись и дата | Взам. инв. №

РС 04-18
Дополнение 1 к ИЖ237

Содержание

Стадия	Масса	Масштаб
Р		
Лист 1	Листов ◊	

МНИИТЭП ОСК

Альбом РС 04-I8 является дополнением I к ИЖ 237 вып.I.2. Альбом включает в себя изменения рабочих чертежей объемных элементов, связанные с внедрением лифтов грузоподъемностью 400 кг и 630 кг по ГОСТ 5746-83.

Армирование изделий осталось без изменений по альбомам ИЖ 237 вып. I и ИЖ 237 вып.2.

На приведенных чертежах даны только те виды, разрезы и сечения, в которые вносятся изменения / размеры, новые закладные детали, их привязка и т.д./.

При производстве изделий, необходимо пользоваться таблицами показателей на одно изделие, приведенными на листах альбома РС 04-I8.

НАЧ.ОТД.				РС 04-I8 Доп.1 к ИЖ237		
ГА.СПЕЦ.						
ГА.СПЕЦ.	Чеботарева					
ЗАВ.ГР.				Пояснительная записка	СТАДИЯ	ЛИСТ	ЛИСТОВ
РАЗРАБ.						2	
ПРОВЕР.					МНИИТЭП ОСК		
Н.КОНТР.							

ИНВ.№ ПОДЛ. | ПОДПИСЬ И ДАТА | ВЗАМ.ИНВ.№

№№ п/п	Марка элемента	Эскиз	Размеры, мм Д	Ш	В	Марка бетона	Объем изделия м³	Масса изделия кг	Расход бетона, м³	Расход стали, кг: арматура	закладн. детали	всего	Расход стали на 1 м³ бетона	№№ листов
1	ШЛ 32 с 28-Б1	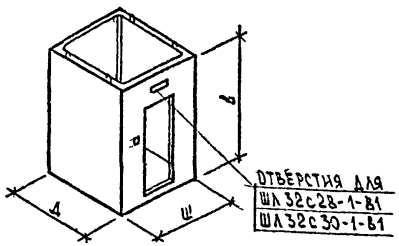	1930	1820	2790	М200	1,99	4975	1,99					5
2	ШЛ 32 с 28-1-Б1						1,99	4975	1,99					
3	ШЛ 32 с 30-Б1				2990		2,14	5350	2,14					6
4	ШЛ 32 с 30-1-Б1						2,14	5350	2,14					
5	ШЛ 32 с 14-Б1	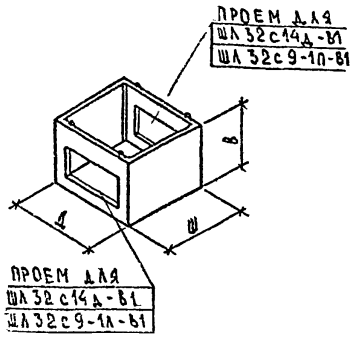	1930	1820	1390	М200				18,40	15,83	34,23	31,69	7,8
6	ШЛ 32 с 14Д-Б1									26,38	11,09	37,47	44,71	9
7	ШЛ 32 с 9-Б1				890					11,88	7,46	19,34	27,95	10
8	ШЛ 32 с 9-1А-Б1									15,48	10,35	25,83	41,53	11
9	ШЛ 32 с 9-1П-Б1									15,48	10,35	25,83	41,53	12

1. Расход стали для поз. 1-4 см. альбом ИЖ 237 вып.1, часть 1
2. Показатели по расходу бетона, объему и массе изд для поз. 6-9 см. альбом ИЖ 237 вып 1 часть 1

Нач отд	Ипатьев	
Гл. спец.	Алферов	
Гл. спец.	Чеботарева	
Зав. гр.	Савельева	
Разраб.	Полякова	
Провер.	Савельева	
Н. контр.	Чеботарева	

РС 04-18
Дополнение к ИЖ237

Номенклатура

Стадия	Масса	Масштаб
Р	—	—
Лист 8	Листов	

МНИИТЭП ОСК

№№ п/п	Марка элемента	Эскиз	Размеры, мм			Марка бетона	Объем изделия м³	Масса изделия кг	Расход бетона, м³	Расход стали, кг			Расход стали на 1 м³ бетона	№№ листов
			д	ш	в					арматура	закладн. детали	всего		
10	ШАГ 50 сл 28-В1	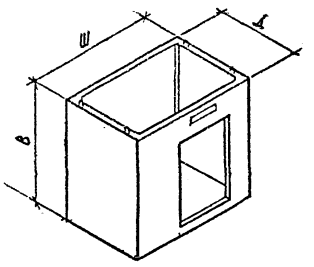	1920	2920	2790	200				50,58	19,92	70,50	28,20	13,14
12	ШАГ 50 сл-30-В1				2990					52,68	19,92	72,60	28,89	15,16
13	ШАГ 5014-В1	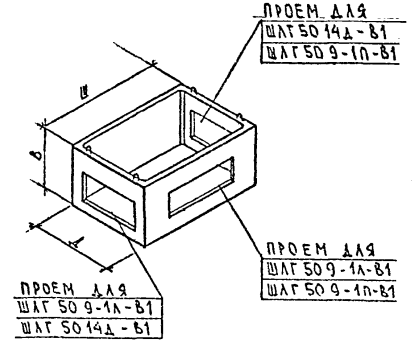	1930	2920	1390	200				23,51	18,87	42,38	30,71	17,18
14	ШАГ 5014д-В1									30,80	14,14	44,94	37,46	19,20
15	ШАГ 509-В1				890					15,30	9,13	24,43	27,67	21
16	ШАГ 509-1л-В1									22,52	13,85	36,37	50,03	22
17	ШАГ 509-1п-В1									22,52	13,85	36,37	50,03	
18	ШАГ 50сл 3-В1	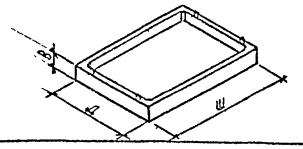	1930	2920	290	200				11,26	9,12	20,38	71,51	23

Показатели по расходу бетона, объему и массе изделий см. альбом ИЖ 237 вып. 1 часть 1 и ИЖ 237 вып. 2.

РС 04-18
Доп. 1 к ИЖ 237

Номенклатура

Лист 4

Инв. № подл. | Подпись и дата | Взам. инв. №

Формат А3

Изменения к листу 4 альбома ИЖ 237 вып.1 части1

5-5
ШЛ 32с28-В1

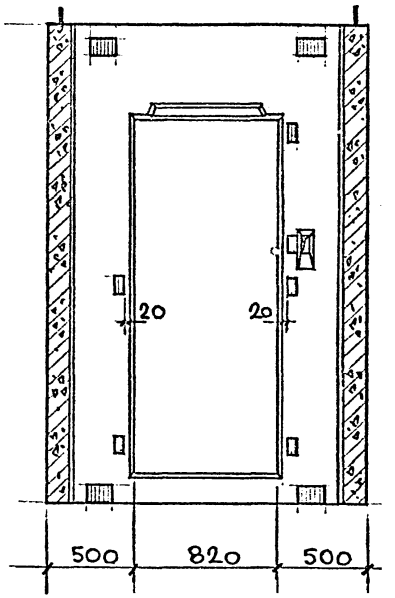

5-5
ШЛ 32с 28-1-В1

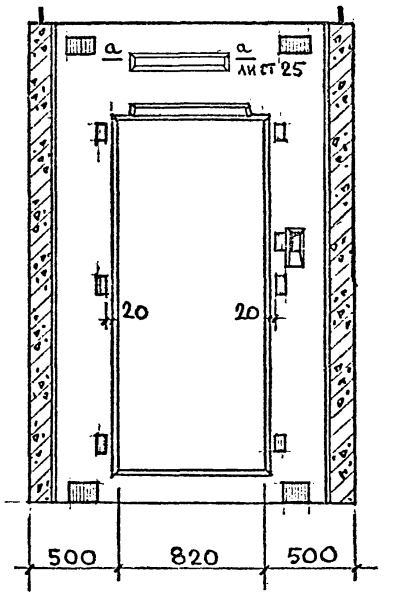

Нач.отд.	Ипатьев	
Гл.спец.	Алферов	
Гл.спец.	Чеботарева	
Рук.гр.	Савельева	
Разраб.	Ситникова	
Провер.	Савельева	

РС 04-18
Дополнение 1 к ИЖ237

Объемные элементы шахты лифта ШЛ32с28-В1; ШЛ32с28-1-В1
Общий вид.

Стадия	Масса	Масштаб
Р		1:25
Лист 5	Листов	

МНИИТЭП
ОСК

Гл.спец. МТО | Лаговер | Взаим. инв. № | Подпись и дата | Инв. № подл.

ИЗМЕНЕНИЯ К ЛИСТУ 7 АЛЬБОМА ИЖ 237 ВЫП 1 ЧАСТЬ 1

5-5

ШЛ 32с30-В1

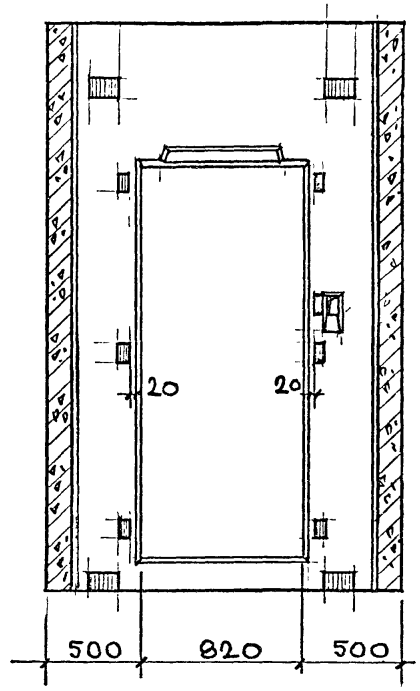

5-5

ШЛ 32с30-1-В1

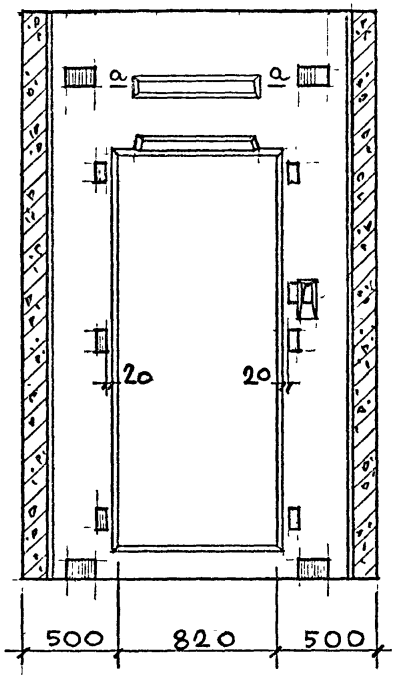

НАЧ.ОТД.	ИПАТЬЕВ		
ГЛ.СПЕЦ.	АЛФЕРОВ		
ГЛ.СПЕЦ.	ЧЕБОТАРЕВА		
РУК.ГР.ИН.	САВЕЛЬЕВА		
РАЗРАБ.	СИТНИКОВА		
ПРОВЕР.	САВЕЛЬЕВА		

РС 04-18
ДОПОЛНЕНИЕ 1 К ИЖ237

ОБЪЕМНЫЕ ЭЛЕМЕНТЫ ШАХТЫ ЛИФТА ШЛ32с30-81, ШЛ32с30-1-В1 ОБЩИЙ ВИД

Стадия	Масса	Масштаб
Р		1:25

Лист 6 | Листов

МНИИТЭП ОСК

ГЛ.СПЕЦ. МТО ЛАГОВЕР

Взаим. инв. №

Подпись и дата

Инв. № подл. 744007

Изменения к листу 9 альбома ИЖ 237 вып.1 часть1

1-1

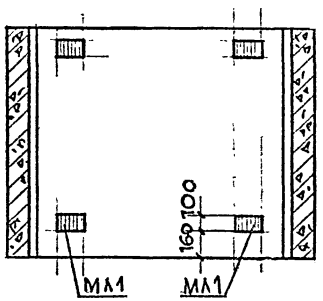

2-2

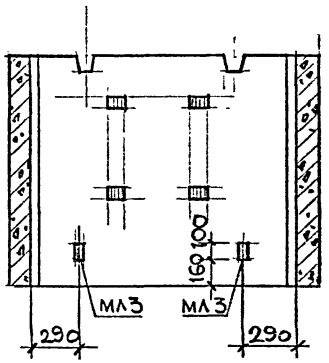

Показатели на одно изделие			
Масса изделия		кг	2700
Объем изделия		$м^3$	1,08
Расход стали	Арматура	кг	18,4
	Заклад. детали	кг	15,83
	Всего	кг	34,23
Расход бетона		$м^3$	1,08
Марка бетона по прочности на сжатие		—	М 200

В Альбоме ИЖ.237 вып.1 часть1 на листе 11 в таблице «Выборка арматурных изделий и закладных деталей» изменилось количество закладных деталей: МА1-4шт; МА2-4шт; МА-3-6шт. и общий расход стали — 34,23 кг

Нач.от.	Ипатьев		РС 04-18 Дополнение 1 к ИЖ237
Гл.спец.	Алферов		
Гл.спец.	Чеботарев		Объемный элемент шахты лифта ШЛ 32 с 14-81 Общий вид.
Рук.гр.	Савельев		Стадия: Р; Масса: ; Масштаб: 1:25
Разраб.	Ситников		Лист 7 | Листов
Провер.	Савельев		МНИИТЭП ОСК

Инв.№ подл. | Подпись и дата | Взам.инв.№

Изменения к листу 10 Альбома ИЖ237 вып.1 ч.1

3-3

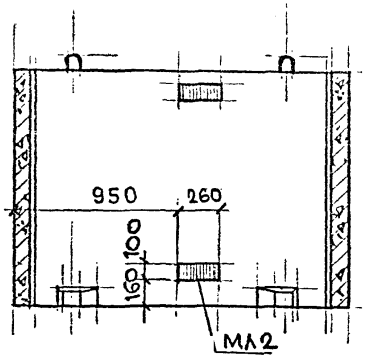

4-4

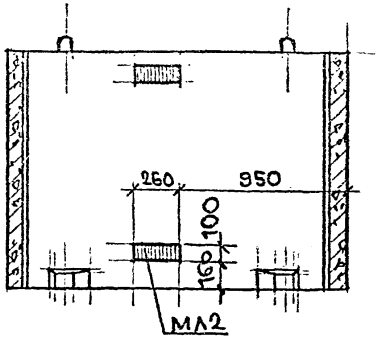

НАЧ.ОТД	ИПАТЬЕВ		
ГЛ.СПЕЦ	АЛФЕРОВ		
ГЛ.СПЕЦ	ЧЕБОТАРЕВА		
РУК.ГР.ИН	САВЕЛЬЕВ		
РАЗРАБ	СИТНИКОВ		
ПРОВЕР	САВЕЛЬЕВ		

РС 04-18
ДОПОЛНЕНИЕ 1 К ИЖ237

Объемный элемент шахты лифта ШЛ 32С 14-81 Общий вид

Стадия	Масса	Масштаб
Р		1:25
Лист 8	Листов	

МНИИТЭП ОСК

Инв.№ подл. | Подпись и дата | Взам. инв.№ | Гл. спец. МТО Лаговер

Изменения к листу 12 Альбома ИЖ237 вып.1 ч.1

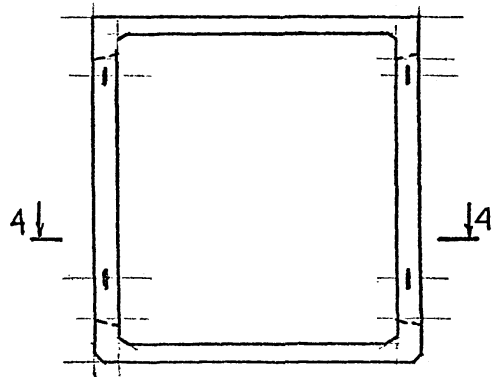

4-4

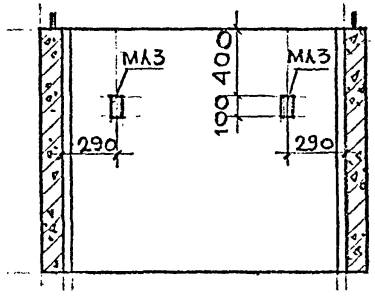

Показатели на одно изделие			
Масса изделия		кг	2100
Объем изделия		м³	0.838
Расход стали	Арматура	кг	26,38
	Заклад. детали	кг	11.09
	Всего	кг	32,47
Расход бетона		м³	0.838
Марка бетона по прочности на сжатие		—	М200

В альбоме ИЖ237 выпуск 1 часть 1 на листе 13 в таблице „Выборка арматурных изделий и закладных деталей" изменилось количество закладных деталей МЛ3 - 10 шт. и общий расход стали - 37,47 кг

Нач.отд.	Илатьев		
Гл.спец.	Алферов		
Гл.спец.	Чеботарев		
Рук.гр.	Савельев		
Разраб.	Ситников		
Провер.	Савельев		

РС 04-18
Дополнение 1 к ИЖ237

Объемный элемент шахты лифта ШЛ32с14Д-В1
Общий вид

Стадия	Масса	Масштаб
Р		1:25
Лист 9	Листов	

МНИИТЭП
ОСК

Изменения к листу 14 альбома ИЖ 237 вып.1 часть 1

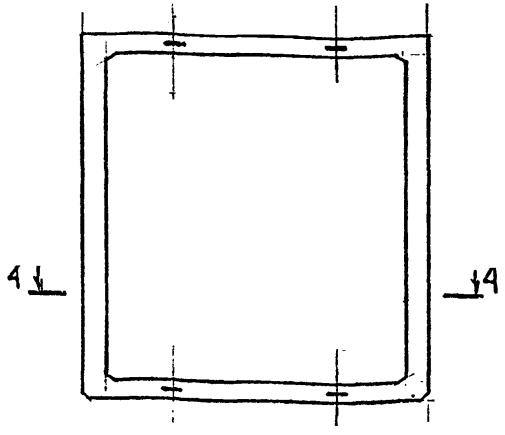

4-4

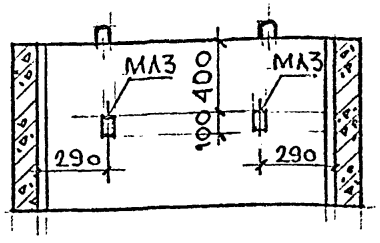

Показатели на одно изделие			
Масса изделия		кг	1730
Объем изделия		$м^3$	0,692
Расход стали	Арматура	кг	11,88
	Заклад. детали	кг	7,46
	Всего	кг	19,34
Расход бетона		$м^3$	0,692
Марка бетона по прочности на сжатие		—	М200

В альбоме ИЖ237 выпуск 1 часть1 на листе 15
в таблице „Выборка арматурных изделий и закладных деталей" появилась закладная деталь марки МЛ3 в колич. 2 шт.
и изменился общий расход стали – 19,34 кг

Нач.отд	Ипатьев	
Гл.спец	Алферов	
Гл.спец	Чеботарев	
Рук.гр.ин	Савельева	
Разраб	Ситникова	
Провер	Савельева	

РС 04-18
Дополнение 1 к ИЖ237

Объемный элемент шахты лифта ШЛ32с9-В1
Общий вид

Стадия	Масса	Масштаб
Р.		1:25
Лист 10	Листов	

МНИИТЭП ОСК

Инв. № подл. | Подпись и дата | Взаим. инв. №

Изменения к листу 16 Альбома ИЖ 237 вып. 1 ч. 1

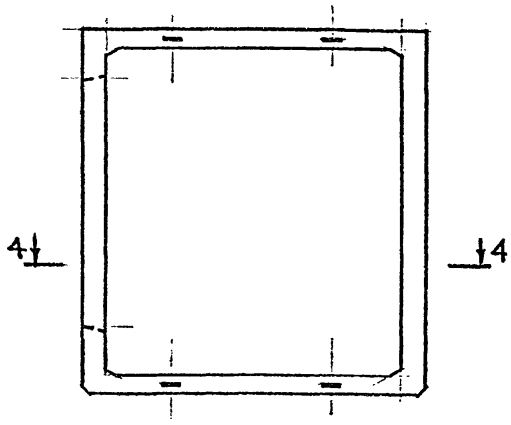

4-4

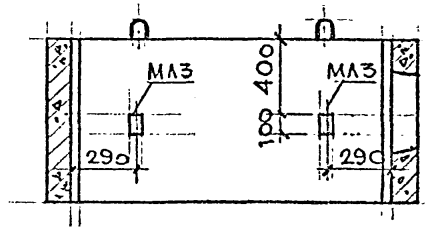

ПОКАЗАТЕЛИ НА ОДНО ИЗДЕЛИЕ			
МАССА ИЗДЕЛИЯ		кг	1560
ОБЪЕМ ИЗДЕЛИЯ		$м^3$	0,622
РАСХОД СТАЛИ	АРМАТУРА	кг	15,48
	ЗАКЛАД. ДЕТАЛИ	кг	10,35
	ВСЕГО	кг	25,83
РАСХОД БЕТОНА		$м^3$	0,622
МАРКА БЕТОНА ПО ПРОЧНОСТИ НА СЖАТИЕ		—	М 200

В АЛЬБОМЕ ИЖ237 ВЫПУСК 1 ЧАСТЬ 1 НА ЛИСТЕ 17 В ТАБЛ. „ВЫБОРКА АРМАТУРНЫХ ИЗДЕЛИЙ И ЗАКЛАДНЫХ ДЕТАЛЕЙ", ИЗМЕНИЛОСЬ КОЛИЧЕСТВО ЗАКЛАДНЫХ ДЕТАЛЕЙ-МЛ3-4 ШТ. И ОБЩИЙ РАСХОД СТАЛИ- 25,83 КГ

НАЧ.ОТД.	ИПАТЬЕВ	
ГЛ.СПЕЦ.	АЛРЕРОВ	
ГЛ.СПЕЦ.	ЧЕСОТАРЕВ	
РУКОВ.ГРУ.	САВЕЛЬЕВ	
РАЗР.	СИТНИКОВ	
ПРОВЕР.	САВЕЛЬЕВ	

РС 04-18
ДОПОЛНЕНИЕ 1 К ИЖ237

ОБЪЕМНЫЙ ЭЛЕМЕНТ ШАХТЫ ЛИФТА ШЛ 32 С 9-1Л-81 ОБЩИЙ ВИД

Стадия	Масса	Масштаб
Р.		1:25
Лист 11	Листов	

МНИИТЭП ОСК

Гл.спец. МГО ЛАГОВЕР

Взаим. инв. №

Подпись и дата

Инв. № подл.

Изменения к листу 18 Альбома ИЖ 237 вып. 1 ч. 1

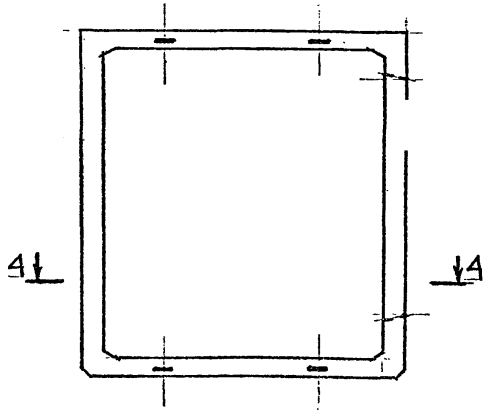

4-4

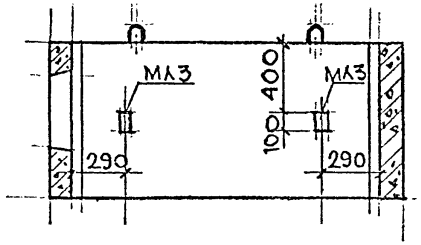

ПОКАЗАТЕЛИ НА ОДНО ИЗДЕЛИЕ			
МАССА ИЗДЕЛИЯ		кг	1560
ОБЪЕМ ИЗДЕЛИЯ		$м^3$	0,622
РАСХОД СТАЛИ	АРМАТУРА	кг	15,48
	ЗАКЛАД. ДЕТАЛИ	кг	10,35
	ВСЕГО	кг	25,83
РАСХОД БЕТОНА		$м^3$	0,622
МАРКА БЕТОНА ПО ПРОЧНОСТИ НА СЖАТИЕ		—	М 200

В АЛЬБОМЕ ИЖ 237 ВЫПУСК 1 ЧАСТЬ 1
НА ЛИСТЕ 19 В ТАБЛ. „ВЫБОРКА АРМАТУРНЫХ ИЗДЕЛИЙ И ЗАКЛАДНЫХ ДЕТАЛЕЙ" ИЗМЕНИЛОСЬ:
КОЛИЧЕСТВО ЗАКЛАДНЫХ ДЕТАЛЕЙ – МЛ3 – 4 ШТ
И ОБЩИЙ РАСХОД СТАЛИ – 25,83 КГ

НАЧ.ОТ.	ИПАТЬЕВ	
ГА.СПЕЦ	АЛФЕРОВ	
ГА.СПЕЦ	ЧЕБОТАРЕВ	
РУК.ГР.№	САВЕЛЬЕВ	
РАЗРАБ	СИТНИКОВ	
ПРОВЕР	САВЕЛЬЕВА	

РС 04-18
ДОПОЛНЕНИЕ 1 К ИЖ 237

Объемный элемент шахты лифта ШЛ 32 с 9-1п-81 Общий вид

Стадия	Масса	Масштаб
Р		1:25

Лист 12 | Листов

МНИИТЭП ОСК

Инв. № подл. | Подпись и дата | Взаим. инв. № | ГА.СПЕЦ, МТО ЛАГОВЕР

Изменения к листу 20 альбома ИЖ 237 вып. 1 часть 1

1-1

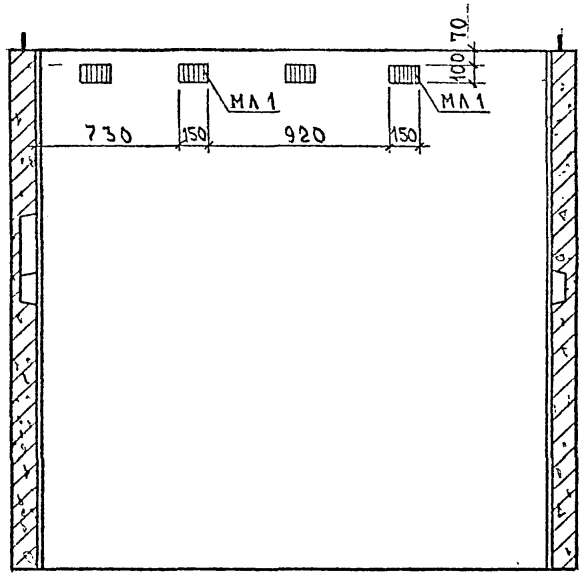

Показатели на одно изделие			
Наименование изделия		—	ШЛГ 50сл28-Б1
Масса изделия		кг	6250
Объем изделия		м3	2,50
Расход стали	Арматура	кг	50,58
	Заклад. дет.	кг	19,92
	Всего	кг	70,50
Расход бетона		м3	2,50
Марка бетона по прочности на сжатие		—	М200

В альбоме ИЖ 237 выпуск 1 часть 1 на листе 23 в таблице выборка арматурных изделий и закладных деталей изменилось количество закладных деталей – МЛ1 – 8 шт и общий расход стали – 70,50 кг

Нач. отд.	Ипатьев	
Гл. спец.	Алферов	
Гл. спец.	Неботарева	
Зав. гр.	Савельева	
Разраб.	Тюфелова	
Пров.	Савельева	

РС 04-18
Дополнение 1 к ИЖ 237

Объемный элемент шахты лифта ШЛГ 50 сл 28-Б1 Общий вид.

Стадия	Масса	Масштаб
Р		1:25
Лист 13	Листов	

МНИИТЭП г. М.

Подп. и дата | Взам. инв. №

Изменения к листу 22 альбома ИЖ 237 вып.1 часть1

5 - 5
ШЛГ 50сл 28-В1

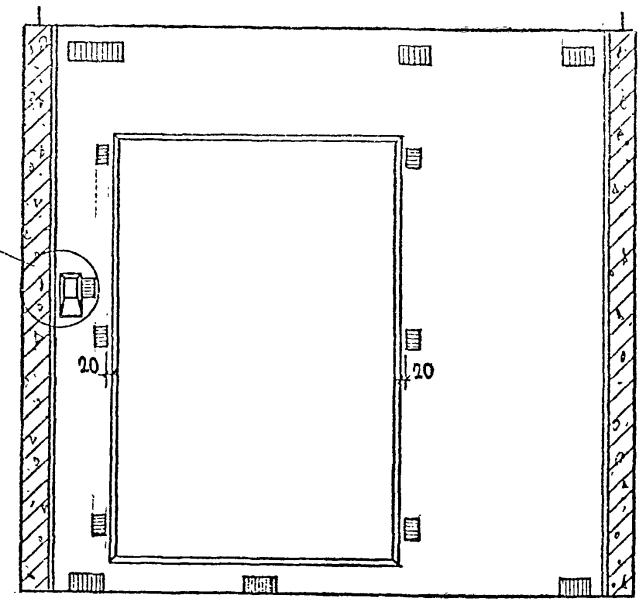

по узлу 2а/24

Инв. № подл.	Подпись и дата	Взаим. инв. №

Нач.отд	Ипатьев	
Гл.спец	Алферов	
Гл.спец	Чеботарева	
Зав.гр.	Сабельева	
Разраб.	Тюлякова	
Провер.	Сабельева	

РС 04-18
Дополнение 1 к ИЖ 237

Объемный элемент шахты лифта
ШЛГ 50сл 28-В1
Общий вид

Стадия	Масса	Масштаб
Р		1:25
Лист 14	Листов	

МНИИТЭП
ОСК

Изменения к листу 24 альбома ИЖ 237 вып.1 часть1

1-1

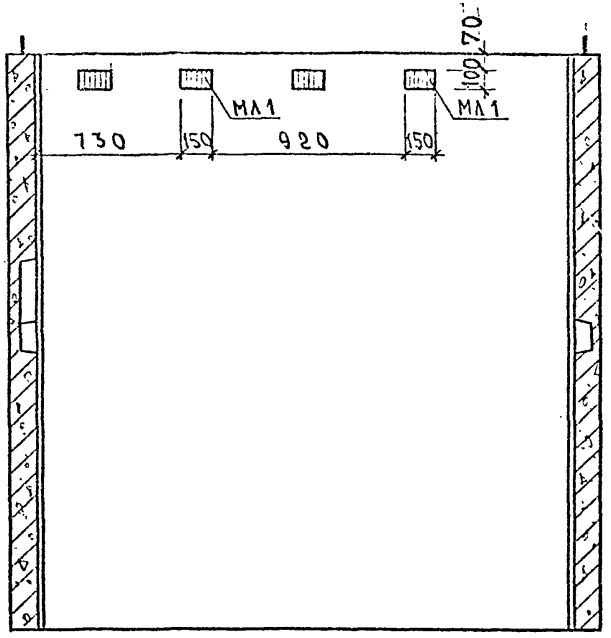

Показатели на одно изделие			
Наименование изделия			ШАГ 50сл30-В1
Масса изделия		кг	6750
Объем изделия		м³	2,70
Расход стали	Арматура	кг	52,68
	Заклад.дет	кг	19,92
	Всего	кг	72,60
Расход бетона		м³	2,70
Марка бетона по прочности на сжатие			М200

В альбоме ИЖ 237 выпуск 1, часть 1 на листе 27 в табл. „Выборка арматурных изделий и закладных деталей" изменилось количество закл. деталей - МА1 - 8 шт. и общий расход стали - 72,60 кг

Нач.отд	Платьев		
Гл.спец	Алферов		
Гл.спец	Чеботарева		
Зав.гр.	Савельева		
Разраб	Тюскова		
Провер.	Савельева		

РС 04-18
Дополнение 1 к ИЖ 237

Объемный элемент шахты лифта ШАГ 50 сл 30-В1 Общий вид

Стадия	Масса	Масштаб
Р		1:25
Лист 15	Листов	

МНИИТЭП ГСК

Инв.№ подл. | Подпись и дата | Взам.инв.№

Изменения к листу 26 альбома ИЖ 237 вып.1 часть1

5 - 5
ШЛГ 50 сл 30-В1

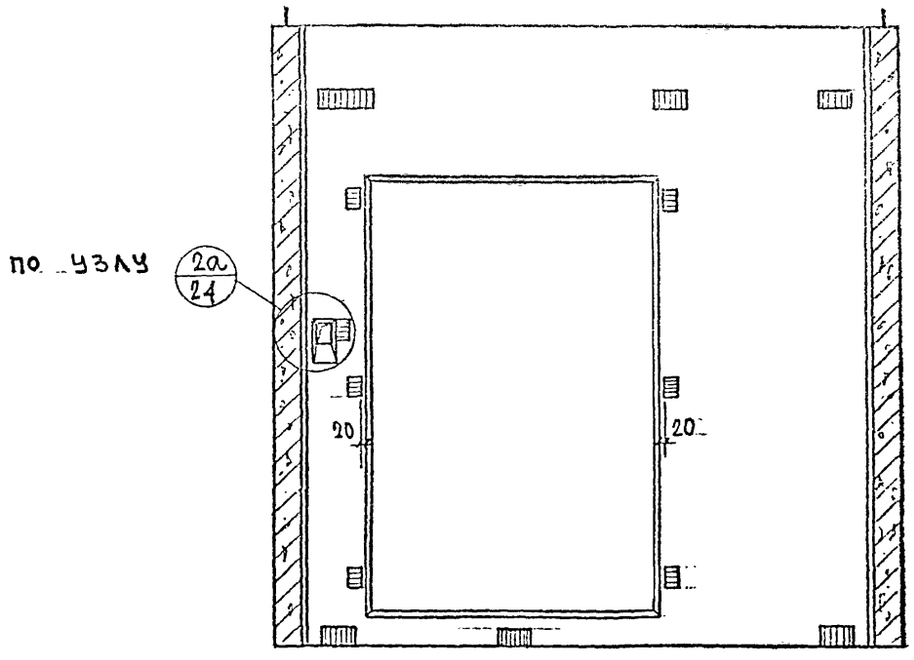

НАЧ.ОТД.	ИПАТЬЕВ		
ГЛ.СПЕЦ.	АЛФЕРОВ		
ГЛ.СПЕЦ.	ЧЕБОТАРЕВА		
ЗАВ.ГР.	САВЕЛЬЕВА		
РАЗРАБ.	ТЮЛЯКОВА		
ПРОВЕР.	САВЕЛЬЕВА		

РС 04-18
ДОПОЛНЕНИЕ 1 К ИЖ 237

ОБЪЕМНЫЙ ЭЛЕМЕНТ ШАХТЫ ЛИФТА ШЛГ 50 сл 30-В1 ОБЩИЙ ВИД

Стадия	Масса	Масштаб
Р		1 : 25

Лист 16 | Листов

МНИИТЭП ОСК

Инв. № подл. 744068 | Подпись и дата | Взаим. инв. №

ИЗМЕНЕНИЯ К ЛИСТУ 35 АЛЬБОМА ИЖ 237 ВЫП.1 Ч.1

1-1

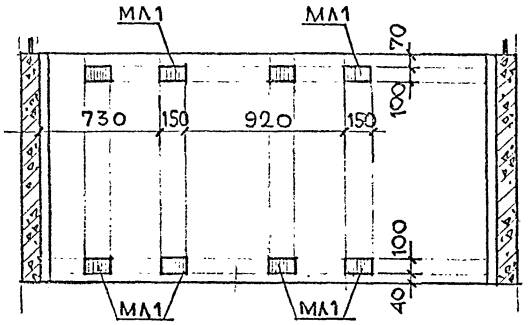

3-3

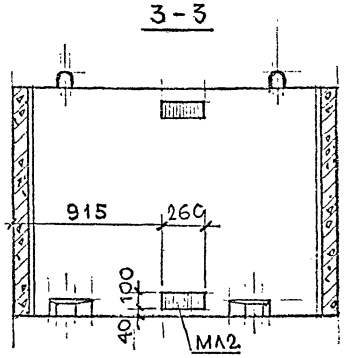

ПОКАЗАТЕЛИ НА ОДНО ИЗДЕЛИЕ			
МАССА ИЗДЕЛИЯ		КГ	3450
ОБЪЕМ ИЗДЕЛИЯ		$м^3$	1,38
РАСХОД СТАЛИ	АРМАТУРА	КГ	23,51
	ЗАКЛАД. ДЕТАЛИ	КГ	21,45
	ВСЕГО	КГ	44,96
РАСХОД БЕТОНА		$м^3$	1,38
МАРКА БЕТОНА ПО ПРОЧНОСТИ НА СЖАТИЕ		—	М 200

В АЛЬБОМЕ ИЖ 237 ВЫПУСК 1 ЧАСТЬ 1 НА ЛИСТЕ 37 В ТАБЛИЦЕ „ВЫБОРКА АРМАТУРНЫХ ИЗДЕЛИЙ И ЗАКЛАДНЫХ ДЕТАЛЕЙ" ИЗМЕНИЛОСЬ КОЛИЧЕСТВО ЗАКЛАДНЫХ ДЕТАЛЕЙ МА1 - 8 ШТ; МА2 - 4 ШТ.; МА3 - 7 ШТ. И ОБЩИЙ РАСХОД СТАЛИ - 44,96 КГ

НАЧ.ОТ.	ИПАТЬЕВ		РС 04-18 ДОПОЛНЕНИЕ 1 К ИЖ 237
ГА.СЕКЦ	АКФЕРОВ		
ГА.СЕКЦ	ЧЕБОТАРЕВ		ОБЪЕМНЫЙ ЭЛЕМЕНТ ШАХТЫ ЛИФТА ШАГ 5014-Б1 ОБЩИЙ ВИД
РУК.ГР.ИН.	САБЕЛЬЕВА		Стадия: Р. Масса: Масштаб: 1:25
РАЗРАБ.	СИТНИКОВА		Лист 37 Листов
ПРОВЕР.	САБЕЛЬЕВ		МНИИТЭП ОСК

Подпись и дата | Взамен инв. № | Инв. № подл.

Изменения к листу 50 альбома ИЖ 237 вып 1 часть 1

2-2

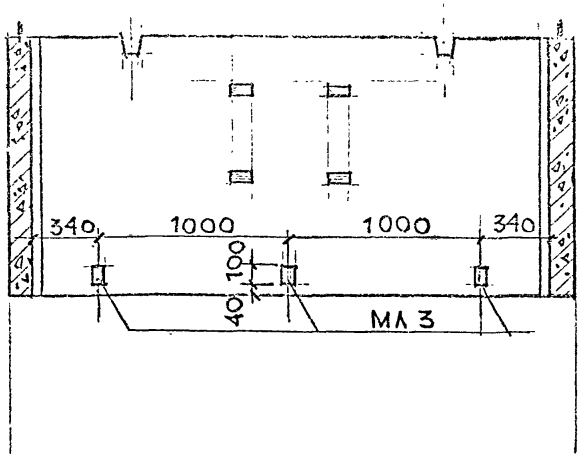

4-4

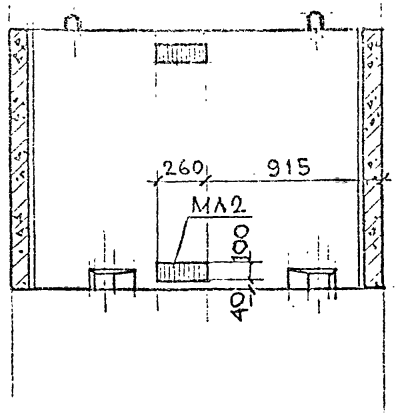

НАЧ.ОТД	ИПАТЬЕВ		
ГЛ.СПЕЦ	АЛФЕРОВ		
ГЛ.СПЕЦ	ЧЕБОТАРЕВА		
РУК.ГР.ИН	САВЕЛЬЕВА		
РАЗРАБ	СИТНИКОВА		
ПРОВЕР	САВЕЛЬЕВА		

РС 04-18
ДОПОЛНЕНИЕ 1 К ИЖ 237

ОБЪЕМНЫЙ ЭЛЕМЕНТ ШАХТЫ ЛИФТА ШЛГ 50 14-В1 ОБЩИЙ ВИД

Стадия	Масса	Масштаб
Р		1:25

Лист 18 | Листов

МНИИТЭП ОСК

Инв. № подл. 744449 | Подпись и дата | Взаим. инв. № | Гл.спец. ИТ | ЛАГОВЕР

ИЗМЕНЕНИЯ К ЛИСТУ 38 АЛЬБОМА ИЖ237 ВЫП. 1 Ч. 1

1-1

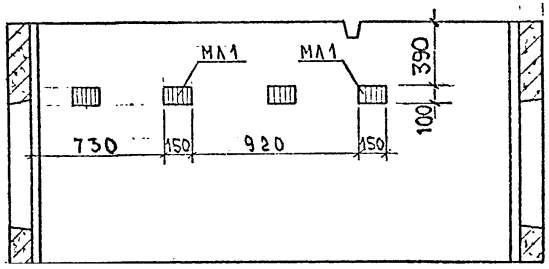

ПОКАЗАТЕЛИ НА ОДНО ИЗДЕЛИЕ			
МАССА ИЗДЕЛИЯ		КГ	3000
ОБЪЕМ ИЗДЕЛИЯ		$м^3$	1,20
РАСХОД СТАЛИ	АРМАТУРА	КГ	30,8
	ЗАКЛАД. ДЕТ.	КГ	14,14
	ВСЕГО	КГ	44,94
РАСХОД БЕТОНА		$м^3$	1,20
МАРКА БЕТОНА ПО ПРОЧНОСТИ НА СЖАТИЕ		—	М200

В АЛЬБОМЕ ИЖ 237 ВЫП.1 ЧАСТЬ 1 НА ЛИСТЕ 40 В ТАБЛ. „ВЫБОРКА АР-НЫХ ИЗДЕЛИЙ И ЗАКЛАДН. ДЕТАЛЕЙ" ИЗМЕНИЛОСЬ КОЛ-ВО ЗАКЛАДН. ДЕТАЛЕЙ — МЛ1 - 4 ШТ, МЛ3 - 11 ШТ. И ОБЩИЙ РАСХОД СТАЛИ — 44,94 КГ

НАЧ.ОТД.	ИПАТЬЕВ		
ГЛ.СПЕЦ.	АЛФЕРОВ		
ГЛ.СПЕЦ.	ЦЕБОТАРЕВА		
ЗАВ.ГР.	САВЕЛЬЕВА		
РАБРАБ.	ПОЛЯКОВА		
ПРОВЕР.	САВЕЛЬЕВА		

РС 04-18
ДОПОЛНЕНИЕ 1 К ИЖ237

ОБЪЕМНЫЙ ЭЛЕМЕНТ ШАХТЫ ЛИФТА ШЛГ 50,14 Д-В1 ОБЩИЙ ВИД

Стадия	Масса	Масштаб
Р		1:25

Лист 19 | Листов

ЛНИИТЭП
ОДК

Изменения к листу 39 альбома ИЖ 237 вып.1 части 1

2-2

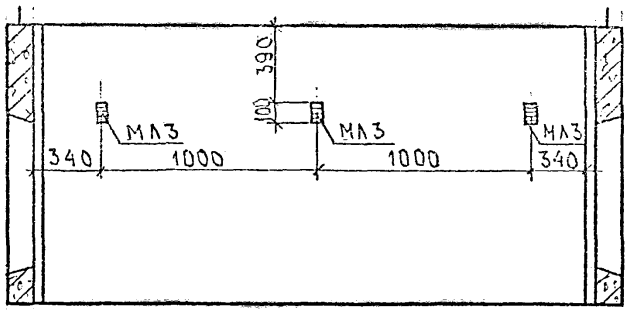

НАЧ ОТД	ИПАТЬЕВ		
ГЛ. СПЕЦ	ЛАФЕРОВ		
ГЛ. СПЕЦ	ЧЕБОТАРЕВА		
ЗАВ. ГР.	САБЕЛЬЕВА		
РАЗРАБ	ТЮЛЯКОВА		
ПРОВЕР	САБЕЛЬЕВА		

РС 04-18
ДОПОЛНЕНИЕ 1 К ИЖ237

Объемный элемент шахты лифта ШЛТ 5014д-81
Общий вид

Стадия	Масса	Масштаб
Р		1:25

Лист 20 | Листов

МНИИТЭП
ОСК

Инв. № подл. | Подпись и дата | Взаим. инв. №
ГЛ. СПЕЦ. МТО | ЛАГОВЕР

ИЗМЕНЕНИЯ К ЛИСТУ 41 АЛЬБОМА ИЖ 237 ВЫП. 1 Ч.1

1-1

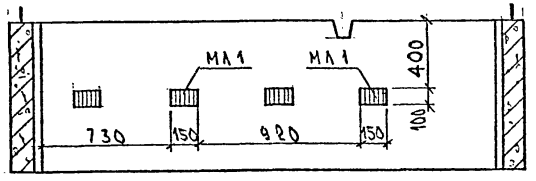

Показатели на одно изделие			
Масса изделия		кг	2210
Объем изделия		м³	0,883
Расход стали	арматура	кг	15,3
	заклад. дет.	кг	9,13
	всего	кг	24,43
Расход бетона		м³	0,883
Марка бетона по прочности на сжатие		—	М200

В Альбоме ИЖ 237 выпуск 1 часть 1 на листе 42 в таблице „Выборка арматурных изделий и закладных деталей" изменилось количество закладных деталей МЛ1-4шт.
и общий расход стали – 24,43 кг

Нач. отд.	Платьев	
Гл. спец.	Алферов	
Гл. спец.	Чеботарева	
Зав. гр.	Савельева	
Разраб.	Тюлякова	
Провер.	Савельева	

РС 04-18
ДОПОЛНЕНИЕ 1 К ИЖ237

Объемный элемент шахты лифта шаг 50.9-81 общий вид

Стадия	Масса	Масштаб
Р.		1:25
Лист 21		Листов

МНИИТЭП

Изменения к листу 43 альбома ИЖ 237 вып.1 часть 1

2-2

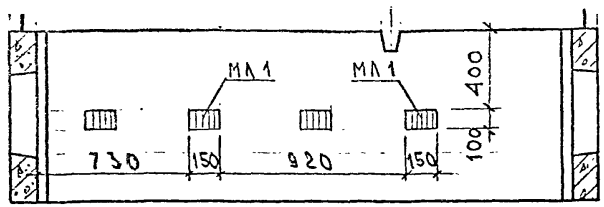

Показатели на одно изделие				
Наименование изделия		—	ШЛГ509-1л-81	ШЛГ509-1п-81
Масса изделия		кг	1820	1820
Объем изделия		м³	0,727	0,727
Расход стали	Арматура	кг	22,52	22,52
	Заклад. дет.	кг	13,85	13,85
	Всего	кг	36,37	36,37
Расход бетона		м³	0,727	0,727
Марка бетона по прочности на сжатие			М 200	М 200

В альбом ИЖ 237 вып.1 часть 1 на листе 45 в табл. „Выборка ар-ных изделий и закл. деталей" изменилось кол-во закл. деталей МЛ1 - 4 шт. и общий расход стали - 36,37 кг.

Нач.отд.	Игатьев	
Гл.спец.	Алферов	
Гл.спец.	Чеботарева	
Зав.гр.	Савельева	
Разраб.	Тюлякова	
Провер.	Савельева	

РС 04-18
Дополнение 1 к ИЖ237

Объемные элементы шахты лифтов ШЛГ 509-1л-81, ШЛГ 509-1п-81
Общий вид

Стадия	Масса	Масштаб
Р		1:25

Лист 22 | Листов

МНИИТЭП ОСК

Инв. № подл. | Подпись и дата | Взам. инв. №

Изменения к листу 6 Альбома ИЖ237 вып. 2

1-1

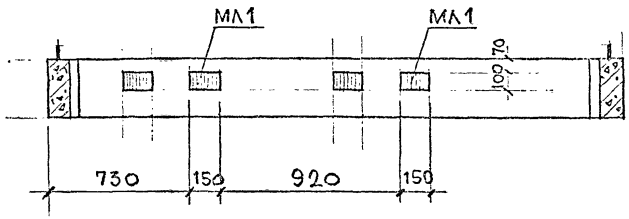

Показатели на одно изделие			
Масса изделия		кг	712
Объем изделия		$м^3$	0,285
Расход стали	Арматура	кг	11,26
	Закладные детали	кг	9,12
	Всего	кг	20,38
Расход бетона		$м^3$	0,285
Марка бетона по прочности на сжатие		—	М200

В альбоме ИЖ237 вып. 2 на листе 8.
В таблице „Выборка арматурных изделий и закладных деталей" изменилось количество закладных деталей: МЛ1 – 4 шт.
и общий расход стали — 20,38 кг

Нач.отд.	Ипатьев		
Гл.спец.	Алоф[illegible]		
Гл.спец.	Чеботарев		
Рук.гр.и	Сав[illegible]		
Разраб.	[illegible]		
Провер.	[illegible]		

РС 04-18
Дополнение 1 к ИЖ237

Объемный элемент шахты лифта ШЛГ 50 с/з В1 Общий вид

Стадия	Масса	Масштаб
Р		1:20

Лист [illegible] Листов

МНИИТЭП ОСК

Гл.спец. МТС Лагоев
Взаим. инв. №
Подпись и дата
Инв. № подл.

Изменения к листу 59 альбома ИЖ 237 вып. 1 ч. 1

2-2

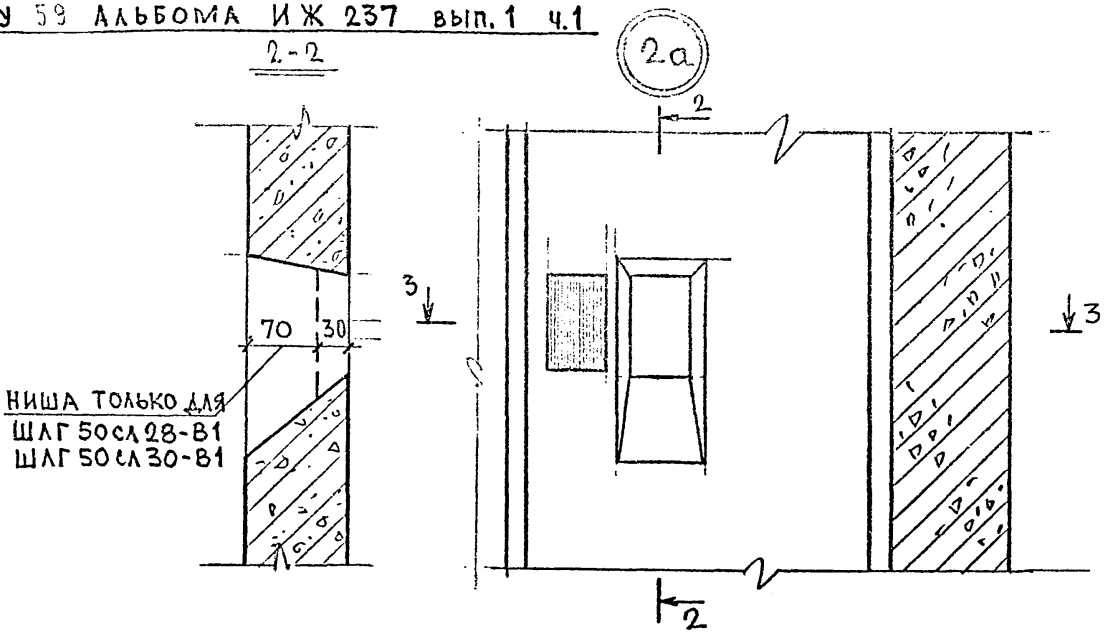

НИША ТОЛЬКО ДЛЯ
ШЛГ 50 сл 28-В1
ШЛГ 50 сл 30-В1

3-3

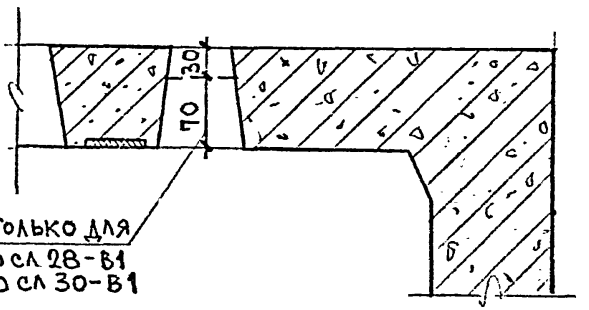

НИША ТОЛЬКО ДЛЯ
ШЛГ 50 сл 28-В1
ШЛГ 50 сл 30-В1

НАЧОТД	ИПАТЬЕВ	
ГЛ.СПЕЦ	АЛФЕРОВ	
ГЛ.СПЕЦ	ЧЕБОТАРЕВА	
РУК.ГРУП	САВЕЛЬЕВА	
РАЗРАБ	СИТНИКОВА	
ПРОВЕР	САВЕЛЬЕВА	

РС 04-18
Дополнение 1 к ИЖ 237

Узлы габаритные

Стадия	Масса	Масштаб
Р	—	1:5

Лист 24 | Листов

МНИИТЭП
ОСК

Инв. № подл. | Подпись и дата | Взаим. инв. №

Гл. спец. МТО Лаговер

Изменения к листу 60 альбома ИЖ 237 вып.1 часть 1

а – а

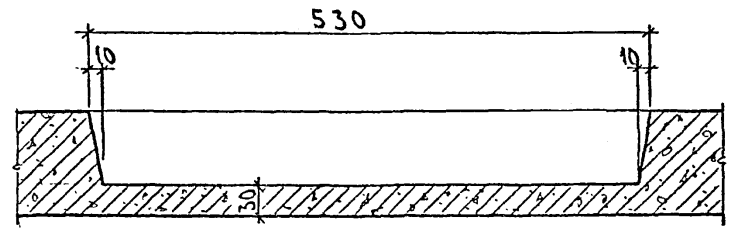

Нач.отд	Ипатьев		
Гл.спец	Алферов		
Гл.спец	Чеботарева		
Зав.гр.	Савельева		
Разраб	Полякова		
Провер.	Савельева		

РС 04-18
Дополнение 1 к ИЖ 237

Узлы габаритные

Стадия	Масса	Масштаб
Р		1:5

Лист 25 | Листов

МНИИТЭП
ООК

№ п/п	Шифр	Наименование	Кол-во листов	Дата ввода	Дата отмены
1	2	3	4	5	6
1	РС 04-18 доп 1 к ИЖ 237	Элементы шахты лифта			
		Содержание	1		
		Пояснительная записка	1		
		Номенклатура	2	Приказ № 14-ТО 15.05.92г	
		Рабочие чертежи	19		
		Узлы	2		

Инв. № подл. | Подпись и дата | Взаим. инв. №

gost.e-ecolog.ru

РС 04-18
Дополнение 1 к ИЖ 237

Информационная карта	Стадия	Масса	Масштаб
	Р		
	Лист 1	Листов 1	

МНИИТЭП
ЭСК