ОРДЕНА ЛЕНИНА
ГЛАВМОСПРОМСТРОЙМАТЕРИАЛЫ
при МОСГОРИСПОЛКОМЕ

КБ

МОСОРГСТРОЙМАТЕРИАЛЫ

ИЖ 237

ОБЪЕМНЫЕ ЭЛЕМЕНТЫ

ШАХТЫ ЛИФТА

ВЫПУСК 2

РАБОЧИЕ ЧЕРТЕЖИ

МОСКВА 1985

gost.e-ecolog.ru

Рег №	
1402-2	
Зав. отд.	Щукин
Гл. констр.	Фельдман
Зав. сектор.	Финельд
1985	
КТБ МОСМ	
ОДЧ	
Арх. №	

21.02.85г.

ИЖ 237

ОБЪЕМНЫЕ ЭЛЕМЕНТЫ ШАХТЫ ЛИФТА

ВЫПУСК 2

РАБОЧИЕ ЧЕРТЕЖИ

Введен в действие приказом №49 от 11.05.85г. по КТБ Мосоргстройматериалы.

МОСКВА 1985

Рег. № 1364

ПОЯСНИТЕЛЬНАЯ ЗАПИСКА

Альбом рабочих чертежей объёмных элементов шахты лифта ИЖ 237 выпускI разработан в составе двух частей на основании рабочих чертежей РС 040I, РС 0402, 5РС 0403, 5РС 0404, НК-I87-03 2ред, РС 0462-77 вып.2, РС 04I3-77, ИЖ-28 разработанных МНИИТЭП, Управлением Моспроект-I и КТБ Мосоргстройматериалы. Конструкция объёмных элементов разработана с учётом технологии их изготовления на заводе ЖБИ №23 Главмоспромстройматериалов в специальных формах со складывающимися сердечниками.

В отличие от перечисленных выше альбомов рабочих чертежей, армирование глухих участков стен выполнено одинарными сетками, а арматурные сетки запроектированы в единой системе, требующей минимального количества переналадок сварочных машин.

Маркировка объёмных элементов принята по перечисленным выше альбомам с добавлением индексов "ВI", обозначающих технологический вариант изделий. Значение остальных элементов маркировки:

буквы ШЛ – шахты лифта;
буква Г – грузопассажирский лифт;
цифры 50 и 32 – грузоподъёмность лифта соответственно 500 и 320кг;
буквы сл, с, п – указывают на расположение противовеса по отношению ко входу в лифт: с – сзади, л – слева, п – справа;
цифры 28, 30, I4, 9 – высоту объёмного элемента в дм;
буква д – обозначает, что элемент устанавливается в домах серии П-68;
цифра I – обозначает, что элемент устанавливается на первом этаже.

В первой части выпускаI разработаны общие виды и армирование объёмных элементов, во второй части – арматурные изделия. В случае расширения номенклатуры изделий или изменения технологии, рабочие чертежи на новые объёмные элементы для шахты лифта предлагается разрабатывать в последующих выпусках альбома ИЖ 237.

Конструирование объёмных элементов выполнено в соответствии с требованиями главы СНиП П-2I-75 и отвечают требованиям СНиП 2.03.0I-84.

Отклонения размеров изделий от проектных и отклонения от проектного положения закладных деталей не должны превышать величин, указанных в ГОСТ I7538-82 Требования к качеству поверхностей должны приниматься по тому же ГОСТу.

Класс (марка) бетона по прочности на сжатие – ВI5(200), по морозостойкости – F50.

Отпускная прочность бетона в любое время года должна составлять не менее 70% от проектной марки. Завод-изготовитель должен гарантировать достижение проектной прочности бетона в 28-дневном возрасте по результатам испытаний образцов-кубов в соответствии с ГОСТ I30I5.0-83.

Каналы диаметром 60мм могут образовываться установкой пластмассовых труб с внутренним диаметром, равным требуемым диаметрам каналов.

Армирование объёмных элементов осуществляется сетками, собираемыми в пространственный каркас на сердечнике формы.

Проектное положение сеток, армирующих глухие участки стен, обеспечивается установкой пластмассовых фиксаторов и вязкой мест пересечений сеток.

Испытания объёмных элементов должны производиться неразрушающими методами в соответствии с требованиями ГОСТ 8829-85.

Изделия должны храниться и транспортироваться в рабочем положении в один ряд с опиранием на деревянные подкладки, устанавливаемые под углы изделий.

Систематический контроль за качеством изготовления, правилами приёмки, маркировкой, условиями складирования и транспортирования, а также другими техническими требованиями должен осуществляться в соответствии с требованиями ГОСТ I30I5.0-83, ГОСТ I30I5.I-8I, ГОСТ I30I5.2-8I, ГОСТ I30I5.3-8I, ГОСТ I30I5 4-84.

В альбоме принята следующая маркировка узлов:

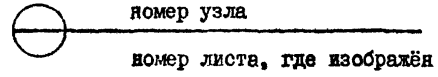

Изделия, изготовленные по данным рабочим чертежам, взаимозаменяемы с соответствующими объёмными элементами по перечисленным

ОБЪЕМНЫЕ ЭЛЕМЕНТЫ ШАХТЫ ЛИФТА	ИЖ237 вып.1, часть 1	
ПОЯСНИТЕЛЬНАЯ ЗАПИСКА	ЛИСТ	–

КТБ Мосоргстройматериалы 1988 Зав.отделом Щукин Гл.конструк. Финельд О.Д.Ч.

Арх. №

Рег.№ 1402-3

СОДЕРЖАНИЕ

Лист		Стр.
I	Содержание	2
2	Пояснительная записка	3
3	Номенклатура	4
4	ШЛ 32с 3ВI.Общий вид	5
5	ШЛ 32с 3ВI.Армирование	6
6,7	ШЛГ 50сл 3ВI.Общий вид	7,8
8	ШЛГ 50сл 3ВI.Армирование	9
9	ШЛГ 50п 3ВI.Общий вид	I0
I0	ШЛГ 50п 3ВI.Армирование	II
II	ШЛ 50с 3ВI.Общий вид	I2
I2	ШЛ 50с 3ВI.Армирование	I3
I3	ШЛ 50с 6ВI.Общий вид	I4
I4	ШЛ 50с 6ВI.Армирование	I5
I5	ШЛГ 50п 6ВI.Общий вид	I6
I6	ШЛГ 50п 6ВI.Армирование	I7
I7	ШЛ 32с 9д-I.План,опалубочный чертеж	I8
I8	ШЛ 32с 9д-I.Разрезн.Опалубочный чертеж	I9
I9	ШЛ 32с 9д-I.Армирование.Сечение I-I	20
20	ШЛ 32с 9д-I.Армирование.Сечение 2-2	2I
2I	ШЛ 32с 9д-I.Армирование.Сечения 3-3÷7-7	22
22	Общий вид.Узел I,2	23
23	Армирование	24
24	Сетки СI ÷ С7	25
25	Сетки С8 ÷ СII	26
26	Арматура.Сетка С48	27
27	Арматура.С-49,К-I0	28
28	Сетки СI3,С50,С5I. Закладная деталь МЛ1	29
29	Закладные детали МЛ2,МЛ3.Петли ПБ8,ПБI0	30
30	Выборка стали на изделие	3I
3I	Спецификация стали.Выборка стали	32

Зав.отд.л. Щукин
Гл.констр. Рихелль
Констр.к. Гоголенко
КПБ Мосоргстройматериалы 1988
0.4.ч.
Арх.№

Рег. N 1402-4

ПОЯСНИТЕЛЬНАЯ ЗАПИСКА

Настоящий альбом разработан по заданию Технического управления ГМПСМ (письмо №27м-3902-3417 от 19.08.83г. и письмо №27м-4428-4026 от 10.10.83г.).

Альбом содержит рабочие чертежи железобетонных доборных объемных элементов шахт лифтов ШЛ 32с 3В1, ШЛГ 50сл 3В1, ШЛ 50с 3В1, ШЛГ 50п 3В1, ШЛ 50с 6В1, ШЛГ 50п 6В1.

В основу разработки положены чертежи следующих альбомов Моспроект I:

для ШЛ 32с 3В1, ШЛГ 50сл 3В1 - РС 0471-79;
для ШЛ 50с 3В1, ШЛГ 50п 3В1 - РС 0413-77;
для ШЛ 50с 6В1, ШЛГ 50п 6В1 - РС 0467-75.

Опалубка объемных элементов принята по указанным альбомам без изменений, за исключением ШЛ 50с 3В1 и ШЛГ 50п 3В1, в которых в соответствии с действующей технологией исключены технологические уклоны по высоте элементов.

Объемные элементы данного альбома используются совместно с изделиями альбома ИЖ 237 вып.I часть I для различных компоновок лифтовых шахт.

Указания по применению доборных объемных элементов смотри в пояснительной записке альбома РС 0462-75 (Моспроект I).

Маркировка объемных элементов принята по перечисленным выше альбомам с добавлением индексов "В1", обозначающих технологический вариант изделия. Значение остальных элементов маркировки:

буквы ШЛ - шахты лифта;
буквы Г - грузопассажирский лифт;
цифры 50 и 32 - грузоподъемность лифта соответственно 500 и 320кг;
буквы сл,с,п - указывают на расположение противовеса по отношению к входу в лифт: с - сзади, л - слева, п - справа;
цифры 3, 6 - высоту объемного элемента в дм.

Конструирование объемных элементов выполнено в соответствии с требованиями главы СНиП П-27-75 "Бетонные и железобетонные конструкции. Нормы проектирования" и соответствует требованиям СНиП 2.03.01-84.

Отклонения размеров изделий от проектных и отклонения от проектного положения закладных деталей не должны превышать величин, указанных в ГОСТ 17538-82 "Конструкции и изделия железобетонные для шахт лифтов жилых зданий" и в технических условиях ТУ400-1-69-89.

Требования к качеству поверхностей должны приниматься по тому же ГОСТу.

Класс (Марка) бетона по прочности на сжатие В15 (М200), по морозостойкости - F 50. Величина контролируемой отпускной прочности назначается в соответствии с ГОСТ 13015.0-83.

Армирование объемных элементов шахт лифтов выполнено в соответствии с действующей технологией завода ЖБИ №23. Армирование стен элементов шахт лифтов выполнено одинарными сетками аналогично армированию объемных элементов по альбому ИЖ 237 вып.I. часть I.

Арматурные сетки запроектированы в единой системе, требующей минимального количества переналадок сварочных машин.

Строповочные петли изготовляются из арматурной стали класса А-I марки ВСт3пс2 или ВСт3сп2 по ГОСТ 380-71*. В случае, если возможен монтаж конструкции при расчетной зимней температуре ниже минус 40°С, для монтажных петель не допускается применять сталь марки ВСт3пс2.

Материал пластин закладных деталей - прокат из стали марки ВСт3пс2 по ГОСТ 380-71* с гарантией свариваемости. Анкеры закладных деталей изготовляются из арматурной стали класса АII, АIII. Сварка закладных деталей должна производиться по ГОСТ 14098-85 в соответствии с указаниями СН 393-78. Качество сварных соединений должно соответствовать требованиям ГОСТ 10922-75.

Проектное положение сеток обеспечивается установкой пластмассовых фиксаторов и вязкой мест пересечений сеток.

Складирование и транспортирование изделий должно осуществляться в соответствии с действующими техническими условиями.

Систематический контроль за качеством изготовления, правилами приемки, маркировкой, условиями складирования и транспортирования, а также другими техническими требованиями должен осуществляться в соответствии с требованиями ГОСТ 13015.0-83, ГОСТ 13015.1-81, ГОСТ 13015.2-81, ГОСТ 13015.3-81, ГОСТ 13015.4-84.

В альбоме принято следующее обозначение узлов:



номер узла
номер листа, на котором разработан узел

Зав. отд. Щукин	Гл. констр. Фельдман	Конструк. Финельд
1985	1	
КТБ МОСМ	ОДЧ	
Арх. №		

—	Объемные элементы шахты лифта.	ИЖ 237 вып. 2
	Пояснительная записка	лист 2

Рег.№ 1402-5

НОМЕНКЛАТУРА

№№ поз.	Марка элемента	Эскиз	Размеры, мм l	b	h	Марка бетона	Объем изделия, м³	Масса изделия, кг	Расход бетона, м³	Расход стали, кг: арматура	закладн. детали	всего	Расход стали на 1 м³ бетона	№№ листов
1	ШЛ 32с 3-81	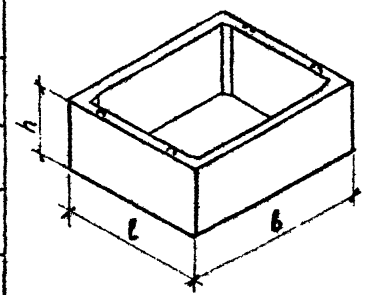	1930	1820	290	М200	0,221	552	0,221	9,24	6,54	15,8	71,5	4, 5 22.23
2	ШЛГ 50сл 3-81		1930	2920	290	М200	0,285	712	0,285	11.21	6,59	17,8	62,4	6, 7, 8, 22,23
3	ШЛГ 50п 3-81		2780	2120	290	М200	0,298	745	0,298	11,34	5,946	17,3	58,0	9, 10, 22,23
4	ШЛ 50с 3-81		2230	2020	290	М200	0,254	635	0,254	10,12	7,928	18,0	70,9	11, 12, 22,23
5	ШЛ 50с 6-81		2230	2020	590	М200	0,522	1305	0,522	10,34	9,75	20,1	38,5	13, 14, 22,23
6	ШЛГ 50п 6-81		2780	2120	590	М200	0,611	1528	0,611	10,5	7,77	18,3	30,0	15, 16, 22,23
7	ШЛ 32с 9д-1	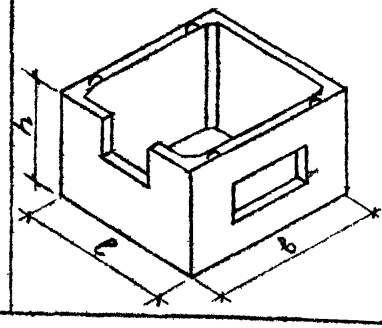	1930	1820	890	200	0,760	1490	0,760	17,02	8,364	25,4	33,4	17, 18, 19,20,21

Гип Готоленко; Конструктор Шукин; Нач. отд. Фрейдлин; Зав. сектор Фрунель; Конструкт. Булатова; 1985

КПБ Мосоргстройматериалы ОДЧ

Арх №

Объемные элементы шахты лифта

Номенклатура

ИЖ 237 выпуск 2

Лист 5

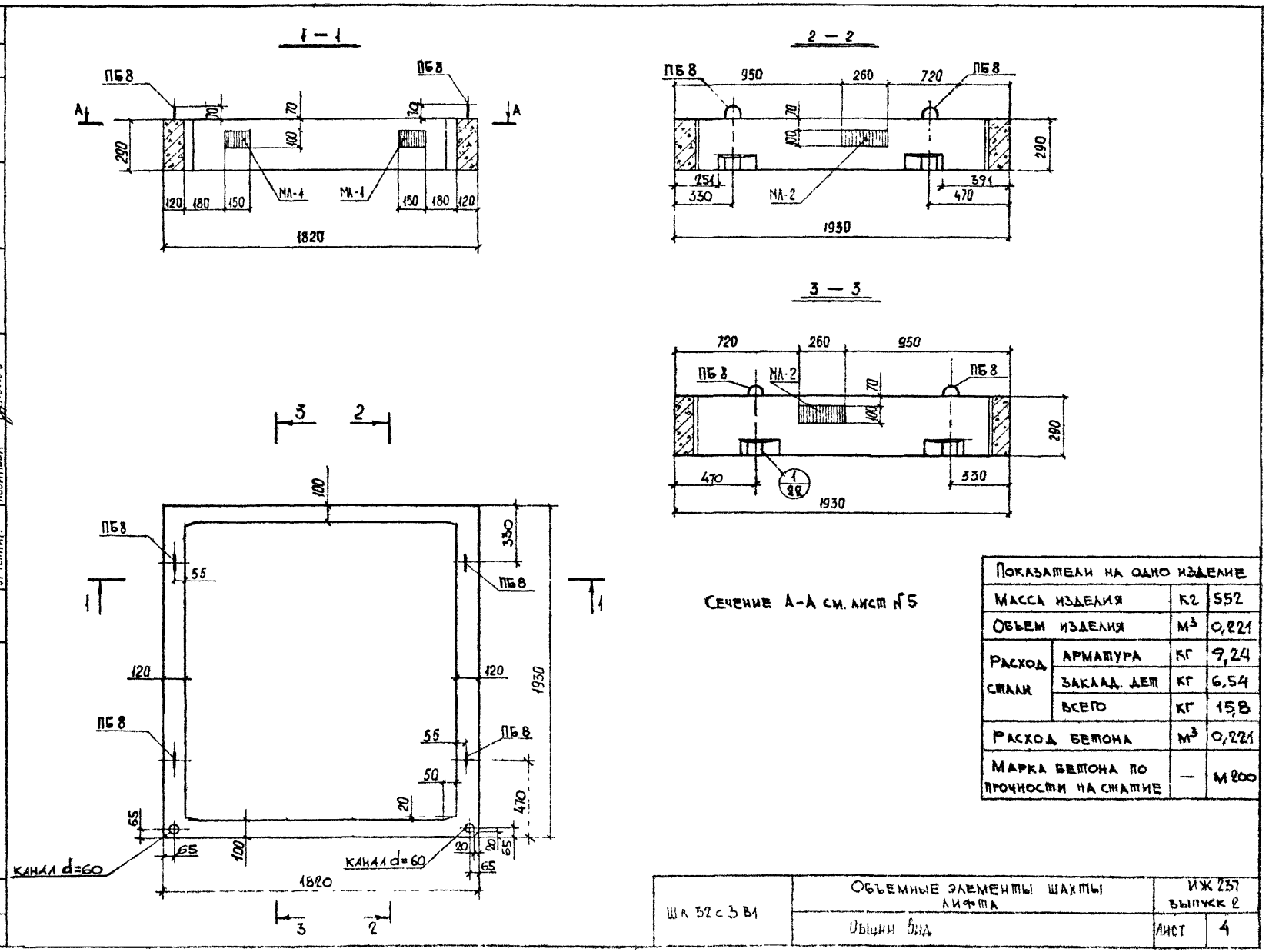

Сечение А-А см. лист № 5

Показатели на одно изделие			
Масса изделия		кг	552
Объем изделия		м³	0,221
Расход стали	Арматура	кг	9,24
	Заклад. дет	кг	6,54
	Всего	кг	15,8
Расход бетона		м³	0,221
Марка бетона по прочности на сжатие		—	М 200

Шл 32 с 3 В1	Объемные элементы шахты лифта	ИЖ 237 выпуск 2	
	Общий вид	Лист	4

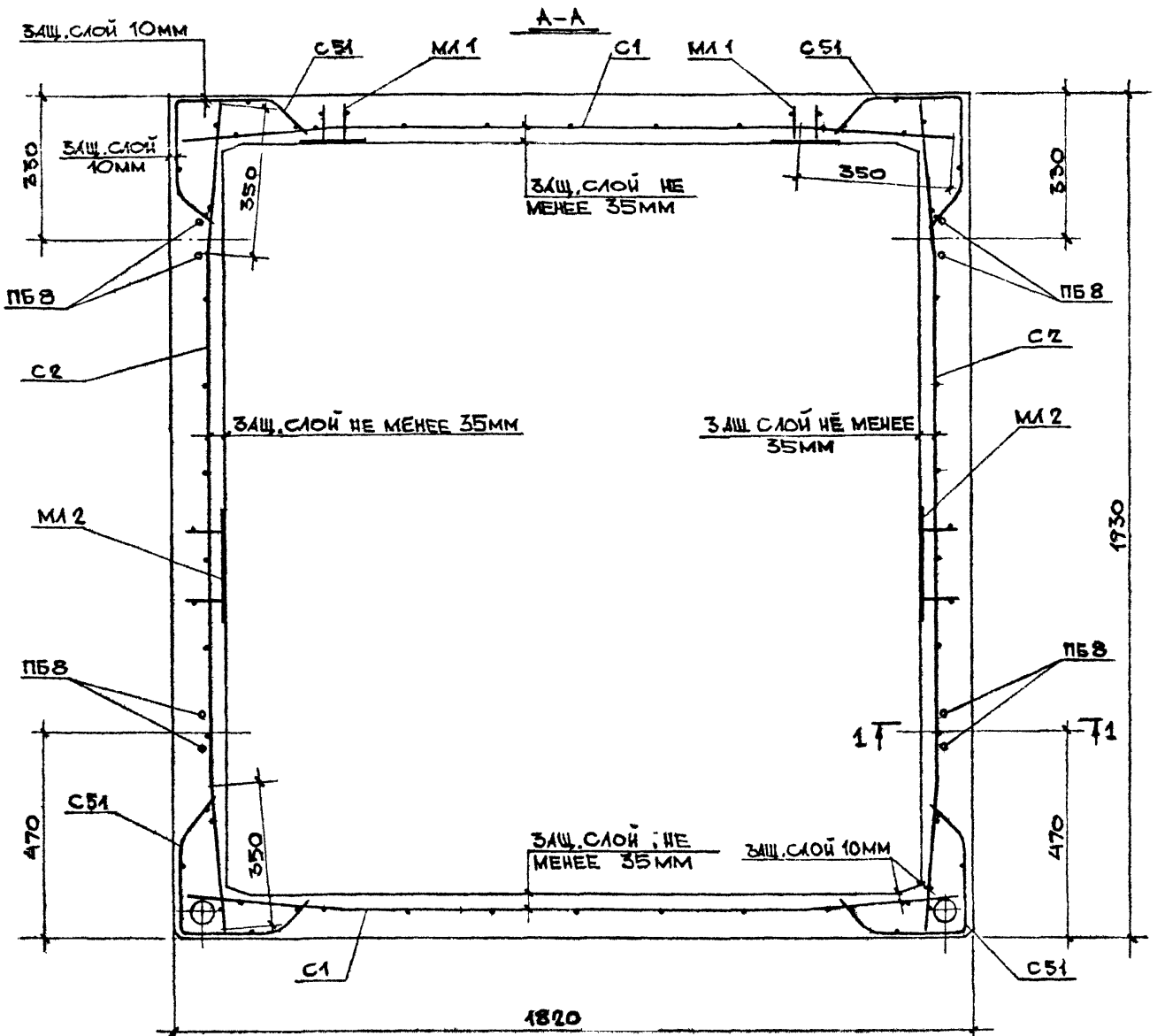

ВЫБОРКА АРМАТУРНЫХ ИЗДЕЛИЙ И ЗАКЛАДНЫХ ДЕТАЛЕЙ

МАРКА ИЗДЕЛ.	МАРКА АРМАТ. ИЗДЕЛ.	КОЛ. ШТ	МАССА, КГ 1шт.	МАССА, КГ ВСЕХ	№№ ЛИСТ
ШЛ 32С3В1	С1	2	1,597	3,194	24а
	С2	2	1,70	3,40	24
	С51	4	0,281	1,1226	28в
	ПБ8	4	0,379	1,516	29в
	МЛ1	2	1,29	2,58	28
	МЛ2	2	1,982	3,964	29а
	Итого			15,8	

Сечение 1-1 см. лист №23

Рег.№ 1402-7			
ЗАВ.ОТДЕЛ. ШУКИН			
Гл.КОНСТР. ФИНЕЛЬД			
КОНСТРУКТ. ГОГОЛЕНКО			
1988	М-Б 1:10		
КПБ МОСОРГСТРОЙМАТЕРИАЛЫ	О.Д.Ч.		
АРХ.№			

ШЛ 32С3В1	ОБЪЕМНЫЕ ЭЛЕМЕНТЫ ШАХТЫ ЛИФТА	ИЖ 237 ВЫПУСК 2
	АРМИРОВАНИЕ	ЛИСТ 5

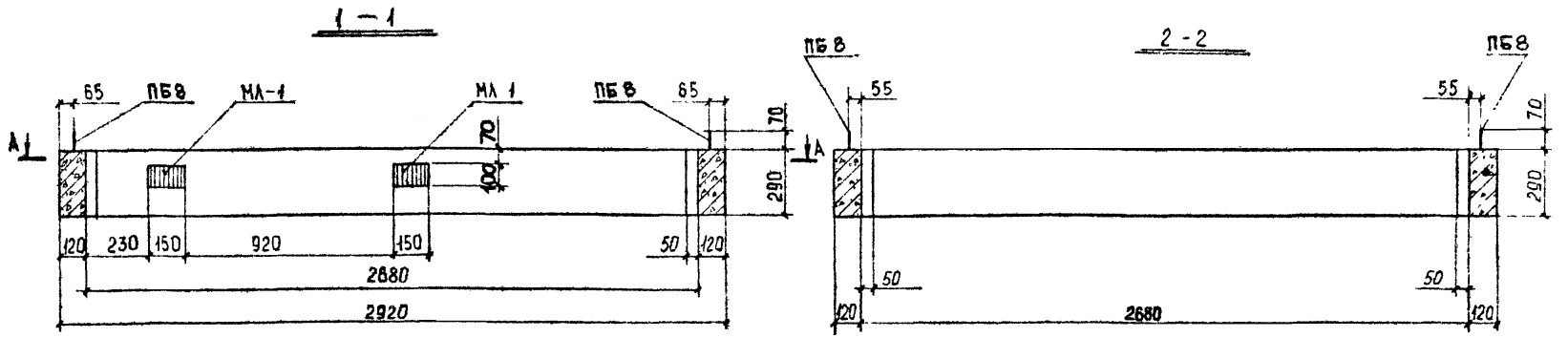

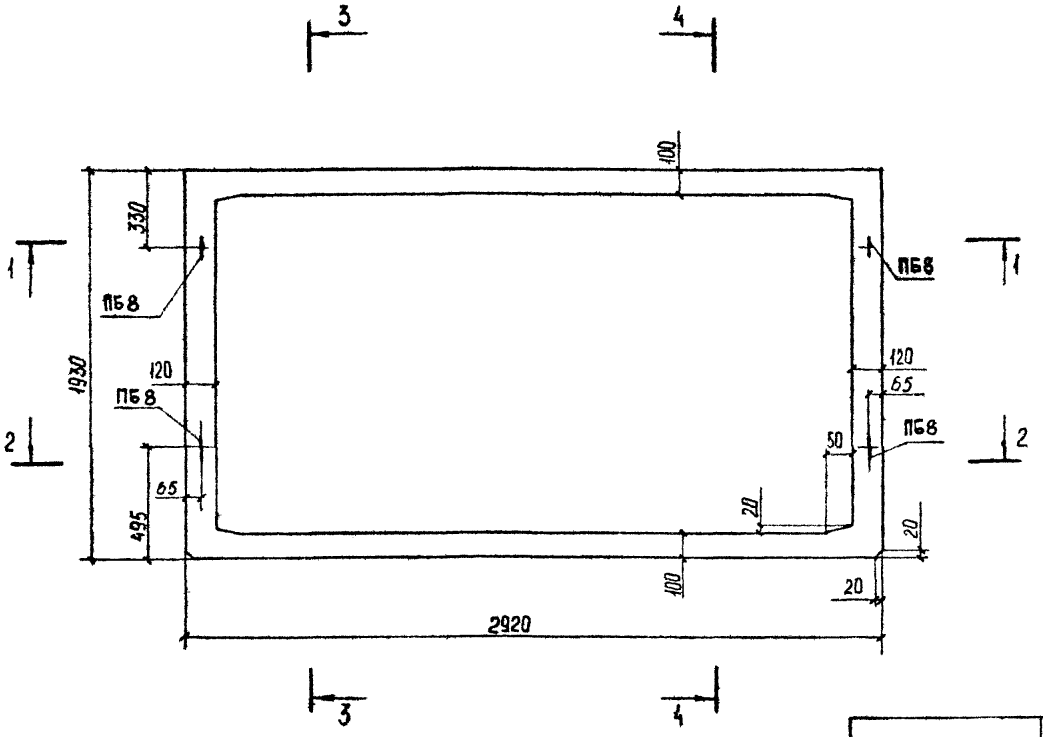

Показатели на одно изделие			
Масса изделия		кг	712
Объем изделия		м³	0,285
Расход стали	Арматура	кг	11,21
	Заклад. дет	кг	6,54
	Всего	кг	17,8
Расход бетона		м³	0,285
Марка бетона по прочности на сжатие		—	М 200

Сечение А-А см. лист № 8.

Рег № 1402-8			
Согласовано: Гл. инженер пр. МТО МНИИТЭП Лаговер			
Зав отделом Щукин; Гл. конструкт Фельдман; Зав сектором Финельд; Ст. техник Новикова			
1985г	М 1:25		
КТБ МОСОРГСТРОЙМАТЕРИАЛЫ	ОДЧ		
Арх. №			

ШАГ 50сл3В1	Объемные элементы шахты лифта	ИЖ 237 выпуск 2	
	Общий вид	Лист	6

Рег. №

1402-9

Согласовано:
Гл. инженер пр. МТО МНИИТЭП
Латов

Зав. отделом Шумин
Гл. конструкт Фельдман
Зав. сектором Финельд
Ст. техник Новикова

1985 г.
М 1:25

КТБ Мосгорстройматериалы
ОДЧ

Арх №

3 - 3

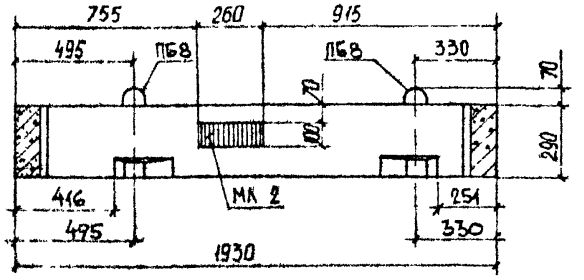

4 - 4

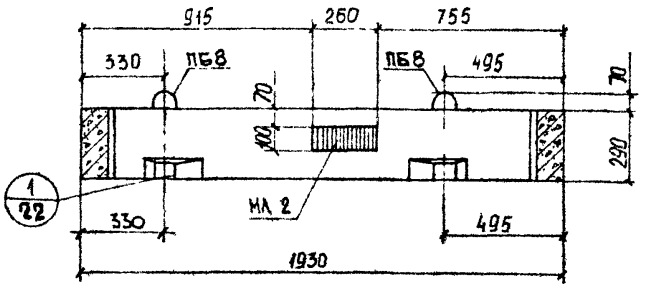

ШЛГ 50сл 3в1	Объемные элементы шахты лифта		ИЖ 237 выпуск 2
	Общий вид	Сечения 3-3, 4-4	Лист 7

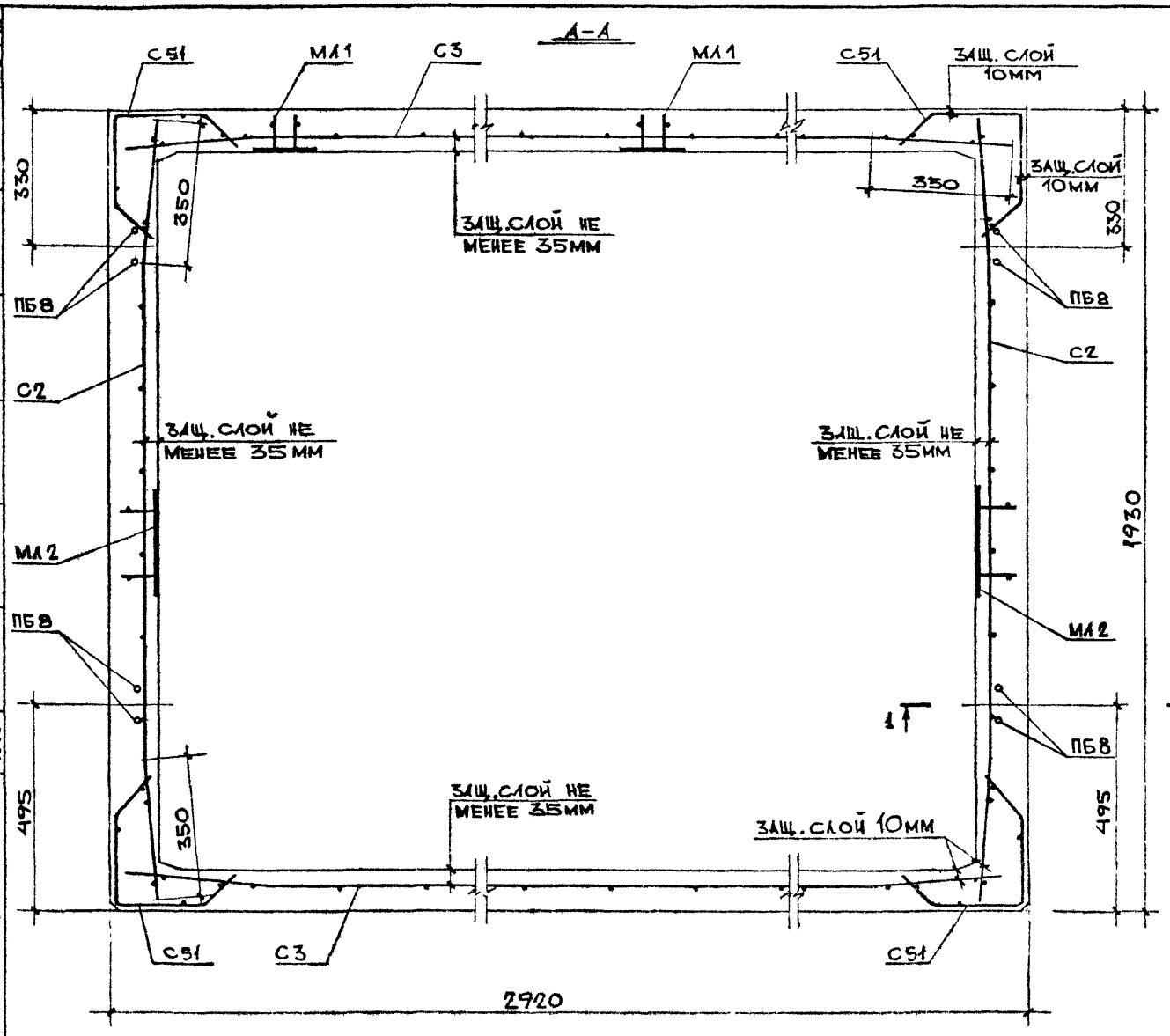

Сечение 1-1 см. лист №23

Выборка арматурных изделий и закладных деталей

Марка изделия	Марка армат. изделия	Кол. шт.	Масса, кг 1 шт.	Масса, кг всех	№№ лист
ШЛГ 50сл3В1	С2	2	1,70	3,40	24
	С3	2	2,583	5,17	24а
	С51	4	0,281	1,1226	28б
	ПБ8	4	0,379	1,516	29б
	МЛ1	2	1,29	2,58	28
	МЛ2	2	1,982	3,964	29а
	Итого			17,8	

Рег. № 1402-10			
Завотдел. Щукин			
Гл. констр. Финельд			
Конструкт. Гоголенко			
1988	М-Б 1:10		
КТБ Мосортстройматериалы	О.Д.Ч.		
Арх. №			

ШЛГ 50сл3В1	Объемные элементы шахты лифта	ИЖ 237 выпуск 2
	Армирование	Лист 8

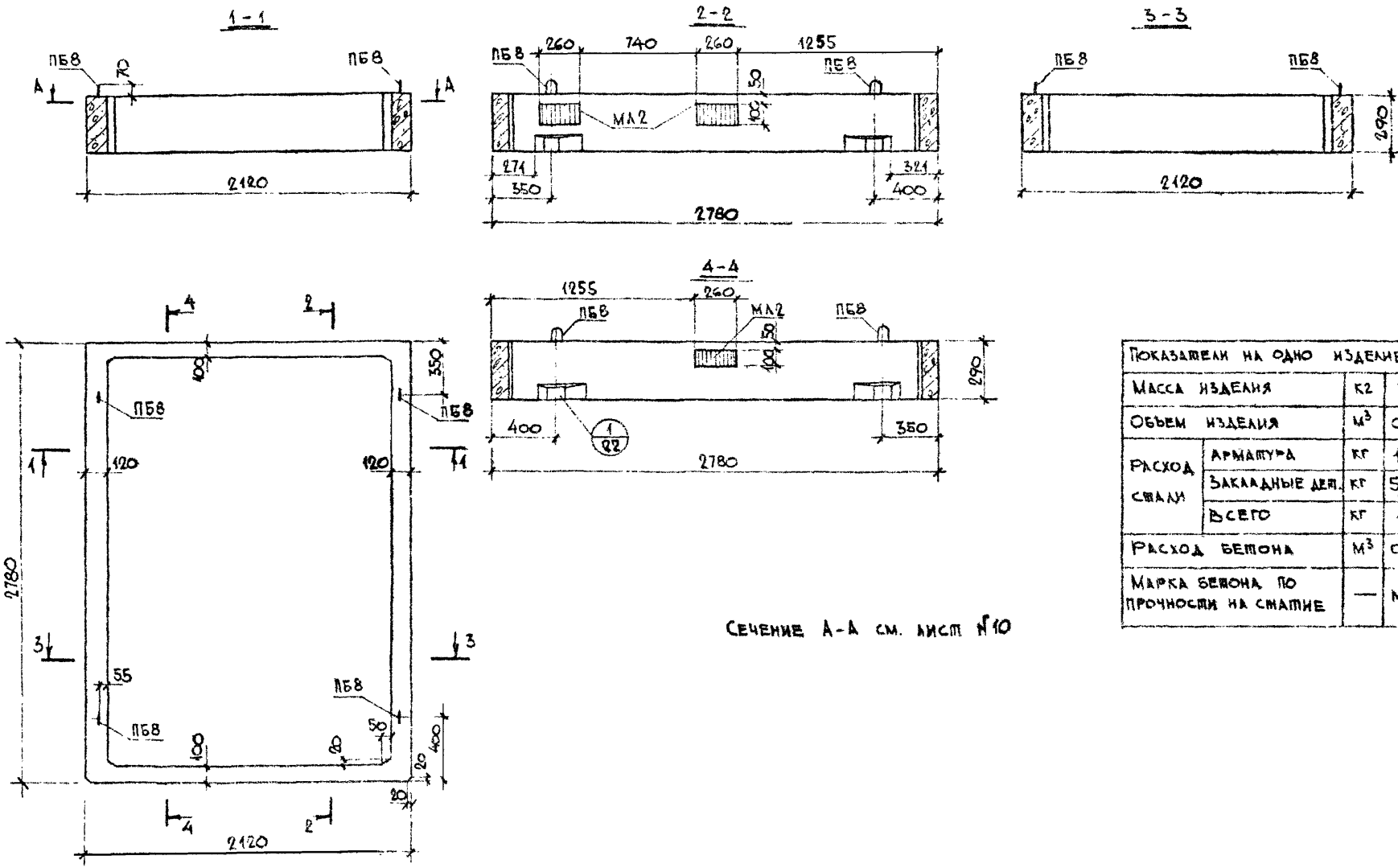

Сечение А-А см. лист №10

Показатели на одно изделие			
Масса изделия		кг	745
Объем изделия		м³	0,298
Расход стали	Арматура	кг	11,34
	Закладные дет.	кг	5,946
	Всего	кг	17,3
Расход бетона		м³	0,298
Марка бетона по прочности на сжатие		—	М 200

Рег. № 1402-11	Согласовано: Гл. инженер пр. МТО МНИИТЭП Лаговер	
Зав. отд. Гл. констр. Щукин Фельдман		
Зав. сектор Финельд		
Конструкт Булатова		
1985 М 1:25	КТБ МОСМ ОДЧ	
Арх №		

ШЛГ 50п 3В1	Объемные элементы шахты лифта	ИЖ 237 выпуск 2
	Общий вид	Лист 9

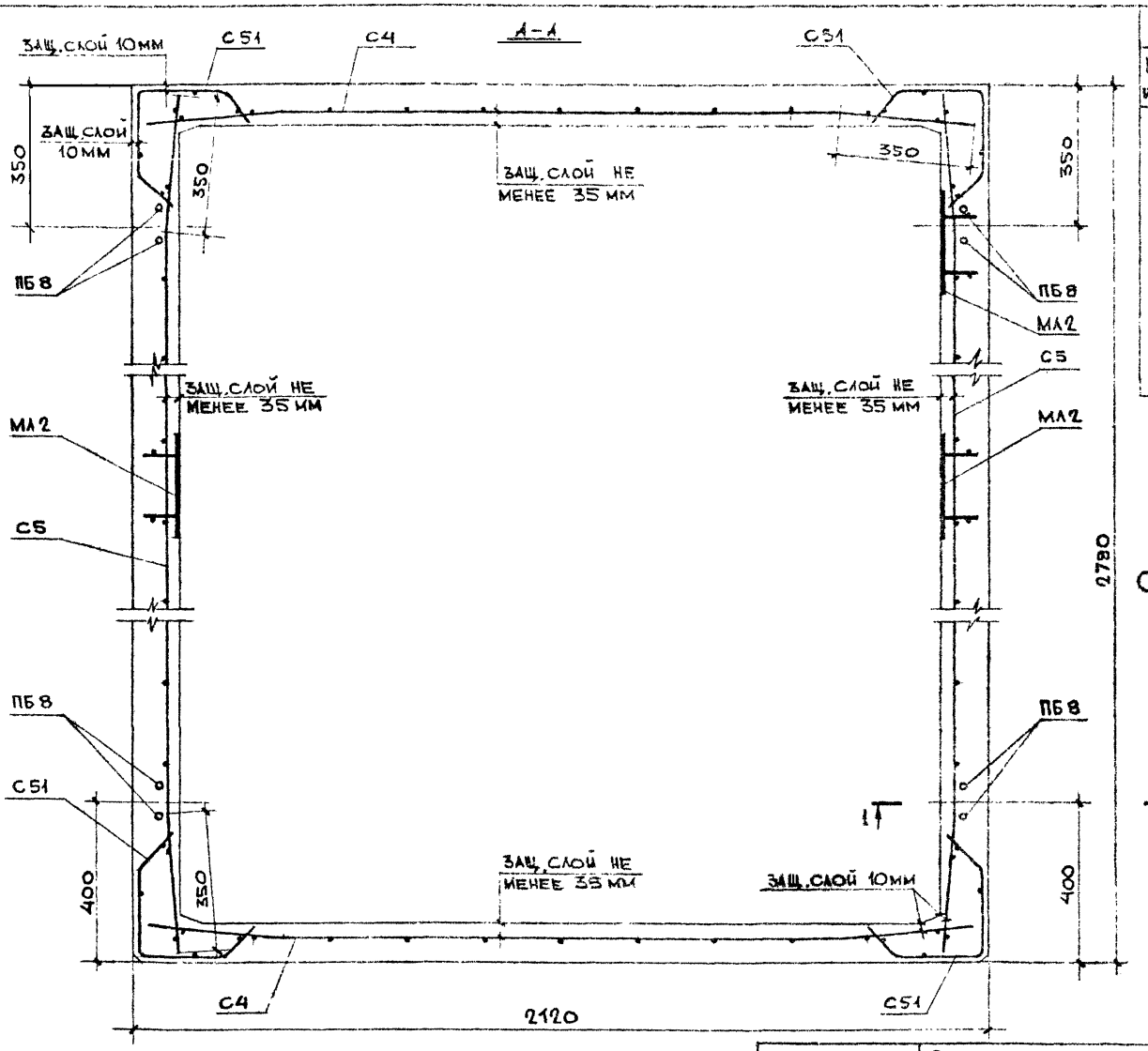

Выборка арматурных изделий и закладных деталей

Марка изделия	Марка армат. изделия	Кол. шт.	Масса, кг 1 шт.	Масса, кг всех	№ № листов
ШАГ 50п 381	С4	2	1,883	3,766	24а
	С5	2	2,465	4,93	24
	С51	4	0,281	1,1226	28в
	ПБ8	4	0,379	1,516	29в
	МЛ2	3	1,982	5,946	29а
	Итого			17,3	

Сечение 1-1 см. лист №23

Рег.№ 1402-12

КПБ Мосоргстройматериалы | 1988 | М-15 1:10 | О.Д.Ч.

Зав.отдел. Щукин
Гл.конструктор Финкельд
Конструктор Гоголенко

Арх.№

ШАГ 50п 381	Объемные элементы шахты лифта	ИЖ 237 выпуск 2	
	Армирование	Лист	10

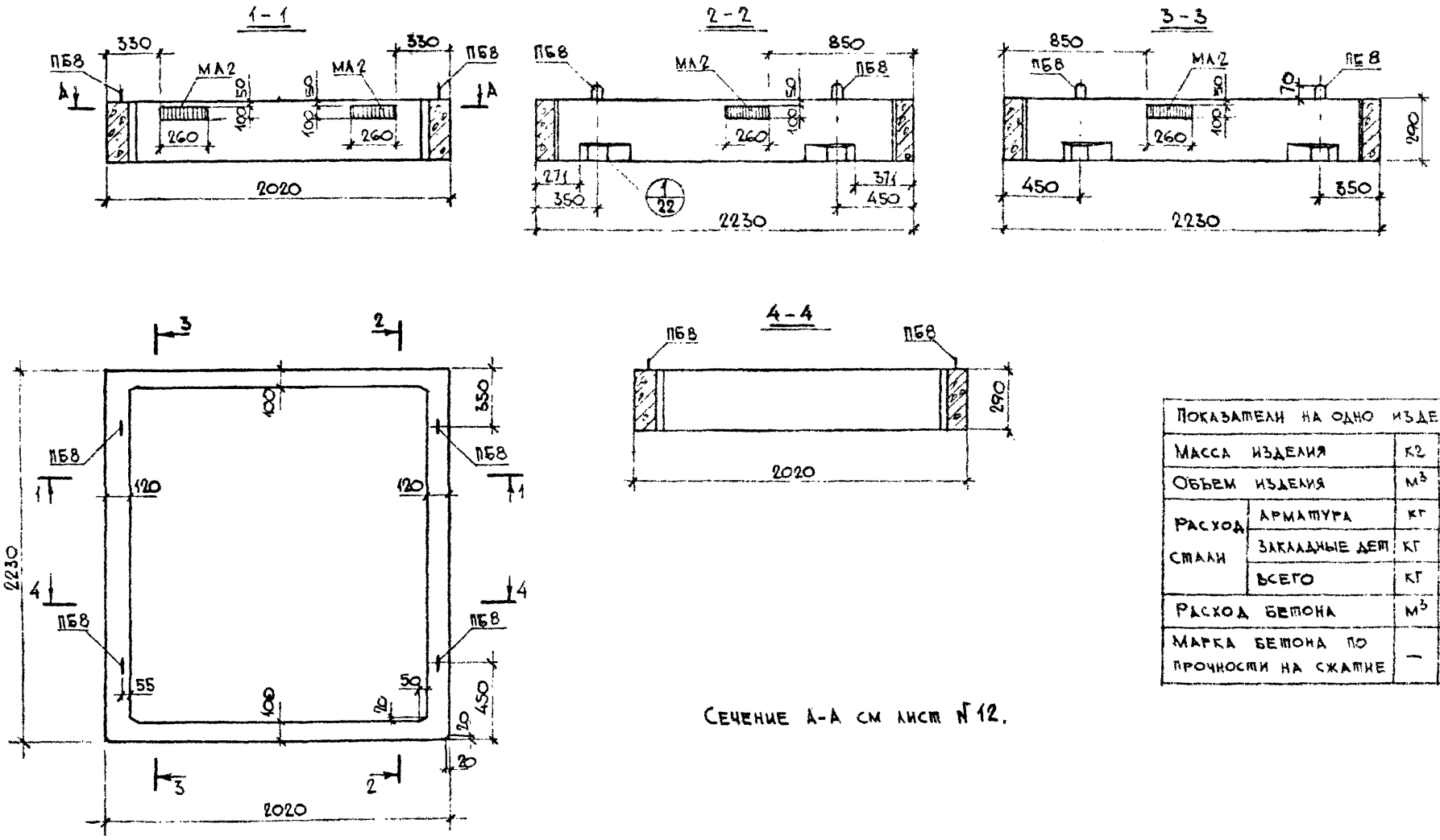

Сечение А-А см лист № 12.

Показатели на одно изделие			
Масса изделия		кг	635
Объем изделия		м³	0,254
Расход стали	Арматура	кг	10,12
	Закладные дет.	кг	7,928
	Всего	кг	18,0
Расход бетона		м³	0,254
Марка бетона по прочности на сжатие		—	М 200

Рег № 1402-13			
Согласовано: Гл. инженер пр. МТО МИНИТЭП Лаговер			
Зав. отдел. Щукин; Гл. конструк. Фельдман; Зав. сектор Финельд; Конструкт. Булатова			
1985	М 1:25		
КТБ МОСМ	ОДЧ		
Арх №			

ШЛ 50с 3 В1	Объемные элементы шахты лифта	ИЖ 237 вып. 2	
	Общий вид.	лист	11

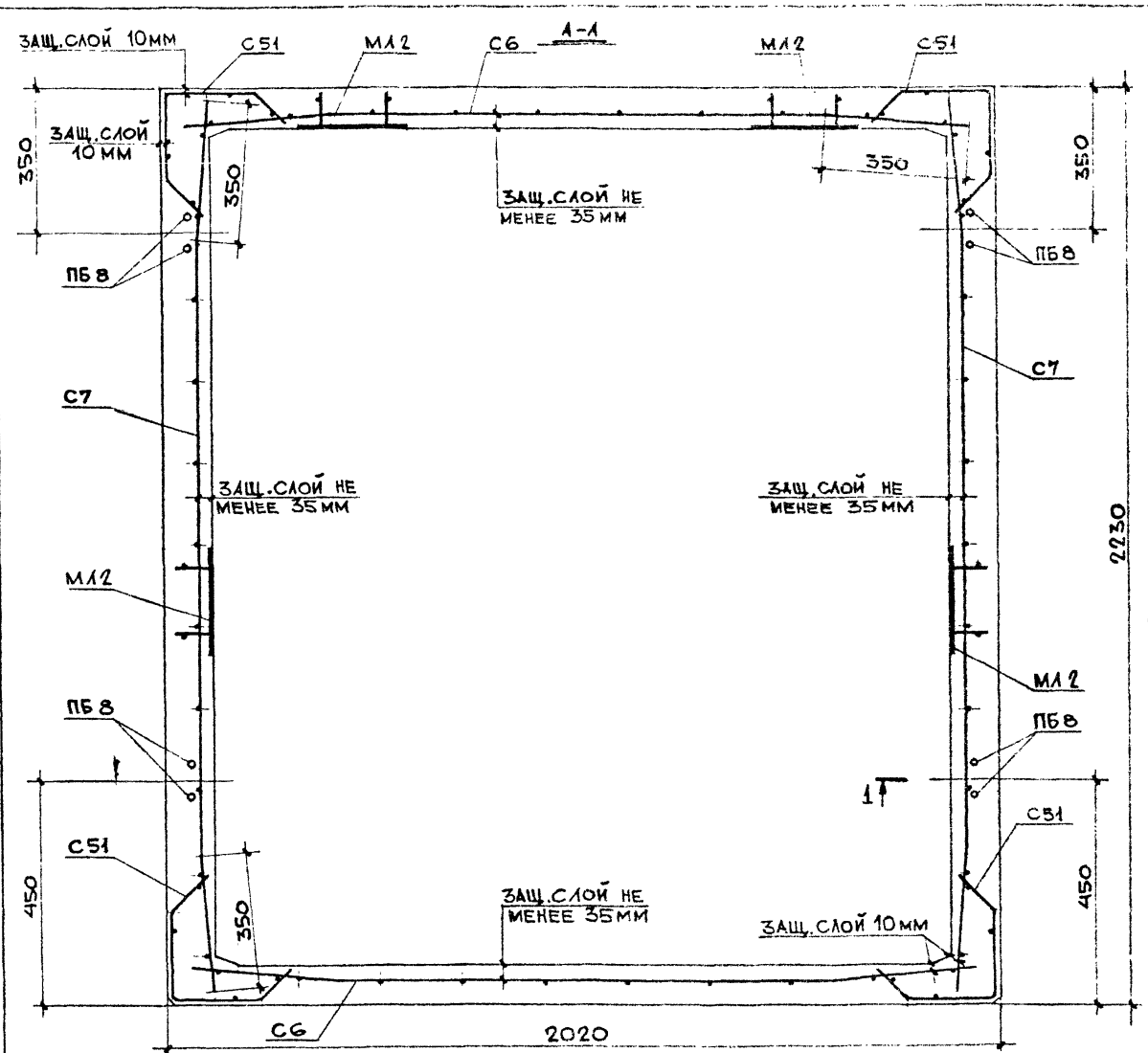

Сечение 1-1 см. лист №23

Выборка арматурных изделий и закладных деталей

Марка изделия	Марка арматурного изделия	Кол. шт.	Масса, кг 1 шт.	Масса, кг всех	№ № листов
ШЛ50с3В1	С6	2	1,779	3,558	24а
	С7	2	1,961	3,922	24
	С51	4	0,281	1,1224	28б
	ПБ8	4	0,379	1,516	29б
	МЛ2	4	1,982	7,928	29а
			Итого	18,0	

Рег.№ 1402-44			
Зав.отдел. Шукин			
Гл.констр. Финель			
Конструк. Готоленко			
КПБ Мосоргстройматериалы 1988	М-Б 1:10	0.4.ч.	
Арх.№			

ШЛ50с3В1	Объемные элементы шахты лифта	ИЖ 257 выпуск 2
	Армирование	лист 12

Рег. № 1402-15

Согласовано: Гл. инженер пр. МТО МНИИТЭП Лаговер

Зав. отд. Щукин; Гл. констр. Фельдман; Зав. сектор Финбельд; Конструк. Улатова

1985 М 1:25

КТБ МОСМ ОДЧ

Арх. №

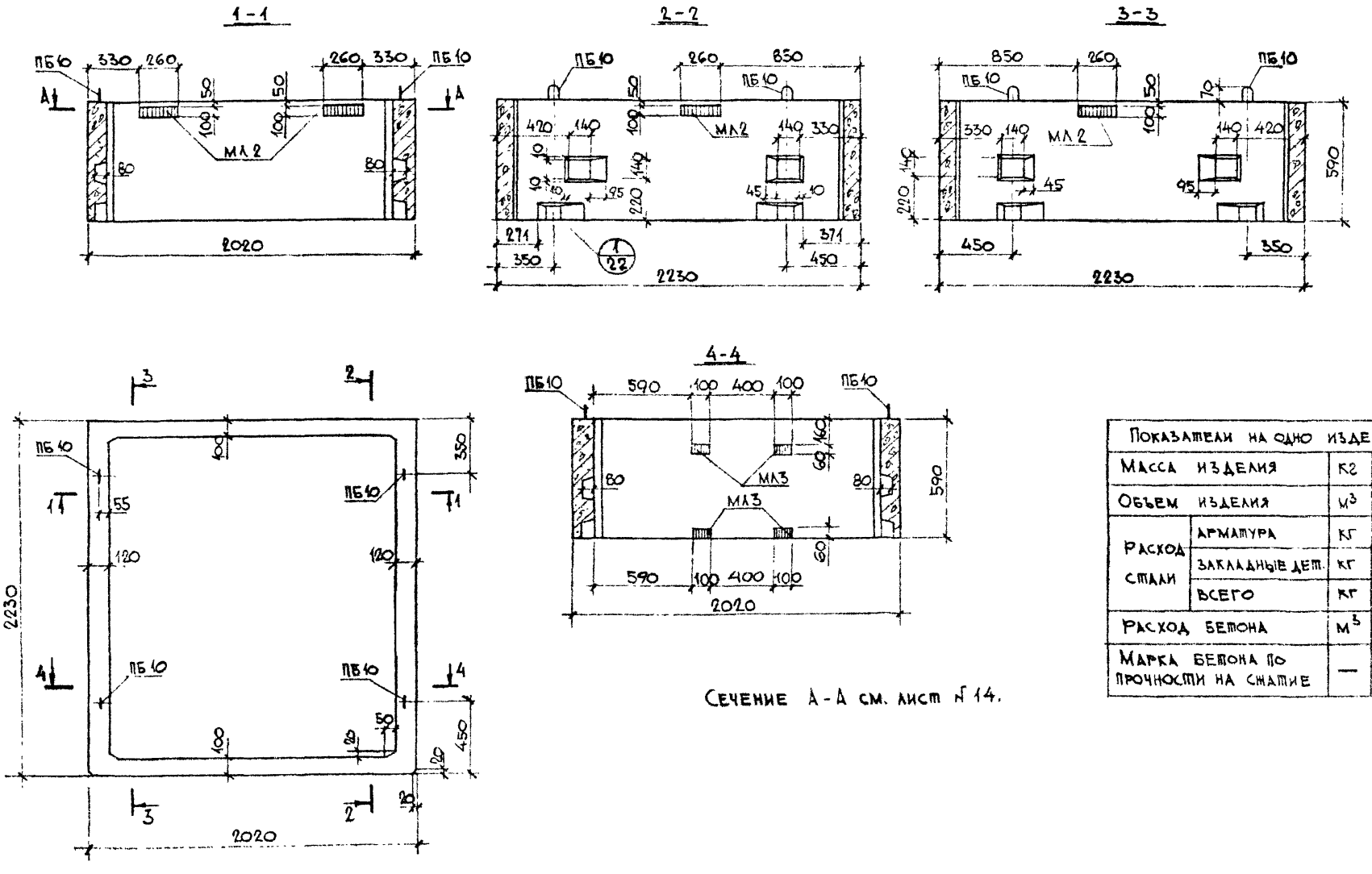

Сечение А-А см. лист № 14.

Показатели на одно изделие			
Масса изделия		кг	1305
Объем изделия		м³	0,522
Расход стали	Арматура	кг	10,34
	Закладные дет.	кг	9,75
	Всего	кг	20,1
Расход бетона		м³	0,322
Марка бетона по прочности на сжатие		—	М 200

ШЛ 50 с 6 В1	Объемные элементы шахты лифта	ИЖ 237 выпуск 2
	Общий вид	Лист 13

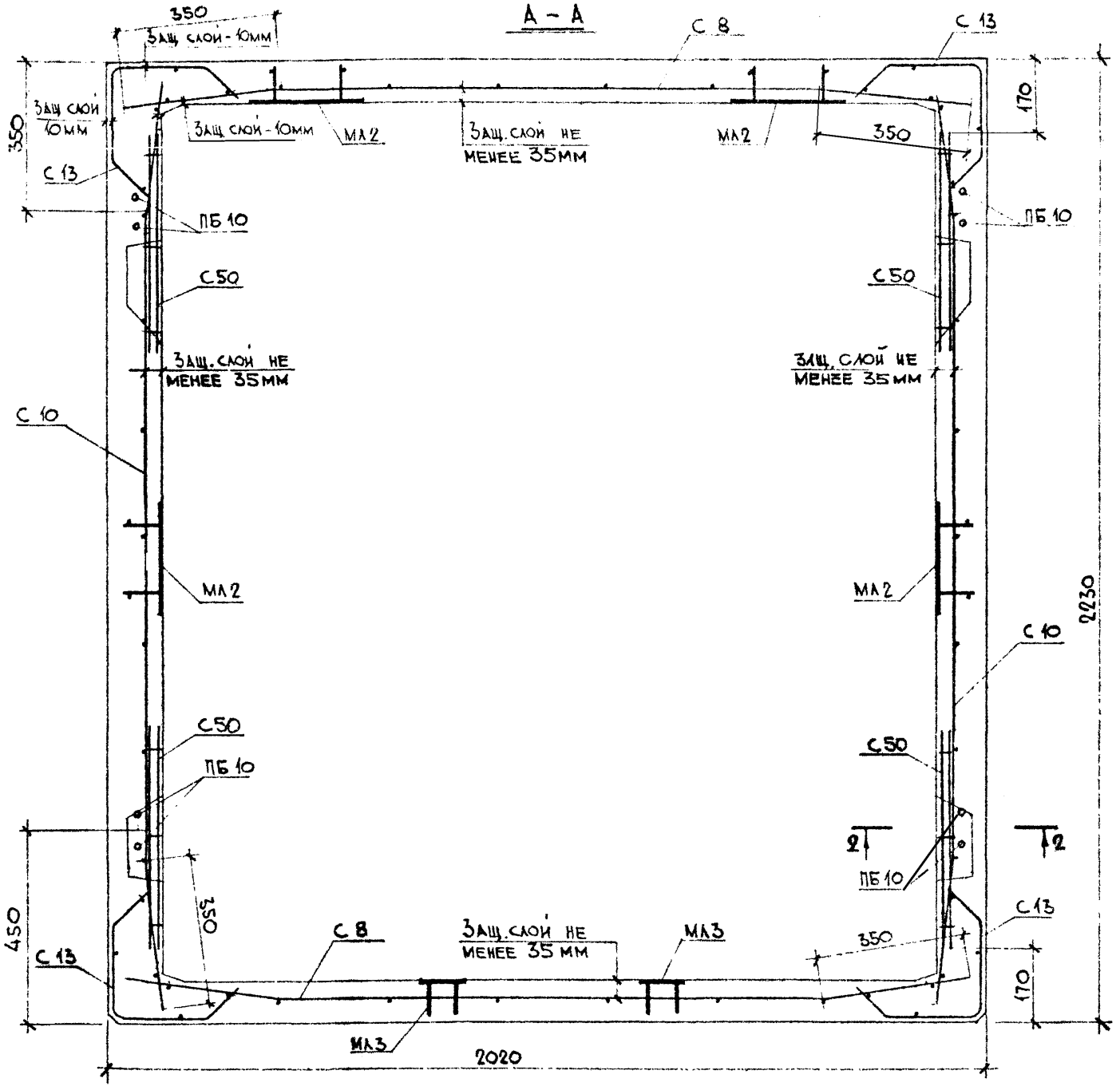

Сечение 2-2 см. лист № 23

Выборка арматурных изделий и закладных деталей

Марка изделия	Марка арматур. изделия	Кол., шт	Масса, кг 1 шт	Масса, кг всех	№№ лист
ША 50с 6М	С8	2	1,262	2,524	25
	С10	2	1,401	2,802	25
	С13	4	0,473	1,892	28а
	ПБ10	4	0,611	2,444	29б
	МЛ2	4	1,982	7,928	29а
	МЛ3	4	0,455	1,82	29
	С50	4	0,169	0,676	28б
	Итого			20,1	

Рег.№ 1402-16			
Гл. конструктор	Гоголейко		
Зав. отд.	Шукин		
Гл. констр.	Орельяма		
Зав. сект.	Орлинель		
Конструк.	Булатова		
1985	М 1:10	КТБ МОСМ ОДЧ	
Арх. №			

ША 50с 6М	Объемные элементы шахты лифта	ИЖ 237 выпуск 2
	Армирование	лист 14

Рег № 1402-17

Согласовано: Гл. инженер пр. МТО МНИИТЭП Лаговер

Зав. отдел Гл. констр. Щукин Фельдман

Зав. сектор Конструк. Финкельд Булатова

1985 М 1:25

КТБ МОСМ ОДЧ

Арх №

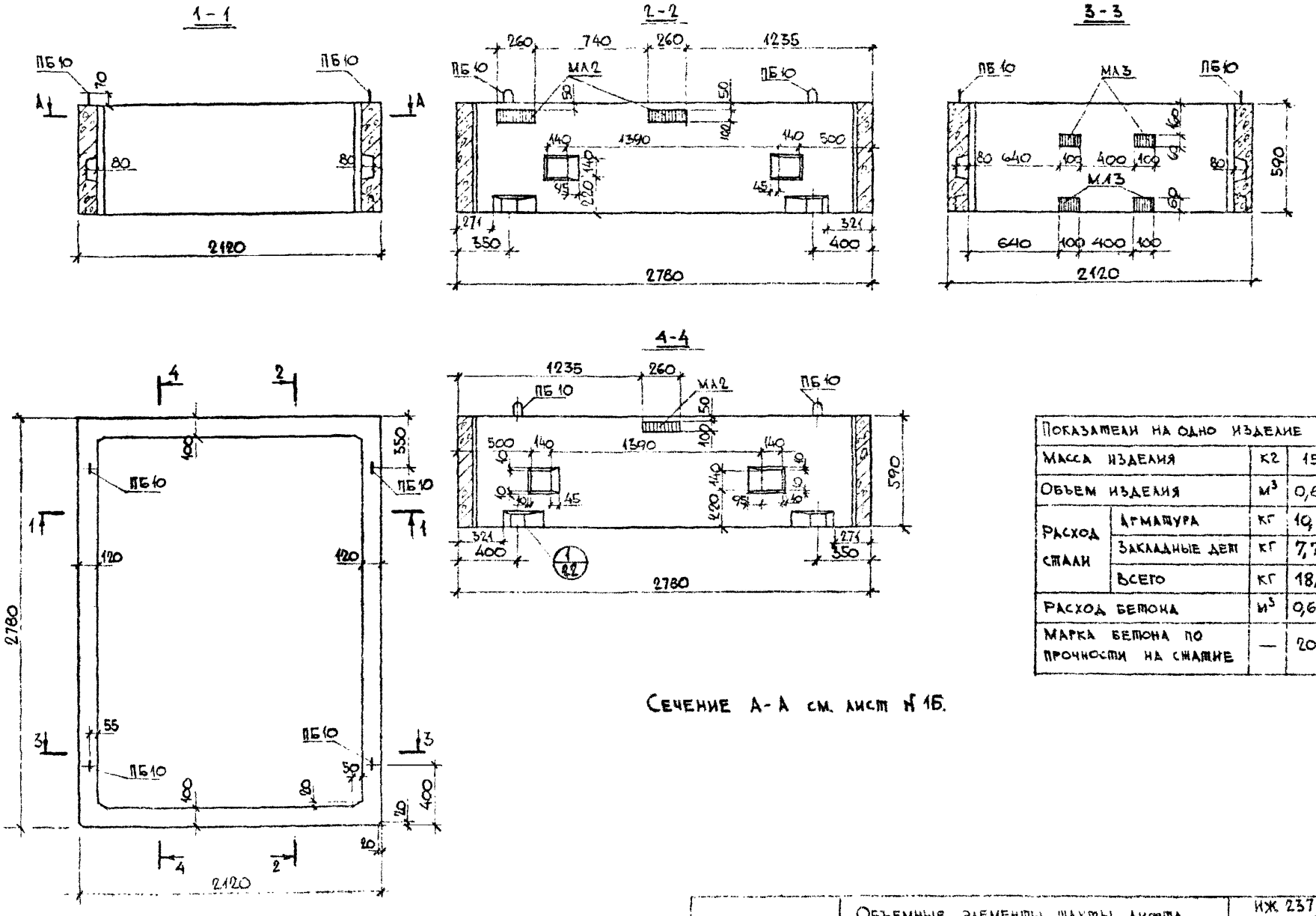

Показатели на одно изделие			
Масса изделия		кг	1528
Объем изделия		м³	0,611
Расход стали	Арматура	кг	10,5
	Закладные дет	кг	7,77
	Всего	кг	18,3
Расход бетона		м³	0,611
Марка бетона по прочности на сжатие		—	200

Сечение А-А см. лист № 16.

ШАГ 50П 6В1	Объемные элементы шахты лифта	ИЖ 237 выпуск 2
	Общий вид	лист 15

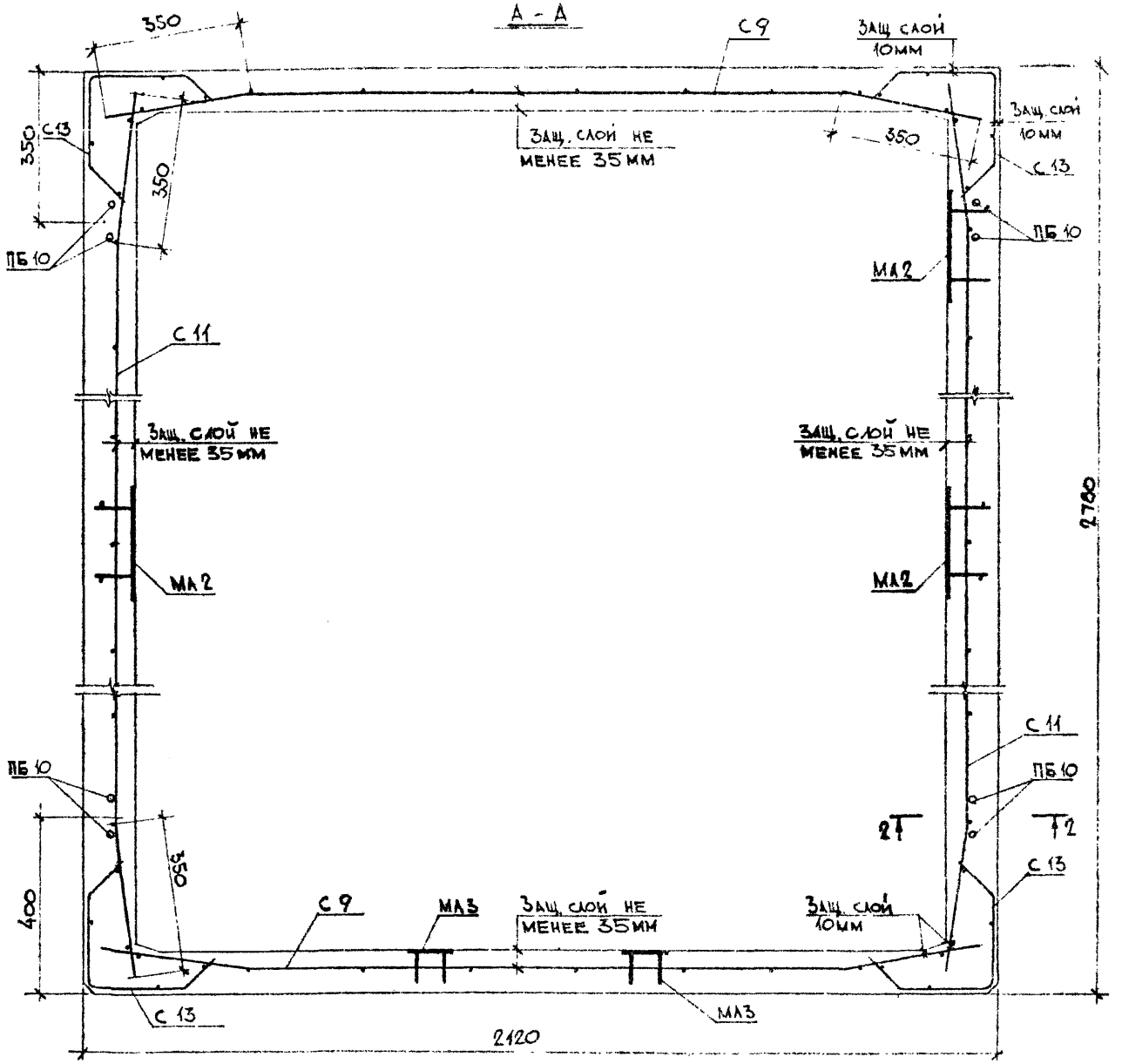

Выборка арматурных изделий и закладных деталей

Марка изделия	Марка армат. изделия	Кол., шт.	Масса, кг 1 шт.	Масса, кг всех	№№ лист
ШЛГ 50 п 6 В1	С 9	2	1,358	2,716	25
	С 11	2	1,743	3,486	25
	С 13	4	0,473	1,892	28а
	ПБ 10	4	0,611	2,444	29б
	МА 2	3	1,982	5,946	29а
	МА 3	4	0,455	1,82	29
	Итого			18,3	

Сечение 2–2 см. лист № 23

Рег. № 1402-18			
Зав. отд.	Щукин	Конструктор	Гоголенко
Гл. констр.	Фельдман		
Зав. сект.	Оринельд		
Конструк.	Булатова		
1985	М 1:10		
КТБ МОСМ	ОДЧ		
Арх. №			

ШЛГ-50п 6В1	Объемные элементы шахты лифта	ИЖ 237 выпуск 2
	Армирование	лист 16

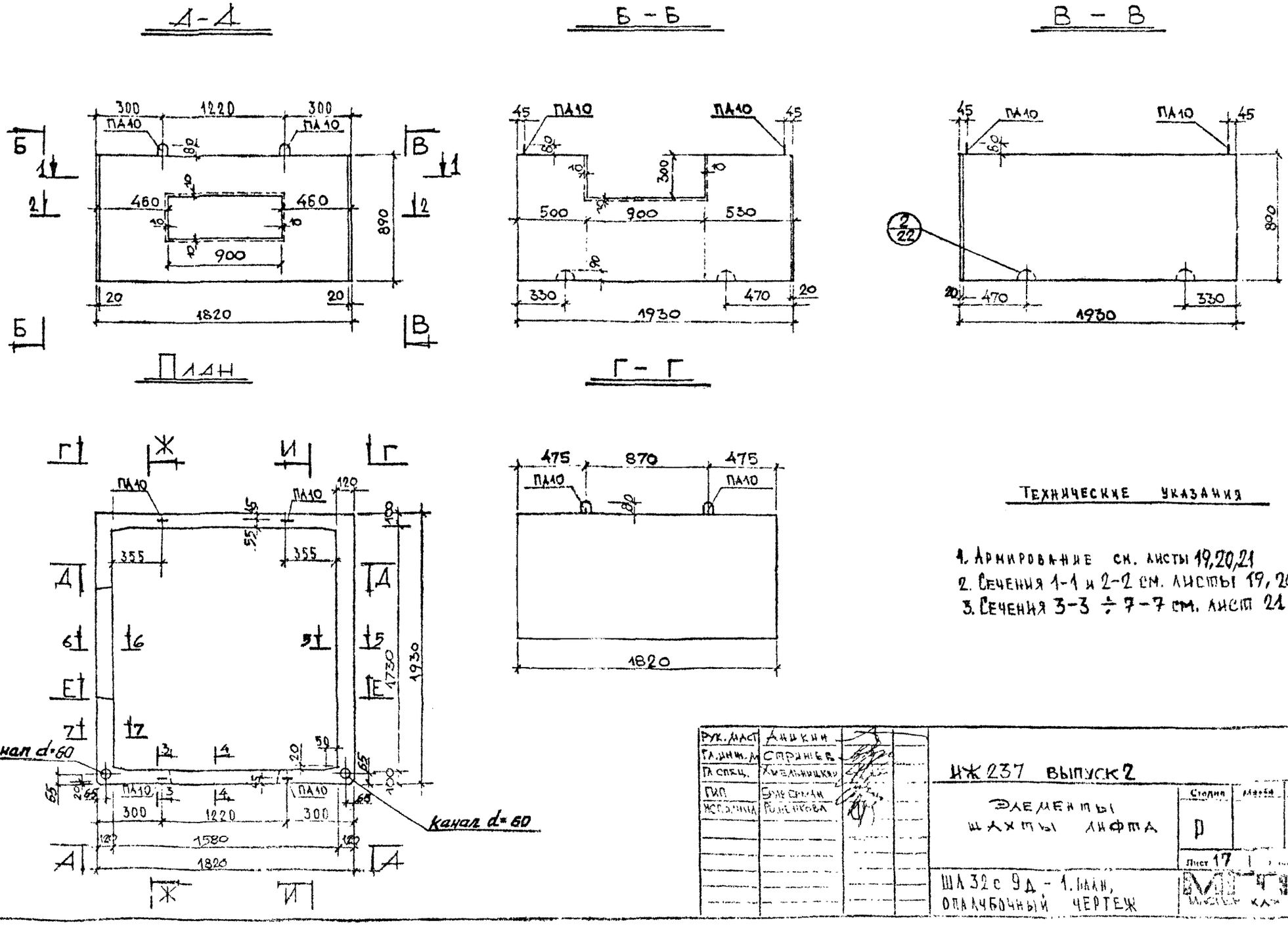

Технические указания

1. Армирование см. листы 19,20,21
2. Сечения 1-1 и 2-2 см. листы 19, 20.
3. Сечения 3-3 ÷ 7-7 см. лист 21.

Рук. маст	Аникин	
Гл. инж. м	Стрижев	
Гл. спец.	Хмельницкий	
ГИП	Брауерман	
Исполнила	Рожнякова	

ИЖ 237 выпуск 2

Элементы шахты лифта

Стадия	Марка	Масштаб
Р		

Лист 17

ШЛ 32с 9Д - 1. План, опалубочный чертеж

Согласовано:

Инв. № подл. | Подпись и дата | Взам. инв. №

Д – Д

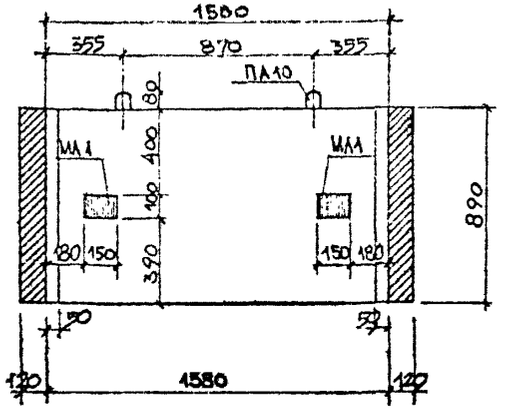

Ж – Ж

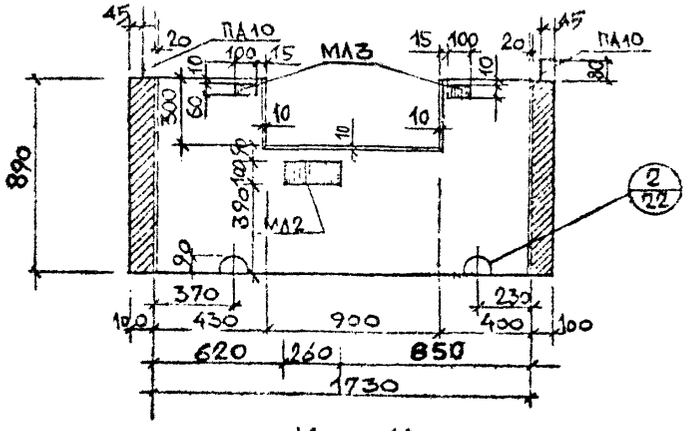

Е – Е

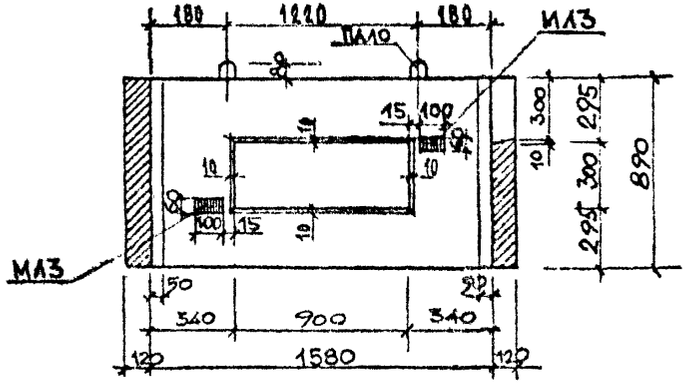

И – И

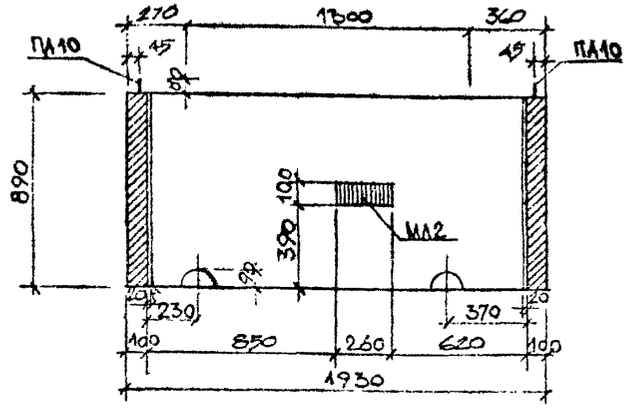

ТЕХНИЧЕСКИЕ УКАЗАНИЯ

1. Фасад и план см. лист 17.
2. Армирование см. листы 19, 20, 21

Рук. мас.	Аникин	
Гл. инж. м.	Стрижев	
Гл. спец.	Хмельницкий	
ГИП	Браверман	
Исполнил	Рогачкова	

ИЖ 237 выпуск 2

Элементы шахты лифта

Стадия	Масса	Масштаб
Р		

Лист 18 | Листов

ШЛ 32с 9д-1. Разрезы
Опалубочный чертеж

МГПТП
Мастерская №3

Согласовано:

Взам. инв. №

Подпись и дата

Инв. № подл.

СЕЧЕНИЕ 1—1

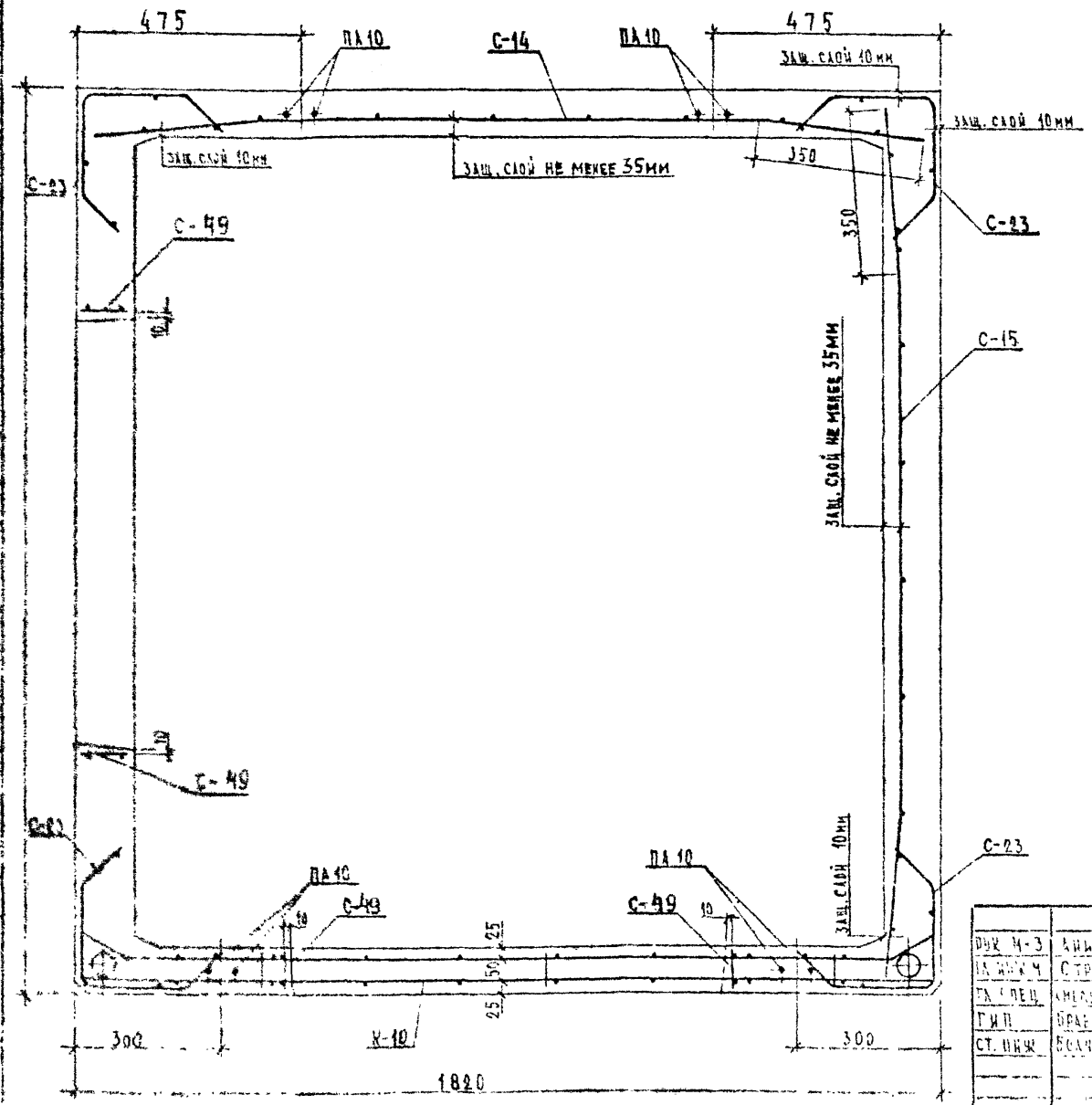

ТЕХНИЧЕСКИЕ УКАЗАНИЯ

1. При установке каркаса К-10 и сеток С-48, С-1, сетку С-23 вырезать по месту.
2. Арматурные изделия см. альбом ИЖ 237 вып. 1 часть 2 и листы 26, 27, 24а данного альбома.
3. Спецификацию и выборку стали см. лист 31.
4. Каркас К-10 в зоне каналов отогнуть по месту.

РУК. М-3	Аникин		
ГЛ. ИНЖ. М	Стрижев		
ГЛ. СПЕЦ.	Смельницкий		
ГИП	Браверман		
СТ. ИНЖ.	Волчкин		

ИЖ 237 ВЫПУСК 2

ЭЛЕМЕНТЫ ШАХТЫ ЛИФТА

Стадия	Масса	Масштаб
Р		1:10

Лист 19 | Листов

ШЛ 32С9Д-1. АРМИРОВАНИЕ СЕЧЕНИЕ 1-1

МГПТП МАСТЕРСКАЯ № 3

СЕЧЕНИЕ 2 — 2

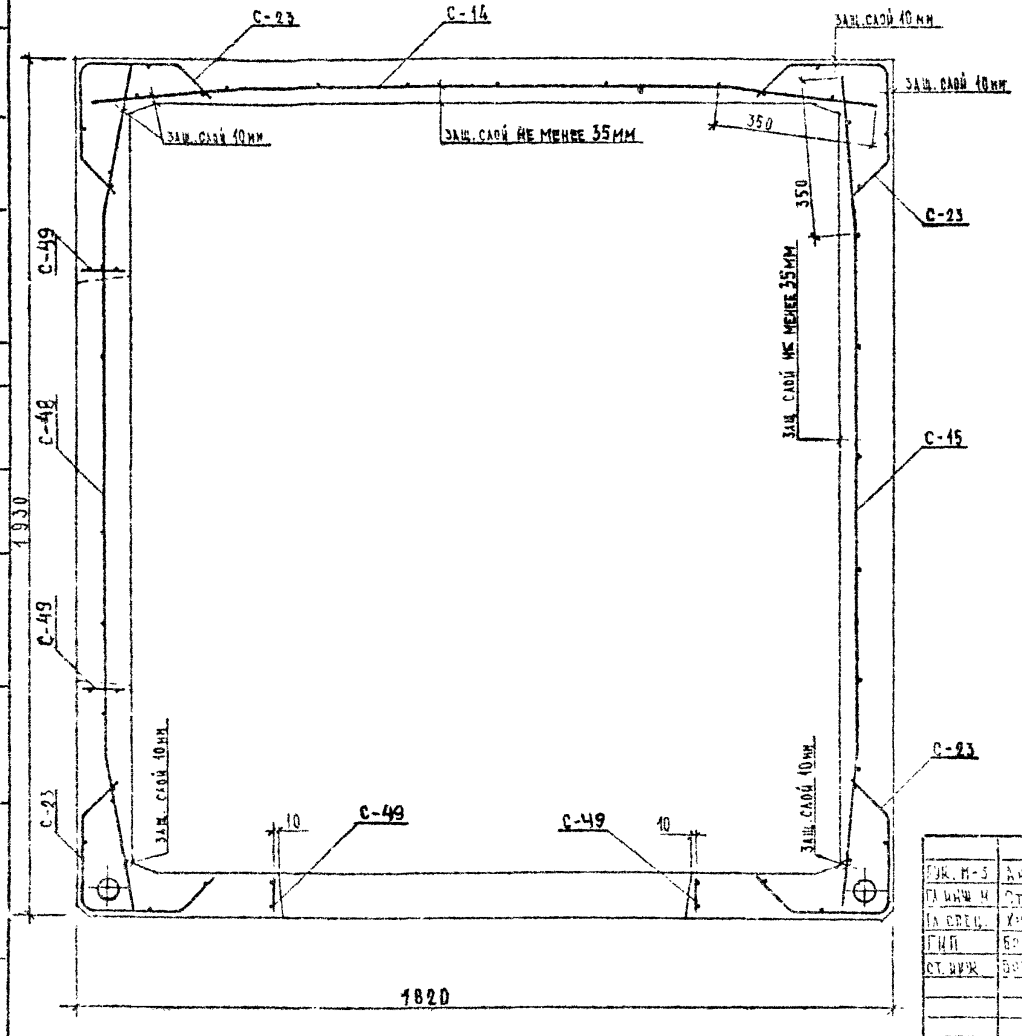

ТЕХНИЧЕСКИЕ УКАЗАНИЯ

1. При установке каркаса К-10 и сеток С-48, С-1 сетку С-23 вырезать по месту.
2. Арматурные изделия см. альбом ИЖ 237 вып. 1 часть 2 и листы 26, 27, 24а данного альбома.
4. Спецификацию и выборку стали см. лист 31.

Рук. М-3	Аникин		
Гл. инж. М	Стрижев		
Гл. спец.	Хмельницкий		
ГИП	Браверман		
Ст. инж.	Волынина		

ИЖ 237 ВЫПУСК 2

ЭЛЕМЕНТЫ ШАХТЫ ЛИФТА

Стадия	Масса	Масштаб
Р		1:10

Лист 20 | Листов

ШЛ 32 с 9 д - 1. АРМИРОВАНИЕ. СЕЧЕНИЕ 2 - 2.

МГПТП МАСТЕРСКАЯ № 3

Инв. № подл. | Подпись и дата | Взам. инв. №

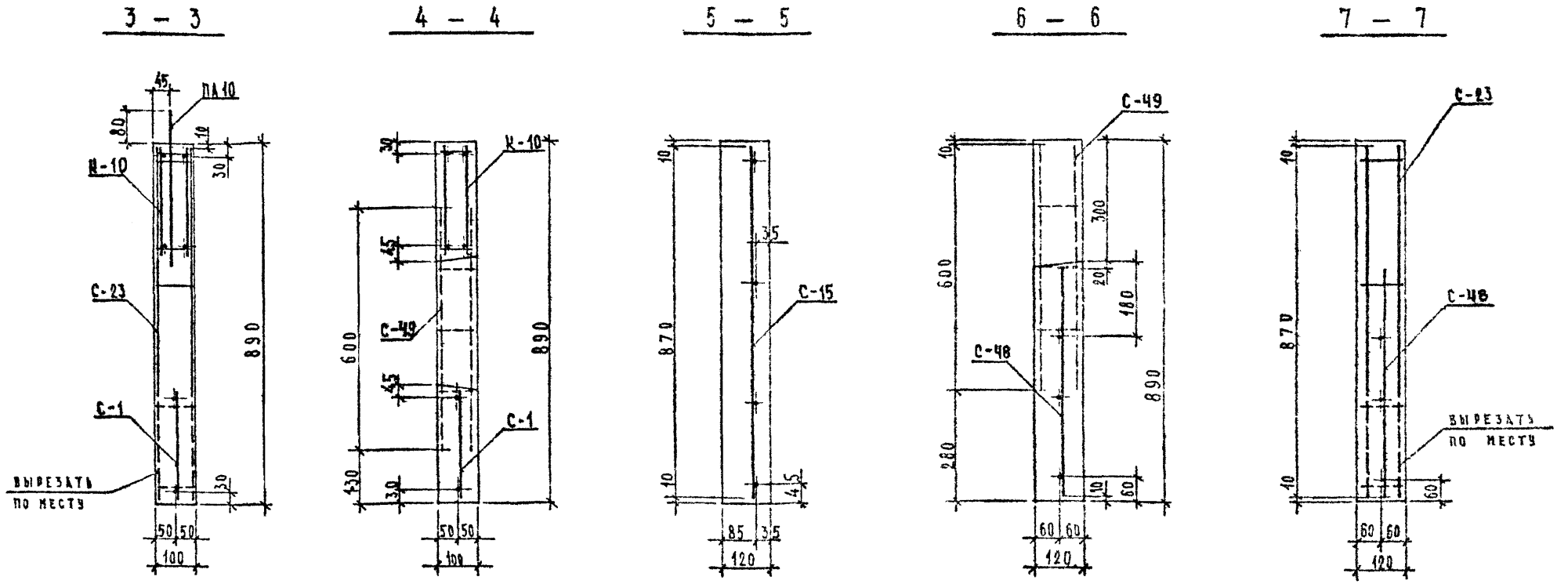

ТЕХНИЧЕСКИЕ УКАЗАНИЯ

1. Данный лист см. совместно с листами 17÷20
2. При установке каркаса К-10 и сеток С-1, С-48 сетку С-23 вырезать по месту.
3. Арматурные изделия см. альбом ИЖ237 вып.1 часть 2 и листы 26, 27, 24 а. данного альбома.

Рук. М-3	Аникин		
Гл. инж. М	Стрижев		
Гл. спец.	Кмельницкий		
Гл. ГИП	Бодвермаш		
Ст. инж.	Болякина		

ИЖ 237 ВЫПУСК 2

ЭЛЕМЕНТЫ ШАХТЫ ЛИФТА

Стадия	Масса	Масштаб
Р		1:10

Лист 21 | Листов

ШЛ 32с9л-1. Армирование. Сечения 3-3 ÷ 7-7.

МГПИ МАСТЕРСКАЯ № 3

Согласовано:

Инв. № подл. | Подпись и дата | Взам. инв. №

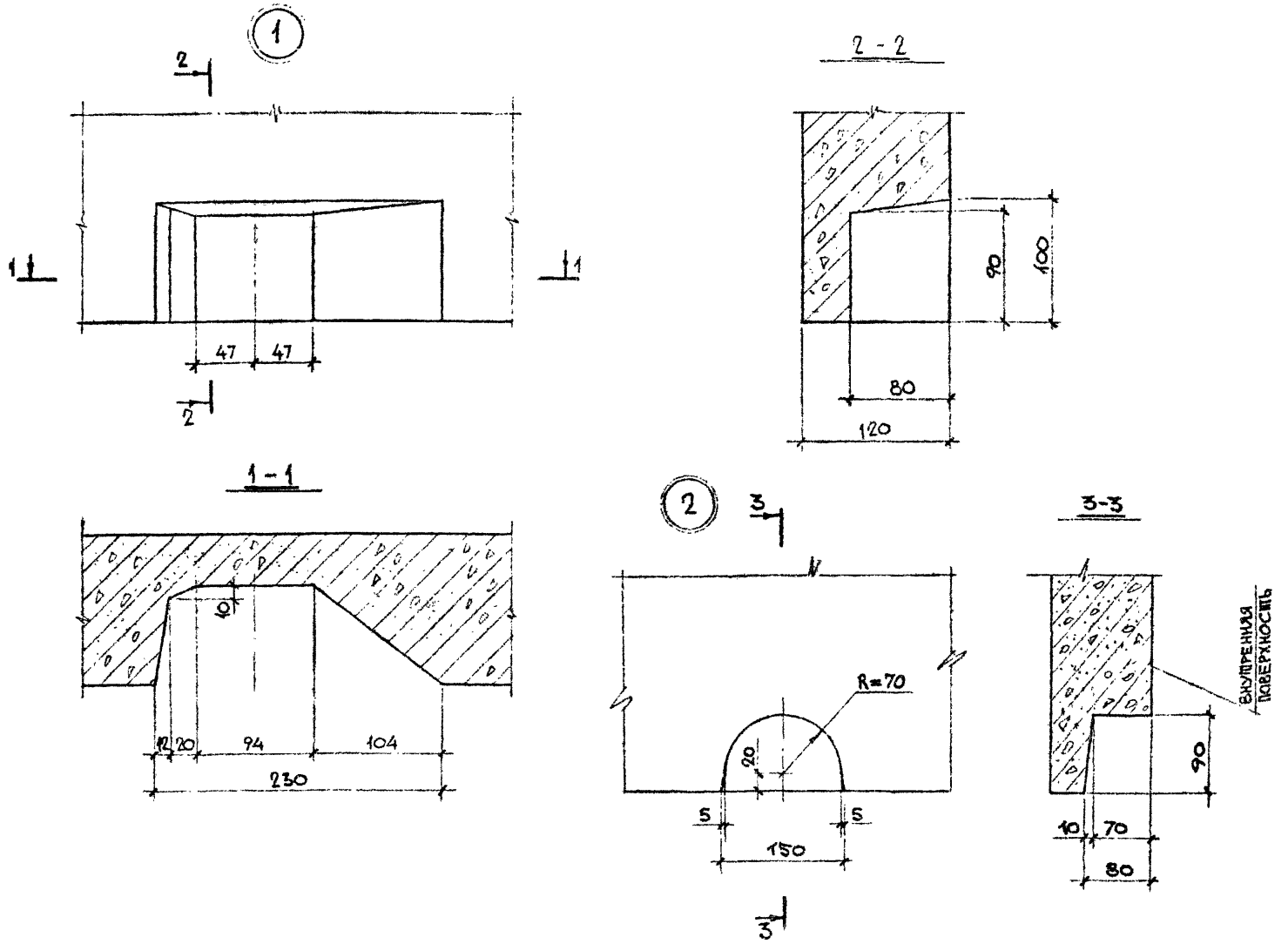

—	ОБЪЕМНЫЕ ЭЛЕМЕНТЫ ШАХТЫ ЛИФТА	ИЖ 237 ВЫПУСК 2
	ОБЩИЙ ВИД. УЗЕЛ 1, 2	ЛИСТ 22

Рег. № 1402-24

Зав. отд. Щукин
Гл. констр. Фельдман
Зав. сектор Фрингельд
Конструкт. Булатова

1985

КТБ МОСМ
ОДЧ

Арх. №

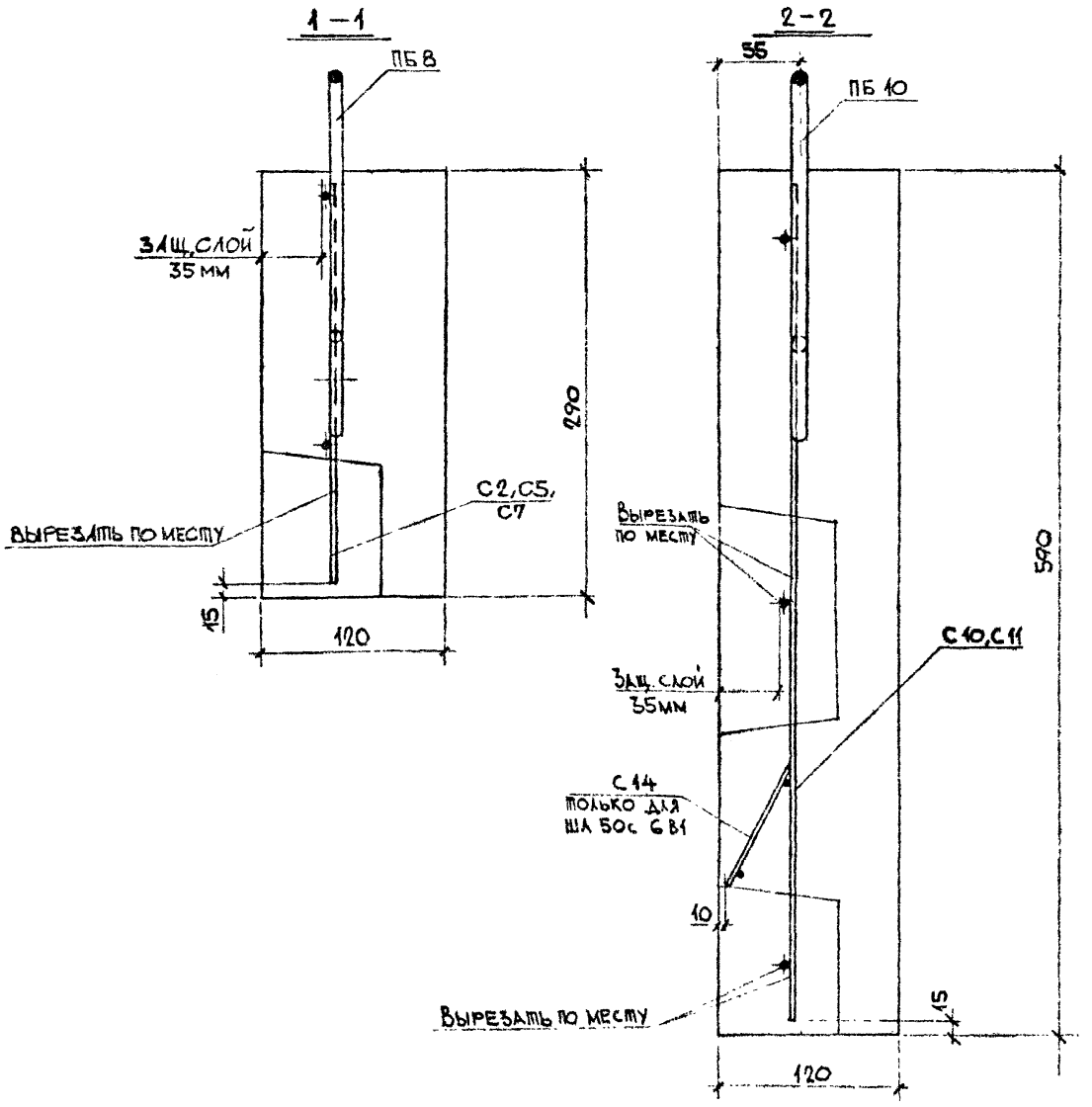

Рег №	1402-25		
Зав. отдел	Щукин		
Гл. констр.	Фельдман		
Зав. сектор	Финельд		
Конструк.	Булатова		
1985	–		
КТБ МОСМ	ОДЧ		
Арх. №			

—	Объемные элементы шахты лифта	ИЖ 237 выпуск 2
	Армирование	лист 23

Рег. № 1402-26

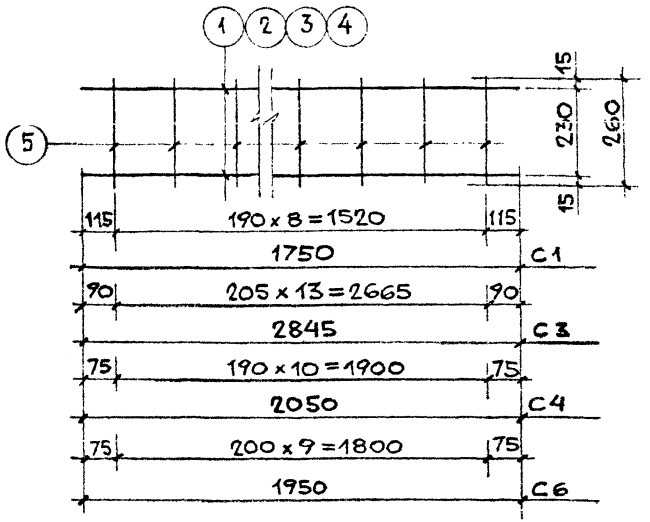

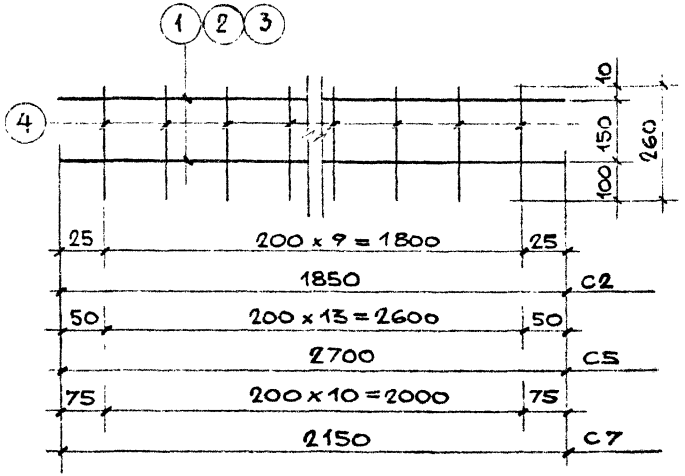

Спецификация стали на изделие

Марка армат. изделия	№ поз.	Сечение, мм	Длина, мм	Кол. шт.	Общая длина, м	Масса, кг	Общая масса, кг
С1	1	⌀8 AIII	1750	2	3,50	1,382	1,597
	5	⌀4 BpI	260	9	2,34	0,215	
С3	2	⌀8 AIII	2845	2	5,69	2,248	2,583
	5	⌀4 BpI	260	14	3,64	0,335	
С4	3	⌀8 AIII	2050	2	4,10	1,62	1,883
	5	⌀4 BpI	260	11	2,86	0,263	
С6	4	⌀8 AIII	1950	2	3,90	1,54	1,779
	5	⌀4 BpI	260	10	2,60	0,239	

Спецификация стали на изделие

Марка армат. изделия	№ поз.	Сечение, мм	Длина, мм	Кол. шт.	Общая длина, м	Масса, кг	Общая масса, кг
С2	1	⌀8 AIII	1850	2	3,70	1,462	1,70
	4	⌀4 BpI	260	10	2,60	0,239	
С5	2	⌀8 AIII	2700	2	5,40	2,13	2,465
	4	⌀4 BpI	260	14	3,64	0,335	
С7	3	⌀8 AIII	2150	2	4,30	1,698	1,961
	4	⌀4 BpI	260	11	2,86	0,263	

Разработали: В.В. Тадещукин, Г.А. Конструктор Финельд, Конструктор Гоголенко, 1988, М-Б, —

КПБ Мосоргстройматериалы, О.А.Ч.

Арх. №

Объемные элементы шахты лифта. Сетки С1÷С7

ИЖ 237 выпуск 2, лист 24

Рег. №
1402-27

Зав. отд.	Щукин	
Гл. констр.	Фельдман	
Зав. сект.	Аринельд	
Конструк	Булатова	
1985	М 1:120	

КТБ МОСМ
ОДЧ

Арх №

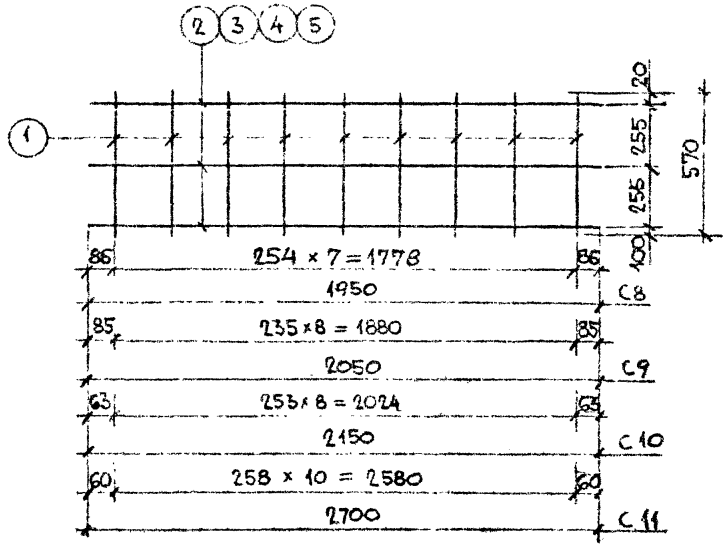

Спецификация стали на изделие

Марка, арматурного изделия	№ поз.	Сечение, мм	Длина, мм	Кол., шт.	Общая длина, м	Масса, кг	Общая масса, кг
C8	1	Ø4 BpI	570	8	4,56	0,4195	1,262
	2	Ø5 BpI	1950	3	5,85	0,8424	
C9	1	Ø4 BpI	570	9	5,13	0,4719	1,358
	3	Ø5 BpI	2050	3	6,15	0,8856	
C10	1	Ø4 BpI	570	9	5,13	0,4719	1,401
	4	Ø5 BpI	2150	3	6,45	0,9288	
C11	1	Ø4 BpI	570	11	6,27	0,5768	1,743
	5	Ø5 BpI	2700	3	8,10	1,166	

Объемные элементы шахты лифта
Сетки C8 ÷ C11.

НЖ 237 выпуск 2
Лист 25

Марка детали	Эскиз	№ поз	Сечение мм	Кол. шт.	Длина позиции мм	Длина детали м	Вес, кг позиции	Вес, кг детали
С-1	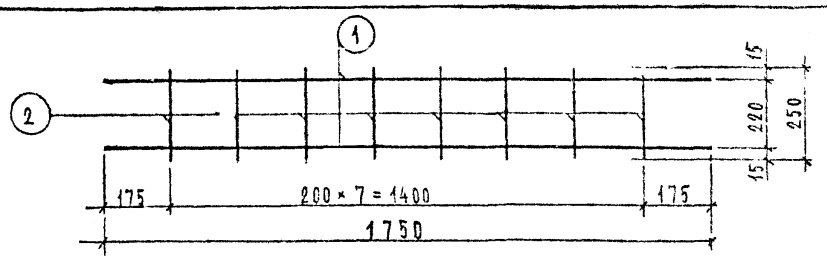							
		1	⌀8 AIII	2	1750	3500	1,38	
		2	⌀4 BpI	8	250	2000	0,20	1,58
С-48	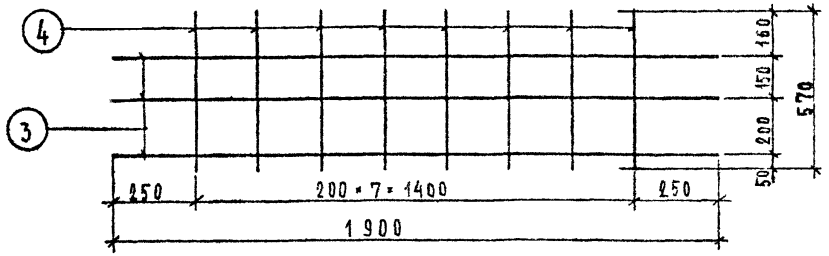							
		3	⌀8 AIII	3	1900	5700	2,25	
		4	⌀4 BpI	8	570	4560	0,42	2,67

Согласовано:

Инв. № подл. | Подпись и дата | Взам. инв. №

Рук. М-3	Аникин	
Гл. инж. М	Стрижев	
Гл. спец.	Хмельницкий	
ГИП	Браверман	
Ст. инж.	Болячина	

ИЖ 237 выпуск 2

Элементы шахты лифта

Стадия: Р | Масса: | Масштаб:

Лист 261 Листов

Арматура. Сетка С-48

МГПТП мастерская № 3

Марка детали	Эскиз	№ № поз.	Сечение мм	Кол. шт.	Длина позиции мм	Длина детали мм	Вес, кг позиции	Вес, кг детали
С-49	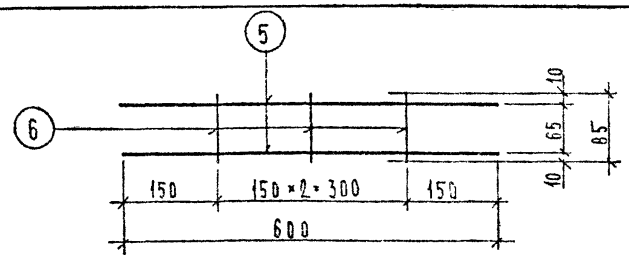							
		5	⌀5 Bp I	2	600	1200	0,18	
		6	⌀4 Bp I	3	85	255	0,03	0,21
К-10	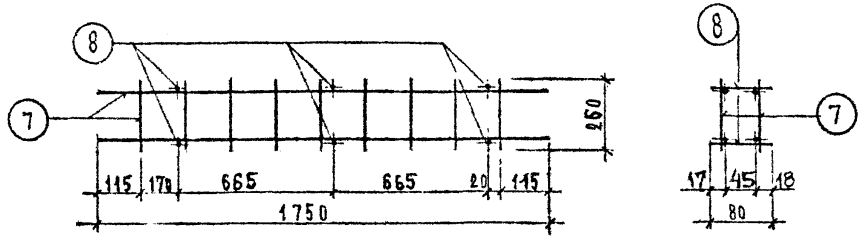							
		7	С-1	2	—	—	3,19	
		8	⌀8 A III	6	80	480	0,19	3,38

Согласовано:

Инв. № подл. | Подпись и дата | Взам. инв. №

Рук. М-3	Аникин	
Гл. инж. М	Стрижев	
Гл. спец.	Хмельницкий	
ГИП	Браверман	
Ст. инж.	Болохина	

5РС 04-03 доп. ТМ

Элементы шахты лифта

Стадия	Масса	Масштаб
Р		

Лист 27 | Листов

Арматура. С-49, К-10

Мосгипролифт

Рег. № 1402-30

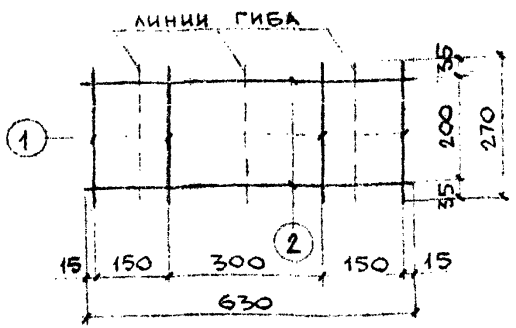

Сетка после гиба

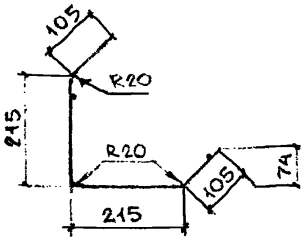

Спецификация стали на изделие

Марка армат. издел.	№№ поз.	Сечение мм	Длина мм	Кол. шт.	Общая длина м	Масса кг	Общая масса кг
С51	1	⌀4ВрI	270	4	1,08	0,0993	0,281
	2	⌀5ВрI	630	2	1,26	0,1814	

ИЖ 237 вып 2 | лист | 28в

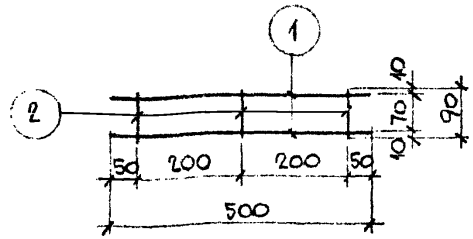

Спецификация стали на изделие

Марка армат. изделия	№№ поз.	Сечение мм	Длина, мм	Кол. шт.	Общая длина, м	Масса, кг	Общая масса, кг
С50	1	⌀5ВрI	500	2	1,0	0,144	0,169
	2	⌀4ВрI	90	3	0,27	0,025	

ИЖ 237 вып. 2 | лист. | 28б

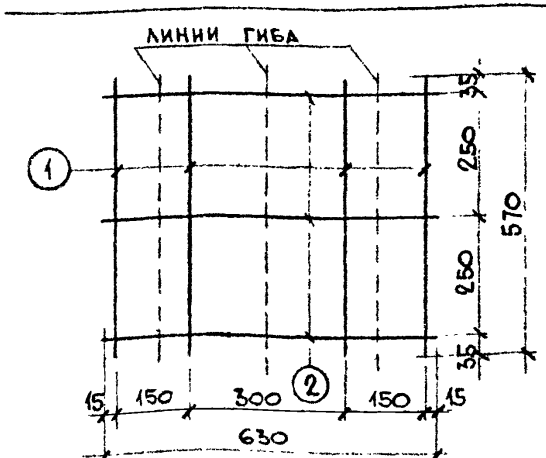

Сетка после гиба

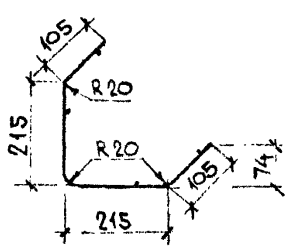

Спецификация стали на изделие

Марка армат. изделия	№№ поз	Сечение мм	Длина мм	Кол. шт.	Общая длина, м	Масса, кг	Общая масса, кг
С13	1	⌀4ВрI	570	4	2,28	0,201	0,473
	2	⌀5ВрI	630	3	1,89	0,272	

ИЖ 237 вып. 2 | лист | 28а

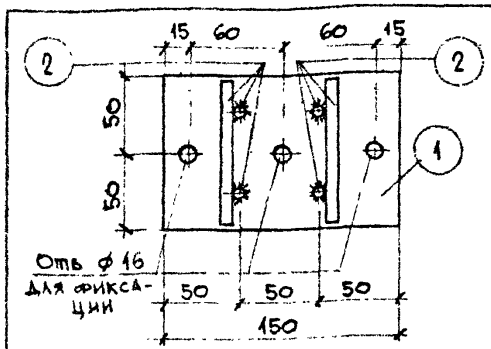

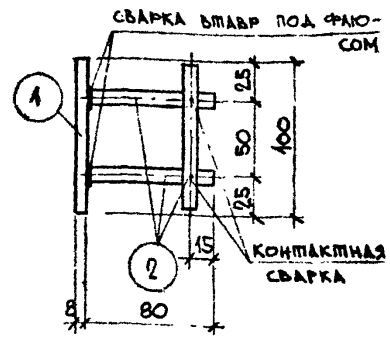

Спецификация стали на изделие

Марка армат. изделия	№№ поз	Сечение мм	Длина, мм	Кол. шт.	Общая длина, м	Масса, кг	Общая масса, кг
МЛ1	1	-8х100	150	1	0,15	0,94	1,29
	2	⌀10АII	95	6	0,57	0,35	

—	Объемные элементы шахты лифта.	ИЖ 237 выпуск 2
	Сетки С13, С50, С51. Закладная деталь МЛ1.	лист 28

Зав. отд.	Щукин	
Гл. констр.	Фельдман	
Зав. сект.	Финельд	
Конструк.	Булатова	
1985	1	

КТБ МОСМ

ОДЧ

Арх. №

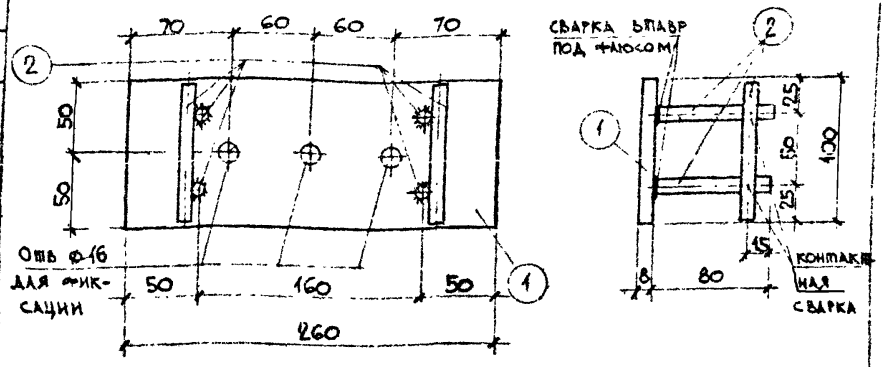

Спецификация стали на изделие

Марка армат изделия	№№ поз.	Сечен., мм	Длина мм	Кол., шт.	Общая длина, м	Масса, кг	Общая масса, кг
МЛ2	1	-8×100	260	1	0,26	1,632	1,982
	2	ф10АII	95	6	0,57	0,35	

ИЖ 237 вып. 2 | лист 29а

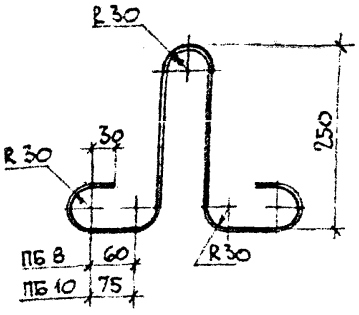

Спецификация стали на изделие

Марка армат изделия	№№ поз.	Сечение мм	Длина, мм	Кол., шт.	Общая длина, м	Масса, кг	Общая масса, кг
ПБ8	—	ф8АI	960	1	0,96	0,379	0,379
ПБ10	—	ф10АI	990	1	0,99	0,611	0,611

ИЖ 237 вып 2 | лист 29б

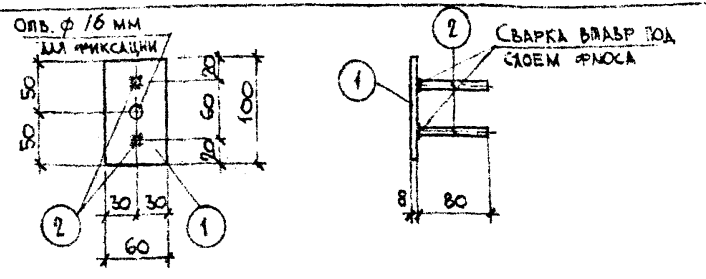

Спецификация стали на изделие

Марка армат. изделия	№№ поз.	Сечение мм	Длина, мм	Кол., шт.	Общая длина, м	Масса, кг	Общая масса, кг
МЛ3	1	-60×8	100	1	0,10	0,377	0,455
	2	ф8АIII	95	2	0,19	0,078	

—	Объемные элементы шахты лифта	ИЖ 237 выпуск 2
	Закладные детали МЛ2, МЛ3. Петли ПБ8, ПБ10	лист 29

Рег. № 1402-31

Зав. отд.	Шукин	
Гл. констр.	Фельдман	
Зав. сектор	Финельд	
Конструк.	Булатова	

1985 | 1

КТБ МОСМ

ОДЧ

Арх. №

Рег.№ 1402-32

Выборка стали на изделие

Марка изделия	Арматурные изделия									Закладные детали									Общий расход стали, кг
	ГОСТ 5781-82*					ГОСТ 6727-80*			Всего	ГОСТ 5781-82*				ГОСТ 380-71*				Всего	
	Класс А-I			Класс А-III		Класс Вр-I				Класс А-II		Класс А-III		ГОСТ 103-76*					
	ф, мм		Итого	ф, мм	Итого	ф, мм		Итого		ф, мм	Итого	ф, мм	Итого	Сечение, мм			Итого		
	8	10		8		4	5			10		8		-8×60	-8×100	-8×200			
ШЛ32С3В1	1,516	—	1,516	5,688	5,688	1,305	0,7256	2,03	9,24	1,40	1,40	—	—	—	5,144	—	5,144	6,54	15,8
ШЛГ50СЛ3В1	1,516	—	1,516	7,42	7,42	1,545	0,7256	2,271	11,21	1,40	1,40	—	—	—	5,144	—	5,144	6,54	17,8
ШЛГ50П3В1	1,516	—	1,516	7,50	7,50	1,593	0,7256	2,32	11,34	1,05	1,05	—	—	—	4,896	—	4,896	5,946	17,3
ШЛ50С3В1	1,516	—	1,516	6,476	6,476	1,401	0,7256	2,13	10,12	1,40	1,40	—	—	—	6,528	—	6,528	7,928	18,0
ШЛ50С6В1	—	2,444	2,444	—	—	2,687	5,207	7,894	10,34	1,40	1,40	0,312	0,312	1,508	6,528	—	8,036	9,75	20,1
ШЛГ50П6В1	—	2,444	2,444	—	—	2,902	5,191	8,093	10,5	1,05	1,05	0,312	0,312	1,508	4,896	—	6,404	7,77	18,3

Объемные элементы шахты лифта	ИЖ 237 выпуск 2	
Выборка стали на изделие	Лист	30

Зав. отд. Щукин
Гл. констр. Фельдман
Зав. сектор. Фрицельд
Конструк. Булатова

1985 | – | КТБ МОСМ | ОДЧ | Арх. №

Спецификация стали

Марка панели	NN п/п		1	2	3	4	5	6	7	8	9	10	11	12	13		Итого
ШЛ32С9Д-1	Марка детали		К-10	С-1	С-48	С-49	С-14	С-15	С-23			ПА-10	МЛ-1	МЛ-2	МЛ-3		
	Кол-во, шт.		1	1	1	4	1	1	4			4	2	2	4		
	Масса, кг	детали	3,38	1,597	2,67	0,21	1,648	1,705	0,683			0,611	1,29	1,982	0,455		
		всех дет	3,38	1,597	2,67	0,84	1,648	1,705	2,732			2,444	2,58	3,964	1,82		25,4

Выборка стали.

Марка панели	Сечение, мм	⌀4 Вр I	⌀5 Вр I	⌀10 А I	⌀10 А II	⌀8 А III	–8×100	–8×60
ШЛ32С9Д-1	Масса, кг	3,745	4,245	2,444	1,40	6,898	5,144	1,508

Примечание. С-14, С-15, С-23, ПА 10 см. альбом ИЖ 237, вып. 1, часть 2.

Гл. мастер	Аникин	
Гл. инж. м.	Стрижев	
Гл. спец.	Хмельницкий	
Гл. п	Брабермут	
Ст. инж.	Гульнева	

ИЖ 237 выпуск 2

Элементы шахты лифта

Стадия	Масса	Масштаб
Р		

Лист 31 | Листов

Спецификация стали
Выборка стали

МГПТП
Мастерская № 2

Согласовано

Взам. инв. №

Подпись и дата

Инв. № подл.

gost.e-ecolog.ru