ОРДЕНА ЛЕНИНА
ГЛАВМОСПРОМСТРОЙМАТЕРИАЛЫ
при МОСГОРИСПОЛКОМЕ

МОСОРГСТРОЙМАТЕРИАЛЫ

ИЖ 237

ОБЪЕМНЫЕ ЭЛЕМЕНТЫ ШАХТЫ ЛИФТА

ВЫПУСК 1

ЧАСТЬ 2 АРМАТУРНЫЕ ИЗДЕЛИЯ

РАБОЧИЕ ЧЕРТЕЖИ

МОСКВА 1978

gost.e-ecolog.ru

ОРДЕНА ЛЕНИНА
ГЛАВМОСПРОМСТРОЙМАТЕРИАЛЫ
при МОСГОРИСПОЛКОМЕ

КТБ

МОСОРГСТРОЙМАТЕРИАЛЫ

ИЖ 237

ОБЪЕМНЫЕ ЭЛЕМЕНТЫ ШАХТЫ ЛИФТА

ВЫПУСК 1

ЧАСТЬ 2 АРМАТУРНЫЕ ИЗДЕЛИЯ

РАБОЧИЕ ЧЕРТЕЖИ

МОСКВА 1978

Введено в действие приказом № 17 по КТБ Мосоргстройматериалы от 26 марта 1979 года.

КТБ МОСОРГСТРОЙМАТЕРИАЛЫ	ОДЧ	ЗАВ. ОТДЕЛОМ	ПУКИН						1978
		ГЛ. КОНСТР.	АЙЗИНСОН						
		ВЕД. КОНСТР.	ФИНЕЛЬД						

Рег.№ 1364

СОДЕРЖАНИЕ

лист		стр.
-	Содержание. Пояснительная записка	2
I	Сетки С1, С2, С3, С4	3
2	Сетки С5, С6, С7, С8	4
3	Сетки С9, С10, С11	5
4	Сетки С12, С13, С14, С15, С16	6
5	Сетки С17, С18, С19, С20, С21, С48	7
6	Сетки С22, С23, С24, С25	8
7	Сетки С27, С28, С29, С31,	9
8	Сетки С33, С34, С35, С37	10
9	Сетки С38, С39, С40, С41, С42	11
I0	Сетки С43, С44	12
II	Сетки С45, С46, С47; петля ПБ10	13
I2	Петли ПАI4, ПАI2, ПАI0; закладные детали МЛ1, МЛ2	14
I3	Закладные детали МЛ3; петли ПАI8, ПАI6	15
I4	Каркасы К1, К2, К3, К4, К5	16
I5	Каркасы К6, К7, К8, К9	17

ПОЯСНИТЕЛЬНАЯ ЗАПИСКА

Альбом рабочих чертежей объёмных элементов шахты лифта ИЖ 237 выпускI разработан в составе двух частей на основании альбомов рабочих чертежей РС040I, РС0402, 5РС0403, 5РС0404, НКI87-03 2ред., РС0462-77 вып.2, РС04I3-77, ИЖ-28, разработанных МНИИТЭП, Управлением Моспроект-I и КТБ Мосоргстройматериалы.

Чертежи общих видов и армирования объёмных элементов представлены в альбоме ИЖ 237 вып.I, часть I.

Арматурные сетки запроектированы в единой системе, требующей минимального количества переналадок сварочных машин.

Сетки изготовляются из арматуры классов ВрI и АШ с помощью контактной точечной сварки по ГОСТ I4098-85.

Строповочные петли изготовляются из арматурной стали класса АI марки ВСт3пс2 или ВСт3сп2 или АсП по ГОСТ 380-7I*. В случае, если возможен монтаж конструкций при расчетной зимней температуре ниже минус 40°С, для монтажных петель не допускается применять сталь марки ВСт3пс2.

Материал пластин закладных деталей - прокат из стали марки ВСт3пс2 по ГОСТ 380-7I* с гарантией свариваемости. Анкеры закладных деталей изготовляются из арматурной стали класса АП и АШ. Сварка закладных деталей должна производиться по ГОСТ I4098-85 в соответствии с указаниями СН 393-78. Качество сварных соединений должно соответствовать требованиям ГОСТ I0922-75.

Зав.отделом	Щукин	
Гл.конструктор	Фингельд	
1980	-	
КТБ Мосоргстройматериалы	0.4.4.	
Арх.№		

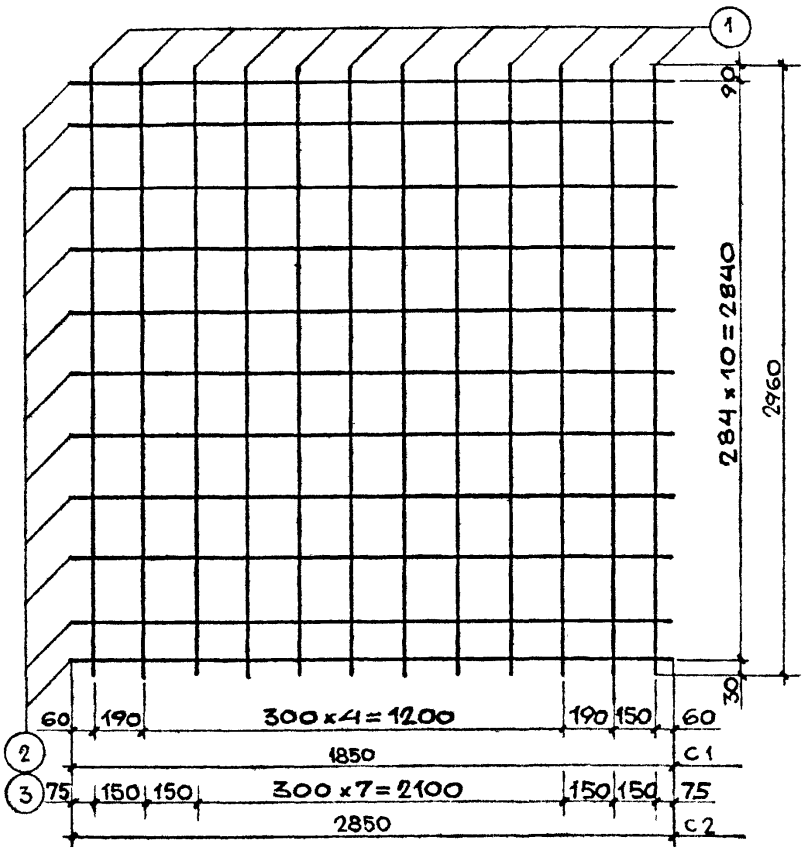

СПЕЦИФИКАЦИЯ СТАЛИ НА ИЗДЕЛИЕ							
МАРКА АРМАТ. ИЗДЕЛ.	№№ ПОЗ.	СЕЧЕНИЕ, ММ	ДЛИНА, ММ	КОЛ. ШТ.	ОБЩАЯ ДЛИНА, М	МАССА, КГ	ОБЩАЯ МАССА, КГ
С1	1	ø4ВрI	2960	8	23,68	2,178	5,108
	2	ø5ВрI	1850	11	20,35	2,93	
С2	1	ø4ВрI	2960	12	35,52	3,268	7,782
	3	ø5ВрI	2850	11	31,35	4,514	

С1; С2

—

Лист 1а | ИЖ 237 вып.1 часть 2

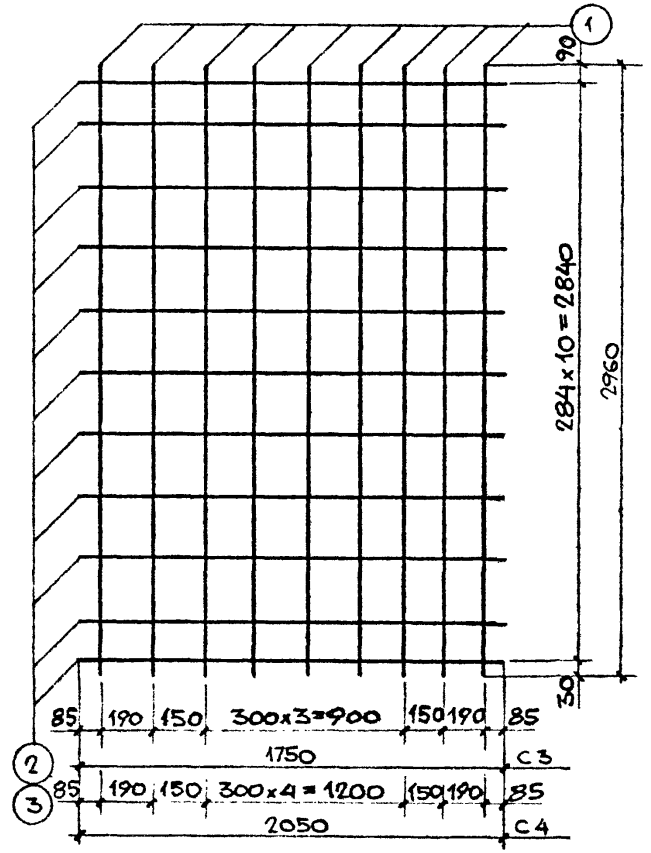

СПЕЦИФИКАЦИЯ СТАЛИ НА ИЗДЕЛИЕ							
МАРКА АРМАТ. ИЗДЕЛ.	№№ ПОЗ.	СЕЧЕНИЕ, ММ	ДЛИНА, ММ	КОЛ. ШТ.	ОБЩАЯ ДЛИНА, М	МАССА, КГ	ОБЩАЯ МАССА, КГ
С3	1	ø4ВрI	2960	8	23,68	2,178	4,95
	2	ø5ВрI	1750	11	19,25	2,772	
С4	1	ø4ВрI	2960	9	26,64	2,451	5,698
	3	ø5ВрI	2050	11	22,55	3,247	

С3, С4 | ОБЪЕМНЫЕ ЭЛЕМЕНТЫ ШАХТЫ ЛИФТА | ИЖ 237 вып.1 часть 2

— | СЕТКИ С1; С2; С3; С4 | Лист 1

КТБ МОСОРГСТРОЙМАТЕРИАЛЫ | ОДЧ | 1978 | И 1:25

ЗАВ. ОТДЕЛОМ	ЩУКИН	
ГЛ. КОНСТР.	ЛИЗИНСОН	
ВЕД. КОНСТР.	ФИНЕЛЬД	
КОНСТРУКТОР	КУРБАНОВА	
КОНСТРУКТОР	ГОГОЛЕНКО	

1978 | М 1:25

Зав.отделом	Щукин	
Гл. констр.	Айзинсон	
Вед. констр.	Финельд	
Конструктор	Гарсия	
Конструктор	Гоголенко	

КТБ мосоргстройматериалы

ОДЧ

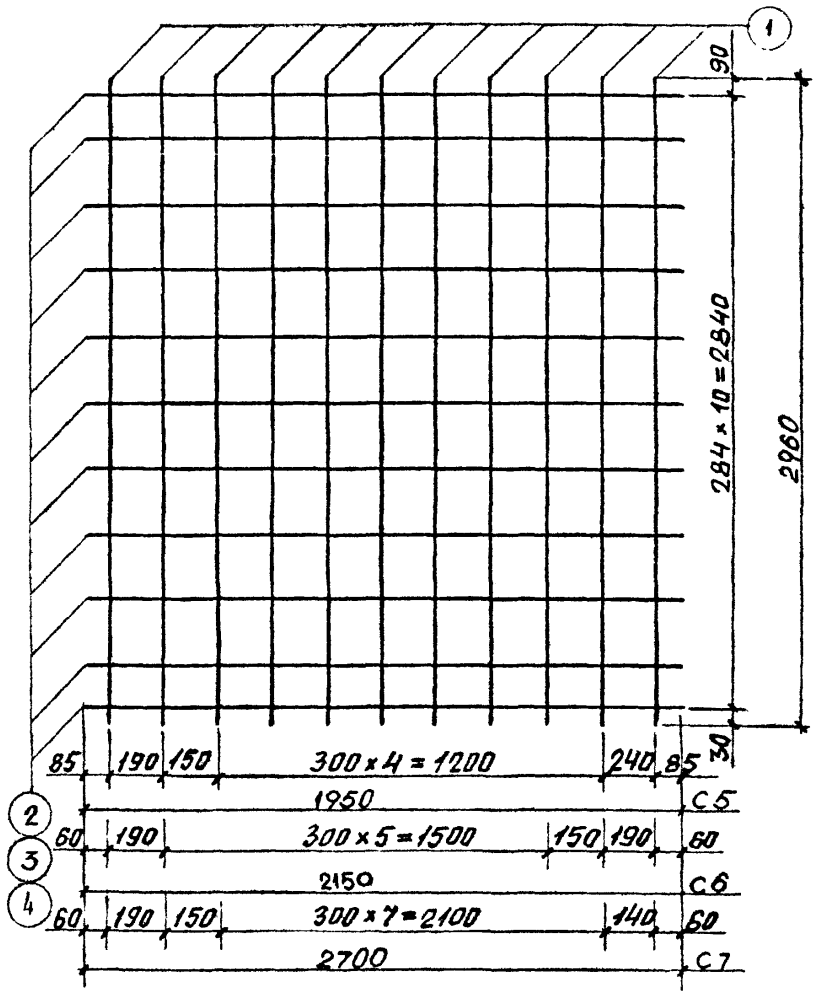

СПЕЦИФИКАЦИЯ СТАЛИ НА ИЗДЕЛИЕ							
Марка армат. издел.	№№ поз.	Сечение мм	Длина мм.	Кол. шт.	Общая длина м.	Масса кг.	Общая масса кг.
С5	1	ф4 Вр I	2960	8	23,68	2,178	5,266
	2	ф5 Вр I	1950	11	21,45	3,088	
С6	1	ф4 Вр I	2960	9	26,64	2,451	5,856
	3	ф5 Вр I	2150	11	23,65	3,405	
С7	1	ф4 Вр I	2960	11	32,56	2,996	7,273
	4	ф5 Вр I	2700	11	29,7	4,277	

С5, С6; С7

—

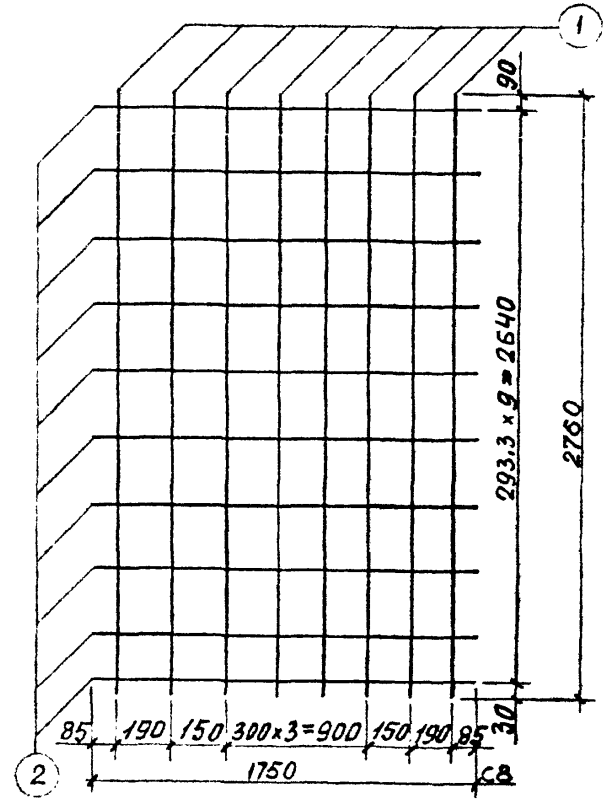

СПЕЦИФИКАЦИЯ СТАЛИ НА ИЗДЕЛИЕ							
Марка армат. издел.	№№ поз.	Сечение мм	Длина мм	Кол. шт.	Общая длина м	Масса кг	Общая масса кг
С8	1	ф4 Вр I	2760	8	22,1	2,03	4,55
	2	ф5 Вр I	1750	10	17,5	2,52	

С8	Объемные элементы шахты лифта	ИЖ 237 вып.1 часть 2
—	Сетки С5; С6; С7; С8	Лист 2

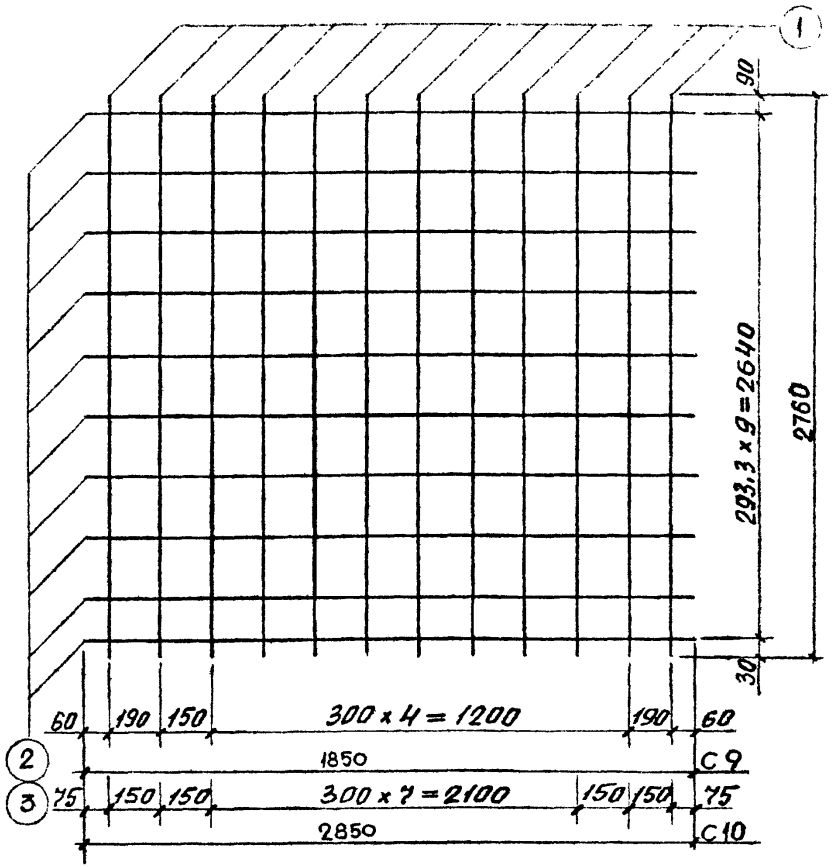

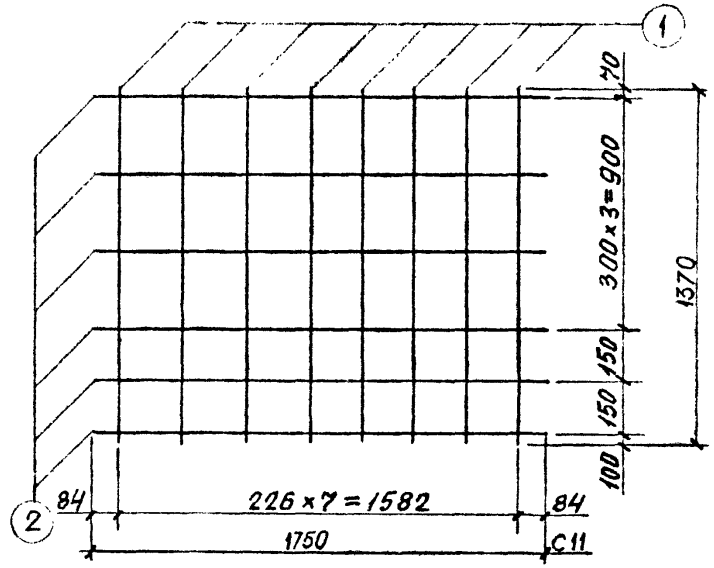

СПЕЦИФИКАЦИЯ СТАЛИ НА ИЗДЕЛИЕ							
МАРКА АРМАТ ИЗДЕЛ.	№№ ПОЗ	СЕЧЕНИЕ ММ.	ДЛИНА ММ.	КОЛ. ШТ.	ОБЩАЯ ДЛИНА М.	МАССА КГ.	ОБЩАЯ МАССА КГ.
С 9	1	ф4ВрI	2760	8	22,08	2,03	4,694
	2	ф5ВрI	1850	10	18,5	2,664	
С 10	1	ф4ВрI	2760	12	33,12	3,047	7,151
	3	ф5ВрI	2850	10	28,5	4,104	

С 9 ; С 10

—

ЛИСТ	3а	ИЖ 237 вып.1 часть 2

СПЕЦИФИКАЦИЯ СТАЛИ НА ИЗДЕЛИЕ							
МАРКА АРМАТ ИЗДЕЛ.	№№ ПОЗ	СЕЧЕНИЕ ММ	ДЛИНА ММ	КОЛ. ШТ.	ОБЩАЯ ДЛИНА М.	МАССА КГ	ОБЩАЯ МАССА КГ
С 11	1	ф4ВрI	1370	8	10,96	1,008	2,52
	2	ф5ВрI	1750	6	10,5	1,512	

С 11	ОБЪЕМНЫЕ ЭЛЕМЕНТЫ ШАХТЫ ЛИФТА	ИЖ 237 вып.1 часть 2
—	СЕТКИ С9; С10; С11	ЛИСТ 3

ЗАВ. ОТДЕЛОМ	ЩУКИН		1978
ГЛ. КОНСТР.	АЙЗИНСОН		
ВЕД. КОНСТР.	ФИНЕЛЬД		
КОНСТРУКТОР	ГАРСИЯ		
КОНСТРУКТОР	ГОГОЛЕНКО		

КТБ МОСОРГСТРОЙМАТЕРИАЛЫ

ОДЧ

КТБ МОСОРГСТРОЙМАТЕРИАЛЫ	ОДЧ	Зав. отделом	Щукин
		Гл. констр.	Лизинсон
		Вед. констр.	Финбельд
		Конструктор	Гарсия
		Конструктор	Гоголенко
			1978
			1

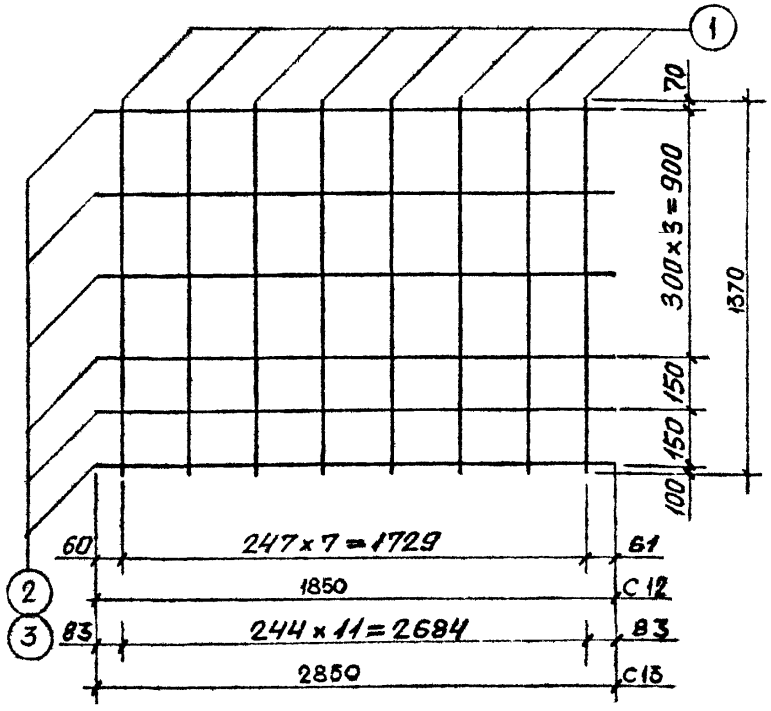

СПЕЦИФИКАЦИЯ СТАЛИ НА ИЗДЕЛИЕ

МАРКА АРМАТ. ИЗДЕЛ.	№№ ПОЗ.	СЕЧЕНИЕ ММ.	ДЛИНА ММ.	КОЛ ШТ.	ОБЩАЯ ДЛИНА М.	МАССА КГ.	ОБЩАЯ МАССА КГ.
C12	1	ф4ВрI	1370	8	10,96	1,008	2,606
	2	ф5ВрI	1850	6	11,1	1,598	
C13	1	ф4ВрI	1370	12	16,44	1,542	3,974
	3	ф5ВрI	2850	6	17,1	2,462	

C12; C13

—

лист 4а | ИЖ 237 вып.1 часть 2

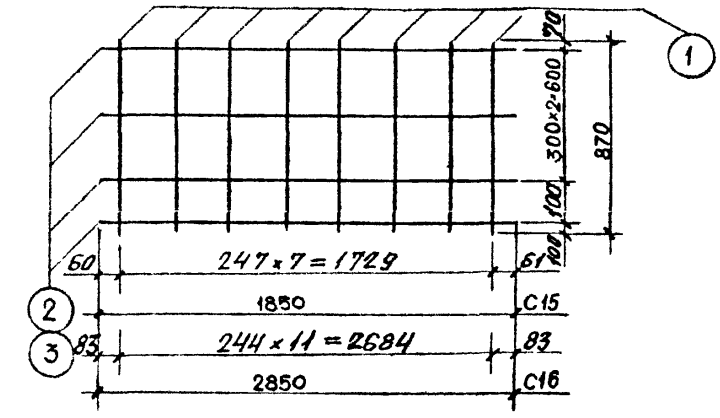

СПЕЦИФИКАЦИЯ СТАЛИ НА ИЗДЕЛИЕ

МАРКА АРМАТ. ИЗДЕЛ.	№№ ПОЗ.	СЕЧЕНИЕ ММ.	ДЛИНА ММ.	КОЛ ШТ.	ОБЩАЯ ДЛИНА М.	МАССА КГ.	ОБЩАЯ МАССА КГ.
C15	1	ф4ВрI	870	8	6,96	0,64	1,705
	2	ф5ВрI	1850	4	7,4	1,065	
C16	1	ф4ВрI	870	12	10,44	0,96	2,602
	3	ф5ВрI	2850	4	11,4	1,642	

C15; C16

—

лист 4б | ИЖ 237 вып.1 часть 2

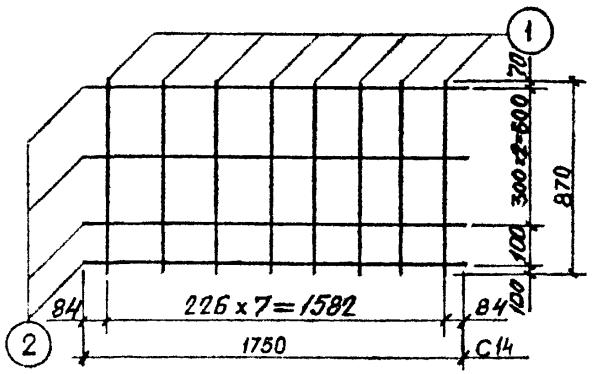

СПЕЦИФИКАЦИЯ СТАЛИ НА ИЗДЕЛИЕ

МАРКА АРМАТ. ИЗДЕЛ.	№№ ПОЗ.	СЕЧЕНИЕ ММ	ДЛИНА ММ.	КОЛ ШТ.	ОБЩАЯ ДЛИНА ММ	МАССА КГ.	ОБЩАЯ МАССА КГ.
C14	1	ф4ВрI	870	8	6,96	0,64	1,648
	2	ф5ВрI	1750	4	7,0	1,008	

C14 | ОБЪЕМНЫЕ ЭЛЕМЕНТЫ ШАХТЫ ЛИФТА | ИЖ 237 вып.1 часть 2

— | СЕТКИ C12; C13; C14; C15; C16 | лист 4

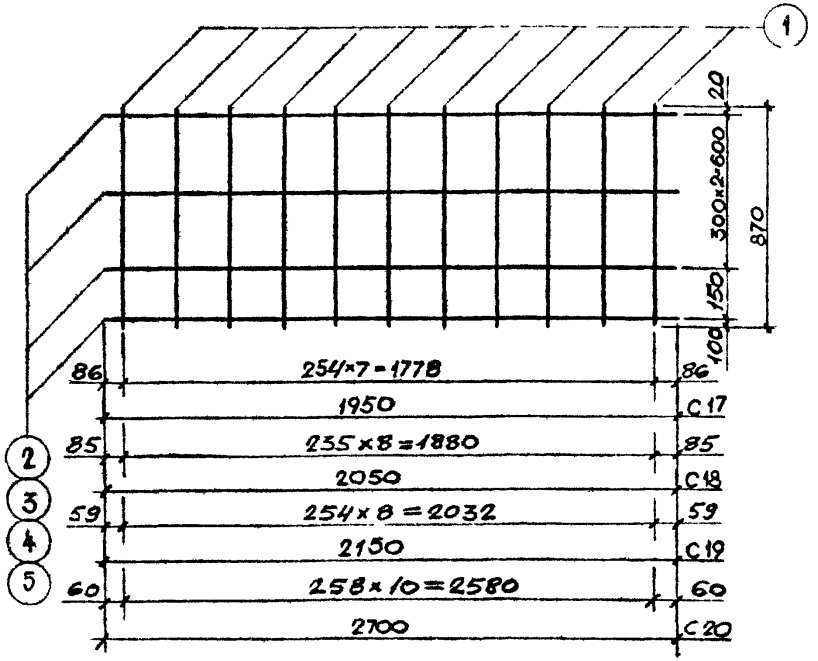

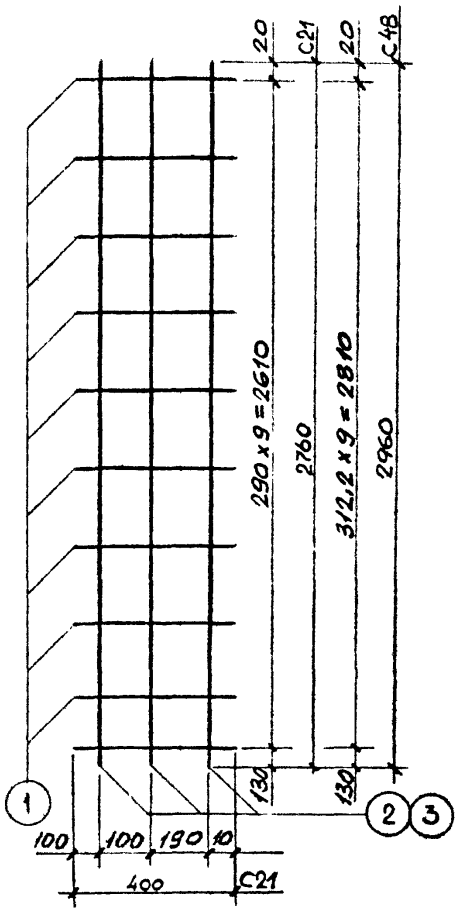

Спецификация стали на изделие							
Марка армат. издел.	№№ поз.	Сечение мм	Длина мм	Кол. шт.	Общая длина м	Масса кг	Общая масса, кг
C17	1	ф4ВрI	870	8	6,96	0,64	1,763
	2	ф5ВрI	1950	4	7,8	1,123	
C18	1	ф4ВрI	870	9	7,83	0,72	1,901
	3	ф5ВрI	2050	4	8,2	1,181	
C19	1	ф4ВрI	870	9	7,83	0,72	1,958
	4	ф5ВрI	2150	4	8,6	1,238	
C20	1	ф4ВрI	870	11	9,57	0,88	2,435
	5	ф5ВрI	2700	4	10,8	1,555	

Спецификация стали на изделие							
Марка армат. издел.	№№ поз.	Сечение мм	Длина мм	Кол. шт.	Общая длина м.	Масса кг	Общая масса кг
C21	1	ф5ВрI	400	10	4.0	0,576	1,338
	2	ф4ВрI	2760	3	8,28	0,762	
C48	1	ф5ВрI	400	10	4,0	0,576	1,393
	3	ф4ВрI	2960	3	8,88	0,817	

C17, C18, C19		
—		
Лист	5а	ИЖ 237 вып. 1, часть 2

C21; C48	Объемные элементы шахты лифта	ИЖ 237 вып. 1, часть 2
—	Сетки C17; C18; C19; C20; C21; C48	Лист 5

Зав. отделом	Щукин	1978
Гл. констр.	Айзинсон	
Вед. констр.	Финельд	
Конструктор	Гарсия	
Конструктор	Гоголенко	

КТБ мосоргстройматериалы

ОДЧ

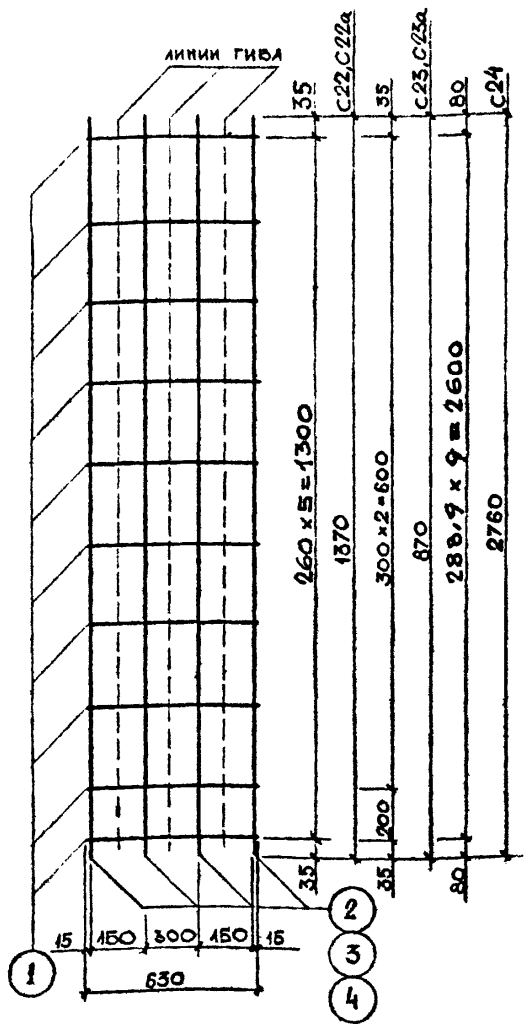

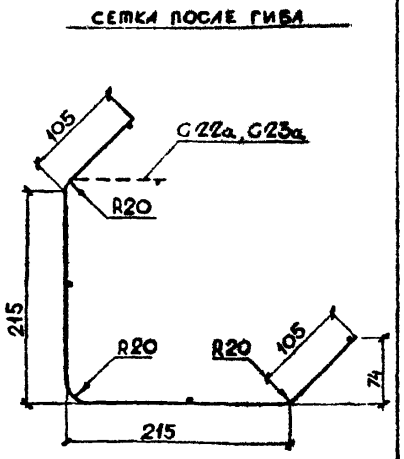

СПЕЦИФИКАЦИЯ СТАЛИ НА ИЗДЕЛИЕ							
МАРКА АРМАТ ИЗДЕЛ	№№ ПОЗ.	СЕЧЕНИЕ ММ.	ДЛИНА ММ.	КОЛ. ШТ	ОБЩАЯ ДЛИНА М.	МАССА КГ.	ОБЩАЯ МАССА КГ.
С 22 С 22а	1	⌀5ВрI	630	6	3,78	0,544	1,048
	2	⌀4ВрI	1370	4	5,48	0,504	
С 23 С 23а	1	⌀5ВрI	630	4	2,52	0,363	0,683
	3	⌀4ВрI	870	4	3,48	0,32	
С24	1	⌀5ВрI	630	10	6,3	0,907	1,923
	4	⌀4ВрI	2760	4	11,04	1,016	

С22; С23, С24

—

лист 6а ИЖ 237 вып.1 часть 2

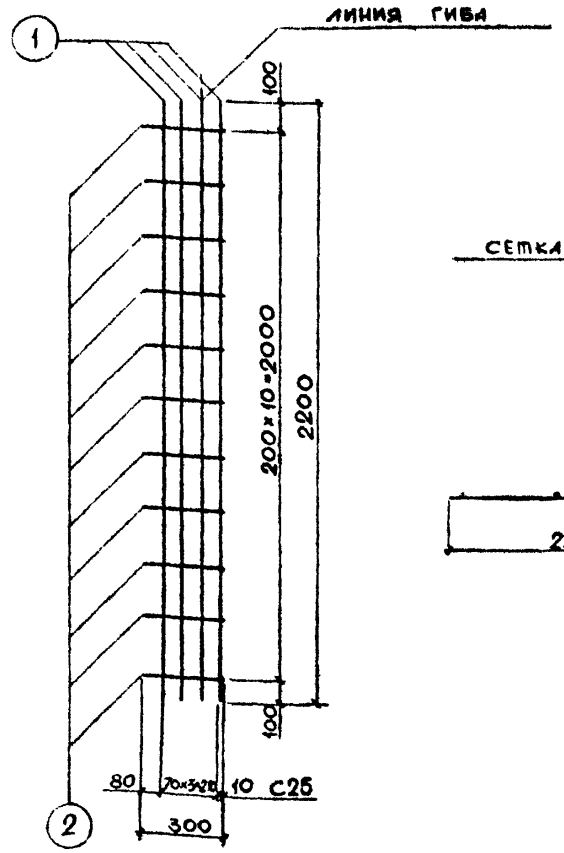

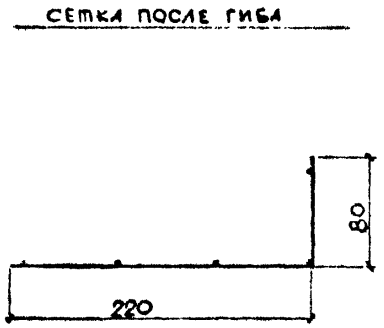

СПЕЦИФИКАЦИЯ СТАЛИ НА ИЗДЕЛИЕ							
МАРКА АРМАТ ИЗДЕЛ	№№ ПОЗ	СЕЧЕНИЕ ММ	ДЛИНА ММ	КОЛ ШТ.	ОБЩАЯ ДЛИНА М	МАССА КГ	ОБЩАЯ МАССА КГ
С 25	1	⌀4ВрI	2200	4	8,8	0,81	1,285
	2	⌀5ВрI	300	11	3,3	0,475	

С 25	ОБЪЕМНЫЕ ЭЛЕМЕНТЫ ШАХТЫ ЛИФТА	ИЖ 237 вып часть
—	СЕТКИ С22; С23; С24; С25;	лист 6

КТБ мосоргстройматериалы

ОД4

Зав. отделом	Щукин	1978
Гл. констр.	Айзинсон	
Вед. констр.	Финельд	
Конструктор	Гарсия	
Конструктор	Гоголенко	

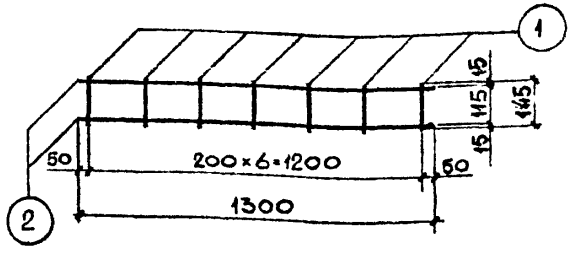

СПЕЦИФИКАЦИЯ СТАЛИ НА ИЗДЕЛИЕ

МАРКА АРМАТ. ИЗДЕЛ.	№ № ПОЗ	СЕЧЕНИЕ ММ.	ДЛИНА ММ	КОЛ ШТ.	ОБЩАЯ ДЛИНА М	МАССА КГ	ОБЩАЯ МАССА КГ.
С 27	1	Ф4 ВрI	145	7	1,015	0,09	1,12
	2	Ф8 АIII	1300	2	2,6	1,03	

С 27

—

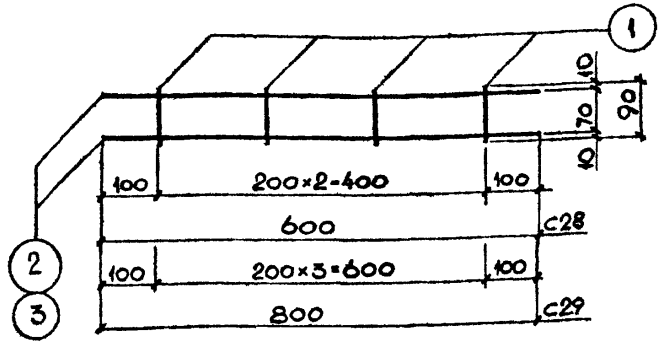

СПЕЦИФИКАЦИЯ СТАЛИ НА ИЗДЕЛИЕ

МАРКА АРМАТ. ИЗДЕЛ.	№ № ПОЗ	СЕЧЕНИЕ ММ	ДЛИНА ММ.	КОЛ ШТ.	ОБЩАЯ ДЛИНА М	МАССА КГ	ОБЩАЯ МАССА КГ
С 28	1	Ф4 ВрI	90	3	0,27	0,024	0,194
	2	Ф5 ВрI	600	2	1,2	0,17	
С 29	1	Ф4 ВрI	90	4	0,36	0,032	0,252
	3	Ф5 ВрI	800	2	1,6	0,22	

С 28 С 29

—

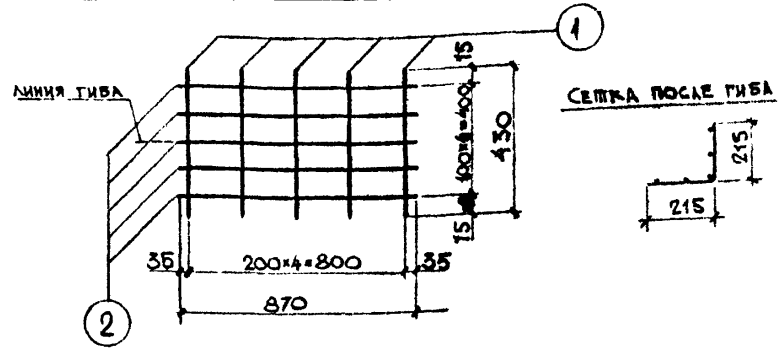

СПЕЦИФИКАЦИЯ СТАЛИ НА ИЗДЕЛИЕ

МАРКА АРМАТ. ИЗДЕЛ.	№ № ПОЗ	СЕЧЕНИЕ ММ	ДЛИНА ММ	КОЛ ШТ	ОБЩАЯ ДЛИНА М	МАССА КГ	ОБЩАЯ МАССА КГ
С 31	1	Ф5 ВрI	430	5	2,15	0,299	0,691
	2	Ф4 ВрI	870	5	4,35	0,392	

С 31	ОБЪЕМНЫЕ ЭЛЕМЕНТЫ ШАХТЫ ЛИФТА	ИЖ 237 вып. 1 часть
—	СЕТКИ С 27; С 28; С 29; С 31	лист 7

КТБ Мосоргстройматериалы

ОДЧ

1978	1	
Зав отделом	Шукин	
Гл. констр.	Айзинсон	
Вед констр	Финельд	
Конструктор	Гарсия	
Конструктор	Гоголенко	

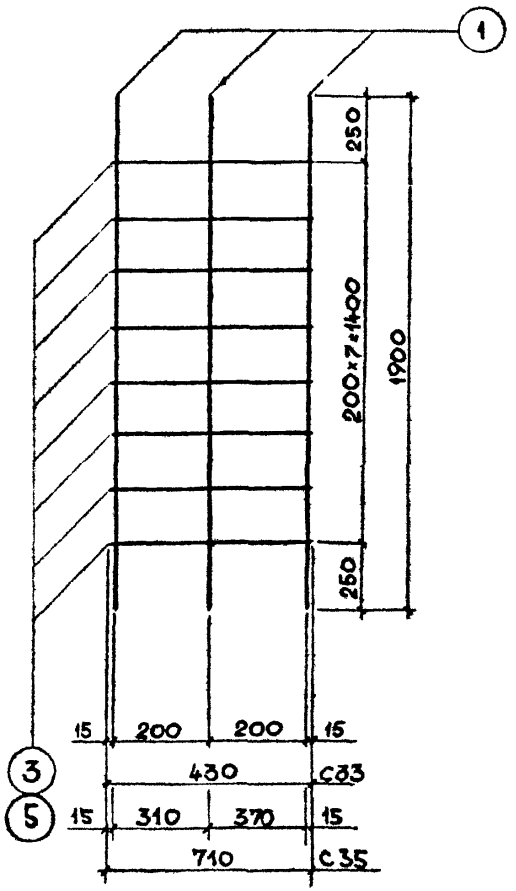

Спецификация стали на изделие							
Марка армат. издел.	№№ поз	Сечение мм	Длина мм.	Кол шт.	Общая длина м.	Масса кг.	Общая масса кг
С33	1	Ф8АIII	1900	3	5,7	2,25	2,566
	3	Ф4ВрI	430	8	3,44	0,316	
С35	1	Ф8АIII	1900	3	5,7	2,25	2,772
	5	Ф4ВрI	710	8	5,68	0,522	

С33, С35		
—		
лист	8а	ИЖ 237 вып. 1 часть 2

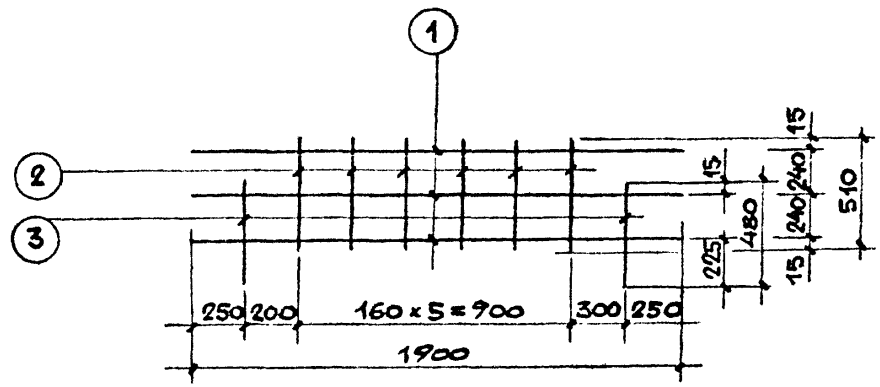

Спецификация стали на изделие							
Марка армат. изделия	№№ поз.	Сечен. мм	Длина мм	Кол. шт.	Общая длина, м	Масса, кг	Общая масса, кг
С34	1	Ф8АIII	1900	3	5,7	2,252	2,622
	2	Ф4ВрI	510	6	3,06	0,282	
	3	Ф4ВрI	480	2	0,96	0,088	

С34		
—		
лист	8б	ИЖ 237 вып. 1 часть 2

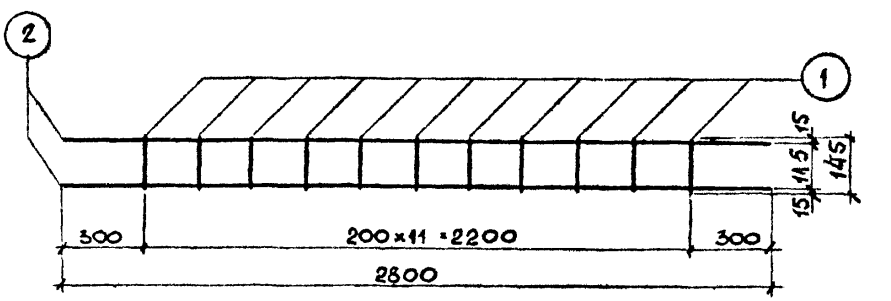

Спецификация стали на изделие							
Марка армат. издел.	№№ поз	Сечение мм	Длина мм.	Кол. шт.	Общая длина м.	Масса кг	Общая масса кг
С37	1	Ф4ВрI	145	12	1,74	0,167	2,37
	2	Ф8АIII	2800	2	5,6	2,21	

С37	Объемные элементы шахты лифта	ИЖ 237 вып. 1 часть 2
—	Сетки: С33; С34; С35; С37	лист 8

КТБ Мосоргстройматериалы

ОДЧ

Зав. отделом	Шукин	1978
Гл. констр.	Айзинсон	
Вед. констр.	Финельд	1
Конструктор	Гарсия	
Конструктор	Гоголенко	

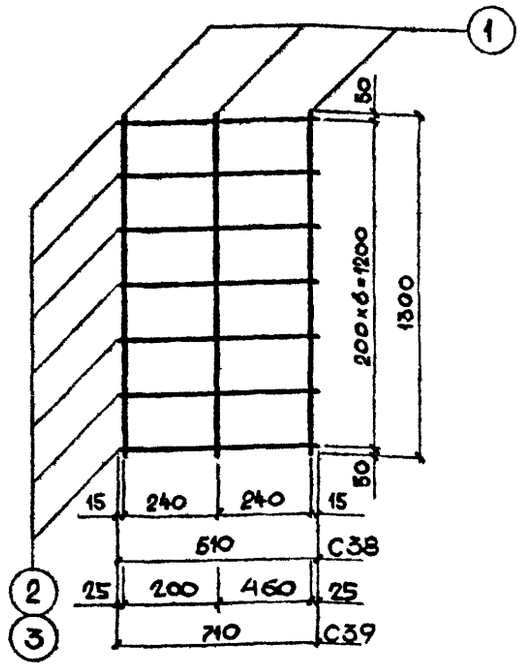

СПЕЦИФИКАЦИЯ СТАЛИ НА ИЗДЕЛИЕ							
МАРКА АРМАТ. ИЗДЕЛ.	№№ ПОЗ	СЕЧЕНИЕ мм	ДЛИНА мм.	КОЛ. ШТ.	ОБЩАЯ ДЛИНА м	МАССА кг.	ОБЩАЯ МАССА кг
С38	1	Ø8AIII	1300	3	3,9	1,54	1,868
	2	Ø4BpI	510	7	3,57	0,328	
С39	1	Ø8AIII	1300	3	3,9	1,54	1,997
	3	Ø4BpI	710	7	4,97	0,457	

С38, С39

—

лист 9а ИЖ 237вып.1 часть 2

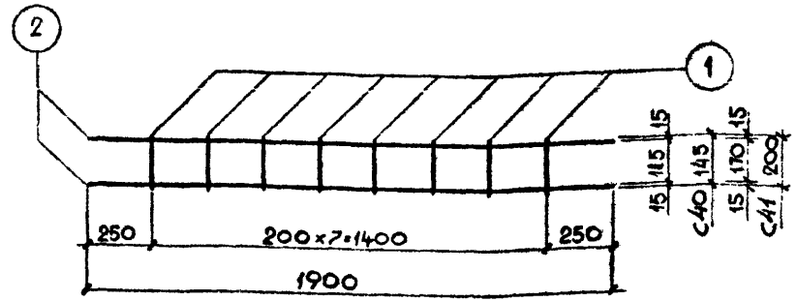

СПЕЦИФИКАЦИЯ СТАЛИ НА ИЗДЕЛИЕ							
МАРКА АРМАТ. ИЗДЕЛ.	№№ ПОЗ	СЕЧЕНИЕ мм	ДЛИНА мм	КОЛ. ШТ.	ОБЩАЯ ДЛИНА м	МАССА кг	ОБЩАЯ МАССА кг
С40	1	Ø4BpI	185	8	1,16	0,107	1,608
	2	Ø8AIII	1900	2	3,8	1,501	
С41	1	Ø4BpI	200	8	1,6	0,147	1,648
	2	Ø8AIII	1900	2	3,8	1,501	

С40, С41

—

лист 9б ИЖ 237вып.1 часть 2

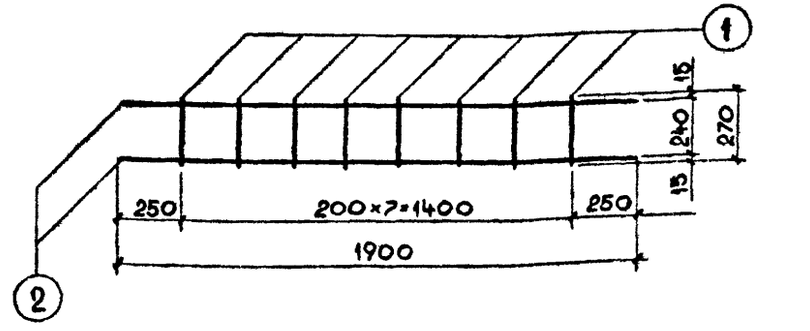

СПЕЦИФИКАЦИЯ СТАЛИ НА ИЗДЕЛИЕ							
МАРКА АРМАТ. ИЗДЕЛ.	№№ ПОЗ	СЕЧЕНИЕ мм.	ДЛИНА мм	КОЛ. ШТ.	ОБЩАЯ ДЛИНА м.	МАССА кг	ОБЩАЯ МАССА кг.
С42	1	Ø4BpI	270	8	2,16	0,199	1,70
	2	Ø8AIII	1900	2	3,8	1,501	

С42	ОБЪЕМНЫЕ ЭЛЕМЕНТЫ ШАХТЫ ЛИФТА	ИЖ 237вып.1 часть 2
—	СЕТКИ С38, С39; С40; С41; С42	лист 9

1978	1								

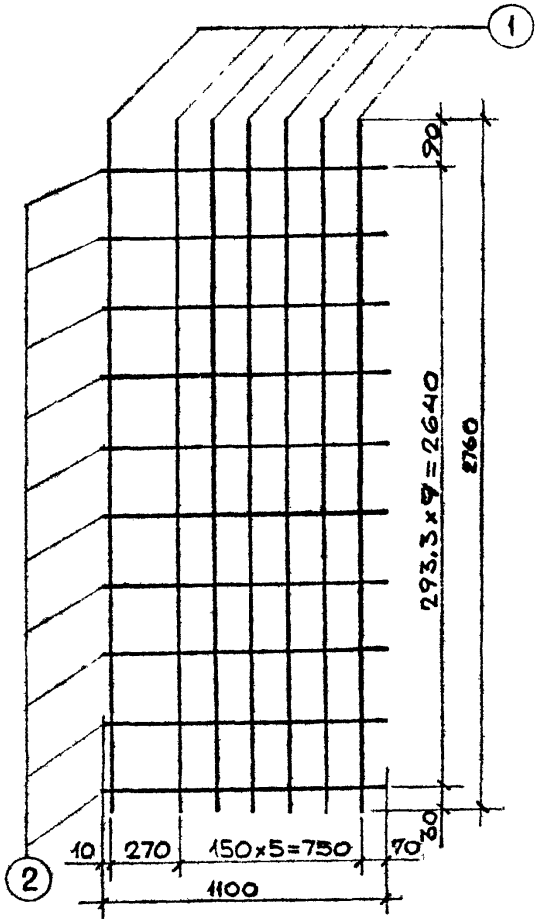

СПЕЦИФИКАЦИЯ СТАЛИ НА ИЗДЕЛИЕ							
МАРКА АРМАТ. ИЗДЕЛ.	№№ ПОЗ.	СЕЧЕНИЕ ММ	ДЛИНА ММ	КОЛ ШТ.	ОБЩАЯ ДЛИНА М	МАССА КГ	ОБЩАЯ МАССА КГ
С43	1	Ф4ВрI	2760	7	19,32	1,777	3,361
	2	Ф5ВрI	1100	10	11,0	1,584	

С43

—

лист 10а ИЖ 237 вып. 1 часть 2

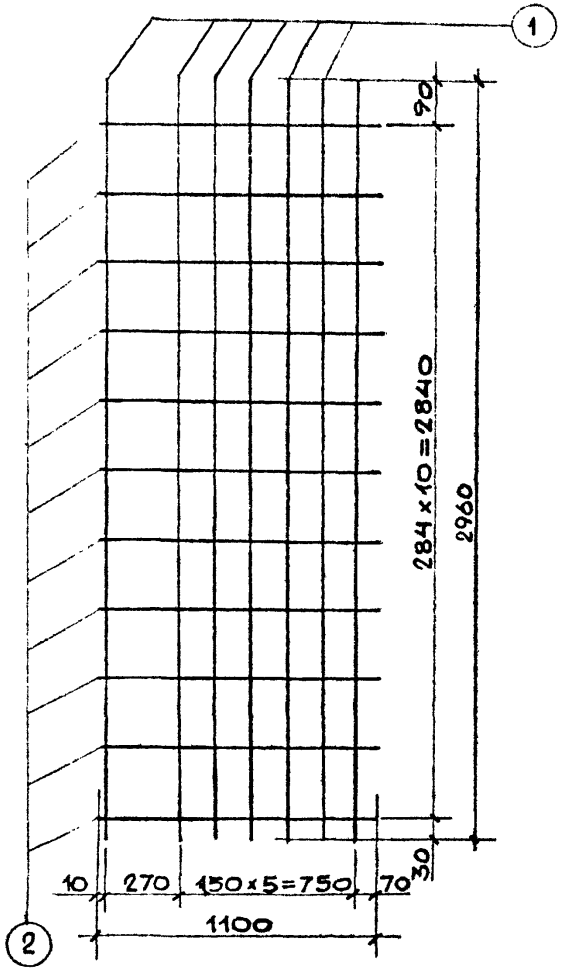

СПЕЦИФИКАЦИЯ СТАЛИ НА ИЗДЕЛИЕ							
МАРКА АРМАТ. ИЗДЕЛ.	№№ ПОЗ.	СЕЧЕНИЕ ММ	ДЛИНА ММ	КОЛ ШТ.	ОБЩАЯ ДЛИНА М.	МАССА КГ	ОБЩАЯ МАССА КГ.
С44	1	Ф4ВрI	2960	7	20,72	1,906	3,648
	2	Ф5ВрI	1100	11	12,1	1,742	

С44	ОБЪЕМНЫЕ ЭЛЕМЕНТЫ ШАХТЫ ЛИФТА	ИЖ 237 вып. 1 часть 2
—	СЕТКИ С43; С44	ЛИСТ 10

КТБ МОСОРГСТРОЙМАТЕРИАЛЫ

ОД4

Зав. отделом	Щукин	1978
Гл. констр.	Айзинсон	
Вед. констр.	Финвльд	
Конструктор	Гарсия	
Конструктор	Гоголенко	

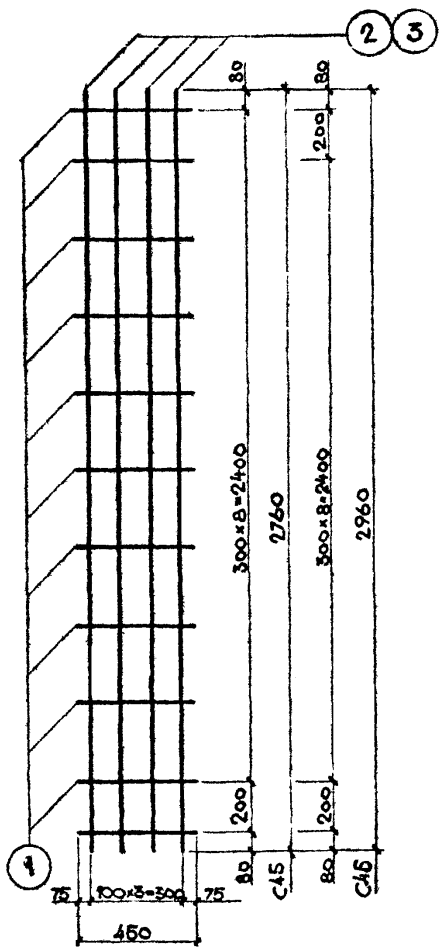

Спецификация стали на изделие								
Марка армат. изделия	№ поз	Сечение мм	Длина мм	Кол. шт.	Общая длина м	Масса кг	Общая масса кг	С45; С46
С45	1	⌀8 Вр I	450	10	4,5	0,648	1,664	
	2	⌀4 Вр I	2760	4	11,04	1,016		
С46	1	⌀8 Вр I	450	11	4,95	0,713	1,802	
	3	⌀4 Вр I	2960	4	11,84	1,089		

Зав. отделом	Шукин	КТБ Мосоргстройматериалы	1978 —
Гл. констр.	Айзинсон		
Вед. констр.	Финкельд		
Конструктор	Гарсия		
Конструктор	Гоголенко	044	

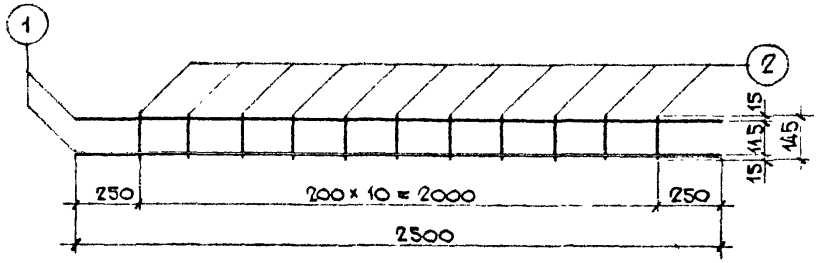

Спецификация стали на изделие								
Марка армат. изделия	№ поз	Сечение мм	Длина мм	Кол., шт.	Общая длина, м	Масса, кг	Общая масса кг	С47
С47	1	⌀8 А III	2500	2	5,0	1,975	2,122	
	2	⌀4 Вр I	145	11	1,595	0,147		—

Лист	11б	ИЖ 237 вып. 1. часть 2

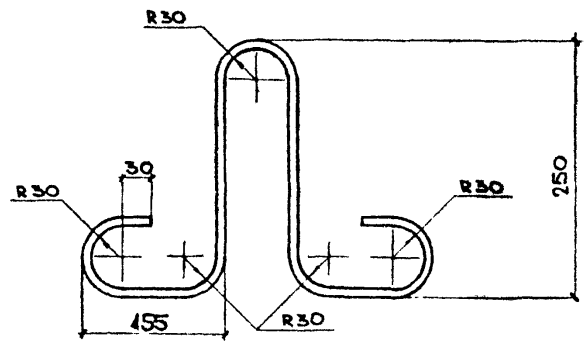

Спецификация стали на изделие							
Марка армат. издел.	№ поз	Сечение мм	Длина мм.	Кол. шт.	Общая длина м	Масса кг	Общая масса кг
ПБ10	—	⌀10 А I	990	1	0,99	0,611	0,611

ПБ10	Объемные элементы шахты лифта	ИЖ 237 вып. 1 часть 2	
—	Сетки С45; С46; С47; ПБ10	Лист	11

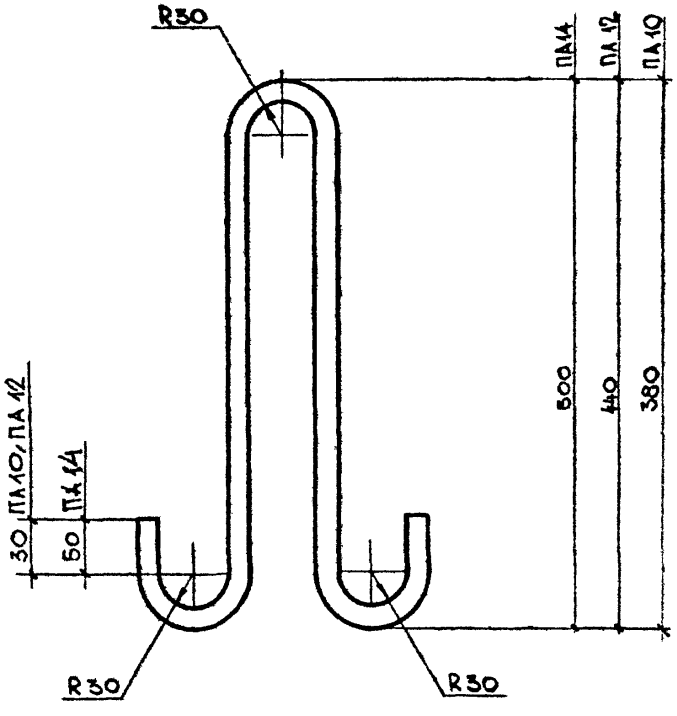

СПЕЦИФИКАЦИЯ СТАЛИ НА ИЗДЕЛИЕ								
МАРКА АРМАТ ИЗДЕЛ	№№ ПОЗ	СЕЧЕНИЕ ММ	ДЛИНА ММ	КОЛ ШТ	ОБЩАЯ ДЛИНА М	МАССА КГ	ОБЩАЯ МАССА КГ.	
ПА14	—	Ø 14AI	1275	1	1,275	1,54	1,54	ПА14; ПА12; ПА10
ПА12	—	Ø 12AI	1110	1	1,11	0,99	0,99	—
ПА10	—	Ø 10AI	990	1	0,99	0,611	0,611	
	—							лист 12а ИЖ 237 вып.1 часть 2

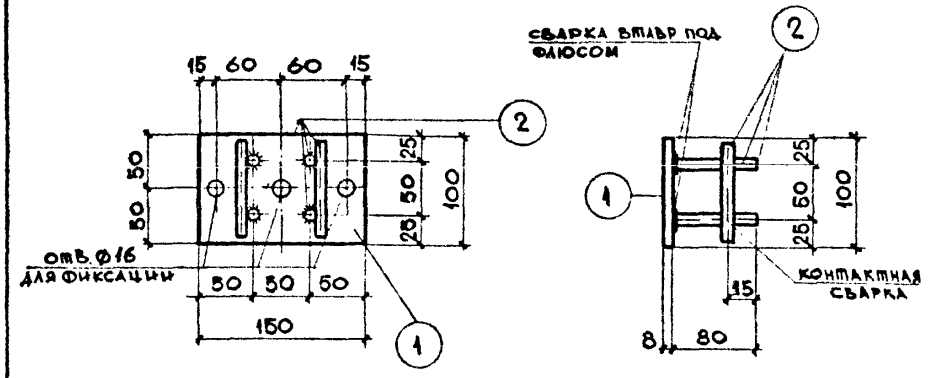

СПЕЦИФИКАЦИЯ СТАЛИ НА ИЗДЕЛИЕ								
МАРКА АРМАТ ИЗДЕЛ	№№ ПОЗ	СЕЧЕНИЕ ММ	ДЛИНА ММ	КОЛ ШТ	ОБЩАЯ ДЛИНА М	МАССА КГ	ОБЩАЯ МАССА КГ	МЛ 1
МЛ 1	1	-8×100	150	1	0,15	0,94	1,29	—
	2	Ø10 AII	95	6	0,57	0,35		
								лист 12б ИЖ 237 вып.1 часть 2

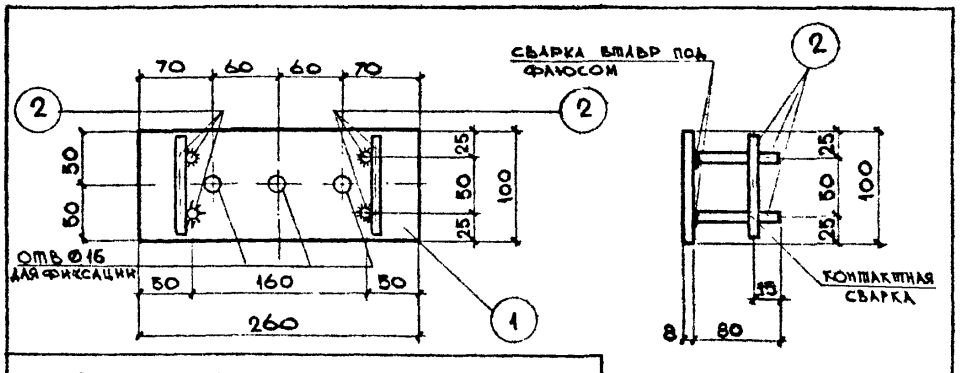

СПЕЦИФИКАЦИЯ СТАЛИ НА ИЗДЕЛИЕ								
МАРКА АРМАТ. ИЗДЕЛ	№№ ПОЗ	СЕЧЕНИЕ ММ	ДЛИНА ММ	КОЛ ШТ.	ОБЩАЯ ДЛИНА М	МАССА КГ	ОБЩАЯ МАССА КГ	
МЛ 2	1	-8×100	260	1	0,26	1,632	1,982	
	2	Ø10AII	95	6	0,57	0,350		

МЛ 2	ОБЪЕМНЫЕ ЭЛЕМЕНТЫ ШАХТЫ ЛИФТА	ИЖ 237 вып.1 часть 2
—	ПЕТЛИ ПА14, ПА12, ПА10; ЗАКЛАДНЫЕ ДЕТАЛИ МЛ1, МЛ2.	лист 12

КТБ Мосоргстроиматериалы	ОДЧ	Зав отделом Щукин	1978
		Гл констр Авдинсон	
		Вед констр Финельд	
		Конструктор Гарсия	
		Конструктор Гоголенко	

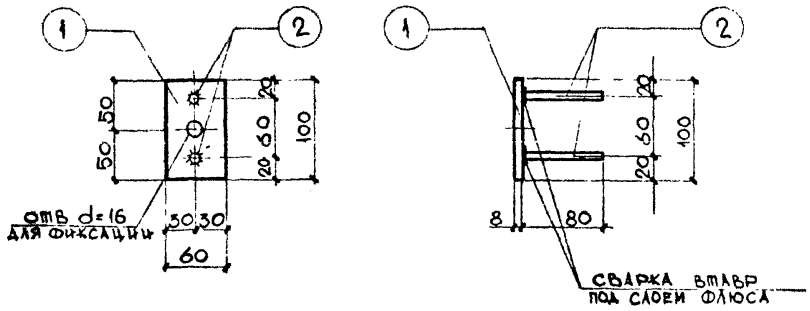

Спецификация стали на изделие								
Марка армат. издел.	№№ поз.	Сечение мм	Длина мм	Кол. шт.	Общая длина м	Масса кг	Общая масса кг	МЛ3
МЛ3	1	-8×60	100	1	0,1	0,377	0,455	—
	2	Ø8АIII	95	2	0,19	0,078		
								Лист 13а ИЖ 237 вып.1 часть 2

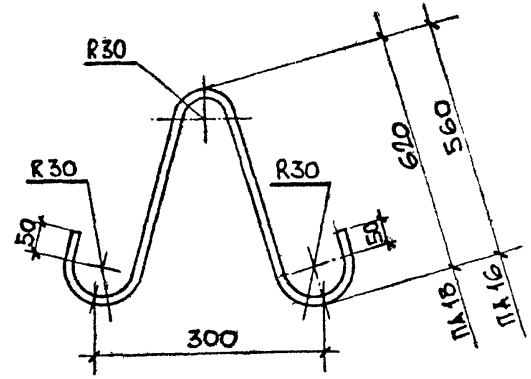

Спецификация стали на изделие							
Марка армат. издел.	№№ поз.	Сечение мм	Длина, мм	Кол. шт.	Общая длина, м	Масса, кг	Общая масса, кг
ПА18	–	Ø18АI	1515	1	1,515	3,03	3,03
ПА16	–	Ø16АI	1395	1	1,395	2,20	2,20

Лист 13б ИЖ 237 вып.1 часть 2

	Объемные элементы шахты лифта	ИЖ 237 вып.1 часть 2
—	Закладная деталь МЛ3. Петли ПА18, ПА16	Лист 13

1978 | 1

КТБ Мосоргстройматериалы

ОДЧ

Зав. отделом Щукин
Гл. констр. Айзинсон
Вед. констр. Финельд
Конструктор Гарсия
Конструктор Гоголенко

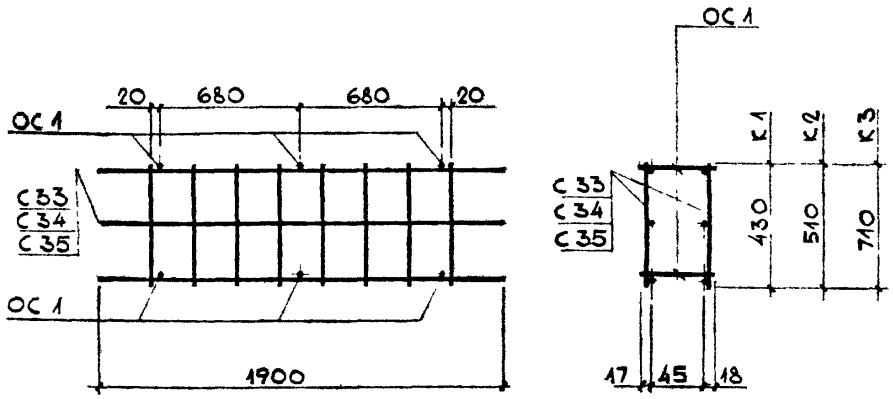

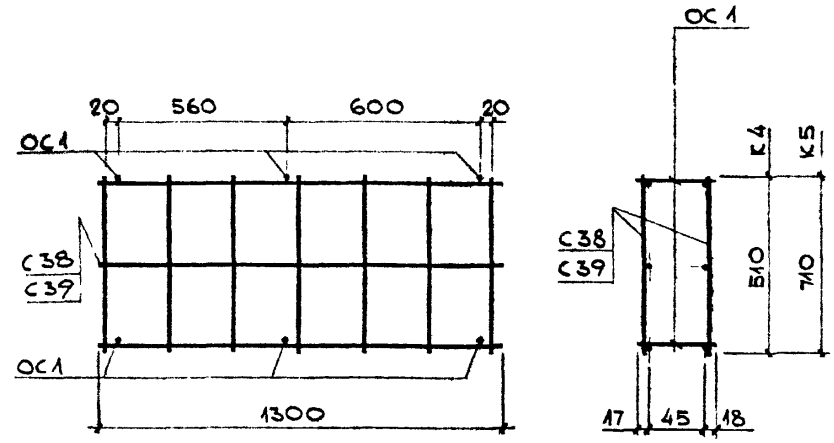

СПЕЦИФИКАЦИЯ СТАЛИ НА ИЗДЕЛИЕ

МАРКА ИЗДЕЛ.		№№ ПОЗ.	СЕЧЕНИЕ ММ	ДЛИНА ММ.	КОЛ. ШТ.	ОБЩАЯ ДЛИНА М.	МАССА КГ.	ОБЩАЯ МАССА КГ.
К1	С33	–	—	1900	2	—	5,132	5,238
	ОС1	–	⌀6AI	80	6	0,48	0,106	
К2	С34	—	—	1900	2	—	5,24	5,346
	ОС1	—	⌀6AI	80	6	0,48	0,106	
К3	С35	—	—	1900	2	—	5,544	5,65
	ОС1	—	⌀6AI	80	6	0,48	0,106	

К1; К2; К3

———

Лист 14а | ИЖ 237 вып. 1 часть 2

СПЕЦИФИКАЦИЯ СТАЛИ НА ИЗДЕЛИЕ

МАРКА ИЗДЕЛ.		№№ ПОЗ.	СЕЧЕНИЕ ММ	ДЛИНА ММ	КОЛ. ШТ.	ОБЩАЯ ДЛИНА М	МАССА КГ	ОБЩАЯ МАССА КГ.
К4	С38	—	—	1300	2	—	3,736	3,842
	ОС1	—	⌀6AI	80	6	0,48	0,106	
К5	С39	—	—	1300	2	—	3,994	4,10
	ОС1	—	⌀6AI	80	6	0,48	0,106	

К4, К5,

———

ОБЪЕМНЫЕ ЭЛЕМЕНТЫ ШАХТЫ ЛИФТА

КАРКАСЫ: К1, К2, К3, К4, К5,

ИЖ 237 вып. 1 часть 2

Лист 14

1978

Зав. отделом Щукин

Гл. констр. Айзинсон

Вед. констр. Финельд

Конструкт. Гарсия

КТБ Мосоргстроиматериалы

ОДЧ

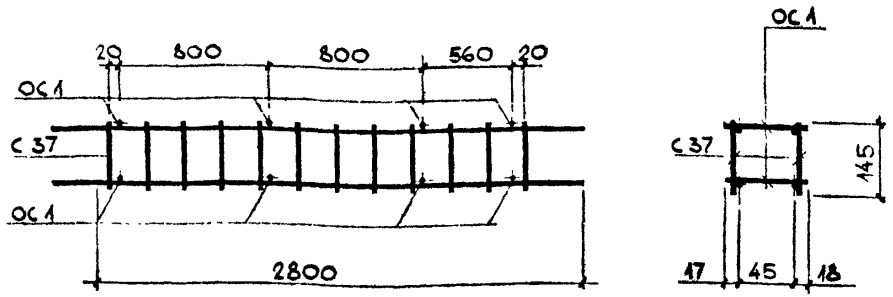

СПЕЦИФИКАЦИЯ СТАЛИ НА ИЗДЕЛИЕ

МАРКА ИЗДЕЛ.		№№ ПОЗ.	СЕЧЕНИЕ ММ	ДЛИНА ММ	КОЛ. ШТ.	ОБЩАЯ ДЛИНА М	МАССА КГ.	ОБЩАЯ МАССА КГ
К 6	С 37	—	—	2800	2	—	4,74	4,882
	ОС 1	—	⌀6АI	80	8	0,64	0,142	

К 6

—

ЛИСТ	15 а	ИШ 237 вып. 1 часть 2

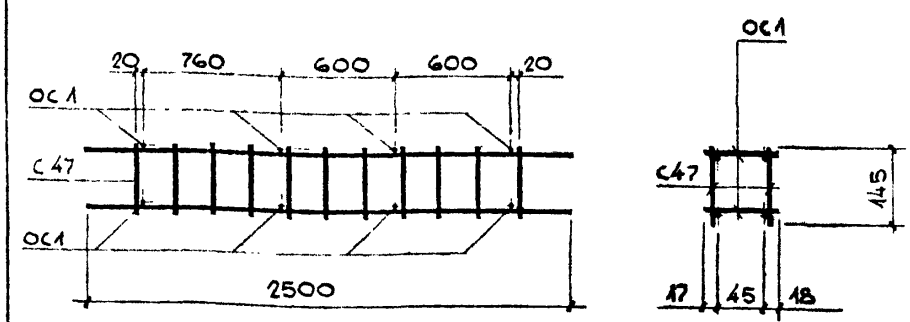

СПЕЦИФИКАЦИЯ СТАЛИ НА ИЗДЕЛИЕ

МАРКА ИЗДЕЛ.		№№ ПОЗ	СЕЧЕНИЕ ММ.	ДЛИНА ММ.	КОЛ ШТ.	ОБЩАЯ ДЛИНА М	МАССА КГ	ОБЩАЯ МАССА КГ.
К 8	С 47	—	—	2500	2	—	4,244	4,386
	ОС 1	—	⌀6АI	80	8	0,64	0,142	

К 8

—

ЛИСТ	15 б	ИШ 237 вып. 1 часть 2

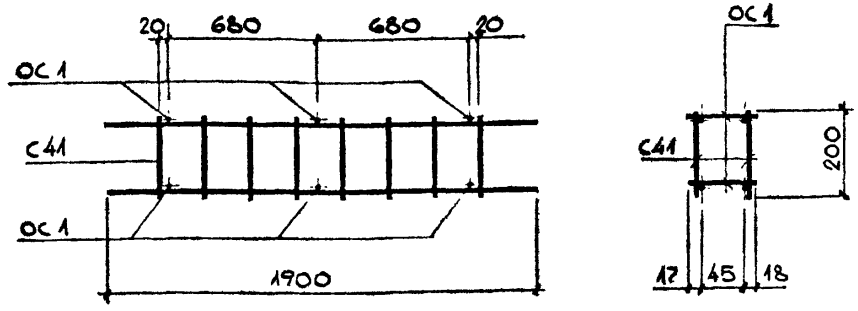

СПЕЦИФИКАЦИЯ СТАЛИ НА ИЗДЕЛИЕ

МАРКА ИЗДЕЛ.		№№ ПОЗ.	СЕЧЕНИЕ ММ.	ДЛИНА ММ	КОЛ ШТ	ОБЩАЯ ДЛИНА М.	МАССА КГ	ОБЩАЯ МАССА КГ
К 7	С 41	—	—	1900	2	—	3,296	3,402
	ОС 1	—	⌀6АI	80	6	0,48	0,106	

К 7

—

ЛИСТ	15 в	ИШ 237 вып. 1 часть 2

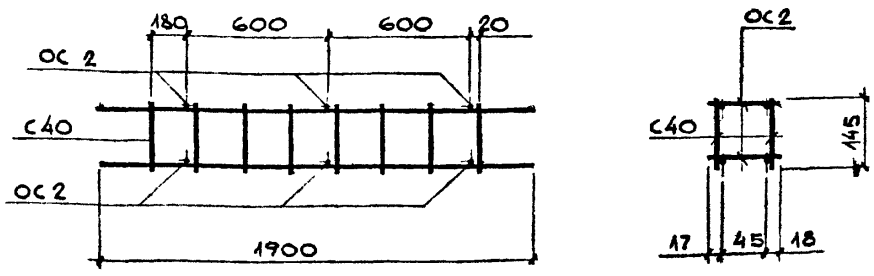

СПЕЦИФИКАЦИЯ СТАЛИ НА ИЗДЕЛИЕ

МАРКА ИЗДЕЛ		№№ ПОЗ	СЕЧЕНИЕ ММ	ДЛИНА ММ	КОЛ ШТ.	ОБЩАЯ ДЛИНА М	МАССА КГ	ОБЩАЯ МАССА КГ
К 9	С 40	—	—	1900	2	—	3,216	3,322
	ОС 1	—	⌀6АI	80	6	0,48	0,106	

К 9	ОБЪЕМНЫЕ ЭЛЕМЕНТЫ ШАХТЫ ЛИФТА	ИШ 237 вып. 1 часть 2
—	КАРКАСЫ К6, К7, К8; К9,	ЛИСТ 15

1978

—

ЗАВ. ОТДЕЛОМ	ЩУКИН	
ГЛ. КОНСТР	ДИЗИНСОН	
ВЕД. КОНСТР	ФИНЕЛЬД	
КОНСТРУКТОР	ГАРСИЯ	

КТБ СТРОЙМАТЕРИАЛЫ

Моco

ОДН

gost.e-ecolog.ru