ИЖ 237

ОБЪЕМНЫЕ ЭЛЕМЕНТЫ ШАХТЫ ЛИФТА

ВЫПУСК 1

ЧАСТЬ 1 ОБЩИЕ ВИДЫ и АРМИРОВАНИЕ

РАБОЧИЕ ЧЕРТЕЖИ

gost.e-ecolog.ru

МОСКВА 1978

ОРДЕНА ЛЕНИНА
ГЛАВМОСПРОМСТРОЙМАТЕРИАЛЫ
при МОСГОРИСПОЛКОМЕ

КТБ

МОСОРГСТРОЙМАТЕРИАЛЫ

ИЖ 237

ОБЪЕМНЫЕ ЭЛЕМЕНТЫ ШАХТЫ ЛИФТА

ВЫПУСК 1

ЧАСТЬ 1 ОБЩИЕ ВИДЫ и АРМИРОВАНИЕ

РАБОЧИЕ ЧЕРТЕЖИ

Гл. конструктор Айзинсон
Вед. конструктор Финельд

МОСКВА 1978

Введено в действие приказом № 17 по КТБ Мосоргстройматериалы от 26 марта 1979 года.

СОДЕРЖАНИЕ

лист		стр.
–	Содержание	2
–	Пояснительная записка	3-4
I-2	Номенклатура	5-6
3-5	ШЛ 32с28-ВI, ШЛ 32с28-I-ВI. Общий вид. Армирование	7-9
6-8	ШЛ 32с30-ВI, ШЛ 32с30-I-ВI. Общий вид. Армирование	I0-I2
9-II	ШЛ 32сI4-ВI. Общий вид. Армирование	I3-I5
I2-I3	ШЛ 32сI4д-ВI. Общий вид. Армирование	I6-I7
I4-I5	ШЛ 32с9-ВI. Общий вид. Армирование	I8-I9
I6-I7	ШЛ 32с9-Iл-ВI. Общий вид. Армирование	20-2I
I8-I9	ШЛ 32с9-Iп-ВI. Общий вид. Армирование	22-23
20-23	ШЛГ 50сл28-ВI. Общий вид. Армирование	24-27
24-27	ШЛГ 50сл30-ВI. Общий вид. Армирование	28-3I
28-3I	ШЛГ 50п30-ВI, ШЛГ 50п30-I-ВI. Общий вид. Армирование	32-35
32-34	ШЛ 50с30-ВI, ШЛ50с30-I-ВI. Общий вид. Армирование	36-38
35-37	ШЛГ 50 I4-ВI. Общий вид. Армирование	39-4I
38-40	ШЛГ 50 I4д-ВI. Общий вид. Армирование	42-44
4I-42	ШЛГ 50 9-ВI. Общий вид. Армирование	45-46
43-46	ШЛГ 50 9-Iл-ВI, ШЛГ 50 9-Iп-ВI. Общий вид. Армирование	47-50
47-48	ШЛ 50с9-ВI. Общий вид. Армирование	5I-52
49-50	ШЛ 50с9-Iл-ВI. Общий вид. Армирование	53-54
5I-52	ШЛ 50с9-Iп-ВI. Общий вид. Армирование	55-56
53-54	ШЛГ 50п9-ВI. Общий вид. Армирование	57-58
55-56	ШЛГ 50п9-Iл-ВI. Общий вид. Армирование	59-60
57-58	ШЛГ 50п9-Iп-ВI. Общий вид. Армирование	6I-62
59-60	Общий вид. Узлы	63-64
6I	Армирование. Сечения	65
62-63	Выборка стали на изделие	66-67

1978г

Зав. отделом Щукин
Гл. конструк Аизисон
Вед. констр Финельд

КТБ Мосоргстройматериалы

044

Объемные элементы шахты лифта	ИИ 237 Вып 1 Часть 1
Содержание	Лист —

ПОЯСНИТЕЛЬНАЯ ЗАПИСКА

Альбом рабочих чертежей объёмных элементов шахты лифта ИЖ 237 выпускI разработан в составе двух частей на основании рабочих чертежей РС 040I, РС 0402, 5РС 0403, 5РС 0404, НК-I87-03 2ред, РС 0462-77 вып.2, РС 04I3-77, ИЖ-28 разработанных МНИИТЭП, Управлением Моспроект-I и КТБ Мосоргстройматериалы. Конструкция объёмных элементов разработана с учётом технологии их изготовления на заводе ЖБИ №23 Главмоспромстройматериалов в специальных формах со складывающимися сердечниками.

В отличие от перечисленных выше альбомов рабочих чертежей, армирование глухих участков стен выполнено одинарными сетками, а арматурные сетки запроектированы в единой системе, требующей минимального количества переналадок сварочных машин.

Маркировка объёмных элементов принята по перечисленным выше альбомам с добавлением индексов "ВI", обозначающих технологический вариант изделий. Значение остальных элементов маркировки:

буквы ШЛ – шахты лифта;
буква Г – грузопассажирский лифт;
цифры 50 и 32 – грузоподъёмность лифта соответственно 500 и 320кг;
буквы сл, с, п – указывают на расположение противовеса по отношению ко входу в лифт: с – сзади, сл– слева, п – справа;
цифры 28, 30, I4, 9 – высоту объёмного элемента в дм;
буква д – обозначает, что элемент устанавливается в домах серии П-68;
цифра I – обозначает, что элемент устанавливается на первом этаже.

В первой части выпускаI разработаны общие виды и армирование объёмных элементов, во второй части – арматурные изделия. В случае расширения номенклатуры изделий или изменения технологии, рабочие чертежи на новые объёмные элементы для шахты лифта предлагается разрабатывать в последующих выпусках альбома ИЖ 237.

Конструирование объёмных элементов выполнено в соответствии с требованиями главы СНиП П-2I-75 и отвечают требованиям СНиП 2.03.0I-84.

Отклонения размеров изделий от проектных и отклонения от проектного положения закладных деталей не должны превышать величин, указанных в ГОСТ I7538-82. Требования к качеству поверхностей должны приниматься по тому же ГОСТу.

Класс (марка) бетона по прочности на сжатие – ВI5(200), по морозостойкости – F50.

Отпускная прочность бетона в любое время года должна составлять не менее 70% от проектной марки. Завод-изготовитель должен гарантировать достижение проектной прочности бетона в 28-дневном возрасте по результатам испытаний образцов-кубов в соответствии с ГОСТ I30I5.0-83.

Каналы диаметром 60мм могут образовываться установкой пластмассовых труб с внутренним диаметром, равным требуемым диаметрам каналов.

Армирование объёмных элементов осуществляется сетками, собираемыми в пространственный каркас на сердечнике формы.

Проектное положение сеток, армирующих глухие участки стен, обеспечивается установкой пластмассовых фиксаторов и вязкой мест пересечений сеток.

Испытания объёмных элементов должны производиться неразрушающими методами в соответствии с требованиями ГОСТ 8829-85.

Изделия должны храниться и транспортироваться в рабочем положении в один ряд с опиранием на деревянные подкладки, устанавливаемые под углы изделий.

Систематический контроль за качеством изготовления, правилами приёмки, маркировкой, условиями складирования и транспортирования, а также другими техническими требованиями должен осуществляться в соответствии с требованиями ГОСТ I30I5.0-83, ГОСТ I30I5.I-8I, ГОСТ I30I5.2-8I, ГОСТ I30I5.3-8I, ГОСТ I30I5.4-84.

В альбоме принята следующая маркировка узлов:

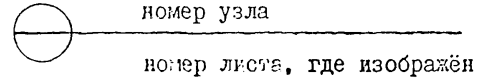

Изделия, изготовленные по данным рабочим чертежам, взаимозаменяемы с соответствующими объёмными элементами по перечисленным

выше альбомам, не имеющими в маркировке индексов "ВI"; объёмные элементы ШЛ 32с28-ВI, ШЛ 32с28-I-ВI, ШЛГ 50сл28-ВI, ШЛ 32с30-ВI, ШЛ 32с30-I-ВI, ШЛГ 50сл 30-ВI взаимозаменяемы с соответствующими объёмными элементами по альбомам 5РС 0403 и 5РС 0404, имеющими перед маркой индекс "5".

Вопросы, связанные с применением объёмных элементов, освещены в альбомах РС 040I, РС 0402, НК-I87-03 2ред., РС 0462-77 вып.2, РС 04I3-77.

Корректировка альбома 20.I2.88г выполнена с целью внесения дополнений и изменений, выявившихся в процессе изготовления изделий на заводе ЖБИ №23.

1978 | 1

НОМЕНКЛАТУРА

№№ п/п	Марка элемента	Эскиз	Размеры мм Д	Ш	В	Марка бетона	Объем изделия м³	Масса* изделия кг	Расход бетона м³	Расход стали, кг: арматура	закладные детали	всего	Расход стали на 1 м³ бетона	№ № листов
1	ШЛ 32 с 28-В1	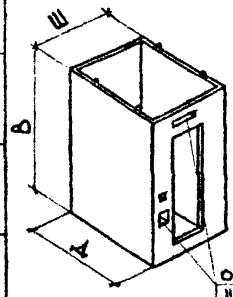	1930	1820	2790	М200	2,0	5000	2,0	41,3	14,9	56,2	—	3-5
2	ШЛ 32 с 28-1-В1						2,0	5000	2,0	41,3	14,9	56,2	—	
3	ШЛ 32 с 30-В1				2990		2,15	5380	2,15	43,0	14,9	57,9	—	6-8
4	ШЛ 32 с 30-1-В1	Отверстия для ШЛ 32 с 28-1-В1 ШЛ 32 с 30-1-В1					2,15	5380	2,15	43,0	14,9	57,9	—	
5	ШЛ 32 с 14-В1	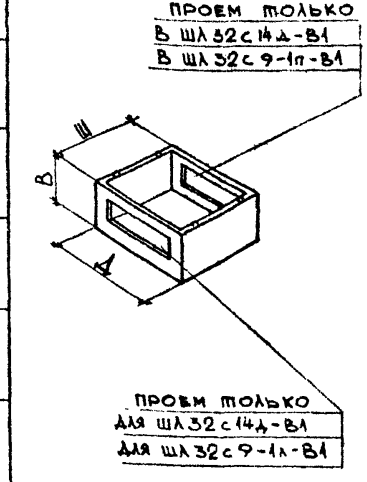 Проем только В ШЛ 32 с 14Д-В1 В ШЛ 32 с 9-1п-В1	1930	1820	1390	М200	1,08	2700	1,08	18,4	8,36	26,8	—	9-11
6	ШЛ 32 с 14Д-В1						0,838	2100	0,838	26,4	10,2	36,6	—	12-13
7	ШЛ 32 с 9-В1				890		0,692	1730	0,692	11,9	6,55	18,4	—	14-15
8	ШЛ 32 с 9-1Д-В1						0,622	1560	0,622	15,5	9,43	24,9	—	16-17
9	ШЛ 32 с 9-1п-В1	Проем только для ШЛ 32 с 14Д-В1 для ШЛ 32 с 9-1Д-В1					0,622	1560	0,622	15,5	9,43	24,9	—	18-19

*Масса изделий указана при плотности железобетона 2500 кг/м³.

Зав. отделом	Шукин	
ГИ констр	Айзинсон	
Вед. констр	Финевый	
Конструктор	Гарсия	

КТБ Мосоргстройматериалы

ОДЧ

Объемные элементы шахты лифта		ИЖ 237 вып. 1; часть 1
Номенклатура		Лист 1

НОМЕНКЛАТУРА

№№ п/п	Марка элемента	Эскиз	Размеры мм Д	Ш	В	Марка бетона	Объем изделия м³	Масса* изделия кг	Расход бетона м³	Расход стали кг: Арматура	Заклад. детали	Всего	Расход стали на 1 м³ бетона	№№ листов
10	ШЛГ 50 сл. 28-В1	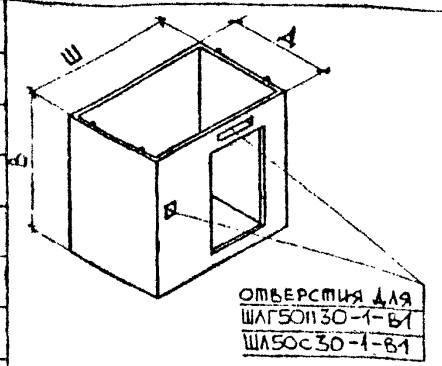	1930	2920	2790	М200	2,50	6250	2,50	50,6	17,3	67,9	—	20-23
11	ШЛГ 50 сл. 30-В1				2990		2,70	6750	2,70	52,7	17,3	70,0	—	24-27
12	ШЛГ 50п 30-В1		2780	2120			2,93	7330	2,93	55,0	17,1	72,1	—	28-31
13	ШЛГ 50п 30-1-В1						2,93	7330	2,93	55,0	18,4	73,4	—	
14	ШЛ 50с 30-В1		2230	2020			2,50	6250	2,50	51,8	19,0	70,8	—	32-34
15	ШЛ 50с 30-1-В1						2,50	6250	2,50	51,8	20,4	72,2	—	
16	ШЛГ 50 14-В1	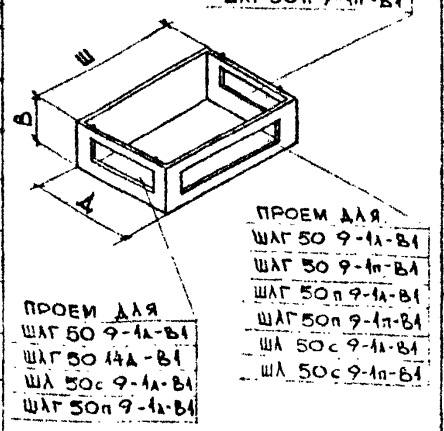	1930	2920	1390	М200	1,38	3450	1,38	23,5	8,36	31,9	—	35-37
17	ШЛГ 50 14Д-В1						1,20	3000	1,20	30,8	10,2	41,0	—	38-40
18	ШЛГ 50 9-В1				890		0,883	2210	0,883	15,3	6,54	21,8	—	41-42
19	ШЛГ 50 9-1л-В1						0,727	1820	0,727	22,5	11,3	33,8	—	43-46
20	ШЛГ 50 9-1п-В1						0,727	1820	0,727	22,5	11,3	33,8	—	
21	ШЛ 50с 9-В1		2230	2020			0,791	1980	0,791	12,6	7,93	20,5	—	47-48
22	ШЛ 50с 9-1л-В1						0,674	1690	0,674	21,8	11,7	33,5	—	49-50
23	ШЛ 50с 9-1п-В1						0,674	1690	0,674	21,8	11,7	33,5	—	51-52
24	ШЛГ 50п 9-В1		2780	2120			0,927	2320	0,927	15,36	5,95	21,3	—	53-54
25	ШЛГ 50п 9-1л-В1						0,78	1950	0,78	23,9	10,7	34,6	—	55-56
26	ШЛГ 50п 9-1п-В1						0,78	1950	0,78	23,9	10,7	34,6	—	57-58

Эскиз:

*Масса изделий указана при плотности железобетона 2500 кг/м³.

Объемные элементы шахты лифта	ИЖ 237 вып 1 часть
Номенклатура	Лист 2

Зав. отделом	Шукин	1978
Гл. констр.	Айзинсон	
Вед. констр.	Финельд	
Конструктор	Гарсия	

КТБ Мосоргстройматериалы

ОДЧ

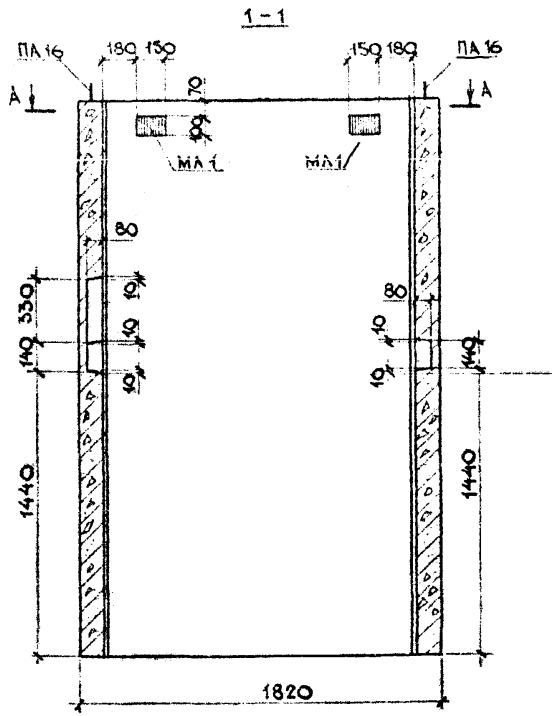

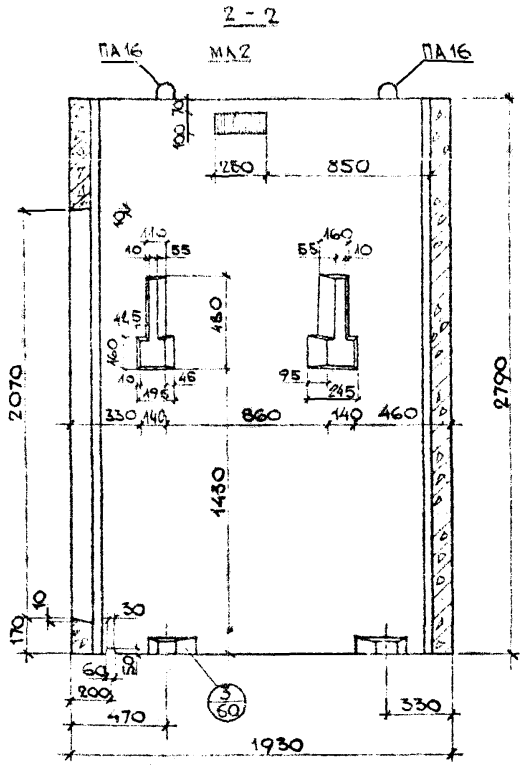

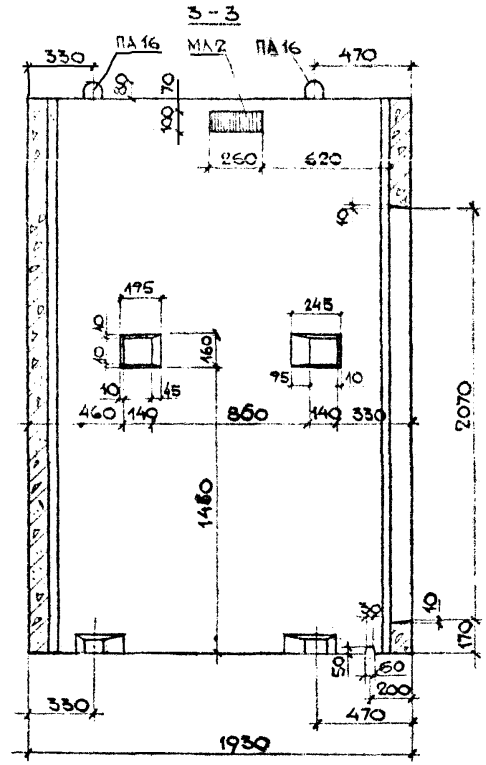

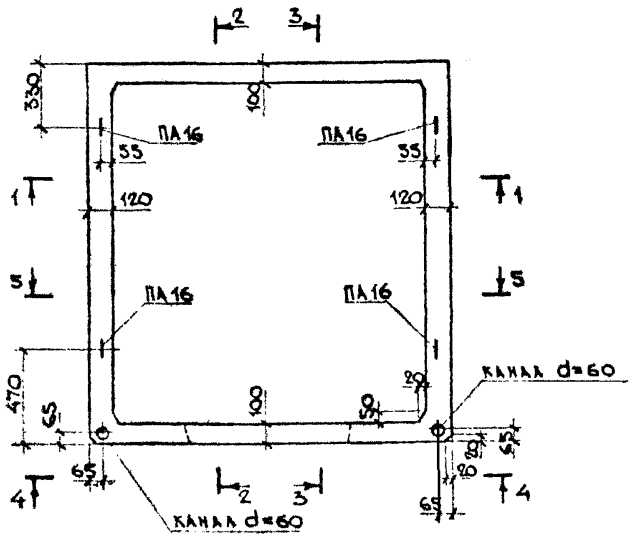

1. СЕЧЕНИЕ А-А СМОТРИ ЛИСТ №5.
2. РАЗРЕЗ 5-5 И ВИД 4-4 СМОТРИ ЛИСТ №4

Показатели на одно изделие				
Наименование изделия		—	ША32с28-В1	ША32с28-1-В1
Масса изделия		кг	5000	5000
Объем изделия		м³	2,0	2,0
Расход стали	Арматура	кг	41,3	41,3
	Заклад дет.	кг	14,9	14,9
	Всего	кг	56,2	56,2
Расход бетона		м³	2,0	2,0
Марка бетона по прочности на сжатие		—	М 200	М 200

Объемные элементы шахты лифта ША32с28-В1, ША32с28-1-В1.	ИЖ 237 вып.1, часть 1
Общий вид.	Лист 3

Согласовано: Гл. инженер пр. МТО МНИИТЭП Лагобер 01.89

1978 г. М 1:25

Зав. отделом Щукин
Гл. конструк. Аизинсон
Вед. констр. Финельд
Конструктор Булатова

КТБ Мосоргстроиматериалы

ОДЧ

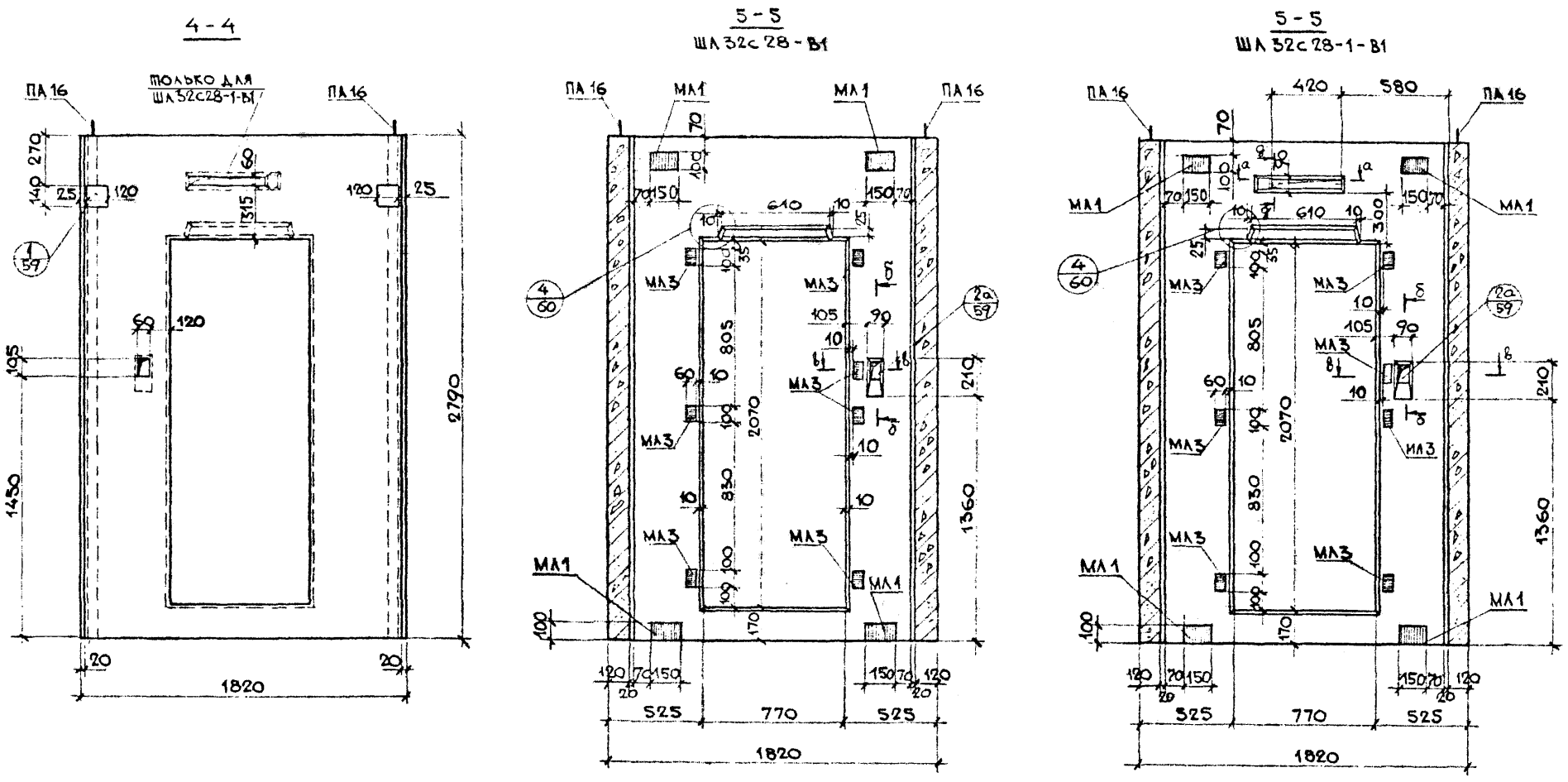

1. Сечения а-а, д-д, б-б, в-в смотри лист №60
2. После оборудования установок для формования об'емных элементов кессонами для ниш размером 610×25 ниши размером 420×60 аннулируются.

Объемные элементы шахты лифта ШЛ32С28-В1, ШЛ32С28-1-В1		Ин 237 вып. 1 часть 1
Общий вид		Лист 4

Согласовано: Гл. инженер пр. МТО МНИИТЭП Лаговер

1978 г. М 1:25

Зав. отделом Щукин; Гл. конструк. Анзинсон; Вед. констр. Финельд; Конструктор Булатова

КТБ Мосоргстройматериалы

ОДЧ

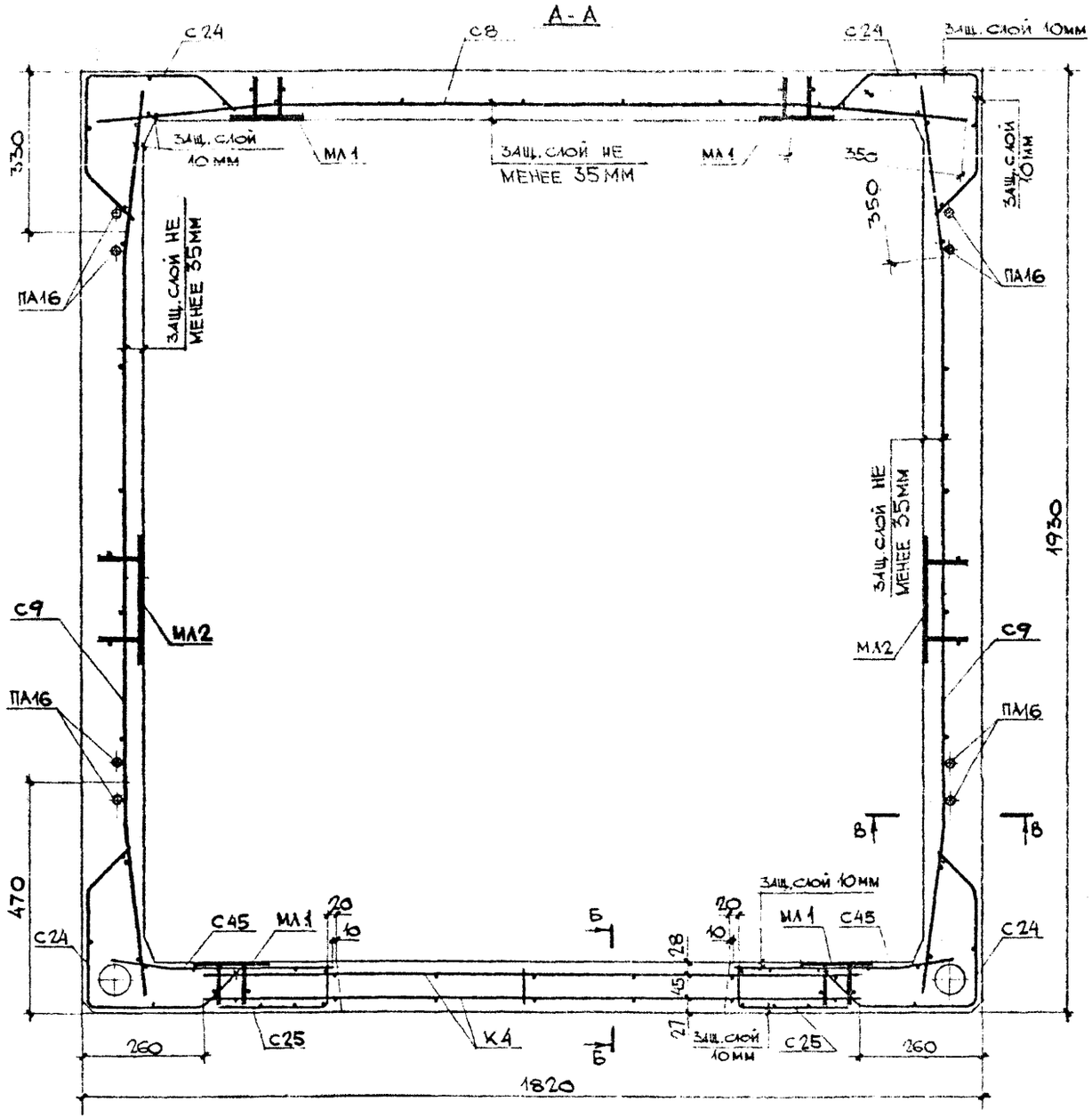

ВЫБОРКА АРМАТУРНЫХ ИЗДЕЛИЙ И ЗАКЛАДНЫХ ДЕТАЛЕЙ

Марка изделия	Марка арм. изд.	Кол. шт.	Масса, кг 1 шт.	Масса, кг всех	№ № лист.
ШЛ32с28-1-В1 ШЛ32с28-В1	С8	1	4,55	4,55	2
	С9	2	4,694	9,388	3а
	С24	4	1,923	7,692	6а
	С25	2	1,285	2,57	6
	С45	2	1,664	3,328	11а
	С27	1	1,12	1,12	1а
	К4	1	3,842	3,842	14
	ПА16	4	2,2	8,8	12а
	МЛ1	6	1,292	7,752	12б
	МЛ2	2	1,982	3,964	12
	МЛ3	7	0,455	3,185	13а
	Итого			56,2	

1. Сечения Б-Б и В-В смотри лист №61.

Зав. отделом	Щукин		
Гл. констр.	Лизинсон		
Вед. констр.	Фринбльд		
Конструктор	Курбанова		

1978 М 1:10

Мосоргстройматериалы КТБ

024

Объемные элементы шахты лифта ШЛ32с28-В1 ШЛ32с28-1-В1

Армирование

ИИН 237 вып. 1 часть

Лист 5

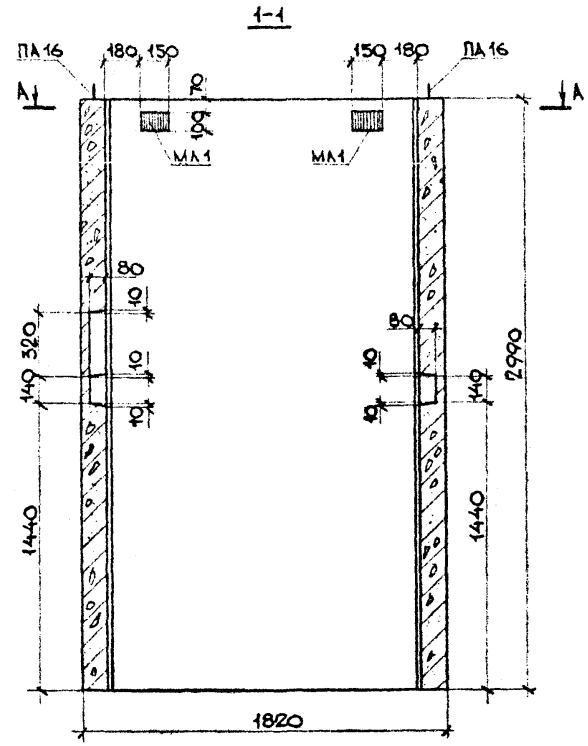

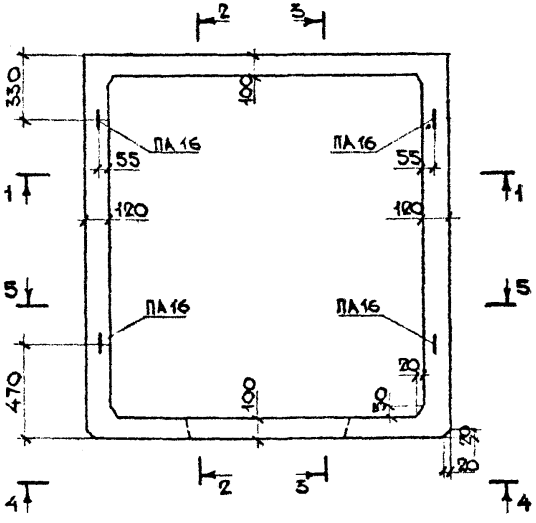

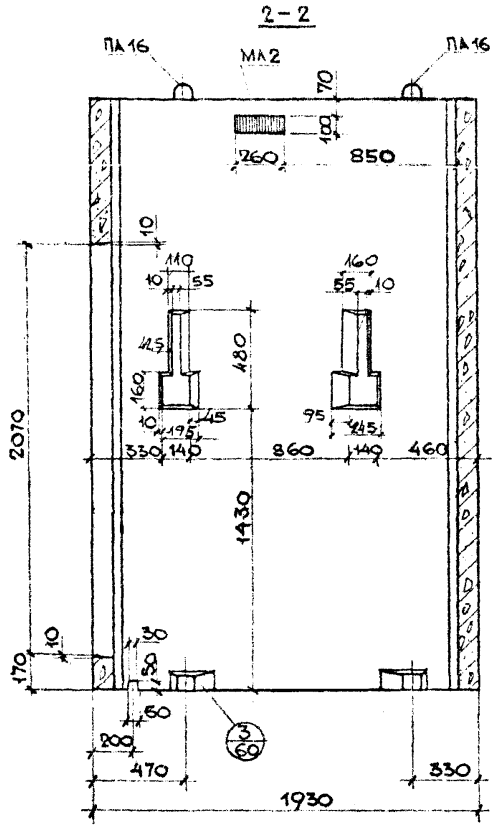

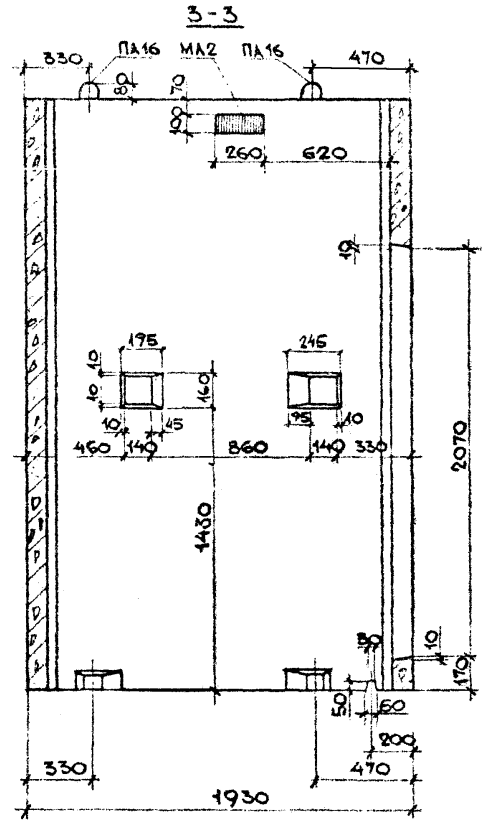

1. Разрез 5-5 и вид 4-4 смотри лист №7.
2. Сечение А-А смотри лист №8.

Показатели на одно изделие				
Наименование изделия		—	ША32с30-В1	ША32с30-1-В1
Масса изделия		кг	5380	5380
Объем изделия		м³	2,15	2,15
Расход стали	Арматура	кг	43,0	43,0
	Заклад. дет.	кг	14,9	14,9
	Всего	кг	57,9	57,9
Расход бетона		м³	2,15	2,15
Марка бетона по прочности на сжатие		—	М 200	М 200

Объемные элементы шахты лифтов ША32с30-1-В1, ША32с30-В1	ИИ 237 вып. 1, часть I	
Общий вид.		Лист 6

ГПИ Мосоргстройматериалы	1978 г.	М 1:25	
Зав. отделом Щукин	Согласовано:		
ГА. конструк. Айзинсон	ГИ. инженер пр. МТО МНИИТЭП		
Вед. констр. Финельд	Латовер		
Конструкт. Булатова			
			004

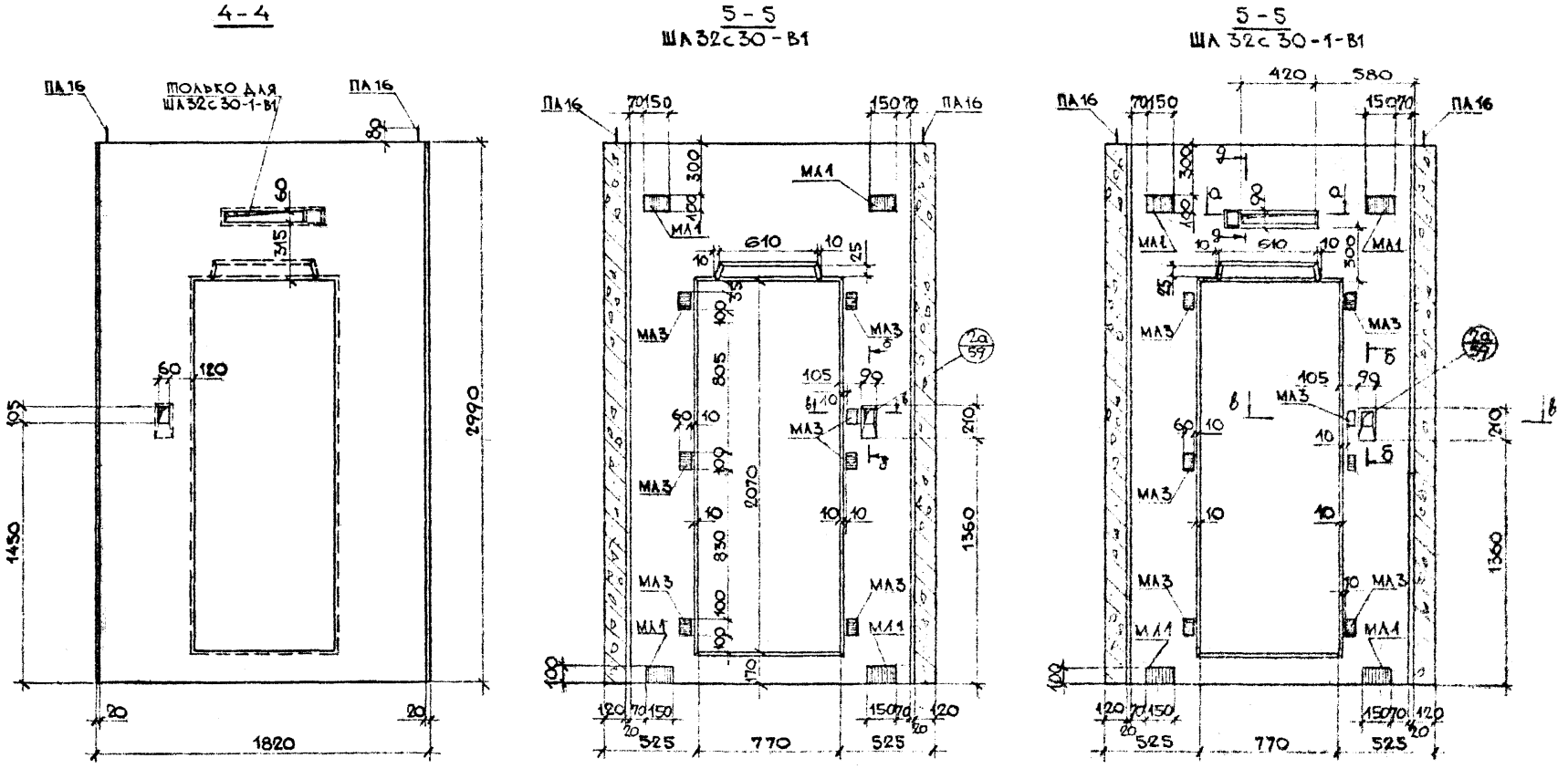

1. Сечения б-б, в-в, д-д, а-а смотри лист №60.
2. После оборудования установок для формования объемных элементов кессонами для ниш размером 610х25 ниши размером 420х60 аннулируются.

Объемные элементы шахты лифта ШЛ32с30-1-В1, ШЛ32с30-В1	ИЖ 237 вып.1 часть 1	
Общий вид	Лист 7	

КТБ Мосоргстройматериалы

ОДЧ

Зав. отделом Щукин
Гл. конструк Айзинсон
Вед. констр. Финельд
Конструктор Булатова

Согласовано:
Гл. инженер пр. МТО МНИИТЭП
Лаговер

1978г.
М 1:25

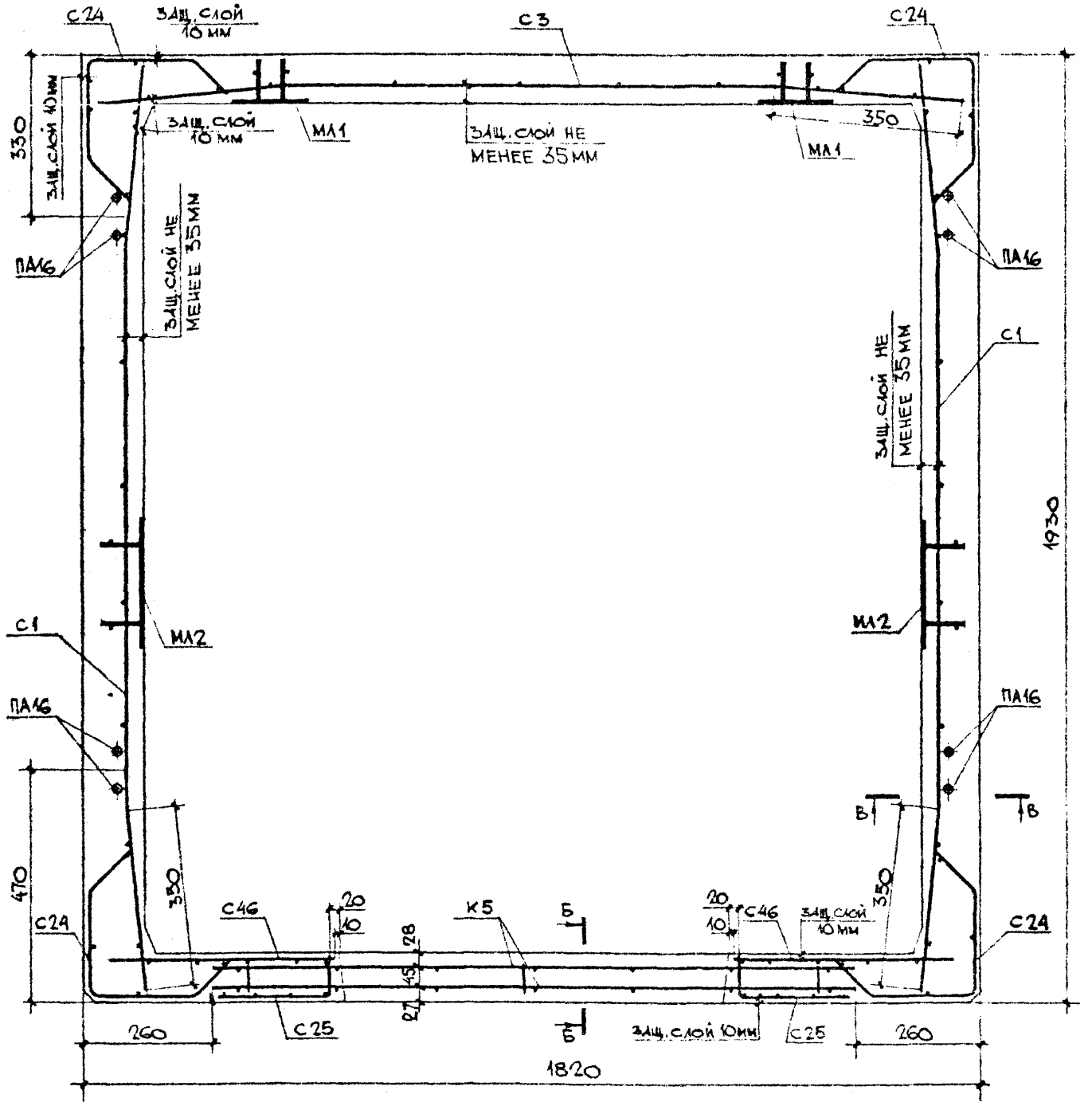

ВЫБОРКА АРМАТУРНЫХ ИЗДЕЛИЙ И ЗАКЛАДНЫХ ДЕТАЛЕЙ					
МАРКА ИЗДЕЛИЯ	МАРКА АРМАТ. ИЗДЕЛИЯ	КОЛ. ШТ.	МАССА, КГ 1 ШТ.	МАССА, КГ ВСЕХ	№№ ЛИСТ.
ШЛ 32 С 30-1-В1	С1	2	5,108	10,216	1а
	С3	1	4,95	4,95	1
	С24	4	1,923	7,692	6а
	С27	1	1,12	1,12	7а
	С46	2	1,802	3,604	11а
	К5	1	4,10	4,10	14
	С25	2	1,285	2,57	6
ШЛ 32 С 30-В1	ПА16	4	2,2	8,8	13б
	МЛ1	6	1,292	7,752	12б
	МЛ2	2	1,982	3,964	12
	МЛ3	7	0,455	3,185	13а
	ИТОГО			57,9	

1. Сечения Б-Б и В-В смотри лист № 61.

ОБЪЕМНЫЕ ЭЛЕМЕНТЫ ШАХТЫ ЛИФТА ШЛ 32С30-В1; ШЛ 32С30-1-В1	ИЖ 237 вып. 1. часть 1	
АРМИРОВАНИЕ		ЛИСТ 8

ЗАВ. ОТДЕЛОМ	ЩУКИН	1978
ГЛ. КОНСТРУКТ.	АЙЗИНСОН	М 1:10
ВЕД. КОНСТР.	ФРИНЕЛЬД	
КОНСТРУКТОР	КУРБАНОВА	
КТБ МОСОРГСТРОЙМАТЕРИАЛЫ	ОДЧ	

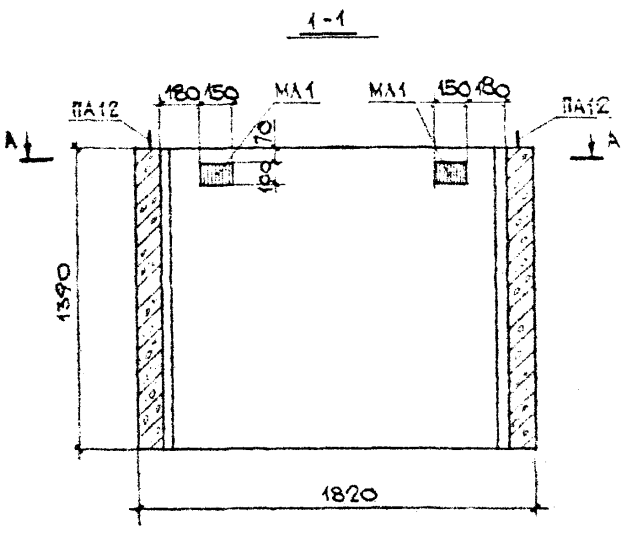

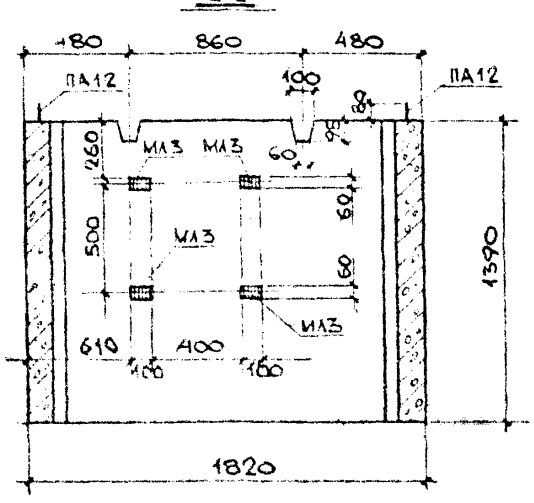

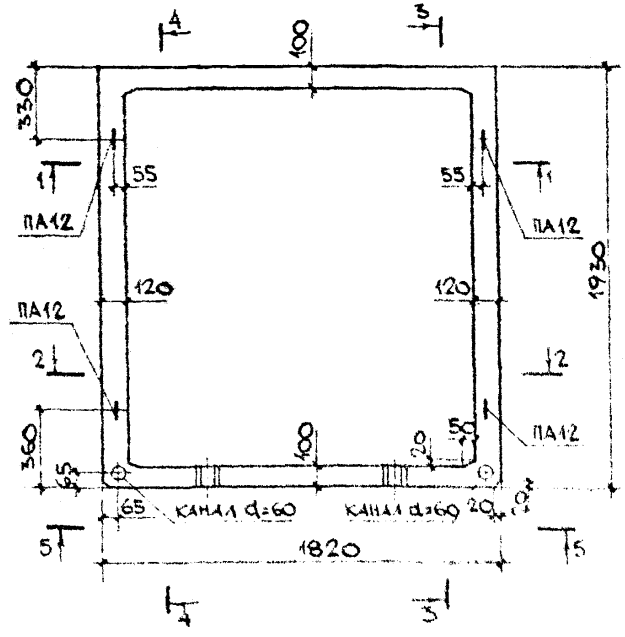

1. Сечение А-А смотри лист №11
2. Разрезы 3-3, 4-4 и вид 5-5 смотри лист №10.

ПОКАЗАТЕЛИ НА ОДНО ИЗДЕЛИЕ			
МАССА ИЗДЕЛИЯ		кг	2700
ОБЪЕМ ИЗДЕЛИЯ		м³	1,08
РАСХОД СТАЛИ	АРМАТУРА	кг	18,4
	ЗАКЛАДНЫЕ ДЕТ	кг	8,36
	ВСЕГО	кг	26,8
РАСХОД БЕТОНА		м³	1,08
МАРКА БЕТОНА ПО ПРОЧНОСТИ НА СЖАТИЕ			М 300

ОБЪЕМНЫЙ ЭЛЕМЕНТ [illegible]

ОБЩИЙ ВИД

ИТ [illegible]

ЛИСТ 9

СОГЛАСОВАНО:			1976
ГЛ. ИНЖЕНЕР ПР. МТО МИНИТЭП			М 1:25
ЛАГОВЕР			
ЗАВ. ОТДЕЛОМ	ЩУКИН		
ГЛ. КОНСТР.	АЙЗИНСОН		
ВЕД. КОНСТР.	ФИНЕЛЬД		
КОНСТРУКТОР	КУРБАНОВА		
КТБ МОСОРГСТРОЙМАТЕРИАЛЫ			
ОДЧ			

3-3

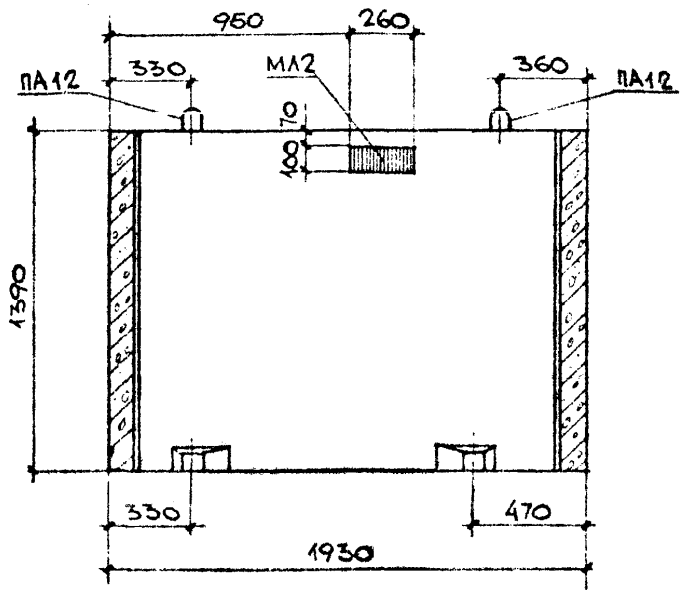

4-4

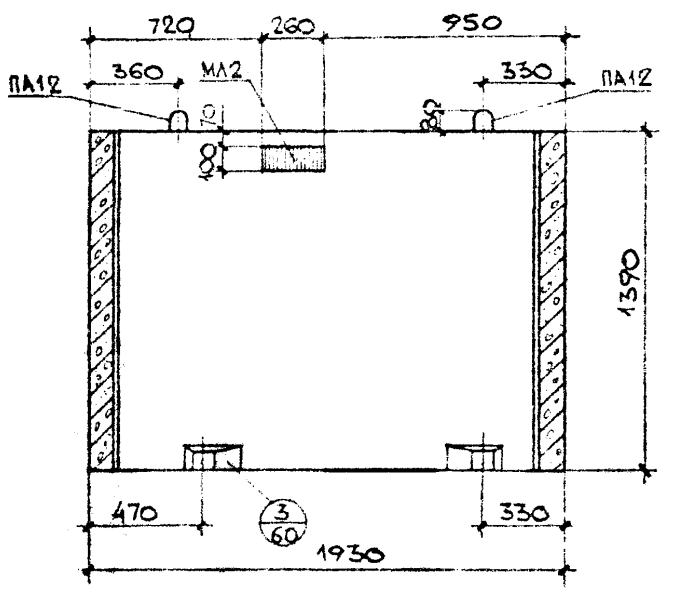

5-5

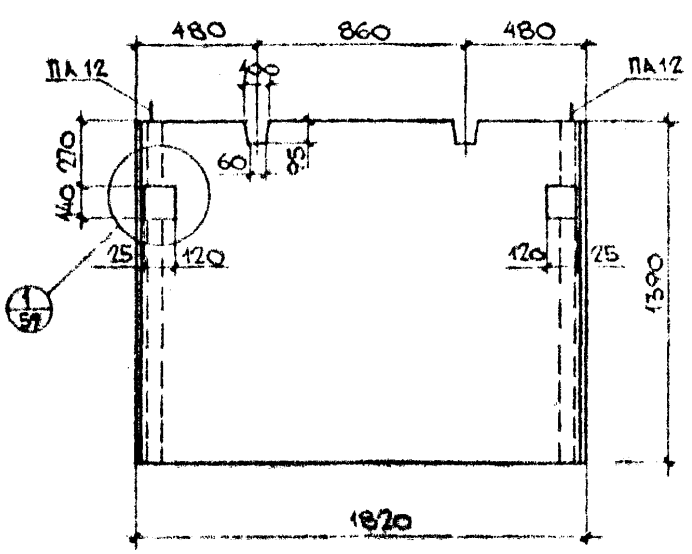

						1978	М 1:25

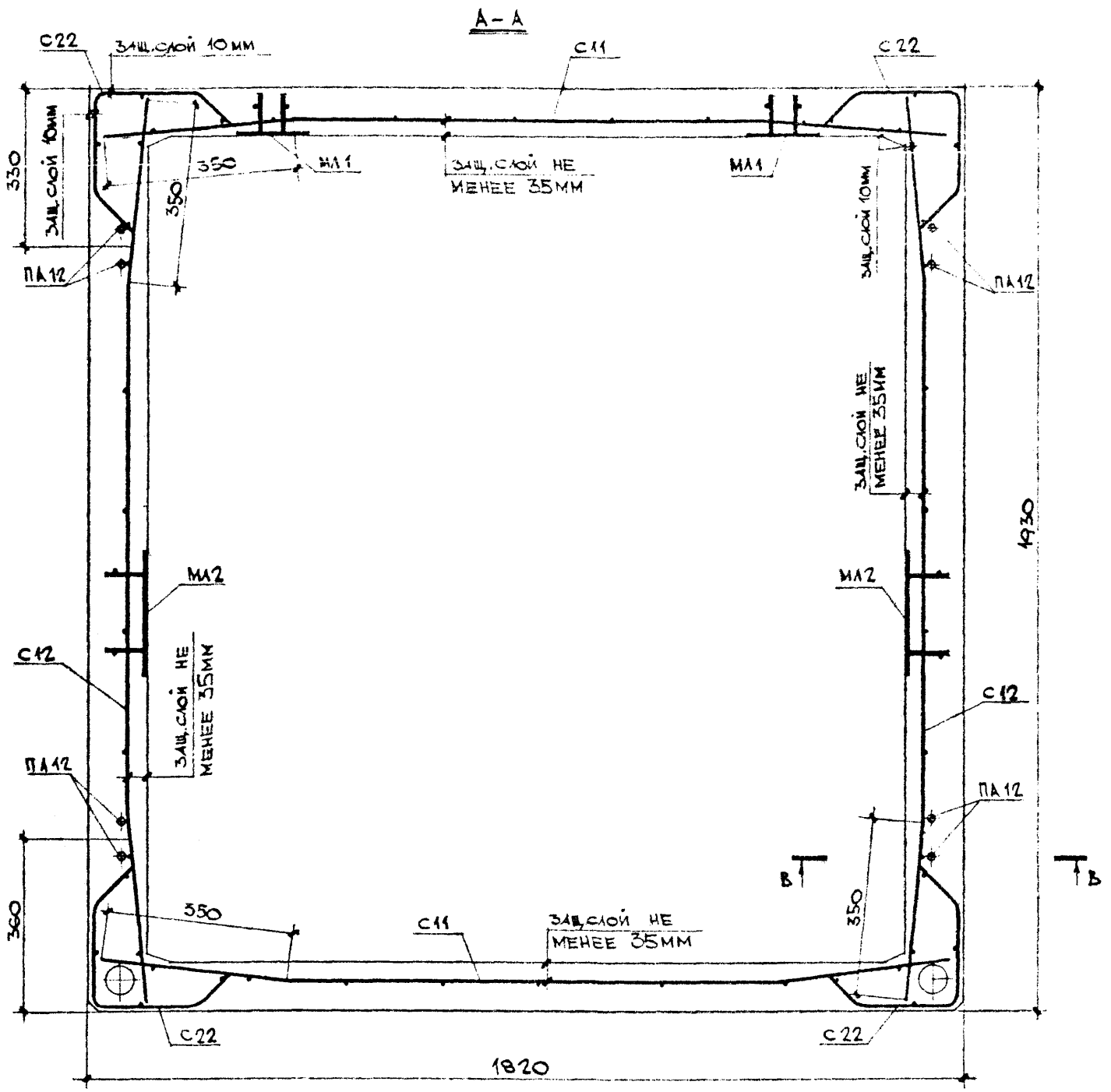

ВЫБОРКА АРМАТУРНЫХ ИЗДЕЛИЙ И ЗАКЛАДНЫХ ДЕТАЛЕЙ

МАРКА ИЗДЕЛИЯ	МАРКА АРМАТ. ИЗДЕЛИЯ	КОЛ. ШТ.	МАССА КГ 1 ШТ.	МАССА КГ ВСЕХ	№ ЛИСТ
ШЛ 32с14 - В1	С11	2	2,52	5,04	3
	С12	2	2,606	5,212	4а
	С22	4	1,048	4,192	6а
	ПА12	4	0,99	3,96	12а
	МЛ1	2	1,292	2,584	12в
	МЛ2	2	1,982	3,954	12
	МЛ3	4	0,455	1,82	13а
	ИТОГО			26,8	

1. СЕЧЕНИЕ В-В СМОТРИ ЛИСТ №61.

ОБЪЕМНЫЙ ЭЛЕМЕНТ ШАХТЫ ЛИФТА ШЛ 32с14 - В1	ИЖ 237 вып. 1, часть 1	
АРМИРОВАНИЕ		ЛИСТ 11

ЗАВ. ОТДЕЛОМ	ЩУКИН		1978
ГЛ. КОНСТР.	АЙЗИНСОН		
ВЕД. КОНСТР.	ФРИНЕЛЬД		
КОНСТРУКТОР	КУРБАНОВА		

КПБ МОСОРГСТРОЙМАТЕРИАЛЫ

044

М 1:10

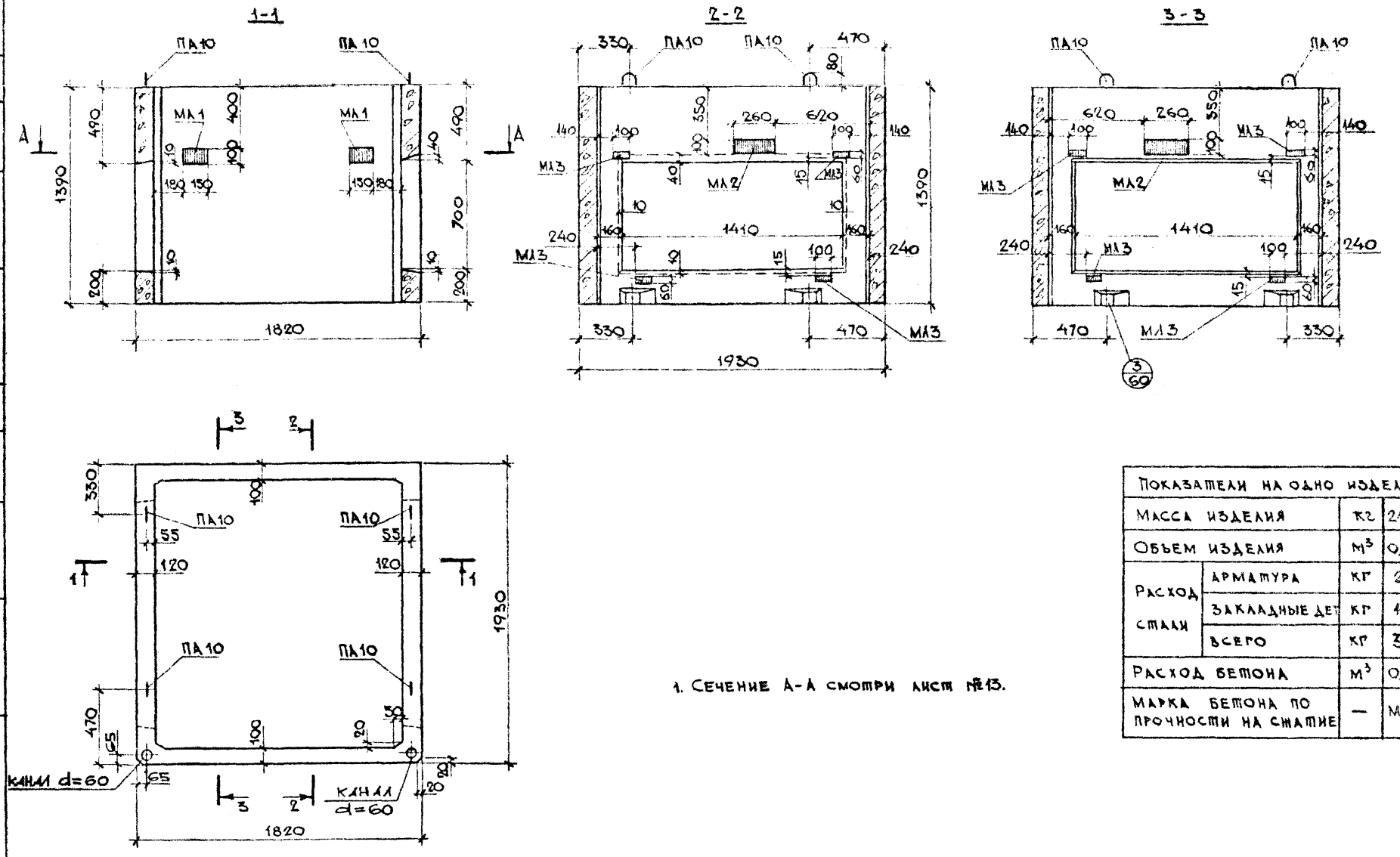

1. Сечение А-А смотри лист №13.

Показатели на одно изделие			
Масса изделия		кг	2100
Объем изделия		м³	0,838
Расход стали	Арматура	кг	26,4
	Закладные дет	кг	10,2
	Всего	кг	36,6
Расход бетона		м³	0,838
Марка бетона по прочности на сжатие		—	М 200

Объемный элемент шахты лифта ША 32С14Д-В1	ИЖ 237 вып №1 часть 1
Общий вид.	Лист 12

КТБ Мосоргстройматериалы

ОДЧ

Зав отделом Щукин
Гл. конструк Айзинсон
Вед. констр. Финельд
Конструкт. Булатова

Согласовано:
Гл. инженер пр. МТО МНИИТЭП
Лаговер

1978 г.
М 1:25

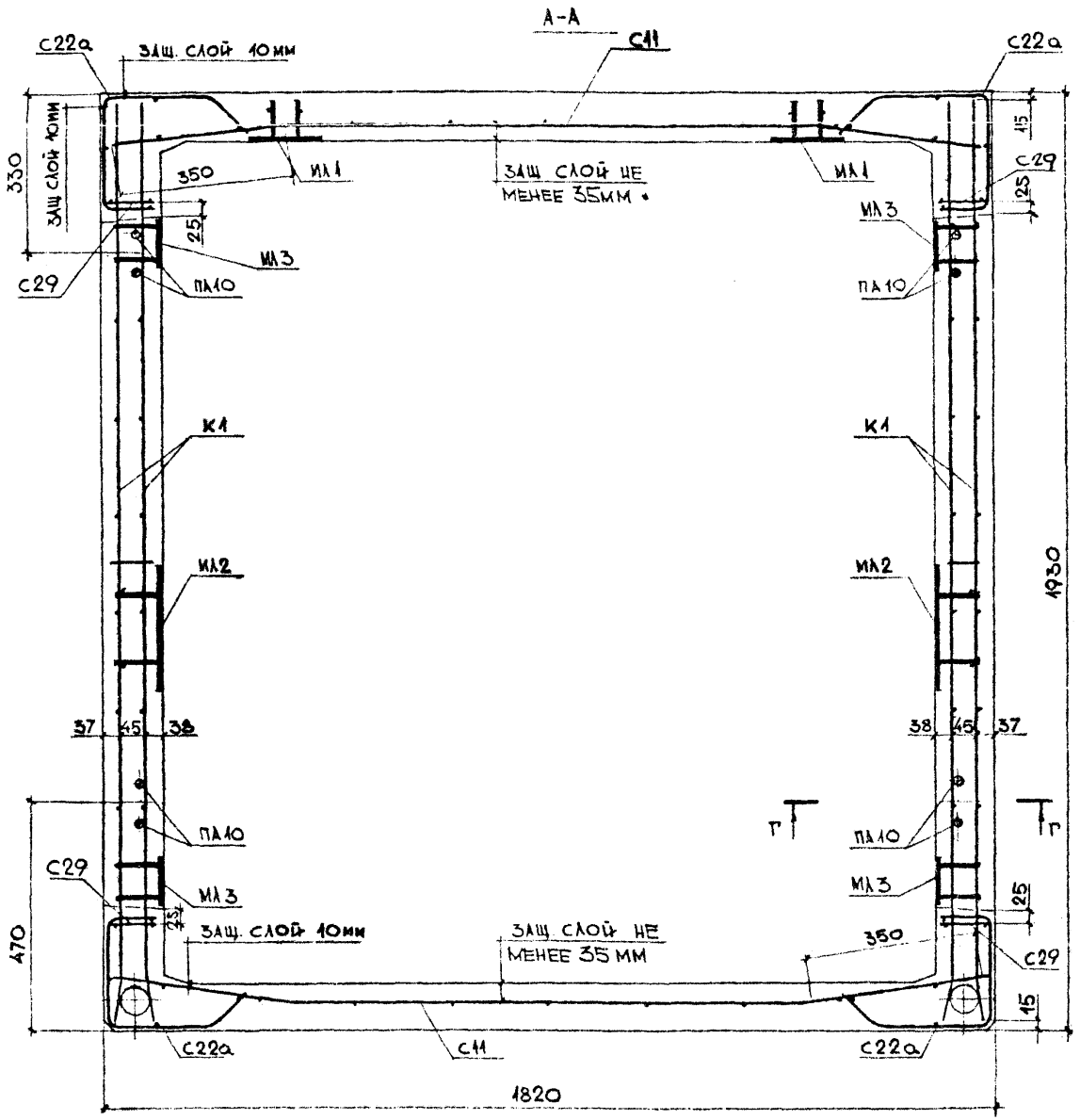

Выборка арматурных изделий и закладных деталей					
Марка изделий	Марка армат. изделия	Кол шт	Масса кг 1 шт	Масса кг Всего	№№ лист
ШЛ 32с14Д-В1	С11	2	2,52	5,04	3
	С22а	4	1,048	4,192	6а
	К1	2	5,238	10,476	14а
	С40	2	1,608	3,216	9б
	С29	4	0,252	1,008	7б
	ПА10	4	0,611	2,444	12а
	МЛ1	2	1,292	2,584	12в
	МЛ2	2	1,982	3,964	12
	МЛ3	8	0,455	3,64	13а
	Итого			36,6	

1. Сечение Г-Г смотри лист №61.
2. При установке сеток С33 и С40 сетку С22а вырезать по месту.
3. Каркасы К1 и сетку С40 в зоне каналов отогнуть по месту.

Объемный элемент шахты лифта ШЛ 32с14Д-В1	ИЖ 237 вып. №1 часть №1
Армирование	Лист 13

1978г. М 1:25

Зав отделом Щукин
П. Констр. Айзинсон
Вед. констр. Финельд
Конструктор Гарсия

КТБ Мосоргстройматериалы

ОДЧ

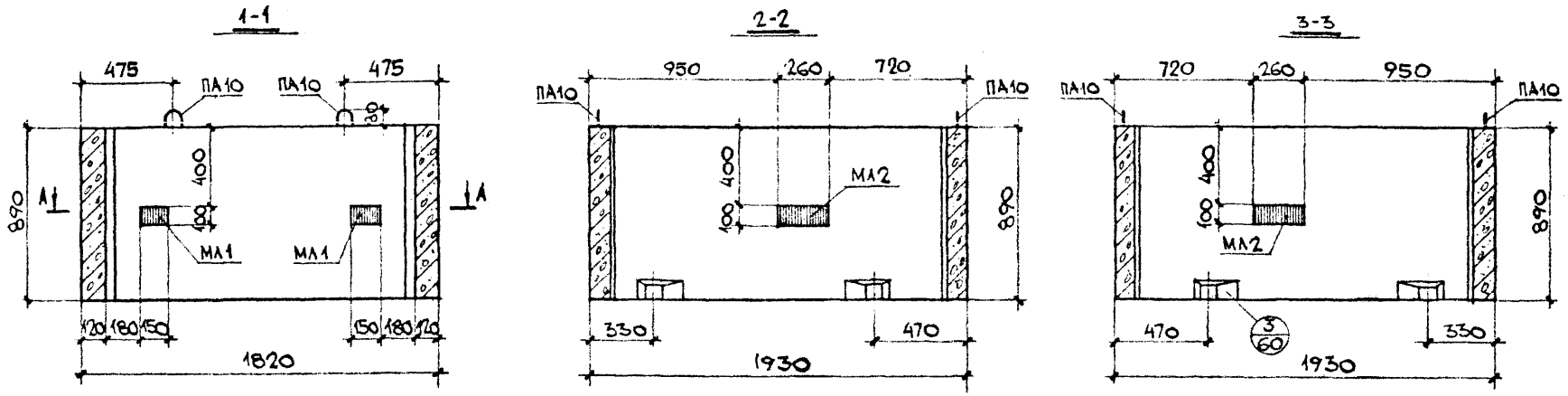

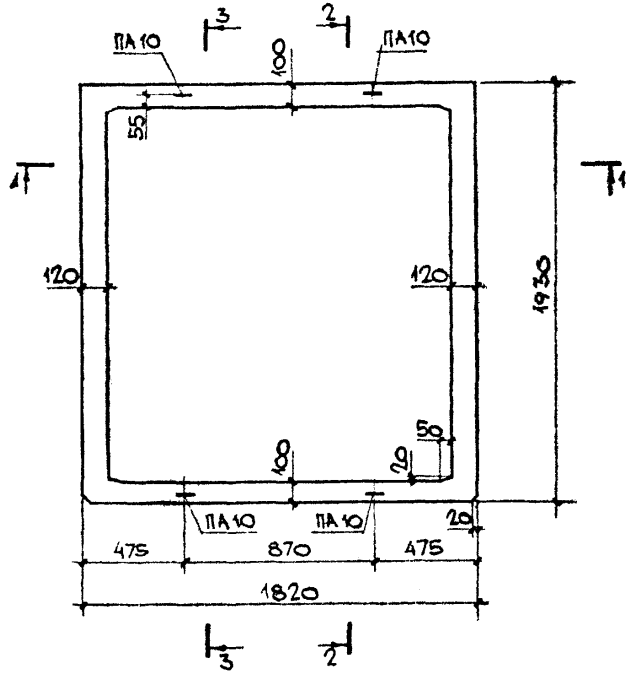

Сечение А-А см. лист № 15.

ПОКАЗАТЕЛИ НА ОДНО ИЗДЕЛИЕ			
МАССА ИЗДЕЛИЯ		кг	1730
ОБЪЕМ ИЗДЕЛИЯ		м³	0,692
РАСХОД СТАЛИ	АРМАТУРА	кг	11,9
	ЗАКЛАДН. ДЕТ.	кг	6,55
	ВСЕГО	кг	18,4
РАСХОД БЕТОНА		м³	0,692
МАРКА БЕТОНА ПО ПРОЧНОСТИ НА СЖАТИЕ		–	М 200

ОБЪЕМНЫЙ ЭЛЕМЕНТ ШАХТЫ ЛИФТА ШЛ 32С9-В1	ИИ 237 вып. 1, часть 1
ОБЩИЙ ВИД	ЛИСТ 14

КТБ МОСОРГСТРОЙМАТЕРИАЛЫ	ОДЧ	1978
ЗАВ. ОТДЕЛОМ	ЩУКИН	
ГЛ. КОНСТР.	АЙЗИНСОН	
ВЕД. КОНСТР.	ФИНЕЛЬД	
КОНСТРУКТОР	КУРБАНОВА	
СОГЛАСОВАНО: ГЛ. ИНЖЕНЕР ПР. МТО МНИИТЭП	ЛАГОВЕР	М 1:25

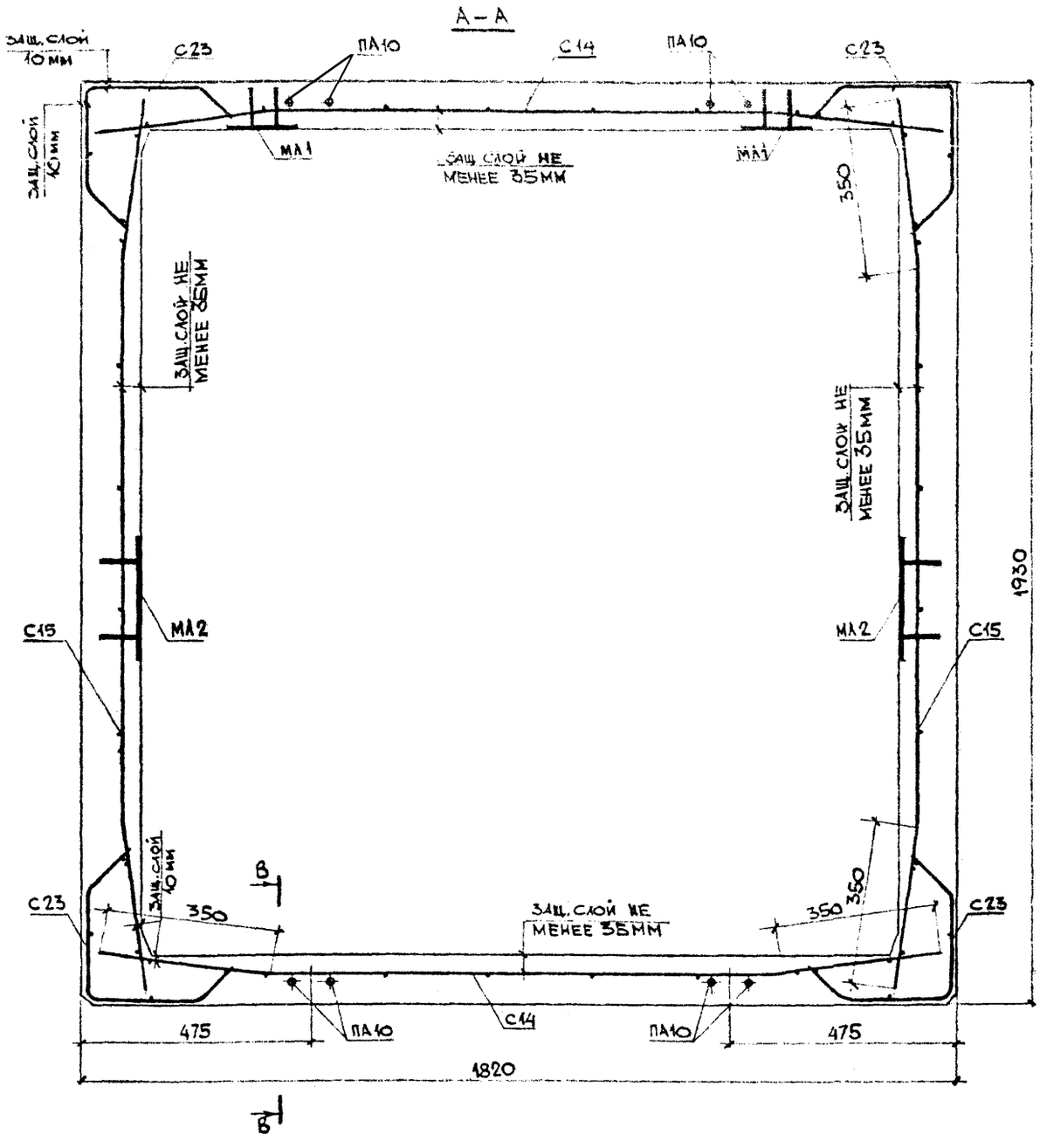

Выборка арматурных изделий и закладных деталей

Марка изд.	Марка армат. изд.	Кол. шт	Масса кг 1 шт	Масса кг всех	№ № листов
ШЛ32с9-В1	С14	2	1,648	3,296	4
	С15	2	1,705	3,41	4б
	С23	4	0,683	2,732	6а
	ПА10	4	0,611	2,444	12а
	МА1	2	1,292	2,584	12б
	МА2	2	1,982	3,964	12
	Итого			18,4	

1. Сечение В-В см. лист №61.

Зав. отделом	Щукин	1973г	
ГА констр.	Айзинсон	М 1:10	
Вед. констр.	Финельд		
Конструктор	Гарсиа		

КТБ Мосоргстройматериалы

ОА4

Объемный элемент шахты лифта ШЛ32с9-В1		ИЖ 237 вып. 1 часть 1
Армирование		Лист 15

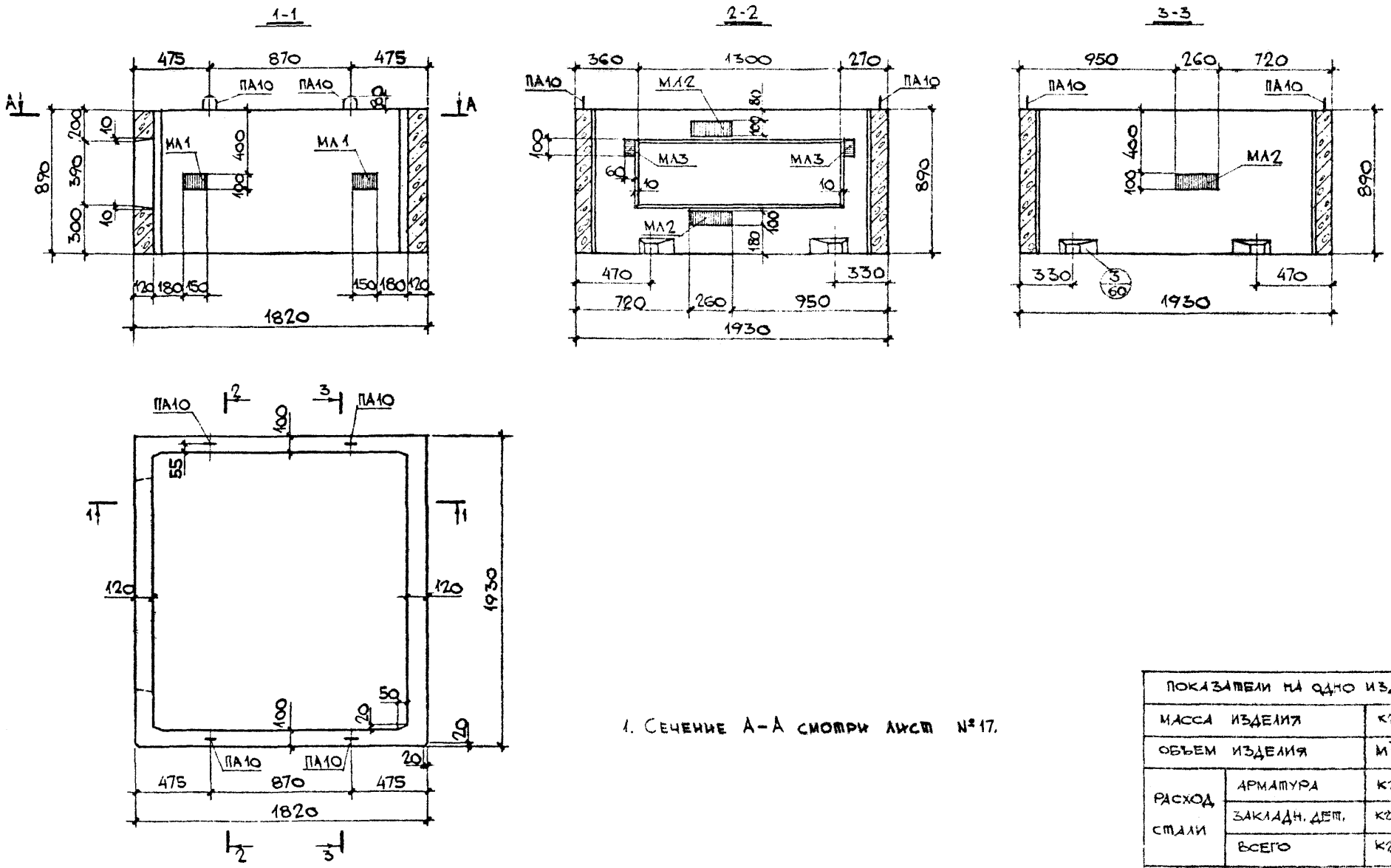

1. Сечение А-А смотри лист №17.

ПОКАЗАТЕЛИ НА ОДНО ИЗДЕЛИЕ			
МАССА ИЗДЕЛИЯ		кг	1560
ОБЪЕМ ИЗДЕЛИЯ		$м^3$	0,622
РАСХОД СТАЛИ	АРМАТУРА	кг	15,5
	ЗАКЛАДН. ДЕТ.	кг	9,43
	ВСЕГО	кг	24,9
РАСХОД БЕТОНА		$м^3$	0,622
МАРКА БЕТОНА ПО ПРОЧНОСТИ НА СЖАТИЕ		–	М 200

ОБЪЕМНЫЙ ЭЛЕМЕНТ ШАХТЫ ЛИФТА ШЛ 32С9-1Л-В1	ИН 237 вып.1, часть 1
ОБЩИЙ ВИД	ЛИСТ 16

КТБ МОСОРГСТРОЙМАТЕРИАЛЫ	ЗАВ. ОТДЕЛОМ	ЩУКИН	СОГЛАСОВАНО:
	ГЛ. КОНСТР.	АЙЗИНСОН	ГЛ. ИНЖЕНЕР ПР. МТО МНИИТЭП
ОДЧ	ВЕД. КОНСТР.	ФИНЕЛЬД	ЛАГОВЕР
	КОНСТРУКТОР	КУРБАНОВА	
	КОНСТРУКТОР	ГОГОЛЕНКО	

1978

М 1:25

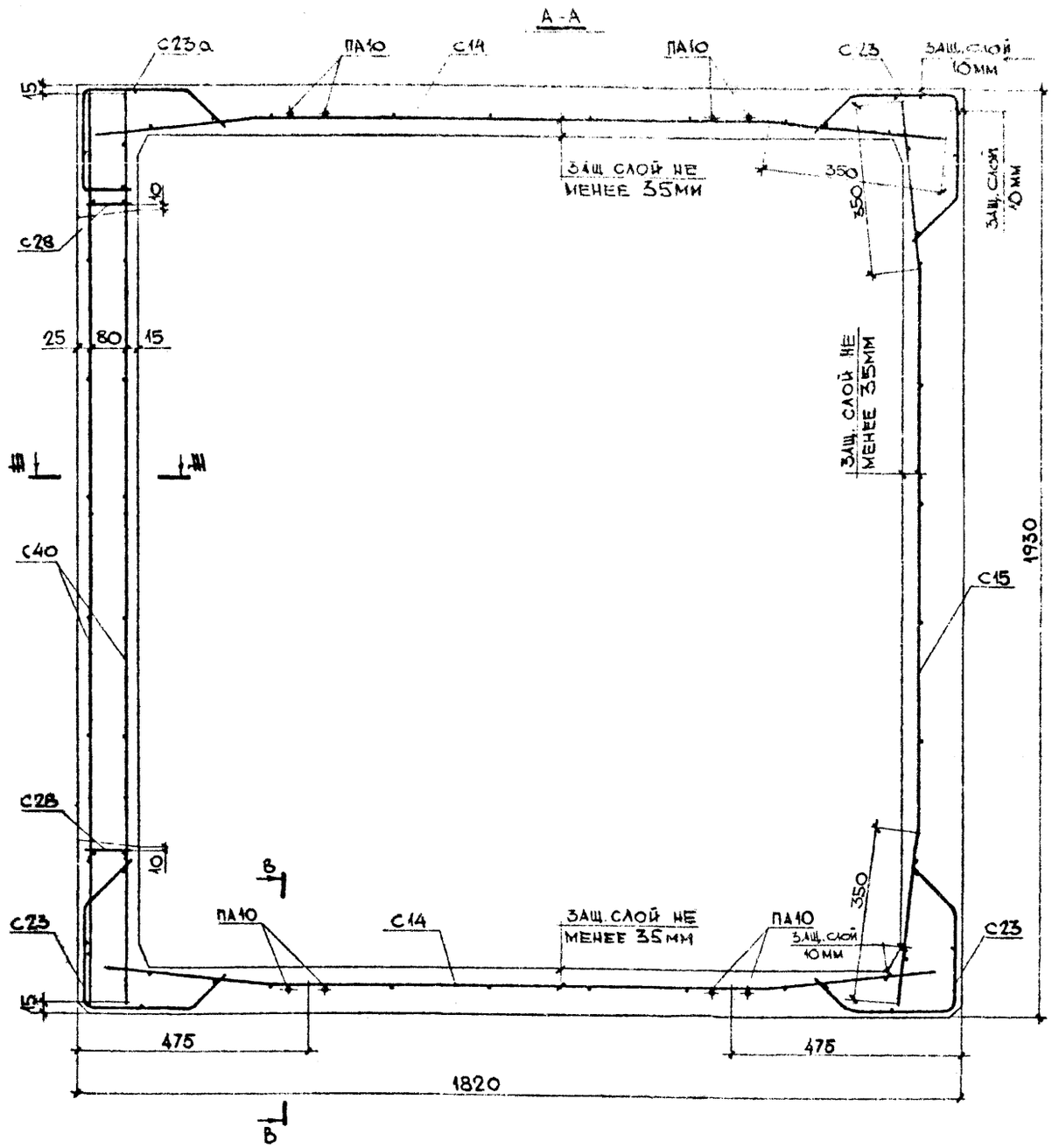

Выборка арматурных изделий и закладных деталей

Марка изделия	Марка армат изделия	Кол шт	Масса кг: 1 шт	Масса кг: всех	№ № листов
ШЛ 32с9-1А-В1	С14	2	1,648	3,296	4
	С15	1	1,705	1,705	4б
	С23	3	0,683	2,049	6а
	С40	2	1,608	3,216	9б
	С42	1	1,70	1,70	9
	ПА10	4	0,611	2,444	12а
	МА1	2	1,292	2,584	12б
	МА2	3	1,782	5,946	12
	МА3	2	0,455	0,91	13а
	С28	2	0,194	0,388	7б
	С23а	1	0,683	0,683	6а
	Итого			24.9	

1. Сечения Ш-Ш и В-В смотри лист №61.
2. При установке сеток С40 и С42. сетку С23 вырезать по месту.

Зав отделом	Щукин	КТБ Мосоргстройматериалы	1978г
Гл констр	Айзинсон		М 1:10
Вед констр	Финельд		
Конструктор	Гарсия		
		ОД4	

Объемные элементы шахты лифта ШЛ 32с9-1А-В1 — ИЖ 237 вып. 1, часть 1

Армирование — Лист 17

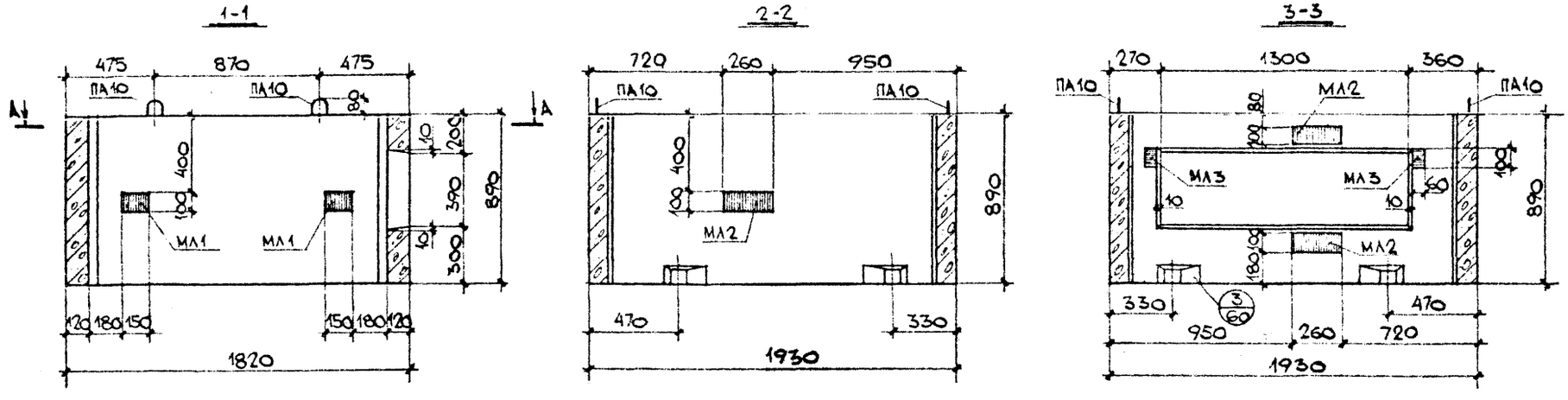

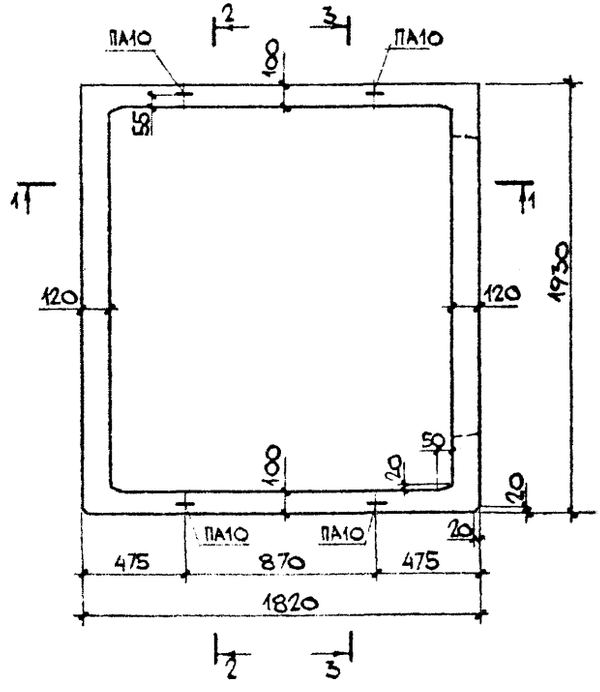

Сечение А-А смотри лист № 19.

ПОКАЗАТЕЛИ НА ОДНО ИЗДЕЛИЕ			
МАССА ИЗДЕЛИЯ		кг	1560
ОБЪЕМ ИЗДЕЛИЯ		м³	0,622
РАСХОД СТАЛИ	АРМАТУРА	кг	15,5
	ЗАКЛАДН. ДЕТ.	кг	9,43
	ВСЕГО	кг	24,9
РАСХОД БЕТОНА		м³	0,622
МАРКА БЕТОНА ПО ПРОЧНОСТИ НА СЖАТИЕ		–	М 200

ОБЪЕМНЫЙ ЭЛЕМЕНТ ШАХТЫ ЛИФТА ШЛ 32С9-1п-В1	ИЖ 237 вып. 1 часть 1
ОБЩИЙ ВИД	ЛИСТ 18

КТБ МОСОРГСТРОЙМАТЕРИАЛЫ	ЗАВ. ОТДЕЛОМ	ШУКИН	СОГЛАСОВАНО:
	ГЛ. КОНСТР.	АЙЗИНСОН	ГЛ. ИНЖЕНЕР ПР. МТО МНИИТЭП
	ВЕД. КОНСТР.	ФРИНЕЛЬД	ЛАТОВЕР
	КОНСТРУКТОР	КУРБАНОВА	
	КОНСТРУКТОР	ГОГОЛЕНКО	
1978	М 1:25		

1978г

М 1:10

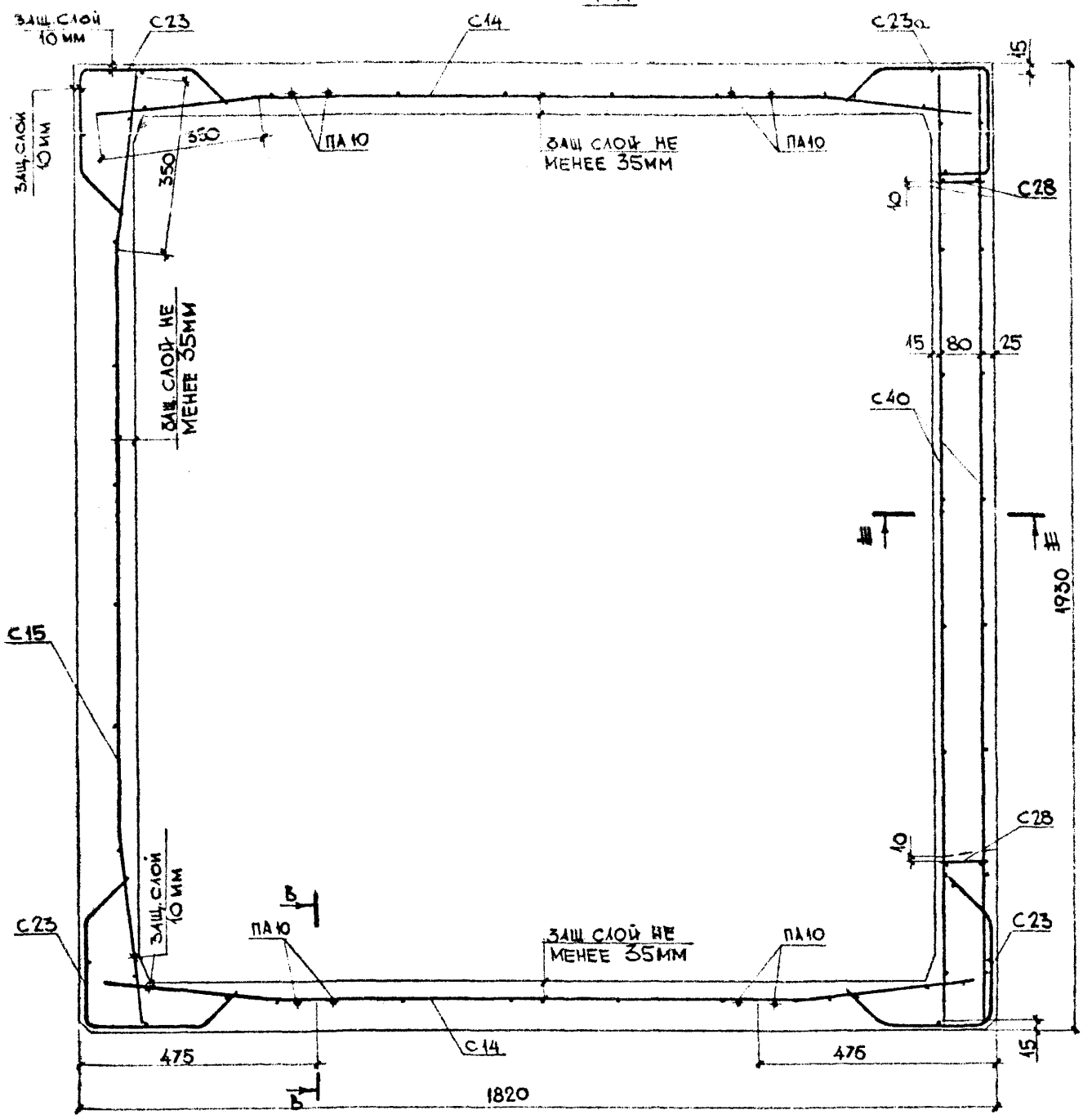

ВЫБОРКА АРМАТУРНЫХ ИЗДЕЛИЙ И ЗАКЛАДНЫХ ДЕТАЛЕЙ

МАРКА ИЗДЕЛ	МАРКА АРМАТ. ИЗДЕЛ	КОЛ ШТ	МАССА КГ 1 шт	МАССА КГ всех	№№ ЛИСТ
ШЛ 32с9-1п-В1	С14	2	1,648	3,296	4
	С15	1	1,705	1,705	4б
	С23	3	0,683	2,049	6а
	С40	2	1,608	3,216	9б
	С42	1	1,70	1,70	9
	С28	2	0,194	0,388	7б
	ПА10	4	0,611	2,444	12а
	МА1	2	1,292	2,584	12б
	МА2	3	1,982	5,946	12
	МА3	2	0,455	0,91	13а
	С23а	1	0,683	0,683	6а
	Итого			24,9	

1. Сечение В-В и Ш-Ш смотри лист №61
2. При установке сеток С40 и С42 сетку С23 вырезать по месту.

Зав. отделом	Щукин	КТБ Мосоргстройматериалы	ОДЧ
Гл. констр.	Айзинсон		
Вед. констр.	Финельд		
Конструктор	Гарсия		

ОБЪЕМНЫЕ ЭЛЕМЕНТЫ ШАХТЫ ЛИФТА ШЛ 32с9-1п-В1	ИЖ 237 вып.1, часть 1	
		Лист
АРМИРОВАНИЕ		19

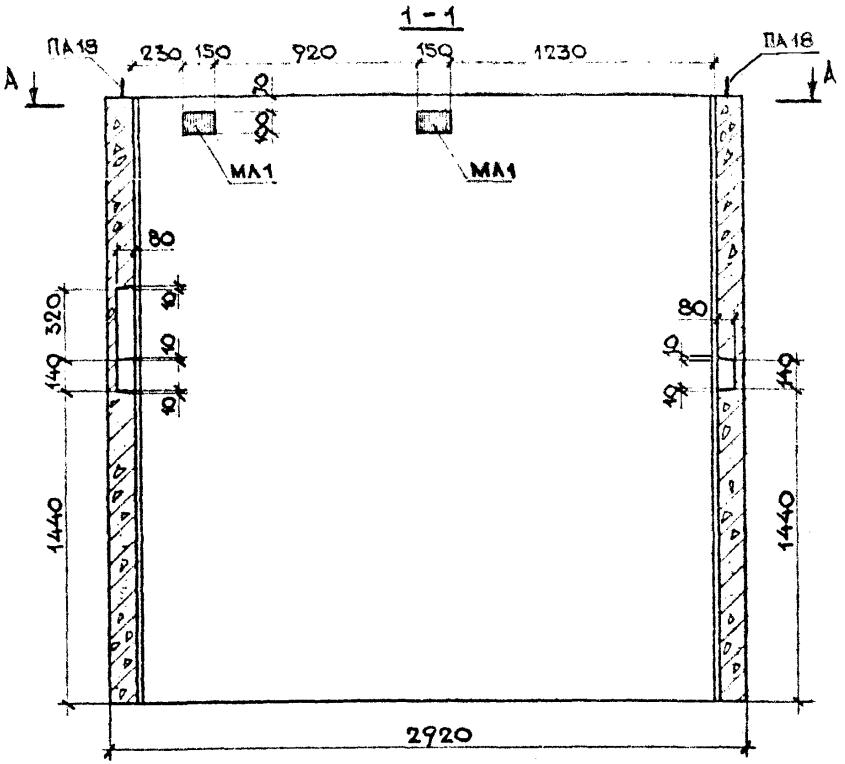

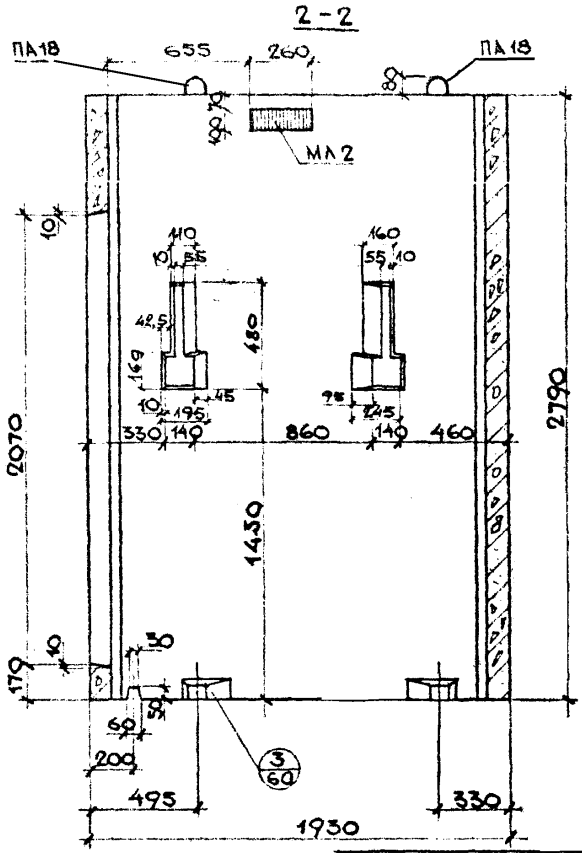

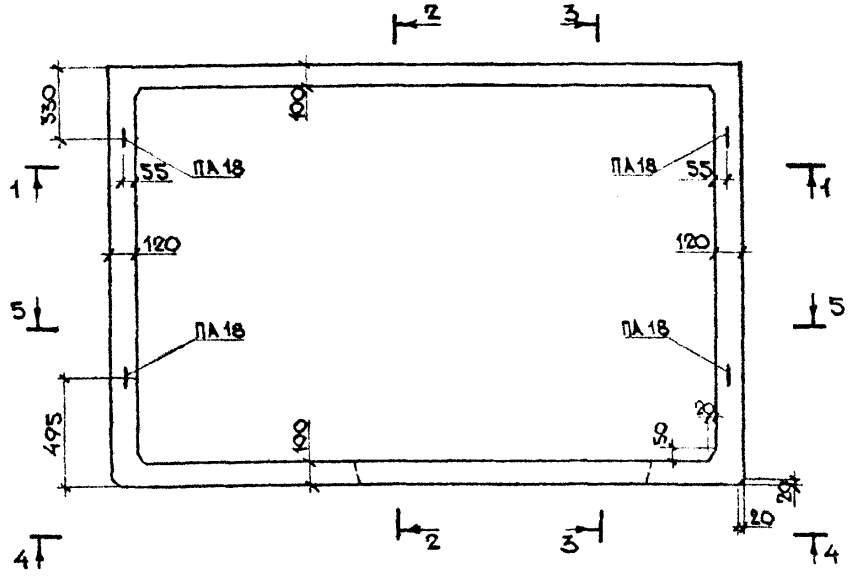

Разрез 3-3 и вид 4-4 смотри лист №21

Разрез 5-5 смотри лист №22.

Показатели на одно изделие				
Наименование изделия		—	ШАГ50сл28-В1	
Масса изделия		кг	6 250	
Объем изделия		м³	2,50	
Расход стали	Арматура	кг	50,6	
	Закладные дет.	кг	17,3	
	Всего	кг	67,9	
Расход бетона		м³	2,50	
Марка бетона по прочности на сжатие		—	М 200	

КТБ Мосоргстройматериалы	Зав. отделом	Щукин	
	Гл. конструк	Айзинсон	
	Вед. констр.	Финельд	
	Конструкт.	Булатова	
	Конструктор	Готовенко	
	Согласовано: Гл. инженер пр. МТО МНИИТЭП		1977г.
			М 1:25
ОДЧ	Объемные элементы шахты лифта ШАГ 50 сл 28-В1		ИИ 237 вып. 1, часть 4
	Общий вид.		Лист 20

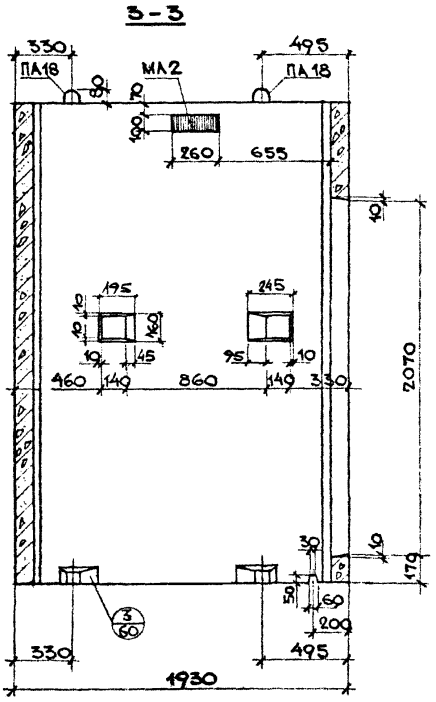

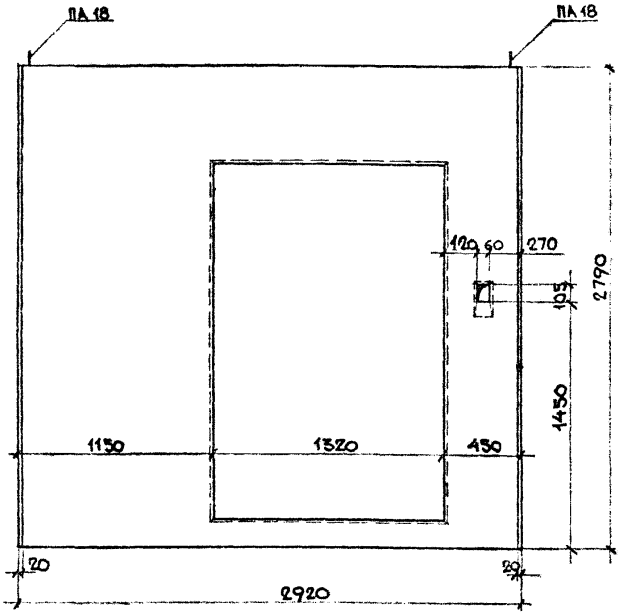

КТБ Мосоргстройматериалы	Зав. отделом Щукин	Согласовано:
	Гл. констр. Айзинсон	Гл. инженер пр. МТО МНИИТЭП
	Вед. констр. Финельд	Лаговер
	Конструкт. Булатова	
	Конструктор Гоголенко	
ОДЧ		1978г. М 1:25

Объемные элементы шахты лифта ШЛГ 50 СЛ 28-В1	ИН 237 вып. 1 часть 1
Общий вид	Лист 21

КПБ Мосоргстройматериалы	Зав.отделом	Шукин	Согласовано:	1978г.
	Гл. конструк.	Айзинсон	Гл. инженер пр. МТО Минтэп	
	Вед. констр.	Финельд	Лаговьер	М 1:25
044	Конструктор	Булатова		
	Конструктор	Гоголенко		

5 – 5
ШАГ 50 сл 28 – В1

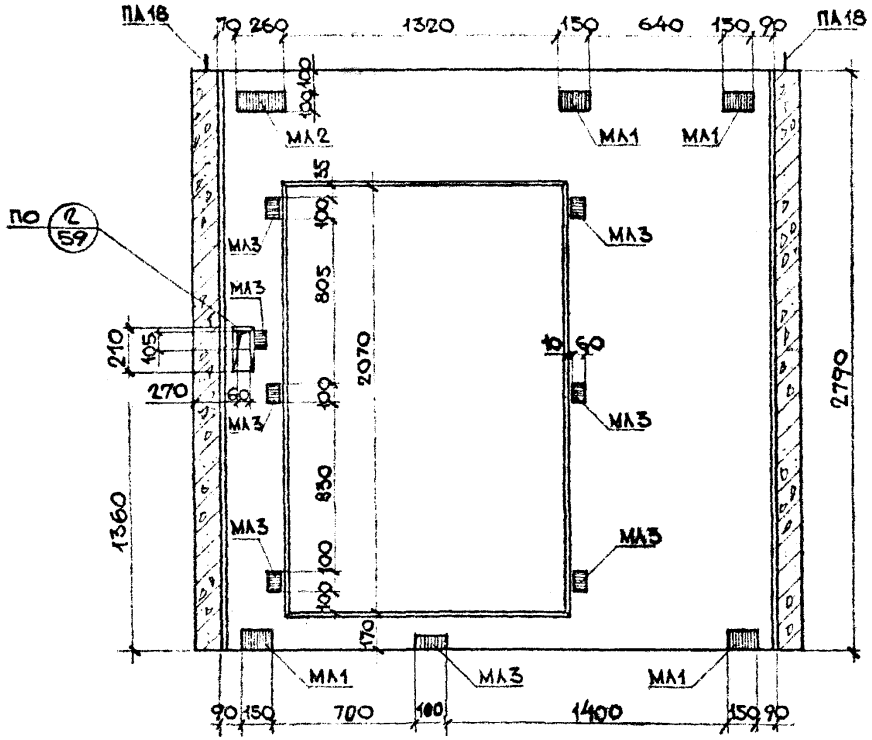

ПО (2/59)

Примечание: Отверстие размером 105×60 и закладная деталь МЛ3, примыкающая к нему, выполняется по требованию заказчика.

Объемные элементы шахты лифта ШАГ 50 сл 28 В1		ИИ 237 вып. 1 часть 1
Общий вид.		Лист 22

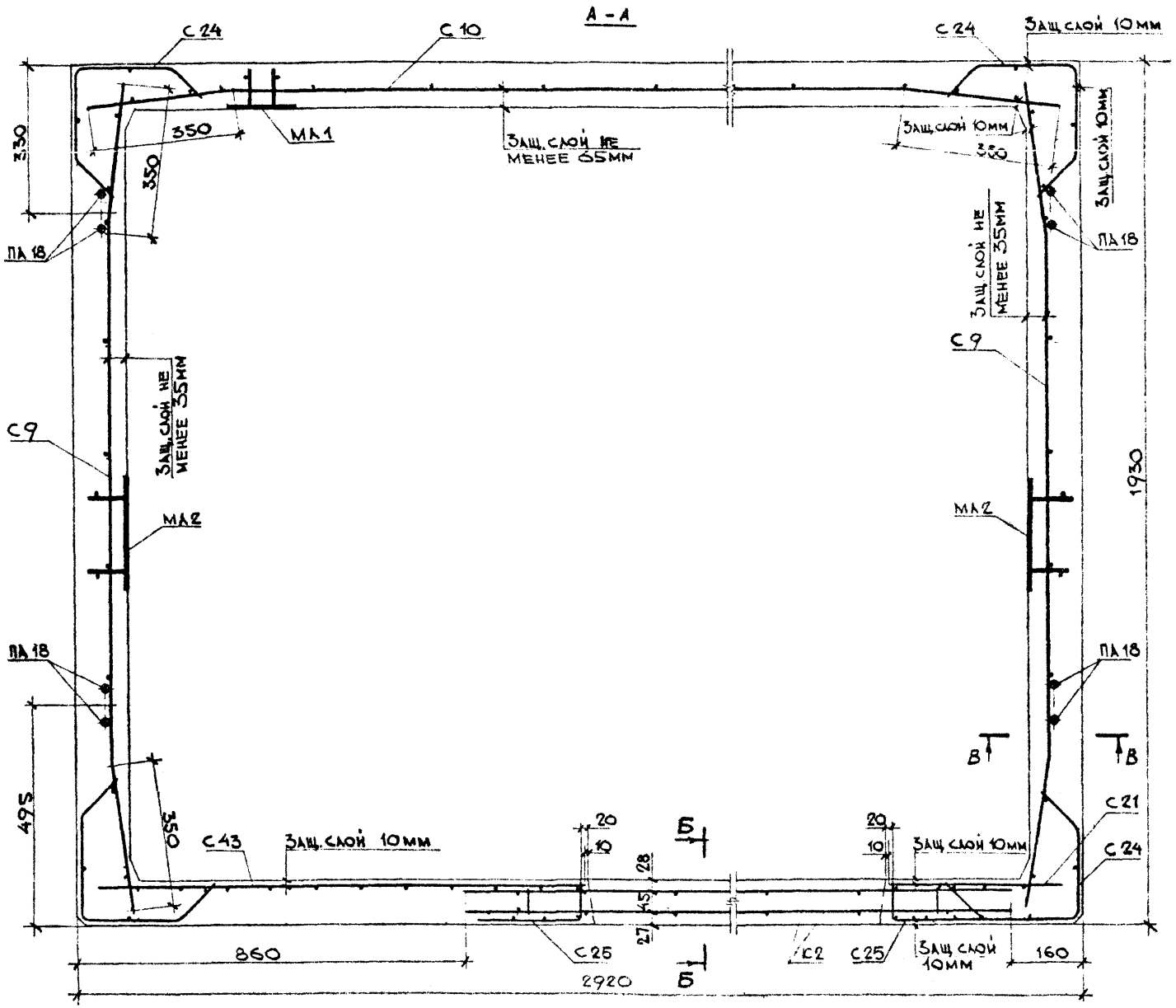

Выборка арматурных изделий и закладных деталей					
Марка издел.	Марка армат. изделия	Кол., шт	Масса, кг 1 шт.	Масса, кг всех	№№ поз.
ШЛГ 50СЛ 28-В1	С 9	2	4,694	9,388	3а
	С 10	1	7,151	7,151	3а
	С 24	4	1,923	7,692	6а
	С 21	1	1,338	1,338	5
	С 43	1	3,361	3,361	10а
	С 25	2	1,285	2,57	6
	К 2	1	5,346	5,346	14а
	С 40	1	1,608	1,608	9б
	ПА 18	4	3,03	12,12	13б
	МА 1	6	1,292	7,752	12б
	МА 2	3	1,982	5,946	12
	МА 3	8	0,455	3,64	13а
	Итого			67,9	

1. Разрезы Б-Б и В-В смотри лист № 61.

Объемные элементы шахты лифта ШЛГ 50СЛ 28-В1		ИЖ 237 вып. 1 часть 1
Армирование		Лист 23

Зав. отделом	Щукин	
Гл. конструк.	Айзинсон	
Вед. констр.	Финельд	
Конструкт.	Булатова	

1978 г. М 1:10

КТБ Мосоргстройматериалы

ОДЧ

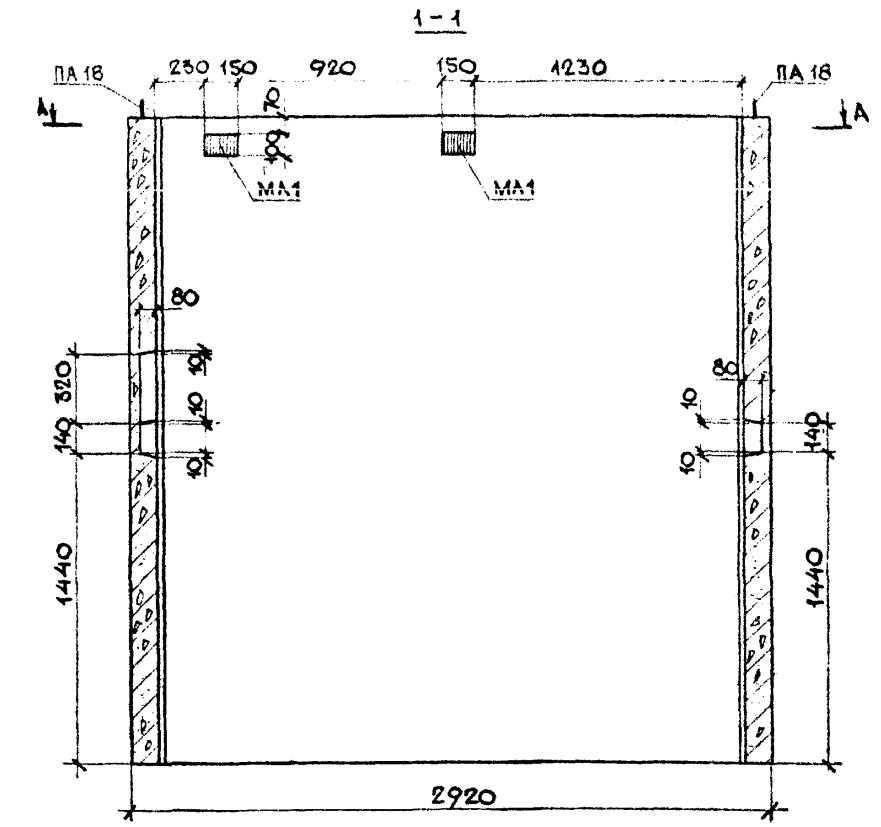

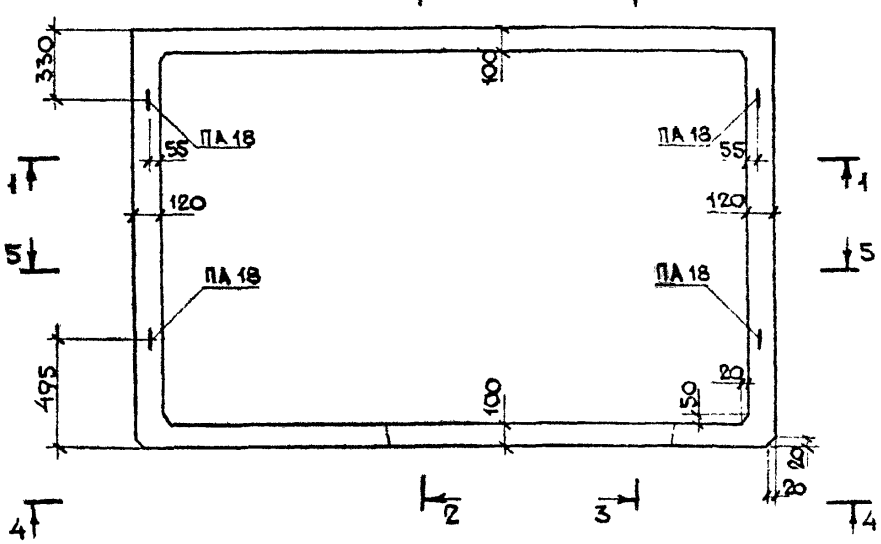

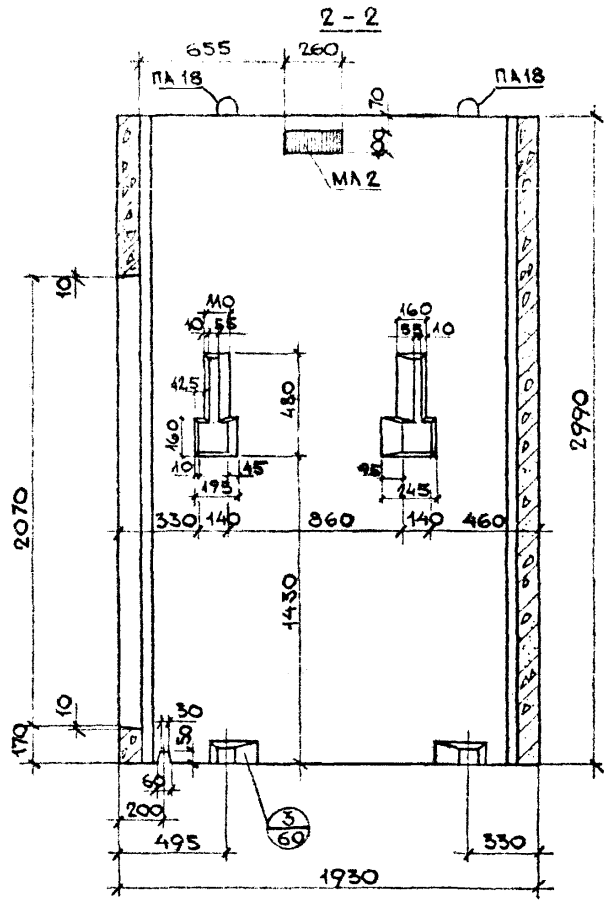

1. Разрезы 3-3 и 4-4 смотри лист №25, разрез 5-5 смотри лист № 26.
2. Сечение А-А смотри лист №27.

Показатели на одно изделие				
Наименование изделия			ШЛГ50сл30-81	
Масса изделия		кг	6750	
Объем изделия		м³	2,7	
Расход стали	Арматура	кг	52,7	
	Закл. дет.	кг	17,3	
	Всего	кг	70,0	
Расход бетона		м³	2,7	
Марка бетона по прочности на сжатие		–	М200	

Объемные элементы шахты лифта ШЛГ50сл30-81		ИИ 237 вып.1, часть 1
Общий вид		Лист 24

КТБ Мосоргстройматериалы			1978г.	М 1:25
ОДЧ	Зав отделом	Щукин	Согласовано: Гл. инженер пр. ГИТО МНИИТЭП	Лаговер
	Гл. конструк	Анзинсон		
	Вед. констр.	Финельда		
	Конструктор	Булатова		
	Конструктор	Гоголенко		

3-3

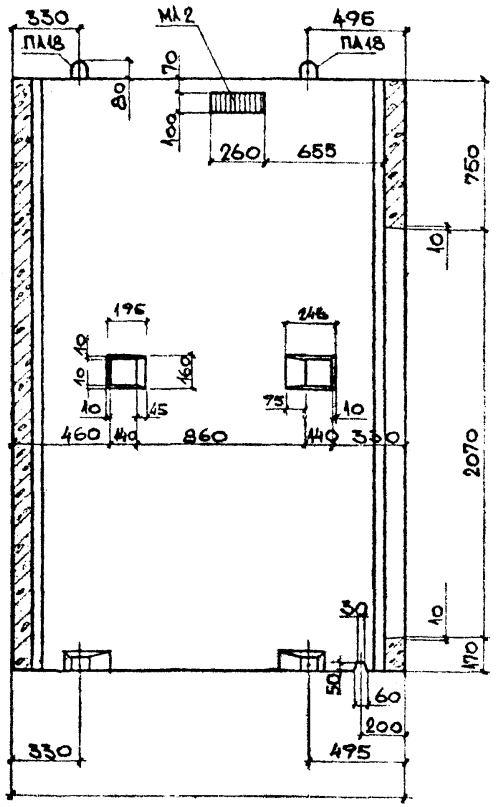

4-4

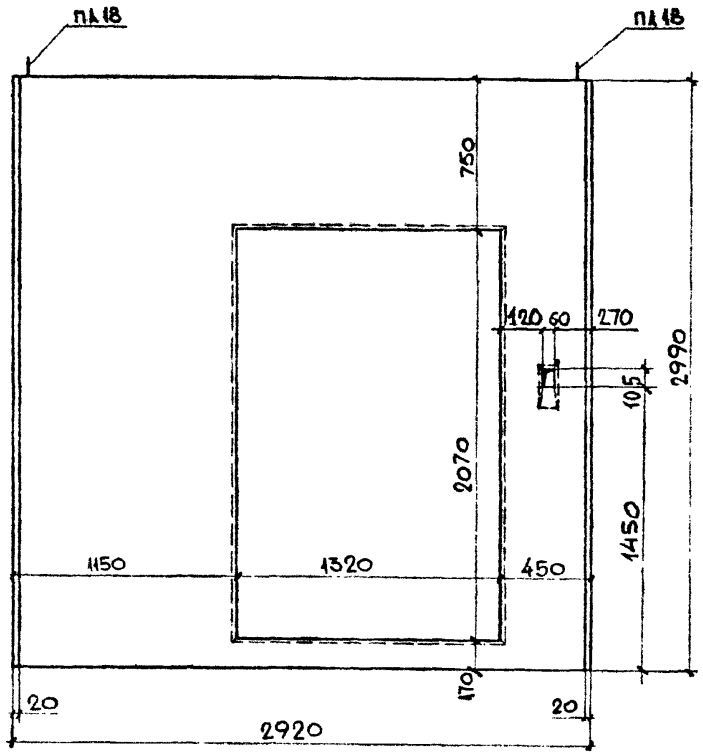

КТБ Мосоргстройматериалы	Зав. отделом	Щукин	Согласовано:
	Гл. констр.	Айзинсон	Гл. инженер пр. МТО МНИИТЭП
	Вед. констр.	Финельд	Лаговер
ОДЧ	Конструктор	Гарсия	
	Конструктор	Гогоненко	

1978г

М 1.25

Объемные элементы шахты лифта ШЛГ50 сл 30 — В1	ИН 237 вып. 1 часть 1
Общий вид	Лист 25

5-5
ШЛГ 50сл 30-В1

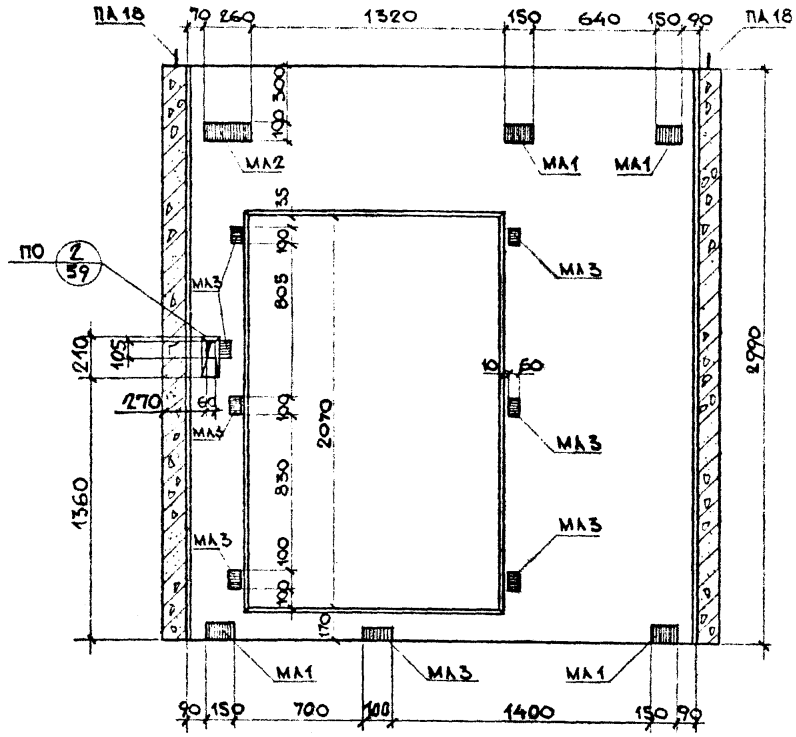

Примечание: Отверстие размером 105×60 и закладная деталь МЛ3, примыкающая к нему, выполняется по требованию заказчика.

Объемные элементы шахты лифта ШЛГ 50сл30 – В1	ИЖ 237 вып.1, часть 1
Общий вид	Лист 26

КТБ Мосоргстройматериалы	Зав. отделом	Щукин	Согласовано:
	Гл. конструк.	Айзинсон	Гл. инженер пр. МТО МНИИТЭП
ОДЧ	Вед. констр.	Финельд	Лаговер
	Конструкт.	Булатова	
	Конструктор	Гоголенко	

1978г.
М 1:25

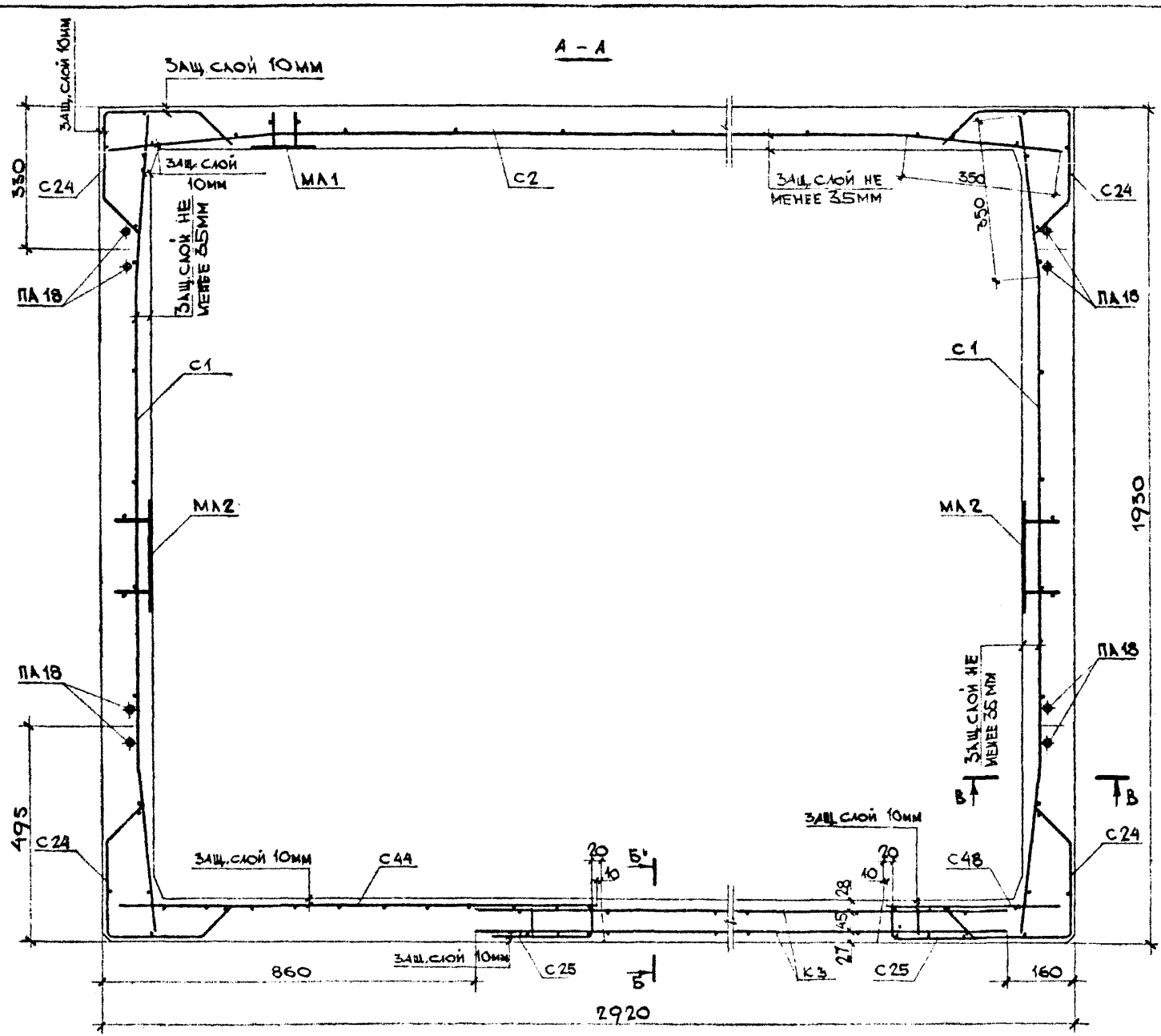

Сечения В-В и Б-Б смотри лист №61.

Выборка арматурных изделий и закладных деталей

Марка изделия	Марка армат. изделия	Кол. шт.	Масса, кг 1 шт.	Масса, кг всех	№ № листа
ШЛГ 50с130-В1	С2	1	7,782	7,782	1а
	С1	2	5,108	10,22	1а
	С24	4	1,923	7,692	6а
	С25	2	1,285	2,57	6
	С44	1	3,648	3,648	10
	С48	1	1,393	1,393	5
	К3	1	5,65	5,65	14а
	С40	1	1,608	1,608	9б
	ПА18	4	3,03	12,12	13б
	МА1	6	1,292	7,752	12б
	МА2	3	1,982	5,946	12
	МА3	8	0,455	3,64	13а
	Итого			70,0	

КТБ Мосоргстройматериалы	1978г.	М 1:10	
Зав.отделом Щукин			
Гл. конструк. Анзинсон			
Вед. конструк. Финельд			
Конструкт. Буланова			
ОДЧ			

Объемные элементы шахты лифта ШЛГ 50с130-В1

Армирование

ИЖ 237 вып. 1. часть 1

Лист 27

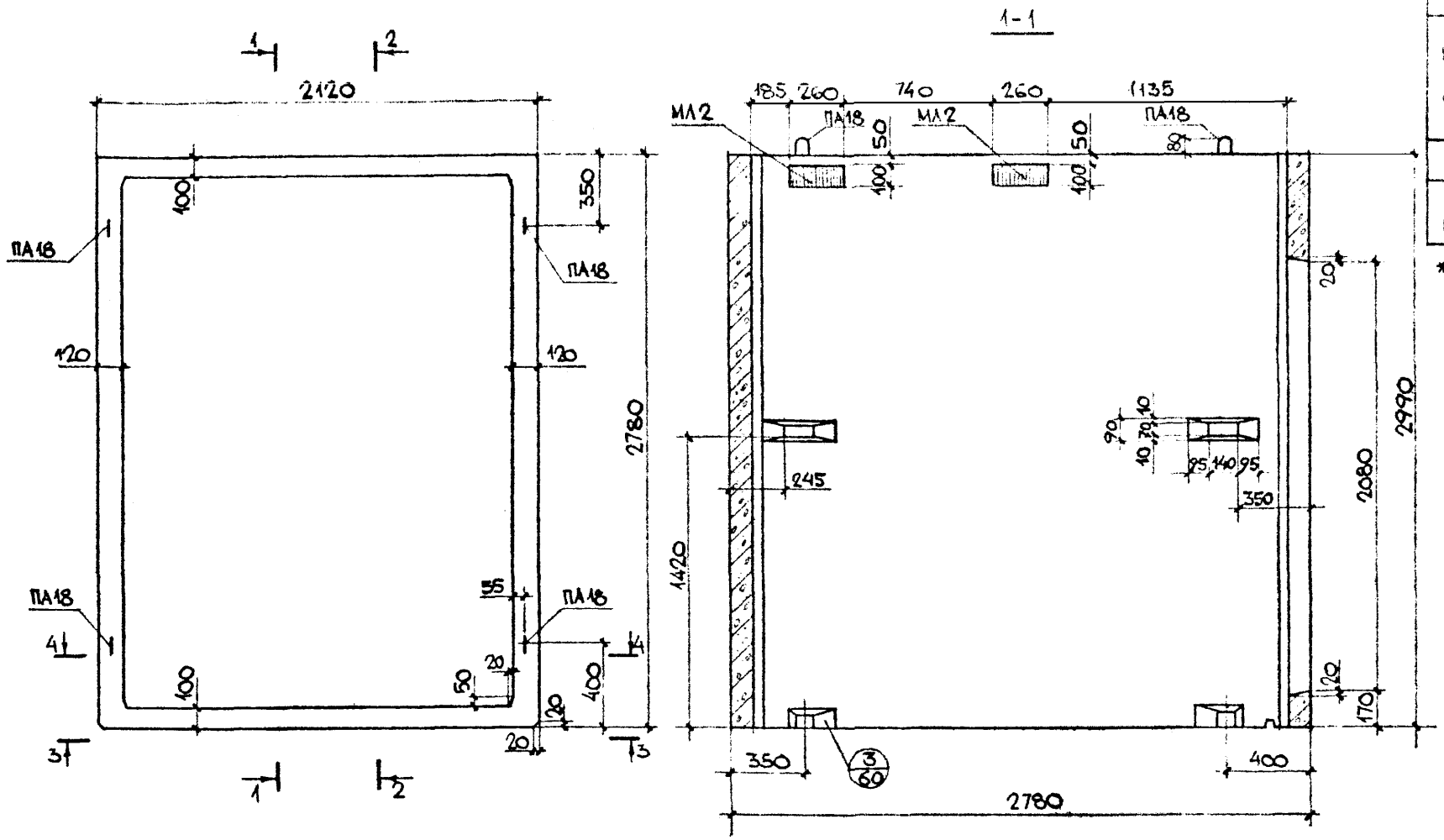

ПОКАЗАТЕЛИ НА ОДНО ИЗДЕЛИЕ			
МАССА ИЗДЕЛИЯ		т	7,33
ОБЪЕМ ИЗДЕЛИЯ		м³	2,93
РАСХОД СТАЛИ	АРМАТУРА	к2	55,0
	ЗАКЛАДНЫЕ ДЕТ.	к2	17,1* / 18,4
	ВСЕГО	к2	72,1* / 73,4
РАСХОД БЕТОНА		м³	2,93
МАРКА БЕТОНА ПО ПРОЧНОСТИ НА СЖАТИЕ		–	М200

* В числителе показатели для ШЛГ 50п30-В1.

1. Разрез 4-4 и вид 3-3 смотри лист №29, разрез 2-2 смотри лист №30.

ОБЪЕМНЫЕ ЭЛЕМЕНТЫ ШАХТЫ ЛИФТА ШЛГ 50п30-В1, ШЛГ 50п30-1-В1	ИН 237 вып.1 часть 1	
ОБЩИЙ ВИД		ЛИСТ 28

КТБ МОСОРГСТРОЙМАТЕРИАЛЫ	ЗАВ. ОТДЕЛОМ	ЩУКИН	
	ГЛ. КОНСТР.	АЙЗИНСОН	
	ВЕД. КОНСТР.	ФИНЕЛЬД	
	КОНСТРУКТОР	КУРБАНОВА	
	КОНСТРУКТОР	ГОГОЛЕНКО	
	СОГЛАСОВАНО: ГЛ. ИНЖЕНЕР ПР. МТО ИНИИТЭП	ЛАГОВЕР	
1978	М 1:25		

3-3

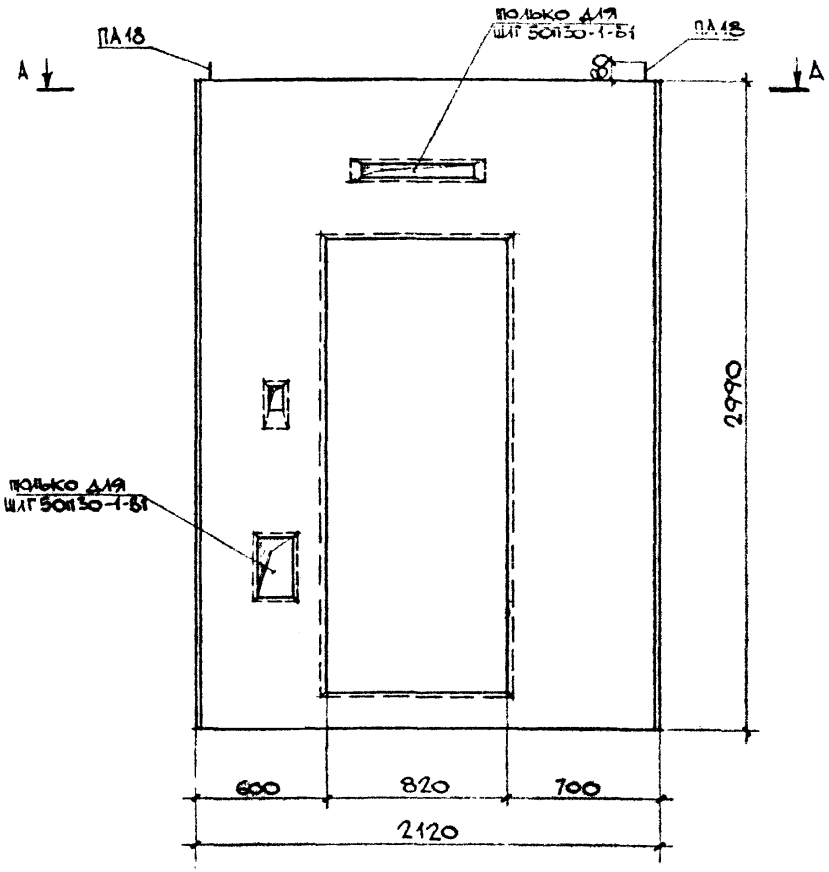

4-4

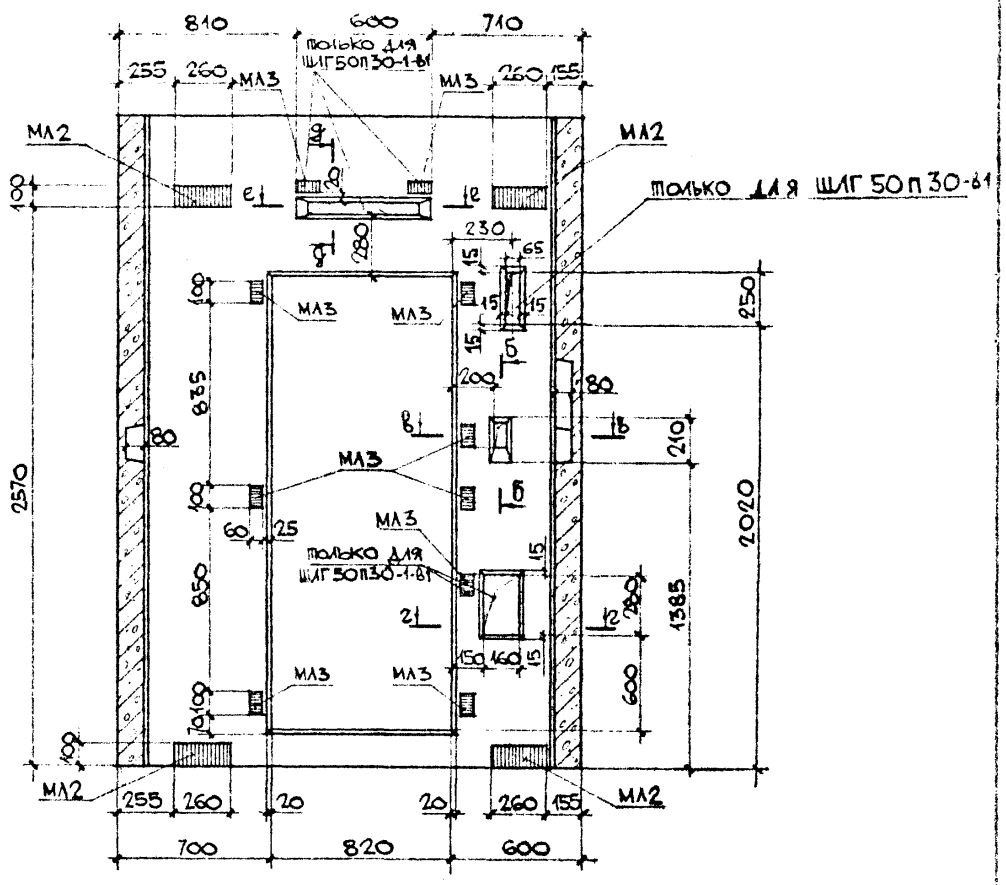

1. Сечения б-б; в-в; г-г; д-д и е-е смотри лист №60.
2. Сечение А-А смотри лист №31

КТБ МОСОРГСТРОЙМАТЕРИАЛЫ	ЗАВ. ОТДЕЛОМ	ЩУКИН	СОГЛАСОВАНО:
	ГЛ. КОНСТР.	АЙЗИНСОН	ГЛ. ИНЖЕНЕР ПР. МТО МНИИТЭП
ОДЧ	ВЕД. КОНСТР.	ФИНЕЛЬД	ЛАГОВЕР
	КОНСТРУКТОР	КУРБАНОВА	

1978

М 1:25

ОБЪЕМНЫЕ ЭЛЕМЕНТЫ ШАХТЫ ЛИФТА ШЛГ 50П30-В1, ШЛГ 50П30-1-В1	ИН 237 вып. 1, часть 1
ОБЩИЙ ВИД	ЛИСТ 29

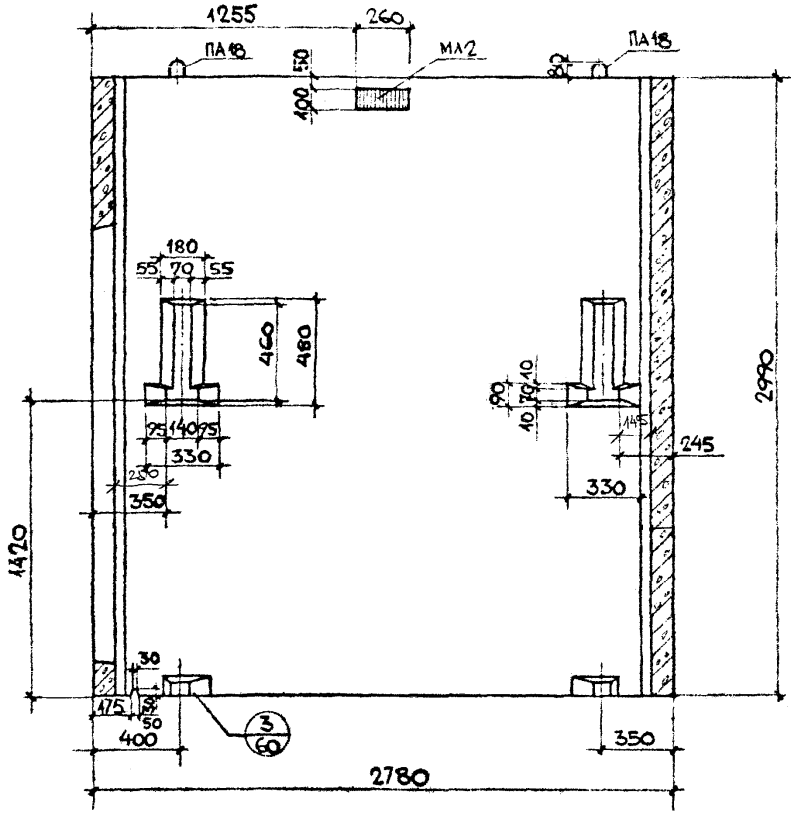

КТБ МОСОРГСТРОЙМАТЕРИАЛЫ	ЗАВ. ОТДЕЛОМ	ШУКИН	СОГЛАСОВАНО:
	ГЛ. КОНСТР.	АЙЗИНСОН	ГЛ. ИНЖЕНЕР ПР. МТО МНИИТЭП
	ВЕД. КОНСТР.	ФРИНЕЛЬД	ЛАГОВЕР
ОДЧ	КОНСТРУКТОР	КУРБАНОВА	

1978

М 1:25

ОБЪЕМНЫЕ ЭЛЕМЕНТЫ ШАХТЫ ЛИФТА ШЛГ 50П30-В1, ШЛГ 50П30-1-В1	ИН 237 вып. 1, часть 1
ОБЩИЙ ВИД	ЛИСТ 30

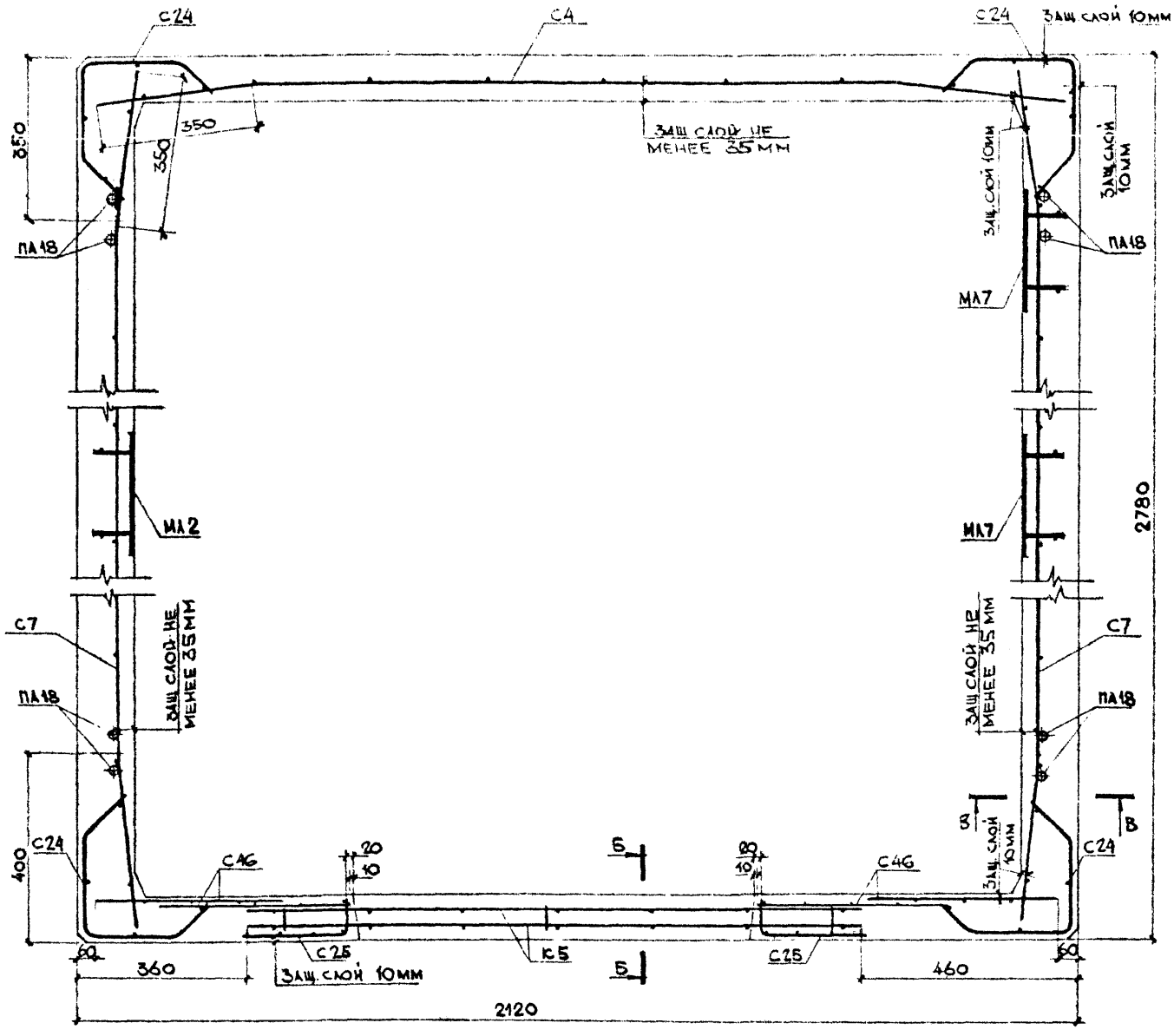

ВЫБОРКА АРМАТУРНЫХ ИЗДЕЛИЙ И ЗАКЛАДНЫХ ДЕТАЛЕЙ

МАРКА ИЗДЕЛ	МАРКА АРМАТ ИЗДЕЛ	КОЛ ШТ	МАССА КГ 1 ШТ	МАССА КГ ВСЕХ	№№ ЛИСТ
ШЛГ 50п30-В1	С4	1	5,698	5,698	1
	С7	2	7,273	14,55	2а
	С24	4	1,923	7,692	6а
	К5	1	4,10	4,10	14
	С27	1	1,12	1,12	7а
	С46	4	1,802	7,208	11а
	С25	2	1,285	2,57	6
	ПА18	4	3,03	12,12	13б
	МА2	7	1,982	13,874	12
	МА3	7	0,455	3,185	13а
	ИТОГО			72,1	
ШЛГ 50п30-1-В1	С4; С7; С24; К5; С27; С46; С25; ПА18 ПО ШЛГ 50п30-В1			56,5	—
	МА2	7	1,982	13,874	12
	МА3	10	0,455	4,55	13а
	ИТОГО			73,4	

1. Сечения Б-Б и В-В смотри лист № 61.

ОБЪЕМНЫЕ ЭЛЕМЕНТЫ ШАХТЫ ЛИФТА ШЛГ 50п30-В1, ШЛГ 50п30-1-В1	ИЖ 237 выш. часть 1
АРМИРОВАНИЕ	ЛИСТ 31

ЗАВ. ОТДЕЛОМ	ЩУКИН	1978
ГЛ. КОНСТР.	АЙЗИНСОН	М 1:25
ВЕД. КОНСТР.	ФИНЕЛЬД	
КОНСТРУКТОР	ГАРСИА	

КТБ МОСОРГСТРОЙМАТЕРИАЛЫ

ОД4

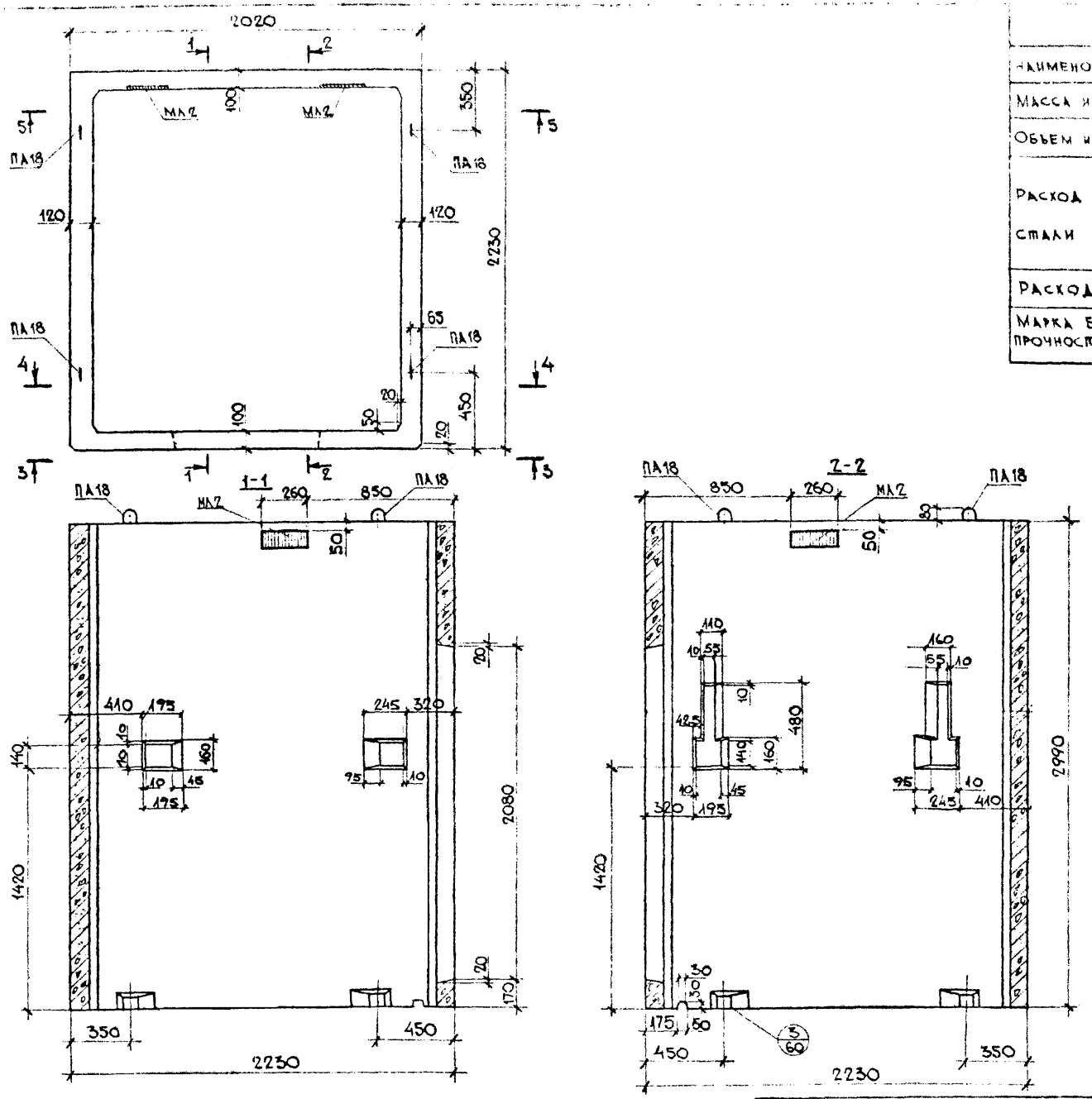

Показатели на одно изделие				
Наименование изделия		—	ШЛ50с30-1-В1	ШЛ50с30-В1
Масса изделия		кг	6250	6250
Объем изделия		м³	2,5	2,5
Расход стали	Арматура	кг	51,8	51,8
	Закладные дет.	кг	20,4	19,0
	Всего	кг	72,2	70,8
Расход бетона		м³	2,5	2,5
Марка бетона по прочности на сжатие		—	М 200	М 200

1. Сечения 4-4, 5-5, вид 3-3 смотри лист №33.

Зав. отделом	Щукин	Согласовано:	1978г
Гл. конструкт.	Дизинсон	Гл. инженер пр. МТО МНИИТЭП	
Вед. конструкт.	Финельд		М 1:25
Конструктор	Булатова		
Конструктор	Гоголенко		

КТБ Мосортстройматериалы

ОДЧ

Объемные элементы шахты лифта ШЛ50с30-1-В1, ШЛ50с30-В1	ИН 237 вып.1, часть 1
Общий вид.	Лист 32

КТБ Мосоргстройматериалы
ОДЧ
Зав. отделом Щукин
Гл. конструкт. Аизинсон
Вед. конструктор Финельд
Конструктор Булатова
Согласовано:
Гл. инженер пр. МТО МНИИТЭП
Латовер
1978г
М 1:25

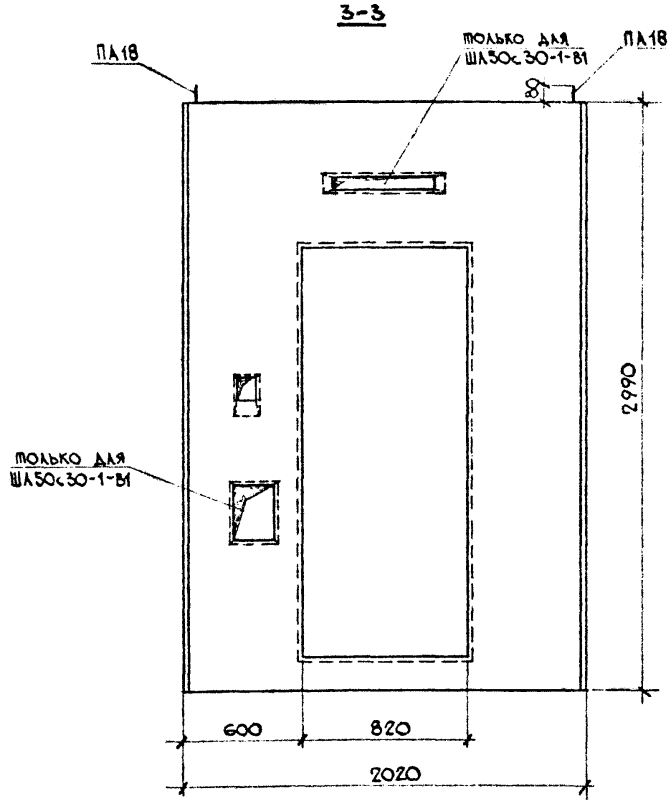

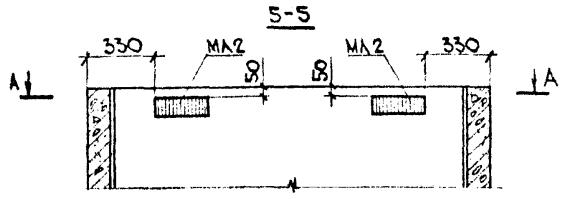

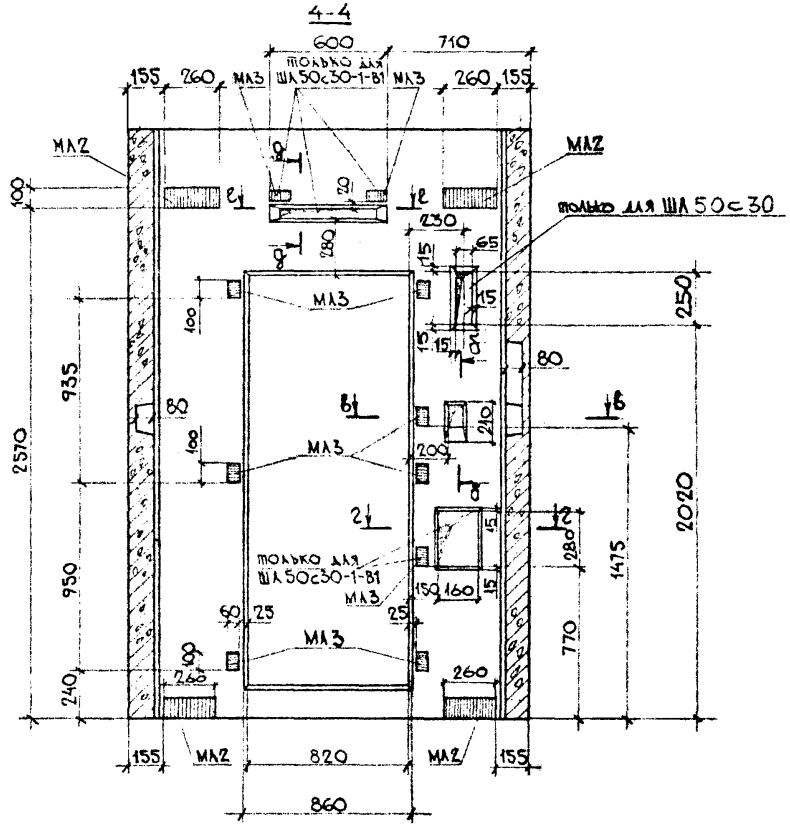

1. Сечение А-А смотри лист № 34.
2. Сечение б-б, в-в, г-г, д-д, е-е смотри лист № 60.

Объемные элементы шахты лифта ШЛ50с30-1-В1, ШЛ50с30-В1	ИИ 237 вып. 1 часть 1	
Общий вид	Лист 33	

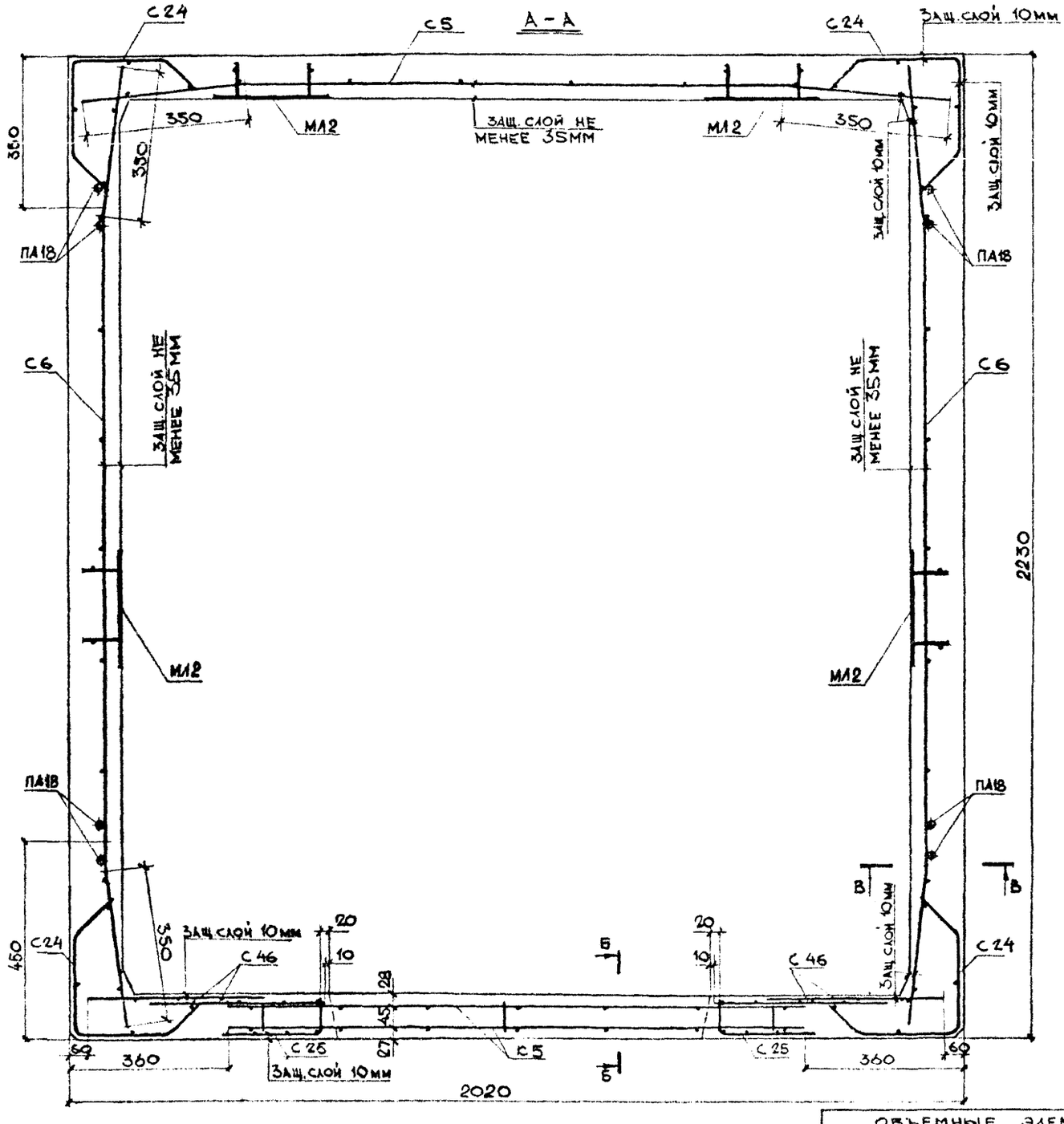

ВЫБОРКА АРМАТУРНЫХ ИЗДЕЛИЙ И ЗАКЛАДНЫХ ДЕТАЛЕЙ

МАРКА ИЗДЕЛ.	МАРКА АРМАТ ИЗДЕЛ.	КОЛ ШТ	МАССА КГ 1 ШТ.	МАССА КГ ВСЕХ	№№ ЛИСТ
ШЛ 50с 30 – В1	С 5	1	5,266	5,266	2а
	С 6	2	5,856	11,71	2а
	С 24	4	1,923	7,692	6а
	С 25	2	1,285	2,57	6
	С 46	4	1,802	7,208	11а
	К 5	1	4,10	4,10	14
	С 27	1	1,12	1,12	7а
	С 30	4	0,32	1,28	7б
	ПА 18	4	3,03	12,12	13б
	МЛ 2	8	1,982	15,856	12
	МЛ 3	7	0,455	3,185	13а
	ИТОГО			70,8	
ШЛ 50с 30-1-В1	С5; С6; С24; С25; С46; К5; С27; ПА18. ПО ШЛ 50с 30-В1			51,8	—
	МЛ 2	8	1,982	15,856	12
	МЛ 3	10	0,455	4,55	13а
	ИТОГО			72,2	

1. Сечения Б-Б и В-В смотри лист № 61.

ОБЪЕМНЫЕ ЭЛЕМЕНТЫ ШАХТЫ ЛИФТА ШЛ 50с 30-1-В1, ШЛ 50с 30-В1		ИЖ 237 вып.1 часть 1
АРМИРОВАНИЕ		ЛИСТ 34

1978		М 1:10
Зав отделом	Щукин	
Гл. констр	Айзинсон	
Вед констр	Финельд	
Конструктор	Гарсия	
КТБ Мосоргстройматериалы		ОДЧ

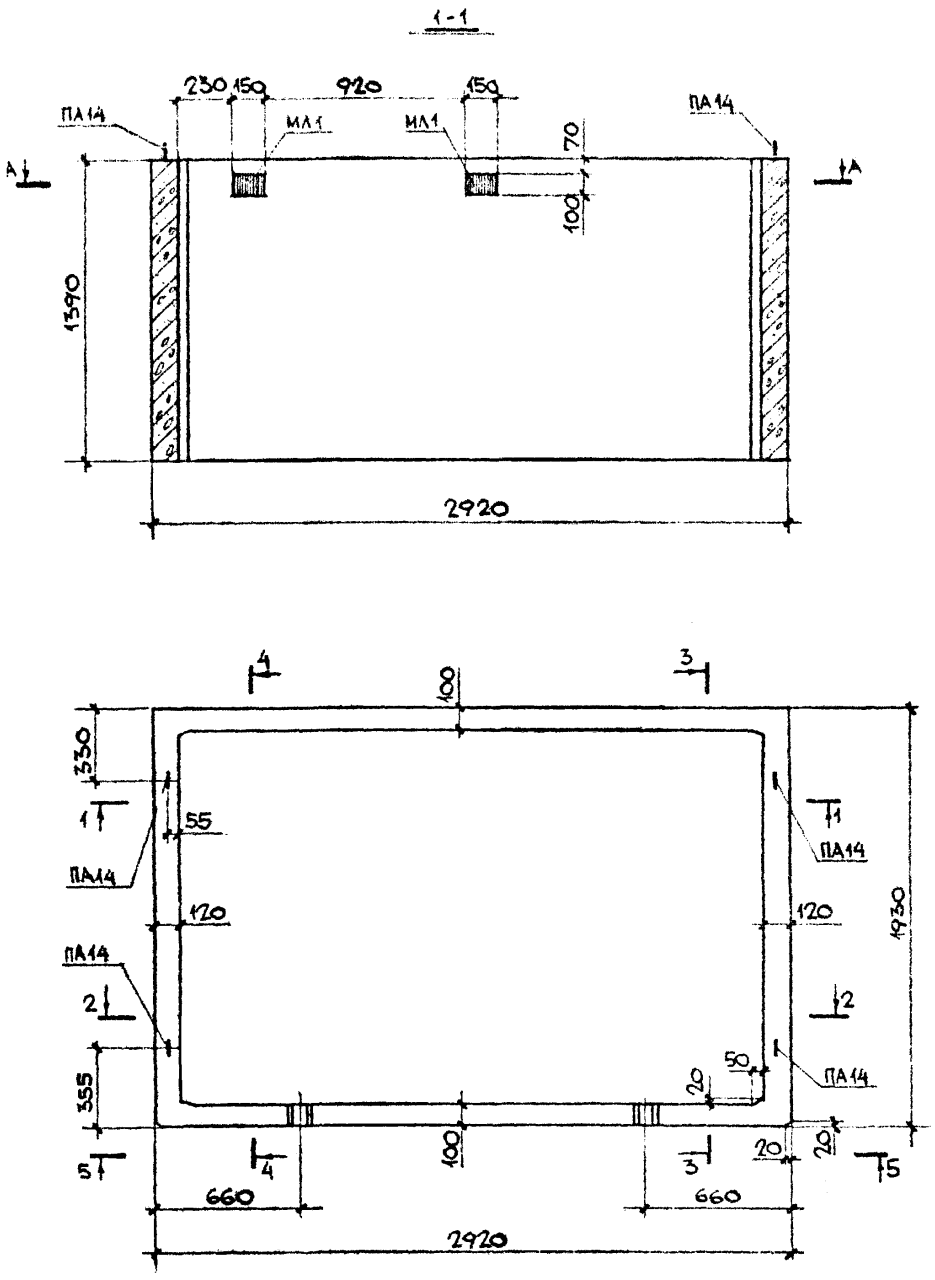

1. Сечение А-А смотри лист №37.
2. Разрезы 2-2, 4-4 и вид 5-5 смотри лист №36.

ПОКАЗАТЕЛИ НА ОДНО ИЗДЕЛИЕ			
МАССА ИЗДЕЛИЯ		К2	3450
ОБЪЕМ ИЗДЕЛИЯ		М³	1,38
РАСХОД СТАЛИ	АРМАТУРА	К2	23,5
	ЗАКЛАДНЫЕ ДЕТ.	К2	8,36
	ВСЕГО	К2	31,9
РАСХОД БЕТОНА		М³	1,38
МАРКА БЕТОНА ПО ПРОЧНОСТИ НА СЖАТИЕ		–	М200

ОБЪЕМНЫЙ ЭЛЕМЕНТ ШАХТЫ ЛИФТА ШЛГ 50 14-В1	И Ж 237 вып.1, часть1
ОБЩИЙ ВИД	ЛИСТ 35

КТБ МОСОРТСТРОЙМАТЕРИАЛЫ	ЗАВ.ОТДЕЛОМ	ЩУКИН	
	ГЛ.КОНСТР.	АЙЗИНООН	
	ВЕД.КОНСТР.	ФИНЕЛЬД	
	КОНСТРУКТОР	КУРБАНОВА	
	КОНСТРУКТОР	ГОГОЛЕНКО	
ОДЧ	СОГЛАСОВАНО: ГЛ.ИНЖЕНЕР ПР. МТО МНИИТЭП	ЛАГОВЕР	1978
			М 1:25

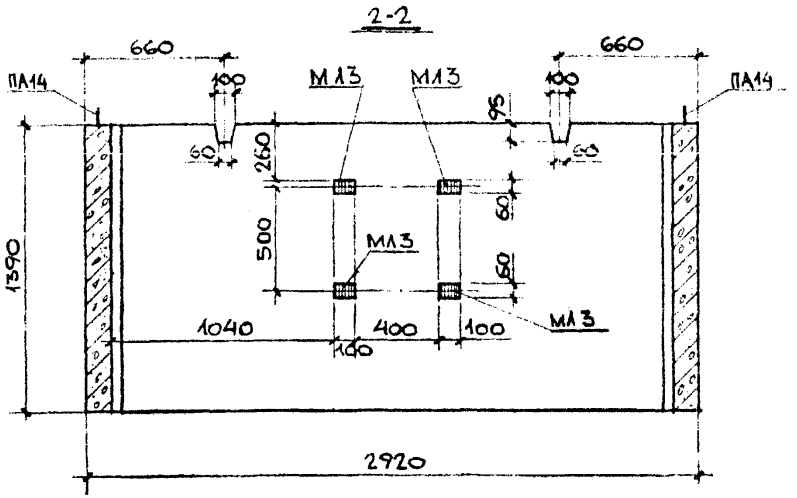

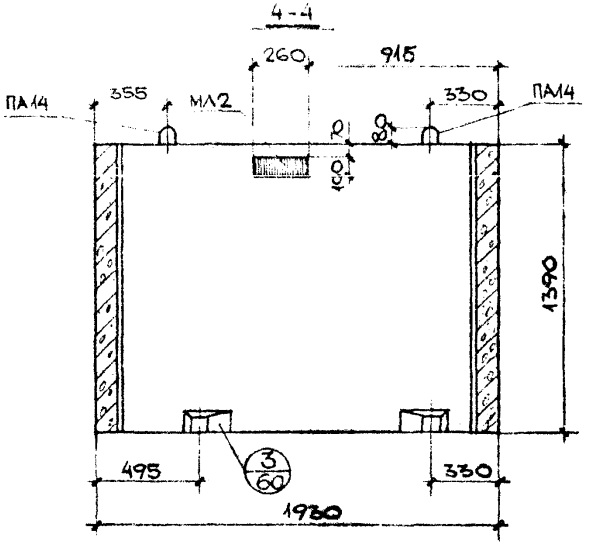

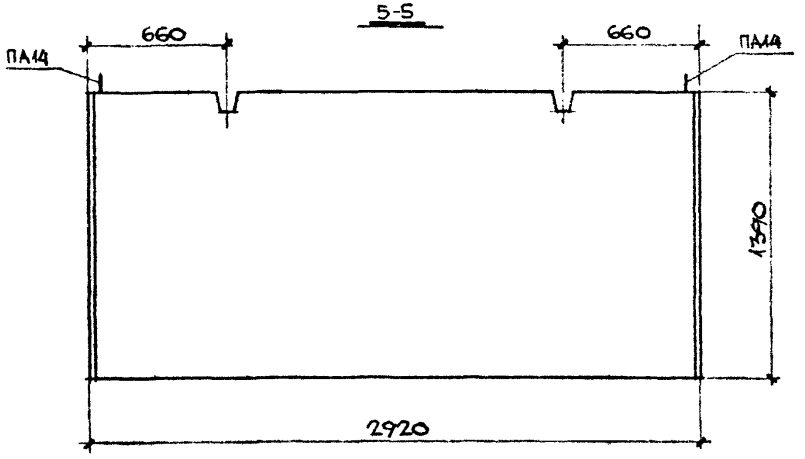

ОБЪЕМНЫЙ ЭЛЕМЕНТ ШАХТЫ ЛИФТА ШЛГ 5014-В1			ИИ 237 вып. 1 часть 1
ОБЩИЙ ВИД			ЛИСТ 36

КПБ МОСОРГСТРОЙМАТЕРИАЛЫ					1978
					М 1:25
				СОГЛАСОВАНО:	
				ГЛ. ИНЖЕНЕР ПР. МТО МНИИТЭП	
				ЛАГОВЕР	

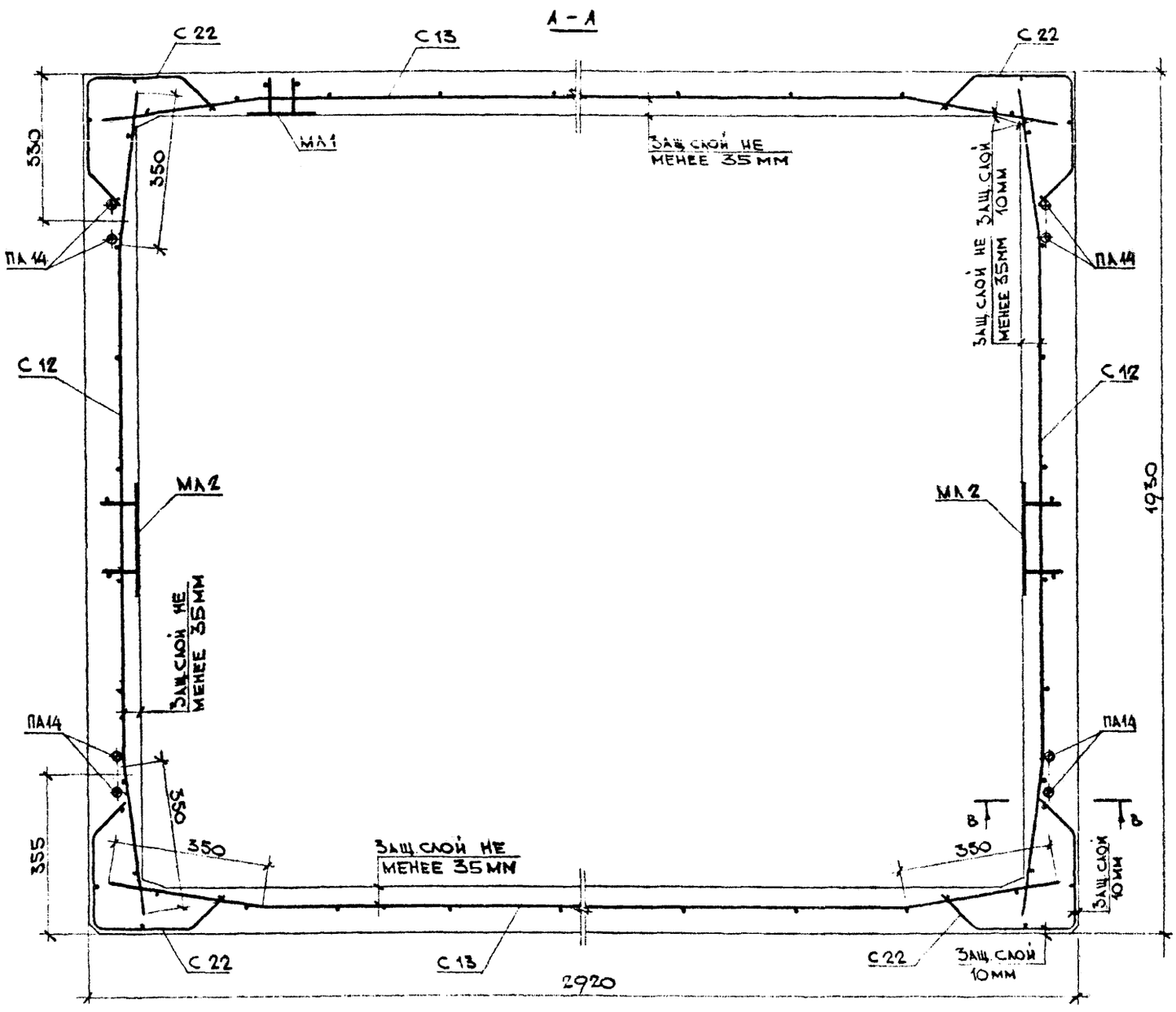

Выборка арматурных изделий и закладных деталей

Марка изделия	Марка армат изделия	Кол, шт	Масса, кг 1 шт.	Масса, кг всех	NN поз
ШЛГ 50 14 - В1	С 12	2	2,606	5,212	4а
	С 13	2	3,974	7,948	4а
	С 22	4	1,048	4,192	6а
	ПА 14	4	1,54	6,16	12а
	МА 1	2	1,292	2,584	12б
	МА 2	2	1,982	3,964	12в
	МА3	4	0,455	1,82	13а
	итого			31,9	

1. Сечение В-В смотри лист №61

КТБ Мосоргстройматериалы	Зав отделом	Щукин
	Гл. конструк	Айзинсон
	Вед констр	Финельд
	Конструкт.	Булатова
ОДЧ		
1978г	М 1:10	

Объемный элемент шахты лифта ШЛГ 50 14 - В1	ИЖ 237 вып. 1 часть 1
Армирование	Лист 37

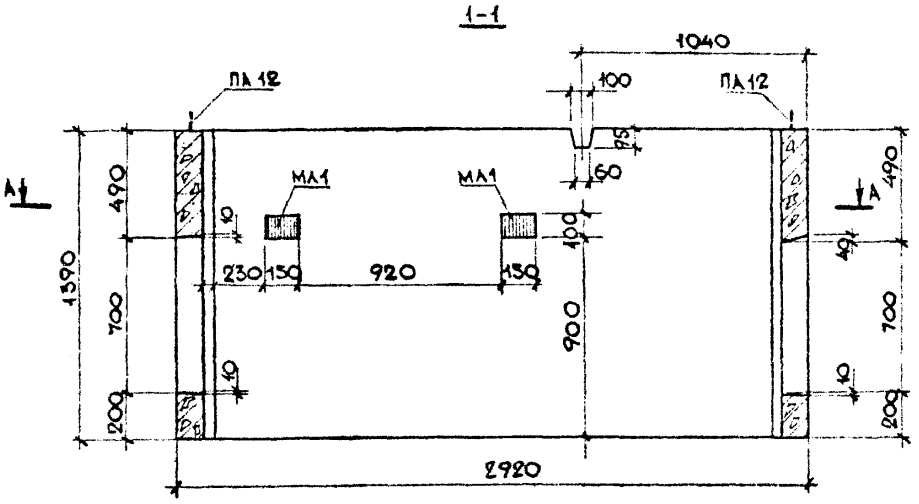

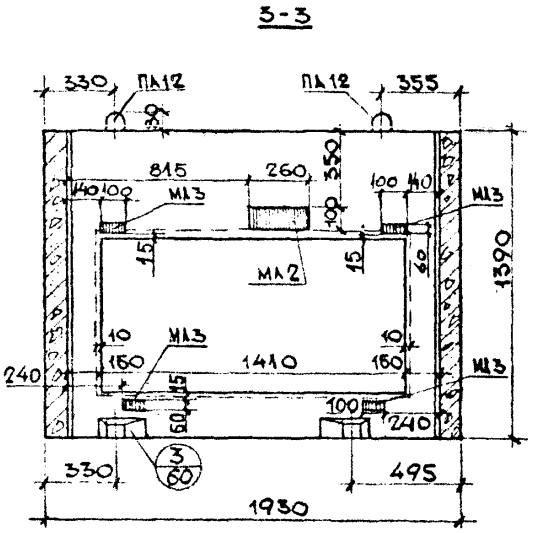

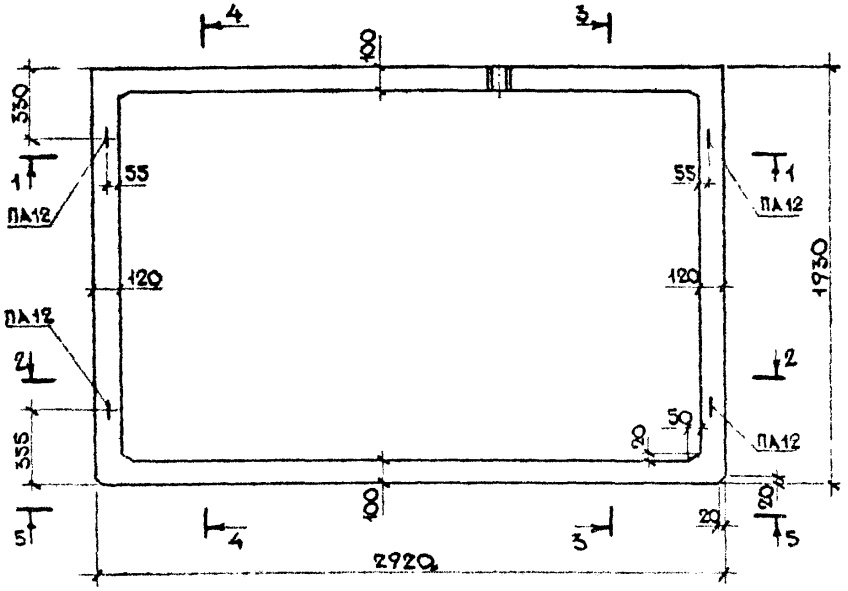

Показатели на одно изделие			
Масса изделия		кг	3000
Объем изделия		м³	1,20
Расход стали	Арматура	кг	30,8
	Закладные дет	кг	10,2
	Всего	кг	41,0
Расход бетона		м³	1,20
Марка бетона по прочности на сжатие		—	М200

1. Сечение А-А смотри лист №40.
2. Разрезы 2-2, 4-4 и вид 5-5 смотри лист №39.

Объемный элемент шахты лифта ШЛГ 50 14 Д-В1	ИН 237 вып.1, часть 1
Общий вид.	Лист 38

КТБ Мосоргстройматериалы

ОДЧ

Зав. отделом	Щукин	
Гл. конструк.	Айзинсон	
Вед. констр.	Финельд	
Конструктор	Булатова	
Конструктор	Гоголенко	

Согласовано:
Гл. инженер пр. МТО МНИИТЭП
Лаговер

1978 г.

М 1:25

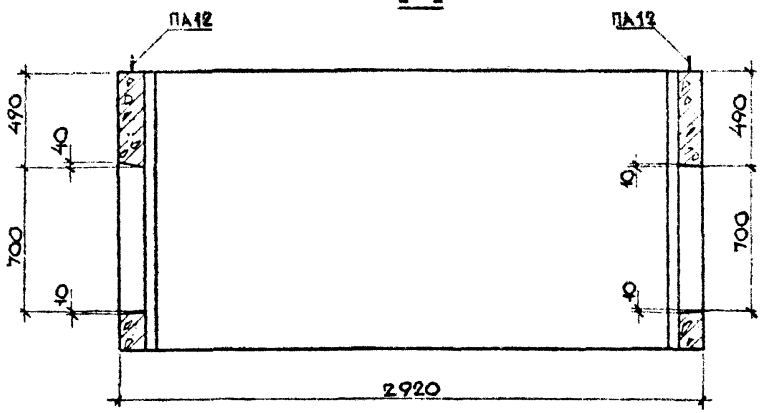

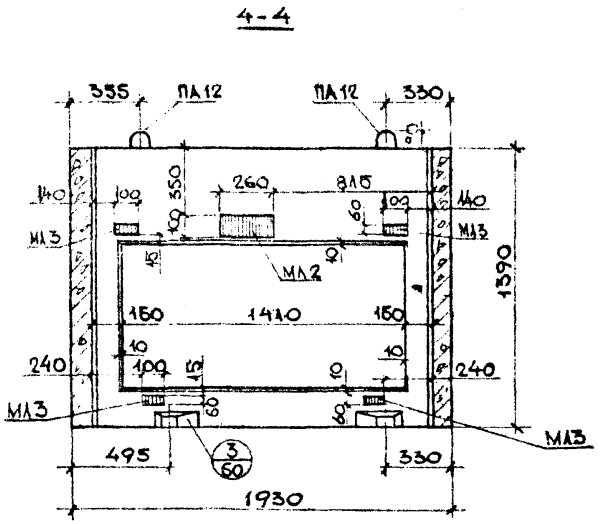

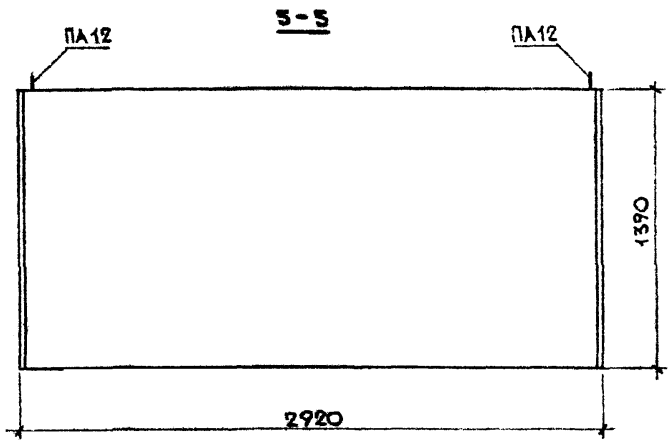

ОБЪЕМНЫЙ ЭЛЕМЕНТ ШАХТЫ ЛИФТА ШАГ 50 14 Д - В1	ИЖ 237 вып. 1, часть 1
ОБЩИЙ ВИД	ЛИСТ 39

КТБ МОСОРГСТРОЙМАТЕРИАЛЫ

ОДЧ

Зав. отделом	Щукин	
Гл. конструк.	Айзинсон	
Вед. констр.	Финельд	
Конструктор	Булатова	
Конструктор	Гоголенко	

Согласовано:
Гл. инженер пр. МТО Минитэп
Лаговер

1978 г.

М 1:25

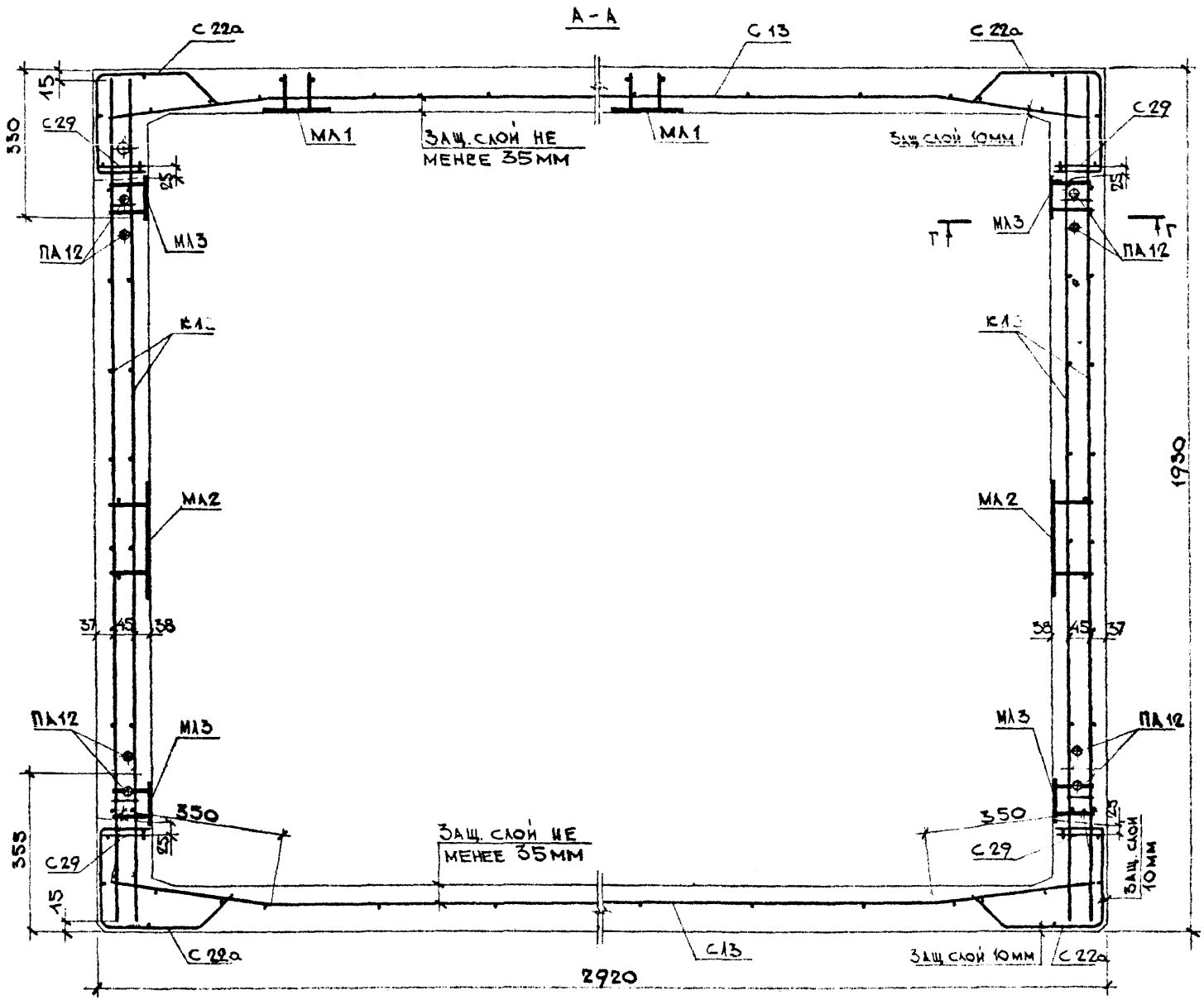

ВЫБОРКА АРМАТУРНЫХ ИЗДЕЛИЙ И ЗАКЛАДНЫХ ДЕТАЛЕЙ

МАРКА ИЗДЕЛИЯ	МАРКА АРМАТ. ИЗДЕЛИЯ	КОЛ. ШТ	МАССА, КГ 1 ШТ.	МАССА, КГ ВСЕХ	НН ЛИСТ
ШЛГ 5014Д-В1	С 13	2	3,974	7,948	4а
	С 22а	4	1,048	4,192	6а
	К 1	2	5,238	10,476	14а
	С 40	2	1,608	3,216	9б
	ПА 12	4	0,99	3,96	12а
	МЛ 1	2	1,292	2,584	12б
	МЛ 2	2	1,982	3,964	12
	С 29	4	0,252	1,008	7б
	МЛ 3	8	0,455	3,64	13а
	ИТОГО			41,0	

1. СЕЧЕНИЕ Г-Г СМ. ЛИСТ №61.
2. ПРИ УСТАНОВКЕ СЕТОК С33 И С40 СЕТКУ С22 ВЫРЕЗАТЬ ПО МЕСТУ.

ОБЪЕМНЫЕ ЭЛЕМЕНТЫ ШАХТЫ ЛИФТА ШЛГ 5014Д-В1	ИН 237 вып. 1, часть 1
АРМИРОВАНИЕ	ЛИСТ 40

1978г. М 1:10

КТБ МОСОРГСТРОЙМАТЕРИАЛЫ

ЗАВ. ОТД. ГЛ. КОНСТР. ВЕД. КОНСТ. КОНСТРУКТ. — ЩУКИН, АЙЗИНСОН, ФИНЕЛЬД, БУЛАТОВА

ОДЧ

Согласовано:
Гл. инженер пр. МТО Минтэп
Латовер
1978г

М 1:25

КТБ Мосоргстройматериалы

ОДЧ

Зав. отделом	Щукин	
Гл. конструк.	Аизинсон	
Вед. конструк.	Финельд	
Конструктор	Булатова	
Конструктор	Готовенко	

1-1

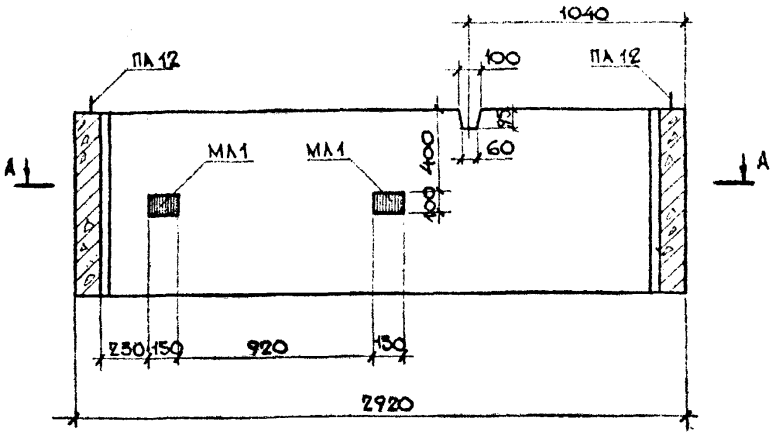

2-2

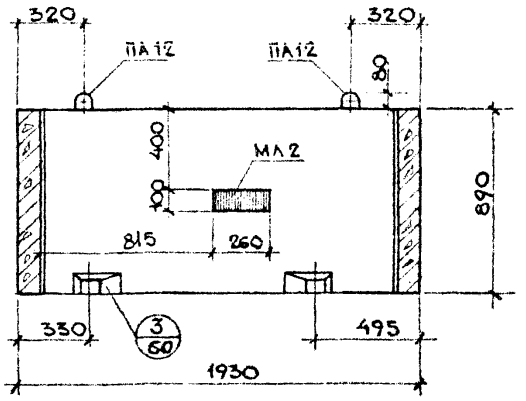

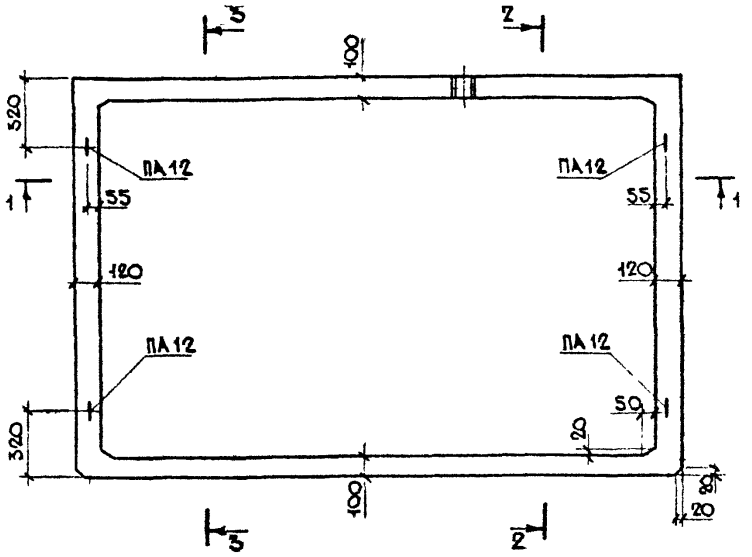

5-3

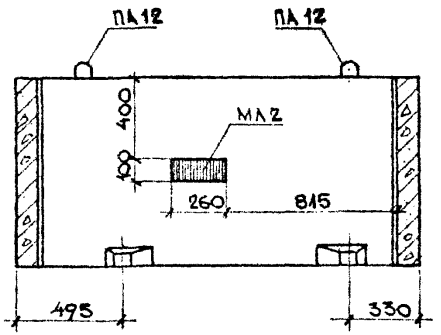

Показатели на одно изделие			
Масса изделия		кг	2210
Объем изделия		м³	0,883
Расход стали	Арматура	кг	15,3
	Закладные дет.	кг	6,54
	Всего	кг	21,8
Расход бетона		м³	0,883
Марка бетона по прочности на сжатие		—	М200

Сечение А-А смотри лист №42.

Объемный элемент шахты лифта ШЛГ 50.9-В1		ИИ 237 вып.1, часть I
Общий вид.		Лист 41

1978г. М 1:10

КТБ Мосоргстройматериалы

ОДЧ

Зав. отделом Щукин
Гл. конструк. Айзинсон
Вед. констр. Финель
Конструктор Булатова

А-А

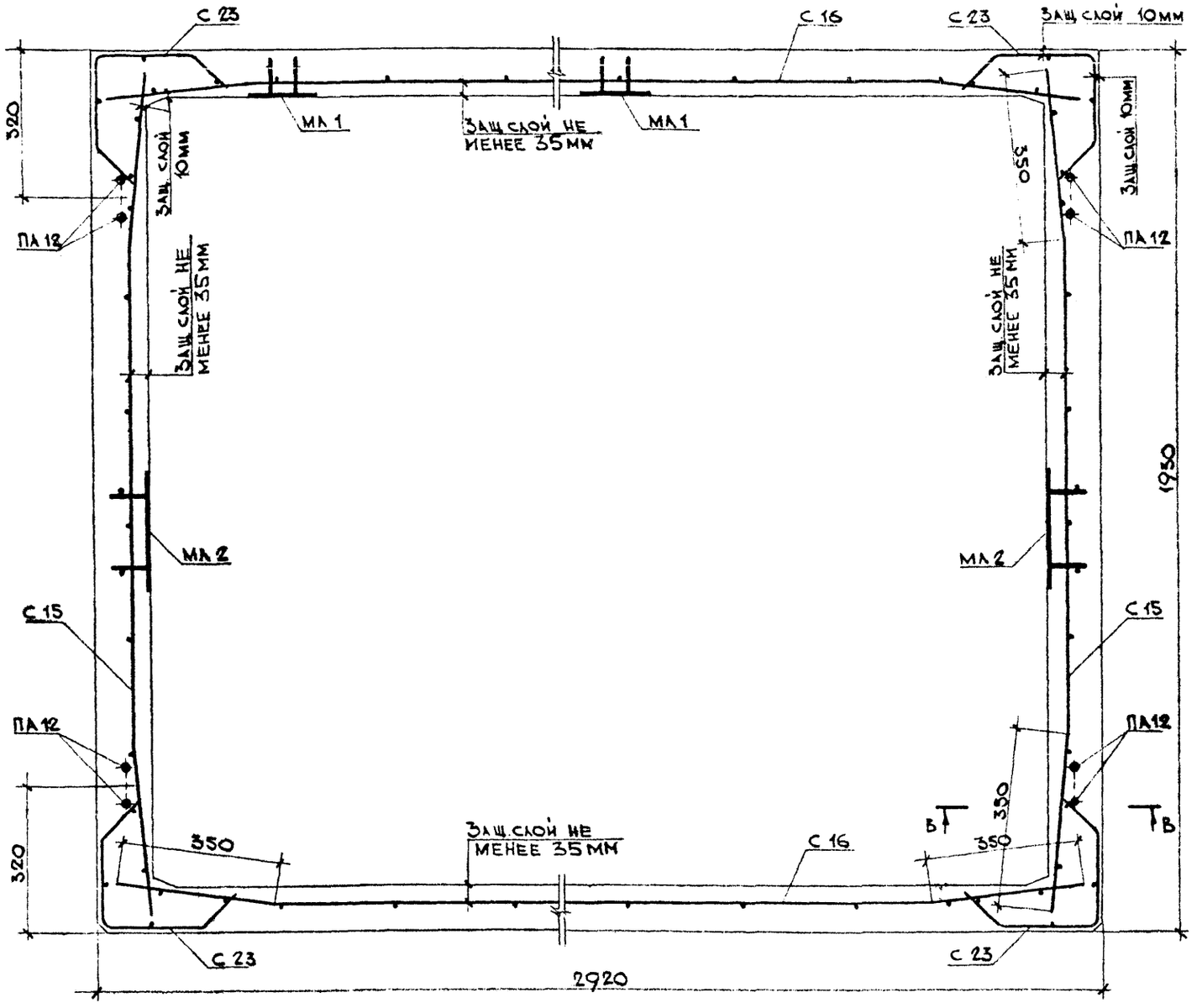

Выборка арматурных изделий и закладных деталей

Марка изделия	Марка армат. изделия	Кол. шт.	Масса, кг 1 шт	Масса, кг всех	НН лист
ШЛГ 50 9-В1	С 15	2	1,705	3,41	4б
	С 16	2	2,602	5,204	4б
	С 23	4	0,683	2,732	6а
	ПА 12	4	0,99	3,96	12а
	МЛ 1	2	1,292	2,584	12б
	МЛ 2	2	1,982	3,964	12
	Итого			21,8	

1. Сечение В-В смотри лист № 61.

Объемный элемент шахты лифта ШЛГ 50 9-В1	ИЖ 237 вып. 1, часть 1
Армирование	Лист 42

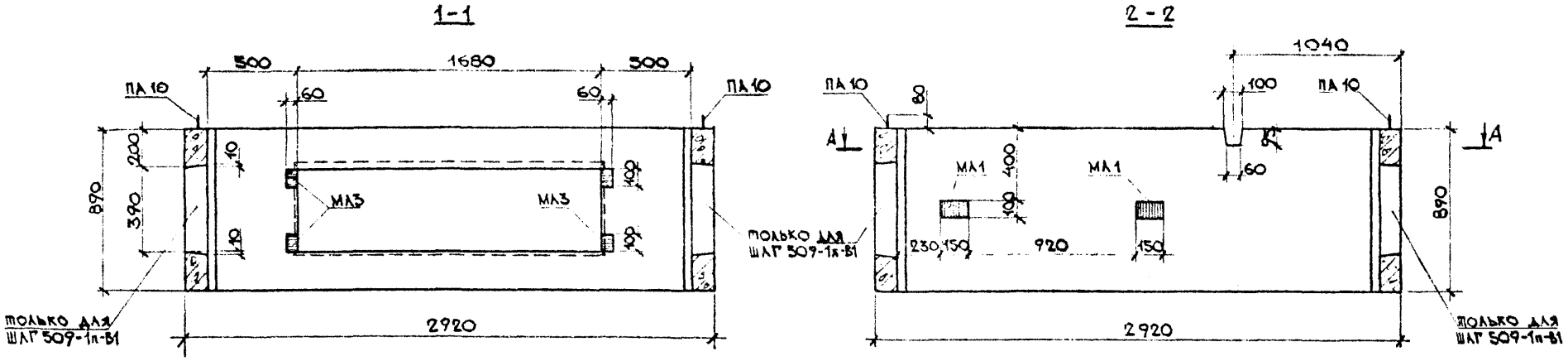

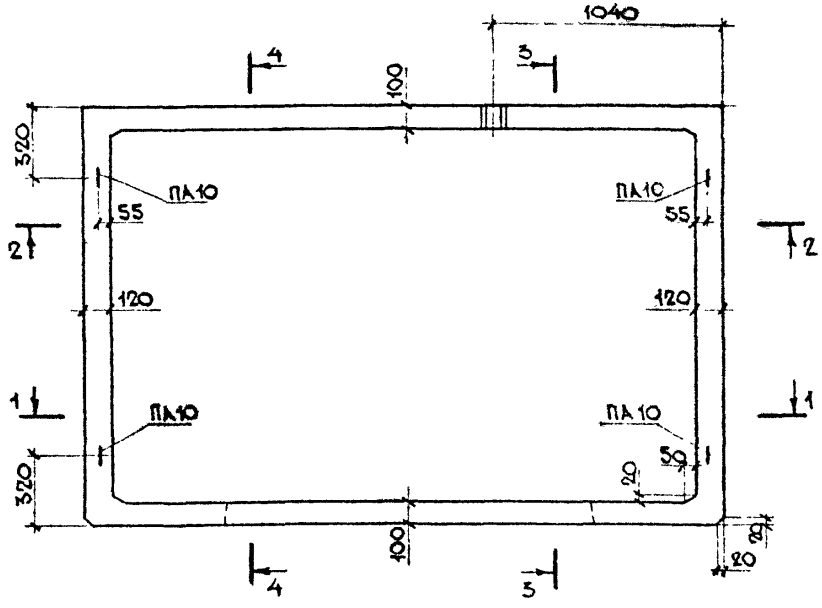

Показатели на одно изделие				
Наименование изделия		—	ШАГ 509-1л-В1	ШАГ 509-1п-В1
Масса изделия		кг	1820	1820
Объем изделия		$м^3$	0,727	0,727
Расход стали	Арматура	кг	22,5	22,5
	Заклад. дет.	кг	11,3	11,3
	Всего	кг	33,8	33,8
Расход бетона		$м^3$	0,727	0,727
Марка бетона по прочности на сжатие		—	М 200	М 200

1. Разрезы 3-3 и 4-4 смотри лист №44.
2. Сечение А-А смотри лист №45.

Объемные элементы шахты лифта ШАГ 509-1л-В1, ШАГ 509-1п-В1	ИЖ 237 вып. 1, часть 1
Общий вид.	Лист 43

КТБ Мосоргстройматериалы

ОДЧ

Зав. отделом Щукин
Гл. конструк. Айзинсон
Вед. констр. Финельд
Конструкт. Булатова
Конструктор Гоголенко

Согласовано:
Гл. инженер пр. МТО МНИИТЭП
Лагобер

1978г

М 1:25

3 - 3
ШАГ 509-1А-В1

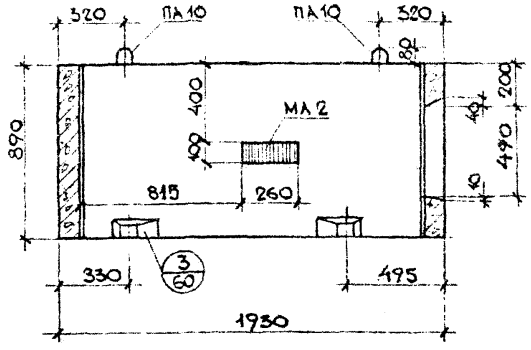

4 - 4
ШАГ 509-1А-В1

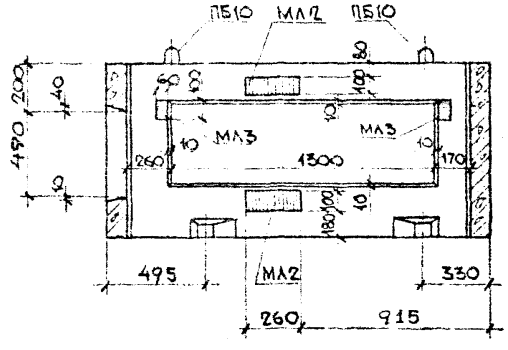

3 - 3
ШАГ 509-1П-В1

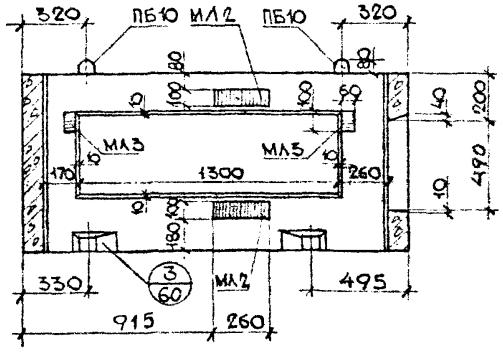

4 - 4
ШАГ 509-1П-В1

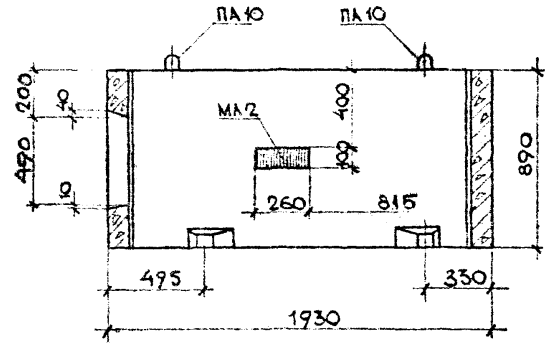

| | | |

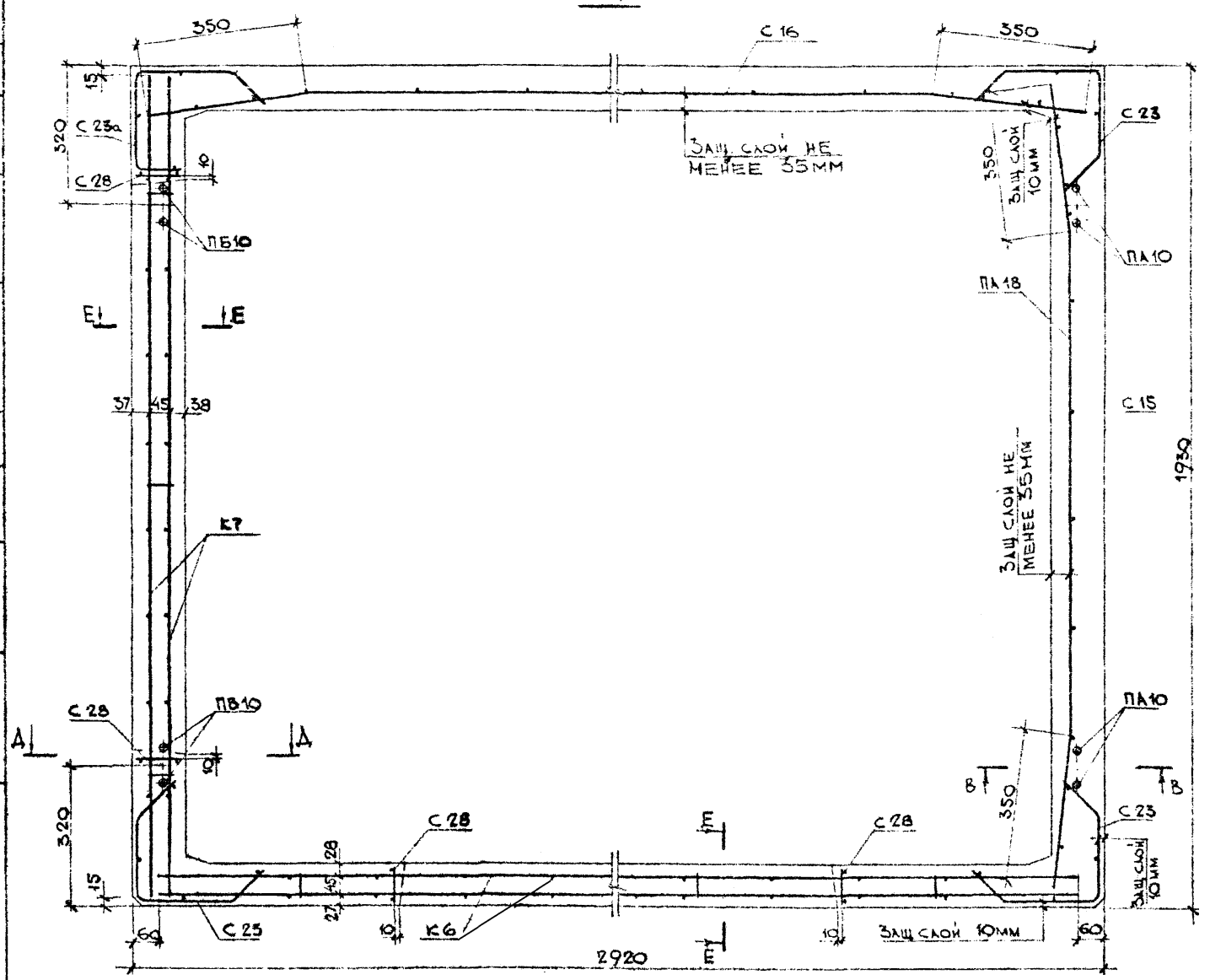

Выборка арматурных изделий и закладных деталей					
Марка изделия	Марка армат. изделия	Кол., шт.	Масса, кг 1 шт.	Масса, кг всех	NN лист
ШЛГ 50 9-1Л-В1	С 16	1	2,602	2,602	4б
	С 15	1	1,705	1,705	4б
	С 23	3	0,683	2,049	6а
	К 6	1	4,882	4,882	15а
	К 7	1	3,402	3,402	15б
	С 40	1	1,608	1,608	9б
	ПА 10	2	0,611	1,222	12а
	МА 1	2	1,292	2,584	12б
	МА 2	3	1,982	5,946	12
	МА 3	6	0,455	2,73	13а
	С 28	4	0,194	0,776	7б
	ПБ10	2	0,611	1,222	11
	С 23а	1	0,683	0,683	6а
	С 37	1	2,37	2,37	8
	Итого:			33,8	

1 Сечения Д-Д, В-В и Е-Е смотри лист №61.

2 При установке сеток С37, С40 сетку С23 вырезать по месту.

Объемный элемент шахты лифта ШЛГ 50 9-1Л-В1	ИЖ 237 вып. 1, часть 1
Армирование	Лист 45

Зав. отделом	Щукин	
Гл. конструк.	Айзинсон	
Вед. констр.	Финельд	
Конструктор	Булатова	

1978

М 1:10

КТБ Мосоргстройматериалы

ОДЧ

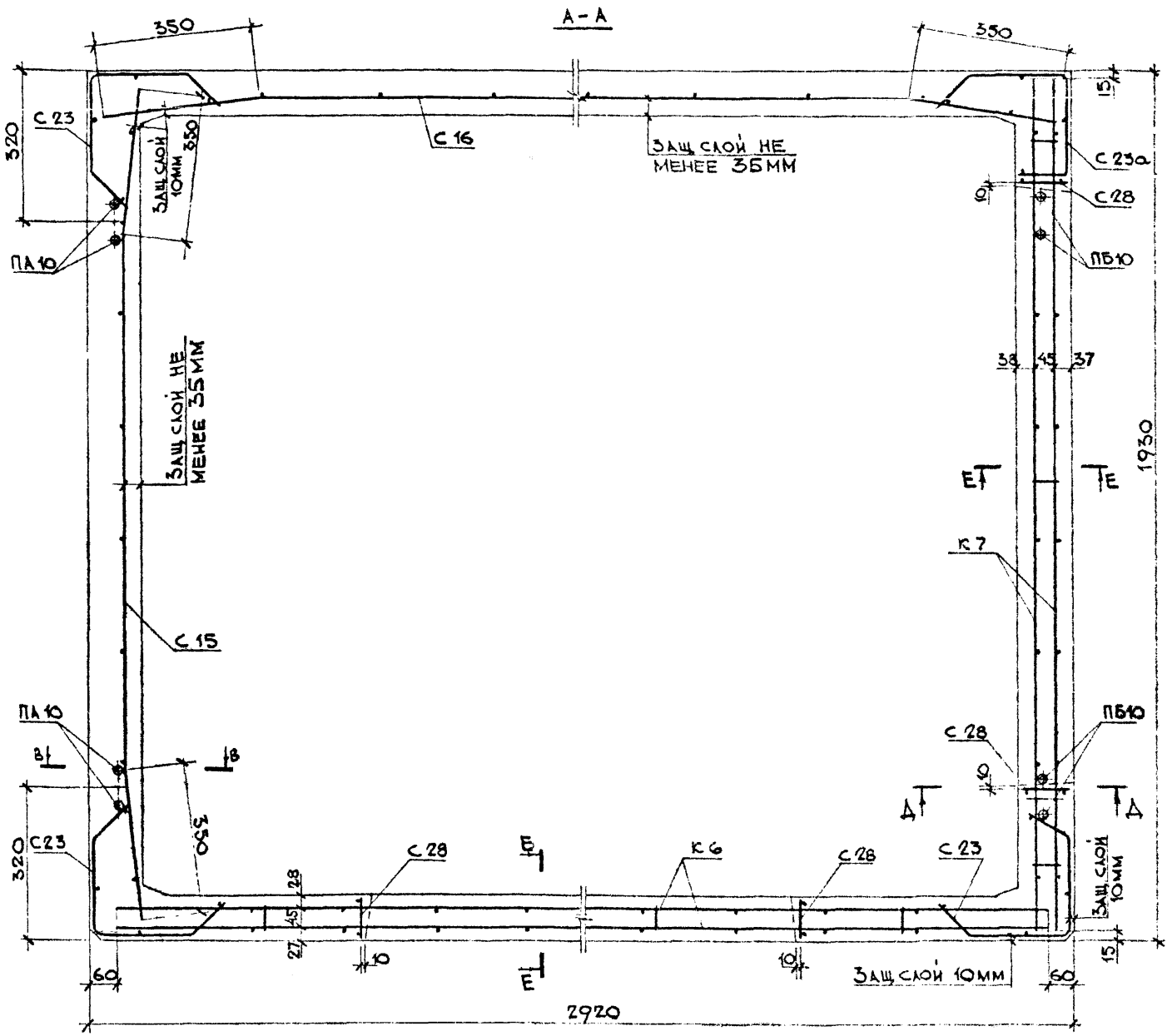

Выборка арматурных изделий и закладных деталей					
Марка изделия	Марка армат. изделия	Кол. шт.	Масса, кг 1 шт.	Масса, кг всех	NN лист
ШЛГ 509-1п-В1	С 16	1	2,602	2,602	4б
	С 15	1	1,705	1,705	4б
	С 23	3	0,683	2,049	6а
	С 37	1	2,37	2,37	8
	К 7	1	3,402	3,402	15б
	С 40	1	1,608	1,608	9б
	ПА 10	2	0,611	1,222	12а
	МА 1	2	1,292	2,584	12б
	МА 2	3	1,982	5,946	12
	МА 3	6	0,455	2,73	13а
	С 28	4	0,194	0,776	7б
	ПБ10	2	0,611	1,222	11
	С23а	1	0,683	0,683	6а
	К 6	1	4,882	4,882	15а
	Итого:			33,8	

1. Сечения Д-Д; В-В и Е-Е смотри лист №61.
2. При установке сеток С37, С40 сетку С23 вырезать по месту.

Объемный элемент шахты лифта ШЛГ 509-1п-В1		ИЖ 237 вып. 1, часть 1
Армирование		Лист 46

КТБ Мосоргстройматериалы

Зав. отделом Щукин
Гл. констр. Айзинсон
Вед. констр. Финельд
Конструкт. Булатова

1978г.

М 1:10

ОДЧ

Согласовано:
Гл. инженер пр. МТО Минитэг
Лаговер

1978

М 1:25

1-1

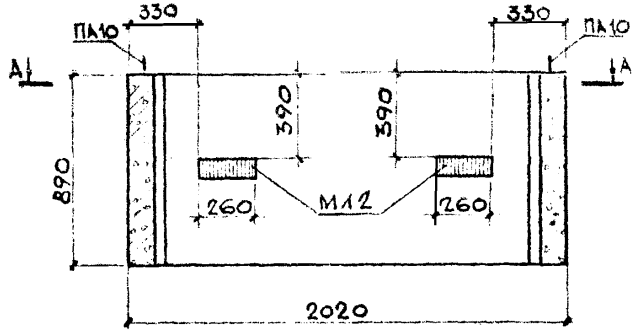

2-2

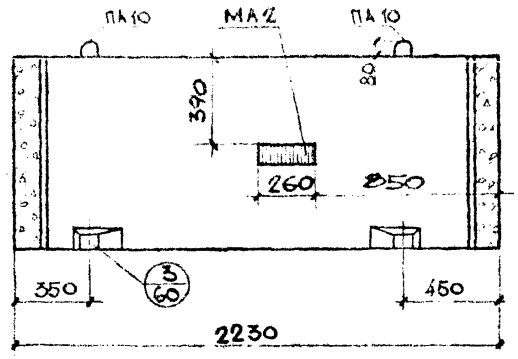

3-3

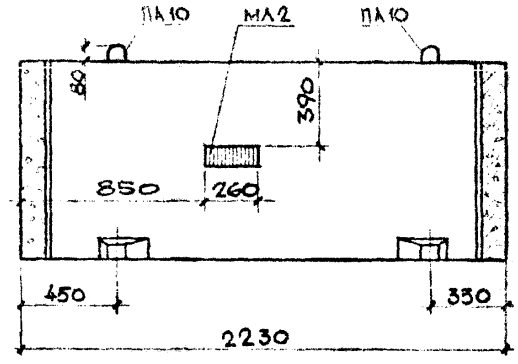

4-4

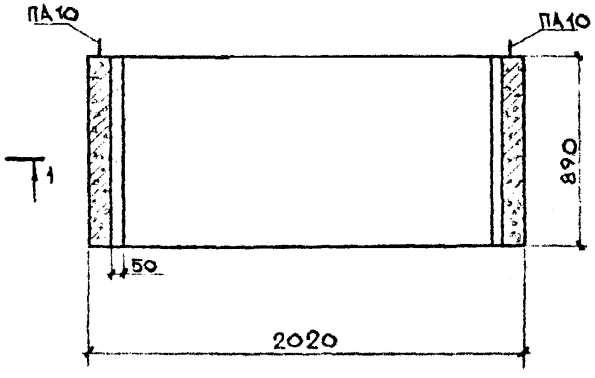

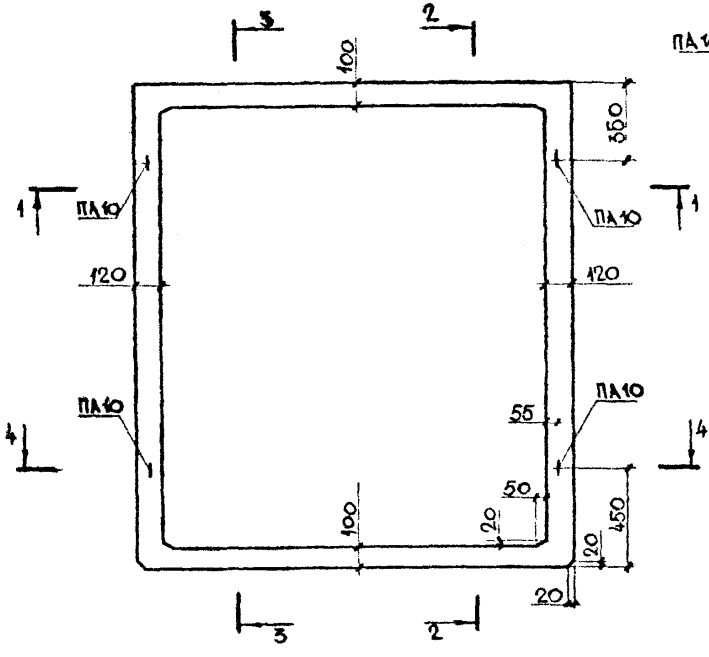

Сечение А-А смотри лист №48.

Показатели на одно изделие			
Масса изделия		кг	1980
Объем изделия		м³	0,791
Расход стали	арматура	кг	12,6
	закладные дет	кг	7,93
	Всего	кг	20,5
Расход бетона		м³	0,791
Марка бетона по прочности на сжатие		—	М 200

КТБ Мосоргстройматериалы	Объемный элемент шахты лифта ША 50с 9-в1	ИН 237 вып. 1, части
ОДЧ	Общий вид	Лист 47

Зав. отделом Щукин
Гл. констр. Айзинсон
Вед. констр. Финельд
Конструктор Гарсия
Конструктор Гоголенко

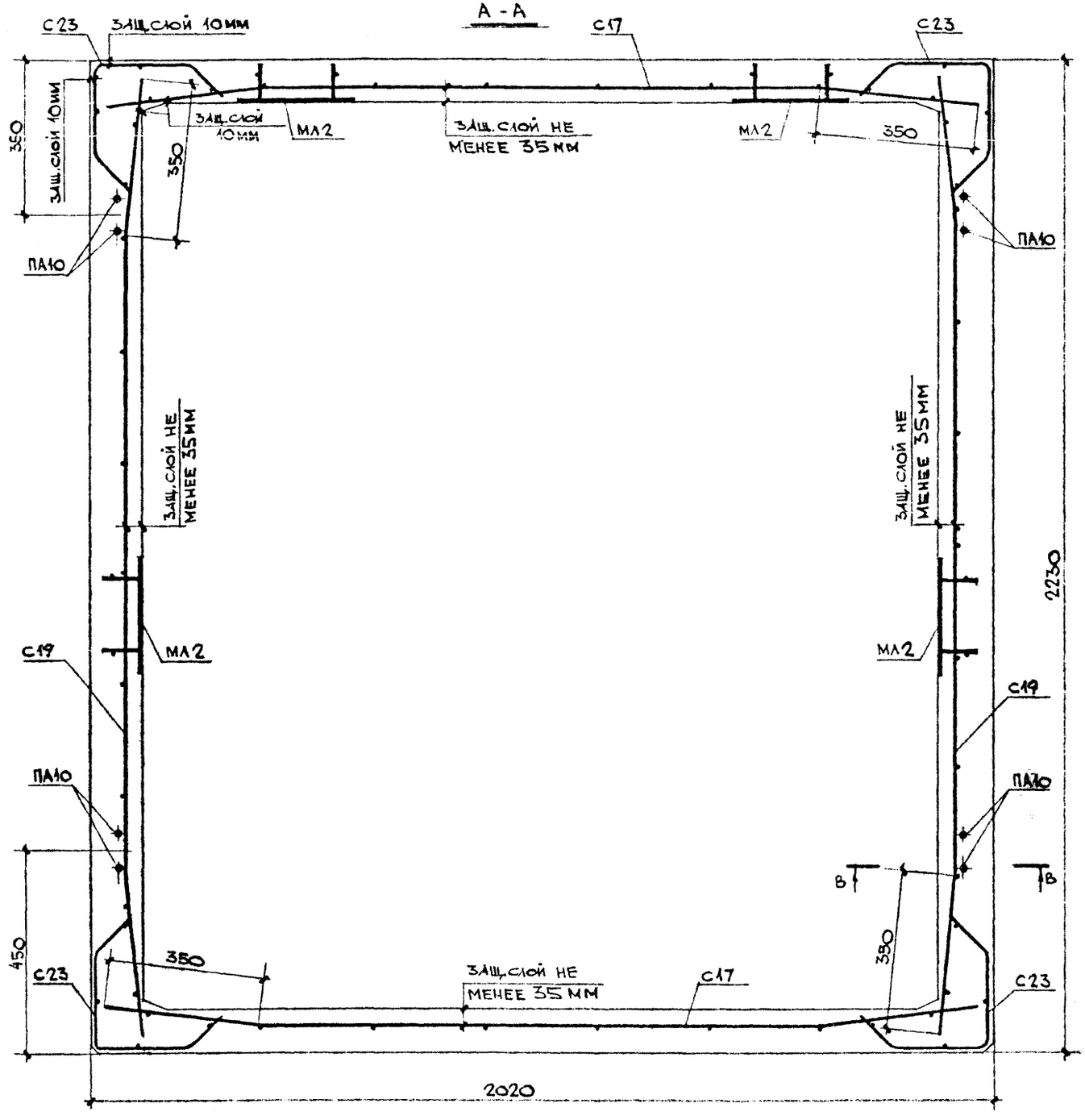

ВЫБОРКА АРМАТУРНЫХ ИЗДЕЛИЙ И ЗАКЛАДНЫХ ДЕТАЛЕЙ					
МАРКА ИЗДЕЛИЯ	МАРКА АРМАТ. ИЗДЕЛИЯ	КОЛ. ШТ.	МАССА, К2		№№ ЛИСТ.
			1 ШТ	ВСЕХ	
ШЛ 50С9-В1	С17	2	1,763	3,526	5а
	С19	2	1,958	3,916	5а
	С23	4	0,683	2,732	6а
	ПА10	4	0,611	2,444	12а
	МЛ2	4	1,982	7,928	12
	ИТОГО			20,5	

1. Сечение В-В смотри лист №61.

ОБЪЕМНЫЙ ЭЛЕМЕНТ ШАХТЫ ЛИФТА ШЛ50С9-В1		ИЖ 237 вып.1, часть 1	
АРМИРОВАНИЕ			ЛИСТ 48

КТБ МОСОРГСТРОЙМАТЕРИАЛЫ	ЗАВ.ОТДЕЛОМ	ЩУКИН	1978
	ГЛ.КОНСТР.	АЙЗИНСОН	
	ВЕД.КОНСТР.	ФИНЕЛЬД	
	КОНСТРУКТОР	КУРБАНОВА	
ОДЧ			М 1:10

1978

Согласовано:
Гл. инженер пр. МТО Минтэп
Датовер

М 1:25

1-1

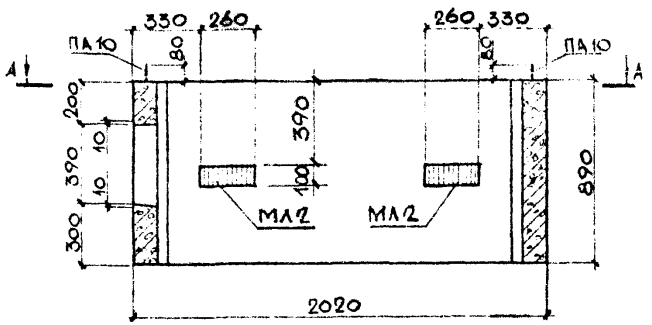

2-2

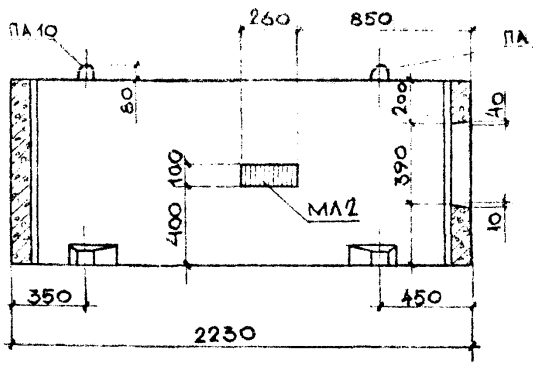

3-3

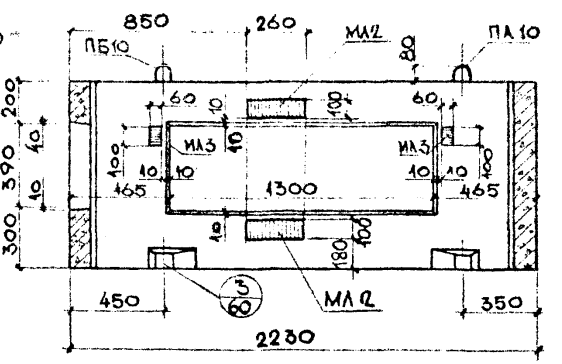

4-4

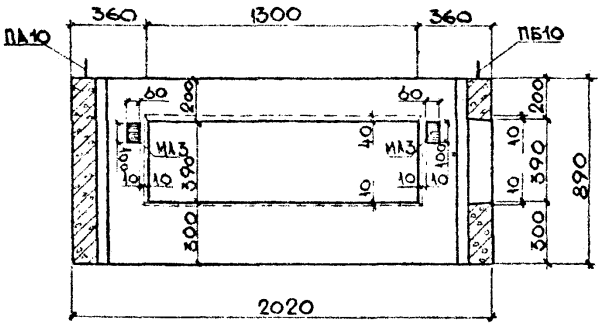

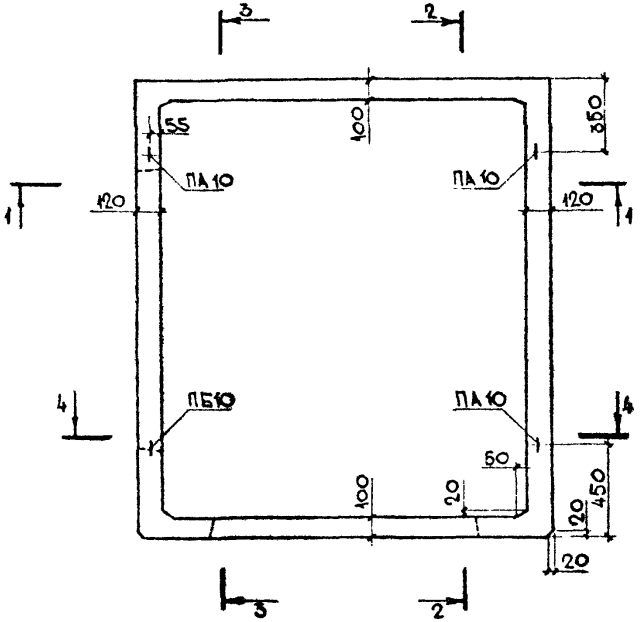

Сечение А-А смотри лист №250.

Показатели на одно изделие			
Масса изделия		кг	1690
Объем изделия		м³	0,674
Расход стали	Арматура	кг	21,8
	Закладные дет	кг	11,7
	Всего	кг	33,5
Расход бетона		м³	0,674
Марка бетона по прочности на сжатие		—	М200

Зав. отделом	Шукин	
Гл. констр.	Айзинсон	
Вед. констр.	Финельд	
Конструктор	Гарсия	
Конструктор	Гоголенко	

КТБ Мосоргстройматериалы

ОДЧ

Объемный элемент шахты лифта ШЛ 60с 9-1л-В1

Общий вид

ИИ 237 вып. 1 часть 1

Лист 49

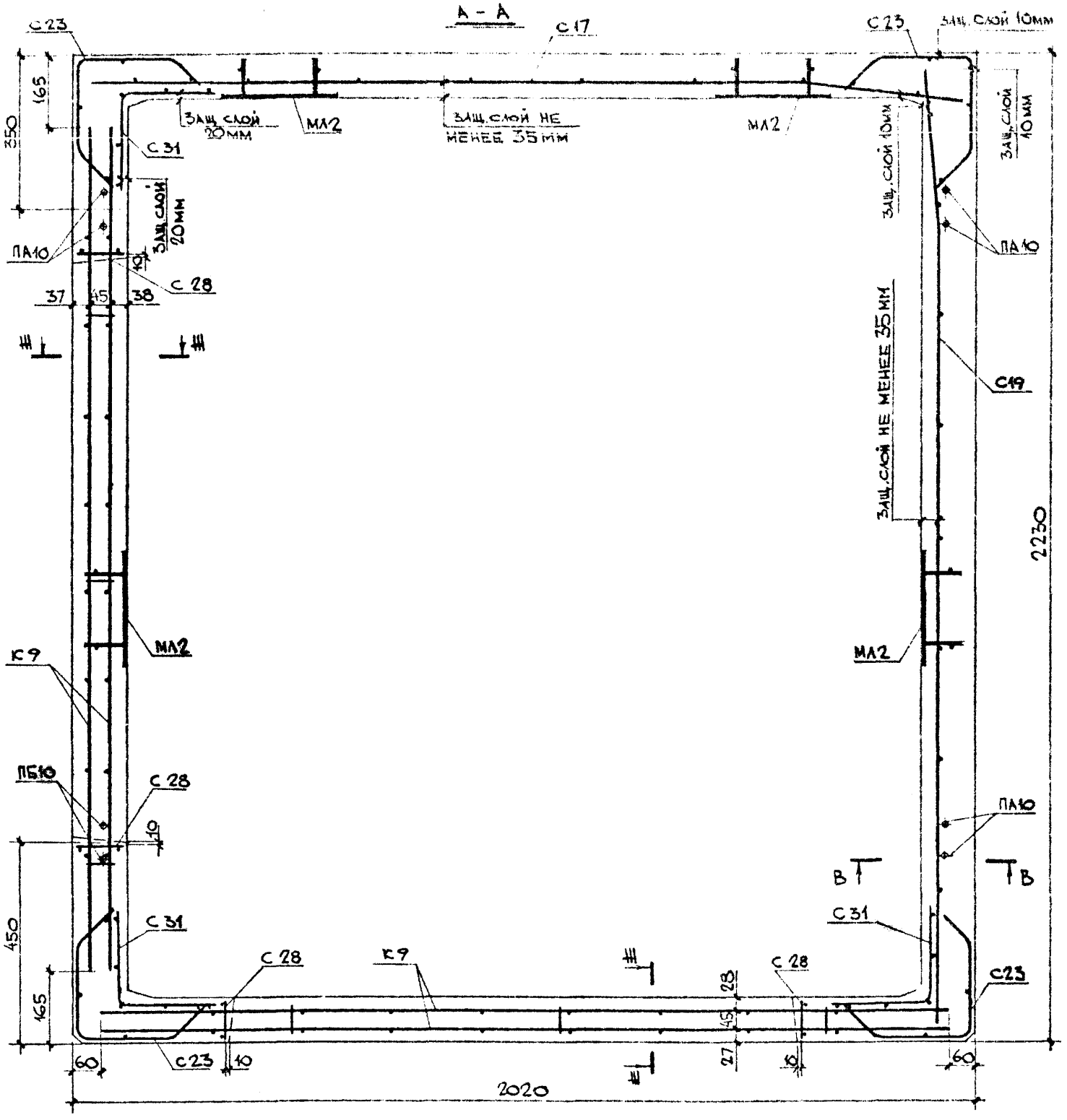

Выборка арматурных изделий и закладных деталей					
Марка изделий	Марка деталей изделия	Кол. шт.	Масса, кг. 1 шт.	Масса, кг. всех	№ № листов
ШЛ 50с 9-1л-В1	С17	1	1,763	1,763	3а
	С19	1	1,958	1,958	5а
	С23	4	0,683	2,732	6а
	К9	2	3,322	6,644	15
	С42	2	1,70	3,40	9
	ПА10	3	0,611	1,833	12а
	МА2	5	1,982	9,91	12
	МА3	4	0,455	1,82	13а
	С31	3	0,691	2,073	7
	С28	4	0,194	0,776	7б
	ПБ10	1	0,611	0,611	11
	Итого			33,5	

1. Сечение В-В и Ш-Ш смотри лист №61.
2. При установке сеток С40 и А2 сетку С23 вырезать по месту.

1978	М 1:10		
Зав. отделом	Щукин		
Гл. констр.	Анзинсон		
Вед. констр.	Фринель		
Конструктор	Курбатова		
КПБ Мосоргстройматериалы		ОДЧ	

Объемные элементы шахты лифта ШЛ 50с 9-1л-В1		ИЖ 237 вып. 1 часть 1
Армирование		Лист 50

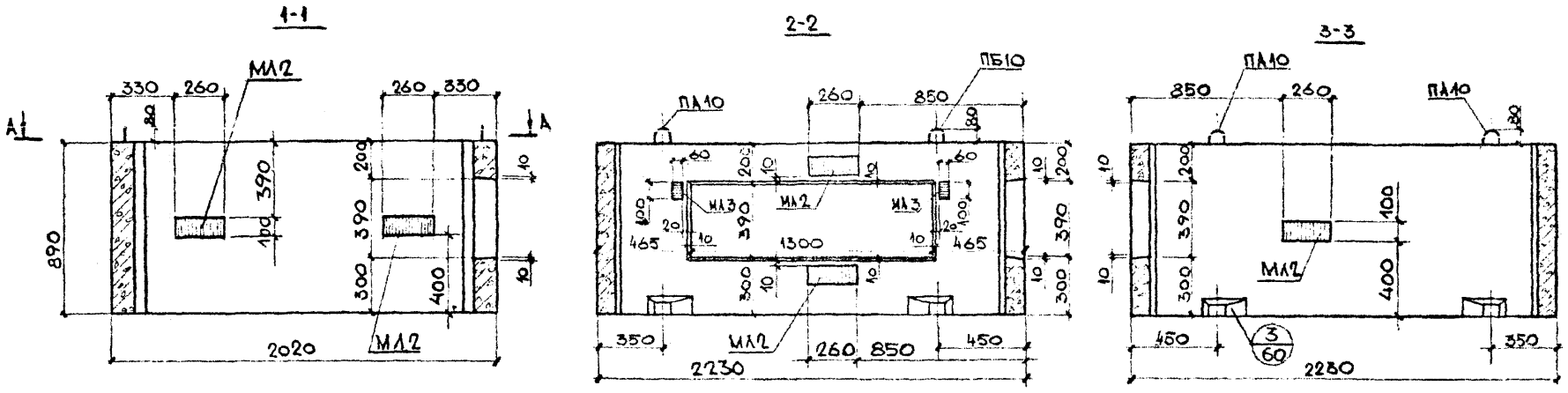

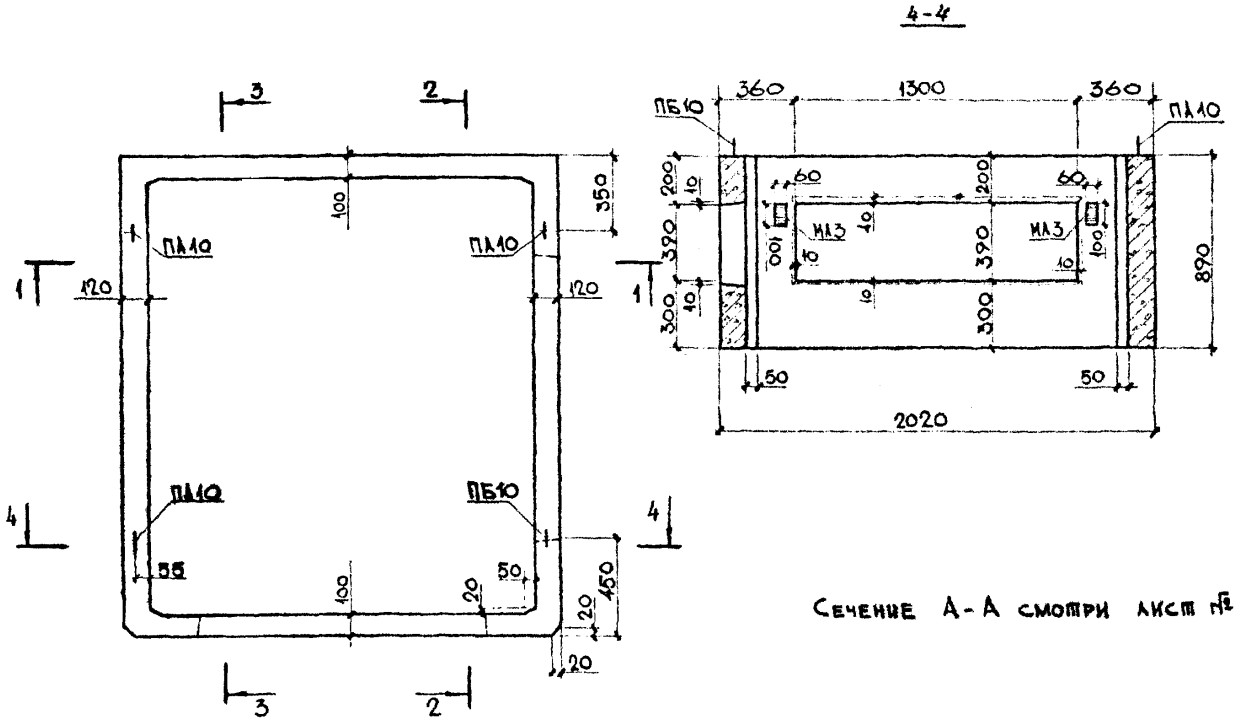

Показатели на одно изделие			
Масса изделия		кг	1690
Объем изделия		м³	0,674
Расход стали	Арматура	кг	21,8
	Закладные дет	кг	11,7
	Всего	кг	33,5
Расход бетона		м³	0,674
Марка бетона по прочности на сжатие		—	М 200

Сечение А-А смотри лист № 52.

Объемный элемент шахты лифта ШЛ 50с 9-1п-В1	ИНН 237 вып. 1, часть 1
Общий вид	Лист 51

Согласовано: Гл. инженер пр. МТО МНИИТЭП Лаговер

1978г

М 1:25

Зав отделом Щукин
Гл констр Айзинсон
Вед констр Финельд
Конструктор Гарсия
Конструктор Гоголенко

КТБ Мосоргстройматериалы

ОД4

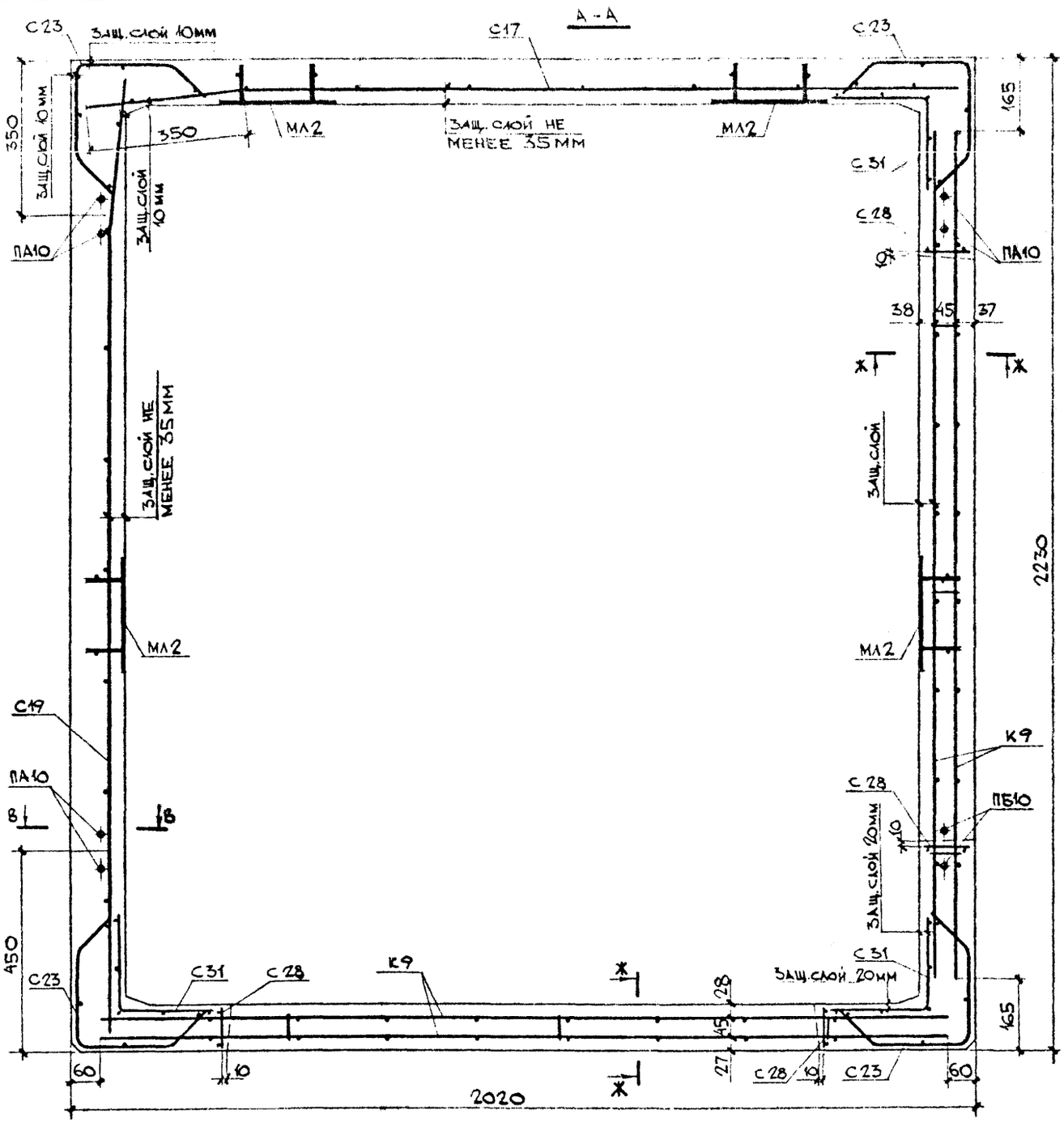

ВЫБОРКА АРМАТУРНЫХ ИЗДЕЛИЙ И ЗАКЛАДНЫХ ДЕТАЛЕЙ

Марка изделия	Марка армат. изделия	Кол. шт.	Масса, кг 1 шт.	Масса, кг всех	№№ лист.
ШЛ 50с9-1п-В1	С17	1	1,763	1,763	5а
	С19	1	1,958	1,958	5а
	С23	4	0,683	2,732	6а
	К9	2	3,322	6,644	15
	С42	2	1,70	3,40	9
	ПА10	3	0,611	1,833	12а
	МЛ2	5	1,982	9,91	12
	МЛ3	4	0,455	1,82	13а
	С31	3	0,691	2,073	7
	С28	4	0,194	0,776	7б
	ПБ10	1	0,611	0,611	11
	Итого			33,5	

1. Сечения В-В и Ж-Ж смотри лист №61.
2. При установке сеток С40 и С42 сетку С23 вырезать по месту.

КТБ Мосоргстройматериалы	Зав. отделом	Щукин	1978
	Гл. констр.	Аизинсон	М 1:10
	Вед. констр.	Финельд	
	Конструктор	Курбанова	
ОДЧ			

ОБЪЕМНЫЙ ЭЛЕМЕНТ ШАХТЫ ЛИФТА ШЛ 50с9-1п-В1	ИЖ 237 вып.1, часть 1
АРМИРОВАНИЕ	Лист 52

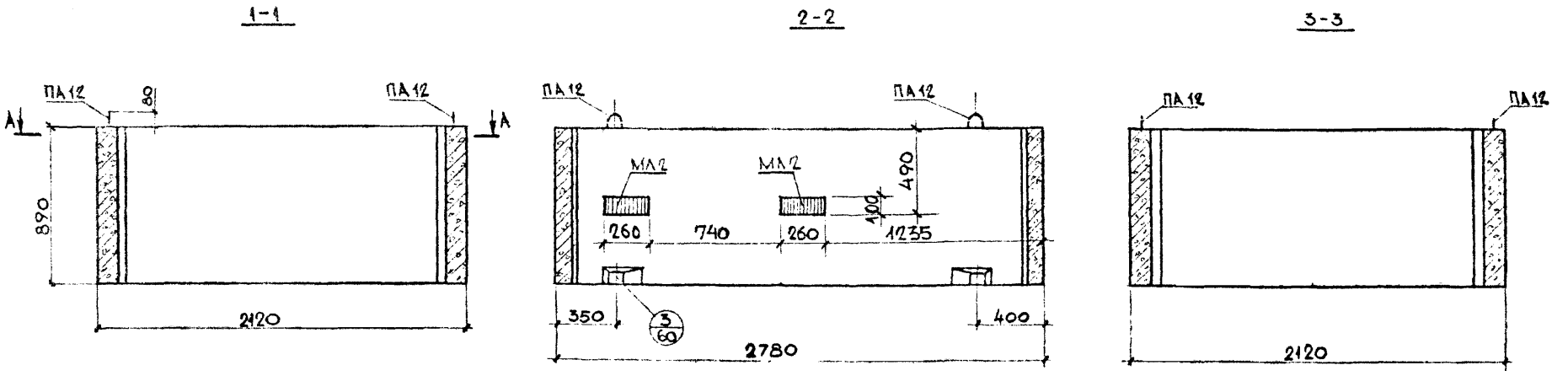

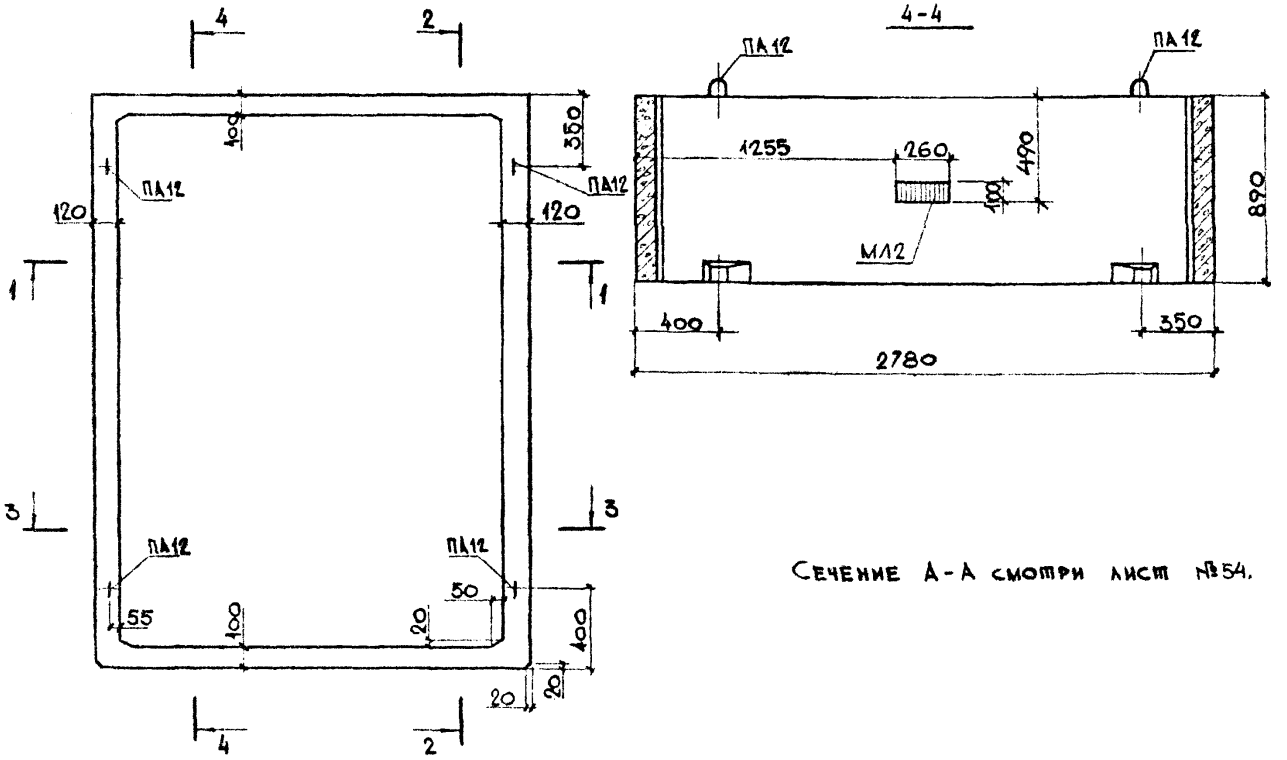

Показатели на одно изделие			
Масса изделия		кг	2320
Объем изделия		м³	0,927
Расход стали	Арматура	кг	15,36
	Закладные дет	кг	595
	Всего	кг	21,3
Расход бетона		м³	0,927
Марка бетона по прочности на сжатие		—	М 200

Сечение А-А смотри лист №54.

Объемный элемент шахты лифта ШЛГ 50п 9 - В1	ИН 237 вып. 1, часть 1
Общий вид	Лист 53

Согласовано: Гл. инженер пр. МТО МНИИТЭП Лаговер

Зав отделом Щукин; Гл. констр Айзинсон; Вед констр Финельд; Конструктор Гарсия

КТБ Мосоргстройматериалы

ОД4

1978

М 1:25

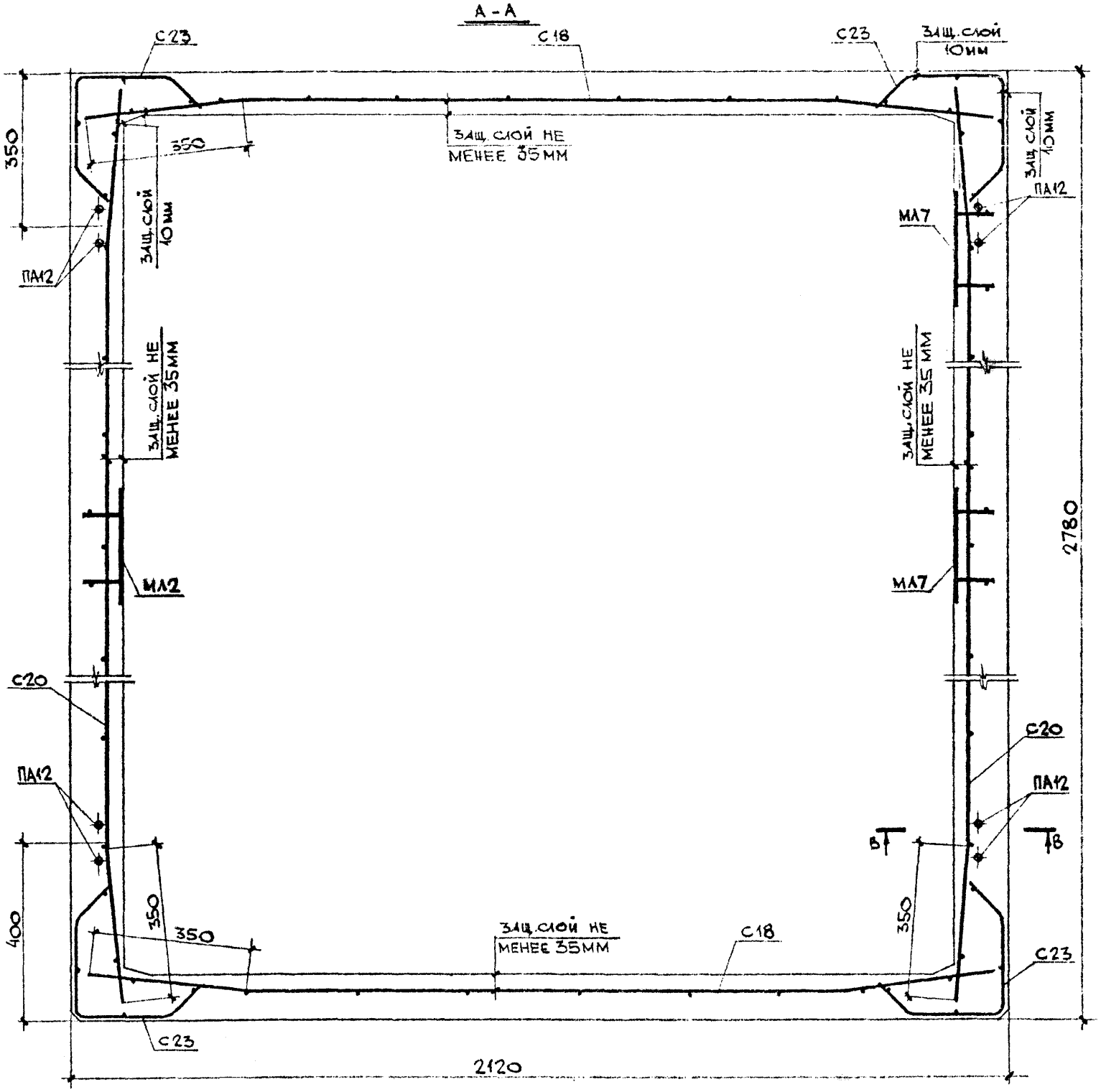

ВЫБОРКА АРМАТУРНЫХ ИЗДЕЛИЙ И ЗАКЛАДНЫХ ДЕТАЛЕЙ

МАРКА ИЗДЕЛ.	МАРКА АРМАТ. ИЗДЕЛ.	КОЛ. ШТ.	МАССА КГ 1 ШТ.	МАССА КГ ВСЕХ	№№ ЛИСТ.
ШЛГ 50п9-В1	С18	2	1,901	3,802	5а
	С20	2	2,435	4,87	5а
	С23	4	0,683	2,732	6а
	ПА12	4	0,99	3,96	12а
	МЛ2	3	1,982	5,946	12
	ИТОГО			21,3	

1. СЕЧЕНИЕ В-В СМОТРИ ЛИСТ №61.

ОБЪЕМНЫЙ ЭЛЕМЕНТ ШАХТЫ ЛИФТА ШЛГ 50п9-В1	ИЖ 237 вып. 1, часть 1	
АРМИРОВАНИЕ		ЛИСТ 54

КТБ МОСОРГСТРОЙМАТЕРИАЛЫ	ЗАВ. ОТДЕЛОМ	ЩУКИН
	ГЛ. КОНСТР.	АЙЗИНСОН
	ВЕД. КОНСТР.	ФИНЕЛЬД
	КОНСТРУКТОР	КУРБАНОВА
1978	М 1:10	

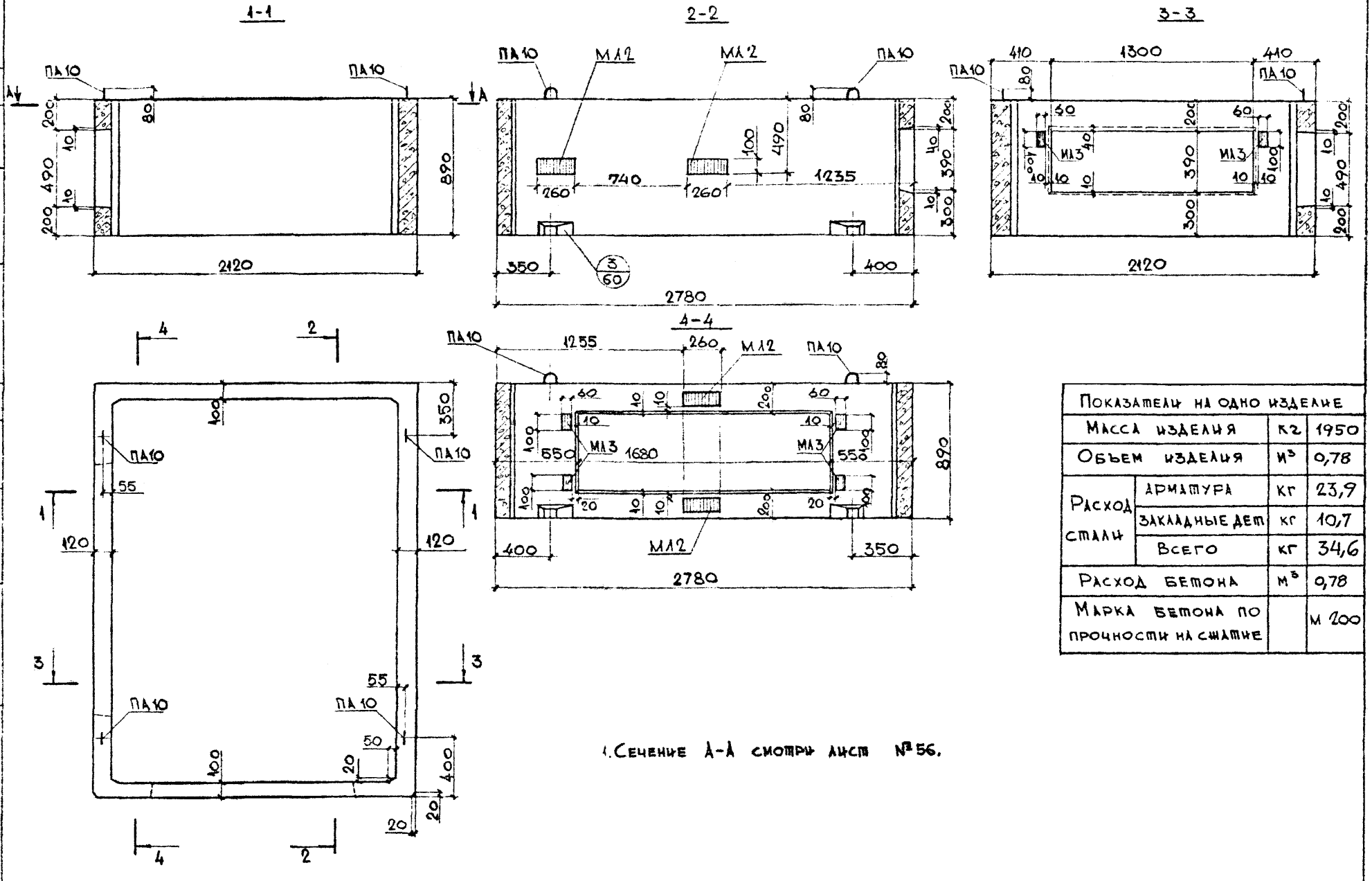

Показатели на одно изделие			
Масса изделия		кг	1950
Объем изделия		м³	0,78
Расход стали	Арматура	кг	23,9
	Закладные дет	кг	10,7
	Всего	кг	34,6
Расход бетона		м³	0,78
Марка бетона по прочности на сжатие			М 200

1. Сечение А-А смотри лист № 56.

Объемный элемент шахты лифта ШЛГ 50п 9-1л-81	ИЖ 237 вып. 1, часть 1
Общий вид	Лист 55

Согласовано: Гл. инженер пр. МТО МНИИТЭП Лаговер

Зав отделом Щукин
Гл. констр Айзинсон
Вед констр Финельд
Конструктор Гарсия

1978г
М 1:25

КТБ Мосоргстройматериалы
ОДЧ

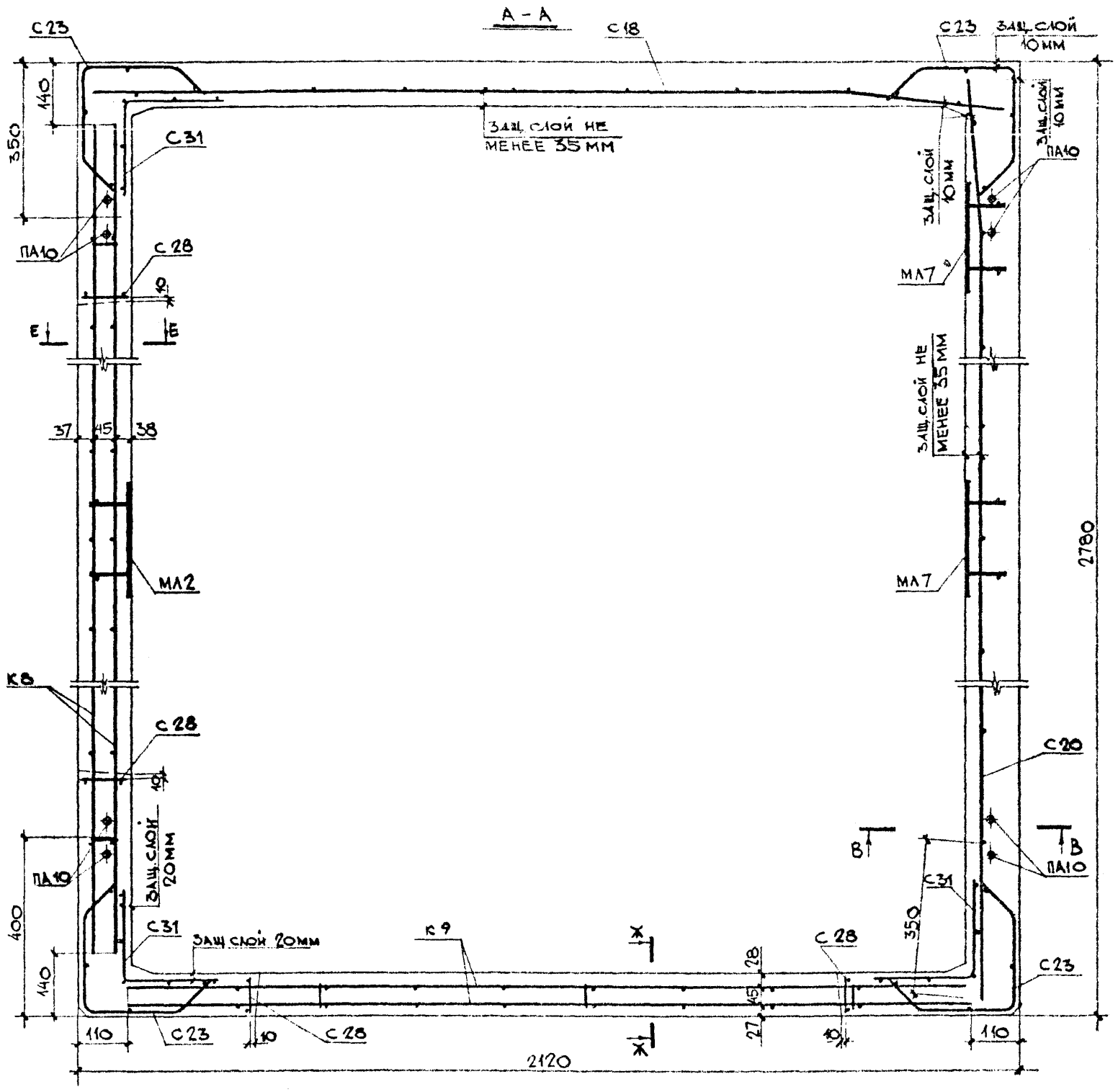

1. Сечения В-В; Е-Е и Ж-Ж смотри лист №61.

ВЫБОРКА АРМАТУРНЫХ ИЗДЕЛИЙ И ЗАКЛАДНЫХ ДЕТАЛЕЙ

Марка издел.	Марка армат. издел.	Кол. шт	Масса, кг: 1 шт.	Масса, кг: всех	№№ листов
ШАГ 50п9-1А-В1	С18	1	1,901	1,901	5а
	С20	1	2,435	2,435	5а
	К9	1	3,322	3,322	15
	К8	1	4,386	4,386	15б
	С42	1	1,70	1,70	9
	С23	4	0,683	2,732	6а
	ПА10	4	0,611	2,444	12а
	МА2	4	1,982	7,928	12
	МА3	6	0,455	2,73	13а
	С31	3	0,691	2,073	7
	С28	4	0,194	0,776	7б
	С47	1	2,122	2,122	11б
	Итого			34,6	

1978	М 1:10		
Зав.отделом	Щукин		
Гл. констр.	Дизинсон		
Вед. констр.	Фринельд		
Конструктор	Курбанова		
КПБ Мосоргстройматериалы	04Ч	Объемный элемент шахты лифта ШАГ 50п9-1А-В1	ИЖ 237 вып.1, части
		Армирование	Лист 56

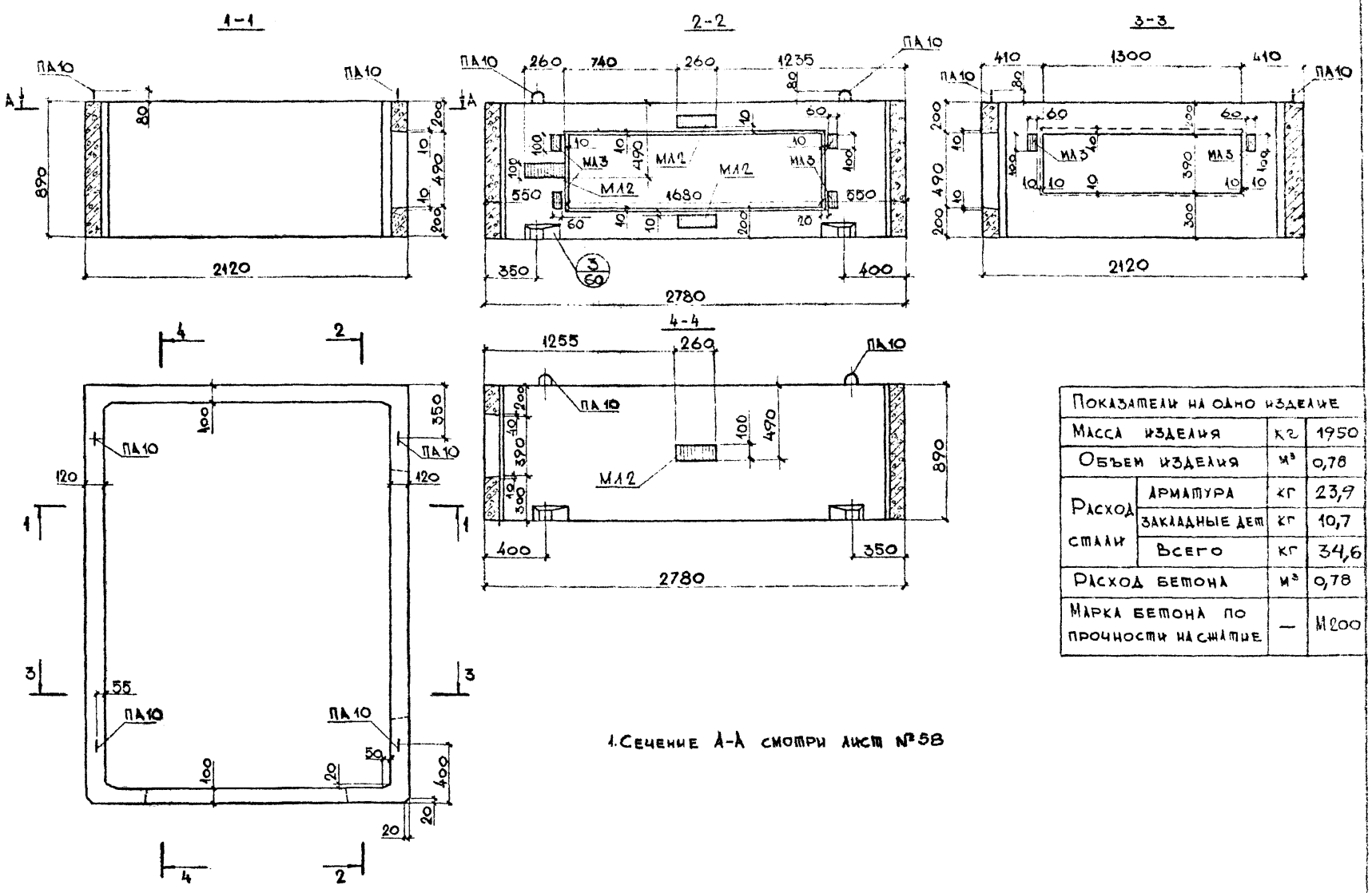

1. Сечение А-А смотри лист №58

Показатели на одно изделие			
Масса изделия		кг	1950
Объем изделия		м³	0,78
Расход стали	Арматура	кг	23,9
	Закладные дет	кг	10,7
	Всего	кг	34,6
Расход бетона		м³	0,78
Марка бетона по прочности на сжатие		—	М200

Объемный элемент шахты лифта ШЛГ 50п 9-1п-В1	ИН 237 вып.1	
Общий вид		Лист 57

Согласовано: Гл. инженер пр. МТО МНИИТЭП Лаговер

1978г

М 1:25

Зав отделом Щукин
Гл констр Айзинсон
Вед констр Финельд
Конструктор Гарсия

КТБ Мосоргстройматериалы

ОДЧ

1978 М 1:10

А - А

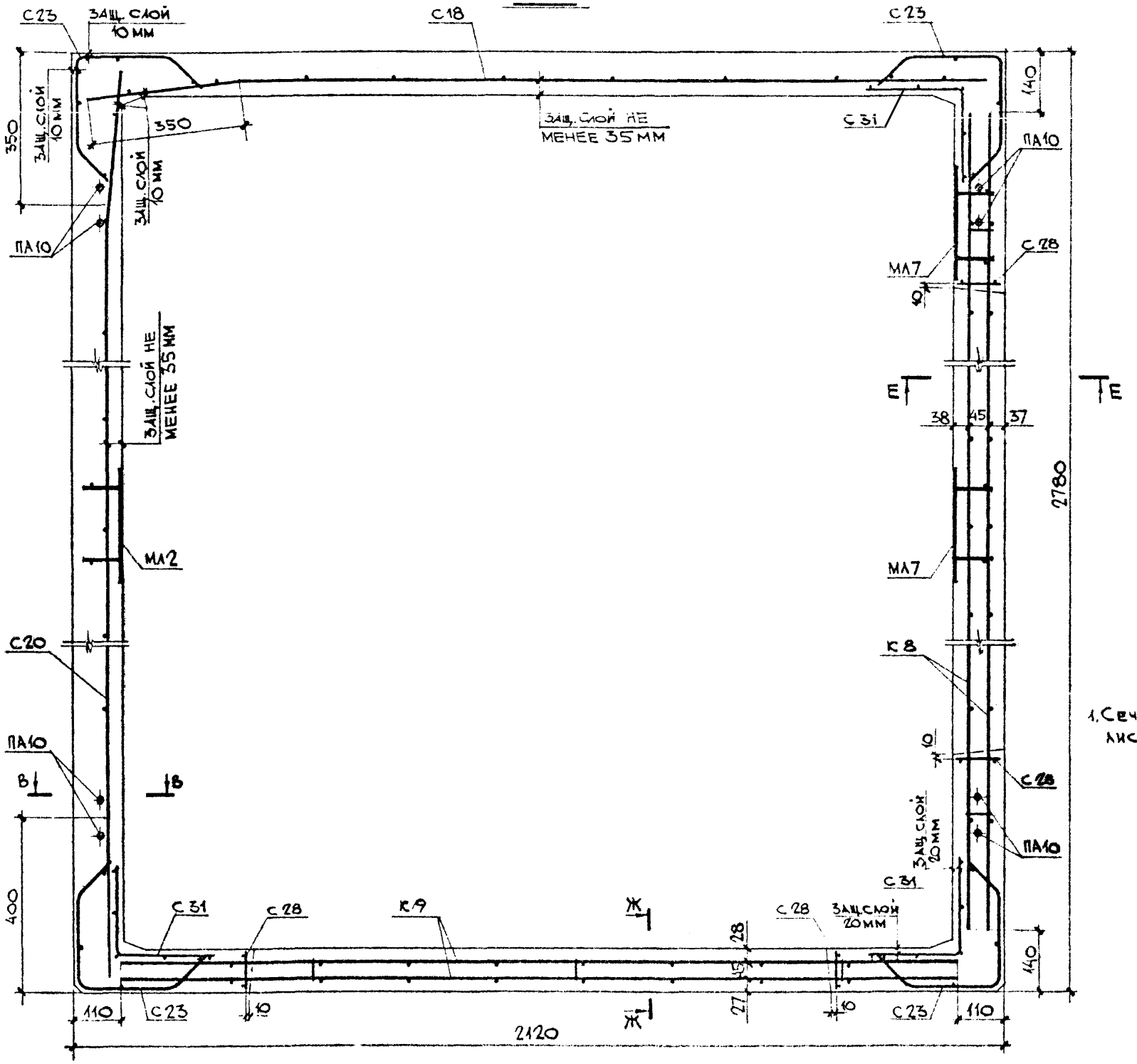

ВЫБОРКА АРМАТУРНЫХ ИЗДЕЛИЙ И ЗАКЛАДНЫХ ДЕТАЛЕЙ

МАРКА ИЗДЕЛИЯ	МАРКА АРМАТ. ИЗДЕЛ.	КОЛ. ШТ.	МАССА, КГ 1 ШТ.	МАССА, КГ ВСЕХ	NN ЛИСТ.
ШАГ 50П 9-1П-В1	С18	1	1,901	1,901	5а
	С20	1	2,435	2,435	5а
	С23	4	0,683	2,732	6а
	К9	1	3,322	3,322	15
	С42	1	1,70	1,70	9
	К8	1	4,386	4,386	15б
	ПА10	4	0,611	2,444	12а
	МА2	4	1,982	7,928	12
	МА3	6	0,455	2,73	13а
	С31	3	0,691	2,073	7
	С23	4	0,194	0,776	7б
	С47	1	2,122	2,122	11б
	ИТОГО			34,6	

1. Сечения В-В, Е-Е и Ж-Ж смотри лист №61.

ГИП	ЩУКИН		
ЗАВ. ОТДЕЛОМ	ЛИЗИНСОН		
ГЛ. КОНСТР.			
ВЕД. КОНСТР.	ФИНЕЛЬД		
КОНСТРУКТОР	КУРБАНОВА		

КТБ ИЗООРГСТРОЙМАТЕРИАЛЫ

044

ОБЪЕМНЫЙ ЭЛЕМЕНТ ШАХТЫ ЛИФТА ШАГ 50П 9-1П-В1

АРМИРОВАНИЕ

ИЖ 237 ВЫП. 1, ЧАСТЬ I

ЛИСТ 58

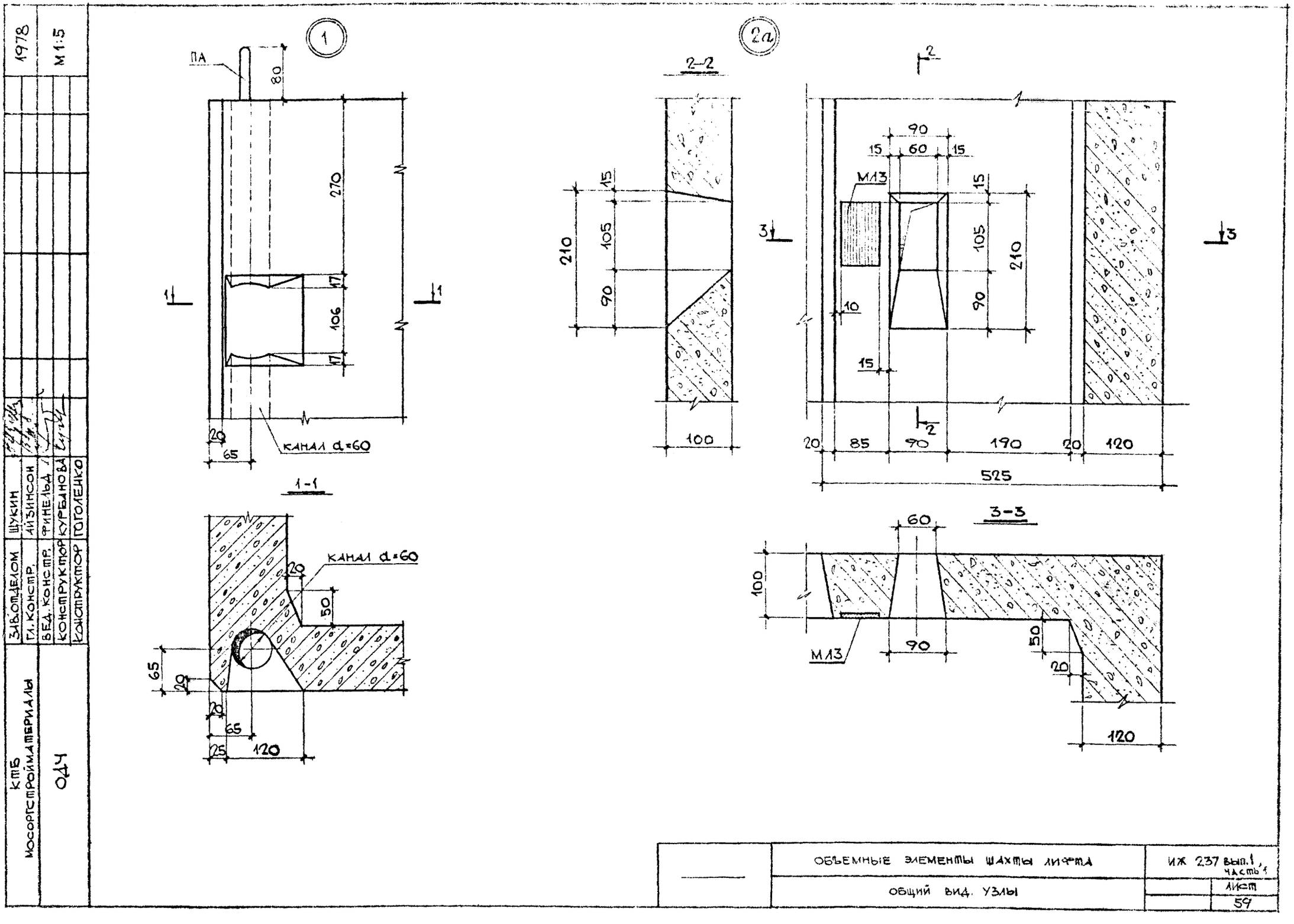
1
ПА
80
270
17
106
17
20
65
канал d=60
1-1
канал d=60
20
50
65
20
20
65
25
120
2а
2-2
15
105
90
210
100
2
90
15
60
15
М13
15
105
210
90
10
15
20
85
90
190
20
120
525
3-3
60
100
М13
90
50
20
120
КТБ
МОСОРГСТРОЙМАТЕРИАЛЫ
ОДЧ
ЗАВ.ОТДЕЛОМ
ГЛ. КОНСТР.
ВЕД. КОНСТР.
КОНСТРУКТОР
КОНСТРУКТОР
ШУКИН
АЙЗИНСОН
ФИНЕЛЬД
КУРБАНОВА
ГОГОЛЕНКО
1978
М1:5
ОБЪЕМНЫЕ ЭЛЕМЕНТЫ ШАХТЫ ЛИФТА
ОБЩИЙ ВИД. УЗЛЫ
ИЖ 237 вып.1, часть 1
ЛИСТ
59

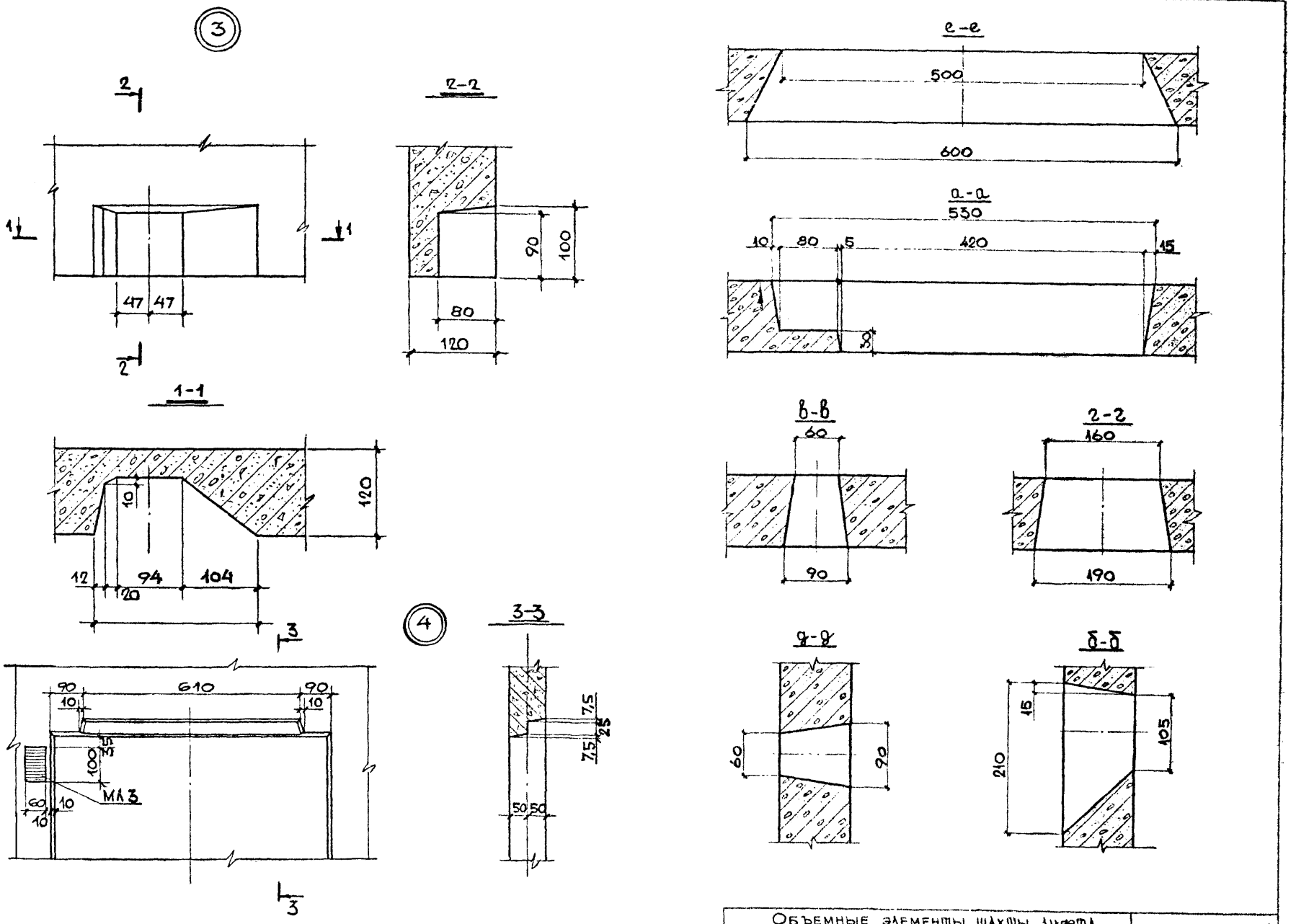
3
2
2-2
1
1
47 47
2
90
100
80
120
1-1
10
120
12
94
104
120
3
4
3-3
610
90
90
10
10
100
M13
60
10
10
7,5
25
7,5
50 50
е-е
500
600
а-а
530
10
80
5
420
15
8
в-в
60
90
2-2
160
190
г-г
60
90
б-б
15
105
210

1978					

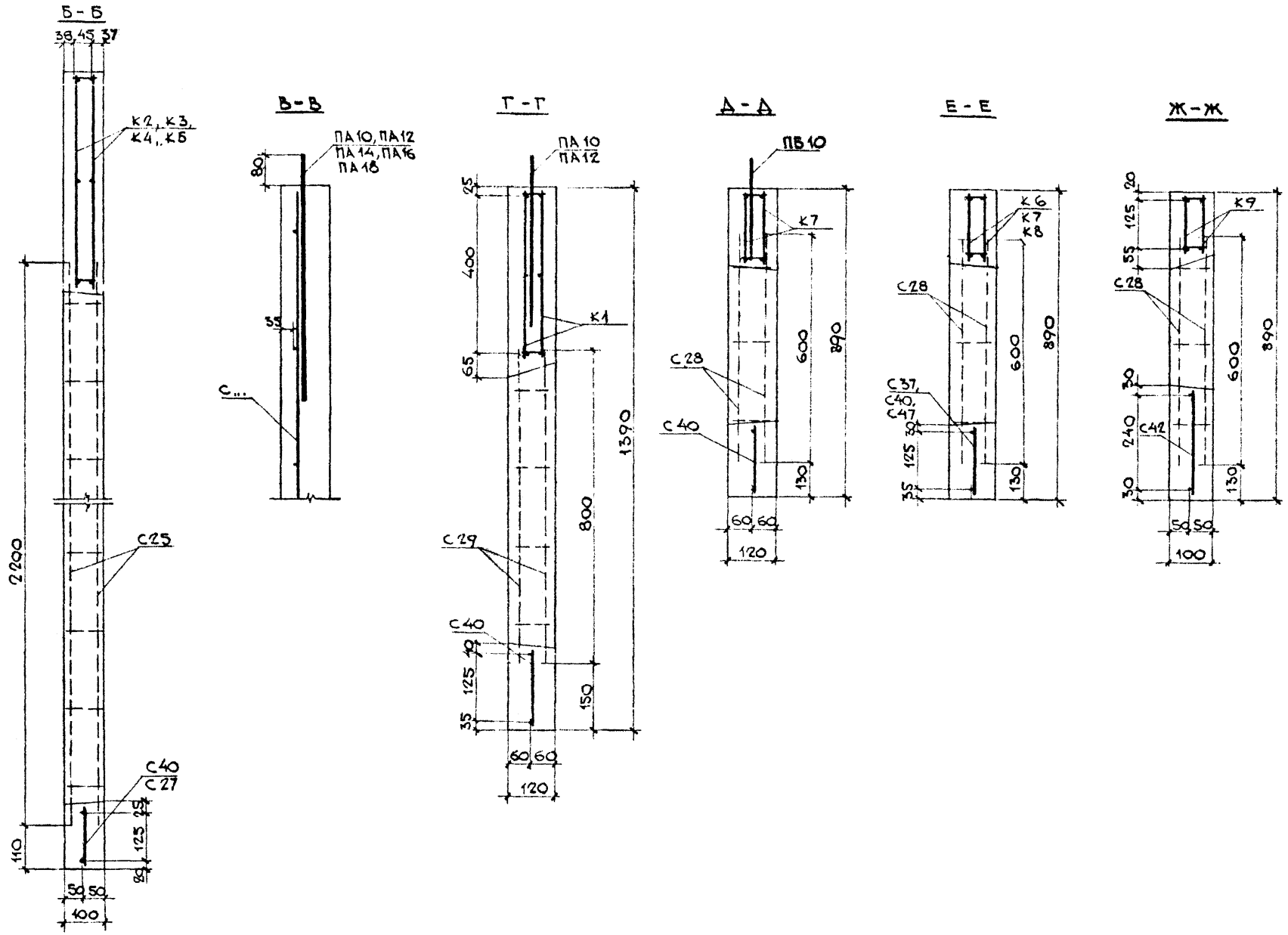

КТБ Мосоргстройматериалы		1978г.	
		М 1:10	
Зав отделом	Щукин		
Гл. конструк	Айзинсон		
Вед констр	Финельд		
Конструкт	Булатова		
ОДЧ			

	Объемные элементы шахты лифта	ИИ 237 вып 1, часть 1
	Армирование сечения.	лист 61

Рег. № 1364

Выборка стали на изделие

Марка изделия	Арматурные изделия ГОСТ 5781-82*											ГОСТ 6727-80*			Всего	Закладные детали Сортамент по ГОСТ 103-76*				ГОСТ 5781-82*				Всего	Общий расход стали, кг
	Класс А-I ф, мм							Итого	Класс А-III ф, мм		Итого	Класс Вр-I ф, мм		Итого		Прокат марки Вст3пс2 ГОСТ 380-71* Сечение, мм			Итого	Класса А-II ф/мм	Итого	Класса А-III ф, мм	Итого		
	6	8	10	12	14	16	18		8	10		4	5			-8×60	8×100	8×200		10		8			
ШЛ32с28-В1	0,106	—	—	—	—	8,8	—	8,906	4,11	—	4,11	14,55	13,72	28,27	41,3	2,639	8,904	—	11,54	2,812	2,812	9,546	0,546	14,9	56,2
ШЛ32с28-1-В1	0,106	—	—	—	—	8,8	—	8,906	4,11	—	4,11	14,55	13,72	28,27	41,3	2,639	8,904	—	11,54	2,812	2,812	9,546	0,546	14,7	56,2
ШЛ32с30-В1	0,106	—	—	—	—	8,8	—	8,906	4,11	—	4,11	15,4	14,63	30,03	43,0	2,639	8,904	—	11,54	2,812	2,812	0,546	0,546	14,9	57,9
ШЛ32с30-1-В1	0,106	—	—	—	—	8,8	—	8,906	4,11	—	4,11	15,4	14,63	30,03	43,0	2,639	8,904	—	11,54	2,812	2,812	0,546	0,546	14,9	57,9
ШЛ32с14-В1	—	—	—	3,96	—	—	—	3,96	—	—		6,048	8,396	14,4	18,4	1,508	5,144	—	6,652	1,4	1,4	0,312	0,312	8,36	26,8
ШЛ32с14д-В1	0,212	—	2,444	—	—	—	—	2,656	12,002	—	12,002	5,638	6,08	11,718	26,4	3,016	5,144	—	8,16	1,4	1,4	9,624	0,624	10,2	36,6
ШЛ32с9-В1	—	—	2,444	—	—	—	—	2,444	—	—		3,84	5,598	9,438	11,9	—	5,144	—	5,144	1,4	1,4	—	—	6,55	18,4
ШЛ32с9-1л-В1	—	—	2,444	—	—	—	—	2,444	4,503	—	4,503	3,661	4,873	8,534	15,5	0,754	6,776	—	7,53	1,75	1,75	0,156	0,156	9,43	24,9
ШЛ32с9-1п-В1	—	—	2,444	—	—	—	—	2,444	4,503	—	4,503	3,661	4,873	8,534	15,5	0,754	6,776	—	7,53	1,75	1,75	0,156	0,156	9,43	24,9
ШЛГ50сл28-В1	0,106	—	—	—	—	—	12,12	12,226	6,00	—	6,00	16,2	16,2	32,4	50,6	3,016	10,536	—	13,55	3,162	3,162	0,624	0,624	17,3	67,9
ШЛГ50сл30-В1	0,106	—	—	—	—	—	12,12	12,226	6,00	—	6,00	17,18	17,3	34,48	52,7	3,016	10,536	—	13,55	3,162	3,162	0,624	0,624	17,3	70,0
ШЛГ50п30-В1	0,106	—	—	—	—	—	12,12	12,226	4,11	—	4,11	19,487	19,231	38,718	55,0	2,639	11,424	—	14,06	2,45	2,45	0,546	0,546	17,1	72,1
ШЛГ50п30-1-В1	0,106	—	—	—	—	—	12,12	12,226	4,11	—	4,11	19,487	19,231	38,718	55,0	3,77	11,424	—	15,194	2,45	2,45	0,78	0,78	18,4	73,4
ШЛ50с30-В1	0,106	—	—	—	—	—	12,12	12,226	4,11	—	4,11	18,124	17,328	35,5	51,8	2,639	13,06	—	15,7	2,8	2,8	0,546	0,546	19,0	70,8
ШЛ50с30-1-В1	0,106	—	—	—	—	—	12,12	12,226	4,11	—	4,11	18,124	17,328	35,5	51,8	3,77	13,06	—	16,83	2,8	2,8	0,78	0,78	20,4	72,2

Зав. отдел. Щукин
Гл. констр. Гринельд
Конструкт. Гоголенко

КТБ Мосоргстройиматериалы 1987 — 0.4.4.

Арх. №

	Объемные элементы шахты лифта	ИЖ237вып.1 часть 1
	Выборка стали на изделие	Лист 62

Рег. № 1364

Выборка стали на изделие

Марка изделия	Арматурные изделия															Закладные детали										Общий расход стали, кг
	ГОСТ 5781-82*											ГОСТ 6727-80*			Всего	Сортамент по ГОСТ 103-76*					ГОСТ 5781-82*				Всего	
	Класс А-I								Класс А-III			Класс Вр-I				Прокат марки Вст 3 пс 2 ГОСТ 380-71*					Класс А-II		Класс А-III			
	ф, мм							Итого	ф, мм		Итого	ф, мм		Итого		Сечение, мм				Итого	ф, мм	Итого	ф, мм	Итого		
	6	8	10	12	14	16	18		8	10		4	5			-8×60	-8×100	-8×200			10		8			
ШЛГ50 14-В1	—	—	—	—	6,16	—	—	6,16	—	—	—	7,056	10,296	17,352	23,5	1,508	5,144	—	—	6,652	1,4	1,4	0,312	0,312	8,36	31,9
ШЛГ50 14д-В1	0,212	—	—	3,96	—	—	—	4,172	12,0	—	12,0	6,646	7,98	14,626	30,8	3,016	5,144	—	—	8,16	1,4	1,4	0,624	0,624	10,2	41,0
ШЛГ50 9-В1	—	—	—	3,96	—	—	—	3,96	—	—	—	4,48	6,866	11,346	15,3	—	5,144	—	—	5,144	1,4	1,4	—	—	6,54	21,8
ШЛГ50 9-1л-В1	0,248	—	2,444	—	—	—	—	2,692	11,133	—	11,133	3,857	4,839	8,696	22,5	2,262	6,776	—	—	9,038	1,75	1,75	0,468	0,468	11,3	33,8
ШЛГ50 9-1п-В1	0,248	—	2,444	—	—	—	—	2,692	11,133	—	11,133	3,857	4,839	8,696	22,5	2,262	6,776	—	—	9,038	1,75	1,75	0,468	0,468	11,3	33,8
ШЛ50с9-В1	—	—	2,444	—	—	—	—	2,444	—	—	—	4,0	6,174	10,174	12,6	—	6,528	—	—	6,528	1,4	1,4	—	—	7,93	20,5
ШЛ50с9-1л-В1	0,212	—	2,444	—	—	—	—	2,656	9,006	—	9,006	4,738	5,39	10,128	21,8	1,508	8,16	—	—	9,668	1,75	1,75	0,312	0,312	11,7	33,5
ШЛ50с9-1п-В1	0,212	—	2,444	—	—	—	—	2,656	9,006	—	9,006	4,738	5,39	10,128	21,8	1,508	8,16	—	—	9,668	1,75	1,75	0,312	0,312	11,7	33,5
ШЛГ50п9-В1	—	—	—	3,96	—	—	—	3,96	—	—	—	4,48	6,924	11,404	15,36	—	4,896	—	—	4,896	1,05	1,05	—	—	5,95	21,3
ШЛГ50п9-1л-В1	0,248	—	2,444	—	—	—	—	2,692	10,4	—	10,4	5,006	5,765	10,771	23,9	2,262	6,528	—	—	8,79	1,4	1,4	0,468	0,468	10,7	34,6
ШЛГ50п9-1п-В1	0,248	—	2,444	—	—	—	—	2,692	10,4	—	10,4	5,006	5,765	10,771	23,9	2,262	6,528	—	—	8,79	1,4	1,4	0,468	0,468	10,7	34,6

Зав. отдел. Щукин
Гл. констр. Финельд
Конструкт. Гоголенко

1989 —

Б Мосоргстройматериалы
О.Д.Ч.

gost.e-ecolog.ru

Арх. №

Объемные элементы шахты лифта	ИЖ 237 вып. 1, часть 1	
Выборка стали на изделие	Лист	63