МПС РФ
ГОСУДАРСТВЕННЫЙ ПРОЕКТНО-ИЗЫСКАТЕЛЬСКИЙ ИНСТИТУТ
ЭЛЕКТРИФИКАЦИИ ЖЕЛЕЗНЫХ ДОРОГ И ЭНЕРГЕТИЧЕСКИХ УСТАНОВОК
*ТРАНСЭЛЕКТРОПРОЕКТ*

4363

# КОНТАКТНАЯ СЕТЬ

# В ИСКУССТВЕННЫХ СООРУЖЕНИЯХ

Типовые материалы для проектирования

Альбом 2

Детали

gost.e-ecolog.ru

4363

# КОНТАКТНАЯ СЕТЬ

# В ИСКУССТВЕННЫХ СООРУЖЕНИЯХ

## Типовые материалы для проектирования

## Альбом 2

## Детали


РАЗРАБОТАНЫ ТРАНСЭЛЕКТРОПРОЕКТОМ

Главный инженер института Е.Л.Могилевский
Начальник отдела Л.С.Людмирский
Главный инженер проекта В.Н.Комиссаров



Утверждены
и введены в действие
Управлением электрификации
и электроснабжения МПС РФ
приказом N от

# Содержание


| Обозначение документа | Наименование | С. |
|---|---|---|
| 4363 - 2 - 1 | Щит ограждения вертикальный | 5 |
| 4363 - 2 - 2 | Уголок левый | 6 |
| 4363 - 2 - 3 | Уголок правый | 6 |
| 4363 - 2 - 4 | Уголок | 7 |
| 4363 - 2 - 5 | Стойка | 7 |
| 4363 - 2 - 6 | Щит ограждения | 8 |
| 4363 - 2 - 7 | Ограничитель подъема контактного провода | 9 |
| 4363 - 2 - 8 | Уголок ограничителя | 10 |
| 4363 - 2 - 9 | Скоба П-образная | 10 |
| 4363 - 2 - 10 | Штанга сочлененная пестик-нарезка (l=3100) | 11 |
| 4363 - 2 - 11 | Штанга нарезка-нарезка | 12 |
| 4363 - 2 - 12 | Штанга нарезка-пестик | 12 |
| 4363 - 2 - 13 | Штанга сочлененная нарезка-двойное ушко (l=3100) | 13 |
| 4363 - 2 - 14 | Кронштейн прямой | 14 |
| 4363 - 2 - 15 | Хомут с резьбой | 14 |
| 4363 - 2 - 16 | Кронштейн отбойника | 15 |
| 4363 - 2 - 17 | Кронштейн отбойника | 16 |
| 4363 - 2 - 18 | Кронштейн отбойника | 17 |
| 4363 - 2 - 19 | Кронштейн траверсы | 18 |
| 4363 - 2 - 20 | Кронштейн траверсы | 19 |
| 4363 - 2 - 21 | Кронштейн обвода | 20 |
| 4363 - 2 - 22 | Кронштейн обвода | 21 |
| 4363 - 2 - 23 | Кронштейн горизонтальный | 22 |
| 4363 - 2 - 24 | Шпилька | 22 |
| 4363 - 2 - 25 | Отбойник несущего троса | 23 |
| 4363 - 2 - 26 | Отбойник контактного провода | 23 |
| 4363 - 2 - 27 | Шайба | 24 |
| 4363 - 2 - 28 | Траверса | 24 |
| 4363 - 2 - 29 | Болт крюковой прямоугольный | 25 |
| 4363 - 2 - 30 | Болт крюковой треугольный | 25 |

| Обозначение документа | Наименование | С. |
|---|---|---|
| 4363 - 2 - 31 | Кронштейн угловой | 26 |
| 4363 - 2 - 32 | Муфта | 27 |
| 4363 - 2 - 33 | Подкос | 27 |
| 4363 - 2 - 34 | Штанга пестик-двойное ушко (l=1000) | 28 |
| 4363 - 2 - 35 | Хомут с резьбой V-образный | 29 |
| 4363 - 2 - 36 | Болт крюковой | 29 |
| 4363 - 2 - 37 | Кронштейн отбойника | 30 |
| 4363 - 2 - 38 | Кронштейн отбойника | 31 |
| 4363 - 2 - 39 | Кронштейн траверсы | 32 |
| 4363 - 2 - 40 | Кронштейн траверсы | 33 |
| 4363 - 2 - 41 | Кронштейн обвода | 34 |
| 4363 - 2 - 42 | Кронштейн обвода | 35 |
| 4363 - 2 - 43 | Кронштейн ВЛ | 36 |
| 4363 - 2 - 44 | Кронштейн | 37 |
| 4363 - 2 - 45 | Кронштейн ВЛ | 37 |
| 4363 - 2 - 46 | Траверса деревянная | 38 |
| 4363 - 2 - 47 | Кронштейн деревянный | 38 |
| 4363 - 2 - 48 | Серьга заземления | 39 |
| 4363 - 2 - 49 | Планка заземления | 39 |
| 4363 - 2 - 50 | Уголок фиксирующий | 40 |
| 4363 - 2 - 51 | Болт-скоба треугольный | 40 |
| 4363 - 2 - 52 | Фиксатор | 41 |
| 4363 - 2 - 53 | Коромысло | 41 |
| 4363 - 2 - 54 | Кронштейн поддерживающий несущего троса | 42 |
| 4363 - 2 - 55 | Болт специальный с 'ласточкиным хвостом' | 43 |
| 4363 - 2 - 56 | Шайба | 43 |
| 4363 - 2 - 57 | Пята поворотная | 44 |
| 4363 - 2 - 58 | Кронштейн | 45 |
| 4363 - 2 - 59 | Скоба | 46 |
| 4363 - 2 - 60 | Вкладыш | 46 |
| 4363 - 2 - 61 | Брусок изолирующий | 47 |


Взам. инв. N | Подпись и дата | Инв. N подл.

| Обозначение документа | Наименование | С. |
|---|---|---|
| 4363 - 2 - 62 | Деталь крепления заземления | 47 |
| | | |
| 4363 - 2 - 63 | Планка переходная | 48 |
| 4363 - 2 - 64 | Скобка | 48 |
| 4363 - 2 - 65 | Стойка короткая | 49 |
| 4363 - 2 - 66 | Стойка длинная | 50 |
| 4363 - 2 - 67 | Переклодина | 51 |
| 4363 - 2 - 68 | Кронштейн односторонний | 52 |
| 4363 - 2 - 69 | Скоба | 53 |
| 4363 - 2 - 70 | Накладка | 53 |
| 4363 - 2 - 71 | Кронштейн двухсторонний | 54 |
| 4363 - 2 - 72 | Кронштейн отбойника | 55 |
| 4363 - 2 - 73 | Кронштейн фиксаторный | 56 |
| 4363 - 2 - 74 | Кронштейн фиксаторный | 56 |
| 4363 - 2 - 75 | Кронштейн | 57 |
| 4363 - 2 - 76 | Пята кронштейна | 57 |
| 4363 - 2 - 77 | Кронштейн | 58 |
| 4363 - 2 - 78 | Подвес треугольный | 59 |
| 4363 - 2 - 79 | Хомут | 60 |
| 4363 - 2 - 80 | Штанга треугольного подвеса | 60 |
| 4363 - 2 - 81 | Кронштейн треугольного подвеса | 61 |
| 4363 - 2 - 82 | Болт М 16 | 61 |
| 4363 - 2 - 83 | Кронштейн | 62 |
| 4363 - 2 - 84 | Упор | 62 |
| 4363 - 2 - 85 | Кронштейн | 63 |
| 4363 - 2 - 86 | Кронштейн фиксатора | 63 |
| 4363 - 2 - 87 | Кронштейн заземления | 64 |
| 4363 - 2 - 88 | Кронштейн отбойника | 64 |
| 4363 - 2 - 89 | Кронштейн | 65 |
| 4363 - 2 - 90 | Кронштейн фиксаторный | 65 |
| 4363 - 2 - 91 | Планка | 66 |

| Обозначение документа | Наименование | С. |
|---|---|---|
| 4363 - 2 - 92 | Хомут с резьбой П-образный | 66 |
| 4363 - 2 - 93 | Опора портальная, $\ell = 10,5$м | 67 |
| 4363 - 2 - 94 | Плита | 70 |
| 4363 - 2 - 95 | Уголок крепительный | 70 |
| 4363 - 2 - 96 | Ушко | 71 |
| 4363 - 2 - 97 | Ребро | 71 |
| 4363 - 2 - 98 | Ригель портальный | 72 |
| 4363 - 2 - 99 | Плита | 74 |
| 4363 - 2 - 100 | Скоба | 74 |
| 4363 - 2 - 101 | Опора консольная $М\frac{10}{9,6}$-91 | 75 |
| 4363 - 2 - 102 | Подстовка под опору $М\frac{10}{9,6}$-91 | 78 |
| 4363 - 2 - 103 | Несущий кронштейн под портальную опору | 80 |
| 4363 - 2 - 104 | Несущий кронштейн под консольную опору (l=1100) | 82 |
| 4363 - 2 - 105 | Несущий кронштейн под консольную опору (l=1400) | 84 |
| 4363 - 2 - 106 | Несущий кронштейн под консольную опору (l=1900) | 86 |
| 4363 - 2 - 107 | Стойка | 88 |
| 4363 - 2 - 108 | Упор | 88 |
| 4363 - 2 - 109 | Подкос | 89 |
| 4363 - 2 - 110 | Подкос | 89 |
| 4363 - 2 - 111 | Раскос | 90 |
| 4363 - 2 - 112 | Раскос | 90 |
| 4363 - 2 - 113 | Плита | 91 |
| 4363 - 2 - 114 | Косынка | 91 |
| 4363 - 2 - 115 | Уголок поперечный | 92 |
| 4363 - 2 - 116 | Втулка изолирующая | 92 |
| 4363 - 2 - 117 | Плита | 93 |
| 4363 - 2 - 118 | Накладка | 93 |
| 4363 - 2 - 119 | Косынка | 94 |
| 4363 - 2 - 120 | Косынка | 94 |
| 4363 - 2 - 121 | Косынка | 95 |
| 4363 - 2 - 122 | Косынка | 95 |


Взам. инв. N | Подпись и дата | Инв. N подл.

| Обозначение документа | Наименование | С. |
|---|---|---|
| 4363 - 2 - 123 | Косынка | 96 |
| 4363 - 2 - 124 | Раскос | 96 |
| 4363 - 2 - 125 | Ребро | 97 |
| 4363 - 2 - 126 | Ребро | 97 |
| 4363 - 2 - 127 | Кронштейн анкеровки троса в тоннеле | 98 |
| 4363 - 2 - 128 | Скоба крепления заземления | 99 |
| 4363 - 2 - 129 | Петля | 99 |
| 4363 - 2 - 130 | Стойка | 100 |
| 4363 - 2 - 131 | Ребро | 100 |
| 4363 - 2 - 132 | Кронштейн крепления волновода в тоннеле | 101 |
| 4363 - 2 - 133 | Отбойник | 102 |
| 4363 - 2 - 134 | Отбойник | 102 |
| 4363 - 2 - 135 | Кронштейн анкеровки троса | 103 |
| 4363 - 2 - 136 | Полухомут | 103 |
| 4363 - 2 - 137 | Подвес | 104 |
| 4363 - 2 - 138 | Скоба отбойника | 105 |
| 4363 - 2 - 139 | Стяжка | 105 |
| 4363 - 2 - 140 | Полухомут с зажимом | 106 |
| 4363 - 2 - 141 | Кронштейн троса заземления | 107 |
| 4363 - 2 - 142 | Хомут с зажимом | 107 |
| 4363 - 2 - 143 | Стойка тоннельная трубчатая | 108 |
| 4363 - 2 - 144 | Уголок | 109 |
| 4363 - 2 - 145 | Кронштейн троса | 109 |
| 4363 - 2 - 146 | Кронштейн троса | 110 |
| 4363 - 2 - 147 | Кронштейн троса | 110 |
| 4363 - 2 - 148 | Стойка тоннельная швеллерная | 111 |
| 4363 - 2 - 149 | Основание | 112 |
| 4363 - 2 - 150 | Отбойник из прутка | 112 |
| 4363 - 2 - 151 | Кронштейн | 113 |
| 4363 - 2 - 152 | Траверса деревянная | 113 |
| 4363 - 2 - 153 | Хомут прямоугольный | 114 |

| Обозначение документа | Наименование | С. |
|---|---|---|


Взам. инв. N

Подпись и дата

Инв. N подл.

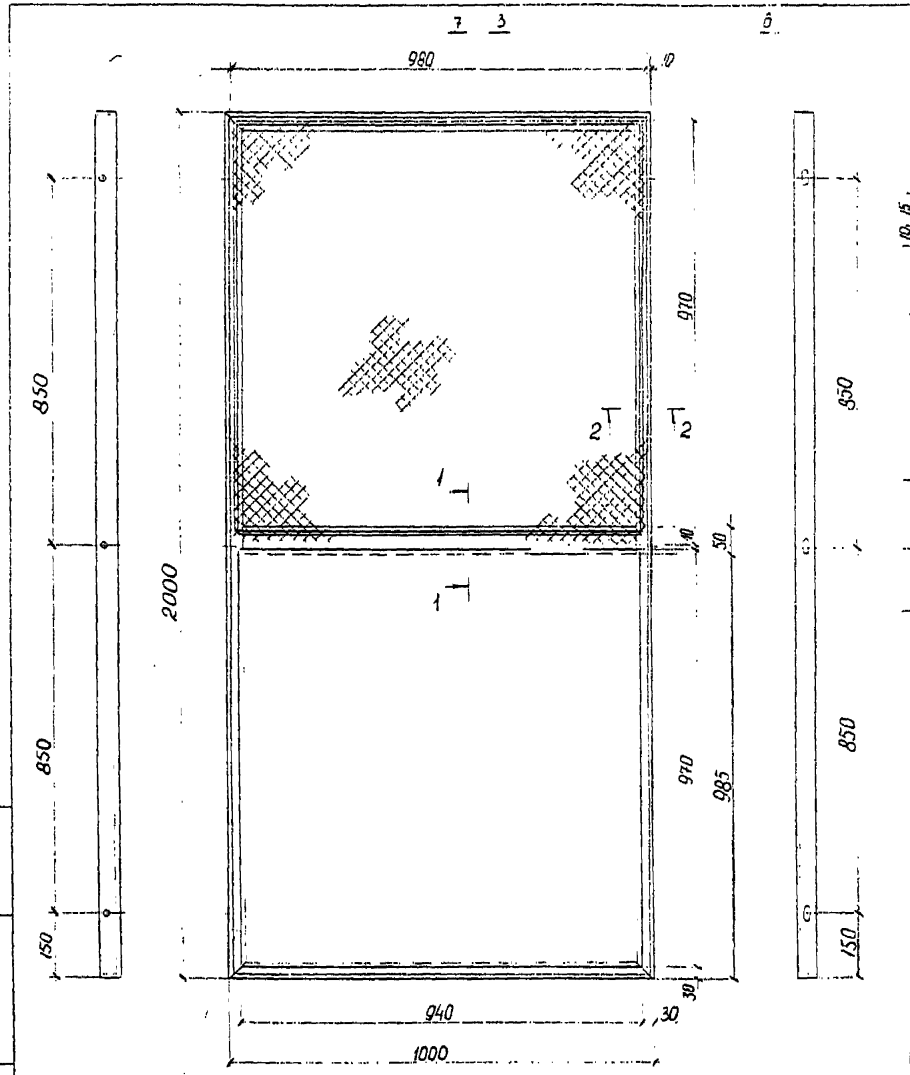


| Поз | Наименование | Кол | Обозначение документа |
|---|---|---|---|
| 1 | Уголок правый | 1 | 4363-2-3 |
| 2 | Уголок левый | 1 | 4363-2-2 |
| 3 | Уголок | 2 | 4363-2-4 |
| 4 | Подкладка | | |
| | Полоса 5 ГОСТ 103-76 Ст3кп2-I ГОСТ 535-88 | | |
| | ℓ=910; 1,78 кг | 1 | без чертежа |
| 5 | Облицовка | | |
| | лист I ГОСТ 19903-74 | | |
| | 940±1×970±1; 7,28 кг | 1 | без чертежа |
| 6 | Ограждение | | |
| | сетка №20 ГОСТ 5336-80 | | |
| | 970±1×980±1 | 1 | без чертежа |
| 7 | Прижим | | |
| | Круг 6 ГОСТ 2590-88 Ст3кп2-I ГОСТ 535-88 | | |
| | ℓ=960; 0,21 кг | 4 | без чертежа |
| | Масса щита, кг | 32 | |

Сварка ручная дуговая по ГОСТ 5264-80.

Инв. № подл. | Подп. и дата | Взам. инв. №

| | | | | |
|---|---|---|---|---|
| | | | 4363-2-1 | |
| Разраб. | Рогова | | Щит ограждения вертикальный | Стадия: Р; Лист; Листов |
| Провер. | Комиссаров | 12.95 | | Трансэлектропроект |
| Н. контр. | Гиенко | 12.95 | | |

Формат А3

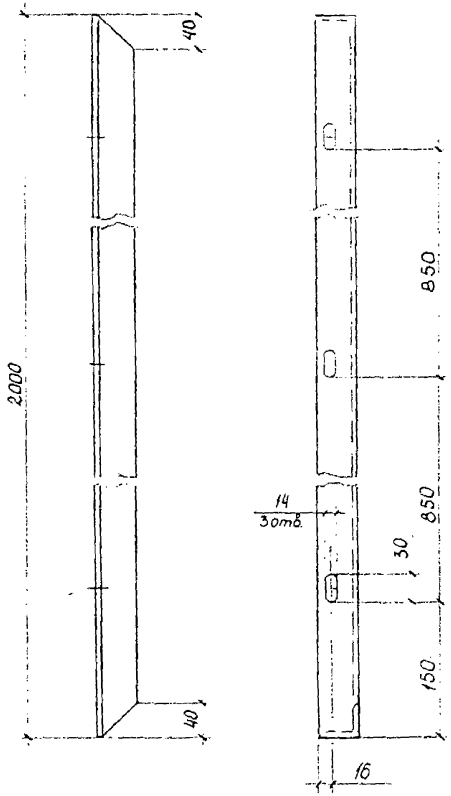


| | | | | | | |
|---|---|---|---|---|---|---|
| | | | | 4363-2-2 | | |
| | | | | Уголок левый | Стадия: Р | Масса: 6,60 |
| | | | | | Масштаб: 1:5 | |
| | | | | | Лист | Листов 1 |
| Разраб. | Рогова | | 09.95 | Уголок 45×45×5 ГОСТ 8509-86 / С235 ГОСТ 27772-88 | Трансэлектропроект | |
| Провер. | Емельянова | | | | | |
| Н.контр. | Гиенко | | 12.95 | | | |

Инв. № подл. | Подп. и дата | Взам. инв. №

Формат А4

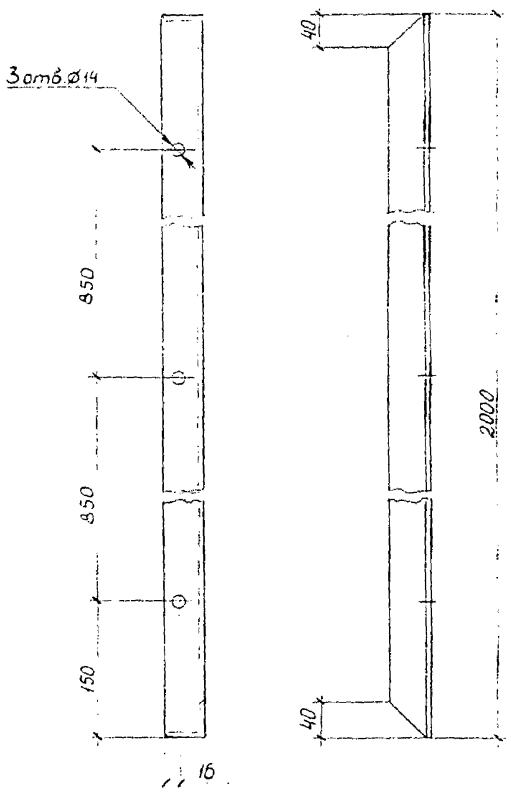


| | | | | | | |
|---|---|---|---|---|---|---|
| | | | | 4363-2-3 | | |
| | | | | Уголок правый | Стадия: Р | Масса: 6,60 |
| | | | | | Масштаб: 1:5 | |
| | | | | | Лист | Листов 1 |
| Разраб. | Рогова | | 09.95 | Уголок 45×45×5 ГОСТ 8509-86 / С235 ГОСТ 27772-88 | Трансэлектропроект | |
| Провер. | Емельянова | | | | | |
| Н.контр. | Гиенко | | 12.95 | | | |

Инв. № подл. | Подп. и дата | Взам. инв. №

Формат А4

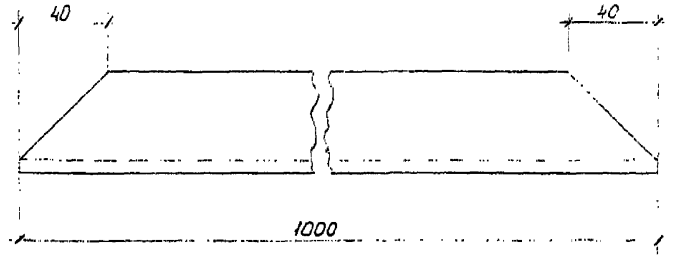


| | | | | | | |
|---|---|---|---|---|---|---|
| | | | | 4363-2-4 | | |
| | | | | Уголок | Стадия: Р | Масса: 3,22 | Масштаб: 1:2 |
| | | | | | Лист | Листов 1 |
| Разраб. | Рогова | | 12.95 | Уголок 45×45×5 ГОСТ 8509-86 / С235 ГОСТ 27772-88 | Трансэлектропроект | |
| Провер. | Комиссаров | | 12.95 | | | |
| Н.контр. | Гиенко | | 12.95 | | | |

Инв. № подл. | Подп. и дата | Взам. инв. №

Формат А4

4363-2-5 - изображено
4363-2-5-С1 - зеркальное отражение

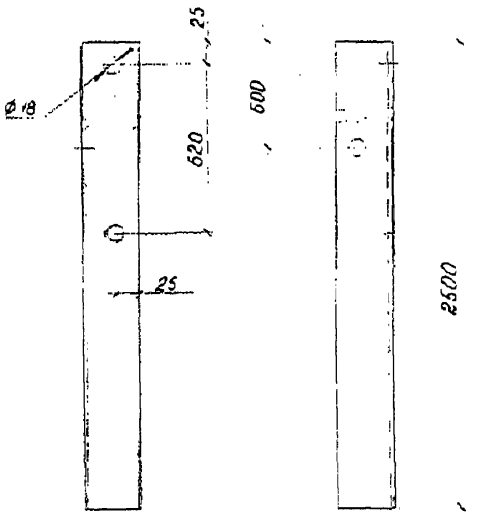


| | | | | | | |
|---|---|---|---|---|---|---|
| | | | | 4363-2-5 | | |
| | | | | Стойка | Стадия: Р | Масса: 12,03 | Масштаб: 1:5 |
| | | | | | Лист | Листов 1 |
| Разраб. | Рогова | | 12.95 | Уголок 63×63×5 ГОСТ 8509-86 / С235 ГОСТ 27772-88 | Трансэлектропроект | |
| Провер. | Комиссаров | | 12.95 | | | |
| Н.контр. | Гиенко | | 12.95 | | | |

Инв. № подл. | Подп. и дата | Взам. инв. №

Формат А4

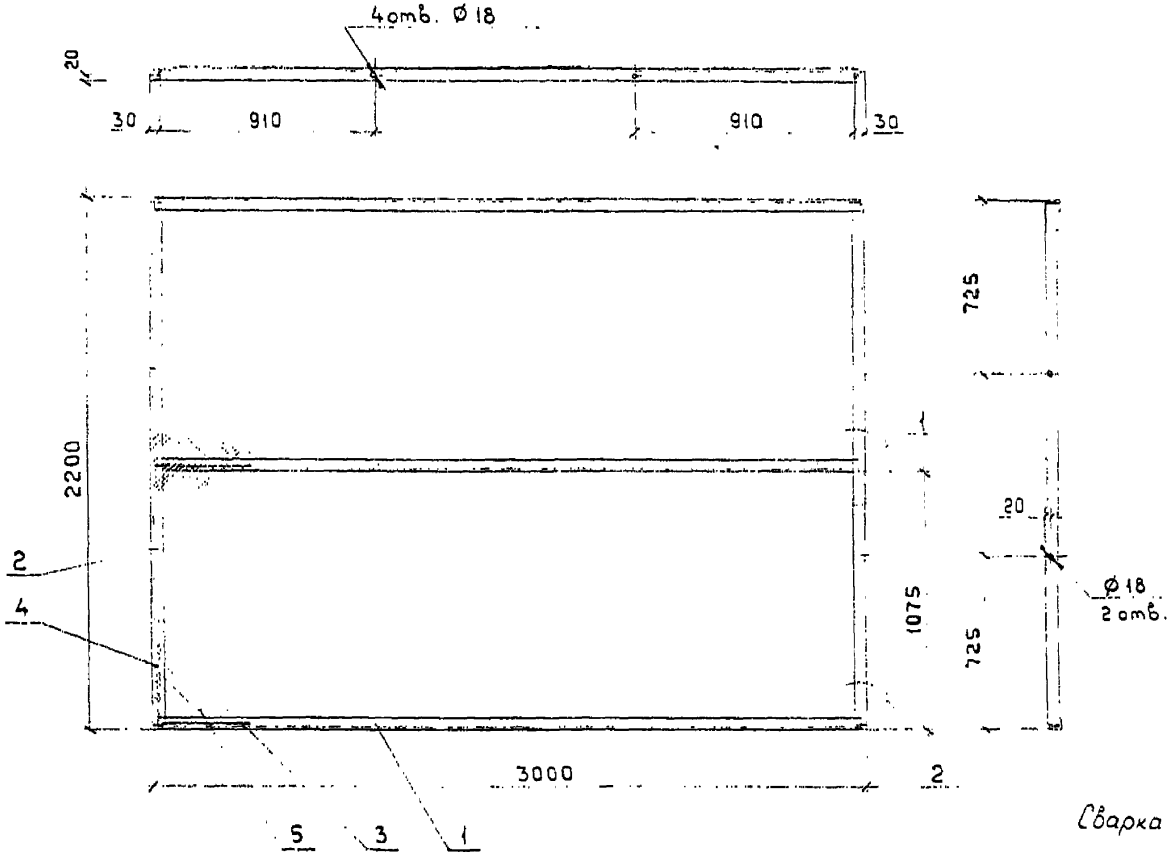


| Поз. | Наименование | Кол. | Масса ед, кг | Масса щита, кг |
|---|---|---|---|---|
| 1 | Связь поперечная | | | |
| | Уголок 50×50×5 ГОСТ 8509-86 С235 ГОСТ 27772-88 | | | |
| | ℓ = 2980 | 3 | 14.30 | |
| 2 | Связь продольная | | | |
| | Уголок 50×50×5 ГОСТ 8509-86 С235 ГОСТ 27772-88 | | | |
| | ℓ = 2180 | 2 | 10.46 | 73,31 |
| | Прижим | | | |
| | Круг 6 ГОСТ 2590-88 Ст3кп2-I ГОСТ 535-88 | | | |
| 3 | ℓ = 2960 | 3 | 0.66 | |
| 4 | ℓ = 2160 | 2 | 0.48 | |
| 5 | Сетка 20 ГОСТ 5336-80 | | | |
| | 2990 × 2190 | 1 | 6.55 | |

Сварка ручная дуговая по ГОСТ 5264-80

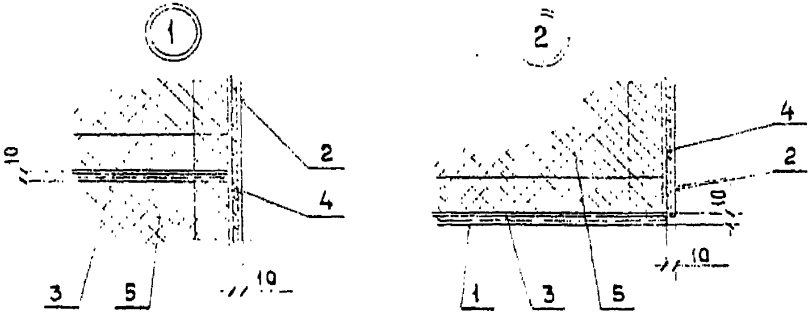


Инв. № подл. | Подпись и дата | Взам. инв. №

| | | | |
|---|---|---|---|
| Разраб. | Канисаров | | 12.95 |
| Провер. | Постнова | | 12.95 |
| Н. контр. | | | 12.95 |

4363-2-6

Щит ограждения

| Стадия | Лист | Листов |
|---|---|---|
| Р | | |

ТРАНСЭЛЕКТРОПРОЕКТ

Формат А3

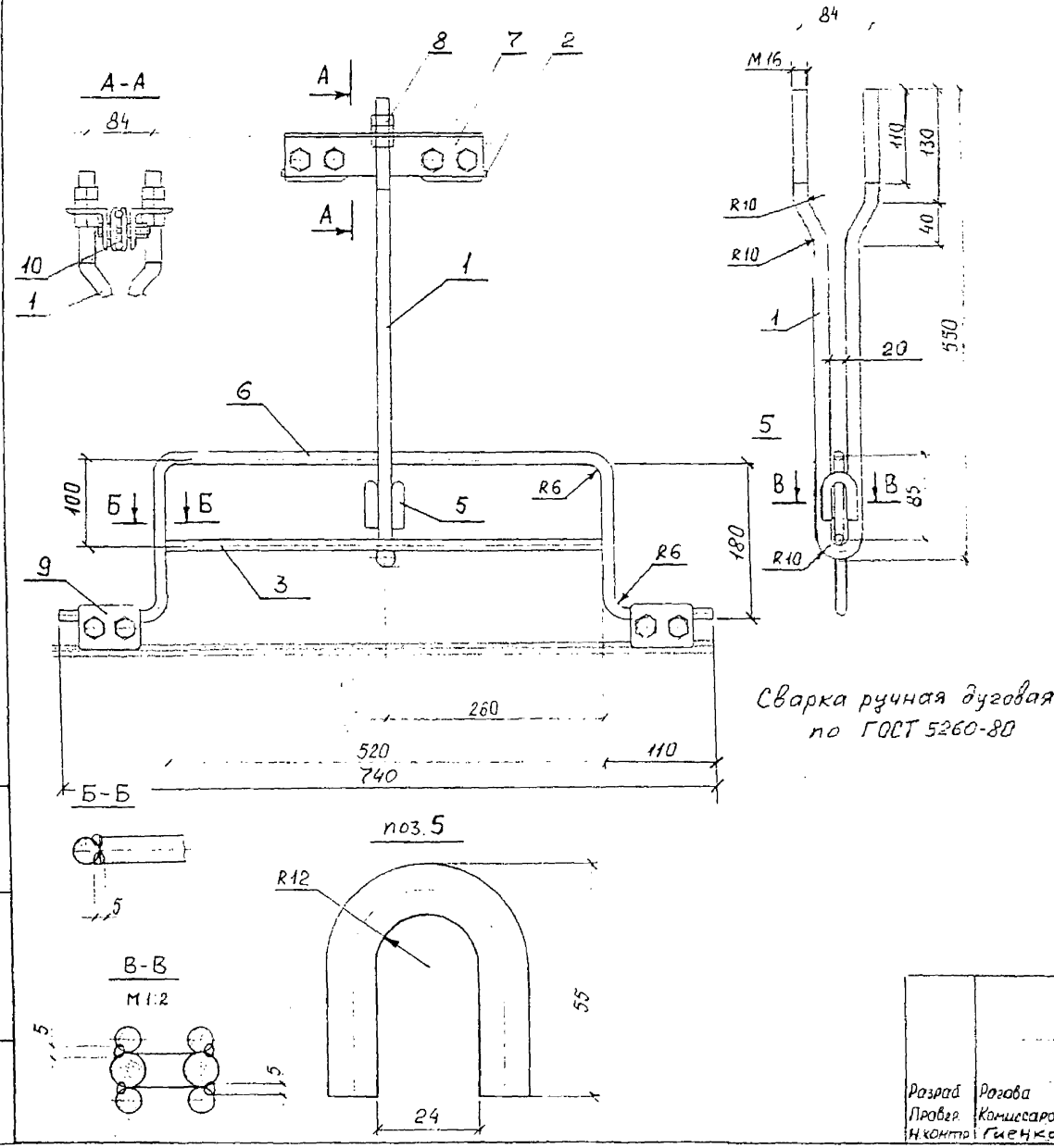


| Поз | Наименование | Кол | Обозначение документа |
|---|---|---|---|
| 1 | Скоба фигурная | | |
| | Круг 16 ГОСТ 2590-88 / Ст3пс5 ГОСТ 535-88 | | |
| | $\ell_{разв}$ = 1264 мм, 1,99 кг | 1 | без чертежа |
| 2 | Вкладыш | | |
| | Круг 12 ГОСТ 2590-88 / Ст3пс5 ГОСТ 535-88 | | |
| | $\ell$ = 90 мм; 0,079 кг | 2 | без чертежа |
| 3 | Направляющая | | |
| | Круг 12 ГОСТ 2590-88 / Ст3пс5 ГОСТ 535-88 | | |
| | $\ell$ = 520 мм; 0,46 кг | 1 | без чертежа |
| 4 | Уголок крепительный | | |
| | Уголок 50×50×5 ГОСТ 8509-86 / С245 ГОСТ 27772-88 | | |
| | $\ell$ = 240 мм; 0,9 кг | 2 | без чертежа |
| 5 | Упор | | |
| | Круг 12 ГОСТ 2590-88 / Ст3пс5 ГОСТ 535-88 | | |
| | $\ell_{разв}$ = 113 мм; 0,10 кг | 2 | без чертежа |
| 6 | Скоба П-образная | 1 | 4363-2-9 |
| 7 | Уголок ограничителя | 2 | 4363-2-8 |
| 8 | Гайка М16 ГОСТ 5915-70 | 6 | |
| 9 | Зажим литающий | | |
| | контактного провода | 2 | 053-1 |
| 10 | Зажим соединительный | 2 | 054-1 или 054-2 |

Инв.№ подл. | Подп. и дата | Взам.инв.№

| | | | |
|---|---|---|---|
| Разраб. | Рогова | | 12.95 |
| Провер. | Комиссаров | | |
| Н.контр. | Гиенко | | 12.95 |

4363-2-7

Ограничитель подъема контактного провода

| Стадия | Лист | Листов |
|---|---|---|
| Р | | 1 |

Трансэлектропроект

ФОРМАТ А3

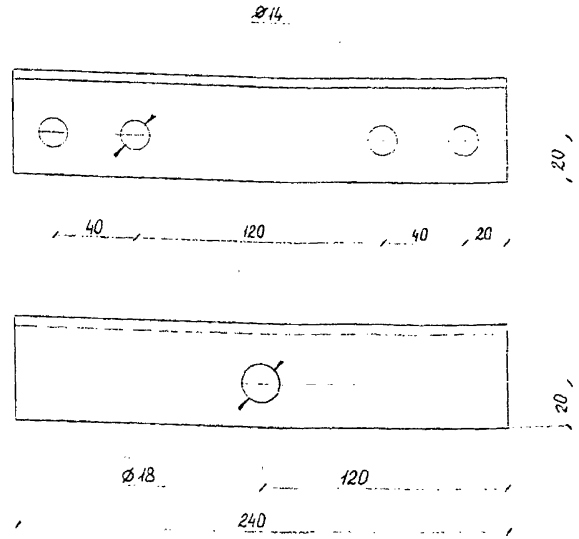


| | | | | | | |
|---|---|---|---|---|---|---|
| | | | | 4363-2-8 | | |
| | | | | Уголок ограничителя | Стадия: Р | Масса: 0,9 / Масштаб: 1:2 |
| | | | | | Лист | Листов 1 |
| Разраб. | Рогова | | 12.95 | Уголок 50×50×5 ГОСТ 8509-86 / С245 ГОСТ 27772-88 | Трансэлектропроект | |
| Провер. | Комиссаров | | | | | |
| Н.контр. | Гиенко | | 12.95 | | | |

Инв. № подл. | Подп. и дата | Взам. инв. №

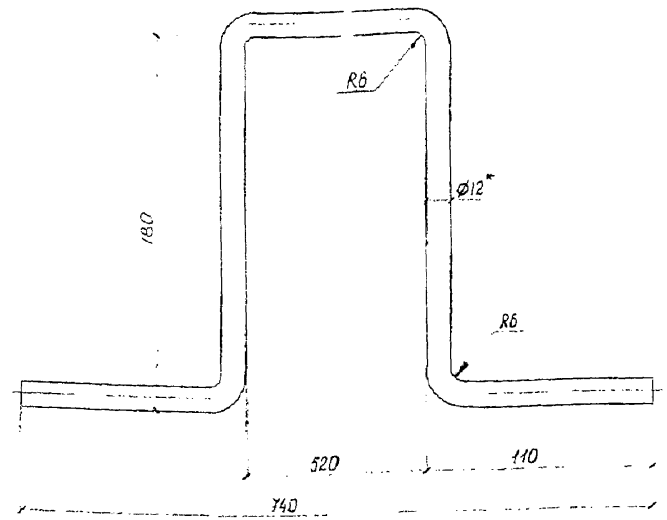


1. Развернутая длина 1100 мм.
2. *Размер для справок

| | | | | | | |
|---|---|---|---|---|---|---|
| | | | | 4363-2-9 | | |
| | | | | Скоба П-образная | Стадия: Р | Масса: 0,96 / Масштаб: 1:2 |
| | | | | | Лист | Листов 1 |
| Разраб. | Рогова | | 12.95 | Круг 12 ГОСТ 2590-88 / Ст3пс5 ГОСТ 535-88 | Трансэлектропроект | |
| Провер. | Комиссаров | | | | | |
| Н.контр. | Гиенко | | 12.95 | | | |

Инв. № подл. | Подп. и дата | Взам. инв. №

Рис. 1

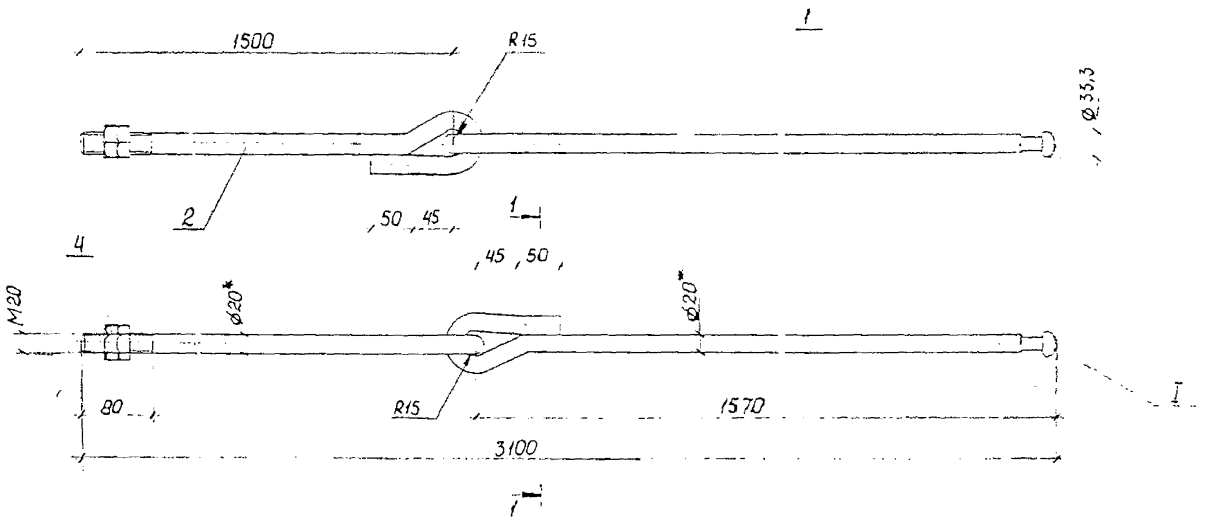


| Поз. | Наименование | Кол. на — | 01 | 02 |
|---|---|---|---|---|
| 1 | Штанга ушко-пестик | | | |
| | Круг $\frac{20\ ГОСТ\ 2590-88}{Ст3сп5\ ГОСТ\ 535-88}$ | | | |
| | $Q_{разв.}$ = 1750; 4,32 кг | 1 | 1 | 1 |
| 2 | Штанга ушко-нарезка | | | |
| | Круг $\frac{20\ ГОСТ\ 2590-88}{Ст3сп5\ ГОСТ\ 535-88}$ | | | |
| | $Q_{разв.}$ = 1680; 4,15 кг | 1 | 1 | 1 |
| 3 | Заземлитель | | | |
| | Круг $\frac{Ст.табл.\ ГОСТ\ 2590-88}{Ст3кл2-1\ ГОСТ\ 535-88}$ | | | |
| | $Q_{разв.}$ = 360 | — | 1 | 1 |
| 4 | Гайка М20 ГОСТ 5915-70 | 2 | 2 | 2 |
| | Масса штанги, кг | 8,59 | 8,81 | 8,91 |

Рис. 2

Остальное см. рис. 1

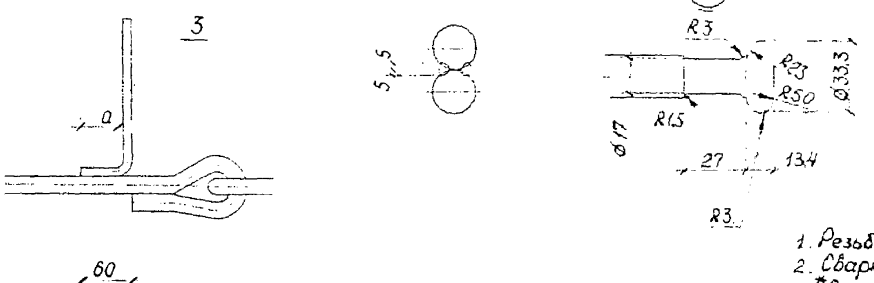


| Обозначение | Рис. | Дет поз. 3 | | |
|---|---|---|---|---|
| | | ø, мм | a, мм | Масса, кг |
| 4363-2-10 | 1 | — | — | — |
| -01 | 2 | 10 | 60 | 0,22 |
| -02 | | 12 | 72 | 0,32 |

1. Резьбу смазать антикоррозионной смазкой по ГОСТ 2712-75.
2. Сварка ручная дуговая.
3. *Размер для справок.

| | | | | | |
|---|---|---|---|---|---|
| | | | | 4363-2-10 | |
| Разраб. | Рагова | | 12.95 | Штанга сочлененная пестик-нарезка (ℓ = 3100) | Стадия: Р; Лист; Листов: 1 |
| Провер. | Постнова | | 12.95 | | Трансэлектропроект |
| Н. контр. | Гуенко | | 12.95 | | |

Инв. № подл. | Подп. и дата | Взам. инв. №

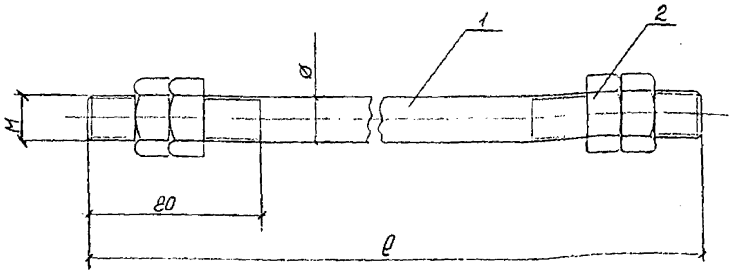


| Поз. | Наименование | Кол. | Обозначение документа |
|---|---|---|---|
| 1 | Штанга | | |
| | Круг $\frac{\text{см. табл. ГОСТ 2590-88}}{\text{Ст3сп5 ГОСТ 535-88}}$ | | |
| | ℓ = по месту | 1 | без чертежа |
| 2 | Гайка | | |
| | Гайка М см. табл. | | |
| | ГОСТ 5915-70 | 4 | без чертежа |

| Обозначение | Размеры, мм. | |
|---|---|---|
| | Резьба | ø |
| 4363-2-11 | М20 | 20 |
| -01 | М12 | 12 |

1. Резьбу смазать антикоррозийной смазкой по ГОСТ 2712-75

| | | | | | |
|---|---|---|---|---|---|
| Разраб. | Рогова | | 12.96 | 4363-2-11 | |
| Провер. | Комиссаров | | | Штанга нарезка-нарезка | Стадия: Р; Лист: ; Листов: 1 |
| Н.контр. | Гиенко | | 12.96 | | Трансэлектропроект |

Инв.№ подл. | Подп. и дата | Взам. инв.№

Формат А4

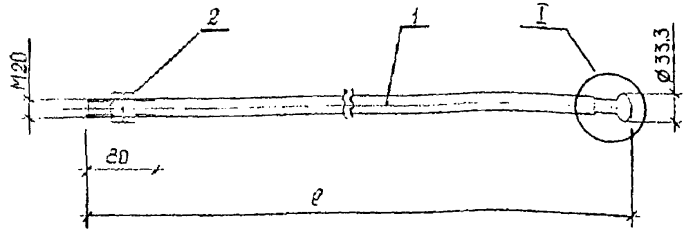


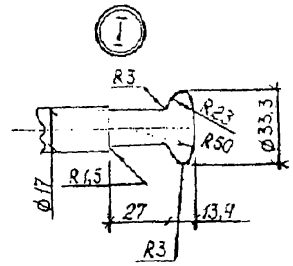


| Поз. | Наименование | Кол. | Обозначение документа |
|---|---|---|---|
| 1 | Штанга | | |
| | Круг $\frac{\text{20 ГОСТ 2590-88}}{\text{Ст3сп5 ГОСТ 535-88}}$ | | |
| | ℓ = по месту | 1 | без чертежа |
| 2 | Гайка М20 ГОСТ 5915-70 | 2 | |

Резьбу смазать антикоррозионной смазкой по ГОСТ 2712-75

| | | | | | |
|---|---|---|---|---|---|
| Разраб. | Рогова | | 12.96 | 4363-2-12 | |
| Провер. | Пастнова | | | Штанга нарезка - пестик | Стадия: Р; Лист: ; Листов: 1 |
| Н.контр. | Гиенко | | 12.96 | | Трансэлектропроект |

Инв.№ подл. | Подп. и дата | Взам. инв.№

Формат А4

Рис. 1

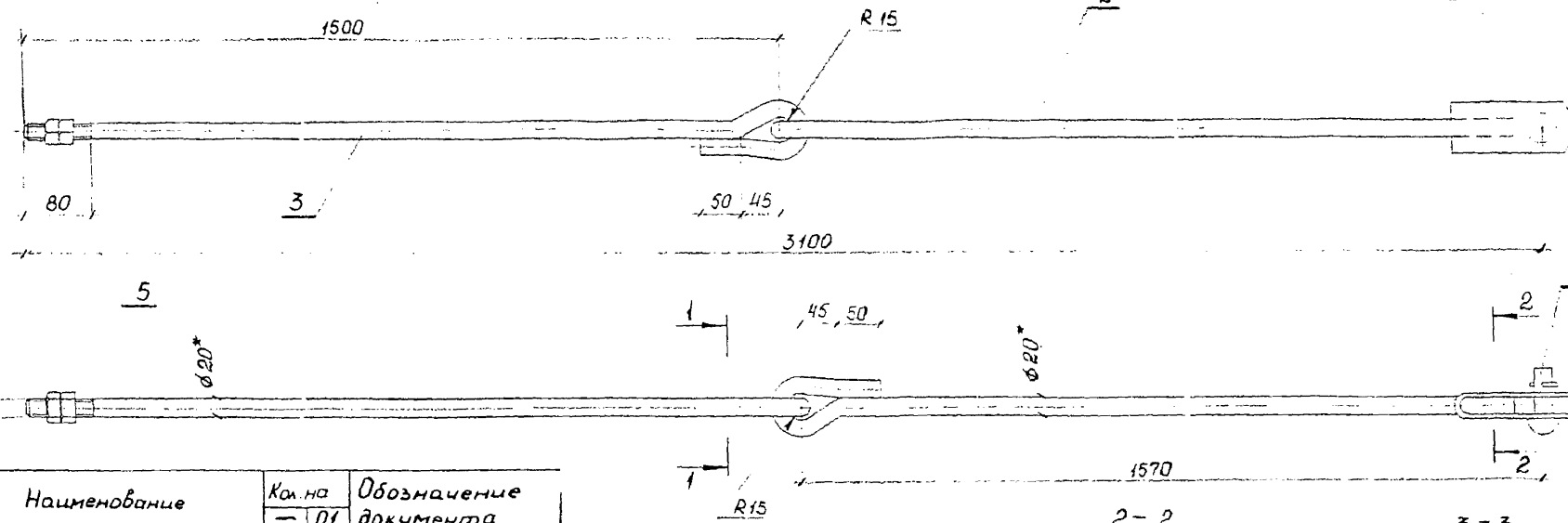


1 — 1 М1:2

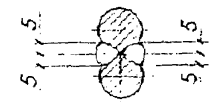

2 — 2 М1:2

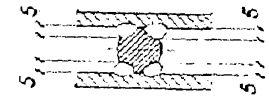

3 — 3 М1:2

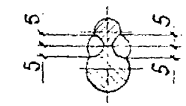

| Поз | Наименование | Кол. на — | Кол. на 01 | Обозначение документа |
|---|---|---|---|---|
| 1 | Двойное ушко | 1 | 1 | 4363-2-34 (поз. 1) |
| 2 | Штанга ушко-двойное ушко | | | |
| | Круг 20 ГОСТ 2590-88 / Ст3пс5 ГОСТ 535-88 | | | |
| | $Q_{разв}$ 1750; 4,32 кг | 1 | 1 | без чертежа |
| 3 | Штанга ушко-нарезка | | | |
| | Круг 20 ГОСТ 2590-88 / Ст3пс5 ГОСТ 535-88 | | | |
| | $Q_{разв}$ =1680; 4,15 кг | 1 | 1 | без чертежа |
| 4 | Деталь заземления | | | |
| | Круг 12 ГОСТ 2590-88 / Ст3кл2-1 ГОСТ 535-88 | | | |
| | $Q_{разв}$ = 260; 0,23 кг | — | 1 | без чертежа |
| 5 | Гайка М20 ГОСТ 5915-70 | 2 | 2 | |
| 6 | Заклепка 22×60 | 1 | 1 | 133.41.0215 |
| | Масса штанги, кг | 8,83 | 9,06 | |

Рис. 2
Остальное см рис. 1

| Обозначение | Рис. |
|---|---|
| 4363-2-13 | 1 |
| -01 | 2 |

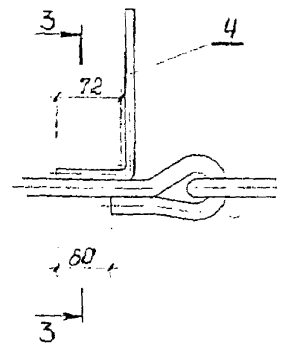


1. Резьбу смазать антикоррозийной смазкой по ГОСТ 2712-75
2. Сварка ручная дуговая
3. * Размер для справок

| | | | |
|---|---|---|---|
| Разраб | Рогова | | 11.95 |
| Провер | Емельянова | | |
| Н. контр | Гиенко | | 12.95 |

4353-2-13

Штанга сочленённая нарезка-двойное ушко ( $\ell$ = 3100)

| Стадия | Лист | Листов |
|---|---|---|
| Р | | 1 |

ТРАНСЭЛЕКТРОПРОЕКТ

Формат А3

Инв. № подл. | Подпись и дата | Взам. инв. №

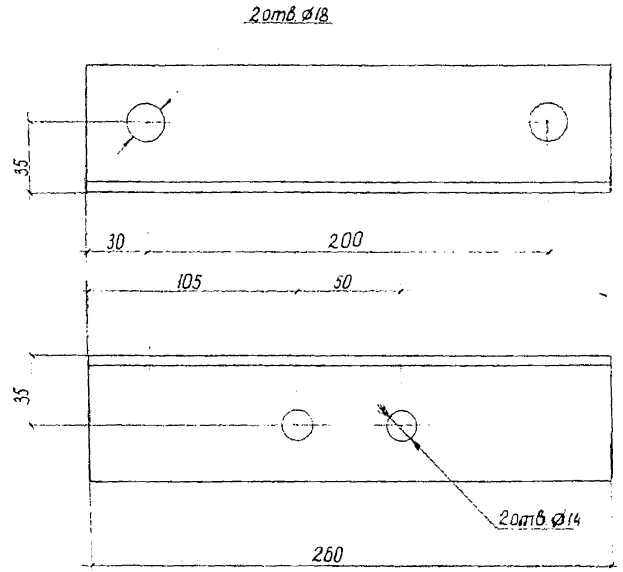


4363-2-14

Кронштейн прямой

| Стадия | Масса | Масштаб |
|---|---|---|
| Р | 1,25 | 1:2 |
| Лист | Листов 1 | |

Разраб. Рогова 12.95
Провер. Комиссаров
Н.контр. Гиенко 12.95

Уголок 63×63×5 ГОСТ 8509-86 / С 245 ГОСТ 27772-88

Трансэлектропроект

Инв. № подл. | Подп. и дата | Взам. инв. №

Формат А4

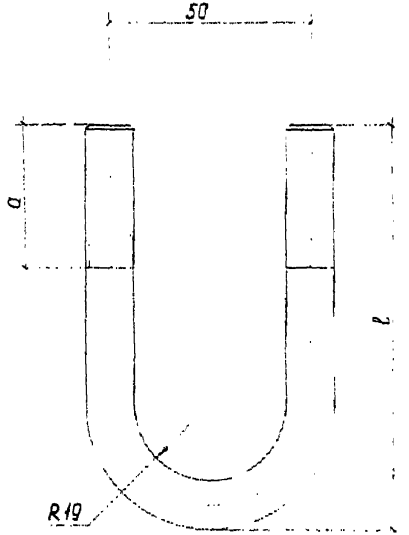


| Обозначение | Размеры, мм | | | Масса, кг |
|---|---|---|---|---|
| | a | l | $l_{разв}$ | |
| 4363-2-15 | 45 | 78 | 143 | 0,09 |
| -01 | 45 | 265 | 317 | 0,32 |
| -02 | 80 | 390 | 767 | 0,47 |

1. Резьбу смазать антикоррозионной смазкой по ГОСТ 2712-75

4363-2-15

Хомут с резьбой

| Стадия | Масса | Масштаб |
|---|---|---|
| Р | см.табл. | 1:1 |
| Лист | Листов 1 | |

Разраб. Рогова 12.9
Провер. Комиссаров
Н.контр. Гиенко 12.95

Круг 12 ГОСТ 2590-88 / Ст3пс5 ГОСТ 535-88

Трансэлектропроект

Инв. № подл. | Подп. и дата | Взам. инв. №

Формат А4

Рис. 1

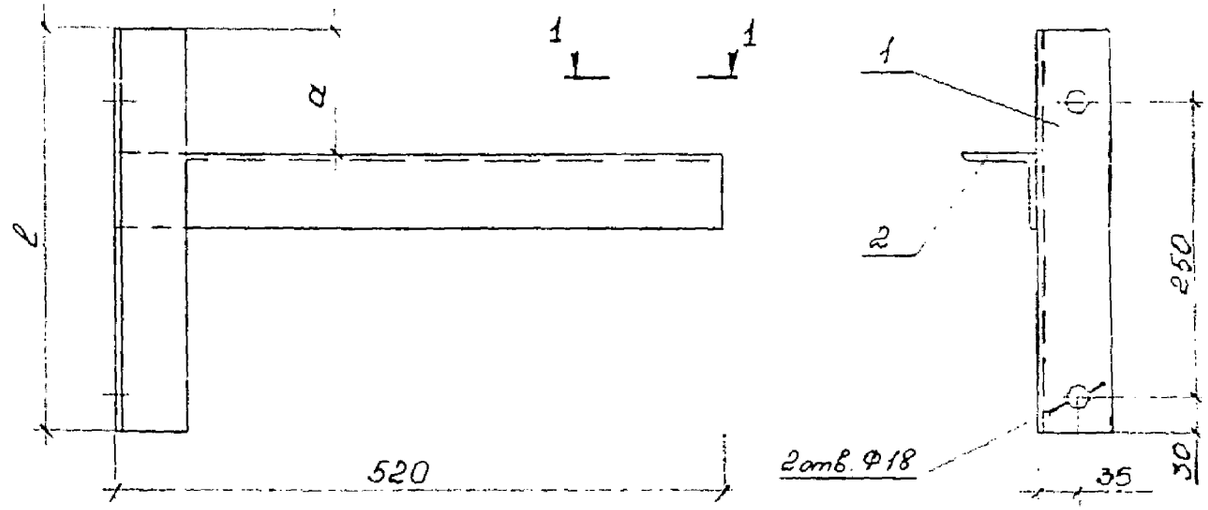


Рис.2

1-1

Остальное см. Рис.1

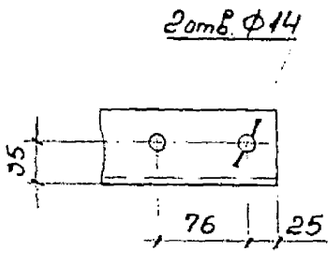


2-2

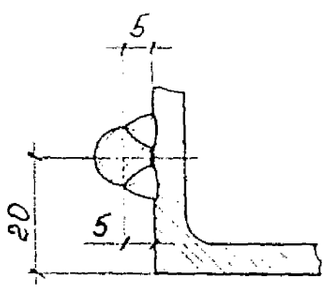


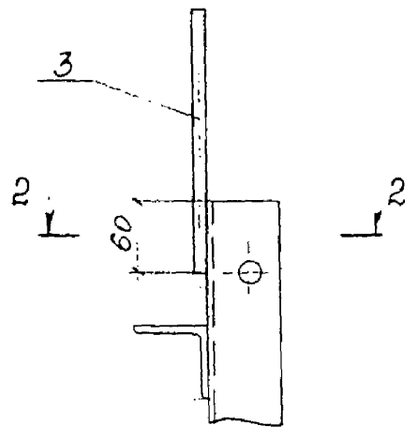


| Обозначение | Рис. | Размеры, мм ℓ | a |
|---|---|---|---|
| 4363-2-16 | 1 | 310 | 105 |
| -01 | 2 | | |
| -02 | 1 | 340 | 5 |
| -03 | 2 | | |

| Поз. | Наименование | Кол. но - | | | | Приме-чание |
|---|---|---|---|---|---|---|
| | | - | 01 | 02 | 03 | |
| 1 | Основание | | | | | |
| | Уголок 63×63×5 ГОСТ 8509-86 / С245 ГОСТ 27772-88 | | | | | |
| | ℓ = 310; 1,49 кг | 1 | 1 | | | |
| | ℓ = 340; 1,64 кг | | | 1 | 1 | |
| 2 | Кронштейн | 1 | 1 | 1 | 1 | |
| | Уголок 63×63×5 ГОСТ 8509-86 / С245 ГОСТ 27772-88 | | | | | |
| | ℓ = 520; 2,50 кг | | | | | |
| 3 | Деталь заземления | | 1 | | 1 | |
| | Круг 10 ГОСТ 2590-88 / Ст3кп2 ГОСТ 535-88 | | | | | |
| | ℓ = 260; 0,16 кг | | | | | |
| | Масса кронштейна, кг | 3,99 | 4,15 | 4,14 | 4,30 | |

Сварка ручная дуговая по ГОСТ 5264-80.

| | | | |
|---|---|---|---|
| Разраб. | Емельянова | | 09.95 |
| Пров | Постнова | | |
| Н.контр | Гиенко | | 12.95 |

4363-2-16

Кронштейн отбойника

| Стадия | Лист | Листов |
|---|---|---|
| Р | | 1 |

Трансэлектропроект

Инв. № подл. | Подпись и дата | Взам. инв. №

Формат А3

Рис. 1

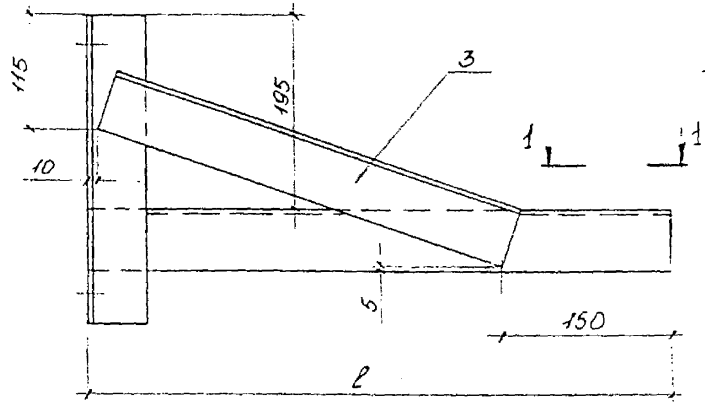


2 отв. Ф18

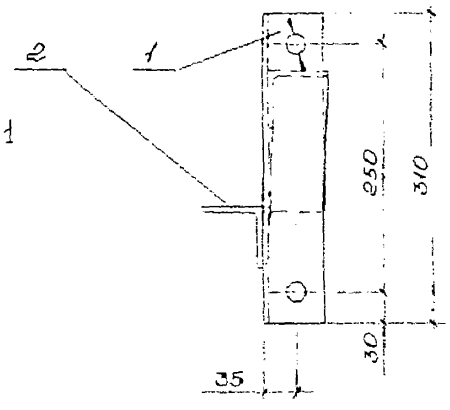


Рис. 2

Остальное см. Рис. 1

1 - 1

2 отв. Ф14

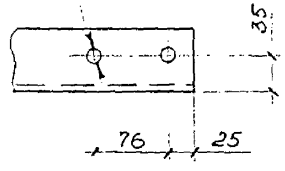


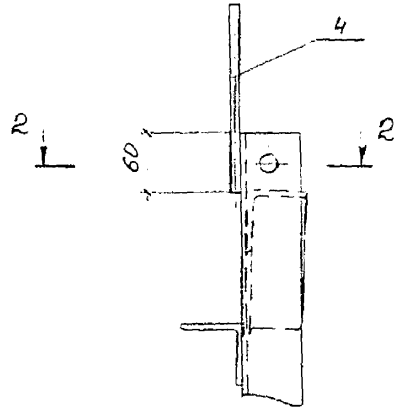


2 - 2

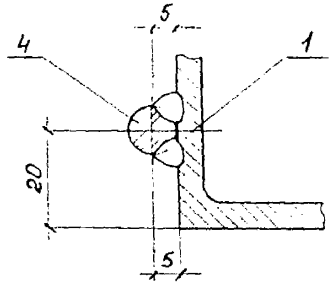


| Поз. | Наименование | Кол. на – | Кол. на 01 | Примечание |
|---|---|---|---|---|
| 1 | Основание | 1 | 1 | |
| | Уголок $\frac{63\times63\times5\ ГОСТ\ 8509\text{-}86}{С245\ ГОСТ\ 27772\text{-}88}$ | | | |
| | ℓ = 310; 1,49 кг | | | |
| 2 | Кронштейн | 1 | 1 | |
| | Уголок $\frac{63\times63\times5\ ГОСТ\ 8509\text{-}86}{С245\ ГОСТ\ 27772\text{-}88}$ | | | |
| | ℓ = по месту | | | |
| 3 | Подкос | 1 | 1 | |
| | Уголок $\frac{63\times63\times5\ ГОСТ\ 8509\text{-}86}{С245\ ГОСТ\ 27772\text{-}88}$ | | | |
| | ℓ = по месту | | | |
| 4 | Деталь заземления | | 1 | |
| | Круг $\frac{10\ ГОСТ\ 2590\text{-}88}{Ст3кп2\ ГОСТ\ 535\text{-}88}$ | | | |
| | ℓ = 260; 0,16 кг | | | |

Сварка ручная дуговая по ГОСТ 5264-80.

| Обозначение | Рис. |
|---|---|
| 4363-2-17 | 1 |
| -01 | 2 |

| | | | | |
|---|---|---|---|---|
| Разраб. | Емельянова | | 09.95 | 4363-2-17 |
| Провер. | Постнова | | | Кронштейн отбойника |
| Н.контр. | Гиенко | | 12.95 | |

| Стадия | Лист | Листов |
|---|---|---|
| Р | | 1 |

Трансэлектропроект

Инв. № подл. | Подпись и дата | Взам. инв. №

Рис. 1

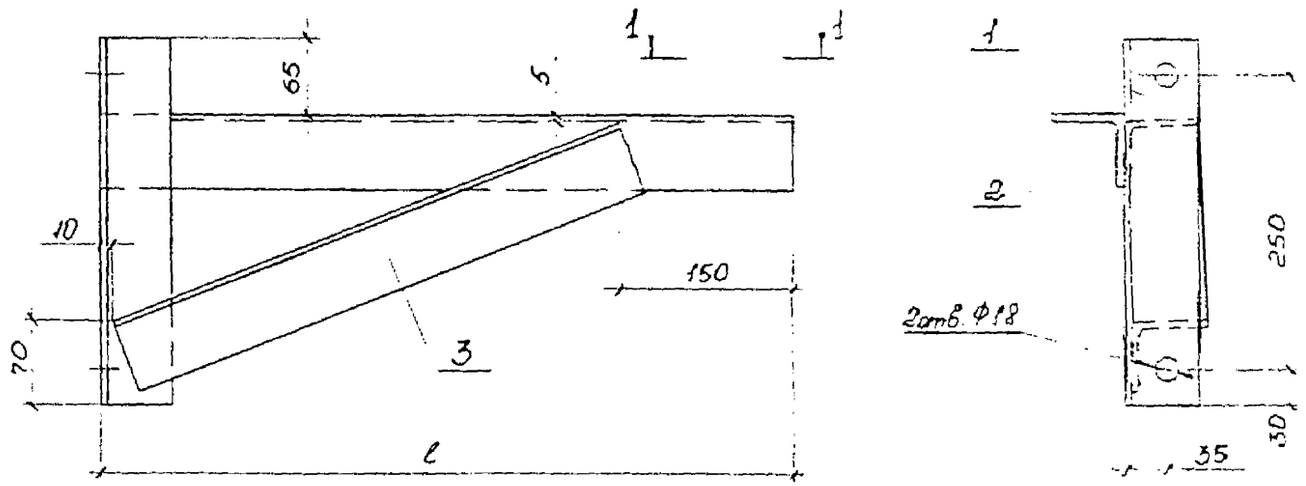


Рис. 2

Остальное см. Рис. 1

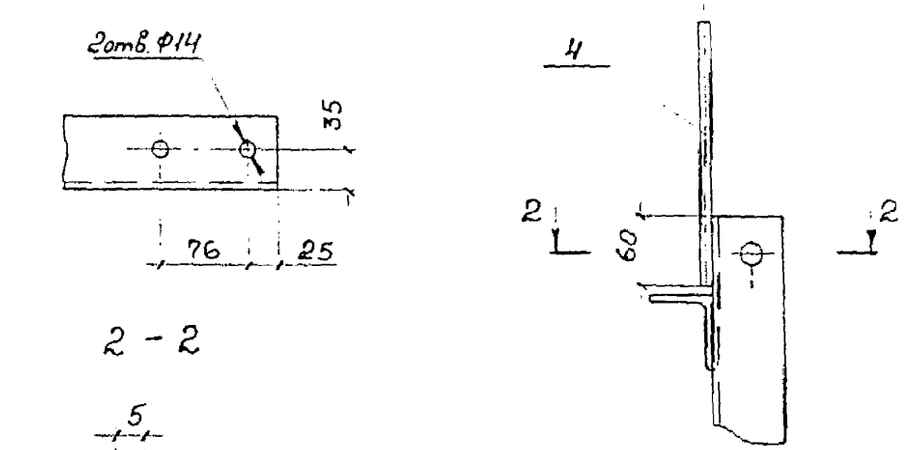


| Поз. | Наименование | Кол-во | | Примечание |
|---|---|---|---|---|
| | | – | 01 | |
| 1 | Основание | 1 | 1 | |
| | Уголок 63×63×5 ГОСТ 8509-86 / С245 ГОСТ 27772-88 | | | |
| | ℓ = 310; 1,49 кг | | | |
| 2 | Кронштейн | 1 | 1 | |
| | Уголок 63×63×5 ГОСТ 8509-86 / С245 ГОСТ 27772-88 | | | |
| | ℓ = по месту | | | |
| 3 | Подкос | 1 | 1 | |
| | Уголок 63×63×5 ГОСТ 8509-86 / С245 ГОСТ 27772-88 | | | |
| | ℓ = по месту | | | |
| 4 | Деталь заземления | | 1 | |
| | Круг 10 ГОСТ 2590-88 / Ст3кп2 ГОСТ 535-88 | | | |
| | ℓ = 260; 0,16 кг | | | |

Сварка ручная дуговая по ГОСТ 5264-80.

| Обозначение | Рис. |
|---|---|
| 4363-2-18 | 1 |
| – 01 | 2 |

| | | | |
|---|---|---|---|
| Разраб. | Емельянова | | 09.95 |
| Провер. | Постнова | | |
| Н. контр. | Гиенко | | 12.95 |

4363-2-18

Кронштейн отбойника

| Стадия | Лист | Листов |
|---|---|---|
| Р | | 1 |

Трансэлектропроект

Инв. № подл. | Подпись и дата | Взам. инв. №

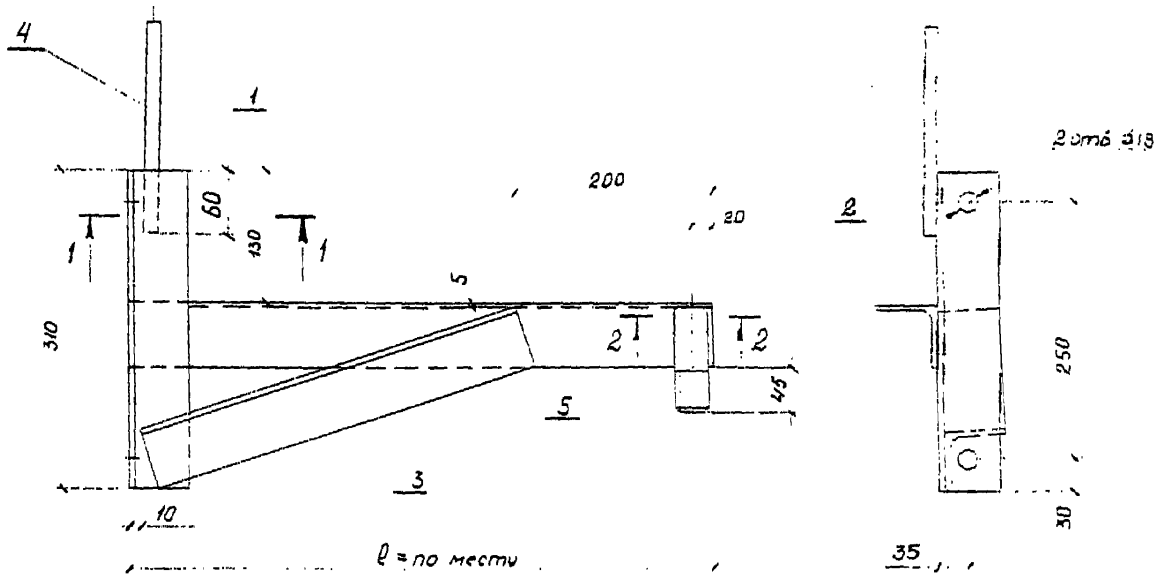


| Поз. | Наименование | Кол. | Обозначение документа |
|---|---|---|---|
| 1 | Основание | | |
| | Уголок 63×63×5 ГОСТ 8509-86 / С245 / ГОСТ 27772-88 | | |
| | ℓ = 310; 1,49 кг | 1 | без чертежа |
| 2 | Кронштейн | | |
| | Уголок 63×63×5 ГОСТ 8509-86 / С245 / ГОСТ 27772-88 | | |
| | ℓ = по месту | 1 | без чертежа |
| 3 | Подкос | | |
| | Уголок 63×63×5 ГОСТ 8509-86 / С245 / ГОСТ 27772-88 | | |
| | ℓ = по месту | 1 | без чертежа |
| 4 | Деталь заземления | | |
| | Круг ⌀10 ГОСТ 2590-88 / Ст3кп2 / Гост 535-88 | | |
| | ℓ = 260; 0,16 кг | 1 | без чертежа |
| 5 | Шпилька | 1 | 4363-2-24 |

1 – 1

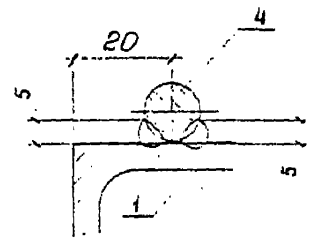


2 – 2

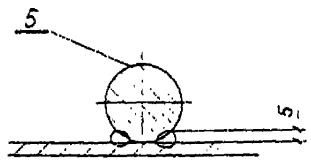


Сварка ручная дуговая по Гост 5264-80.

| | | | | | |
|---|---|---|---|---|---|
| Разраб. | Рогова | | 08.95 | 4363-2-19 | |
| Пров. | Емельянова | | | Кронштейн траверсы | Стадия: Р; Лист: —; Листов: 1 |
| Н. контр. | Гиенко | | 12.95 | | Трансэлектропроект |

Инв. № подл. | Подп. и дата | Взам. инв. №

Формат А3

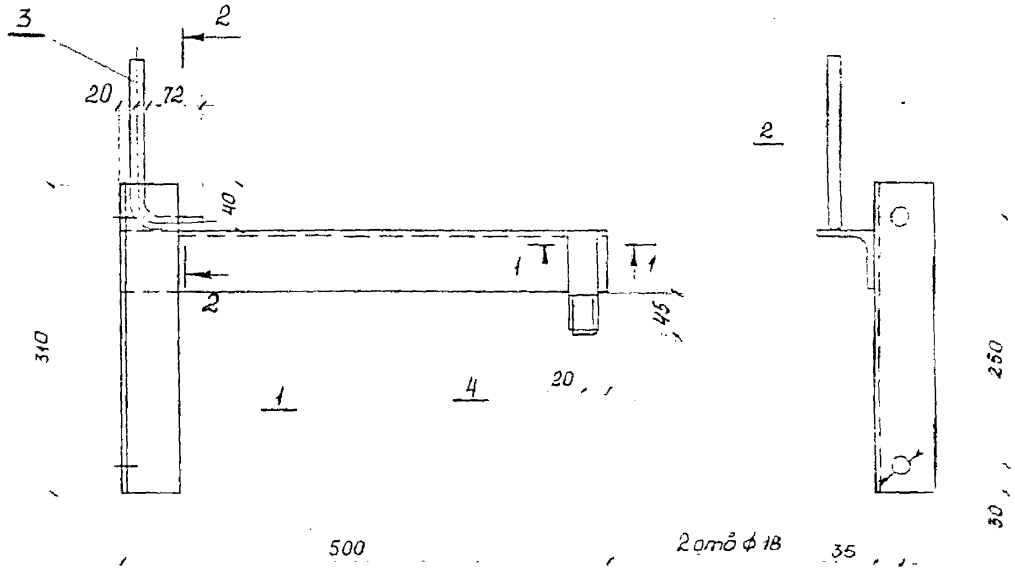


| Поз. | Наименование | Кол. | Обозначение документа |
|---|---|---|---|
| 1 | Основание | | |
| | Уголок 63×63×5 ГОСТ 8509-86 / С 245 ГОСТ 27772-88 | | |
| | ℓ = 310; 1,48 кг | 1 | без чертежа |
| 2 | Кронштейн | | |
| | Уголок 63×63×5 ГОСТ 8509-86 / С 245 ГОСТ 27772-88 | | |
| | ℓ = 500; 2,41 кг | 1 | без чертежа |
| 3 | Деталь заземления | | |
| | Круг 10 ГОСТ 2590-88 / Ст3кп2 ГОСТ 535-88 | | |
| | ℓ = 260; 0,16 кг | 1 | без чертежа |
| 4 | Шпилька | 1 | 4363-2-24 |
| | Масса, кронштейна, кг | 4,81 | |

2 – 2

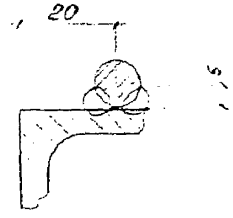


1 – 1

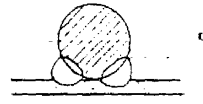


Сварка ручная дуговая по ГОСТ 5264-80.

| | | | | | | |
|---|---|---|---|---|---|---|
| | | | | 4363-2-20 | | |
| Разраб. | Рогова | | 09.95 | Кронштейн траверсы | Стадия | Лист | Листов |
| Провер. | Емельянова | | | | Р | | 1 |
| Н. контр. | Гиенко | | 12.95 | | Трансэлектропроект | | |

Инв. № подл. | Подп. и дата | Взам. инв. №

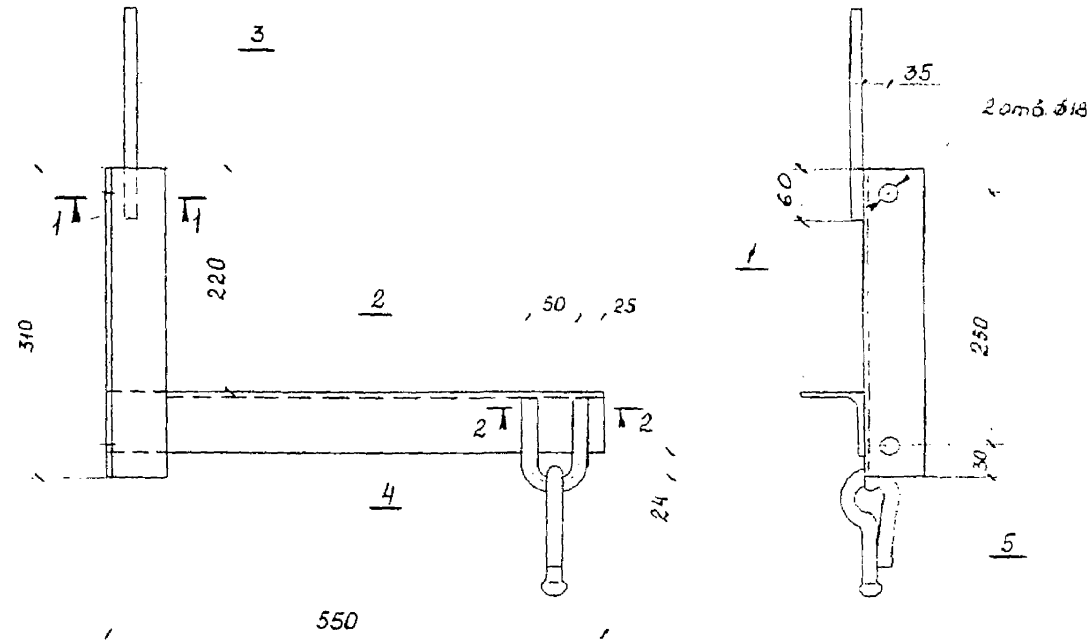


| Поз | Наименование | Кол. | Обозначение документа |
|---|---|---|---|
| 1 | Основание | | |
| | Уголок 63×63×5 ГОСТ 8509-86 / С 245 ГОСТ 27772-88 | | |
| | $\ell$ = 310; 1,49 кг | 1 | без чертежа |
| 2 | Кронштейн | | |
| | Уголок 63×63×5 ГОСТ 8509-86 / С 245 ГОСТ 27772-88 | | |
| | $\ell$ = 550; 2,65 кг | 1 | без чертежа |
| 3 | Деталь заземления | | |
| | Круг ⌀10 ГОСТ 2590-88 / Ст3кп2 Гост 535-88 | | |
| | $\ell$ = 260; 0,16 кг | 1 | без чертежа |
| 4 | Хомут | 1 | 4363-2-79 |
| 5 | Серьга (095-76) | 1 | |
| | Масса кронштейна, кг | 4,82 | |

1 - 1

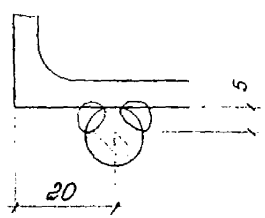


2 - 2

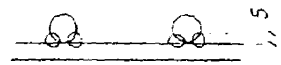


Сварка ручная дуговая по ГОСТ 5264-80.

| | | | | | |
|---|---|---|---|---|---|
| Разраб. | Рогова | | 03.95 | 4363-2-21 | |
| Провер. | Емельянова | | | Кронштейн обвода | Стадия: Р; Лист: —; Листов: 1 |
| Н. контр. | Гиенко | | 12.95 | | Трансэлектропроект |

Инв. № подл. | Подп. и дата | Взам. инв. №

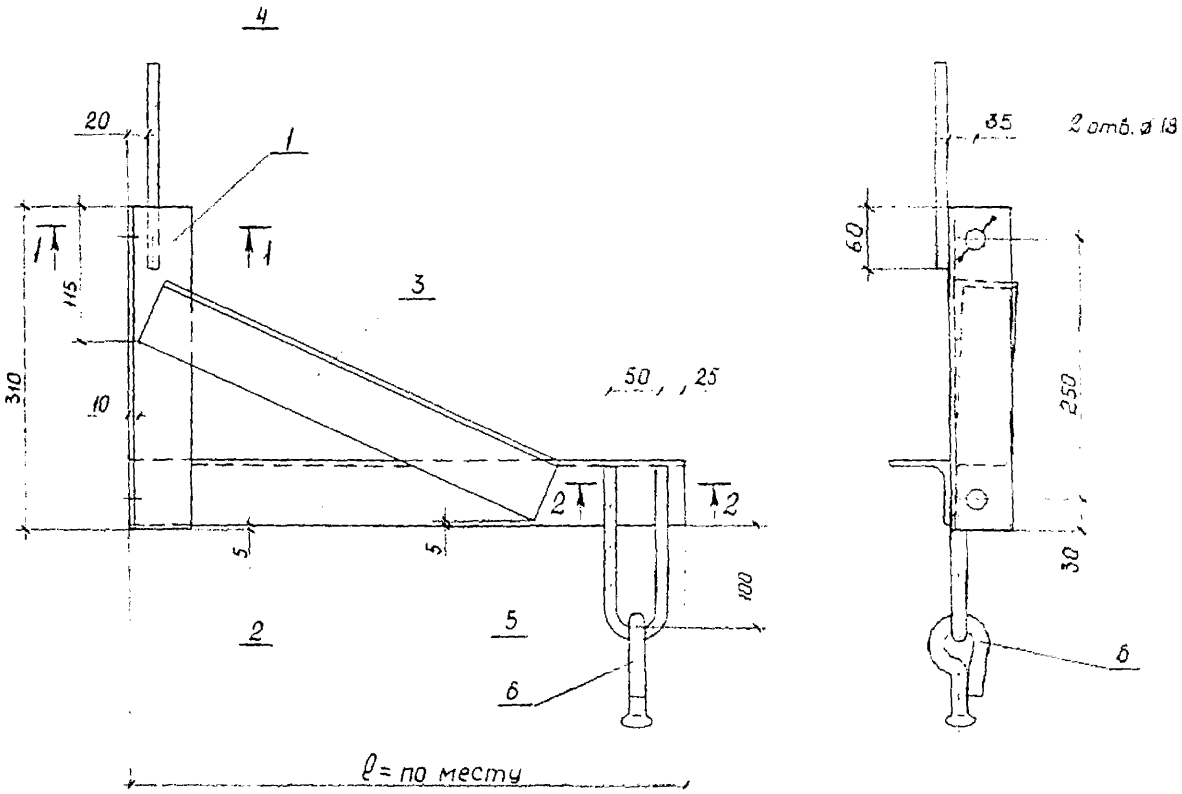


| Поз. | Наименование | Кол. | Обозначение документа |
|---|---|---|---|
| 1 | Основание | | |
| | Уголок 63×63×5 ГОСТ 8509-86 / С245 ГОСТ 27772-88 | | |
| | ℓ = 310; 1,49 кг | 1 | без черт. |
| 2 | Кронштейн | | |
| | Уголок 63×63×5 ГОСТ 8509-86 / С245 ГОСТ 27772-88 | | |
| | ℓ = по месту | 1 | без черт. |
| 3 | Подкос | | |
| | Уголок 63×63×5 ГОСТ 8509-86 / С245 ГОСТ 27772-88 | | |
| | ℓ = по месту | 1 | без черт. |
| 4 | Деталь заземления | | |
| | Круг 10 ГОСТ 2590-88 / Ст3кп2 ГОСТ 535-88 | | |
| | ℓ = 260; 0,16 кг | 1 | без черт. |
| 5 | Хомут | 1 | 4363-2-79-01 |
| 6 | Серьга (095-76) | 1 | |

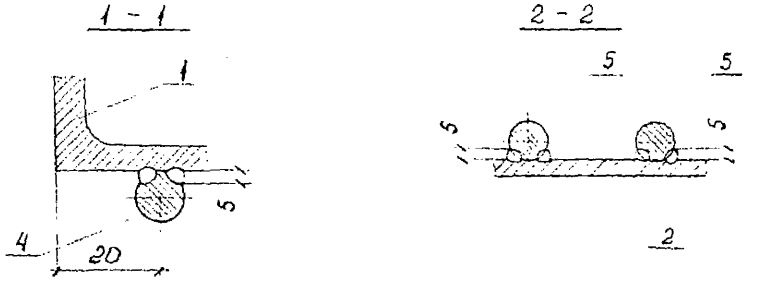


Сварка ручная дуговая по ГОСТ 5264-80

| | | | | | |
|---|---|---|---|---|---|
| | | | | 4363-2-22 | |
| Разраб. | Рогова | | 03.95 | Кронштейн ввода | Стадия: Р; Лист: ; Листов: 1 |
| Провер. | Емельянов | | | | Трансэлектропроект |
| Н. контр. | Асенко | | 03.95 | | |

Инв. № подл. | Подп. и дата | Взам. инв. №

Формат А3

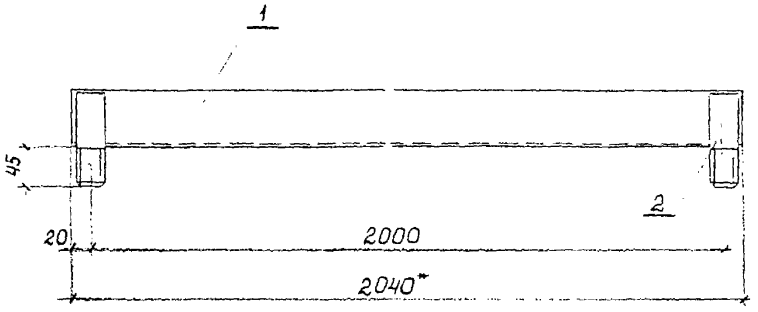


| Поз. | Наименование | Кол. | Обозначение документа |
|---|---|---|---|
| 1 | Балка | | |
| | Уголок $\frac{63\times63\times5\ ГОСТ8509-86}{С245\ ГОСТ27772-88}$ | | |
| | $\ell$=2040; 9,8 кг | 1 | без чертежа |
| 2 | Шпилька | 2 | 4363-2-24 |
| | Масса кронштейна, кг | 11,3 | |

*Размер для справок.

Взам. инв. №

Подп. и дата

Инв. № подл.

4363-2-23

| | | | | | |
|---|---|---|---|---|---|
| Разраб. | Рогова | | 09.94 | Кронштейн горизонтальный | Стадия: Р; Лист: ; Листов: 1 |
| Провер. | Емельянова | | | | Трансэлектропроект |
| Н. контр. | Гиенко | | 12.95 | | |

Формат А4

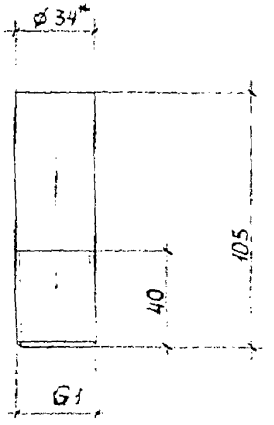


*Размер для справок.

Взам. инв. №

Подп. и дата

Инв. № подл.

4363-2-24

| | | | | | |
|---|---|---|---|---|---|
| Разраб. | Рогова | | 09.94 | Шпилька | Стадия: Р; Масса: 0,75; Масштаб: 1:2; Лист: ; Листов: 1 |
| Провер. | Емельянова | | | Круг $\frac{34\ ГОСТ2590-88}{Ст3пс5\ ГОСТ535-88}$ | Трансэлектропроект |
| Н. контр. | Гиенко | | 12.95 | | |

Формат А4

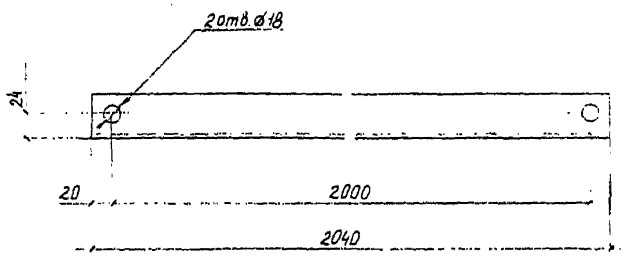


| | | | | | | |
|---|---|---|---|---|---|---|
| Инв.№подл. | Подп. и дата | Взам. инв.№ | | | | |
| | | | | 4363-2-25 | | |
| | | | | Отбойник несущего троса | Стадия: Р; Масса: 4,9; Масштаб: 1:5 | |
| | | | | | Лист | Листов 1 |
| Разраб. | Рогова | | 12.95 | Уголок 40×40×4 ГОСТ 8509-86 / С 245 ГОСТ 27772-88 | Трансэлектропроект | |
| Провер. | Комиссаров | | | | | |
| Н.контр. | Гиенко | | 12.95 | | | |

Формат А4



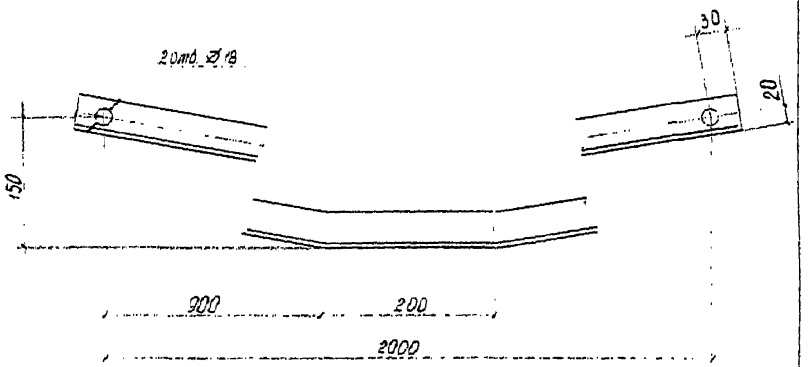


| | | | | | | |
|---|---|---|---|---|---|---|
| Инв.№подл. | Подп. и дата | Взам. инв.№ | | | | |
| | | | | 4363-2-26 | | |
| | | | | Отбойник контактного провода | Стадия: Р; Масса: 5,03; Масштаб: 1:5 | |
| | | | | | Лист | Листов 1 |
| Разраб. | Рогова | | 12.95 | Уголок 40×40×4 ГОСТ 8509-86 / С 245 ГОСТ 27772-88 | Трансэлектропроект | |
| Провер. | Комиссаров | | | | | |
| Н.контр. | Гиенко | | 12.95 | | | |

Формат А4

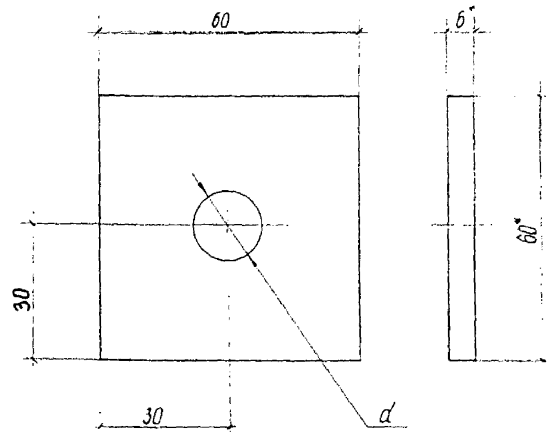


| Обозначение | d, мм | Масса, кг |
|---|---|---|
| 4363-2-27 | 14 | 0,17 |
| -01 | 18 | 0,16 |

*Размер для справок.

Взам. инв. №
Подп. и дата
Инв. № подл.

4363-2-27

Шайба

| Стадия | Масса | Масштаб |
|---|---|---|
| Р | см. табл. | 1:1 |

Лист | Листов 1

| | | | |
|---|---|---|---|
| Разраб. | Рогова | | 11.95 |
| Провер. | Комиссаров | | |
| Н. контр. | Гиенко | | 12.95 |

Полоса $\frac{6 \times 60 \text{ ГОСТ } 103\text{-}76}{\text{Ст3пс5 ГОСТ } 535\text{-}88}$

Трансэлектропроект

Формат А4

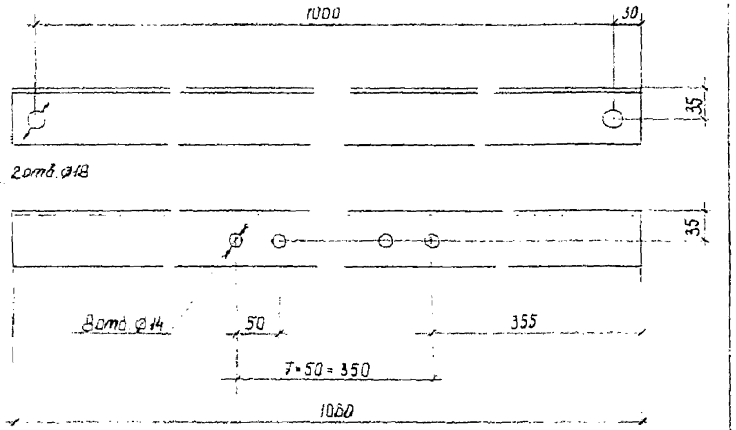


Взам. инв. №
Подп. и дата
Инв. № подл.

4363-2-28

Траверса

| Стадия | Масса | Масштаб |
|---|---|---|
| Р | 5,1 | 1:5 |

Лист | Листов 1

| | | | |
|---|---|---|---|
| Разраб. | Рогова | | 11.95 |
| Провер. | Комиссаров | | |
| Н. контр. | Гиенко | | 12.95 |

Уголок $\frac{63 \times 63 \times 5 \text{ ГОСТ } 8509\text{-}86}{\text{С 245 ГОСТ } 27772\text{-}88}$

Трансэлектропроект

Формат А4

Деталь поз. 2

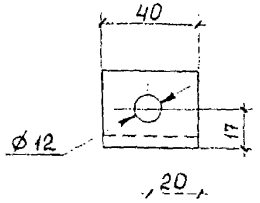


| Поз | Наименование | Кол | Масса, кг |
|---|---|---|---|
| 1 | Скоба | | |
| | Круг $\frac{12\ ГОСТ\ 2590-88}{Ст3сп5\ ГОСТ\ 535-88}$ | 1 | см. табл. |
| 2 | Уголок | | |
| | Уголок $\frac{32\times32\times4\ ГОСТ\ 8509-86}{С235\ ГОСТ\ 27772-88}$ | 1 | |
| 3 | Гайка М12 ГОСТ 5915-70 | 2 | |

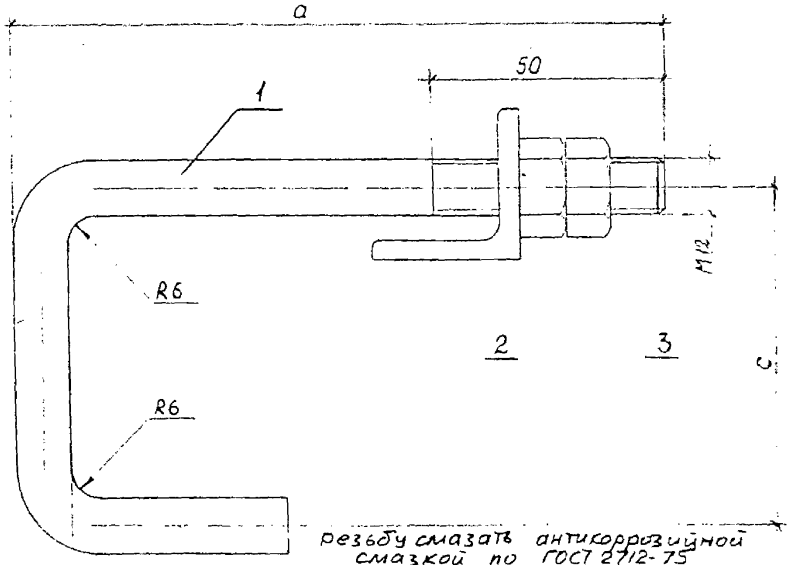


Резьбу смазать антикоррозийной смазкой по ГОСТ 2712-75

| Обозначение | Размеры, мм | | | | Масса, кг |
|---|---|---|---|---|---|
| | a | в | c | $\ell_{разв}$ | |
| 4363-2 | 160 | 66 | 104 | 318 | 0,28 |
| -01 | 140 | 46 | 72 | 215 | 0,19 |

Взам. инв. № | Подп. и дата | Инв. № подл.

4363-2-29

Болт крюковой прямоугольный

| Стадия | Лист | Листов |
|---|---|---|
| Р | | 1 |

ТРАНСЭЛЕКТРОПРОЕКТ

| | | | |
|---|---|---|---|
| Разраб. | Рогова | | 12.95 |
| Провер. | Постнова | | |
| Н. контр. | Гиенко | | 12.95 |

Формат А4

Деталь поз. 2

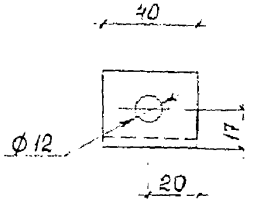


| Поз | Наименование | Кол | Масса, кг |
|---|---|---|---|
| 1 | Скоба | | |
| | Круг $\frac{12\ ГОСТ\ 2590-88}{Ст3сп5\ ГОСТ\ 535-88}$ | 1 | См. табл. |
| 2 | Уголок | | |
| | Уголок $\frac{32\times32\times4\ ГОСТ\ 8509-86}{С235\ ГОСТ\ 27772-88}$ | 1 | |
| 3 | Гайка М12 ГОСТ 5915-70 | 2 | |

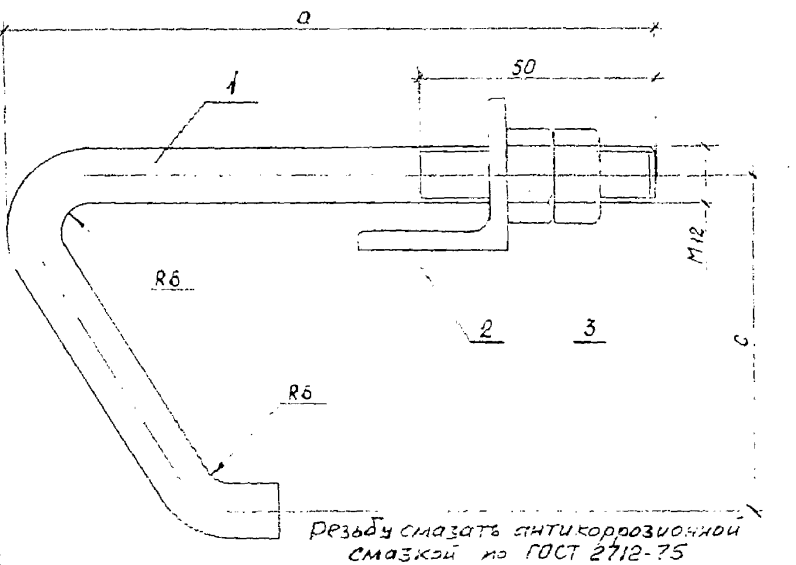


Резьбу смазать антикоррозионной смазкой по ГОСТ 2712-75

| Обозначение | Размеры, мм | | | | Масса, кг |
|---|---|---|---|---|---|
| | a | в | c | $\ell_{разв}$ | |
| 4363-2-30 | 160 | 56 | 104 | 283 | 0,25 |
| -01 | 140 | 36 | 72 | 243 | 0,22 |

Взам. инв. № | Подп. и дата | Инв. № подл.

4363-2-30

Болт крюковой треугольный

| Стадия | Лист | Листов |
|---|---|---|
| Р | | 1 |

ТРАНСЭЛЕКТРОПРОЕКТ

| | | | |
|---|---|---|---|
| Разраб. | Рогова | | 12.95 |
| Провер. | Постнова | | |
| Н. контр. | Гиенко | | 12.95 |

Формат А4

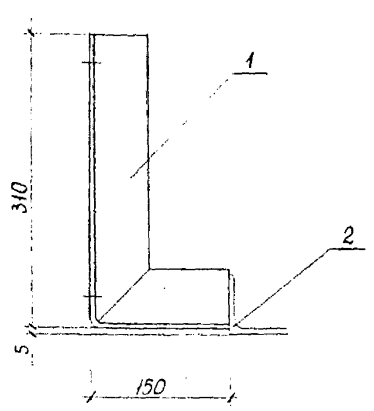


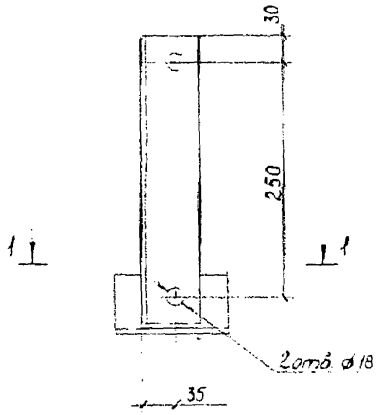


1 - 1

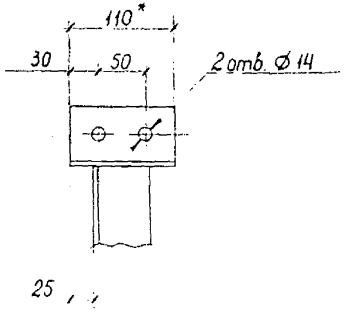


РАЗВЕРТКА

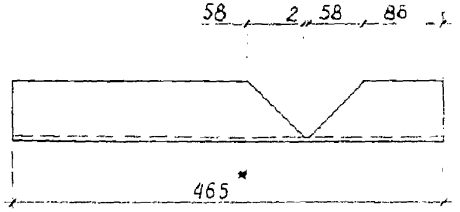


| Поз. | Наименование | Кол | Масса, кг |
|---|---|---|---|
| 1 | Кронштейн | | |
| | Уголок $\frac{63\times63\times5\ ГОСТ\ 8509-86}{С245\ \ ГОСТ\ 27772-88}$ | | |
| | $\ell_{разв.} = 465$ | 1 | 2,21 |
| 2 | Уголок горизонтальный | | |
| | Уголок $\frac{63\times63\times5\ ГОСТ\ 8509-86}{С245.\ ГОСТ\ 27772-88}$ | | |
| | $\ell = 110$ | 1 | 0,53 |

Сварка ручная дуговая по ГОСТ 5264-80.

| | | | |
|---|---|---|---|
| Инв. № подл. | Подп. и дата | Взам. инв. № | |

4363-2-31

| | | | | | |
|---|---|---|---|---|---|
| Разраб. | Рогова | | 12.95 | Кронштейн угловой | Стадия: Р; Лист; Листов: 1 |
| Провер. | Постнова | | 12.95 | | Трансэлектропроект |
| Н. контр. | Гисенко | | 12.95 | | |

Формат А3

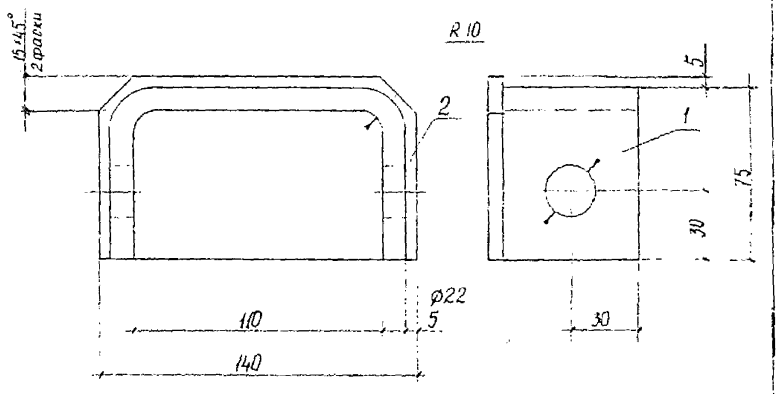


| Поз. | Наименование | Кол. | Обозначение документа |
|---|---|---|---|
| 1 | Скоба | | |
| | Полоса 10×60 ГОСТ 103-76 Ст3пс5 ГОСТ 535-88 | | |
| | $\ell_р$ = 247; 1,15 кг | 1 | без чертежа |
| 2 | Планка | | |
| | Полоса 6×80 ГОСТ 103-76 Ст3пс5 ГОСТ 535-88 | | |
| | $\ell$ = 140; 0,52 кг | 1 | без чертежа |
| | Масса муфты, кг | 1,67 | |

Сварка ручная дуговая по ГОСТ 5264-80.

| | | | | | |
|---|---|---|---|---|---|
| | | | | 4363-2-32 | |
| Разраб. | Рогова | | 12.95 | Муфта | Стадия: Р; Лист: ; Листов: 1 |
| Провер. | Комиссаров | | | | Трансэлектропроект |
| Н.контр. | Гиенко | | 12.95 | | |

Инв.№ подл. | Подп. и дата | Взам. инв.№

Формат А4

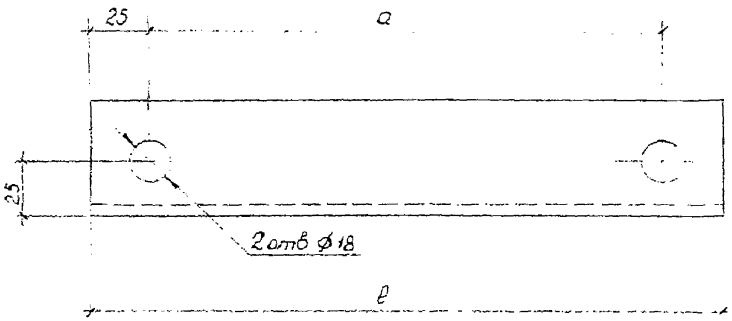


| Обозначение | Размеры, мм | | Масса, кг |
|---|---|---|---|
| | ℓ | a | |
| 4363-2-33 | 1150 | 1100 | 4,34 |
| -01 | 950 | 900 | 3,58 |
| -02 | 760 | 710 | 2,68 |

| | | | | | |
|---|---|---|---|---|---|
| | | | | 4363-2-33 | |
| Разраб. | Рогова | | 12.95 | Подкос | Стадия: Р; Масса: Ст.таб; Масштаб: 1:2 |
| Провер. | Постнова | | | | Лист: ; Листов: 1 |
| Н.контр. | Гиенко | | 12.95 | Уголок 50×50×5 ГОСТ 8509-86 С245 ГОСТ 27772-88 | Трансэлектропроект |

Инв.№ подл. | Подп. и дата | Взам. инв.№

Формат А4

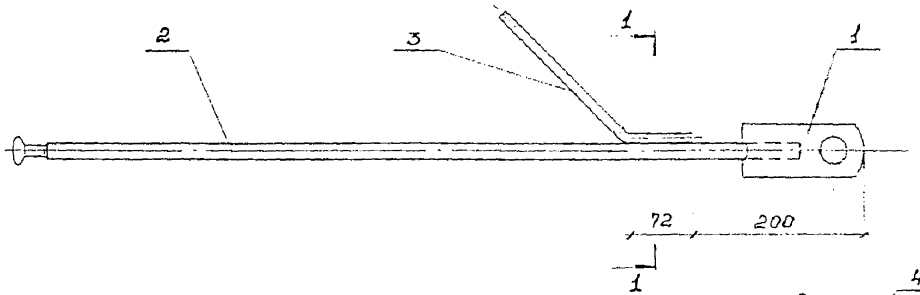


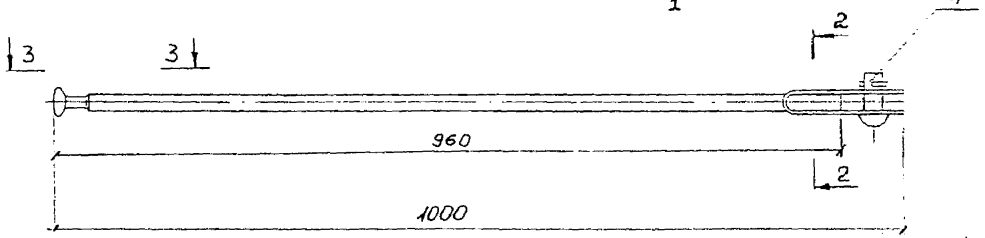


| Поз. | Наименование | Кол | Обозначение документа |
|---|---|---|---|
| 1 | Двойное ушко | | |
| | Полоса 6×60 ГОСТ 103-76 / Ст3пс5 ГОСТ 535-88 | | |
| | ℓразв = 289мм; 0,81кг | 1 | без чертежа |
| 2 | Штанга | | |
| | Круг 18 ГОСТ 2590-88 / Ст3пс5 ГОСТ 535-88 | | |
| | ℓ = 960мм; 1,95кг | 1 | без чертежа |
| 3 | Деталь заземления | | |
| | Круг 12 ГОСТ 2590-88 / Ст3кп2 ГОСТ 535-88 | | |
| | ℓ=260; 0,23кг | 1 | без чертежа |
| 4 | Заклёпка 22×60 | 1 | Л93.41.0215 |
| | | | |
| | Масса штанги, кГ | 3,23 | |

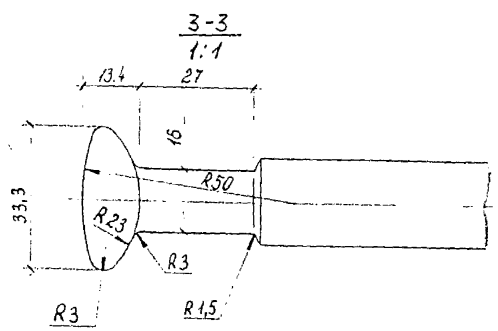


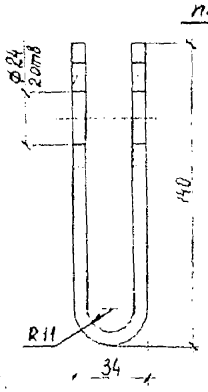


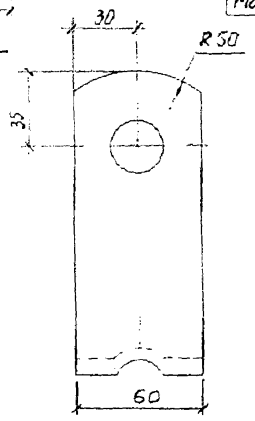


Сварка ручная дуговая

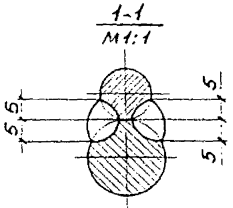


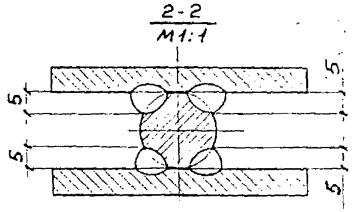


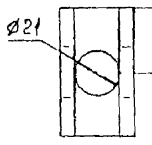


| | | | |
|---|---|---|---|
| Разраб. | Емельянова | | 12.95 |
| Пров. | Постнова | | 12.95 |
| Н.контр. | Гиенко | | 12.95 |

4363-2-34

Штанга лестик-двойное ушко (ℓ = 1000)

| Стадия | Лист | Листов |
|---|---|---|
| Р | | 1 |

Трансэлектропроект

Инв.№ подл. | Подпись и дата | Взам. инв.№

Формат А3

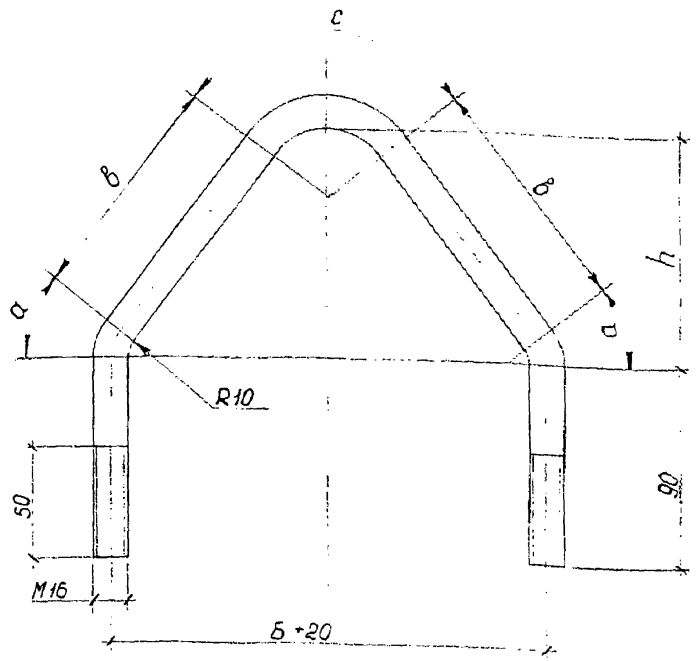


1. Резьбу смазать антикоррозионной смазкой по ГОСТ 2712-75.
2. Размер „б" - база фермы моста.
3. Развернутая длина 2·а+2·в+с+180 мм.

| | | | | | | |
|---|---|---|---|---|---|---|
| Разраб. | Рогова | | 11.95 | 4363-2-35 | | |
| Провер. | Постнова | | | Хомут с резьбой V-образный | Стадия: Р | Масса: — | Масштаб: 1:2 |
| Н.контр. | Гиенко | | 12.95 | | Лист 1 | Листов 1 |
| | | | | Круг 16 ГОСТ 2590-88 / Ст3сп5-1 ГОСТ 535-88 | Трансэлектропроект | |

Инв.№подл. | Подп. и дата | Взам.инв.№

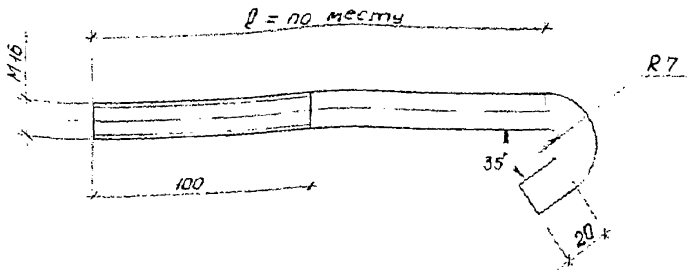


1. Резьбу смазать антикоррозионной смазкой по ГОСТ 2712-75.
2. Развернутая длина ℓ+58 мм.

| | | | | | | |
|---|---|---|---|---|---|---|
| Разраб. | Рогова | | 11.95 | 4363-2-36 | | |
| Провер. | Постнова | | | Болт крюковой | Стадия: Р | Масса: — | Масштаб: 1:2 |
| Н.контр. | Гиенко | | 12.95 | | Лист 1 | Листов 1 |
| | | | | Круг 16 ГОСТ 2590-88 / Ст3сп5-1 ГОСТ 535-88 | Трансэлектропроект | |

Инв.№подл. | Подп. и дата | Взам.инв.№

Рис.1

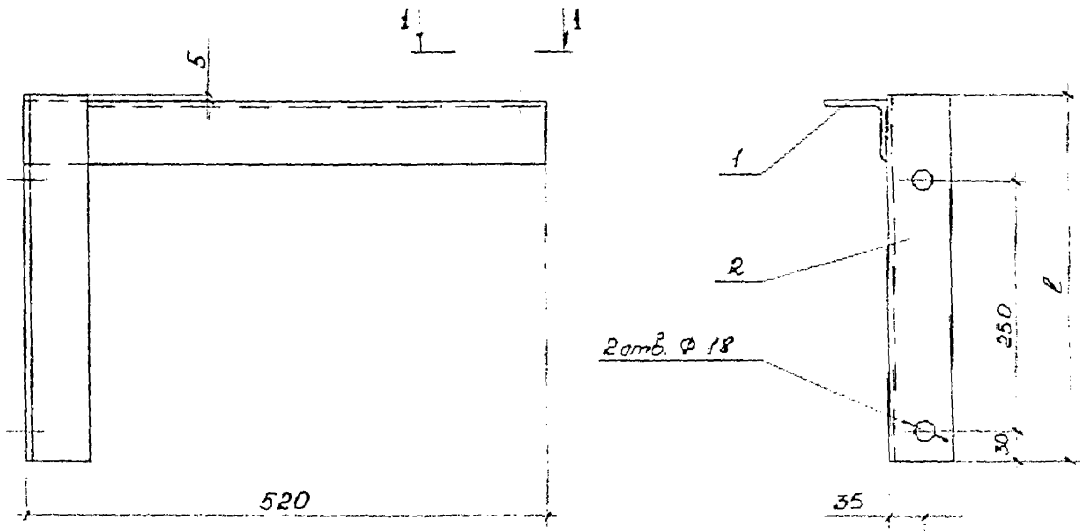


| Поз. | Наименование | Кол. на – | 01 | 02 | 03 | Приме-чание |
|---|---|---|---|---|---|---|
| 1 | Основание | | | | | |
| | Уголок 63×63×5 ГОСТ 8509-86 / С245 ГОСТ 27772-88 | | | | | |
| | ℓ = 360; 1,73 кг | 1 | 1 | | | |
| | ℓ = 490; 2,36 кг | | | 1 | 1 | |
| 2 | Кронштейн | 1 | 1 | 1 | 1 | |
| | Уголок 63×63×5 ГОСТ 8509-86 / С245 ГОСТ 27772-88 | | | | | |
| | ℓ = 520; 2,50 кг | | | | | |
| 3 | Деталь заземления | | 1 | | 1 | |
| | Круг 12 ГОСТ 2590-88 / Ст3кп2 ГОСТ 535-88 | | | | | |
| | ℓ = 260; 0,25 кг | | | | | |
| | Масса кронштейна, кг | 4,23 | 4,46 | 4,86 | 5,09 | |

1 - 1

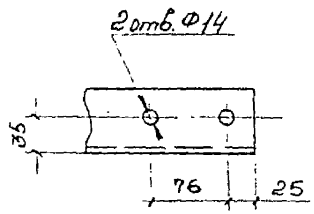


Рис.2

Остальное см. Рис.1

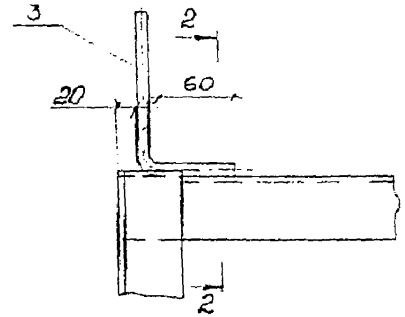


2 - 2

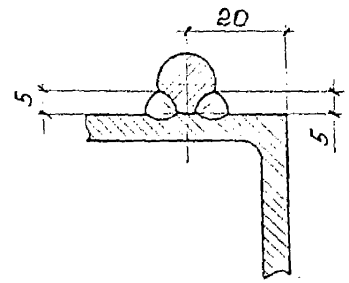


| Обозначение | Рис. | ℓ, мм |
|---|---|---|
| 4363-2-37 | 1 | 360 |
| -01 | 2 | |
| -02 | 1 | 490 |
| -03 | 2 | |

Сварка ручная дуговая по ГОСТ 5264-80

| | | | | | |
|---|---|---|---|---|---|
| Разраб. | Емельянова | | 11.95 | 4363-2-37 | |
| Пров. | Постнова | | | Кронштейн отбойника | Стадия: Р; Лист: ; Листов: 1 |
| Н. контр. | Гиенко | | 12.95 | | Транзэлектропроект |

Формат А3

Инв. № подл. | Подпись и дата | Взам. инв. №

Рис. 1

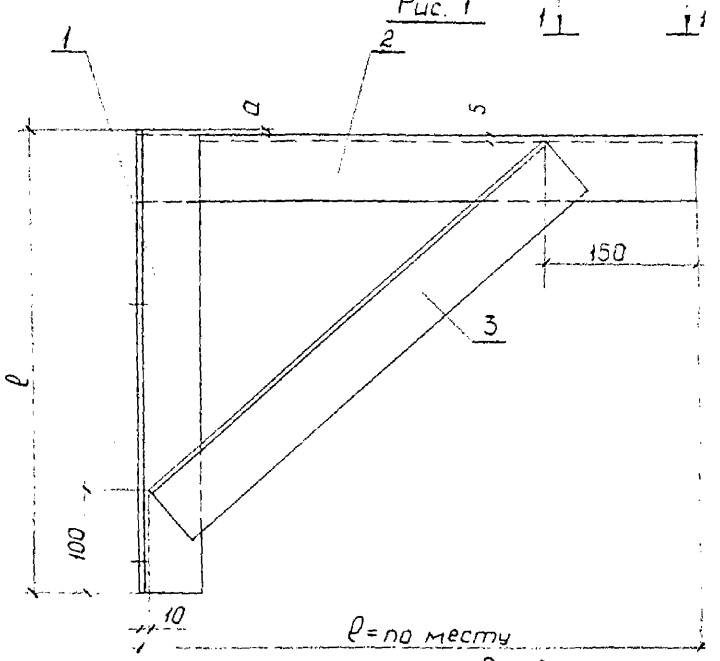


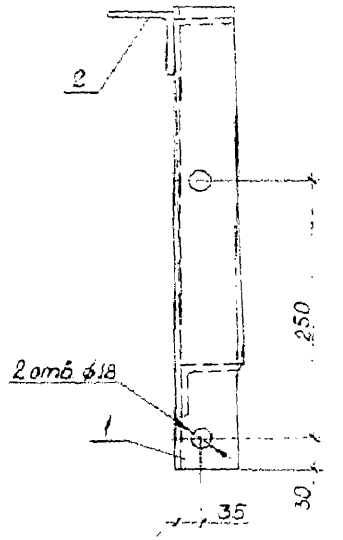


Рис. 2

1 – 1

Остальное см. рис. 1

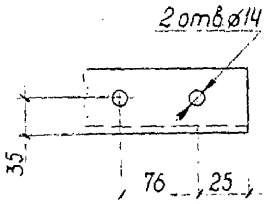


2 – 2

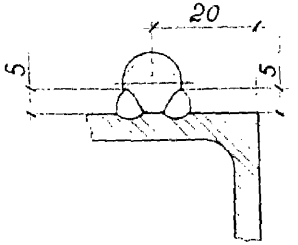


4

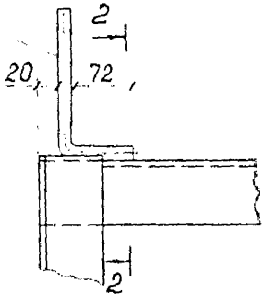


| Поз | Наименование | Кол. на — | 01 | 02 | 03 | Примечание |
|---|---|---|---|---|---|---|
| 1 | Основание | | | | | |
| | Уголок 63×63×5 ГОСТ 8509-86 / С245 ГОСТ 27772-88 | | | | | |
| | ℓ = 310; 1,49 кг | 1 | 1 | | | |
| | ℓ = 450; 2,17 кг | | | 1 | 1 | |
| 2 | Кронштейн | | | | | |
| | Уголок 63×63×5 ГОСТ 8509-86 / С245 ГОСТ 27772-88 | | | | | |
| | ℓ = по месту | 1 | 1 | 1 | 1 | |
| 3 | Подкос | | | | | |
| | Уголок 63×63×5 ГОСТ 8509-86 / С245 ГОСТ 27772-88 | | | | | |
| | ℓ = по месту | 1 | 1 | 1 | 1 | |
| 4 | Деталь заземления | | | | | |
| | Круг 12 ГОСТ 2590-88 / Ст3кп2 ГОСТ 535-88 | | | | | |
| | ℓ = 260; 0,23 кг | | 1 | | 1 | |

| Обозначение | Рис. | Размеры, мм ℓ | а |
|---|---|---|---|
| 4363-2-36 | 1 | 310 | 45 |
| -01 | 2 | | |
| -02 | 1 | 450 | 5 |
| -03 | 2 | | |

Сварка ручная дуговая по ГОСТ 5264-80.

| | | | |
|---|---|---|---|
| Разраб. | Рогова | | 09.95 |
| Провер. | Емельянова | | |
| Н. контр. | Гиенко | | 12.95 |

4363-2-36

Кронштейн отбойника

| Стадия | Лист | Листов |
|---|---|---|
| Р | | 1 |

Трансэлектропроект

Инв. № подл. | Подп. и дата | Взам. инв. №

Формат А3

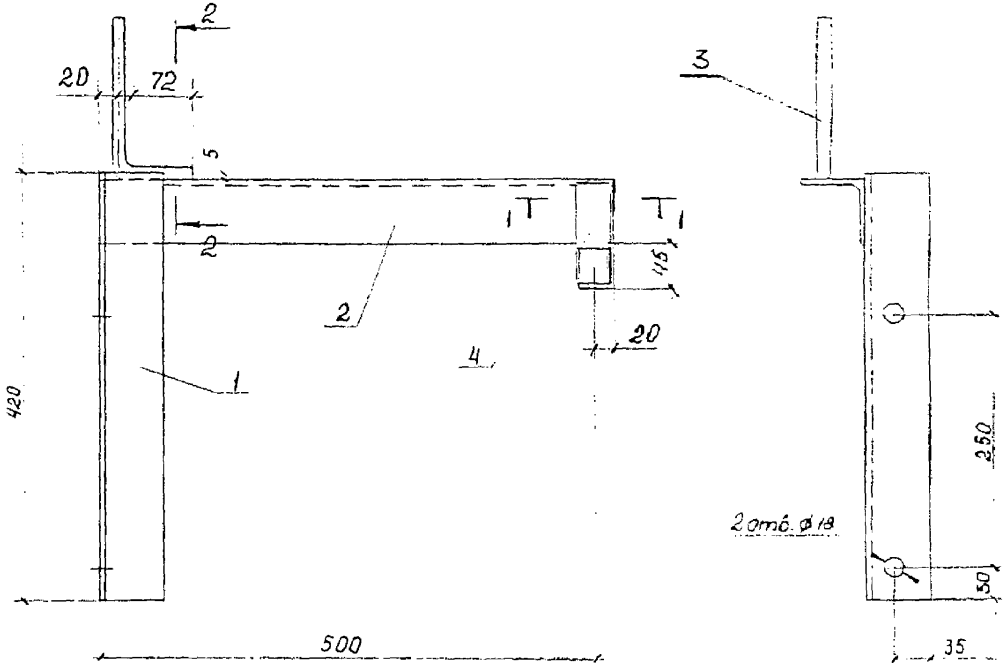


| Поз | Наименование | Кол | Обозначение документа |
|---|---|---|---|
| 1 | Основание | | |
| | Уголок 63×63×5 ГОСТ 8509-86 Ст3кп2 ГОСТ 535-79 | | |
| | $\ell$ = 420; 2,02 кг | 1 | |
| 2 | Кронштейн | | |
| | Уголок 63×63×5 ГОСТ 8509-86 Ст3кп2 ГОСТ 535-79 | | |
| | $\ell$ = 520; 2,50 кг | 1 | |
| 3 | Деталь заземления | | |
| | Круг 12 ГОСТ 2590-88 Ст3кп2 ГОСТ 535-79 | | |
| | $\ell$ = 260; 0,23 кг | 1 | |
| 4 | Шпилька | 1 | 4363-2-24 |
| | Масса, кронштейна, кг | 5,50 | |

2 – 2

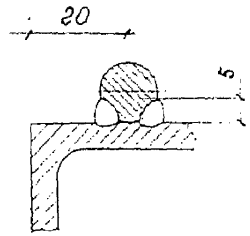


1 – 1

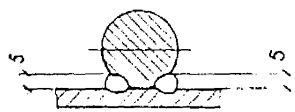


Сварка ручная дуговая по ГОСТ 5264-80.

| | | | |
|---|---|---|---|
| Разраб | Рогава | | 09.95 |
| Провер | Ельянова | | |
| Н. контр | Гиенко | | 12.95 |

4363-2-39

Кронштейн траверсы

| Стадия | Лист | Листов |
|---|---|---|
| Р | | 1 |

Трансэлектропроект

Инв. № подл. | Подп. и дата | Взам. инв. №

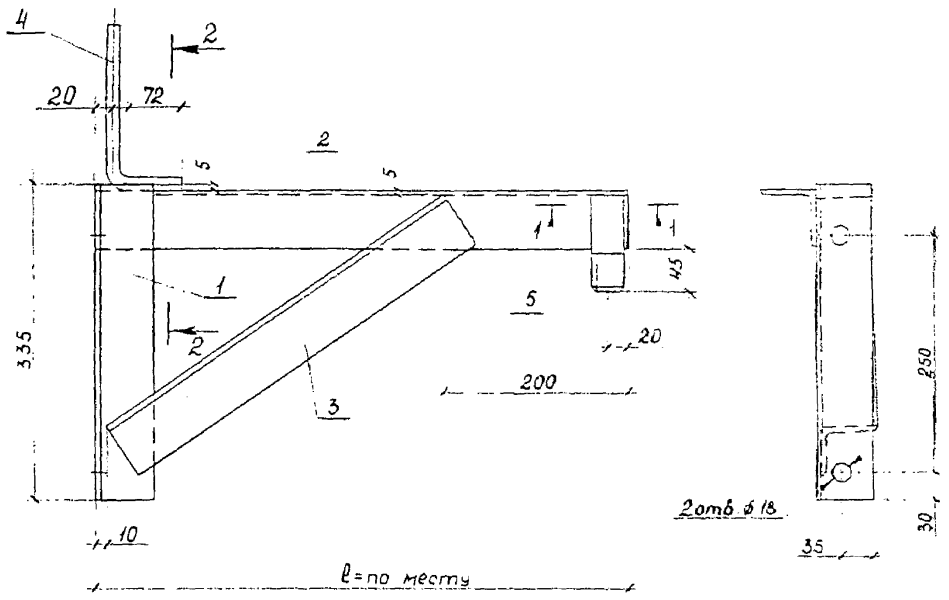


| Поз | Наименование | Кол | Обозначение документа |
|---|---|---|---|
| 1 | Основание | | — |
| | Уголок $\frac{63\times63\times5\ ГОСТ8509-86}{С245\quad ГОСТ27772-88}$ | | — |
| | ℓ=335 ; 1,61кг | 1 | без чертежа |
| 2 | Кронштейн | | — |
| | Уголок $\frac{63\times63\times5\ ГОСТ8509-86}{С245\quad ГОСТ27772-88}$ | | — |
| | ℓ=по месту | 1 | без чертежа |
| 3 | Подкос | | — |
| | Уголок $\frac{63\times63\times5\ ГОСТ8509-86}{С245\quad ГОСТ27772-88}$ | | — |
| | ℓ=по месту | 1 | без чертежа |
| 4 | Деталь заземления | | — |
| | Круг $\frac{12\ ГОСТ2590-88}{Ст3кп2\ Гост535-88}$ | | — |
| | ℓ=260 ; 0,23кг | 1 | без чертежа |
| 5 | Шпилька | 1 | 4363-2-24 |

2 – 2

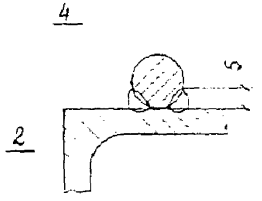


1 – 1

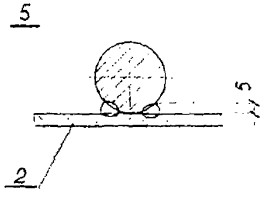


Сварка ручная дуговая по ГОСТ 5264-80.

| | | | | | |
|---|---|---|---|---|---|
| | | | | 4363-2-40 | |
| Разраб. | Рогова | | 09.94 | Кронштейн траверсы | Стадия: Р; Лист: ; Листов: 1 |
| Провер. | Ельянова | | | | Трансэлектропроект |
| Н.контр. | Гиенко | | 12.95 | | |

Инв.№ подл. | Подп. и дата | Взам. инв.№

Формат А3

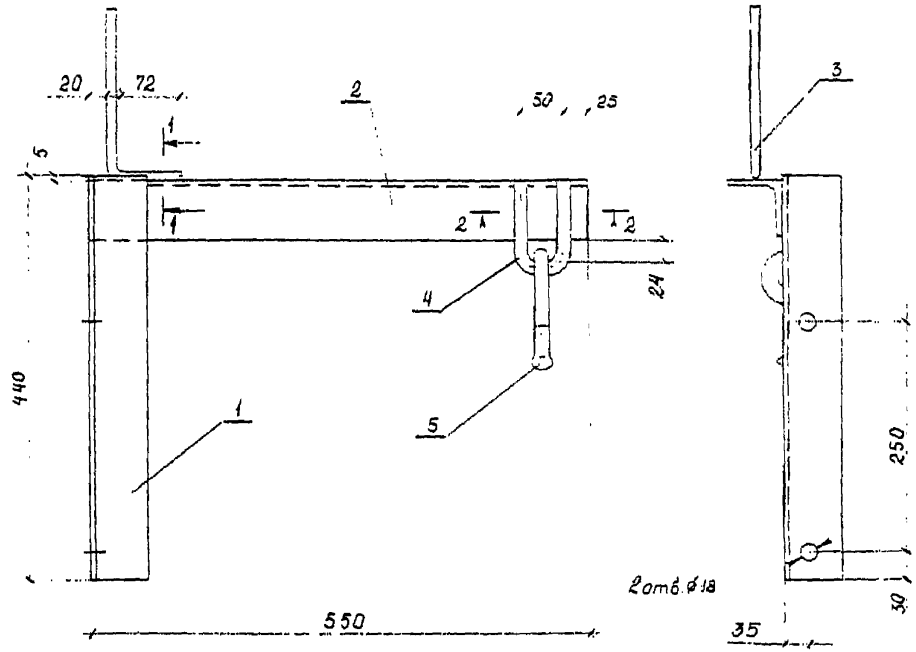


| Поз | Наименование | Кол | Обозначение документа |
|---|---|---|---|
| 1 | Основание | | |
| | Уголок 63×63×5 ГОСТ 8509-86 С245 ГОСТ 27772-88 | | |
| | ℓ = 440; 2,12 кг | 1 | |
| 2 | Кронштейн | | |
| | Уголок 63×63×5 ГОСТ 8509-86 С245 ГОСТ 27772-88 | | |
| | ℓ = 550; 2,65 кг | 1 | |
| 3 | Деталь заземления | | |
| | Круг 12 ГОСТ 2590-86 Ст3кп2 ГОСТ 535-88 | | |
| | ℓ = 260; 0,23 кг | 1 | |
| 4 | Хомут | 1 | 4363-2-79 |
| 5 | Серьга (095-76) | 1 | |
| | Масса кронштейна, кг | 5,52 | |

1 – 1

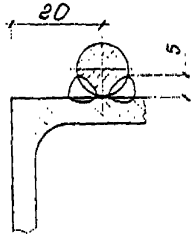


2 – 2




Сварка ручная дуговая по ГОСТ 5264-80.

| | | | | | |
|---|---|---|---|---|---|
| | | | | 4363-2-41 | |
| Разраб. | Рогова | | 11.95 | Кронштейн обвода | Стадия: Р; Лист: ; Листов: 1 |
| Провер. | Емельянова | | | | Трансэлектропроект |
| Н. контр. | Гиенко | | 12.95 | | |

Инв. № подл. | Подп. и дата | Взам. инв. №

Копировал

Формат А3

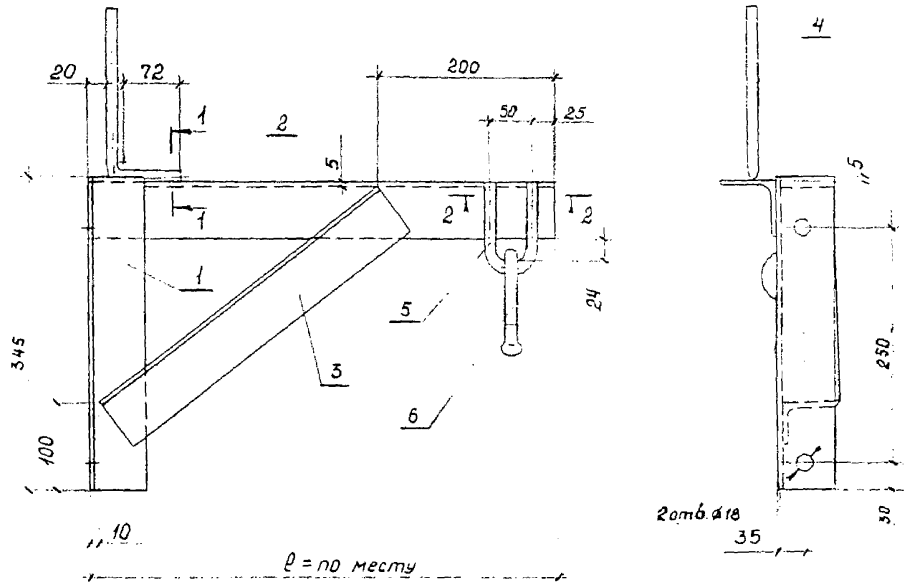


| Поз | Наименование | Кол | Обозначение документа |
|---|---|---|---|
| 1 | Основание | | |
| | Уголок 63×63×5 ГОСТ 8509-86 С245 ГОСТ 27772-88 | | |
| | ℓ = 345 ; 1,66 кг | 1 | |
| 2 | Кронштейн | | |
| | Уголок 63×63×5 ГОСТ 8509-86 С245 ГОСТ 27772-88 | | |
| | ℓ = по месту | 1 | |
| 3 | Подкос | | |
| | Уголок 63×63×5 ГОСТ 8509-86 С245 ГОСТ 27772-88 | | |
| | ℓ = по месту | 1 | |
| 4 | Деталь заземления | | |
| | Круг 12 ГОСТ 2590-88 Ст3кп2 ГОСТ 535-88 | | |
| | ℓ = 260 ; 0,23 кг | 1 | |
| 5 | Хомут | 1 | 4363-2-79 |
| 6 | Серьга (095-76) | 1 | |

1 - 1

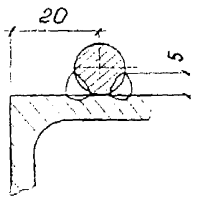


2 - 2

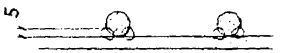


Сварка ручная дуговая по ГОСТ 5264-80.

| | | | | | |
|---|---|---|---|---|---|
| | | | | 4363-2-42 | |
| Разраб. | Рогова | | 11.95 | Кронштейн ввода | Стадия: Р; Лист: ; Листов: 1 |
| Провер. | Емельянова | | | | Трансэлектропроект |
| Н. контр. | Гиенко | | 12.95 | | |

Инв. № подл. | Подп. и дата | Взам. инв. №

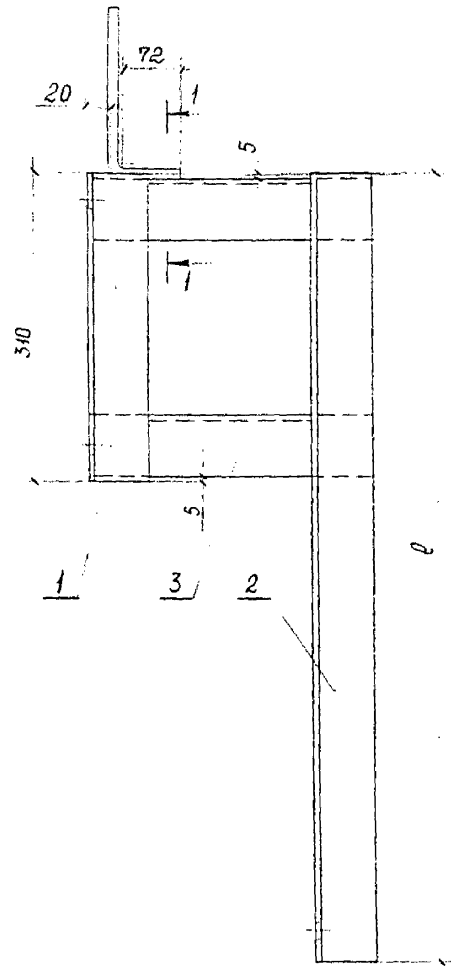


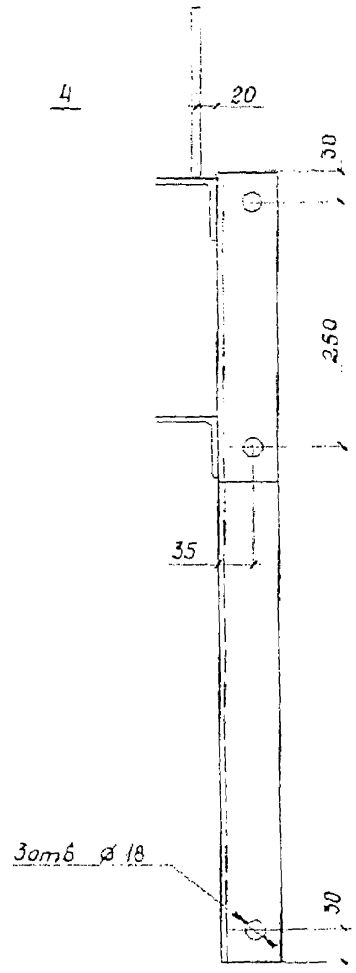


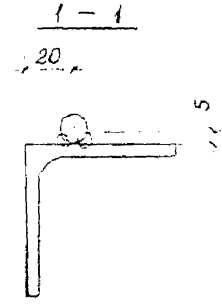


| Поз | Наименование | Кол | Масса, кг |
|---|---|---|---|
| 1 | Уголок крепительный | | |
| | Уголок 63×63×5 ГОСТ 8509-86 / С 245 ГОСТ 535-79 | | |
| | ℓ = 310 | 1 | 1,49 |
| 2 | Стойка | | |
| | Уголок 63×63×5 ГОСТ 8509-86 / С 245 ГОСТ 535-79 | | |
| | ℓ = по месту | 1 | |
| 3 | Распорка | | |
| | Уголок 63×63×5 ГОСТ 8509-86 / С 245 ГОСТ 535-79 | | |
| | ℓ = по месту | 2 | |
| 4 | Деталь заземления | | |
| | Круг 12 ГОСТ 2590-88 / Ст3кп2 Гост 535-88 | | |
| | ℓ = 260 | 1 | 0,23 |

Сварка ручная дуговая по Гост 5264-80.

| | | | |
|---|---|---|---|
| Разраб | Рогова | | 11.95 |
| Провер. | Емельянова | | |
| Н.контр. | Гиенко | | 12.95 |

4363-2-43

Кронштейн ВЛ

| Стадия | Лист | Листов |
|---|---|---|
| Р | | 1 |

Трансэлектропроект

Инв.№подл. | Подп. и дата | Взам.инв.№

Формат А3

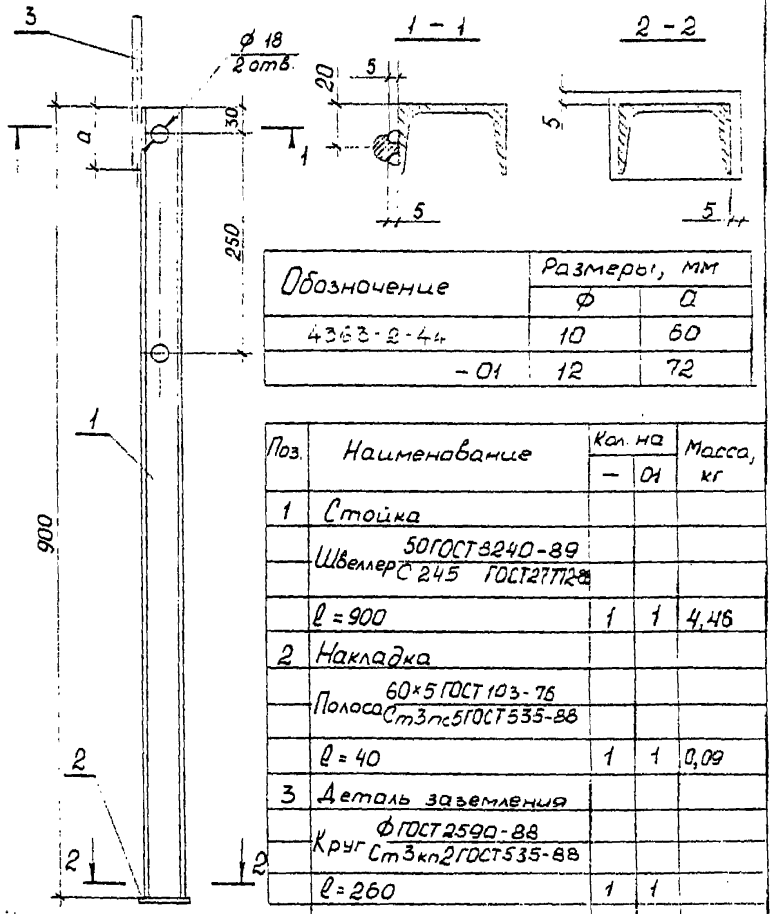


| Обозначение | Размеры, мм | |
|---|---|---|
| | ф | a |
| 4363-2-44 | 10 | 60 |
| – 01 | 12 | 72 |

| Поз. | Наименование | Кол. на – | Кол. на 01 | Масса, кг |
|---|---|---|---|---|
| 1 | Стойка | | | |
| | Швеллер $\frac{50 ГОСТ 8240-89}{С 245 ГОСТ 27772-88}$ | | | |
| | ℓ = 900 | 1 | 1 | 4,46 |
| 2 | Накладка | | | |
| | Полоса $\frac{60×5 ГОСТ 103-76}{Ст3пс5 ГОСТ 535-88}$ | | | |
| | ℓ = 40 | 1 | 1 | 0,09 |
| 3 | Деталь заземления | | | |
| | Круг $\frac{Ø ГОСТ 2590-88}{Ст3кп2 ГОСТ 535-88}$ | | | |
| | ℓ = 260 | 1 | 1 | |
| | Масса кронштейна | 4,71 | 4,78 | |

Сварка ручная дуговая по ГОСТ 5264-80.

| | | | | | |
|---|---|---|---|---|---|
| Разраб. | Рогова | | 11.95 | 4363-2-44 | |
| Провер. | Емельянова | | | Кронштейн | Стадия: Р; Лист: ; Листов: 1 |
| Н.контр. | Гиенко | | 12.95 | | Трансэлектропроект |

Инв. № подл. | Подп. и дата | Взам. инв. №

Формат А4

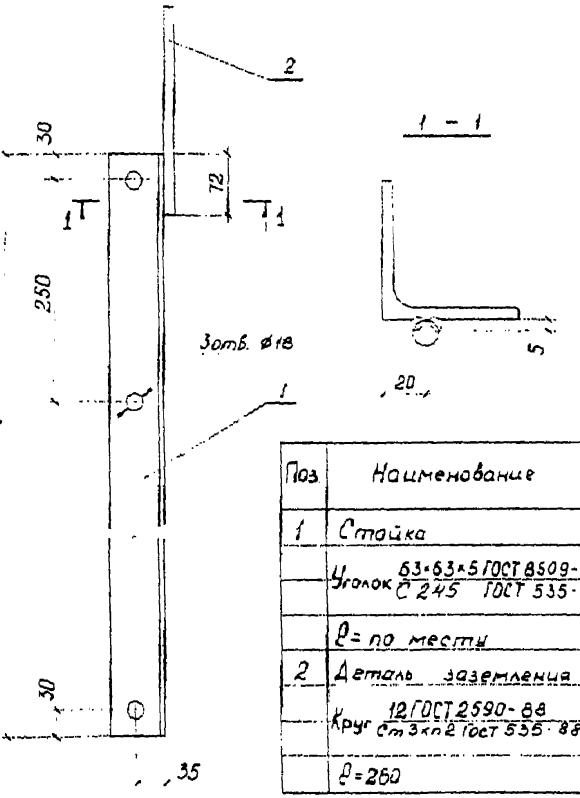


| Поз | Наименование | Кол | Масса, кг |
|---|---|---|---|
| 1 | Стойка | | |
| | Уголок $\frac{63×63×5 ГОСТ 8509-86}{С 245 ГОСТ 535-79}$ | | |
| | ℓ = по месту | 1 | |
| 2 | Деталь заземления | | |
| | Круг $\frac{12 ГОСТ 2590-88}{Ст3кп2 ГОСТ 535-88}$ | | |
| | ℓ = 260 | 1 | 0,23 |

Сварка ручная дуговая по ГОСТ 5264-80.

| | | | | | |
|---|---|---|---|---|---|
| Разраб. | Рогова | | 01.94 | 4363-2-45 | |
| Провер. | Емельянова | | | Кронштейн В.Л. | Стадия: Р; Лист: ; Листов: 1 |
| Н.контр. | Гиенко | | 12.95 | | Трансэлектропроект |

Инв. № подл. | Подп. и дата | Взам. инв. №

Формат А4

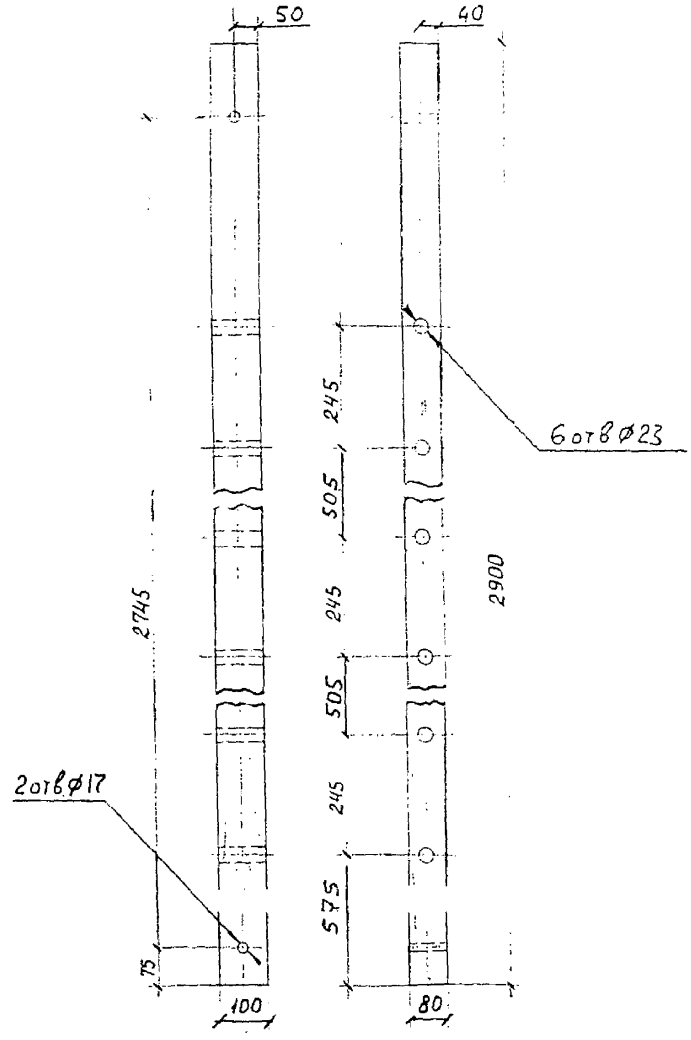


| | | | | | | |
|---|---|---|---|---|---|---|
| | | | | 4363-2-46 | | |
| | | | | Траверса деревянная | Стадия: Р | Масса: | Масштаб: 1:10 |
| | | | | | Лист | Листов 1 |
| Разраб. | Розова | | 11.95 | Брусок-2-сосна-80×100 ГОСТ 8486-86 | ТРАНСЭЛЕКТРОПРОЕКТ | |
| Провер. | Постнов | | | | | |
| Н. контр. | Гиенко | | 12.95 | | | |

Инв. N подл. | Подп. и дата | Взам. инв. N

Формат А4

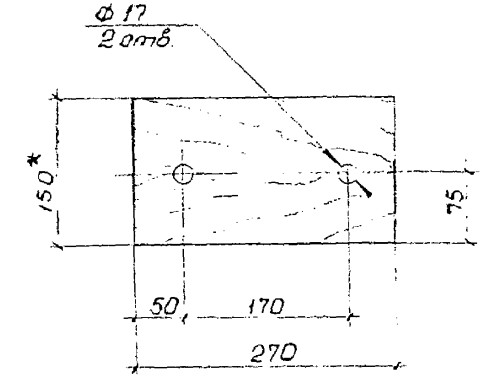


1.* Размер для справок

| | | | | | | |
|---|---|---|---|---|---|---|
| | | | | 4363-2-47 | | |
| | | | | Кронштейн деревянный | Стадия: Р | Масса: 0,004 | Масштаб: 2:1 |
| | | | | | Лист | Листов 1 |
| Разраб. | Рогова | | 11.95 | Доска 32×150, ГОСТ 8486-68 | ТРАНСЭЛЕКТРОПРОЕКТ | |
| Провер. | Емельянова | | | | | |
| Н. контр. | Гиенко | | 12.95 | | | |

Инв. N подл. | Подп. и дата | Взам. инв. N

Формат А4

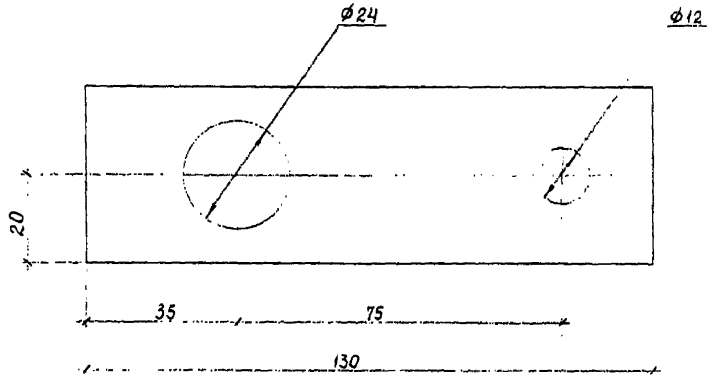


| Изм. | Кол. уч. | Лист | № док. | Подп. | Дата |
|---|---|---|---|---|---|
| Разраб. | Рогова | | | | 11.95 |
| Провер. | Постнова | | | | |
| Н. контр. | Гиенко | | | | 12.95 |

4363-2-49

Планка заземления

| Стадия | Масса | Масштаб |
|---|---|---|
| Р | 0,19 | 1:1 |
| Лист | Листов | |

Полоса 40×5 ГОСТ 103-76 Ст3кп2-1 Гост 535-79

Трансэлектропроект

Инв. № подл. | Подп. и дата | Взам. инв. №

Формат А4

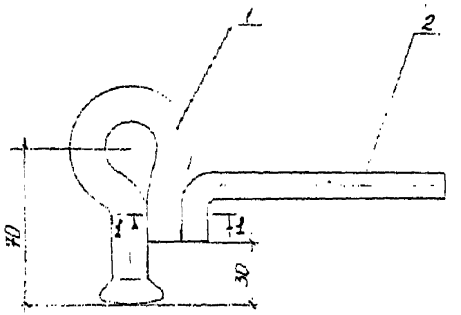


1-1
М1:2

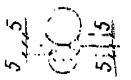


| Поз. | Наименование | Кол. | Обозначение документа |
|---|---|---|---|
| 1 | Серьга | 1 | 095-76 |
| 2 | Деталь заземления | | |
| | Круг 12 ГОСТ 2590-88 Ст3кп2 ГОСТ 535-88 | | |
| | l = 120 0,10кг | 1 | без чертежа |
| | | | |
| | | | |
| | | | |

Сварка ручная дуговая.

| Изм. | Кол. уч. | Лист | № док. | Подп. | Дата |
|---|---|---|---|---|---|
| Разраб. | Рогова | | | | 11.95 |
| Провер. | Комиссаров | | | | |
| Н. контр. | Гиенко | | | | 12.95 |

4363-2-48

Серьга заземления

| Стадия | Лист | Листов |
|---|---|---|
| Р | | 1 |

Трансэлектропроект

Инв. № подл. | Подп. и дата | Взам. инв. №

Формат А4

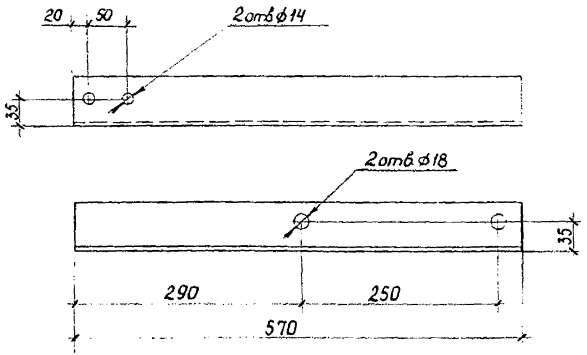


| Взам. инв. № | |
|---|---|
| Подп. и дата | |
| Инв. № подл. | |

| | | | | | | |
|---|---|---|---|---|---|---|
| | | | | 4363-2-50 | | |
| | | | | Уголок фиксирующий | Стадия: Р | Масса: 2,74 | Масштаб: 1:5 |
| | | | | | Лист | Листов |
| Разраб. | Рогова | | 11.95 | Уголок 63×63×5 ГОСТ 8509-86 / С 245 ГОСТ 27772-88 | Трансэлектропроект | |
| Провер. | Емельянова | | | | | |
| Н. контр. | Гиенко | | 12.95 | | | |

Формат А4

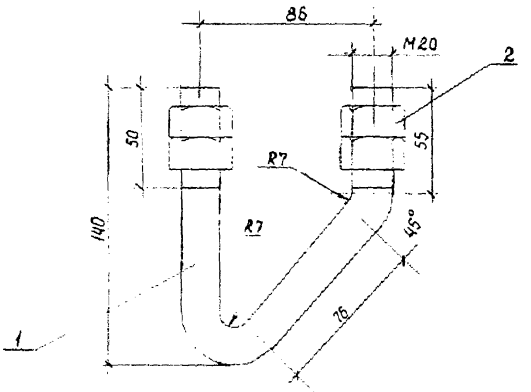


| Поз. | Наименование | Кол. | Масса, кг |
|---|---|---|---|
| 1 | Хомут | | |
| | Круг 20 ГОСТ 2590-88 / Ст 3сп5 ГОСТ 535-88 | | |
| | ℓразв = 296 | 1 | 0,73 |
| 2 | Гайка М20 ГОСТ 5915-70 | 4 | 0,062 |

Резьбу смазать антикоррозионной смазкой по ГОСТ 2712-75.

| Взам. инв. № | |
|---|---|
| Подп. и дата | |
| Инв. № подл. | |

| | | | | | | |
|---|---|---|---|---|---|---|
| | | | | 4363-2-51 | | |
| | | | | Болт - скоба треугольный | Стадия: Р | Лист | Листов: 1 |
| | | | | | Трансэлектропроект | |
| Разраб. | Рогова | | 11.95 | | | |
| Провер. | Емельянова | | | | | |
| Н. контр. | Гиенко | | 12.95 | | | |

Формат А4

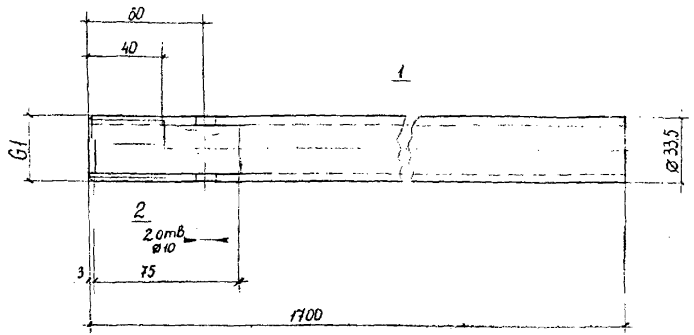


| Поз. | Наименование | Кол. | Обозначение документа |
|---|---|---|---|
| 1 | Труба | | |
| | Труба Ц25×3,2 ГОСТ 3262-75 | | |
| | ℓ = 1700; 4,1 кг | 1 | без чертежа |
| 2 | Пробка | | |
| | Круг 26 ГОСТ 2590-88 / Ст3кп2-1 ГОСТ 535-88 | | |
| | ℓ = 75; 0,07 кг | 1 | без чертежа |
| | Масса, кг | 4,17 | |

Сварка ручная дуговая по ГОСТ 5264-80.

| | | | | |
|---|---|---|---|---|
| Разраб. | Рогова | | | 12.95 |
| Провер. | Комиссаров | | | 12.95 |
| Н.контр. | Гиенко | | | 12.95 |

4363-2-52

Фиксатор

| Стадия | Лист | Листов |
|---|---|---|
| Р | | 1 |

Трансэлектропроект

Формат А4

Поз. 2

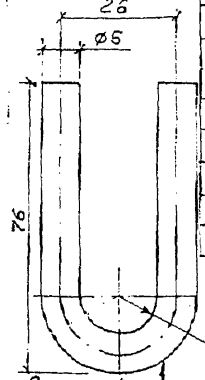


| Поз. | Наименование | Кол. | Обозначение документа |
|---|---|---|---|
| 1 | Уголок | | |
| | Уголок 40×40×4 ГОСТ 8509-86 / С245 ГОСТ 27772-88 | | |
| | ℓ разв = 472 мм, 1,14 кг | 1 | без чертежа |
| 2 | Скоба | | |
| | Круг 10 ГОСТ 2590-88 / Ст3пс5 ГОСТ 535-88 | | |
| | ℓ разв = 161 мм, 0,036 кг | 2 | без чертежа |
| | Масса коромысла, кг | 1,21 | |

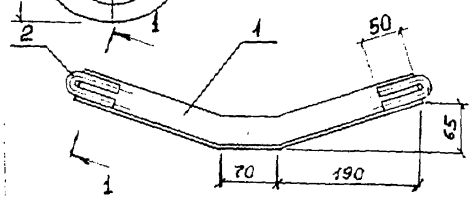


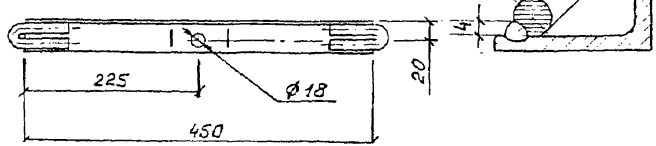


Сварка ручная дуговая

| | | | | |
|---|---|---|---|---|
| Разраб. | Ельяновская | | | 12.95 |
| Пров. | Постнова | | | |
| Н.контр. | Гиенко | | | 12.95 |

4363-2-53

Коромысло

| Стадия | Лист | Листов |
|---|---|---|
| Р | | 1 |

Трансэлектропроект

Формат А3

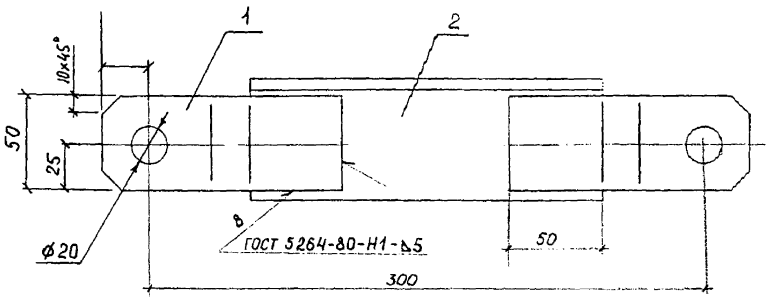


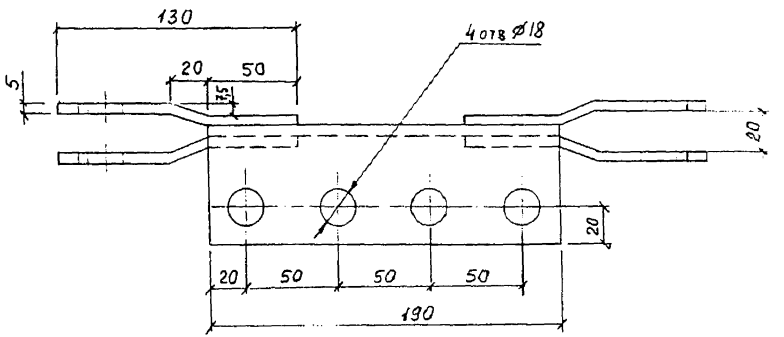


| Поз. | Наименование | Кол. | Обозначение документа |
|---|---|---|---|
| 1 | Ушко | | |
| | Полоса $\frac{5\times50\ \text{ГОСТ}\,103\text{-}76}{\text{Ст3лс5 ГОСТ}\,535\text{-}88}$ | | |
| | $\ell_{разв}$=131,4; 0,25 кг | 4 | без чертежа |
| 2 | Уголок опорный | | |
| | Уголок $\frac{63\times63\times5\ \text{ГОСТ}\,8509\text{-}86}{\text{С245 ГОСТ}\,27772\text{-}88}$ | | |
| | $\ell$= 190 ; 0,87 кг | 1 | без чертежа |
| | Масса кронштейна, кг | 1,87 | |

Инв.№подл. | Подп. и дата | Взам. инв.№

| | | | | | |
|---|---|---|---|---|---|
| | | | | 4363-2-54 | |
| Разраб. | Рогова | | 10.95 | Кронштейн поддерживающий несущего троса | Стадия: Р; Лист; Листов: 1 |
| Провер. | Плотнова | | | | Трансэлектропроект |
| Н.контр. | Гиенко | | 12.95 | | |

Формат А3

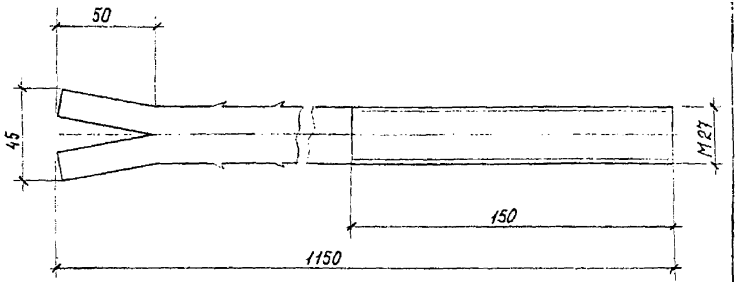


| | | | | | | |
|---|---|---|---|---|---|---|
| | | | | 4363-2-55 | | |
| | | | | Болт специальный с "ласточкиным хвостом" | Стадия: Р; Масса: 5,17; Масштаб: 1:2 | Лист; Листов 1 |
| Разраб. | Рогова | | 12.95 | Круг 27 ГОСТ 2590-88 / Ст3пс5 ГОСТ 535-88 | Трансэлектропроект | |
| Провер. | Комиссаров | | | | | |
| Н. контр. | Воривода | | 12.95 | | | |

Инв. № подл. | Подпись и дата | Взам. инв. №

Формат А4

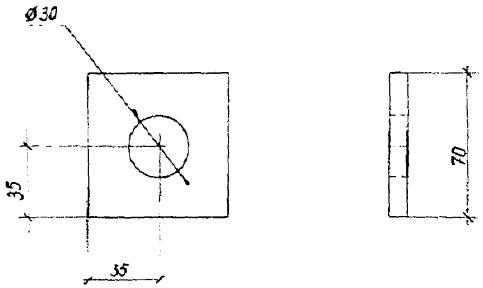


| | | | | | | |
|---|---|---|---|---|---|---|
| | | | | 4363-2-56 | | |
| | | | | Шайба | Стадия: Р; Масса: 0,30; Масштаб: 1:2 | Лист; Листов 1 |
| Разраб. | Рогова | | 12.95 | Полоса 8×70 ГОСТ 103-76 / Ст3пс5 ГОСТ 535-88 | Трансэлектропроект | |
| Провер. | Комиссаров | | | | | |
| Н. контр. | Воривода | | 12.95 | | | |

Инв. № подл. | Подпись и дата | Взам. инв. №

Формат А4

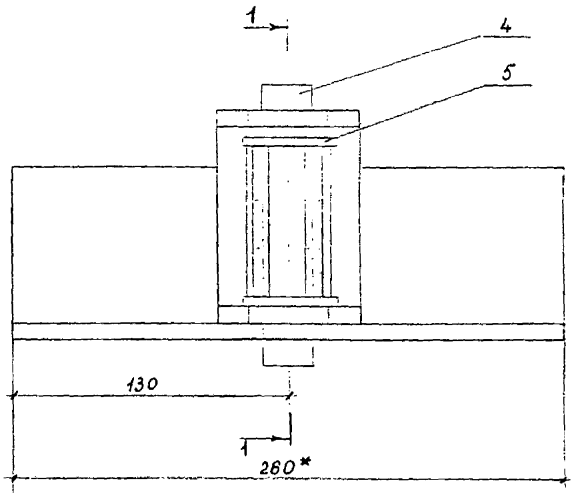


1-1

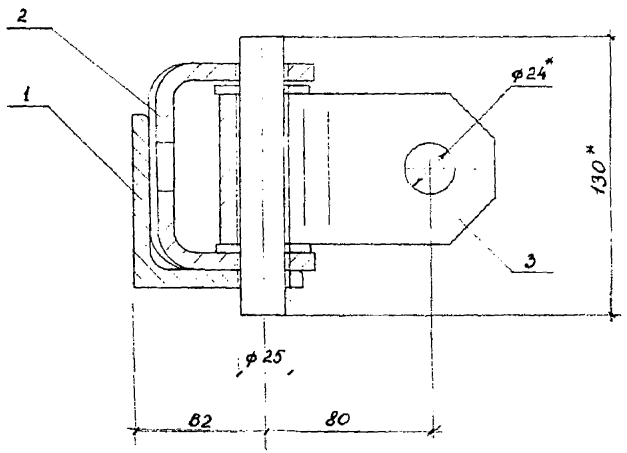


| Поз. | Наименование | Кол. | Обозначение документа |
|---|---|---|---|
| 1 | Уголок | | без чертежа |
| | Уголок 90×80×8 ГОСТ 8509-86 / С345 I ГОСТ 27772-88 | | |
| | ℓ = 260 ; 2,51 кг | 1 | |
| 2 | Скоба ЛЭЗ. 42.0303 | 1 | |
| 3 | Петля ЛЭЗ. 42.0302 | 1 | |
| 4 | Валик | | без чертежа |
| | Круг 24 ГОСТ 2590-88 / Ст3пс5 I ГОСТ 535-88 | | |
| | ℓ = 130; 0,48 кг | 1 | |
| 5 | Шайба 24 ГОСТ 11371-78 | 2 | |

1. Соединение деталей выполнять ручной дуговой сваркой по ГОСТ 5264-80 по периметру прилегания деталей.
2. Масса пяты 4,92 кг.
3. * Размеры для справок.

| | | | |
|---|---|---|---|
| Разраб. | Семёнова | | 10.95 |
| Провер. | Постнова | | |
| Н. контр. | Гиенко | | 12.95 |

4363-2-57

Пята поворотная

| Стадия | Лист | Листов |
|---|---|---|
| Р | | 1 |

Трансэлектропроект

Инв. № подл. | Подпись и дата | Взам. инв. №

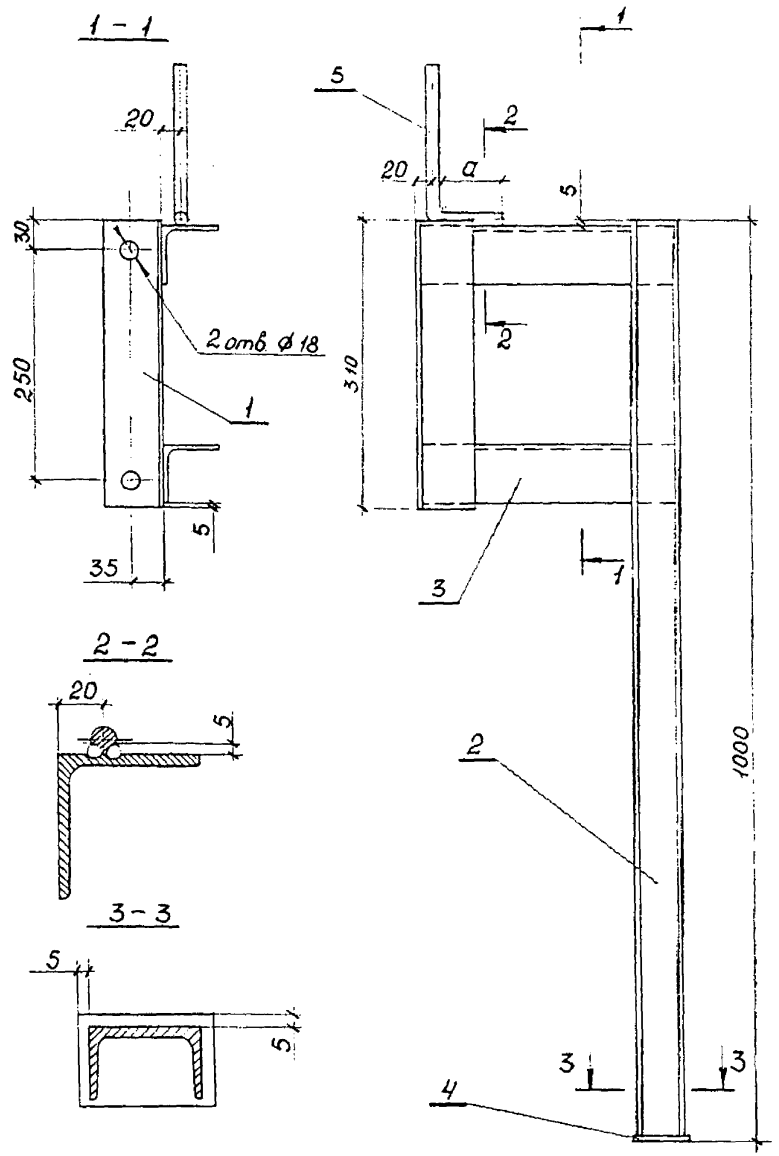


| Обозначение | Размеры, мм | |
|---|---|---|
| | ⌀ | a |
| 4363-2-58 | 10 | 60 |
| -01 | 12 | 72 |

| Поз. | Наименование | Кол. на — | Кол. на -01 | Масса, кг |
|---|---|---|---|---|
| 1 | Уголок крепительный | | | |
| | Уголок $\frac{63\times63\times5\ ГОСТ\ 8509-86}{С\ 245\ ГОСТ\ 27772-88}$ | | | |
| | ℓ = 310 | 1 | 1 | 1,49 |
| 2 | Стойка | | | |
| | Швеллер $\frac{5О\ ГОСТ\ 8240-89}{С\ 245\ ГОСТ\ 27772-88}$ | | | |
| | ℓ = 1000 | 1 | 1 | 4,84 |
| 3 | Распорка | | | |
| | Уголок $\frac{63\times63\times5\ ГОСТ\ 8509-86}{С\ 245\ ГОСТ\ 27772-88}$ | | | |
| | ℓ = по месту | 2 | 2 | |
| 4 | Накладка | | | |
| | Полоса $\frac{60\times5\ ГОСТ\ 103-76}{Ст3пс5\ ГОСТ\ 535-88}$ | | | |
| | ℓ = 40 | 1 | 1 | 0,09 |
| 5 | Деталь заземления | | | |
| | Круг $\frac{⌀\ ГОСТ\ 2590-88}{Ст3кп2\ ГОСТ\ 535-88}$ | | | |
| | ℓ = 260 | 1 | 1 | |

Сварка ручная дуговая по ГОСТ 5264-80

| | | | |
|---|---|---|---|
| Разраб. | Рогова | | 11.95 |
| Провер. | Емельянова | | 11.95 |
| Н. контр. | Гиенко | | 12.95 |

4363-2-58

Кронштейн

| Стадия | Лист | Листов |
|---|---|---|
| Р | | 1 |

Трансэлектропроект

Инв. № подл. | Подп. и дата | Взам. инв. №

Формат А3

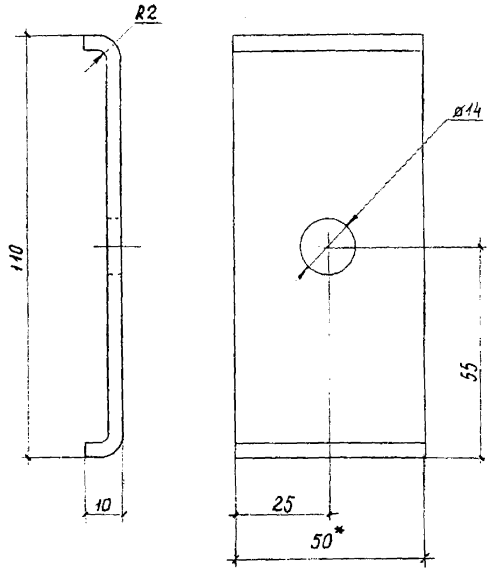


1. * Размер для справок.
2. Развернутая длина 121 мм.

| | | | | | | |
|---|---|---|---|---|---|---|
| | | | | 4363-2-59 | | |
| | | | | Скоба | Стадия: Р | Масса: 0,19 | Масштаб: 1:1 |
| | | | | | Лист | Листов 1 |
| Разраб. | Рогова | | 11.95 | Полоса 4×50 ГОСТ 103-76 / Ст3пс5 ГОСТ 535-88 | Трансэлектропроект | |
| Провер. | Комиссаров | | |
| Н.контр. | Гиенко | | 12.95 |

Формат А4

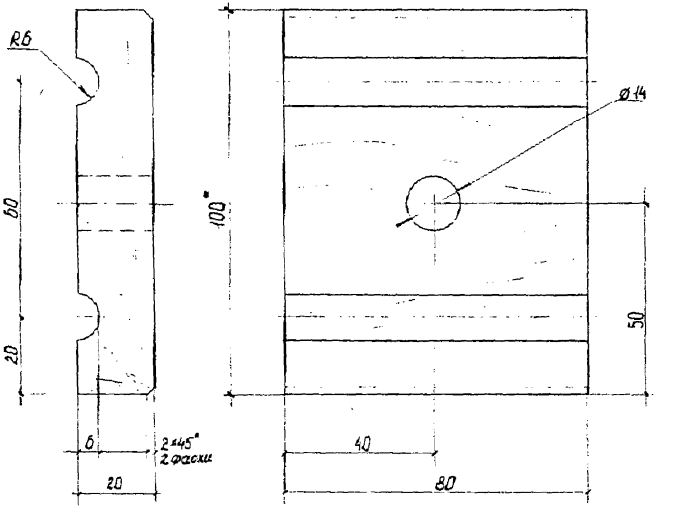


*Размер для справок.

| | | | | | | |
|---|---|---|---|---|---|---|
| | | | | 4363-2-60 | | |
| | | | | Вкладыш | Стадия: Р | Масса: | Масштаб: 1:1 |
| | | | | | Лист | Листов 1 |
| Разраб. | Рогова | | 11.95 | Доска-2-сосна-32×100 ГОСТ 8486-86 | Трансэлектропроект | |
| Провер. | Комиссаров | | |
| Н.контр. | Гиенко | | 12.95 |

Формат А4

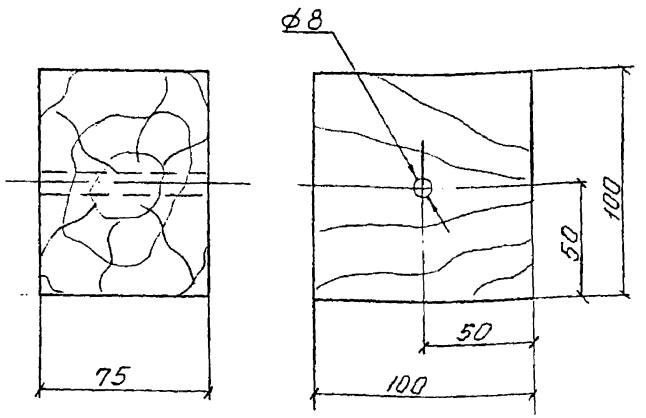


| Инв.№ подл. | Подп. и дата | Взам.инв.№ |
|---|---|---|
| | | |

| | | | | |
|---|---|---|---|---|
| Разраб. | Рогова | | | 11.95 |
| Провер. | Емельянова | | | |
| Н.контр. | Гиенко | | | 12.95 |

4363-2-61

Брусок изолирующий

| Стадия | Масса | Масштаб |
|---|---|---|
| Р | | 1:2 |
| Лист | Листов 1 | |

Брусок-2-сосна-75×100 ГОСТ 8486-86

Трансэлектропроект

Формат А4

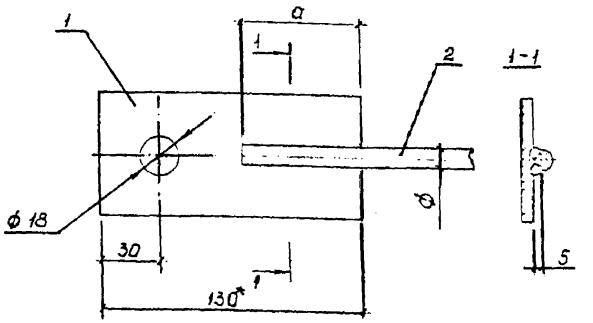


| Обозначение | Размеры, мм | |
|---|---|---|
| | а | ф |
| 4363-2-62 | 60 | 10 |
| -01 | 72 | 12 |

1. Сварка ручная дуговая
2. *Размер для справок

| Поз. | Наименование | Кол. на — | Кол. на -01 | Масса, кг |
|---|---|---|---|---|
| 1 | Планка | | | |
| | Полоса $\frac{8\times60\ ГОСТ\ 103-76}{Ст3кп2-1\ ГОСТ\ 535-88}$ | | | |
| | ℓ=130 | 1 | 1 | 0,36 |
| 2 | Магистраль заземления | | | |
| | Круг $\frac{Ст\ табл\ ГОСТ\ 2590-88}{Ст\ 3кп2\ ГОСТ\ 535-88}$ | | | |
| | ℓ=по месту | 1 | 1 | |

| Инв.№ подл. | Подп. и дата | Взам.инв.№ |
|---|---|---|
| | | |

| | | | | |
|---|---|---|---|---|
| Разраб. | Рогова | | | 11.95 |
| Провер. | Емельянова | | | |
| Н.контр. | Гиенко | | | 12.95 |

4363-2-62

Деталь крепления заземления

| Стадия | Лист | Листов |
|---|---|---|
| Р | 1 | 1 |

ТРАНСЭЛЕКТРОПРОЕКТ

Формат А4

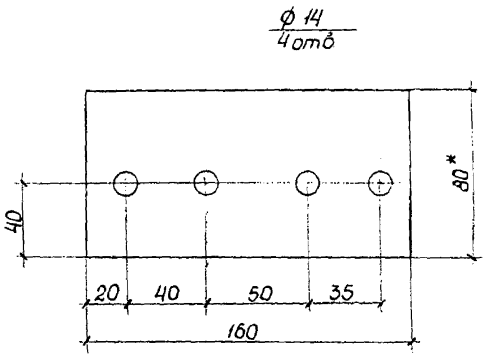


*Размер для справок.

| | | | | | | | |
|---|---|---|---|---|---|---|---|
| Взам. инв.№ | | | | 4363-2-63 | | | |
| Подп. и дата | | | | Планка переходная | Стадия | Масса | Масштаб |
| | | | | | Р | 0,46 | 1:2 |
| Инв.№ подл. | | | | | Лист | Листов 1 | |
| | Разраб. | Рогова | 11.95 | ШМТ 4,0×80 ГОСТ 434-78 | Трансэлектропроект | | |
| | Провер. | Постнова | | | | | |
| | Н.контр. | Гиенко | 12.95 | | | | |

Копировал Формат А4

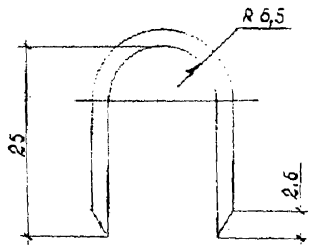


Развернутая длина 65 мм.

| | | | | | | | |
|---|---|---|---|---|---|---|---|
| Взам. инв.№ | | | | 4363-2-64 | | | |
| Подп. и дата | | | | Скобка | Стадия | Масса | Масштаб |
| | | | | | Р | 0,004 | 2:1 |
| Инв.№ подл. | | | | | Лист | Листов 1 | |
| | Разраб. | Рогова | 11.95 | Проволока 4 ГОСТ 1668-74 | Трансэлектропроект | | |
| | Провер. | Постнова | | | | | |
| | Н.контр. | Гиенко | 12.95 | | | | |

Формат А4

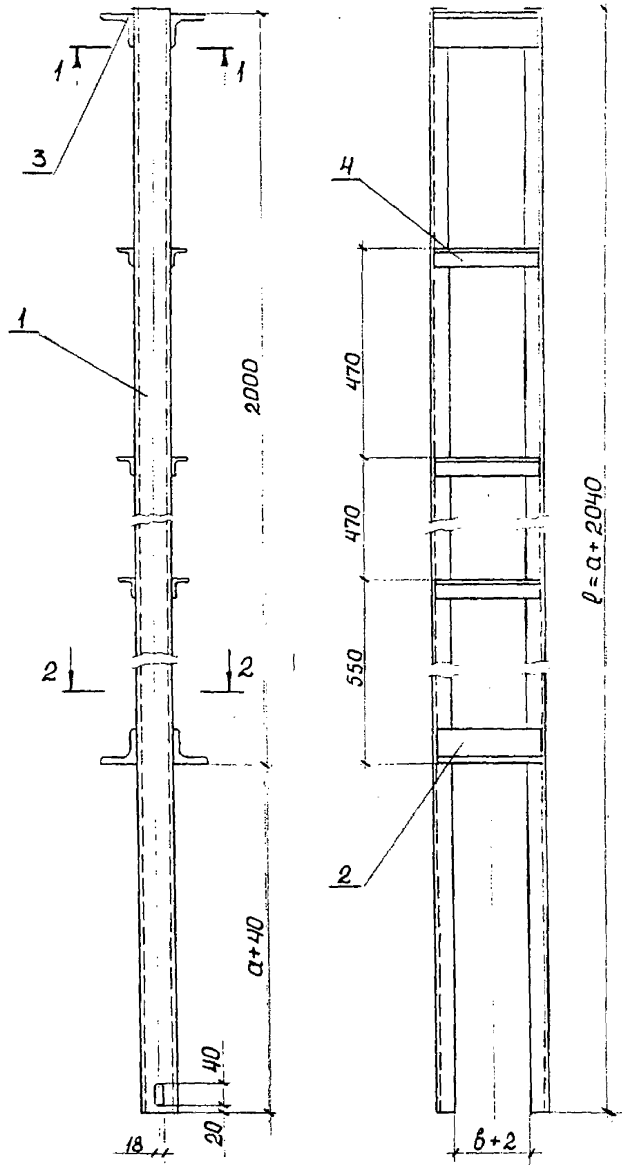


1-1

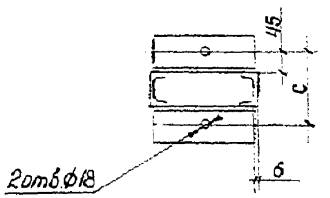


2-2

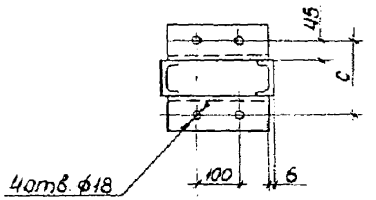


| Обозначение | Сортамент дет. поз 1 | C, мм |
|---|---|---|
| 4363-2-65 | [6,5 | 155 |
| -01 | [8 | 170 |
| -02 | [12 | 210 |

| Поз. | Наименование | Кол. на | | | Примеч. |
|---|---|---|---|---|---|
| | | - | -01 | -02 | |
| 1 | Стойка | | | | |
| | Швеллеры ГОСТ 8240-89 С 245 ГОСТ 27772-88 | | | | |
| | ℓ = a + 2040 | | | | |
| | Швеллер 6,5 | 2 | | | |
| | Швеллер 8 | | 2 | | |
| | Швеллер 12 | | | 2 | |
| 2 | Балка опорная | | | | |
| | Уголок 80×80×8 ГОСТ 8509-86 С 245 ГОСТ 27772-88 | | | | |
| | ℓ = по месту | 2 | 2 | 2 | |
| 3 | Столик | | | | |
| | Уголок 80×80×8 ГОСТ 8509-86 С 245 ГОСТ 27772-88 | | | | |
| | ℓ = по месту | 2 | 2 | 2 | |
| 4 | Распорка | | | | |
| | Уголок 40×40×4 ГОСТ 8509-86 С 245 ГОСТ 27772-88 | | | | |
| | ℓ = по месту | 6 | 6 | 6 | |

Инв. № подл. | Подп. и дата | Взам. инв. №

| | | | | | |
|---|---|---|---|---|---|
| | | | | 4363-2-65 | |
| Разраб. | Рогова | | 11.95 | Стойка короткая | Стадия: Р; Лист: ; Листов: 1 |
| Провер. | Емельянова | | | | Трансэлектропроект |
| Н.контр. | Пленко | | 12.95 | | |

Формат А3

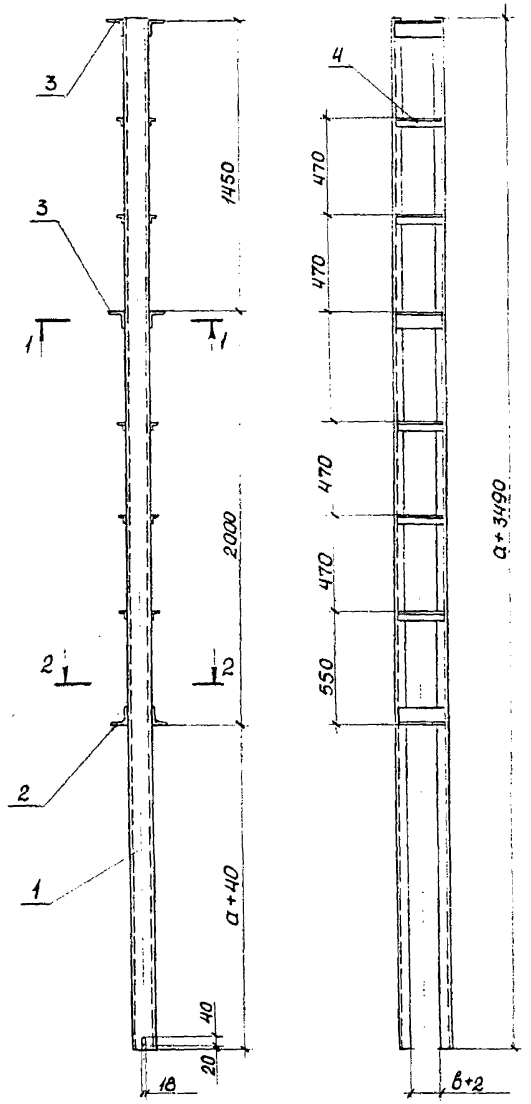


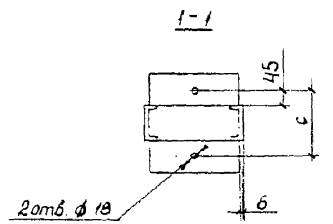


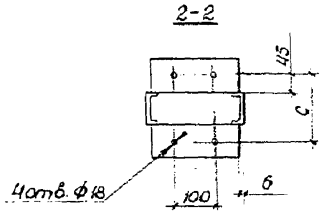


| Обозначение | Сортамент дет. поз 1 | С, мм |
|---|---|---|
| 4363-2-66 | [ 8 | 170 |
| -01 | [ 12 | 210 |

| Поз. | Наименование | Кол. на — | Кол. на 01 | Примечание |
|---|---|---|---|---|
| 1 | Стойка | | | |
| | Швеллеры ГОСТ 8240-89 С245 ГОСТ 27772-88 | | | |
| | ℓ = a + 3490 | | | |
| | Швеллер 8 | 2 | | |
| | Швеллер 12 | | 2 | |
| 2 | Балка опорная | | | |
| | Уголок 80×80×8 ГОСТ 8509-86 С245 ГОСТ 27772-88 | | | |
| | ℓ = по месту | 2 | 2 | |
| 3 | Столик | | | |
| | Уголок 80×80×8 ГОСТ 8509-86 С245 ГОСТ 27772-88 | | | |
| | ℓ = по месту | 4 | 4 | |
| 4 | Распорка | | | |
| | Уголок 40×40×4 ГОСТ 8509-86 С245 ГОСТ 27772-88 | | | |
| | ℓ = по месту | 10 | 10 | |

Инв. № подл. | Подп. и дата | Взам. инв. №

| | | | | |
|---|---|---|---|---|
| | | | | 4363-2-66 |
| Разраб. | Рогова | | 11.95 | Стойка длинная |
| Провер. | Емельянова | | | |
| Н. контр. | Гиенко | | 12.95 | |

| Стадия | Лист | Листов |
|---|---|---|
| Р | | 1 |

Трансэлектропроект

Копировал

Формат А3

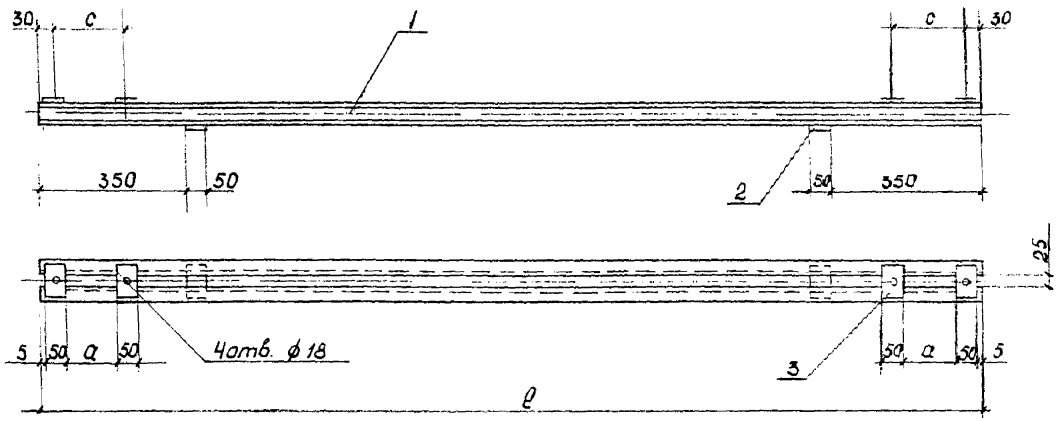


| Поз. | Наименование | Кол. | Обозначение документа |
|---|---|---|---|
| 1 | Балка | | |
| | Швеллер 5 ГОСТ 8240-89 С245 ГОСТ 27772-88 | | |
| | ℓ = см. табл. | 2 | без чертежа |
| 2 | Накладка | | |
| | Полоса 5×50 ГОСТ 103-76 Ст3пс5 ГОСТ 535-88 | | |
| | ℓ = 80 ; 0,16 кг | 2 | без чертежа |
| 3 | Накладка | 4 | 4363-2-70 |

| Обозначение | Сортамент швеллера | Размеры, мм | | | Масса, кг |
|---|---|---|---|---|---|
| | | a | c | ℓ | |
| 4363-2-67 | [ 6,5 | 105 | 155 | 2215 | 10,72 |
| -01 | [ 8 | 120 | 170 | 2230 | 10,79 |
| -02 | [ 12 | 160 | 210 | 2270 | 10,98 |

Инв. № подл. | Подп. и дата | Взам. инв. №

| | | | | | |
|---|---|---|---|---|---|
| | | | | 4363-2-67 | |
| Разраб. | Рогова | | 11.95 | Перекладина | Стадия: Р; Лист: ; Листов: 1 |
| Провер. | Емельянова | | | | Трансэлектропроект |
| Н. контр. | Гиенко | | 12.95 | | |

Формат А3

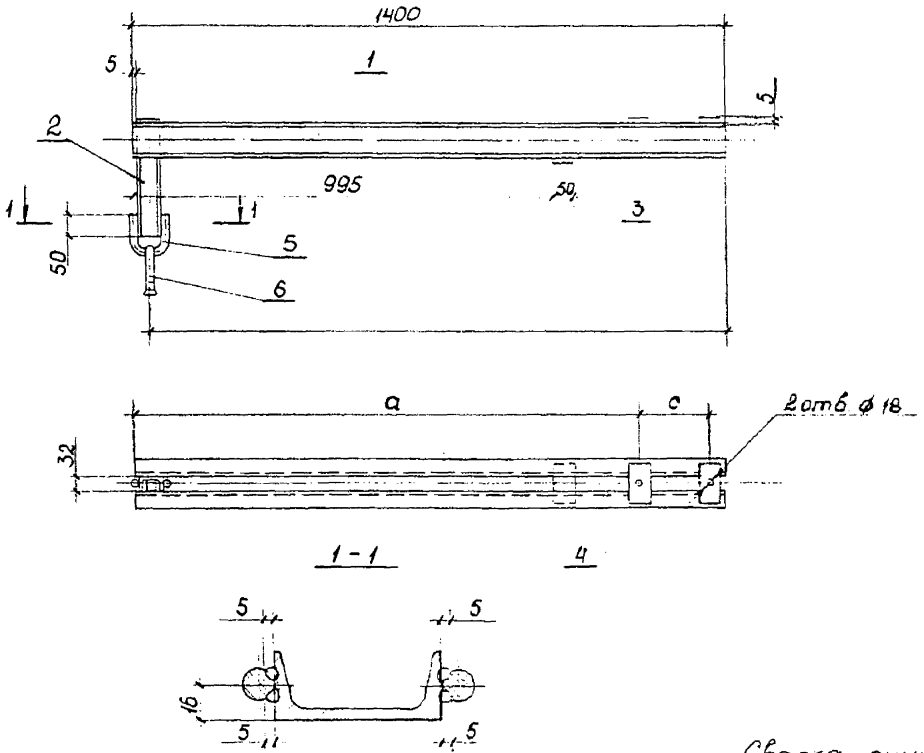


| Поз. | Наименование | Кол. на — | Кол. на 01 | Обозначение документа |
|---|---|---|---|---|
| 1 | Балка | | | |
| | Швеллер ГОСТ 8240-89 С 245 ГОСТ 27772-88 | | | |
| | ℓ = 1400 | | | |
| | Швеллер 6,5 | 2 | | |
| | Швеллер 8 | | 2 | без чертежа |
| 2 | Бугель | | | |
| | Швеллер 5 ГОСТ 8240-89 С 245 ГОСТ 27772-88 | | | |
| | ℓ = 270 ; 1,30 кг | 1 | 1 | без чертежа |
| 3 | Накладка | | | |
| | Полоса 5×50 ГОСТ 103-76 Ст3пс 5 ГОСТ 535-88 | | | |
| | ℓ = 80 ; 0,16 кг | 1 | 1 | без чертежа |
| 4 | Накладка | 2 | 2 | 4363-2-70 |
| 5 | Скоба | 1 | 1 | 4363-2-69 |
| 6 | Серьга сварная | 1 | 1 | |

Сборка ручная дуговая.

| Обозначение | Сортамент дет. поз. 1 | Размеры, мм | | Масса, кг |
|---|---|---|---|---|
| | | c | a | |
| 4363-2-68 | [ 6,5 | 170 | 1200 | 8,26 |
| -01 | [ 8 | 210 | 1160 | 9,87 |

| | | | |
|---|---|---|---|
| Разраб. | Рогова | | 11.95 |
| Проверил | Емельянова | | |
| Н. контр. | Гиенко | | 12.95 |

4363-2-68

Кронштейн односторонний

| Стадия | Лист | Листов |
|---|---|---|
| Р | | 1 |

Трансэлектропроект

Инв. № подл. | Подп. и дата | Взам. инв. №

Формат А3

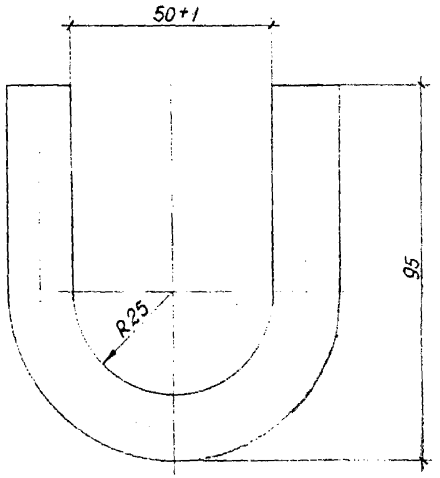


Развернутая длина 215 мм.

| | | | | | | | |
|---|---|---|---|---|---|---|---|
| Взам.инв.N | | | | 4363-2-69 | | | |
| Подп. и дата | | | | Скоба | Стадия | Масса | Масштаб |
| | | | | | Р | 0,34 | 1:1 |
| Инв.N подл. | | | | | Лист | Листов 1 | |
| | Разраб. | Рогова | 11.95 | Круг 16 ГОСТ 2590-88 / Ст3 пс 5 ГОСТ 535-88 | Трансэлектропроект | | |
| | Провер. | Емельянова | | | | | |
| | Н.контр. | Гиенко | 12.95 | | | | |

Формат А4

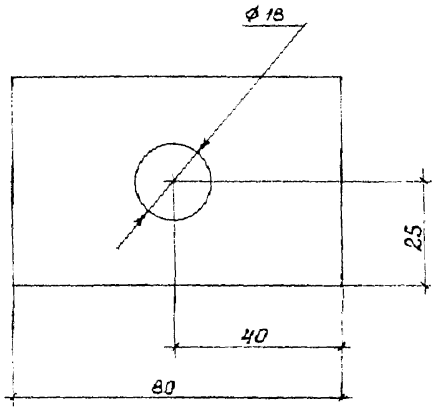


| | | | | | | | |
|---|---|---|---|---|---|---|---|
| Взам.инв.N | | | | 4363-2-70 | | | |
| Подп. и дата | | | | Накладка | Стадия | Масса | Масштаб |
| | | | | | Р | 0,16 | 1:1 |
| Инв.N подл. | | | | | Лист | Листов 1 | |
| | Разраб. | Рогова | 11.95 | Полоса 5×50 ГОСТ 103-76 / Ст3пс5 ГОСТ 535-88 | Трансэлектропроект | | |
| | Провер. | Емельянова | | | | | |
| | Н.контр. | Гиенко | 12.95 | | | | |

Формат А4

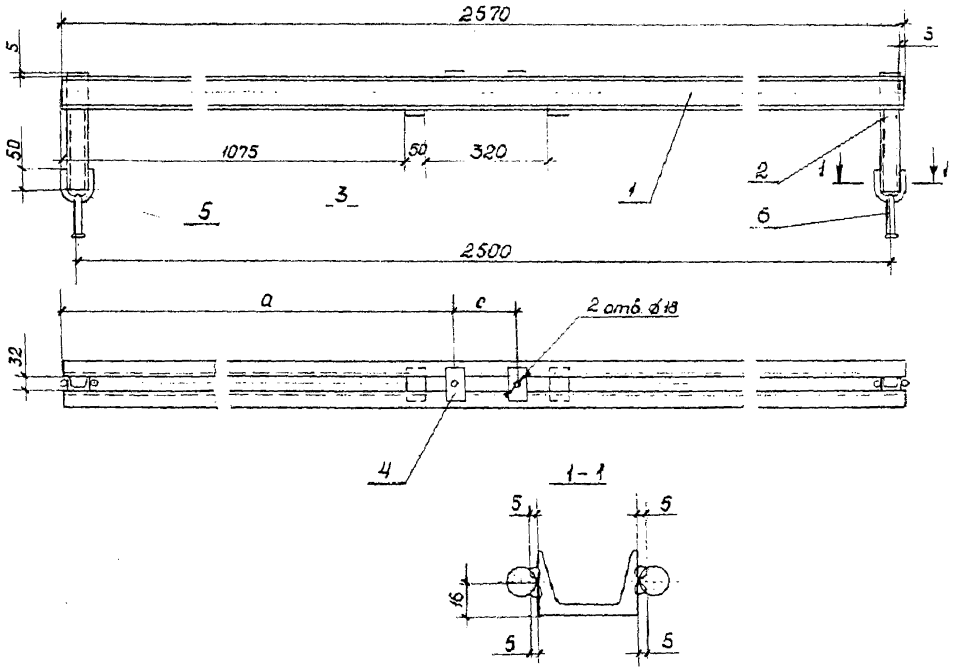


| Поз. | Наименование | Кол. на — | Кол. на 01 | Обозначение документа |
|---|---|---|---|---|
| 1 | Балка | | | |
| | Швеллеры $\frac{\text{ГОСТ 8240-89}}{\text{С 245 ГОСТ 27772-88}}$ | | | |
| | $\ell$=2570 | | | |
| | Швеллер 6,5 | 2 | | |
| | Швеллер 8 | | 2 | без чертежа |
| 2 | Бугель | | | |
| | Швеллер $\frac{5\ \text{ГОСТ 8240-89}}{\text{С 245 ГОСТ 27772-88}}$ | | | |
| | $\ell$= 270; 1,30 кг | 2 | 2 | без чертежа |
| 3 | Накладка | | | |
| | Полоса $\frac{5\times50\ \text{ГОСТ 103-76}}{\text{Ст3пс5 ГОСТ 535-88}}$ | | | |
| | $\ell$ = 80; 0,16 кг | 2 | 2 | без чертежа |
| 4 | Накладка | 2 | 2 | 4363-2-70 |
| 5 | Скоба | 2 | 2 | 4363-2-69 |
| 6 | Серьга сварная | 2 | 2 | |

| Обозначение | Сортамент дет. поз.1 | Размеры, мм а | Размеры, мм с | Масса, кг |
|---|---|---|---|---|
| 4363-2-71 | [ 6,5 | 1200 | 170 | 15,16 |
| -01 | [ 8 | 1180 | 210 | 18,11 |

Сварка ручная дуговая.

| | | | | 4363-2-71 | | | |
|---|---|---|---|---|---|---|---|
| Разраб | Рогова | | 11.95 | Кронштейн двухсторонний | Стадия | Лист | Листов |
| Провер | Емельянова | | | | Р | | 1 |
| Н. контр | Гиленко | | 12.95 | | Трансэлектропроект | | |

Инв. № подл. | Подп. и дата | Взам. инв. №

Формат А3

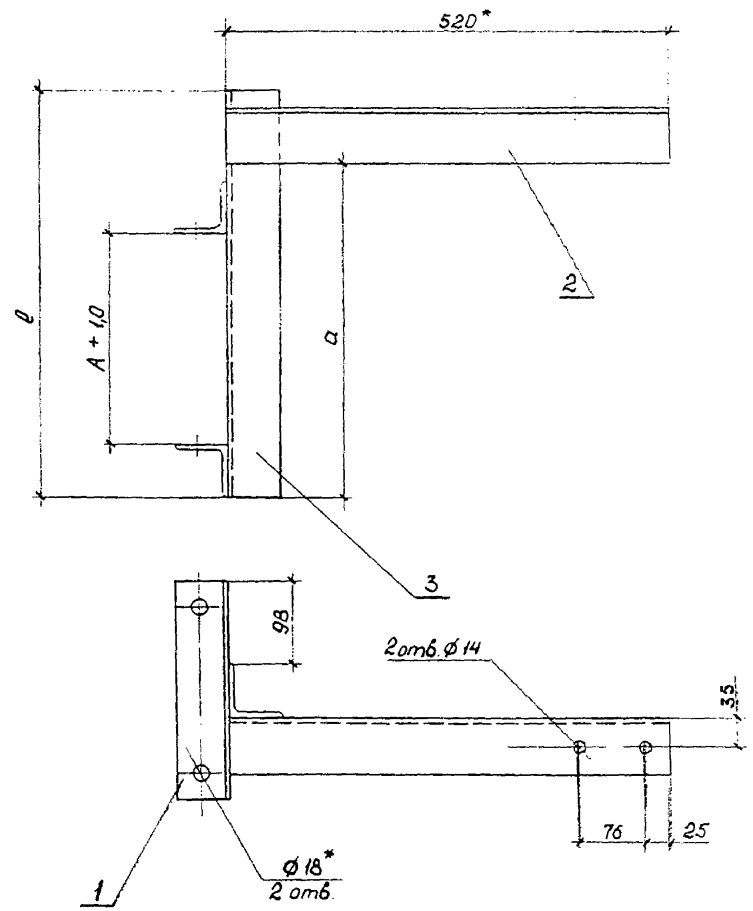


| Поз. | Наименование | Кол.на — 01 | | Обозначение документа |
|---|---|---|---|---|
| 1 | Упор | 2 | 2 | |
| 2 | Кронштейн | | | |
| | Уголок 63×63×5 ГОСТ 8509-86 / С 245 ГОСТ 27772-88 | | | |
| | ℓ = 520; 2,5 кг | 1 | 1 | без чертежа |
| 3 | Стойка | | | |
| | Уголок 63×63×5 ГОСТ 8509-86 / С 245 ГОСТ 27772-88 | | | |
| | ℓ = по месту | 1 | 1 | без чертежа |

| Обозначение | а, мм |
|---|---|
| 4363-2-72 | 540 |
| -01 | 690 |

*Размер для справок.

Взам.инв.№ | Подп. и дата | Инв.№ подл.

| | | | | |
|---|---|---|---|---|
| Разраб | Рогова | | 11.95 | 4363-2-72 |
| Провер | Емельянова | | | Кронштейн отбойника |
| Н.контр | Гненко | | 12.95 | Стадия: Р; Лист; Листов: 1; Трансэлектропроект |

Формат А3

| Поз. | Наименование | Кол. | Обозначение документа |
|---|---|---|---|
| 1 | Упор | 2 | 4363-2-84 |
| 2 | Кронштейн | | |
| | Уголок 63×63×5 ГОСТ 8509-86 С245 ГОСТ 27772-88 | | |
| | $\ell$ = 1050 мм; 5,05 кг | 1 | без чертежа |
| 3 | Стойка | | |
| | Уголок 63×63×5 ГОСТ 8509-86 С245 ГОСТ 27772-88 | | |
| | $\ell$ = по месту | 1 | без чертежа |
| 4 | Ушко шарнирное | 1 | 136-76 |

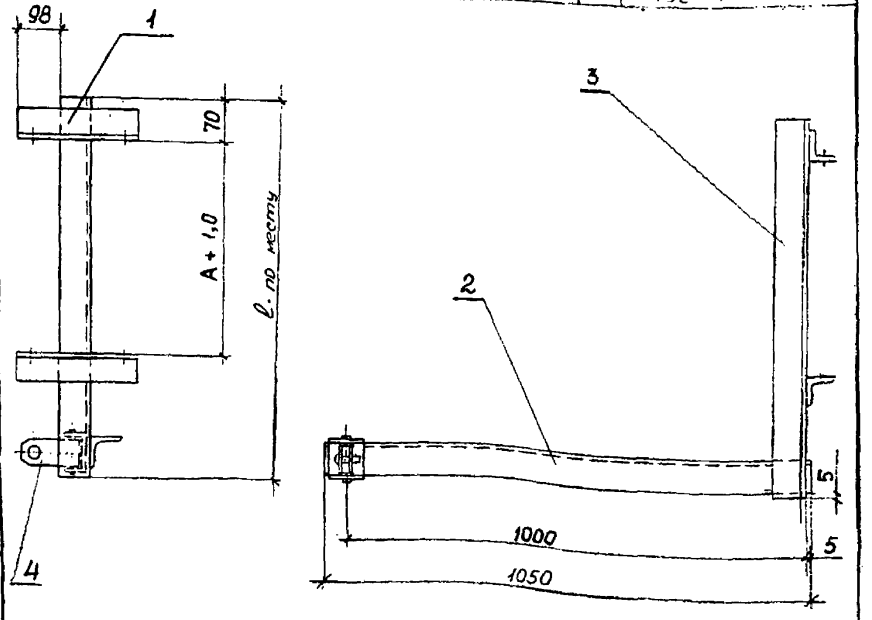


| Инв. N подл. | Подп. и дата | Взам. инв. N |
|---|---|---|
| | | |

| | | | | |
|---|---|---|---|---|
| Разраб | Рогова | | 09.95 | |
| Провер | Емельянова | | | |
| Н. контр. | Гиенко | | 12.95 | |

4363-2-73

Кронштейн фиксаторный

| Стадия | Лист | Листов |
|---|---|---|
| Р | | 1 |

ТРАНСЭЛЕКТРОПРОЕКТ

Формат А4

| Поз. | Наименование | Кол. | Обозначение документа |
|---|---|---|---|
| 1 | Кронштейн | | |
| | Швеллер 6.5 ГОСТ 8240-89 С245 ГОСТ 27772-88 | | |
| | $\ell$ = по месту | 1 | без чертежа |
| 2 | Ушко шарнирное | 1 | 136-76 |

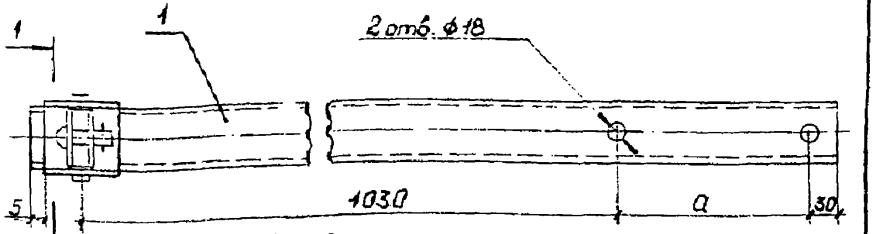


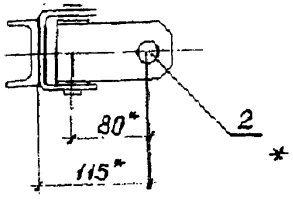


* Размеры для справки

| Обозначение | a, мм |
|---|---|
| 4363-2-74 | Б + 20 |
| -01 | Б - 60 |

| Инв. N подл. | Подп. и дата | Взам. инв. N |
|---|---|---|
| | | |

| | | | | |
|---|---|---|---|---|
| Разраб | Рогова | | 09.95 | |
| Провер | Емельянова | | | |
| Н. контр. | Гиенко | | 12.95 | |

4363-2-74

Кронштейн фиксаторный

| Стадия | Лист | Листов |
|---|---|---|
| Р | | 1 |

ТРАНСЭЛЕКТРОПРОЕКТ

Формат А4

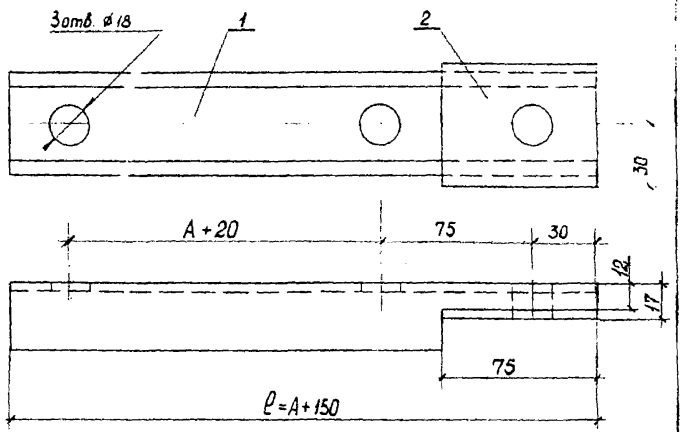


| Поз. | Наименование | Кол. | Масса, кг |
|---|---|---|---|
| 1 | Швеллер | | |
| | Швеллер $\frac{5\ ГОСТ\ 8240-89}{С\ 245\ \ ГОСТ\ 27772-88}$ | | |
| | ℓ = А+150 | 1 | |
| 2 | Накладка | | |
| | Полоса $\frac{5\times60\ ГОСТ\ 103-76}{Ст3пс5\ \ ГОСТ\ 535-88}$ | | |
| | ℓ = 75 | 1 | 0,18 |

Сварка ручная дуговая по ГОСТ 5264-80.

| | | | | | | |
|---|---|---|---|---|---|---|
| | | | | 4363-2-75 | | |
| Разраб. | Рогова | | 11.95 | Кронштейн | Стадия: Р | Лист: | Листов: 1 |
| Провер. | Постнова | | | | Трансэлектропроект | |
| Н.контр. | Гиенко | | 12.95 | | | |

Инв. № подл. | Подп. и дата | Взам. инв. №

Формат А4

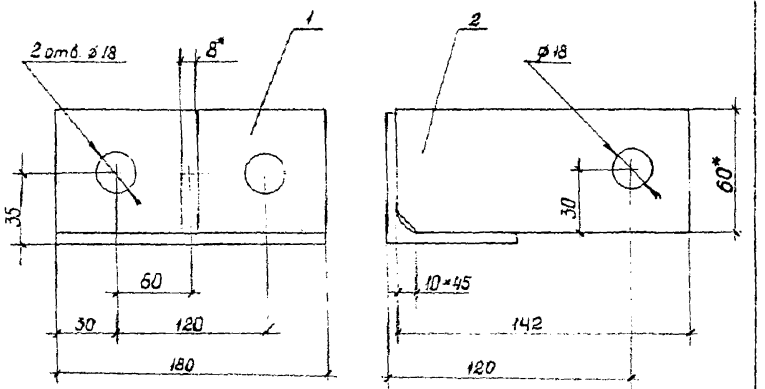


| Поз. | Наименование | Кол | Масса, кг |
|---|---|---|---|
| 1 | Уголок | | |
| | Уголок $\frac{63\times63\times5\ ГОСТ\ 8509-72}{С\ 245\ \ ГОСТ\ 27772-88}$ | | |
| | ℓ = 180 | 1 | 0,87 |
| 2 | Планка | | |
| | Полоса $\frac{8\times60\ ГОСТ\ 103-72}{Ст3пс5\ \ ГОСТ\ 535-88}$ | | |
| | ℓ = 142 | 1 | 0,53 |

1. Сварка ручная дуговая по ГОСТ 5264-80.
2. * Размер для справок.

| | | | | | | |
|---|---|---|---|---|---|---|
| | | | | 4363-2-76 | | |
| Разраб. | Рогова | | 11.95 | Пята кронштейна | Стадия: Р | Лист: | Листов: 1 |
| Провер. | Постнова | | | | Трансэлектропроект | |
| Н.контр. | Гиенко | | 12.95 | | | |

Инв. № подл. | Подп. и дата | Взам. инв. №

Формат А4

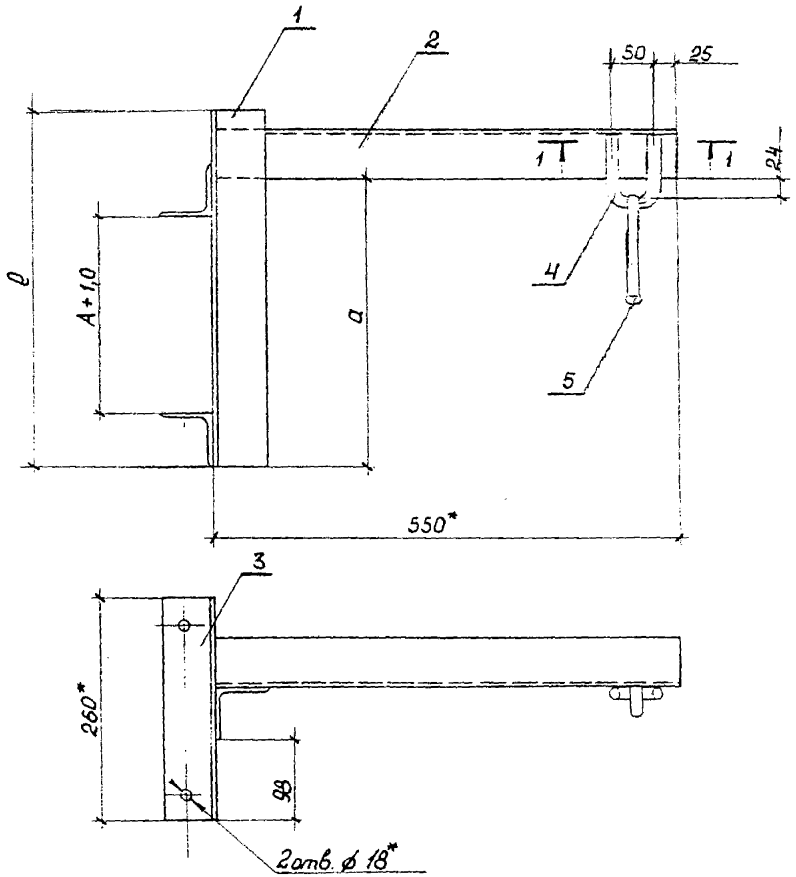


| Поз. | Наименование | Кол. на — 01 | Обозначение документа |
|---|---|---|---|
| 1 | Основание | | |
| | Уголок 63×63×5 ГОСТ 8509-86 С 245 ГОСТ 27772-88 | | |
| | ℓ=по месту | 1 1 | Без черт. |
| 2 | Кронштейн | | |
| | Уголок 63×63×5 ГОСТ 8509-86 С 245 ГОСТ 27772-88 | | |
| | ℓ=550; 2,65 кг | 1 1 | Без черт. |
| 3 | Упор | 1 1 | 4363-2-84 |
| 4 | Хомут | 1 1 | 4363-2-79 |
| 5 | Серьга (095-76) | 1 1 | |

| Обозначение | a, мм |
|---|---|
| 4363-2-77 | 290 |
| -01 | 630 |

* Размер для справок.

Инв. № подл. | Подп. и дата | Взам. инв. №

| | | | | | |
|---|---|---|---|---|---|
| | | | | 4363-2-77 | |
| Разраб. | Рогова | | 02.95 | Кронштейн | Стадия: Р; Лист: ; Листов: 1 |
| Провер. | Емельянова | | 02.95 | | Трансэлектропроект |
| Н. контр. | Гиенко | | 12.95 | | |

Формат А3

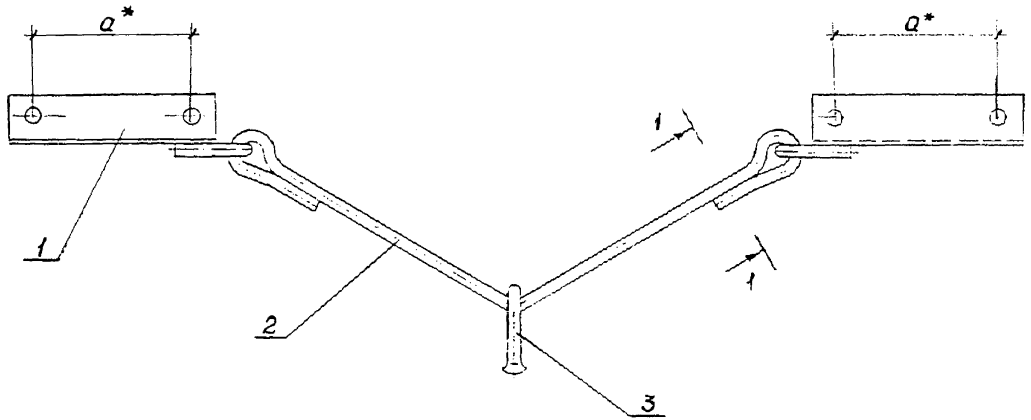


1 – 1

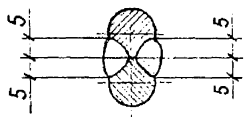


| Обозначение | a |
|---|---|
| 4363-2-78 | Б + 20 |
| -01 | Б – 60 |

| Поз | Наименование | Кол. на — | Кол. на 01 | Обозначение документа |
|---|---|---|---|---|
| 1 | Кронштейн трехстержневого подвеса | 2 | | 4363-2-81 |
| | Кронштейн трехстержневого подвеса | | 2 | -01 |
| 2 | Штанга треугольного подвеса | 1 | 1 | 4363-2-80 |
| 3 | Серега | 1 | 1 | 095-76 |

1. Сварка ручная дуговая.
2. *Размер для справок.

Взам. инв.№ | Подп. и дата | Инв. № подл.

| | | | | 4363-2-78 | | |
|---|---|---|---|---|---|---|
| | | | | | Стадия | Лист | Листов |
| | | | | | Р | | 1 |
| Разраб. | Рогова | | 10.95 | Подвес треугольный | Трансэлектропроект | | |
| Провер. | Емельянова | | | | | | |
| Н. контр. | Гленко | | 12.95 | | | | |

Формат А3

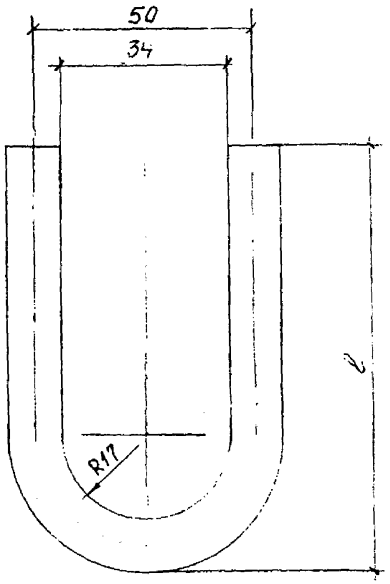


| Обозначение | Размеры, мм | | Масса, кг |
|---|---|---|---|
| | ℓ разв. | ℓ | |
| 4363-2-79 | 202 | 95 | 0,31 |
| -01 | 352 | 170 | 0,56 |

Развернутая длина 202 мм.

| | | | | | | | |
|---|---|---|---|---|---|---|---|
| | | | | 4363-2-79 | | | |
| | | | | Хомут | Стадия | Масса | Масштаб |
| | | | | | Р | 0,31 | 1:1 |
| | | | | | Лист | Листов 1 | |
| Разраб. | Рогова | | 10.95 | Круг 16 ГОСТ 2590-88 / Ст3пс5 ГОСТ 535-88 | Трансэлектропроект | | |
| Провер. | Емельянова | | | | | | |
| Н.контр. | Гиенко | | 12.95 | | | | |

Инв.№подл. | Подп. и дата | Взам.инв.№

Формат А4

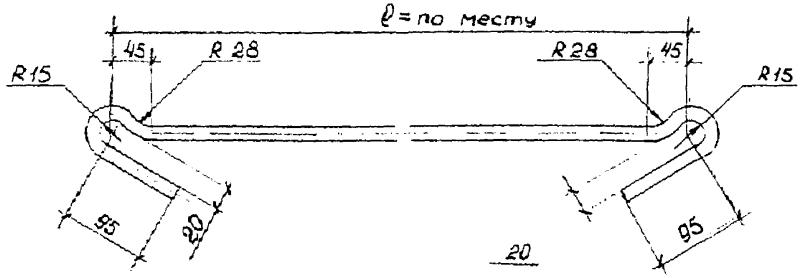


| | | | | | | | |
|---|---|---|---|---|---|---|---|
| | | | | 4363-2-80 | | | |
| | | | | Штанга треугольного подвеса | Стадия | Масса | Масштаб |
| | | | | | Р | — | 1:5 |
| | | | | | Лист | Листов 1 | |
| Разраб. | Рогова | | 10.95 | Круг 12 ГОСТ 2590-88 / Ст3пс5 ГОСТ 535-88 | Трансэлектропроект | | |
| Провер. | Емельянова | | | | | | |
| Н.контр. | Гиенко | | 12.95 | | | | |

Инв.№подл. | Подп. и дата | Взам.инв.№

Формат А4

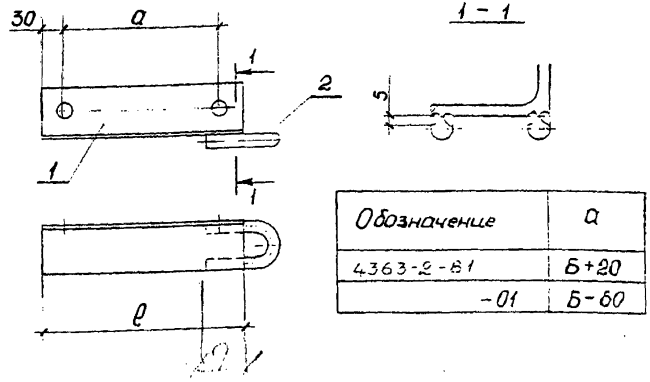


| Обозначение | a |
|---|---|
| 4363-2-81 | Б+20 |
| -01 | Б-60 |

| Поз. | Наименование | Кол. на — | Кол. на 01 | Обозначение документа |
|---|---|---|---|---|
| 1 | Кронштейн | | | |
| | Уголок 63×63×5 ГОСТ 8509-86 / С 245 ГОСТ 27772-88 | | | |
| | ℓ = по месту | 1 | 1 | |
| 2 | Хомут | 1 | 1 | 4363-2-78 |

1. Сварка ручная дуговая.

| | | | | |
|---|---|---|---|---|
| Разраб. | Росова | | 11.95 | 4363-2-81 |
| Провер. | Емельянова | | | Кронштейн треугольного подвеса |
| Н.контр. | Гиенко | | 12.95 | Трансэлектропроект |

| Стадия | Масса | Масштаб |
|---|---|---|
| Р | — | 1:5 |
| Лист | Листов 1 | |

Инв.№ подл. | Подп. и дата | Взам. инв.№

Формат А4

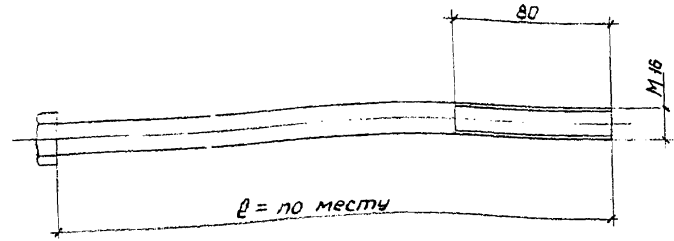


Резьбу смазать антикоррозионной смазкой по ГОСТ 2712-75.

| | | | | |
|---|---|---|---|---|
| Разраб. | Росова | | 10.95 | 4363-2-82 |
| Провер. | Емельянова | | | Болт М16 |
| Н.контр. | Гиенко | | 12.95 | Круг 16 ГОСТ 2590-88 / Ст 3сп5-1 ГОСТ 535-88 |
| | | | | Трансэлектропроект |

| Стадия | Масса | Масштаб |
|---|---|---|
| Р | — | 1:2 |
| Лист | Листов 1 | |

Инв.№ подл. | Подп. и дата | Взам. инв.№

Формат А4

1

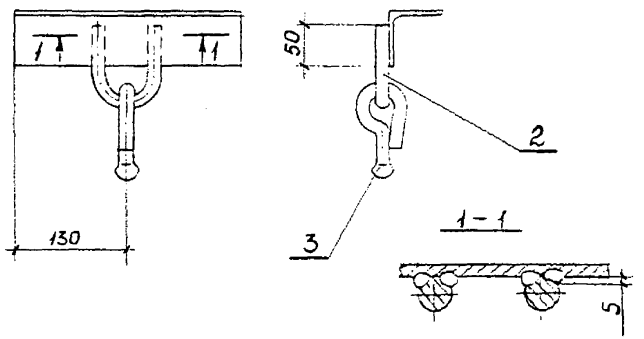


| Поз. | Наименование | Кол. | Обозначение документа |
|---|---|---|---|
| 1 | Упор | 1 | 4363-2-84 |
| 2 | Скоба | 1 | 4363-2-79 |
| 3 | Серьга | 1 | 095-76 |

Сварка ручная дуговая

| | | | | | | |
|---|---|---|---|---|---|---|
| | | | | 4363-2-83 | | |
| Разраб. | Рогова | | 10.95 | Кронштейн | Стадия | Лист | Листов |
| Провер. | Емельянова | | 10.95 | | Р | 1 | 1 |
| Н.контр. | Гиенко | | 12.95 | Трансэлектропроект | | | |

Инв.№ подл. | Подп. и дата | Взам.инв.№

Формат А4

2отв.ф18

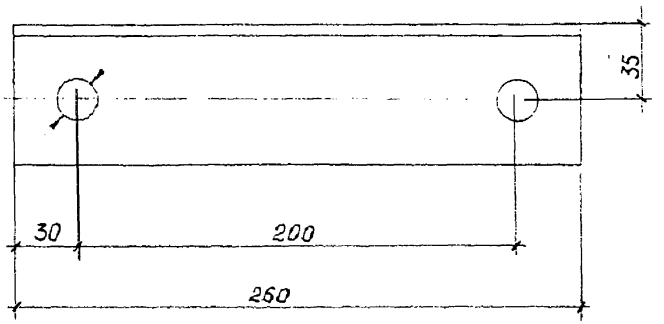


| | | | | | | |
|---|---|---|---|---|---|---|
| | | | | 4363-2-84 | | |
| Разраб. | Рогова | | 10.95 | Упор | Стадия | Масса | Масштаб |
| Провер. | Емельянова | | 10.95 | | Р | 1,15 | 1:2 |
| Н.контр. | Гиенко | | 12.95 | Уголок 63×63×5 ГОСТ 8509-86 / С 245 ГОСТ 27772-88 | Лист 1 | Листов 1 |
| | | | | Трансэлектропроект | | |

Инв.№ подл. | Подп. и дата | Взам.инв.№

Формат А4

| Поз. | Наименование | Кол. | Обозначение документа |
|---|---|---|---|
| 1 | Упор | | |
| | Уголок 63×63×5 ГОСТ 8509-86 / С 245 ГОСТ 27772-88 | | |
| | ℓ = по месту | 1 | без чертежа |
| 2 | Скоба | 1 | 4363-2-79 |
| 3 | Серьга | 1 | 095-76 |

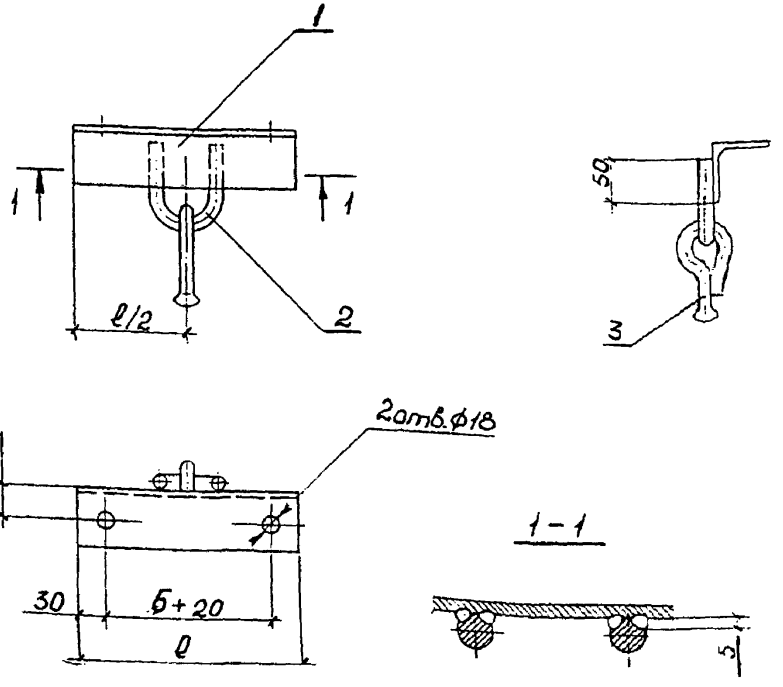


1. Размер Б – база опоры в месте установки кронштейна.

| Инв. N подл. | Подп. и дата | Взам. инв. N |
|---|---|---|

| | | | |
|---|---|---|---|
| Разраб. | Рогова | | 10.95 |
| Провер. | Емельянова | | |
| Н. контр. | Гиенко | | 12.95 |

4363-2-85

Кронштейн

| Стадия | Лист | Листов |
|---|---|---|
| Р | | 1 |

ТРАНСЭЛЕКТРОПРОЕКТ

Формат А4

| Поз. | Наименование | Кол. | Обозначение документа |
|---|---|---|---|
| 1 | Кронштейн | | |
| | Уголок 63×63×5 ГОСТ 8509-86 / С 245 ГОСТ 27772-88 | | |
| | ℓ = по месту | 1 | без чертежа |
| 2 | Стойка | | |
| | Уголок 63×63×5 ГОСТ 8509-86 / С 245 ГОСТ 27772-88 | | |
| | ℓ = 400 ; 1,92 кг | 1 | без чертежа |
| 3 | Ушко шарнирное | 1 | 136-76 |

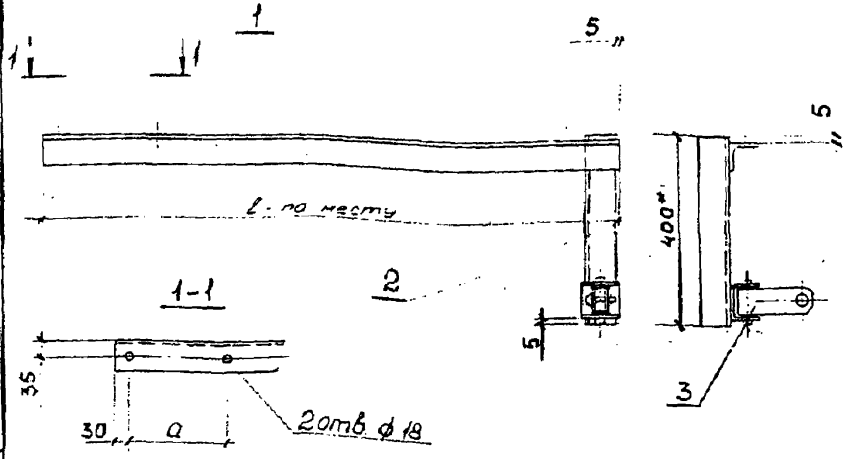


| Обозначение | а, мм |
|---|---|
| 4363-2-86 | Б+20 |
| -01 | Б-60 |

1. Размер Б – база опоры в месте установки кронштейна.
2. * Размер для справок

| Инв. N подл. | Подп. и дата | Взам. инв. N |
|---|---|---|

| | | | |
|---|---|---|---|
| Разраб. | Рогова | | 10.95 |
| Провер. | Емельянова | | |
| Н. контр. | Гиенко | | 12.95 |

4363-2-86

Кронштейн фиксаторный

| Стадия | Лист | Листов |
|---|---|---|
| Р | | 1 |

ТРАНСЭЛЕКТРОПРОЕКТ

Формат А4

| Поз. | Наименование | Кол. на — | Кол. на 01 | Обозначение документа |
|---|---|---|---|---|
| 1 | Упор | | | |
| | Уголок 63×63×5 ГОСТ 8509-86 / С 245 ГОСТ 27772-88 | | | |
| | ℓ = по месту | 1 | 1 | без черт. |
| 2 | Хомут | 1 | 1 | 4363-2-79 |
| 3 | Серьга | 1 | 1 | 095-76 |

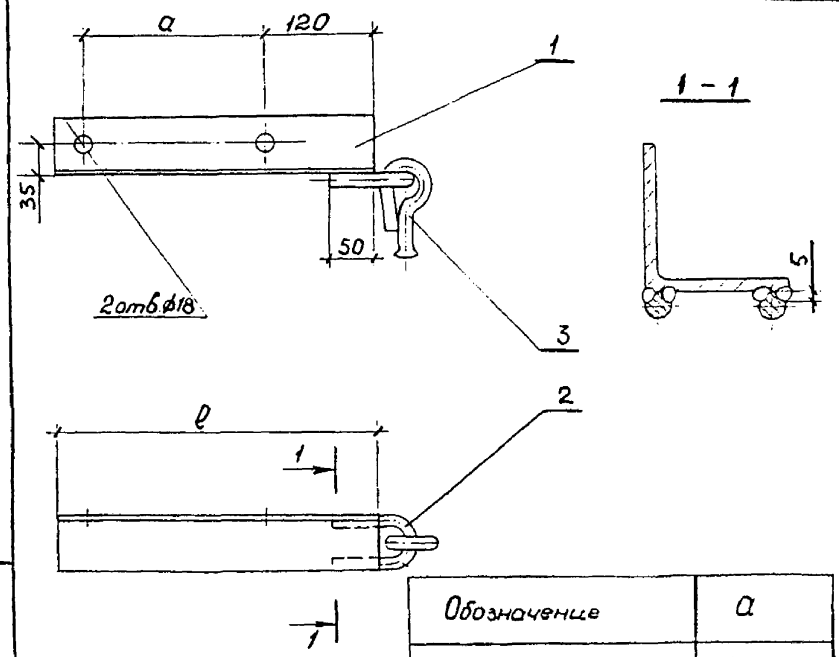


| Обозначение | a |
|---|---|
| 4363-2-87 | Б+20 |
| -01 | Б-60 |

| Инв. № подл. | Подп. и дата | Взам. инв. № |
|---|---|---|

| | | | |
|---|---|---|---|
| Разраб. | Рогова | | 10.95 |
| Провер. | Емельянова | | |
| Н. контр. | Гиенко | | 12.95 |

4363-2-87

Кронштейн заземления

| Стадия | Лист | Листов |
|---|---|---|
| | | |

ТРАНСЭЛЕКТРОПРОЕКТ

Формат А4

| Поз. | Наименование | Кол. на — | Кол. на 01 | Примеч. |
|---|---|---|---|---|
| 1 | Кронштейн | | | |
| | Уголок 63×63×5 ГОСТ 8509-86 / С 245 ГОСТ 27772-88 | | | |
| | ℓ = 520; 2,5 кг | 1 | 1 | без черт. |
| 2 | Стойка | | | |
| | Уголок 63×63×5 ГОСТ 8509-86 / С 245 ГОСТ 27772-88 | | | |
| | ℓ = по месту | 1 | 1 | без черт. |

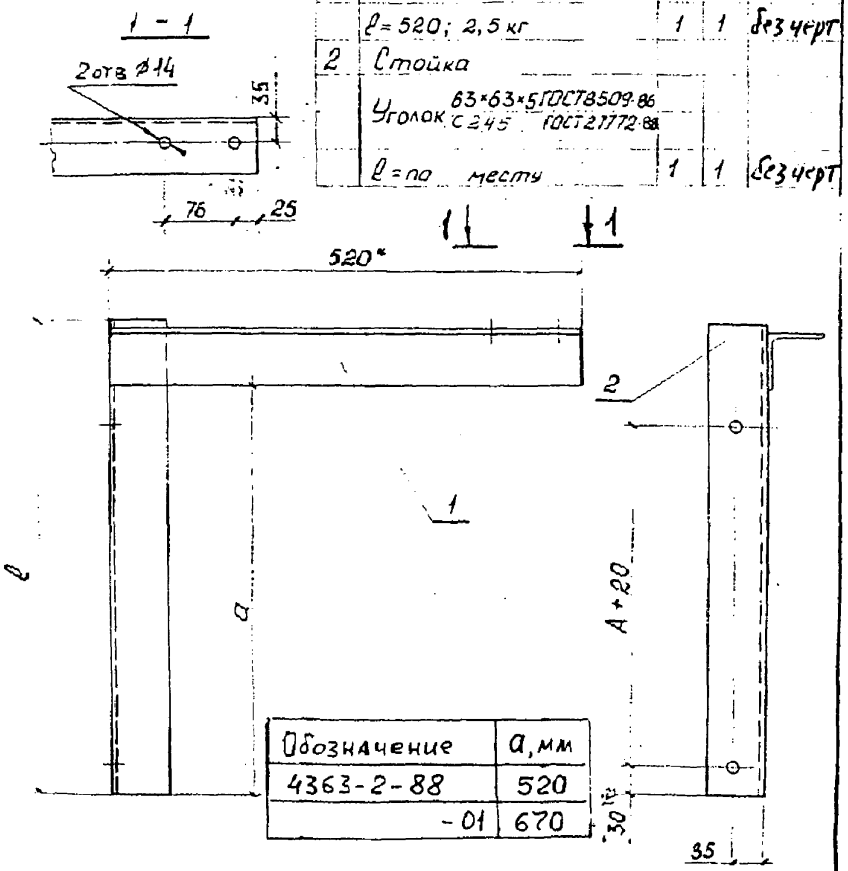


| Обозначение | a, мм |
|---|---|
| 4363-2-88 | 520 |
| -01 | 670 |

| Инв. № подл. | Подп. и дата | Взам. инв. № |
|---|---|---|

| | | | |
|---|---|---|---|
| Разраб. | Рогова | | 10.95 |
| Провер. | Емельянова | | |
| Н. контр. | Гиенко | | 12.95 |

4363-2-88

Кронштейн отбойника

| Стадия | Лист | Листов |
|---|---|---|
| Р | | 1 |

ТРАНСЭЛЕКТРОПРОЕКТ

Формат А4

| Поз | Наименование | Кол. на — | Кол. на 01 | Обозначение документа |
|---|---|---|---|---|
| 1 | Основание | | | |
| | Уголок 63×63×5 ГОСТ 8509-86 / С 245 ГОСТ 27772-88 | | | |
| | ℓ = по месту | 1 | 1 | Без чертежа |
| 2 | Кронштейн | | | |
| | Уголок 63×63×5 ГОСТ 8509-86 / С 245 ГОСТ 27772-88 | | | |
| | ℓ = 550; 2,65 кг | 1 | 1 | Без чертежа |
| 3 | Хомут | 1 | 1 | 4363-2-79 |
| 4 | Серьга (095-76) | 1 | 1 | |

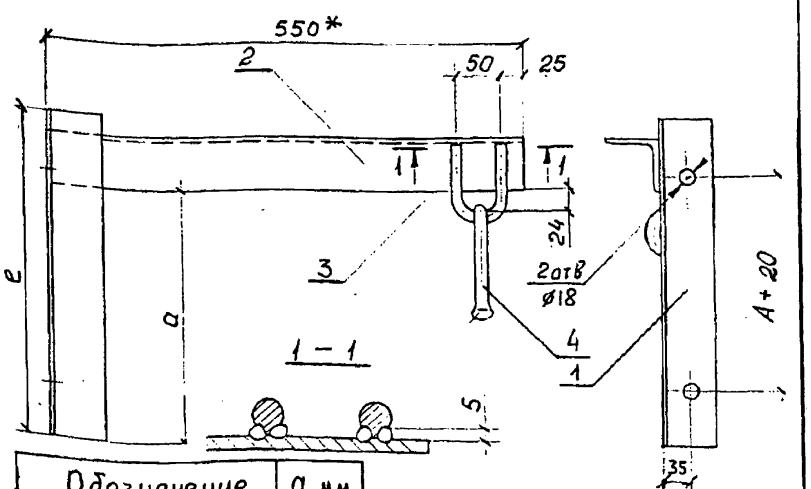


| Обозначение | a, мм |
|---|---|
| 4363-2-89 | 270 |
| -01 | 610 |

| | | | |
|---|---|---|---|
| Разраб | Рогова | | 10.95 |
| Провер | Емельянова | | |
| Н. контр | Гиенко | | 12.95 |

4363-2-89

Кронштейн

| Стадия | Лист | Листов |
|---|---|---|
| Р | | 1 |

ТРАНСЭЛЕКТРОПРОЕКТ

Формат А4

Инв. № подл. | Подп. и дата | Взам. инв. №

| Поз | Наименование | Кол. | Обозначение документа |
|---|---|---|---|
| 1 | Стойка | | |
| | Уголок 63×63×5 ГОСТ 8509-86 / С 245 ГОСТ 27772-88 | | |
| | ℓ = по месту | 1 | без чертежа |
| 2 | Кронштейн | | |
| | Уголок 63×63×5 ГОСТ 8509-86 / С 245 ГОСТ 27772-88 | | |
| | ℓ = 1050 мм; 5,05 кг | 1 | без чертежа |
| 3 | Угло шарнирное | 1 | 136-76 |

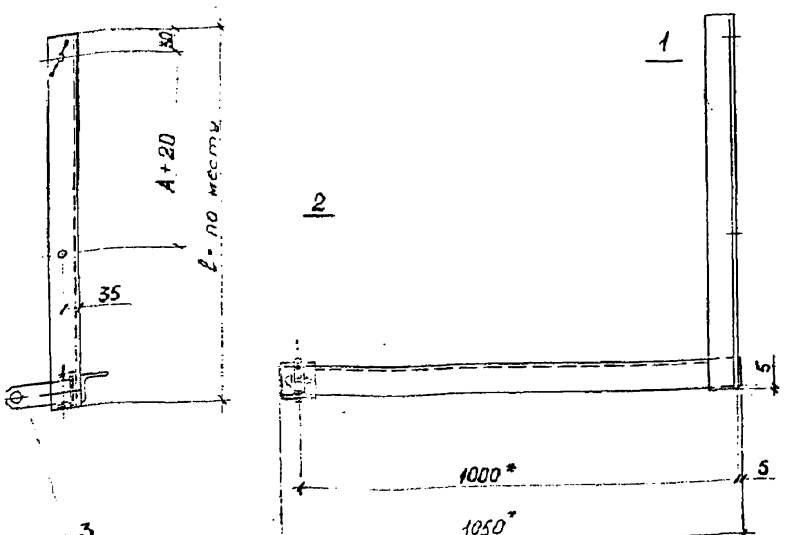


* Размеры для справок

| | | | |
|---|---|---|---|
| Разраб | Рогова | | 10.95 |
| Провер | Емельянова | | |
| Н. контр | Гиенко | | 12.95 |

4363-2-90

Кронштейн фиксаторный

| Стадия | Лист | Листов |
|---|---|---|
| Р | | 1 |

ТРАНСЭЛЕКТРОПРОЕКТ

Формат А4

Инв. № подл. | Подп. и дата | Взам. инв. №

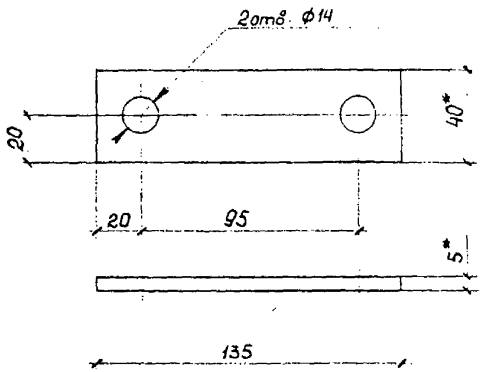


* Размер для справок.

| | | | | | | |
|---|---|---|---|---|---|---|
| | | | | 4363-2-91 | | |
| | | | | Планка | Стадия: Р | Масса: 0,21 | Масштаб: 1:2 |
| | | | | | Лист | Листов 1 |
| Разраб. | Рогова | | 09.95 | Полоса 5×40 ГОСТ 103-76 / Ст3пс5 ГОСТ 535-88 | Трансэлектропроект | |
| Провер. | Постнова | | |
| Н.контр. | Гиенко | | 12.95 |

Инв. № подл. | Подпись и дата | Взам. инв. №

Формат А4

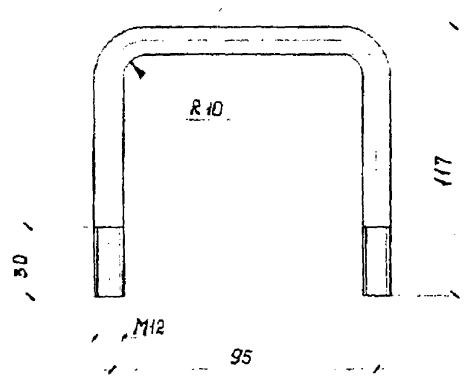


Развернутая длина 325мм

| | | | | | | |
|---|---|---|---|---|---|---|
| | | | | 4363-2-92 | | |
| | | | | Хомут с резьбой П-образный | Стадия: Р | Масса: 0,09 | Масштаб: 1:2 |
| | | | | | Лист | Листов 1 |
| Разраб. | Рогова | | 09.95 | Круг 12 ГОСТ 2590-88 / Ст3пс5 ГОСТ 535-88 | Трансэлектропроект | |
| Провер. | Постнова | | |
| Н.контр. | Гиенко | | 12.95 |

Инв. № подл. | Подп. и дата | Взам. инв. №

Формат А4

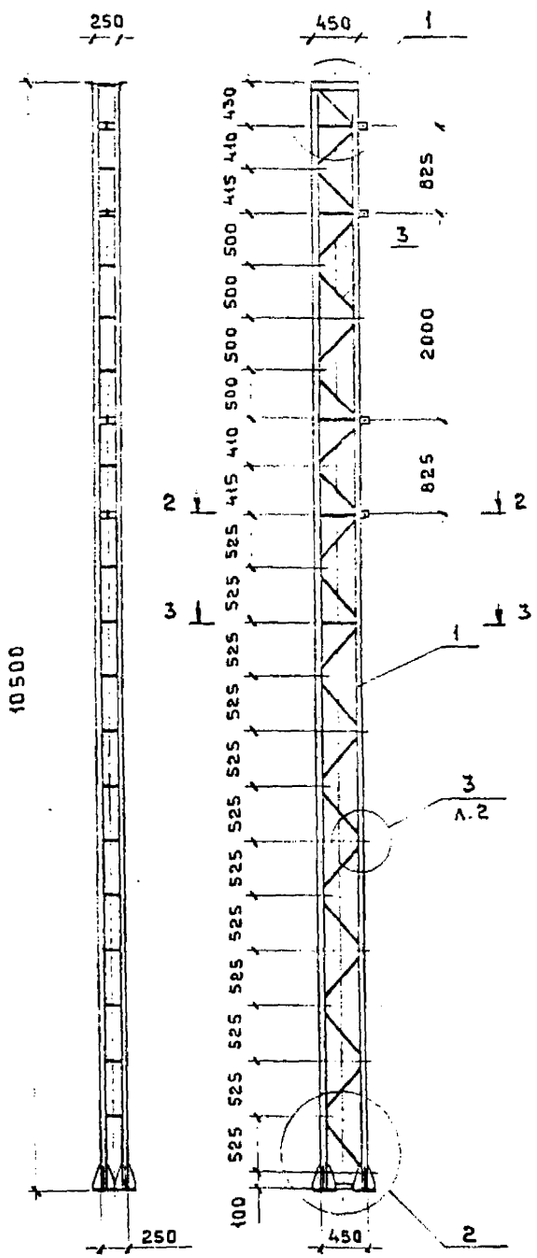


Схема решетки

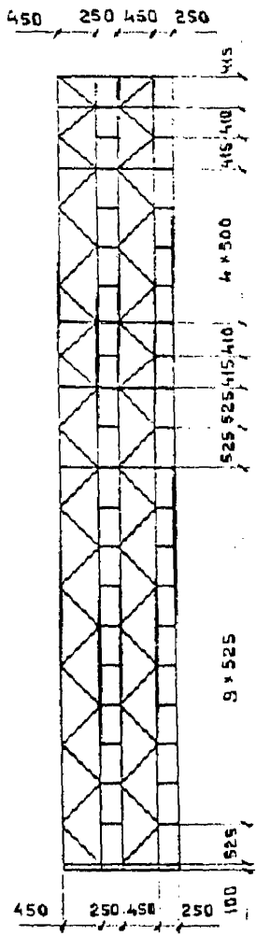


Расчетные эпюры

изгибающих моментов

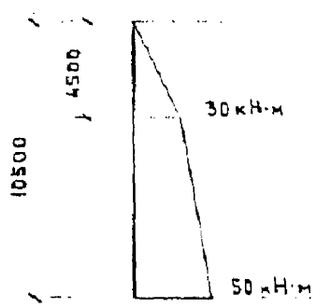


перерезывающих сил

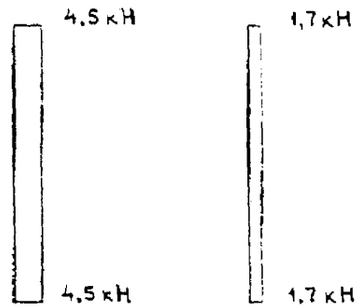


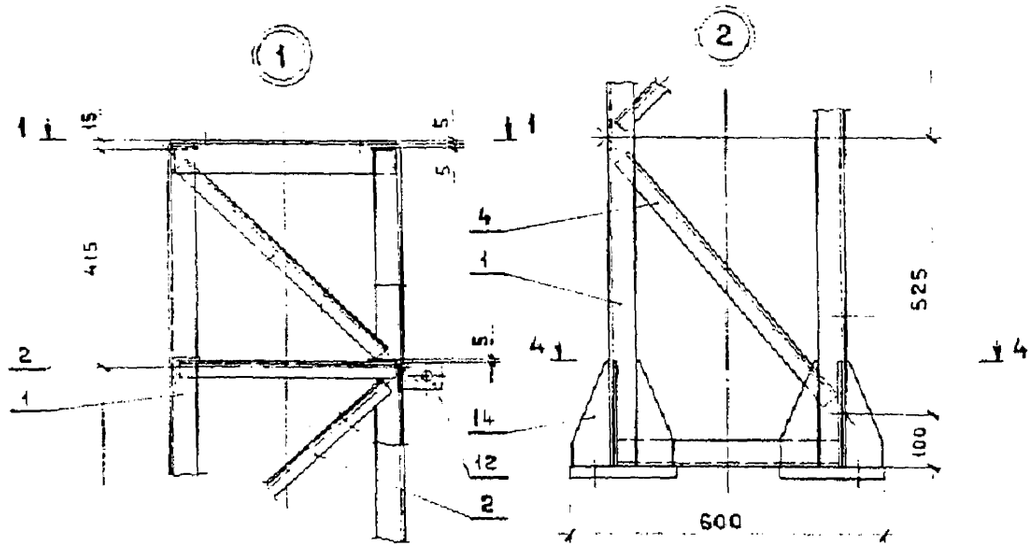


1. Технические указания см. лист 2
2. Спецификацию см. лист 3.

| | | | | | |
|---|---|---|---|---|---|
| | | | | 4363-2-93 | |
| Разраб. | Конюсаров | | 10.95 | Опора портальная | Стадия: Р; Лист: 1; Листов: 3 |
| Провер. | Постнова | | | | ТРАНСЭЛЕКТРОПРОЕКТ |
| Н.контр. | Гиенко | | 12.95 | | |

Инв. № подл. | Подпись и дата | Взам. инв. №

Формат А3

1-1

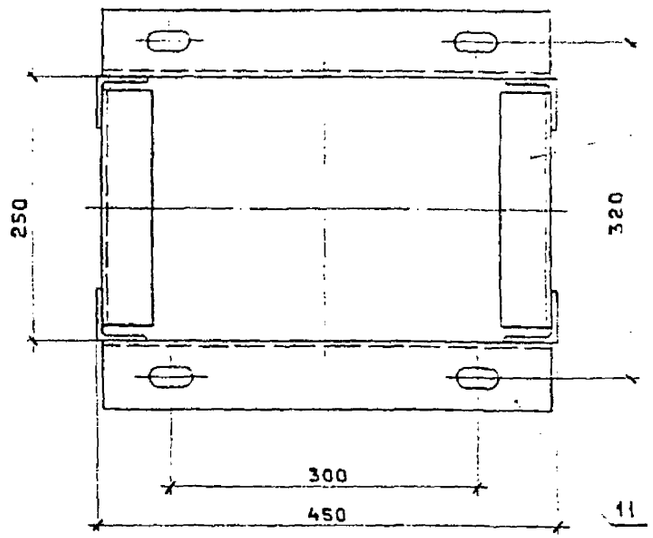


2-2

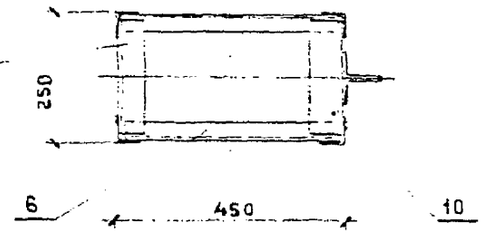


3-3

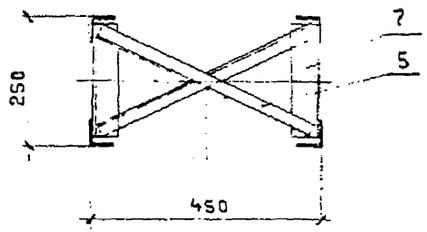


Стык поясов

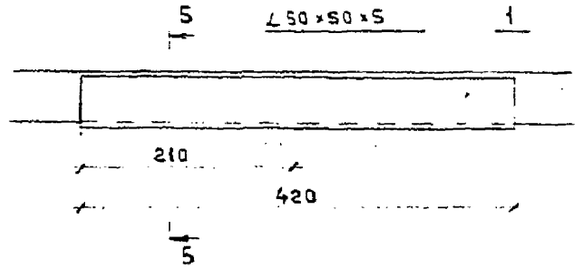


5-5

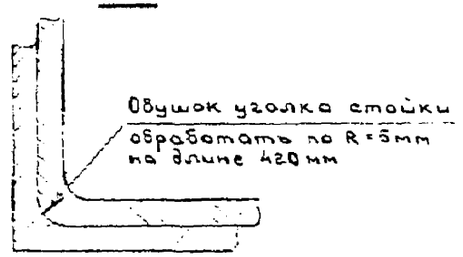


4-4

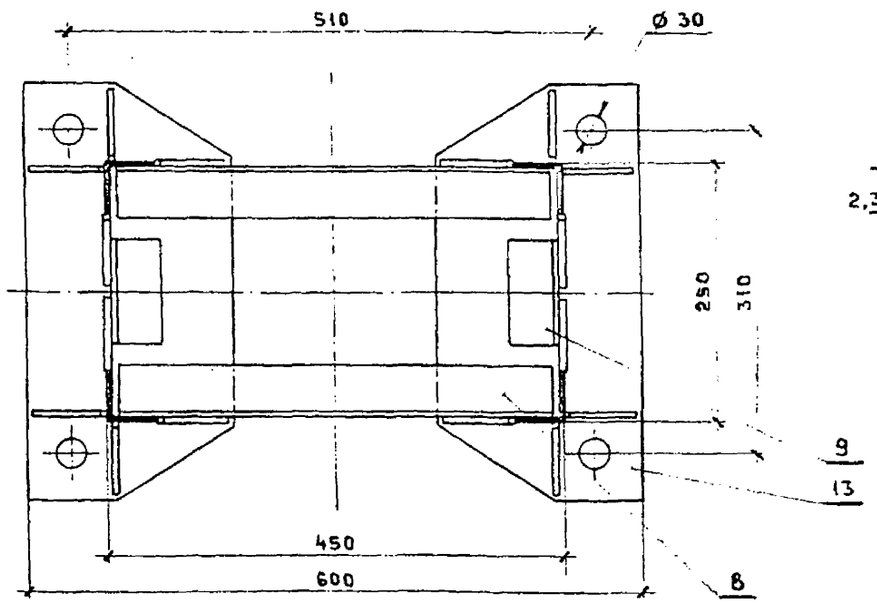


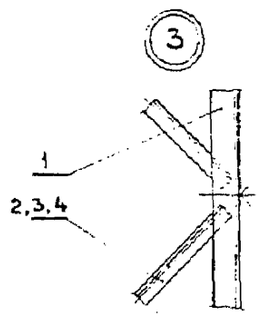


1. Соединение всех деталей выполнять ручной дуговой сваркой по ГОСТ 5264-80 по периметру прилегания деталей. Толщина швов равна наименьшей толщине свариваемых деталей.
2. Торцы раскосов, распорок, а также другие неподлежащие сварке места соприкосновения элементов опоры перед окраской тщательно прошпаклевать или проварить тонким электродом.
3. При изготовлении опоры следует руководствоваться правилами изготовления, монтажа и приемки (СНиП III-18-75) и техническими условиями на производство и приемку строительных и монтажных работ (ВСН 12-82).
4. При отсутствии требуемой длины уголка стойки (поз. 1) допускается стык уголков (не более двух на стойку.

Инв. № подл. | Подпись и дата | Взам. инв. №

| Поз. | Наименование | Кол. | Обозначение документа |
|---|---|---|---|
| 1 | Стойка | | |
| | Уголок $\frac{50\times50\times5\ \text{ГОСТ}\ 8509\text{-}86}{\text{С}245\ \ \text{ГОСТ}\ 27772\text{-}88}$ | | |
| | $\ell$ = 10475 ; 39,49 кг | 4 | без чертежа |
| | Раскос | | |
| | Уголок $\frac{32\times32\times4\ \text{ГОСТ}\ 8509\text{-}86}{\text{С}245\ \ \text{ГОСТ}\ 27772\text{-}88}$ | | |
| 2 | $\ell$ = 520 ; 0,99 кг | 4 | без чертежа |
| 3 | $\ell$ = 595 ; 1,14 кг | 6 | без чертежа |
| 4 | $\ell$ = 615 ; 1,17 кг | 32 | без чертежа |
| 5 | Диафрагма | | без чертежа |
| | Уголок $\frac{32\times32\times4\ \text{ГОСТ}\ 8509\text{-}86}{\text{С}245\ \ \text{ГОСТ}\ 27772\text{-}88}$ | | |
| | $\ell$ = 450 ; 0,86 кг | 2 | без чертежа |
| 6 | Распорка | | |
| | Уголок $\frac{32\times32\times4\ \text{ГОСТ}\ 8509\text{-}86}{\text{С}245\ \ \text{ГОСТ}\ 27772\text{-}88}$ | | |
| | $\ell$ = 420 ; 0,80 кг | 8 | без чертежа |
| | Распорка | | |
| | Уголок $\frac{50\times50\times5\ \text{ГОСТ}\ 8509\text{-}86}{\text{С}245\ \ \text{ГОСТ}\ 27772\text{-}88}$ | | |
| 7 | $\ell$ = 220 ; 0,83 кг | 38 | без чертежа |
| 8 | $\ell$ = 410 ; 1,55 кг | 2 | без чертежа |
| 9 | $\ell$ = 100 ; 0,38 кг | 2 | без чертежа |

| Поз. | Наименование | Кол. | Обозначение документа |
|---|---|---|---|
| 10 | Распорка | | |
| | Уголок $\frac{63\times63\times5\ \text{ГОСТ}\ 8509\text{-}86}{\text{С}245\ \ \text{ГОСТ}\ 27772\text{-}88}$ | | |
| | $\ell$ = 220 ; 1,06 кг | 4 | без чертежа |
| 11 | Уголок крепительный | 4 | 4363-2-95 |
| 12 | Ушко | 8 | 4363-2-96 |
| 13 | Плита | 2 | 4363-2-94 |
| 14 | Ребро | 16 | 4363-2-97 |
| | Масса , кг | 990 | |

Инв. № подл. | Подпись и дата | Взам. инв. №

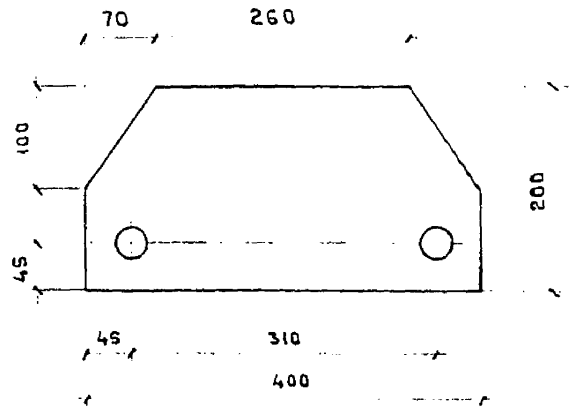


| | | | | | | | |
|---|---|---|---|---|---|---|---|
| | | | | 4363-2-94 | | | |
| | | | | Плита | Стадия | Масса | Масштаб |
| | | | | | Р | 10,30 | 1:5 |
| | | | | | Лист | Листов 1 | |
| Разраб. | Постнова | | 10.95 | Лист 20 ГОСТ 10903-74 / С245 ГОСТ 27772-88 | ТРАНСЭЛЕКТРОПРОЕКТ | | |
| Провер. | Комиссаров | | | | | | |
| Н.контр. | Гиенко | | 12.95 | | | | |

Инв.№ подл. | Подпись и дата | Взам.инв.№

Формат А4

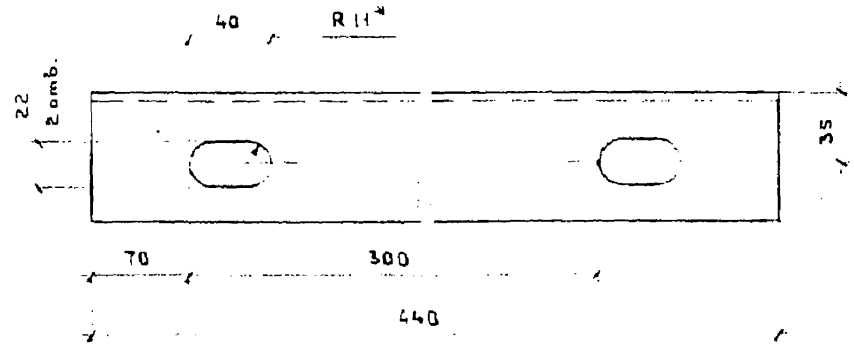


*Размер для справок.

| | | | | | | | |
|---|---|---|---|---|---|---|---|
| | | | | 4363-2-95 | | | |
| | | | | Уголок крепительный | Стадия | Масса | Масштаб |
| | | | | | Р | 2,12 | 1:2,5 |
| | | | | | Лист | Листов 1 | |
| Разраб. | Постнова | | 10.95 | Уголок ∠63×63×5 ГОСТ 8509-86 / С245 ГОСТ 27772-88 | ТРАНСЭЛЕКТРОПРОЕКТ | | |
| Провер. | Комиссаров | | | | | | |
| Н.контр. | Гиенко | | 12.95 | | | | |

Инв.№ подл. | Подпись и дата | Взам.инв.№

Формат А4

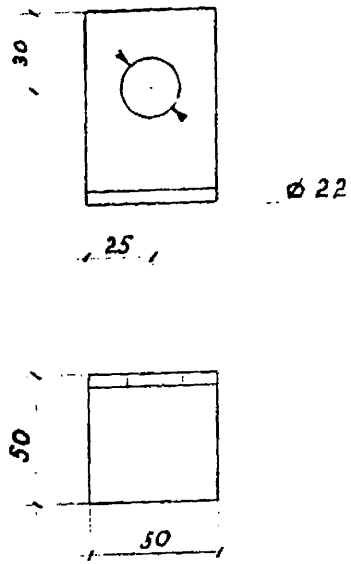


| Взам. инв. № | Подпись и дата | Инв. № подл. |
|---|---|---|

| | | | |
|---|---|---|---|
| Разраб. | Семёнова | | 10.95 |
| Провер. | Постнова | | |
| Н. контр. | Гиенко | | 12.95 |

4363-2-96

Ушко

| Стадия | Масса | Масштаб |
|---|---|---|
| Р | 0,24 | 1:2 |
| Лист | Листов 1 | |

Уголок 75×75×5 ГОСТ 8509-86 / С245 ГОСТ 27772-88

Трансэлектропроект

Формат А4

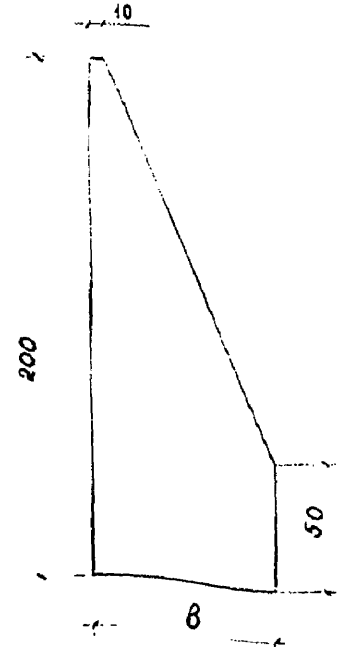


| Обозначение | в, мм | Масса, кг |
|---|---|---|
| 4363-2-97 | 70 | 0,31 |
| -01 | 80 | 0,34 |

| Взам. инв. № | Подпись и дата | Инв. № подл. |
|---|---|---|

| | | | |
|---|---|---|---|
| Разраб. | Семёнова | | 10.95 |
| Провер. | Постнова | | |
| Н. контр. | Гиенко | | 12.95 |

4363-2-97

Ребро

| Стадия | Масса | Масштаб |
|---|---|---|
| Р | см. табл. | 1:2 |
| Лист | Листов 1 | |

Лист 8 ГОСТ 19903-74 / С245 ГОСТ 27772-88

Трансэлектропроект

Формат А4

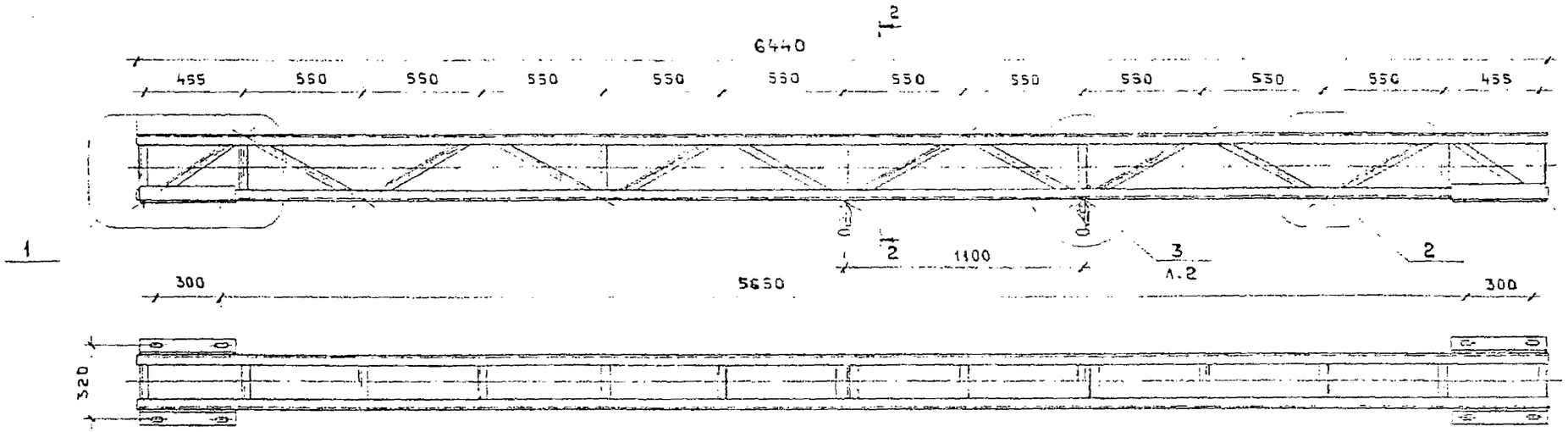


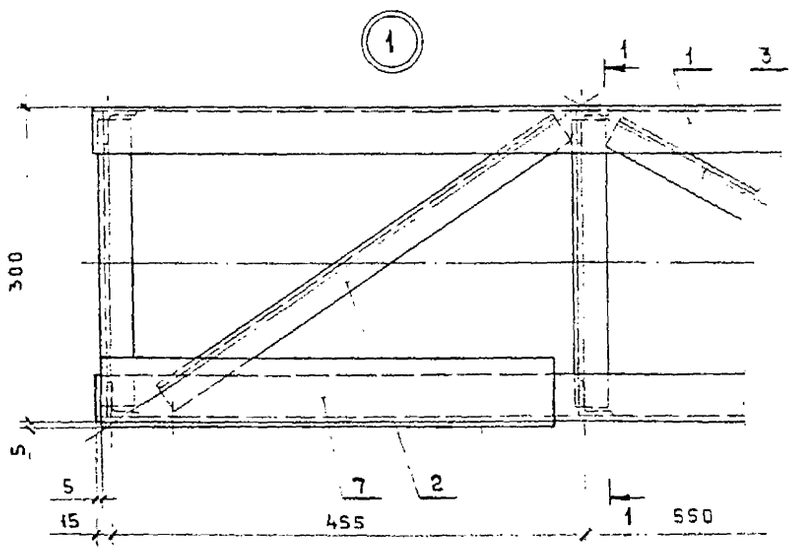


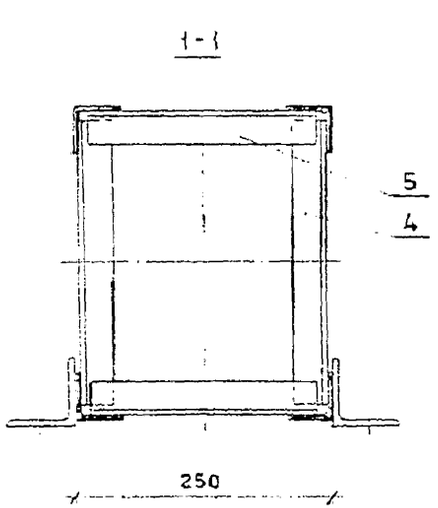


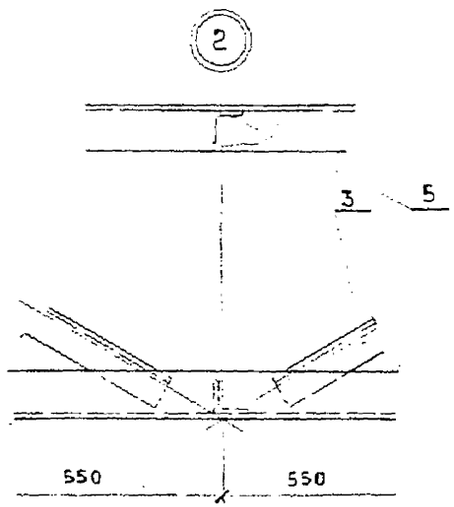


1. Спецификацию см. лист 2.
2. Соединение деталей (кроме поз.8) выполнять ручной дуговой сваркой по ГОСТ 5264-80 по периметру прилегания деталей. Толщина швов равна наименьшей толщине свариваемых деталей.
3. Торцы раскосов, распорок, а также другие неподлежащие сварке места соприкосновения элементов ригеля перед окраской тщательно прошпаклевать или проварить тонким электродом.
4. При изготовлении опоры следует руководствоваться правилами изготовления, монтажа и приемки (СНиП III-18-75) и техническими условиями на производство и приемку строительных и монтажных работ (ВСН 12-82).

| | | | |
|---|---|---|---|
| Разраб. | Комиссаров | | 10.95 |
| Провер. | Постнова | | |
| Н. контр. | Гиенко | | 11.95 |

4363-2-98

Ригель портальный

| Стадия | Лист | Листов |
|---|---|---|
| Р | 1 | 2 |

ТРАНСЭЛЕКТРОПРОЕКТ

Инв. № подл. | Подпись и дата | Взам. инв. №

Формат А3

Схема решетки

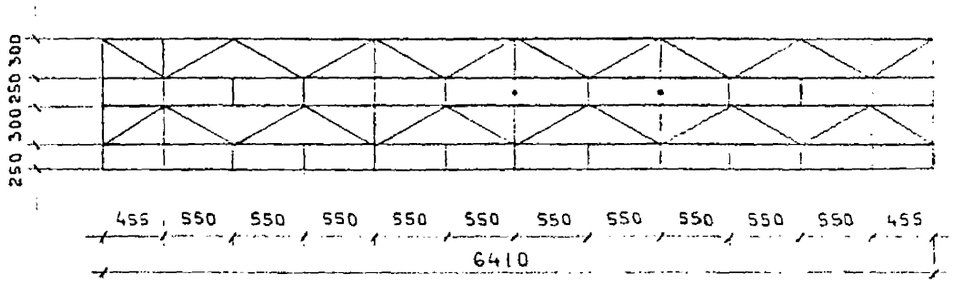


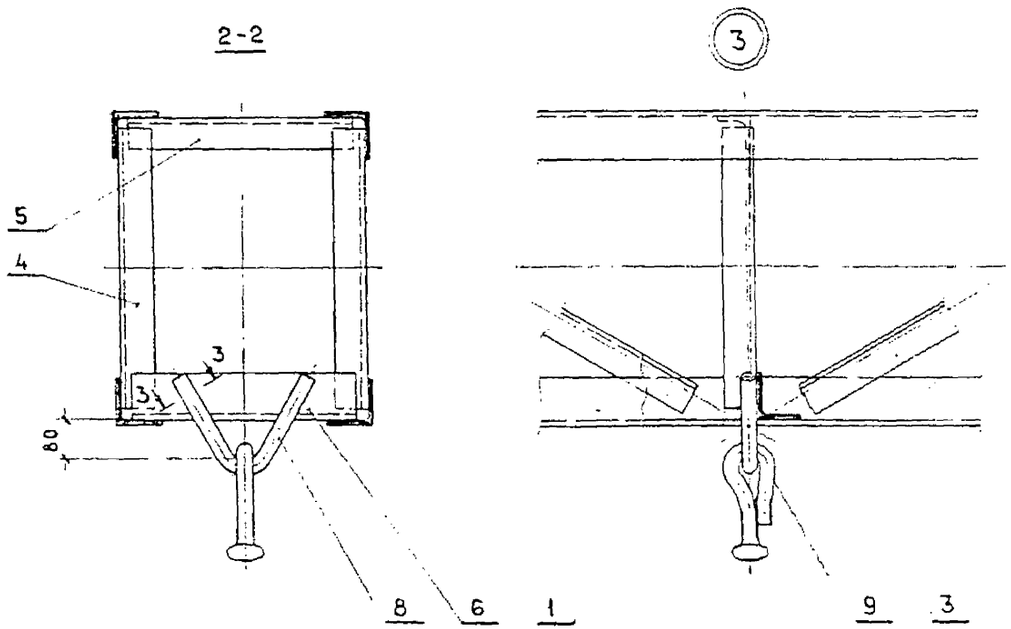


3-3

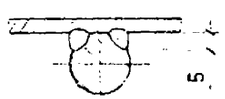


Сварка ручная дуговая

| Поз. | Наименование | Кол. | Обозначение документа |
|---|---|---|---|
| 1 | Пояс | | |
| | Уголок $\frac{45\times45\times5\ ГОСТ8509-86}{С245\quad ГОСТ27772-88}$ | | |
| | $\ell = 6440$ ; 21,70 кг | 4 | Без чертежа |
| | Раскос | | |
| | Уголок $\frac{32\times32\times4\ ГОСТ8509-86}{С245\quad ГОСТ27772-88}$ | | |
| 2 | $\ell = 470$ ; 0,90 кг | 4 | Без чертежа |
| 3 | $\ell = 530$ ; 1,01 кг | 20 | Без чертежа |
| | Распорка | | |
| | Уголок $\frac{32\times32\times4\ ГОСТ8509-86}{С245\quad ГОСТ27772-88}$ | | |
| 4 | $\ell = 270$ ; 0,52 кг | 14 | Без чертежа |
| 5 | $\ell = 220$ ; 0,42 кг | 23 | Без чертежа |
| 6 | Распорка | | Без чертежа |
| | Уголок $\frac{45\times45\times5\ ГОСТ8509-86}{С245\quad ГОСТ27772-88}$ | | |
| | $\ell = 220$ ; 0,74 кг | 2 | |
| 7 | Уголок крепительный | 4 | 4363-2-95 |
| 8 | Скоба | 2 | 4363-2-100 |
| 9 | Серьга сборная (095-76) | 2 | |
| | Масса, кг | [illegible] | |

Инв. № подл. | Подпись и дата | Взам. инв. №

4363-2-98

Лист 2

Формат А3

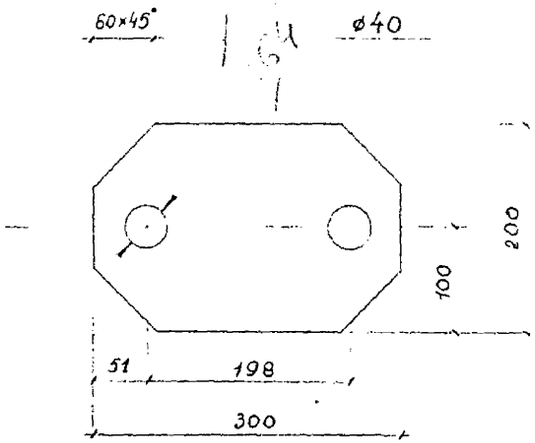


| | | | | | | | |
|---|---|---|---|---|---|---|---|
| Взам. инв. № | | | | 4363-2-99 | | | |
| Подпись и дата | | | | Плита | Стадия | Масса | Масштаб |
| | | | | | Р | 7,67 | 1:5 |
| Инв. № подл. | | | | | Лист | Листов 1 | |
| | Разраб. | Семёнова | 10.95 | Полоса 20×200 ГОСТ 103-76 / Ст3пс5 ГОСТ 535-88 | Трансэлектропроект | | |
| | Провер. | Постнова | | | | | |
| | Н. контр. | Гиенко | 12.95 | | | | |

Формат А4

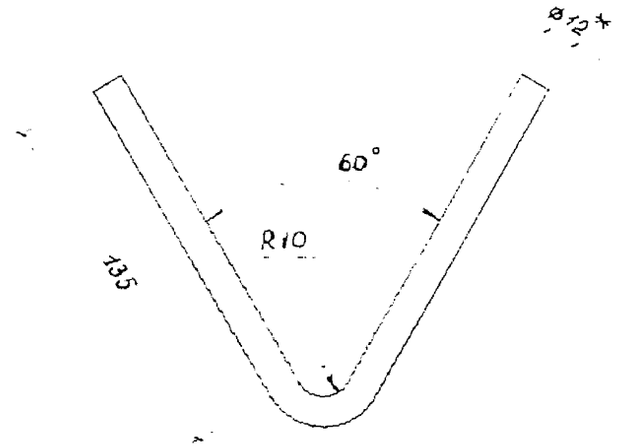


*Размер для справок.

| | | | | | | | |
|---|---|---|---|---|---|---|---|
| Взам. инв. № | | | | 4363-2-100 | | | |
| Подпись и дата | | | | Скоба | Стадия | Масса | Масштаб |
| | | | | | Р | 0,25 | 1:2 |
| Инв. № подл. | | | | | Лист | Листов 1 | |
| | Разраб. | Семёнова | 10.95 | Круг 12 ГОСТ 2590-88 / Ст3пс5 ГОСТ 535-88 | Трансэлектропроект | | |
| | Провер. | Постнова | | | | | |
| | Н. контр. | Гиенко | 12.95 | | | | |

Формат А4

Направление нагрузки

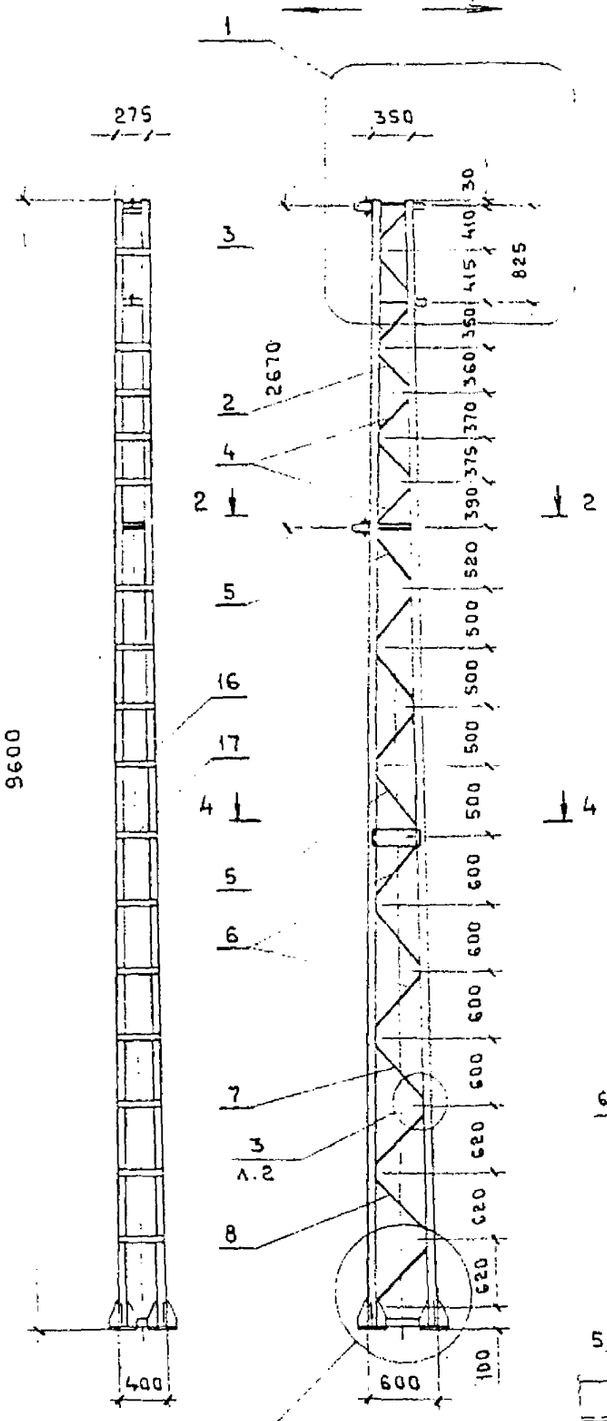


Схема решетки

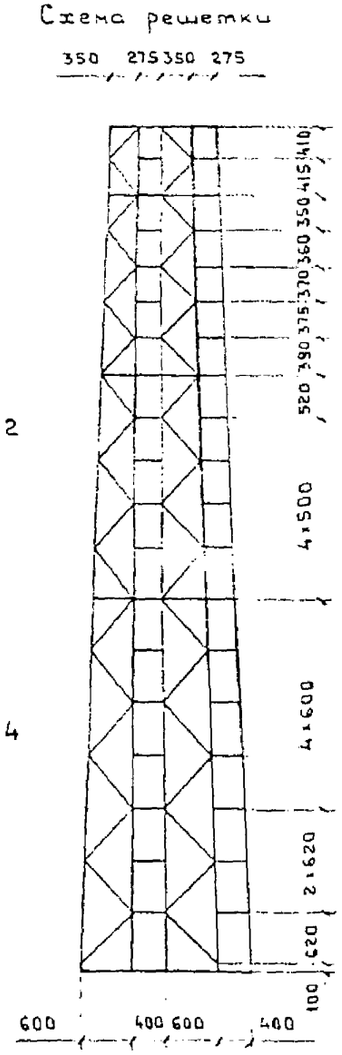


Расчетные эпюры
в плоскости перпендикулярной пути
изгибающих моментов

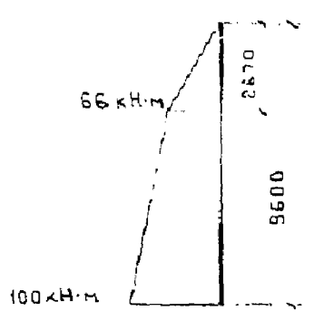


перерезывающих сил

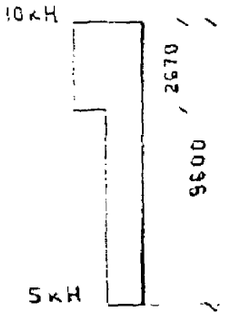


Расчетная эпюра
перерезывающих сил
в плоскости параллельной пути

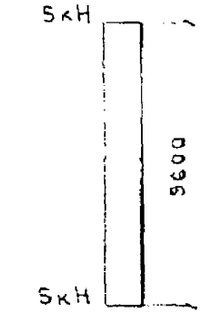


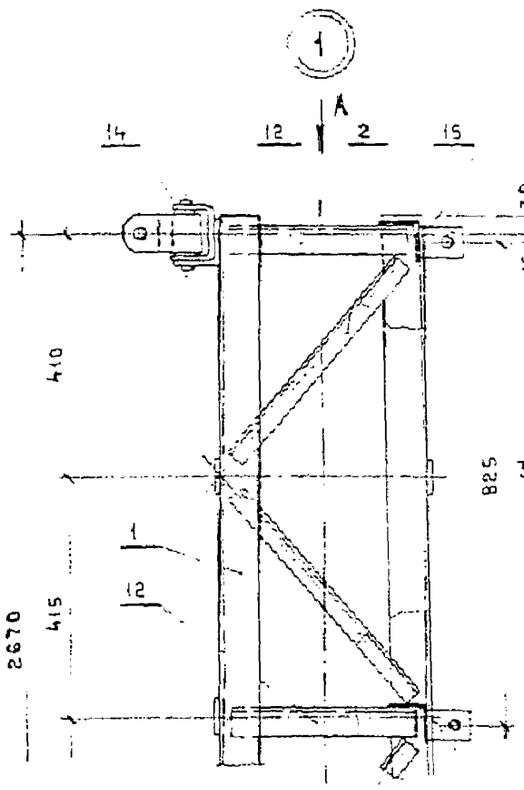


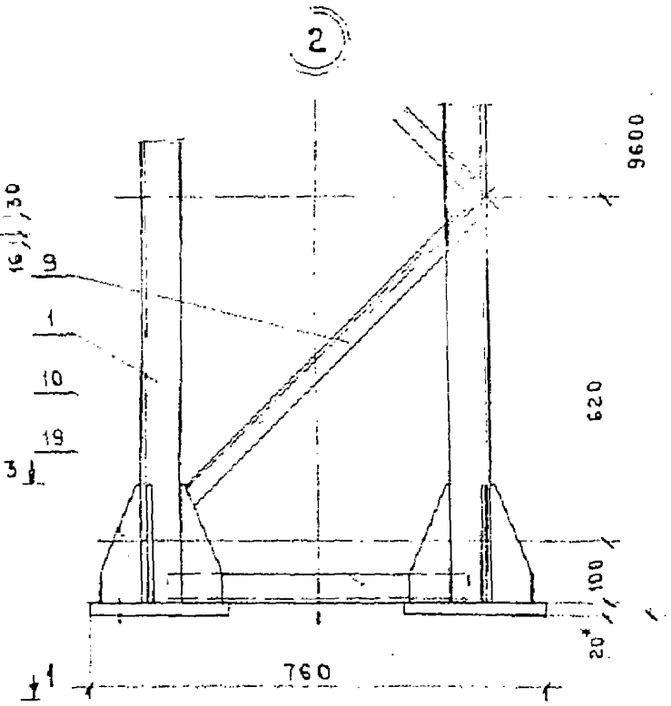


1. Технические указания см. лист 2.
2. Спецификацию см. лист 3.

Стык стойки

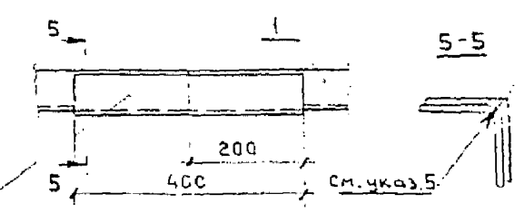


| | | | |
|---|---|---|---|
| Разраб. | Комиссаров | | 12.95 |
| Провер. | Постнова | | |
| Н. контр. | Гиенко | | 12.95 |

4363-2-101

Опора консольная М10/9,6-91

| Стадия | Лист | Листов |
|---|---|---|
| Р | 1 | 3 |

ТРАНСЭЛЕКТРОПРОЕКТ

Инв. № подл. | Подпись и дата | Взам. инв. №

Формат А3

Вид А

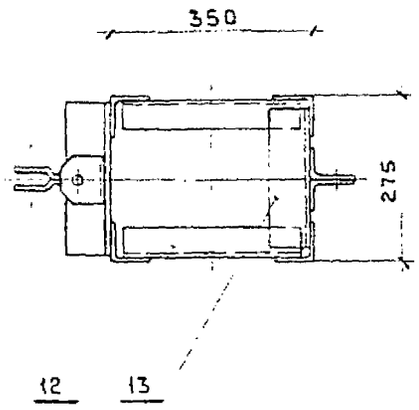


3-3

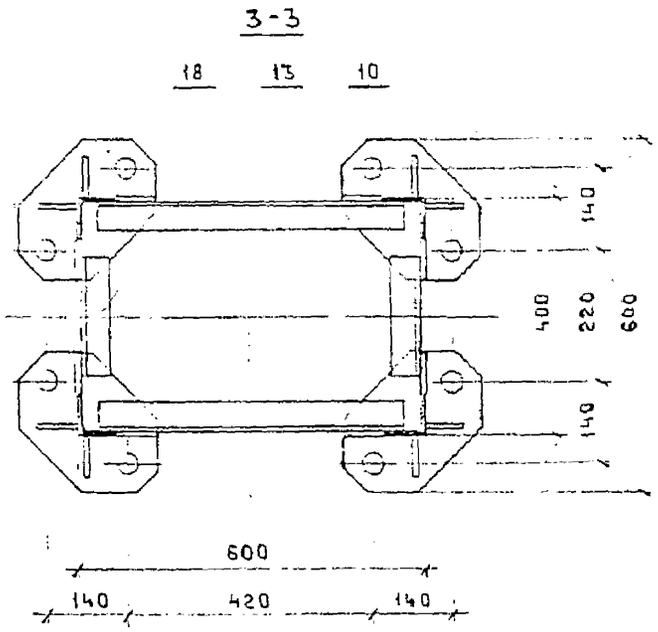


1-1

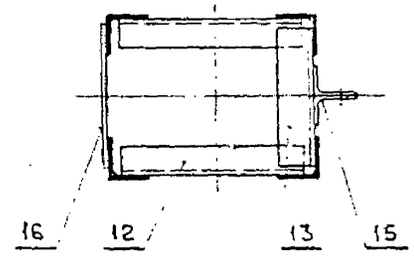


4-4

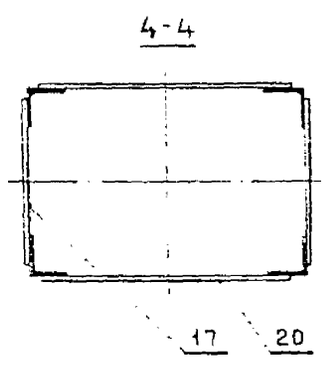


2-2

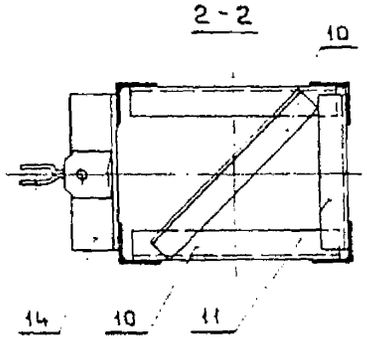


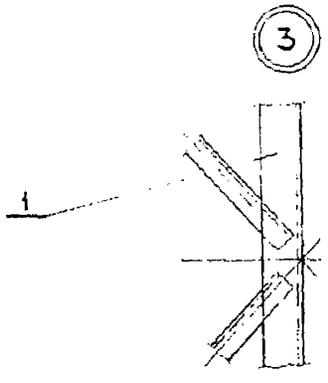


1. Соединение всех деталей выполнять ручной дуговой сваркой по ГОСТ 5264-80 по периметру прилегания деталей. Толщина швов равна наименьшей толщине свариваемых деталей.
2. Торцы раскосов, распорок, а также другие неподлежащие сварке места соприкосновения элементов опоры перед окраской тщательно прошпаклевать или проварить тонким электродом.
3. При изготовлении опоры следует руководствоваться правилами изготовления, монтажа и приемки (СНиП III-18-75) и техническими условиями на производство и приемку строительных и монтажных работ (ВСН 12-82).
4. При отсутствии требуемой длины уголка стойки (поз. 1) допускается стык уголков (не более двух на стойку).
5. Обушок уголка стойки обработать по R=7мм на длине 400мм

Инв. № подл. | Подпись и дата | Взам. инв. №

| Поз. | Наименование | Кол. | Обозначение документа |
|---|---|---|---|
| 1 | Стойка | | |
| | Уголок $\frac{70\times70\times5\ \text{ГОСТ}\ 8509\text{-}86}{\text{С}\ 245\ \text{ГОСТ}\ 27772\text{-}88}$ | | |
| | $\ell$ = 9580 ; 51,54 кг | 4 | без чертежа |
| | Раскос | | |
| | Уголок $\frac{32\times32\times4\ \text{ГОСТ}\ 8509\text{-}86}{\text{С}\ 245\ \text{ГОСТ}\ 27772\text{-}88}$ | | |
| 2 | $\ell$ = 450 ; 0,86 кг | 6 | без чертежа |
| 3 | $\ell$ = 420 ; 0,80 кг | 2 | без чертежа |
| 4 | $\ell$ = 490 ; 0,94 кг | 6 | без чертежа |
| 5 | $\ell$ = 590 ; 1,13 кг | 10 | без чертежа |
| 6 | $\ell$ = 690 ; 1,32 кг | 6 | без чертежа |
| 7 | $\ell$ = 730 ; 1,39 кг | 2 | без чертежа |
| 8 | $\ell$ = 760 ; 1,45 кг | 4 | без чертежа |
| 9 | $\ell$ = 790 ; 1,51 кг | 2 | без чертежа |
| | Распорка | | |
| | Уголок $\frac{50\times50\times5\ \text{ГОСТ}\ 8509\text{-}86}{\text{С}\ 245\ \text{ГОСТ}\ 27772\text{-}88}$ | | |
| 10 | $\ell$ = 370 ; 1,39 кг | 5 | без чертежа |
| 11 | $\ell$ = 270 ; 1,02 кг | 1 | без чертежа |
| 12 | $\ell$ = 310 ; 1,17 кг | 4 | без чертежа |
| 13 | $\ell$ = 220 ; 0,83 кг | 4 | без чертежа |
| 14 | Пята | 2 | 4363-2-102 |
| 15 | Ушко | 4 | 4363-2-96 |

| Поз. | Наименование | Кол. | Обозначение документа |
|---|---|---|---|
| | Накладка | | |
| | Полоса $\frac{6\times100\ \text{ГОСТ}\ 103\text{-}76}{\text{Ст3пс5}\ \text{ГОСТ}\ 535\text{-}88}$ | | |
| 16 | $\ell$ = 330 ; 1,55 кг | 14 | без чертежа |
| 17 | $\ell$ = 250 ; 1,18 кг | 17 | без чертежа |
| 18 | Плита | 4 | 4363-2-99 |
| 19 | Ребро | 16 | 4363-2-97 |
| 20 | Планка для номера | | |
| | Лист $\frac{2\ \text{ГОСТ}\ 19903\text{-}74}{\text{Ст3кп2}\ \text{ГОСТ}\ 27772\text{-}88}$ | | |
| | 180×400 ; 1,17 кг | 2 | без чертежа |
| | Масса, кг | 356,4 | |

Инв. № подл. | Подпись и дата | Взам. инв. №



Формат А3

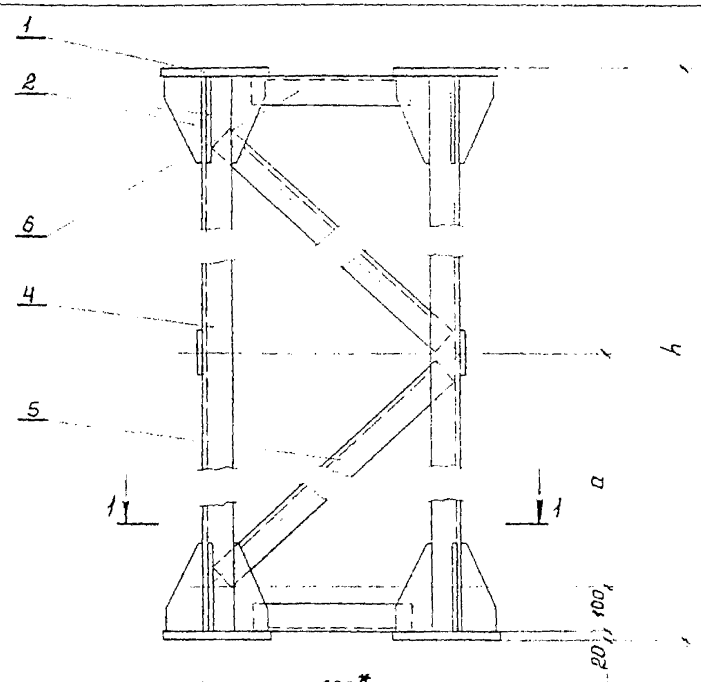


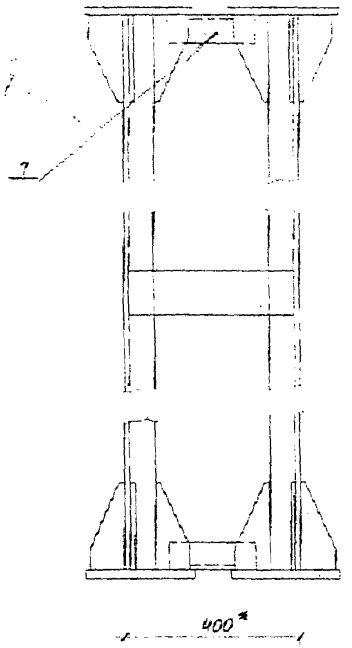


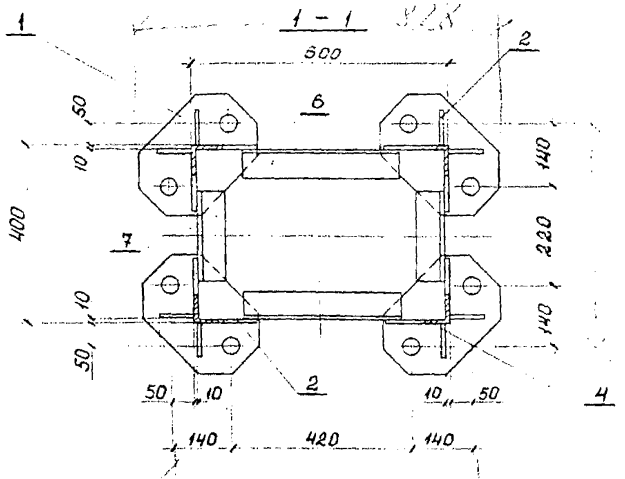


Приварка раскосов и распорок

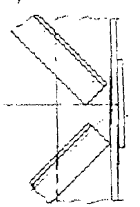

Спецификацию и технические указания см лист 2

| | | | | | |
|---|---|---|---|---|---|
| | | | | 4363-2-102 | |
| Разраб | Рогова | | 12.95 | Подставка под опору М10/9,6-91 | Стадия: Р; Лист: 1; Листов: 2 |
| Провер | Постнова | | 12.95 | | Трансэлектропроект |
| Н.контр | Гиенко | | 12.95 | | |

Инв.№подл. | Подп. и дата | Взам. инв.№

Формат А3

| Поз. | Наименование | Кол. | Обозначение документа |
|---|---|---|---|
| 1 | Плита | 8 | 4363-2-99 |
| 2 | Ребро | 32 | 4363-2-97 |
| 3 | Накладка | | |
| | Полоса $\frac{6\times100\ ГОСТ\ 103-76}{Ст3пс5\ \ ГОСТ\ 535-88}$ | | |
| | $\ell = 330$ | * | без чертежа |
| 4 | Стойка | | |
| | Уголок $\frac{70\times70\times6\ ГОСТ\ 8509-86}{С\ 245\ \ ГОСТ\ 27772-88}$ | | |
| | $\ell$ = по месту | 4 | без чертежа |
| 5 | Раскос | | |
| | Уголок $\frac{36\times36\times4\ ГОСТ\ 8509-86}{С\ 245\ \ ГОСТ\ 27772-88}$ | | |
| | $\ell$ = по месту | * | без чертежа |
| 6 | Распорка | | |
| | Уголок $\frac{63\times63\times5\ ГОСТ\ 8509-86}{С\ 245\ \ ГОСТ\ 27772-88}$ | | |
| | $\ell = 370$ | 2 | без чертежа |
| 7 | Распорка | | |
| | Уголок $\frac{63\times63\times5\ ГОСТ\ 8509-86}{С\ 245\ \ ГОСТ\ 27772-88}$ | | |
| | $\ell = 200$ | 2 | без чертежа |

* Количество по месту

1. Соединение всех деталей производится электродуговой сваркой по периметру прилегания деталей. Толщина швов принимается равной наименьшей толщине свариваемых деталей.
2. Торцы раскосов и распорок, а также другие неподлежащие сварке, места соприкосновения элементов подставки перед окраской тщательно прошпаклевать или проварить тонким электродом.
3. При изготовлении подставки следует руководствоваться правилами изготовления, монтажа и приемки (СНиП III-18-75) и техническими условиями на производство и приемку строительных и монтажных работ (ВСН 12-82).
4. Высота подставки „h" определяется в зависимости от конструкции моста размер „a" должен быть не более 550мм.
5. *Размер для справок.

Инв. № подл. | Подп. и дата | Взам. инв. №

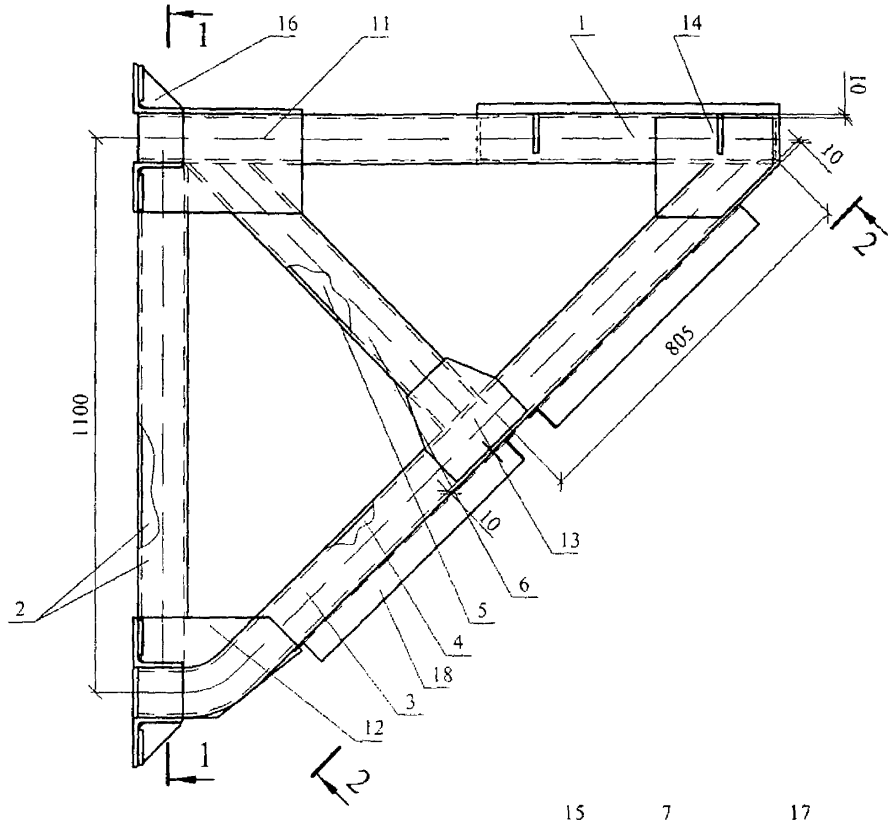


1-1

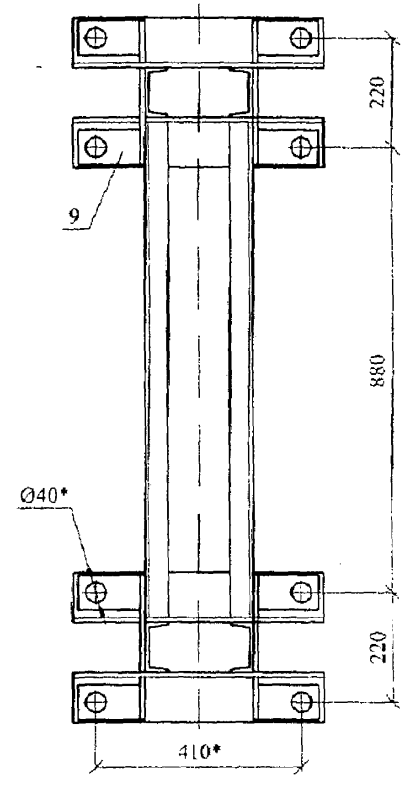


2-2

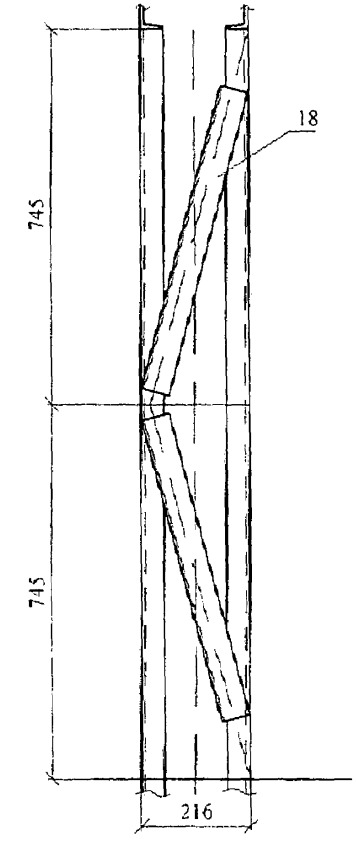


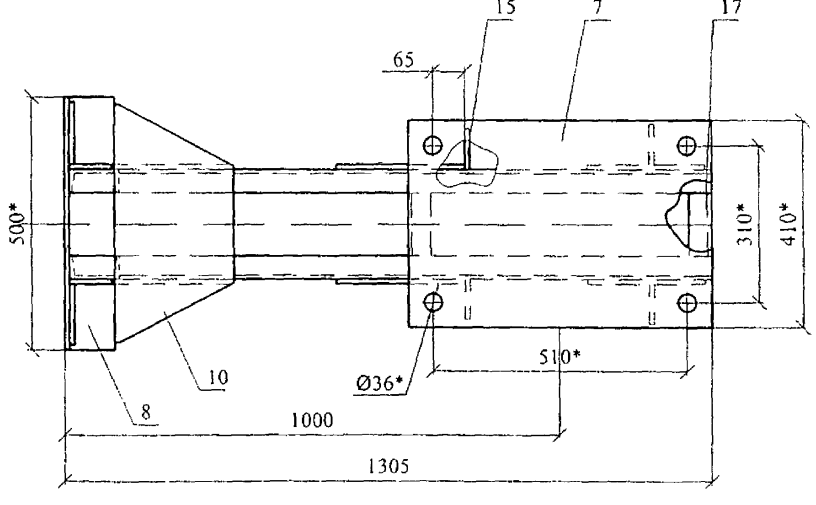


1. Сварка ручная дуговая по ГОСТ 5264-80
2. * Размеры для справок.
3. Спецификацию см. лист 2.

| Изм. | Кол.уч. | Лист | N док. | Подп. | Дата | 4363-2-103 | | | |
|---|---|---|---|---|---|---|---|---|---|
| | | | | | | Несущий кронштейн под портальную опору | Стадия | Лист | Листов |
| | | | | | | | Р | 1 | 2 |
| Нач.отд. | | Лостнова | | | | | ТРАНСЭЛЕКТРОПРОЕКТ | | |
| Гл.констр. | | Пойченко | | | | | | | |
| Разраб. | | Высоцкая | | | | | | | |

Инв.N подл. | Подпись и дата | Взам.инв.N

Формат А3

| Поз. | Обозначение документа | Наименование | Кол. | Масса, кг |
|---|---|---|---|---|
| 1 | | Балка | | |
| | | Швеллер 10 ГОСТ 8240-89 / С 245 ГОСТ 27772-88 | | |
| | | | | |
| | без чертежа | L=1295 | 2 | 11,12 |
| 2 | 4363-2-107 | Стойка | 2 | |
| 3 | 4363-2-109-02 | Подкос | 1 | |
| 4 | 4363-2-110-02 | Подкос | 1 | |
| 5 | 4363-2-111-03 | Раскос | 1 | |
| 6 | 4363-2-112-03 | Раскос | 1 | |
| 7 | 4363-2-113 | Плита | 1 | |
| 8 | 4363-2-115 | Уголок поперечный | 4 | |
| 9 | 4363-2-118 | Накладка | 8 | |
| 10 | 4363-2-114 | Косынка | 1 | |
| 11 | 4363-2-121-02 | Косынка | 2 | |
| 12 | 4363-2-122-02 | Косынка | 2 | |
| 13 | 4363-2-120-02 | Косынка | 2 | |
| 14 | 4363-2-119-02 | Косынка | 2 | |
| 15 | 4363-2-125 | Ребро | 4 | |
| 16 | 4363-2-126 | Ребро | 4 | |
| 17 | | Распор | | |
| | | Швеллер 10 ГОСТ 8240-89 / С 245 ГОСТ 27772-88 | | |
| | | | | |
| | без чертежа | L=124 | 2 | 1,07 |
| 18 | | Раскос | | |
| | | Уголок 56х56х5 ГОСТ 8509-86 / С 245 ГОСТ 27772-88 | | |
| | | | | |
| | без чертежа | L=620 | 2 | 2,64 |
| | | Масса, кг | 209,7 | |

Взам.инв.N

Подпись и дата

Инв.N подл.

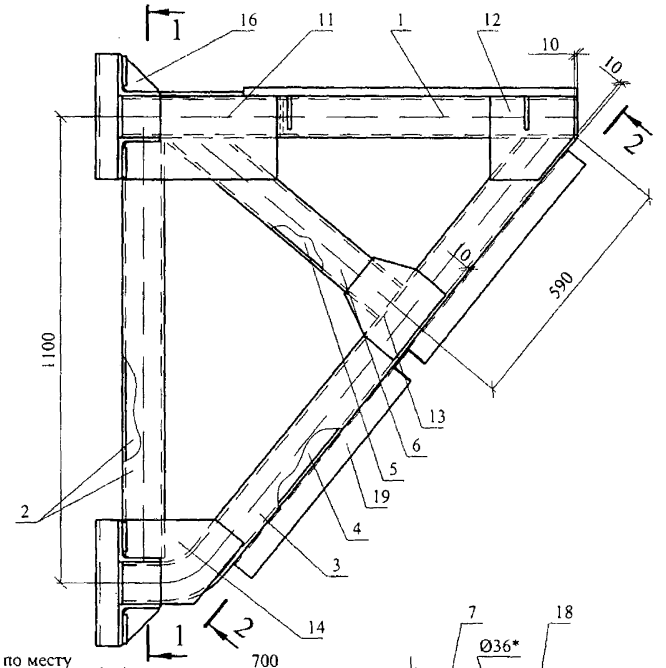


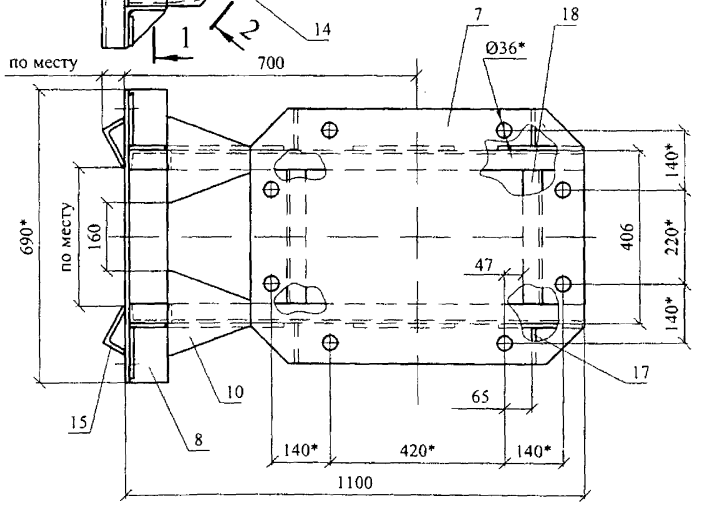


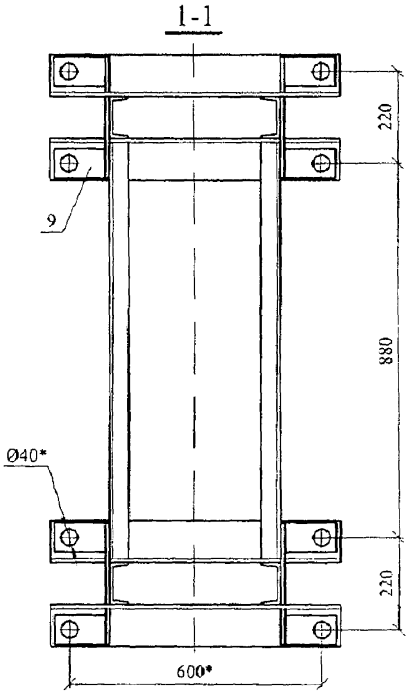


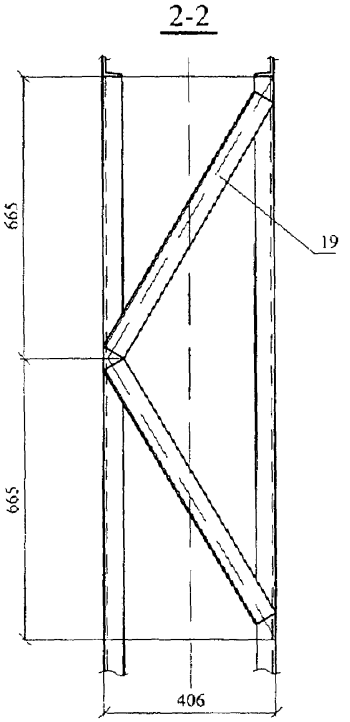


1. Сварка ручная дуговая по ГОСТ 5264-80
2. * Размеры для справок.
3. Спецификацию см. лист 2.

| Изм. | Кол.уч. | Лист | N док. | Подп. | Дата |
|---|---|---|---|---|---|
| Нач.отд. | | Постнова | | | |
| Гл.констр. | | Нойченко | | | |
| Разраб. | | Высоцкая | | | |

4363-2-104

Несущий кронштейн под консольную опору (L= 1100)

| Стадия | Лист | Листов |
|---|---|---|
| Р | 1 | 2 |

ТРАНСЭЛЕКТРОПРОЕКТ

Формат А3

Взам.инв.N | Подпись и дата | Инв.N подл.

| Поз. | Обозначение документа | Наименование | Кол. | Масса, кг |
|---|---|---|---|---|
| 1 | | Балка | | |
| | | Швеллер 10 ГОСТ 8240-89 / С 245 ГОСТ 27772-88 | | |
| | без чертежа | L=1090 | 2 | 9,36 |
| 2 | 4363-2-107 | Стойка | 2 | |
| 3 | 4363-2-109 | Подкос | 1 | |
| 4 | 4363-2-110 | Подкос | 1 | |
| 5 | 4363-2-111 | Раскос | 1 | |
| 6 | 4363-2-112 | Раскос | 1 | |
| 7 | 4363-2-117 | Плита | 1 | |
| 8 | 4363-2-115-01 | Уголок поперечный | 4 | |
| 9 | 4363-2-118 | Накладка | 8 | |
| 10 | 4363-2-123 | Косынка | 2 | |
| 11 | 4363-2-121 | Косынка | 2 | |
| 12 | 4363-2-119 | Косынка | 2 | |
| 13 | 4363-2-120 | Косынка | 2 | |
| 14 | 4363-2-122 | Косынка | 2 | |
| 15 | 4363-2-108 | Упор | 4 | |
| 16 | 4363-2-125 | Ребро | 4 | |
| 17 | 4363-2-126 | Ребро | 4 | |
| 18 | | Распор | | |
| | | Швеллер 10 ГОСТ 8240-89 / С 245 ГОСТ 27772-88 | | |
| | без чертежа | L=314 | 2 | 2,70 |
| 19 | | Раскос | | |
| | | Уголок 56х56х5 ГОСТ 8509-86 / С 245 ГОСТ 27772-88 | | |
| | без чертежа | L=700 | 2 | 2,98 |
| | | Масса, кг | 240,2 | |

Взам.инв.N

Подпись и дата

Инв.N подл.

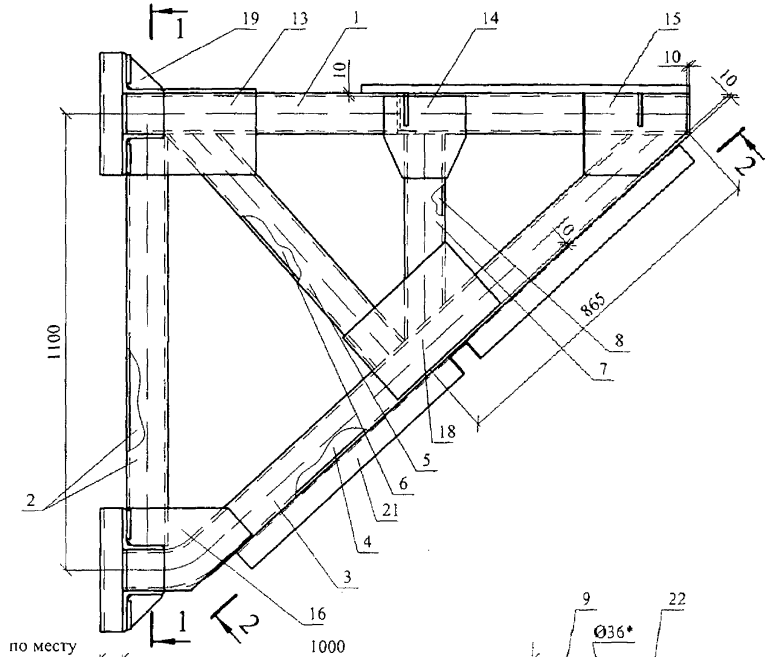


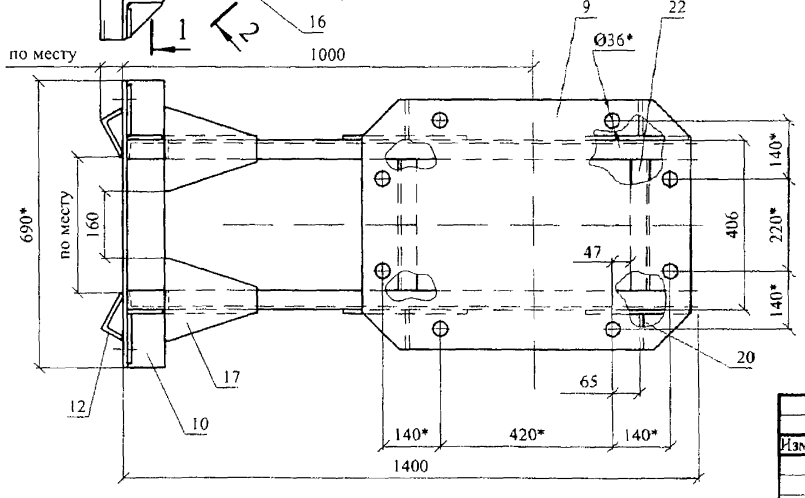


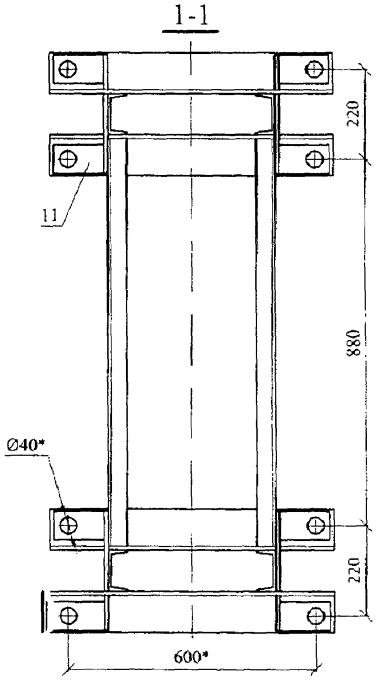


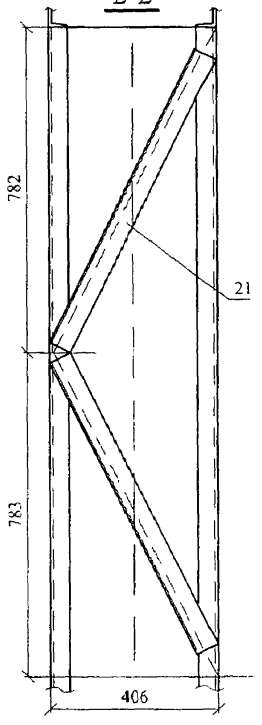


1. Сварка ручная дуговая по ГОСТ 5264-80
2. * Размеры для справок.
3. Спецификацию см. лист 2.

| Изм. | Кол.уч. | Лист | N док. | Подп. | Дата |
|---|---|---|---|---|---|
| Нач.отд. | | Постнова | | | |
| Гл.констр. | | Пойченко | | | |
| Разраб. | | Высоцкая | | | |

# 4363-2-105

Несущий кронштейн под консольную опору (L= 1400)

| Стадия | Лист | Листов |
|---|---|---|
| Р | 1 | 2 |

ТРАНСЭЛЕКТРОПРОЕКТ

Формат А3

Взам.инв.N | Подпись и дата | Инв.N подл.

| Поз. | Обозначение документа | Наименование | Кол. | Масса, кг |
|---|---|---|---|---|
| 1 | | Балка | | |
| | | Швеллер 10 ГОСТ 8240-89 / С 245 ГОСТ 27772-88 | | |
| | | | | |
| | без чертежа | L=1090 | 2 | 9,36 |
| 2 | 4363-2-107 | Стойка | 2 | |
| 3 | 4363-2-109-01 | Подкос | 1 | |
| 4 | 4363-2-110-01 | Подкос | 1 | |
| 5 | 4363-2-111-01 | Раскос | 1 | |
| 6 | 4363-2-112-01 | Раскос | 1 | |
| 7 | 4363-2-111-02 | Раскос | 1 | |
| 8 | 4363-2-112-02 | Раскос | 1 | |
| 9 | 4363-2-117 | Плита | 1 | |
| 10 | 4363-2-115-01 | Уголок поперечный | 4 | |
| 11 | 4363-2-118 | Накладка | 8 | |
| 12 | 4363-2-108 | Упор | 2 | |
| 13 | 4363-2-121-01 | Косынка | 2 | |
| 14 | 4363-2-120-01 | Косынка | 2 | |
| 15 | 4363-2-119-01 | Косынка | 2 | |
| 16 | 4363-2-122-01 | Косынка | 2 | |
| 17 | 4363-2-123-01 | Косынка | 2 | |
| 18 | | Косынка | | |
| | | Лист 10 ГОСТ 199103-74 / С 245 ГОСТ 27772-88 | | |
| | | | | |
| | без чертежа | 200x340 | 2 | 5,30 |
| 19 | 4363-2-125 | Ребро | 4 | |
| 20 | 4363-2-126 | Ребро | 4 | |

| Поз. | Обозначение документа | Наименование | Кол. | Масса, кг |
|---|---|---|---|---|
| 21 | | Раскос | | |
| | | Уголок 56x56x5 ГОСТ 8509-86 / С 245 ГОСТ 27772-88 | | |
| | | | | |
| | без чертежа | L=790 | 2 | 3,36 |
| 22 | | Распор | | |
| | | Швеллер 10 ГОСТ 8240-89 / С 245 ГОСТ 27772-88 | | |
| | | | | |
| | без чертежа | L=314 | 2 | 2,70 |
| | | Масса, кг | 344,7 | |

Взам.инв.N

Подпись и дата

Инв.N подл.

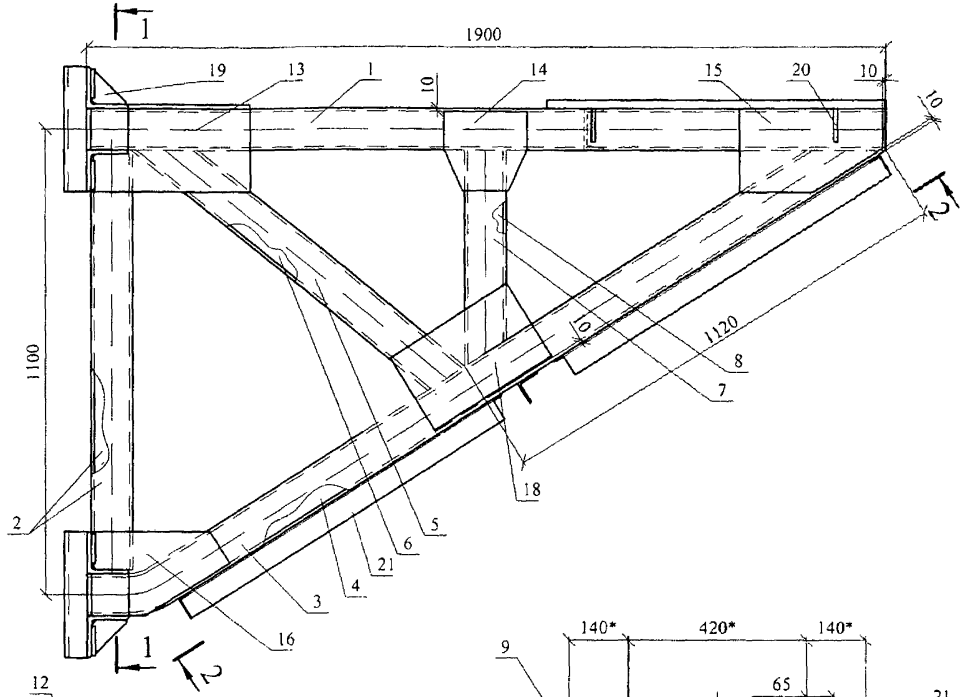


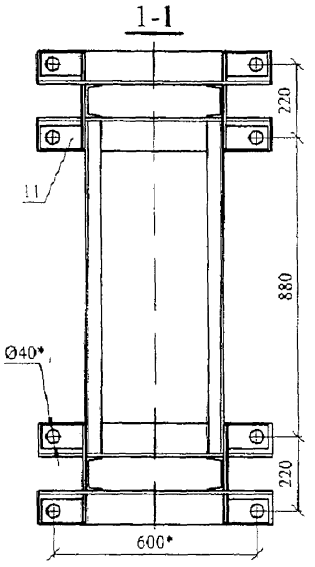


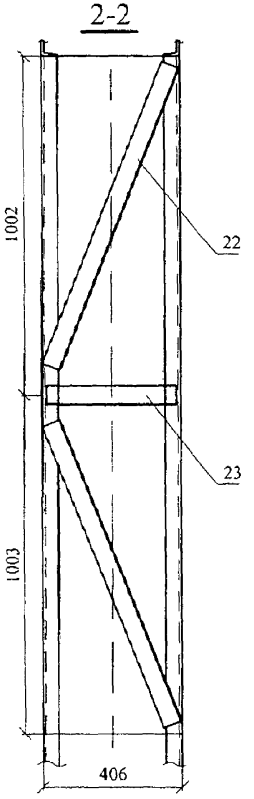


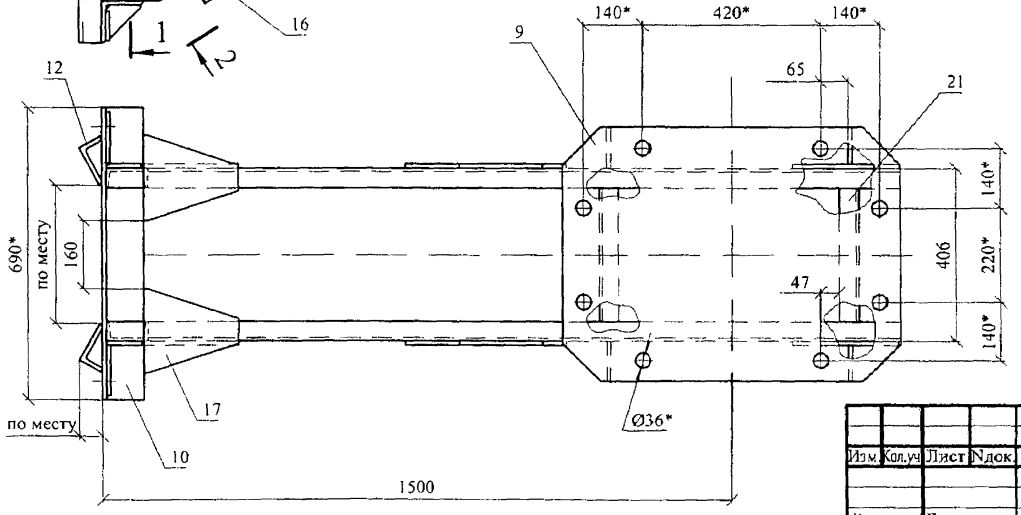


1. Сварка ручная дуговая по ГОСТ 5264-80
2. * Размеры для справок.
3. Спецификацию см. лист 2.

| Изм. | Кол.уч. | Лист | N док. | Подп. | Дата |
|---|---|---|---|---|---|
| Нач.отд. | | Шестакова | | | |
| Гл.констр. | | Лойченко | | | |
| Разраб. | | Высоцкая | | | |

# 4363-2-106

## Несущий кронштейн под консольную опору (L= 1900)

| Стадия | Лист | Листов |
|---|---|---|
| Р | 1 | 2 |

ТРАНСЭЛЕКТРОПРОЕКТ

Формат А3

Взам.инв.N | Подпись и дата | Инв.N подл.

| Поз. | Обозначение документа | Наименование | Кол. | Масса, кг |
|---|---|---|---|---|
| 1 | | Балка | | |
| | | Швеллер 10 ГОСТ 8240-89 / С 245 ГОСТ 27772-88 | | |
| | | | | |
| | без чертежа | L=1890 | 2 | 16,24 |
| 2 | 4363-2-107 | Стойка | 2 | |
| 3 | 4363-2-109-03 | Подкос | 1 | |
| 4 | 4363-2-110-03 | Подкос | 1 | |
| 5 | 4363-2-124 | Раскос | 1 | |
| 6 | 4363-2-124-01 | Раскос | 1 | |
| 7 | 4363-2-111-04 | Раскос | 1 | |
| 8 | 4363-2-112-04 | Раскос | 1 | |
| 9 | 4363-2-117 | Плита | 1 | |
| 10 | 4363-2-115-01 | Уголок поперечный | 4 | |
| 11 | 4363-2-118 | Накладка | 8 | |
| 12 | 4363-2-108 | Упор | 2 | |
| 13 | 4363-2-121-03 | Косынка | 2 | |
| 14 | 4363-2-120-03 | Косынка | 2 | |
| 15 | 4363-2-119-03 | Косынка | 2 | |
| 16 | 4363-2-122-03 | Косынка | 2 | |
| 17 | 4363-2-123-02 | Косынка | 2 | |
| 18 | | Косынка | | |
| | | Лист 10 ГОСТ 199103-74 / С 245 ГОСТ 27772-88 | | |
| | | | | |
| | без чертежа | 200x330 | 2 | 5,15 |
| 19 | 4363-2-125 | Ребро | 4 | |
| 20 | 4363-2-126 | Ребро | 4 | |

| Поз. | Обозначение документа | Наименование | Кол. | Масса, кг |
|---|---|---|---|---|
| 21 | | Распор | | |
| | | Швеллер 10 ГОСТ 8240-89 / С 245 ГОСТ 27772-88 | | |
| | | | | |
| | без чертежа | L=314 | 2 | 2,70 |
| 22 | | Раскос | | |
| | | Уголок 56x56x5 ГОСТ 8509-86 / С 245 ГОСТ 27772-88 | | |
| | | | | |
| | без чертежа | L=960 | 2 | 4,08 |
| 23 | | Распорка | | |
| | | Уголок 56x56x5 ГОСТ 8509-86 / С 245 ГОСТ 27772-88 | | |
| | | | | |
| | без чертежа | L=380 | 2 | 1,62 |
| | | Масса, кг | 299,8 | |

Взам.инв.N

Подпись и дата

Инв.N подл.

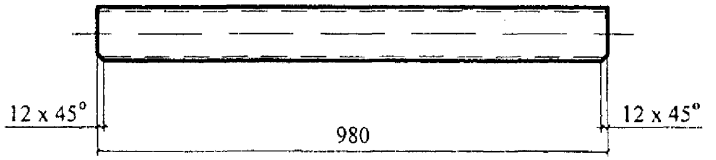


Взам.инв.N | Подпись и дата | Инв.N подл.

| Изм | Кол.уч. | Лист | Nдок. | Подп. | Дата |
|---|---|---|---|---|---|

4363-2-107

Стойка

| Стадия | Масса | Масштаб |
|---|---|---|
| Р | 8,42 | 1:10 |
| Лист | Листов 1 | |

| | | |
|---|---|---|
| Разраб. | Комисаров | |
| Провер. | Постнова | |
| Н.контр. | Гиенко | |

Швеллер 10 ГОСТ 8240-89 / С 245 ГОСТ 27772-88

ТРАНСЭЛЕКТРОПРОЕКТ

Формат А4

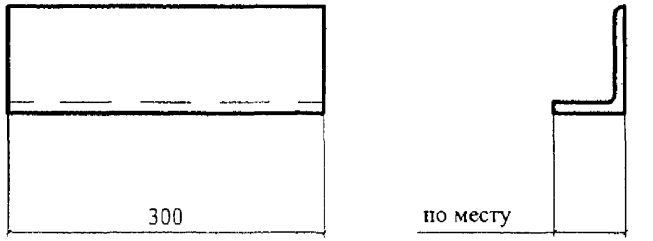


Взам.инв.N | Подпись и дата | Инв.N подл.

| Изм | Кол.уч. | Лист | Nдок. | Подп. | Дата |
|---|---|---|---|---|---|

4363-2-108

Упор

| Стадия | Масса | Масштаб |
|---|---|---|
| Р | | 1:5 |
| Лист | Листов 1 | |

| | | |
|---|---|---|
| Разраб. | Комисаров | |
| Провер. | Постнова | |
| Н.контр. | Гиенко | |

Уголок 100х100х10 ГОСТ 8509-86 / С 245 ГОСТ 27772-88

ТРАНСЭЛЕКТРОПРОЕКТ

Формат А4

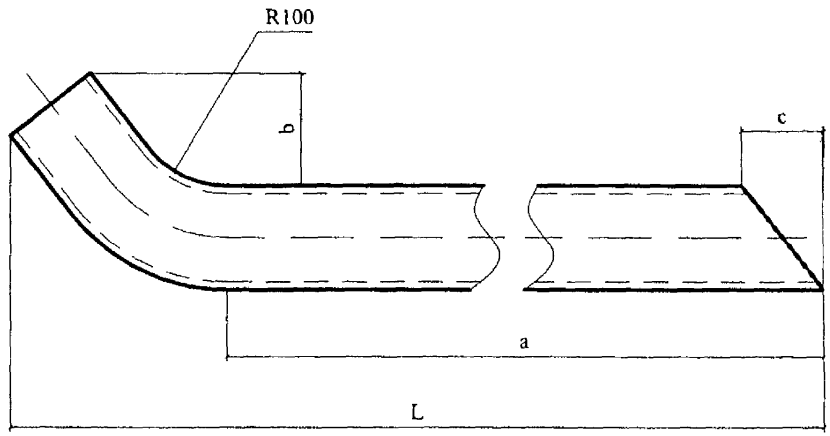


| Обозначение | Размеры, мм | | | | | Масса, кг |
|---|---|---|---|---|---|---|
| | L | a | b | c | $L_{разв.}$ | |
| 4363-2-109 | 1540 | 1330 | 105 | 80 | 1552 | 13,33 |
| -01 | 1765 | 1565 | 90 | 110 | 1781 | 15,30 |
| -02 | 1695 | 1490 | 95 | 100 | 1708 | 14,67 |
| -03 | 2165 | 2005 | 65 | 155 | 2180 | 18,73 |

Взам.инв.N | Подпись и дата | Инв.N подл.

| Изм. | Кол.уч. | Лист | Nдок. | Подп. | Дата |
|---|---|---|---|---|---|
| Разраб. | Комисарон | | | | |
| Провер. | Постнова | | | | |
| Н.контр. | Гиенко | | | | |

4363-2-109

Подкос

| Стадия | Масса | Масштаб |
|---|---|---|
| Р | см. табл. | 1:5 |
| Лист | Листов 1 | |

Швеллер 10 ГОСТ 8240-89 / С 245 ГОСТ 27772-88

ТРАНСЭЛЕКТРОПРОЕКТ

Формат А4

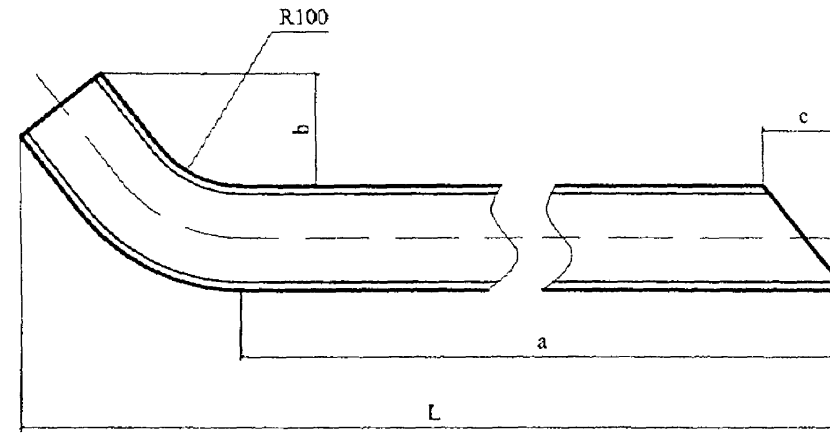


| Обозначение | Размеры, мм | | | | | Масса, кг |
|---|---|---|---|---|---|---|
| | L | a | b | c | $L_{разв.}$ | |
| 4363-2-110 | 1540 | 1330 | 105 | 80 | 1552 | 13,33 |
| -01 | 1765 | 1565 | 90 | 110 | 1781 | 15,30 |
| -02 | 1695 | 1490 | 95 | 100 | 1708 | 14,67 |
| -03 | 2165 | 2005 | 65 | 155 | 2180 | 18,73 |

Взам.инв.N | Подпись и дата | Инв.N подл.

| Изм. | Кол.уч. | Лист | Nдок. | Подп. | Дата |
|---|---|---|---|---|---|
| Разраб. | Комисаров | | | | |
| Провер. | Постнова | | | | |
| Н.контр. | Гиенко | | | | |

4363-2-110

Подкос

| Стадия | Масса | Масштаб |
|---|---|---|
| Р | см. табл. | 1:5 |
| Лист | Листов 1 | |

Швеллер 10 ГОСТ 8240-89 / С 245 ГОСТ 27772-88

ТРАНСЭЛЕКТРОПРОЕКТ

Формат А4

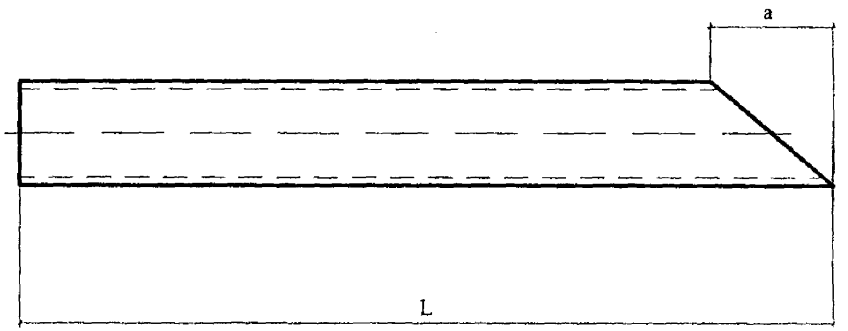


| Обозначение | Размеры, мм | | Масса, кг |
|---|---|---|---|
| | L | a | |
| 4363-2-111 | 670 | 120 | 5,76 |
| -01 | 770 | 90 | 6,61 |
| -02 | 505 | 90 | 4,34 |
| -03 | 740 | 100 | 6,36 |
| -04 | 515 | 65 | 4,42 |

Взам.инв.N | Подпись и дата | Инв.N подл.

| Изм | Кол.уч. | Лист | Nдок. | Подп. | Дата |
|---|---|---|---|---|---|
| Разраб. | | Комисаров | | | |
| Провер. | | Постнова | | | |
| Н.контр. | | Гиенко | | | |

4363-2-111

Раскос

| Стадия | Масса | Масштаб |
|---|---|---|
| Р | см. табл. | 1:5 |
| Лист | Листов 1 | |

Швеллер 10 ГОСТ 8240-89 / С 245 ГОСТ 27772-88

ТРАНСЭЛЕКТРОПРОЕКТ

Формат А4

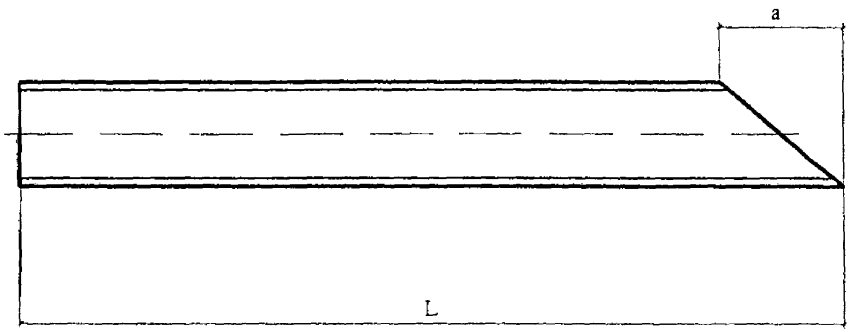


| Обозначение | Размеры, мм | | Масса, кг |
|---|---|---|---|
| | L | a | |
| 4363-2-112 | 670 | 120 | 5,76 |
| -01 | 770 | 90 | 6,61 |
| -02 | 505 | 90 | 4,34 |
| -03 | 740 | 100 | 6,36 |
| -04 | 515 | 65 | 4,42 |

Взам.инв.N | Подпись и дата | Инв.N подл.

| Изм | Кол.уч. | Лист | Nдок. | Подп. | Дата |
|---|---|---|---|---|---|
| Разраб. | | Комисаров | | | |
| Провер. | | Постнова | | | |
| Н.контр. | | Гиенко | | | |

4363-2-112

Раскос

| Стадия | Масса | Масштаб |
|---|---|---|
| Р | см. табл. | 1:5 |
| Лист | Листов 1 | |

Швеллер 10 ГОСТ 8240-89 / С 245 ГОСТ 27772-88

ТРАНСЭЛЕКТРОПРОЕКТ

Формат А4

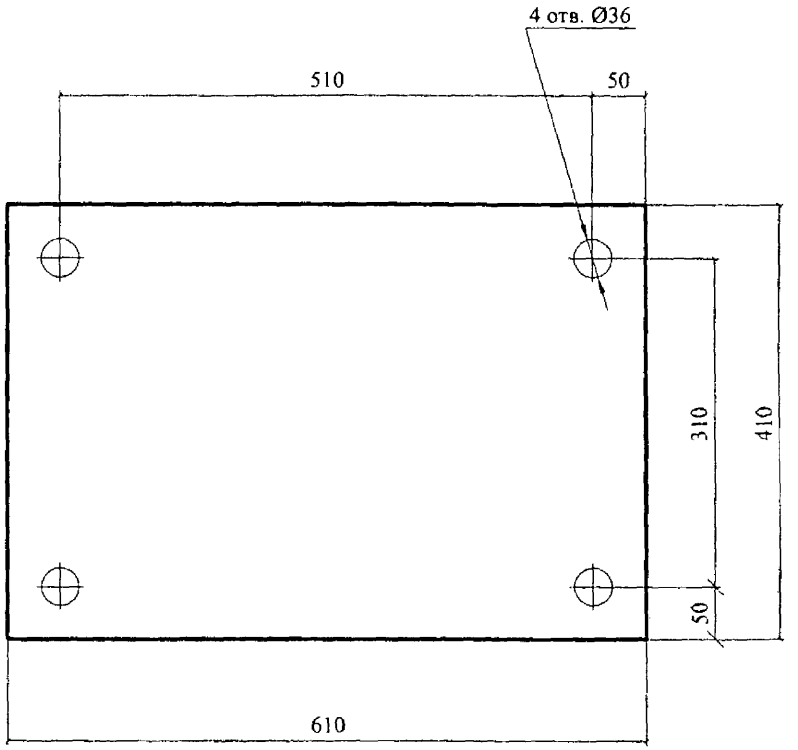


| Изм | Кол.уч. | Лист | Nдок | Подп. | Дата |
|---|---|---|---|---|---|
| Разраб. | Комисаров | | | | |
| Провер. | Постнова | | | | |
| Н.контр. | Гиенко | | | | |

Взам.инв.N | Подпись и дата | Инв.N подл.

# 4363-2-113

## Плита

| Стадия | Масса | Масштаб |
|---|---|---|
| Р | 39,0 | 1:5 |

Лист | Листов 1

Лист 20 ГОСТ 19903-74 / С 245 ГОСТ 27772-88

ТРАНСЭЛЕКТРОПРОЕКТ

Формат А4

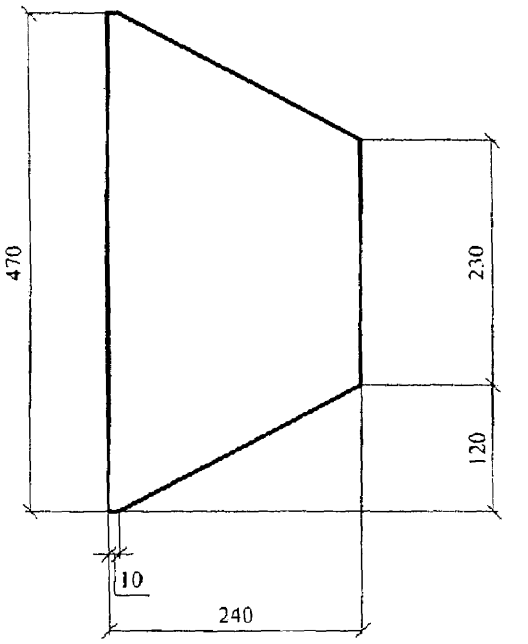


| Изм | Кол.уч. | Лист | Nдок | Подп. | Дата |
|---|---|---|---|---|---|
| Разраб. | Комисаров | | | | |
| Провер. | Постнова | | | | |

Взам.инв.N | Подпись и дата | Инв.N подл.

# 4363-2-114

## Косынка

| Стадия | Масса | Масштаб |
|---|---|---|
| Р | 6,2 | 1:5 |

Лист | Листов 1

Лист [illegible] 03-74 / С 245 ГОСТ 27772-88

ТРАНСЭЛЕКТРОПРОЕКТ

Формат А4

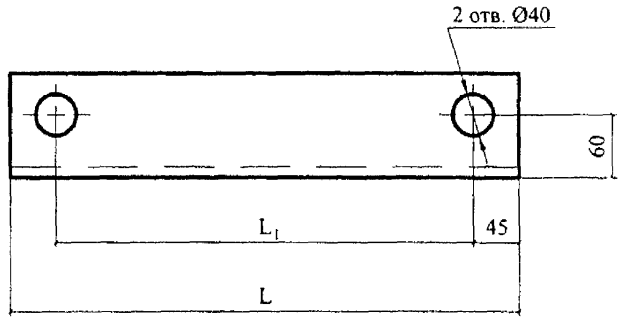


| Обозначение | Размеры, мм | | Масса, кг |
|---|---|---|---|
| | L | $L_1$ | |
| 4363-2-115 | 500 | 410 | 7,55 |
| -01 | 690 | 600 | 10,42 |

Взам.инв.N | Подпись и дата | Инв.N подл.

| Изм | Кол.уч. | Лист | Nдок. | Подп. | Дата |
|---|---|---|---|---|---|

4363-2-115

Уголок поперечный

| Стадия | Масса | Масштаб |
|---|---|---|
| Р | см. табл. | 1:5 |
| Лист | Листов 1 | |

| | |
|---|---|
| Разраб. | Комисаров |
| Провер. | Постнова |
| Н.контр. | Гиенко |

Уголок 100х100х10 ГОСТ 8509-86 / С 245 ГОСТ 27772-88

ТРАНСЭЛЕКТРОПРОЕКТ

Формат А4

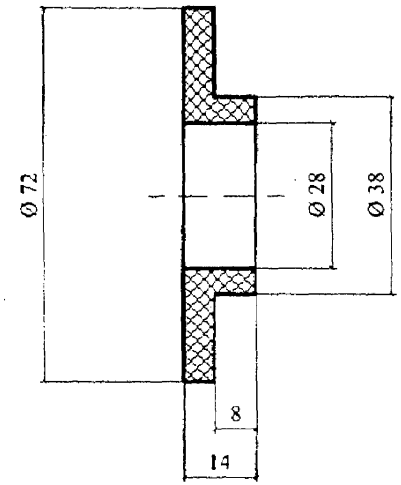


Взам.инв.N | Подпись и дата | Инв.N подл.

| Изм | Кол.уч. | Лист | Nдок. | Подп. | Дата |
|---|---|---|---|---|---|

4363-2-116

Втулка изолирующая

| Стадия | Масса | Масштаб |
|---|---|---|
| Р | | 1:1 |
| Лист | Листов 1 | |

| | |
|---|---|
| Разраб. | Комисаров |
| Провер. | Постнова |
| Н.контр. | Гиенко |

АГ - 4С ГОСТ 20437-89

ТРАНСЭЛЕКТРОПРОЕКТ

Формат А4

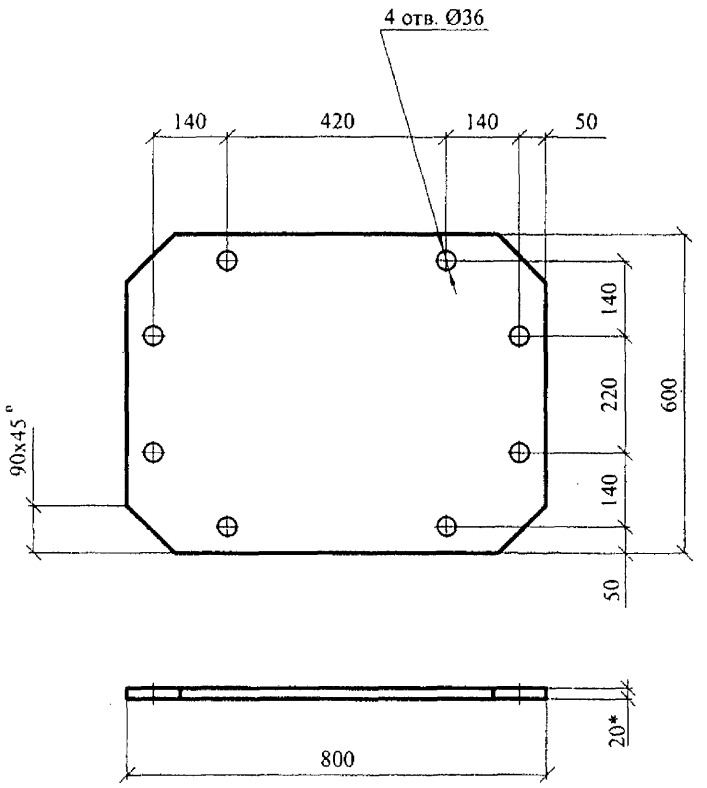


* Размер для справок.

| Изм | Кол.уч. | Лист | N док. | Подп. | Дата |
|---|---|---|---|---|---|
| Разраб. | | Комисаров | | | |
| Провер. | | Постнова | | | |
| Н.контр. | | Гиенко | | | |

# 4363-2-117

## Плита

| Стадия | Масса | Масштаб |
|---|---|---|
| Р | 75,0 | 1:10 |
| Лист | Листов 1 | |

Лист 20 ГОСТ 19903-74 / С 245 ГОСТ 27772-88

ТРАНСЭЛЕКТРОПРОЕКТ

Формат А4

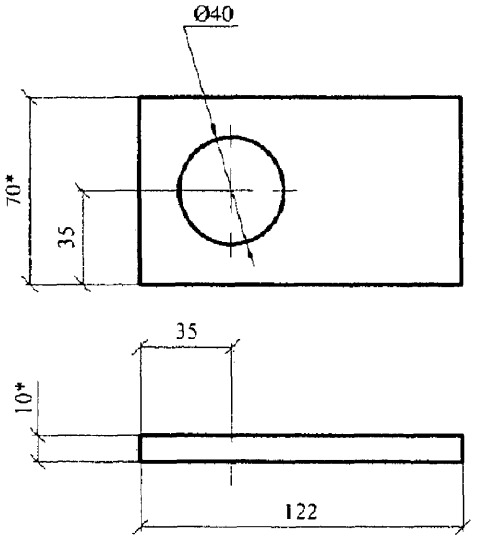


* Размеры для справок.

| Изм | Кол.уч. | Лист | N док. | Подп. | Дата |
|---|---|---|---|---|---|
| Разраб. | | Комисаров | | | |
| Провер. | | Постнова | | | |
| Н.контр. | | Гиенко | | | |

# 4363-2-118

## Накладка

| Стадия | Масса | Масштаб |
|---|---|---|
| Р | 0,67 | 1:2 |
| Лист | Листов 1 | |

Лист 20 ГОСТ 19903-74 / С 245 ГОСТ 27772-88

ТРАНСЭЛЕКТРОПРОЕКТ

Формат А4

Взам.инв.N | Подпись и дата | Инв.N подл.

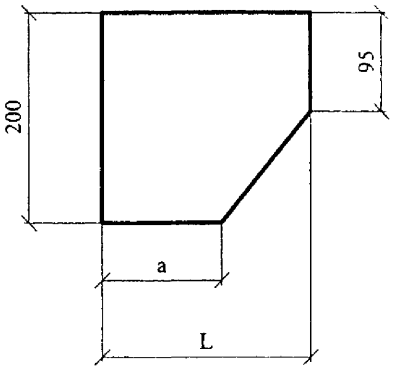


| Обозначение | Размеры, мм | | Масса, кг |
|---|---|---|---|
| | a | L | |
| 4363-2-119 | 115 | 200 | 2,77 |
| -01 | 135 | 250 | 3,43 |
| -02 | 130 | 235 | 3,24 |
| -03 | 165 | 375 | 4,99 |

Взам.инв.N | Подпись и дата | Инв.N подл.

| Изм | Кол.уч. | Лист | Nдок. | Подп. | Дата |
|---|---|---|---|---|---|
| Разраб. | | Комисаров | | | |
| Провер. | | Постнова | | | |
| Н.контр. | | Гиенко | | | |

4363-2-119

Косынка

| Стадия | Масса | Масштаб |
|---|---|---|
| Р | см. табл. | 1:5 |
| Лист | Листов 1 | |

Лист 10 ГОСТ 19903-74 / С 245 ГОСТ 27772-88

ТРАНСЭЛЕКТРОПРОЕКТ

Формат А4

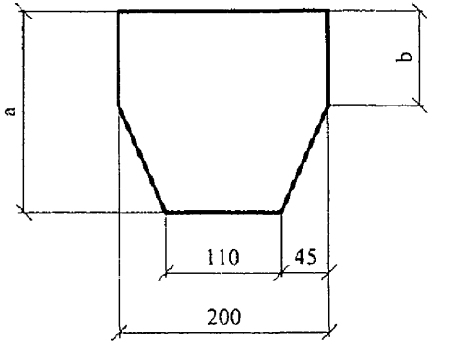


| Обозначение | Размеры, мм | | Масса, кг |
|---|---|---|---|
| | a | b | |
| 4363-2-120 | 190 | 90 | 2,61 |
| -01 | 200 | 100 | 2,77 |
| -02 | 190 | 90 | 2,61 |
| -03 | 190 | 90 | 2,61 |

Взам.инв.N | Подпись и дата | Инв.N подл.

| Изм | Кол.уч. | Лист | Nдок. | Подп. | Дата |
|---|---|---|---|---|---|
| Разраб. | | Комисаров | | | |
| Провер. | | Постнова | | | |
| Н.контр. | | Гиенко | | | |

4363-2-120

Косынка

| Стадия | Масса | Масштаб |
|---|---|---|
| Р | см. табл. | 1:5 |
| Лист | Листов 1 | |

Лист 20 ГОСТ 19903-74 / С 245 ГОСТ 27772-88

ТРАНСЭЛЕКТРОПРОЕКТ

Формат А4

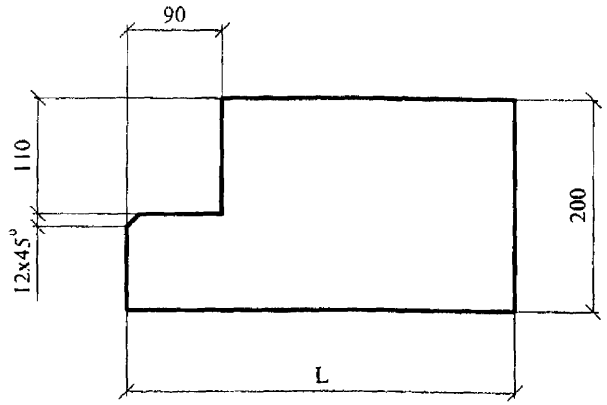


| Обозначение | L | Масса, кг |
|---|---|---|
| 4363-2-121 | 370 | 5,00 |
| -01 | 315 | 4,14 |
| -02 | 330 | 4,40 |
| -03 | 380 | 5,20 |

| Изм | Кол.уч. | Лист | Nдок. | Подп. | Дата |
|---|---|---|---|---|---|
| Разраб. | | Комисаров | | | |
| Провер. | | Постнова | | | |
| Н.контр. | | Гиенко | | | |

4363-2-121

Косынка

| Стадия | Масса | Масштаб |
|---|---|---|
| Р | см. табл. | 1:5 |
| Лист | Листов 1 | |

Лист 10 ГОСТ 19903-74 / С 245 ГОСТ 27772-88

ТРАНСЭЛЕКТРОПРОЕКТ

Формат А4

Взам.инв.N | Подпись и дата | Инв.N подл.

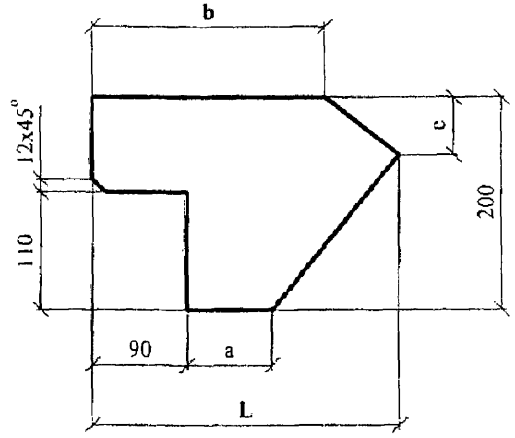


| Обозначение | Размеры, мм | | | | Масса, кг |
|---|---|---|---|---|---|
| | a | b | c | L | |
| 4363-2-122 | 80 | 220 | 55 | 290 | 2,92 |
| -01 | 65 | 245 | 65 | 305 | 3,04 |
| -02 | 70 | 235 | 65 | 300 | 3,00 |
| -03 | 40 | 280 | 75 | 330 | 3,30 |

| Изм | Кол.уч. | Лист | Nдок. | Подп. | Дата |
|---|---|---|---|---|---|
| Разраб. | | Комисаров | | | |
| Провер. | | Постнова | | | |
| Н.контр. | | Гиенко | | | |

4363-2-122

Косынка

| Стадия | Масса | Масштаб |
|---|---|---|
| Р | см. табл. | 1:5 |
| Лист | Листов 1 | |

Лист 10 ГОСТ 19903-74 / С 245 ГОСТ 27772-88

ТРАНСЭЛЕКТРОПРОЕКТ

Формат А4

Взам.инв.N | Подпись и дата | Инв.N подл.

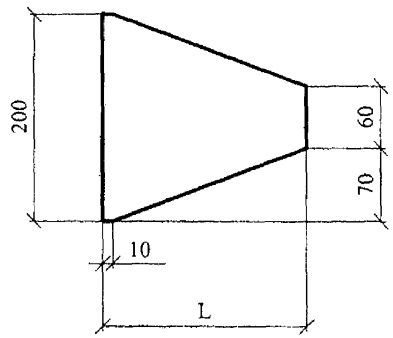


| Обозначение | L | Масса, кг |
|---|---|---|
| 4363-2-123 | 200 | 2,0 |
| -01 | 225 | 2,3 |
| -02 | 290 | 2,9 |

Взам.инв.N | Подпись и дата | Инв.N подл.

| Изм | Кол.уч. | Лист | Nдок. | Подп. | Дата |
|---|---|---|---|---|---|
| Разраб. | | Комисаров | | | |
| Провер. | | Постнова | | | |
| Н.контр. | | Гиенко | | | |

4363-2-123

Косынка

| Стадия | Масса | Масштаб |
|---|---|---|
| Р | см. табл. | 1:5 |
| Лист | Листов 1 | |

Лист 10 ГОСТ 19903-74 / С 245 ГОСТ 27772-88

ТРАНСЭЛЕКТРОПРОЕКТ

Формат А4

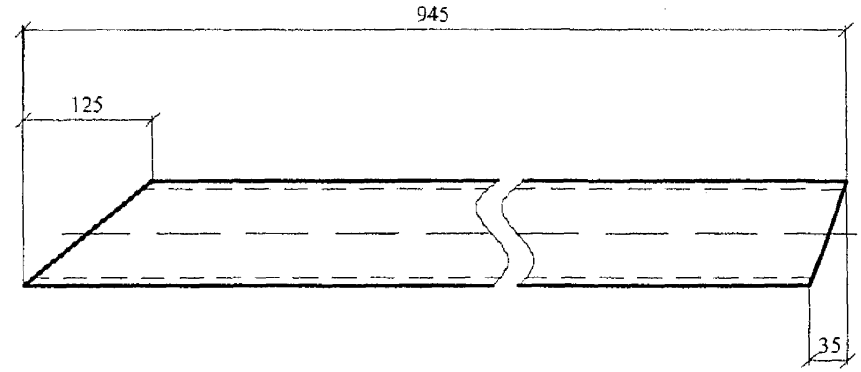


-01 - зеркальное отражение.
Остальное - см.



Взам.инв.N | Подпись и дата | Инв.N подл.

| Изм | Кол.уч. | Лист | Nдок. | Подп. | Дата |
|---|---|---|---|---|---|
| Разраб. | | Комисаров | | | |
| Провер. | | Постнова | | | |
| Н.контр. | | Гиенко | | | |

4363-2-124

Раскос

| Стадия | Масса | Масштаб |
|---|---|---|
| Р | 8,12 | 1:5 |
| Лист | Листов 1 | |

Швеллер 10 ГОСТ 8240-89 / С 245 ГОСТ 27772-88

ТРАНСЭЛЕКТРОПРОЕКТ

Формат А4

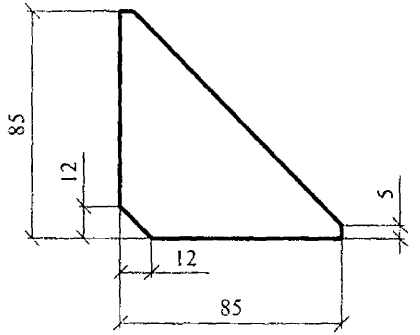


| Взам.инв.N | Подпись и дата | Инв.N подл. |
|---|---|---|

| Изм | Кол.уч. | Лист | Nдок | Подп. | Дата |
|---|---|---|---|---|---|
| Разраб. | | Комисаров | | | |
| Провер. | | Постнова | | | |
| Н.контр. | | Гиенко | | | |

4363-2-125

Ребро

| Стадия | Масса | Масштаб |
|---|---|---|
| Р | 0,30 | 1:2 |
| Лист | Листов 1 | |

Лист 10 ГОСТ 19903-74 / С 245 ГОСТ 27772-88

ТРАНСЭЛЕКТРОПРОЕКТ

Формат А4

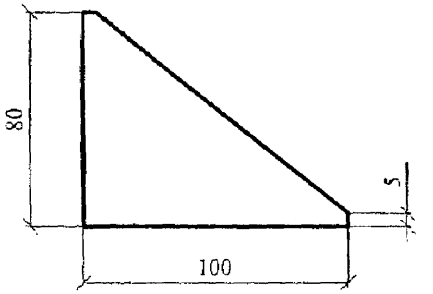


| Взам.инв.N | Подпись и дата | Инв.N подл. |
|---|---|---|

| Изм | Кол.уч. | Лист | Nдок | Подп. | Дата |
|---|---|---|---|---|---|
| Разраб. | | Комисаров | | | |
| Провер. | | Постнова | | | |
| Н.контр. | | Гиенко | | | |

4363-2-126

Ребро

| Стадия | Масса | Масштаб |
|---|---|---|
| Р | 0,30 | 1:2 |
| Лист | Листов 1 | |

Лист 10 ГОСТ 19903-74 / С 245 ГОСТ 27772-88

ТРАНСЭЛЕКТРОПРОЕКТ

Формат А4

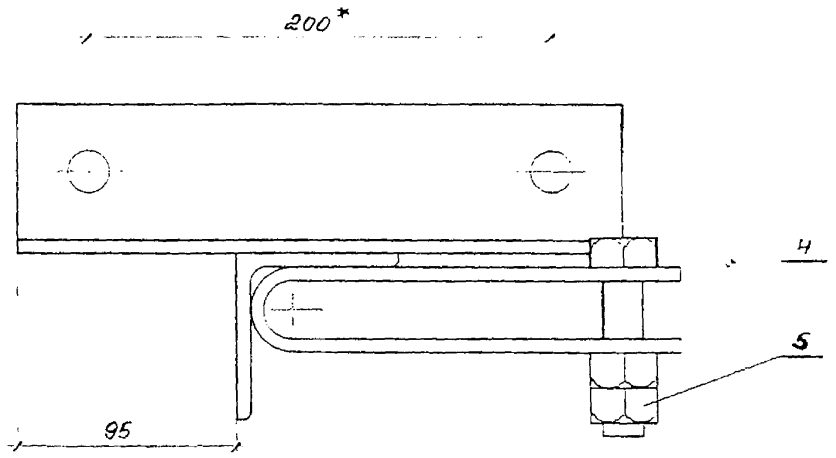


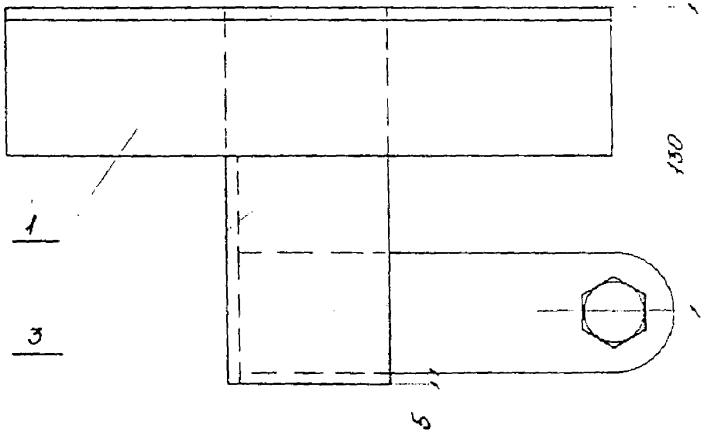


2

| Поз | Наименование | Кол. | Обозначение |
|---|---|---|---|
| 1 | Упор | 1 | 4363-2-64 |
| 2 | Петля | 1 | 4363-2-129 |
| 3 | Уголок | | |
| | Уголок 70×70×5 ГОСТ 8509-93 / С245 ГОСТ 27772-88 | | |
| | $\ell$ = 160 мм; 0,86 кг | | |
| 4 | Болт М18×65 ГОСТ 7798-70 | 1 | |
| 5 | Гайка М18 ГОСТ 5915-70 | 2 | |

1. Сварка ручная дуговая по ГОСТ 5264-80.
2. * Размер для справок.
3. Масса кронштейна - 3,13 кг.

| | | | |
|---|---|---|---|
| Инв. № подл. | Подпись и дата | Взам. инв. № | |

| | | | | | |
|---|---|---|---|---|---|
| | | | | 4363-2-127 | |
| | | | | Кронштейн анкеровки троса в тоннеле | Стадия: Р; Лист; Листов: 1 |
| Разраб. | Емельянова | | 10.95 | | Тяжэлектропроект |
| Пров. | Постнова | | | | |
| Н.контр. | Гиенко | | 12.95 | | |

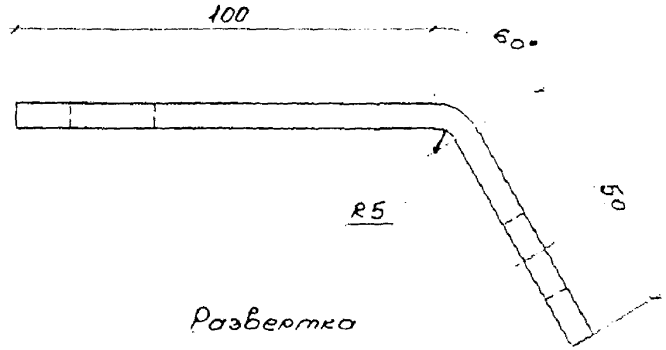


Развертка

2отв. Ф18

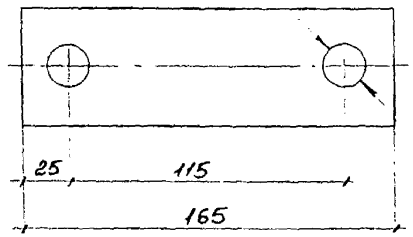


| | | | | | |
|---|---|---|---|---|---|
| | | | | 4363-2-128 | |
| Разраб. | Емельянов | | 10.95 | Скоба крепления заземления | Стадия: Р; Масса: 0,39; Масштаб: 1:1; Лист; Листов 1 |
| Пров. | Пастнова | | | Полоса 6×50 Гост 103-76 Ст3пс5 Гост 535-88 | Трансэлектропроект |
| Н.контр. | Гиенко | | 12.95 | | |

Инв. № подл. | Подпись и дата | Взам. инв. №

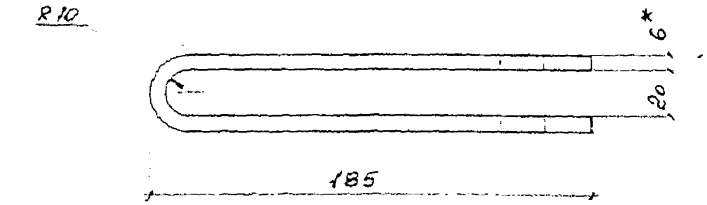


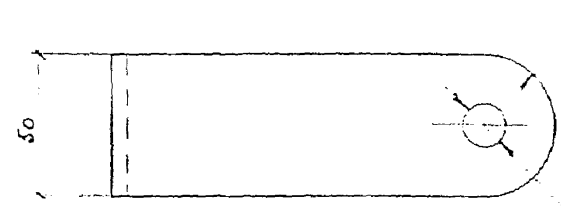


2.* Размеры для справок.

3. Развернутая длина = 380 мм

| | | | | | |
|---|---|---|---|---|---|
| | | | | 4363-2-129 | |
| Разраб. | Емельянова | | 10.95 | Петля | Стадия: Р; Масса: 0,9; Масштаб: 1:2; Лист; Листов 1 |
| Пров. | Пастнова | | | Полоса 6×50 Гост 103-76 Ст3пс5 Гост 535-88 | Трансэлектропроект |
| Н.контр. | ГИЕНКО | | 12.95 | | |

Инв. № подл. | Подпись и дата | Взам. инв. №

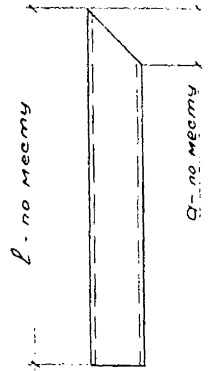


| | | | | | | |
|---|---|---|---|---|---|---|
| | | | | 4363-2-130 | | |
| | | | | Стойка | Стадия: Р | Масса: – | Масштаб: 1:5 |
| | | | | | Лист | Листов 1 |
| Разраб. | Емельянова | | 10.95 | Швеллер 6,5 ГОСТ 8240-89 | Трансэлектропроект | |
| Пров. | Постнова | | | С245 ГОСТ 27772-88 | | |
| Н.контр. | Гиенко | | 12.95 | | | |

Инв.№ подл. | Подпись и дата | Взам.инв.№

Формат А4

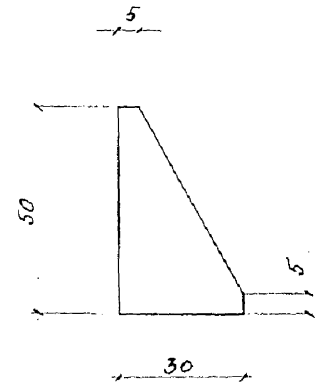


| | | | | | | |
|---|---|---|---|---|---|---|
| | | | | 4363-2-131 | | |
| | | | | Ребро | Стадия: Р | Масса: 0,04 | Масштаб: 1:1 |
| | | | | | Лист | Листов 1 |
| Разраб. | Емельянова | | 10.95 | Лист 5 ГОСТ 19903-74 | Трансэлектропроект | |
| Пров. | Постнова | | | С245 ГОСТ 27772-88 | | |
| Н.контр. | Гиенко | | 12.95 | | | |

Инв.№ подл. | Подпись и дата | Взам.инв.№

Формат А4

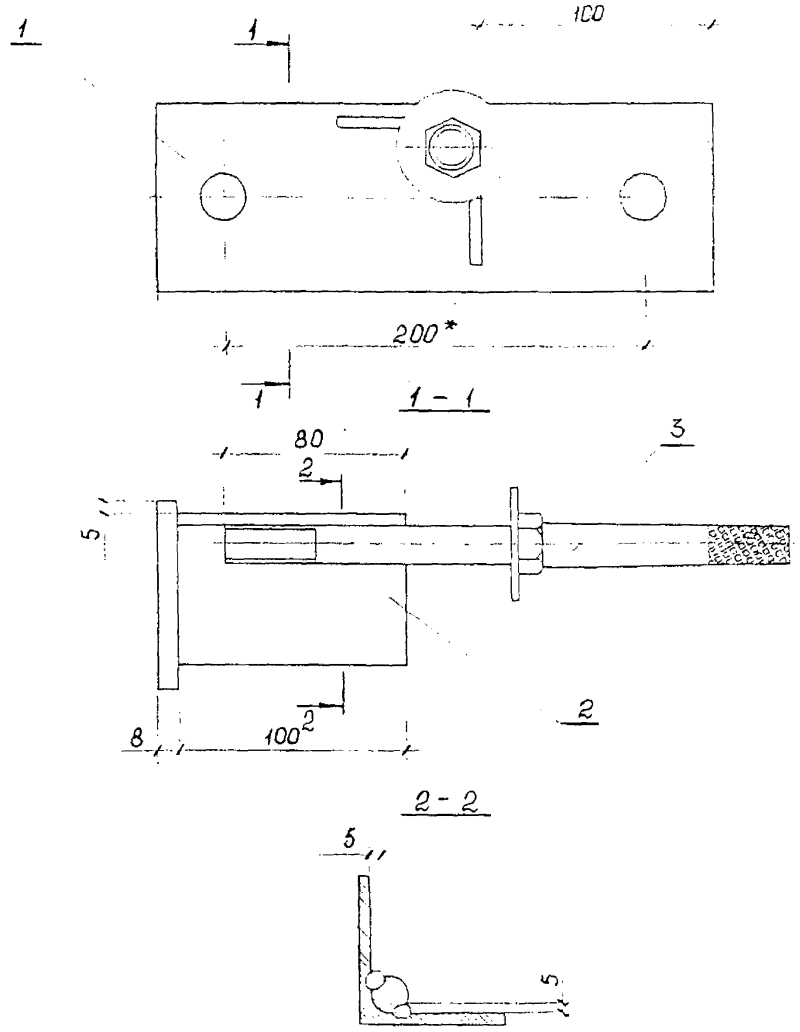


| Поз | Наименование | Кол. | Обозначение документа |
|---|---|---|---|
| 1 | Основание | 1 | 4363-2-143 |
| 2 | Уголок | | |
| | Уголок 63×63×5 ГОСТ 8509-86 / С 245 ГОСТ 27772-88 | | |
| | $\ell$ = 100 ; 0,48 кг | 1 | без чертежа |
| 3 | Шпырь Ш-16-125 | 1 | |
| | Масса кронштейна, кг | 2,34 | |

1.* Размер для справок.

2. Сварка ручная дуговая.

| | | | | | |
|---|---|---|---|---|---|
| | | | | 4363-2-132 | |
| | | | | Кронштейн крепления волновода в тоннеле | Стадия: Р; Лист: ; Листов: 1 |
| Разраб. | Рогова | | 11.95 | | Трансэлектропроект |
| Провер. | Ефельянова | | | | |
| Н. контр. | Гиенко | | 12.95 | | |

Инв. № подл. | Подп. и дата | Взам. инв. №

Копировал

Формат А3

1-1

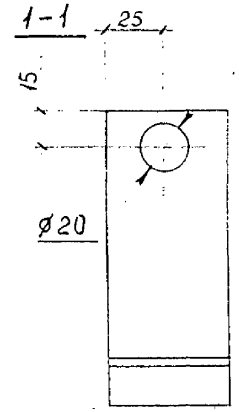


| Поз | Наименование | Кол. | Обозначение документа |
|---|---|---|---|
| 1 | Полоз отбойника | | |
| | Полоса $\frac{4\times50\ ГОСТ\ 103-76}{Ст3пс5\ ГОСТ\ 535-88}$ | | |
| | $\ell_р$= 435 ; 0,62 кг | 1 | без чертежа |
| 2 | Стойка | | |
| | Полоса $\frac{4\times50\ ГОСТ\ 103-76}{Ст3пс5\ ГОСТ\ 535-88}$ | | |
| | $\ell$ = 115 ; 0,18 кг | 2 | без чертежа |
| | Масса отбойника, кг | 0,98 | |

2

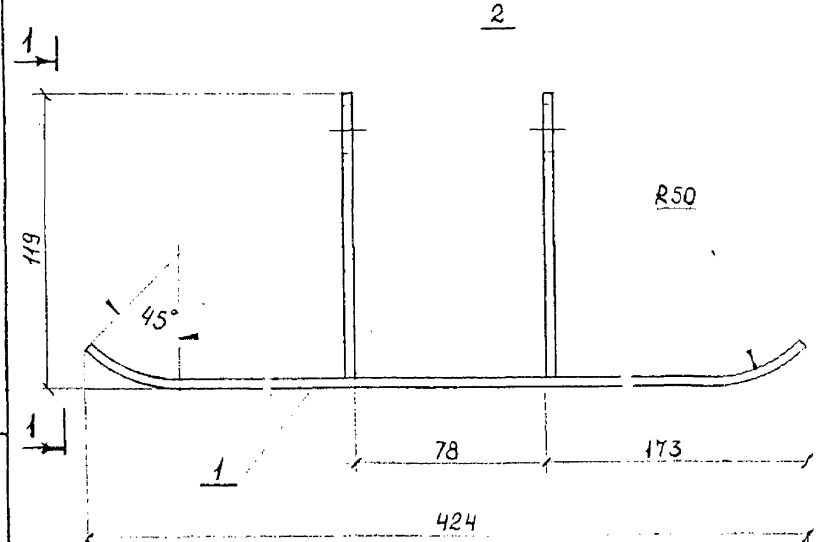


Сварка ручная дуговая по ГОСТ 5264-80

| | | | | | |
|---|---|---|---|---|---|
| | | | | 4363-2-134 | |
| | | | | Отбойник | Стадия: Р; Лист: ; Листов: 1 |
| Разраб. | Рогова | | 11.95 | | ТРАНСЭЛЕКТРОПРОЕКТ |
| Провер. | Постнова | | | | |
| Н. контр. | Гиенко | | 12.95 | | |

Взам. инв. №
Подп. и дата
Инв. № подл.

Формат А4

| Поз | Наименование | Кол. | Обозначение документа |
|---|---|---|---|
| 1 | Полоз отбойника | | |
| | Полоса $\frac{4\times50\ ГОСТ\ 103-76}{Ст3пс5\ ГОСТ\ 535-88}$ | | |
| | $\ell_р$= 1276 ; 1,97 кг | 1 | без чертежа |
| 2 | Скоба отбойника | 1 | 4363-2-138 |
| | Масса отбойника, кг | 3,99 | |

2

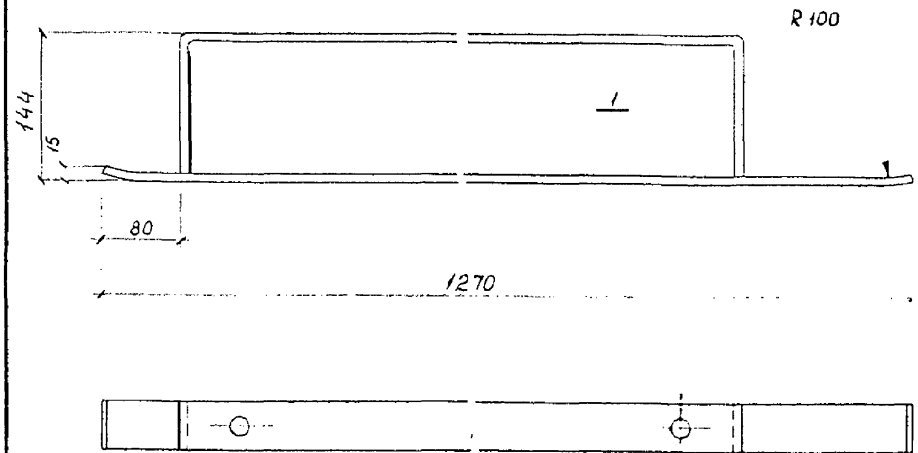


Сварка ручная дуговая по ГОСТ 5264-80

| | | | | | |
|---|---|---|---|---|---|
| | | | | 4363-2-133 | |
| | | | | Отбойник | Стадия: Р; Лист: ; Листов: 1 |
| Разраб. | Рогова | | 11.95 | | ТРАНСЭЛЕКТРОПРОЕКТ |
| Провер. | Постнова | | | | |
| Н. контр. | Гиенко | | 12.95 | | |

Взам. инв. №
Подп. и дата
Инв. № подл.

Формат А4

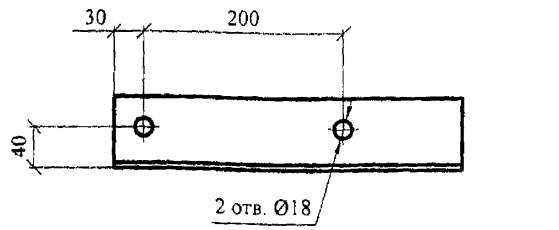


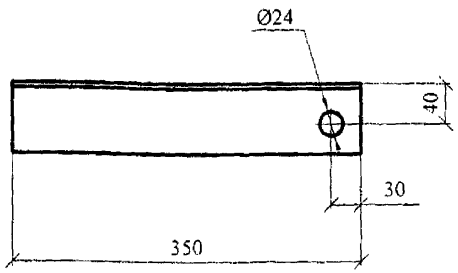


| Изм | Кол.уч. | Лист | Nдок. | Подп. | Дата |
|---|---|---|---|---|---|
| Разраб. | Комисаров | | | | |
| Провер. | Постнова | | | | |
| Н.контр. | Гиенко | | | | |

# 4363-2-135

## Кронштейн анкеровки троса

| Стадия | Масса | Масштаб |
|---|---|---|
| Р | 1,78 | 1:5 |
| Лист | Листов 1 | |

Уголок 70х70х5 ГОСТ 8509-86 / С 235 ГОСТ 27772-88

ТРАНСЭЛЕКТРОПРОЕКТ

Формат А4

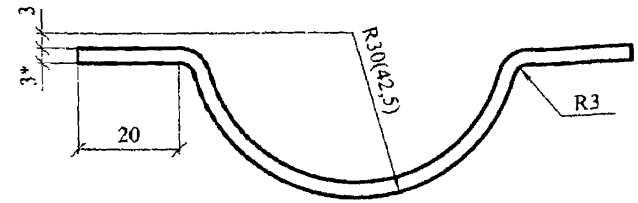


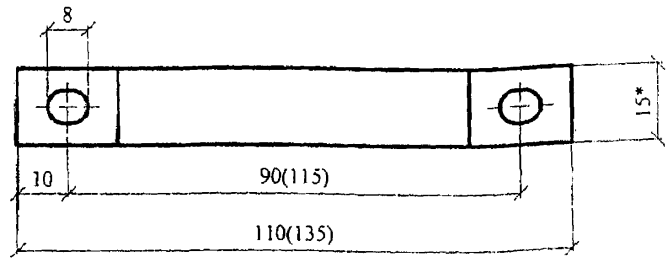


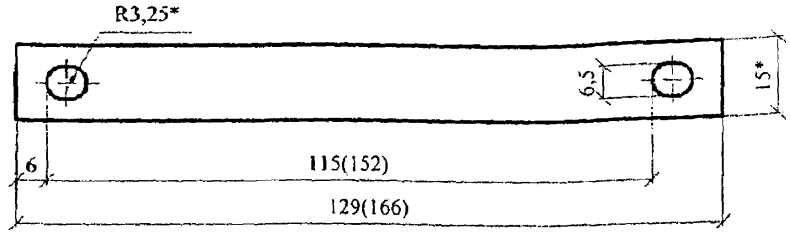


| Обозначение | Масса, кг |
|---|---|
| 4363-2-136 | 0,04 |
| -01 | 0,05 |

1. Размеры в скобках даны для детали 4363-2-145-01.
2. * Размеры для справок.

| Изм | Кол.уч. | Лист | Nдок. | Подп. | Дата |
|---|---|---|---|---|---|
| Разраб. | Комисаров | | | | |
| Провер. | Постнова | | | | |
| Н.контр. | Гиенко | | | | |

# 4363-2-136

## Полухомут

| Стадия | Масса | Масштаб |
|---|---|---|
| Р | см. табл. | 1:1 |
| Лист | Листов 1 | |

Лента 3х15 ГОСТ 6009-74 / Ст 3кп2-1 ГОСТ 535-88

ТРАНСЭЛЕКТРОПРОЕКТ

Формат А4

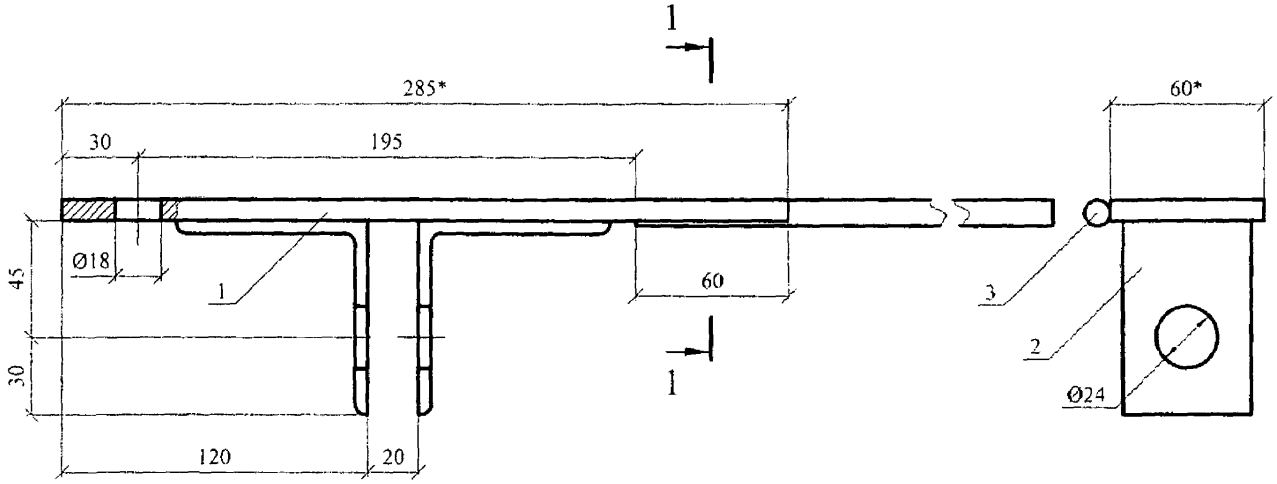


1-1

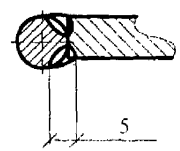


| Поз. | Наименование | Кол. | Масса |
|---|---|---|---|
| 1 | Пластина | | |
| | Полоса $\frac{8\text{x}60\ \text{ГОСТ}\ 103\text{-}76}{\text{Ст3пс5 ГОСТ 535-88}}$ | | |
| | Пластина | 1 | 1,07 |
| 2 | Ушко | | |
| | Уголок $\frac{75\text{x}705\text{x}5\ \text{ГОСТ}\ 8509\text{-}86}{\text{С 235 ГОСТ 27772-88}}$ | | |
| | Пластина | 2 | 0,29 |
| 3 | Пруток заземления | | |
| | Круг $\frac{10\ \text{ГОСТ}\ 2590\text{-}88}{\text{Ст3пс5 ГОСТ 535-88}}$ | | |
| | Пластина | 1 | 0,16 |

1. Сварка ручная дуговая по ГОСТ 5264-80
2. Масса подвеса 1,81 кг.
3. * Размеры для справок.

Взам.инв.N | Подпись и дата | Инв.N подл.

| Изм. | Кол.уч. | Лист | Nдок. | Подп. | Дата |
|---|---|---|---|---|---|
| Нач.отд. | | Постнова | | | |
| Гл.констр. | | Пойченко | | | |
| Разраб. | | Высоцкая | | | |

4363-2-137

Подвес

| Стадия | Лист | Листов |
|---|---|---|
| Р | 1 | 1 |

ТРАНСЭЛЕКТРОПРОЕКТ

Формат А3

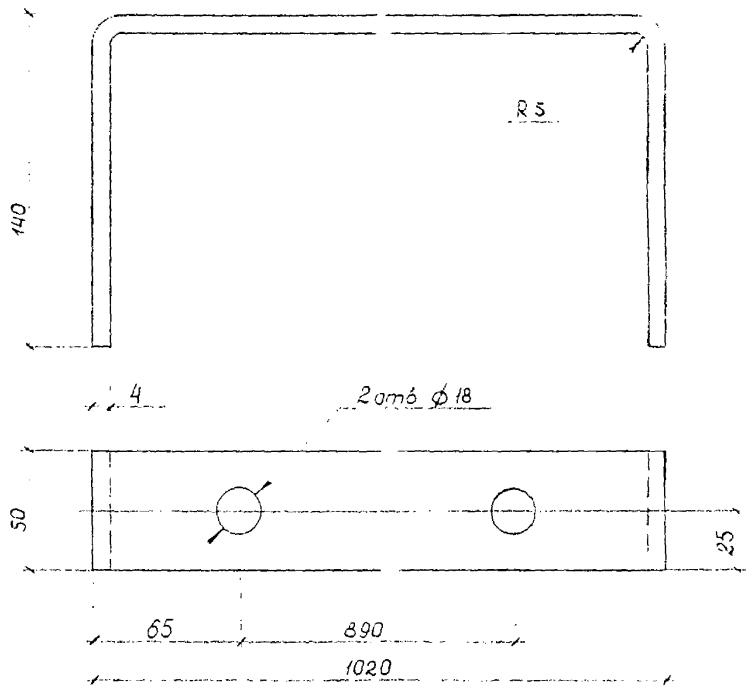


Развернутая длина 1284 мм.

| | | | | | | | |
|---|---|---|---|---|---|---|---|
| | | | | 4363-2-138 | | | |
| | | | | Скоба отбойника | Стадия: Р | Масса: 2,02 | Масштаб: 1:2 |
| | | | | | Лист | Листов 1 | |
| Разраб. | Рогова | | 10.95 | Полоса 4×50 ГОСТ 103-76 / Ст3пс5 ГОСТ 535-88 | Трансэлектропроект | | |
| Провер. | Постнова | | | | | | |
| Н.контр. | Гиенко | | 12.95 | | | | |

Подл. и дата | Взам. инв. №

Инв. № подл.

Формат А4

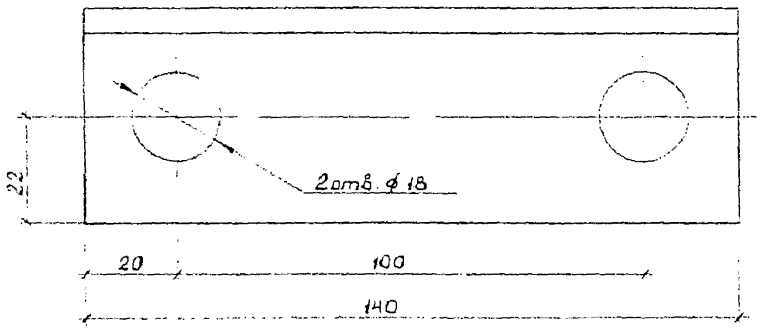


| | | | | | | | |
|---|---|---|---|---|---|---|---|
| | | | | 4363-2-139 | | | |
| | | | | Стяжка | Стадия: Р | Масса: 0,51 | Масштаб: 1:1 |
| | | | | | Лист | Листов 1 | |
| Разраб. | Рогова | | 10.95 | Уголок 45×45×5 ГОСТ 8509-86 / С245 ГОСТ 27772-88 | Трансэлектропроект | | |
| Провер. | Постнова | | | | | | |
| Н.контр. | Гиенко | | 12.95 | | | | |

Подл. и дата | Взам. инв. №

Инв. № подл.

Формат А4

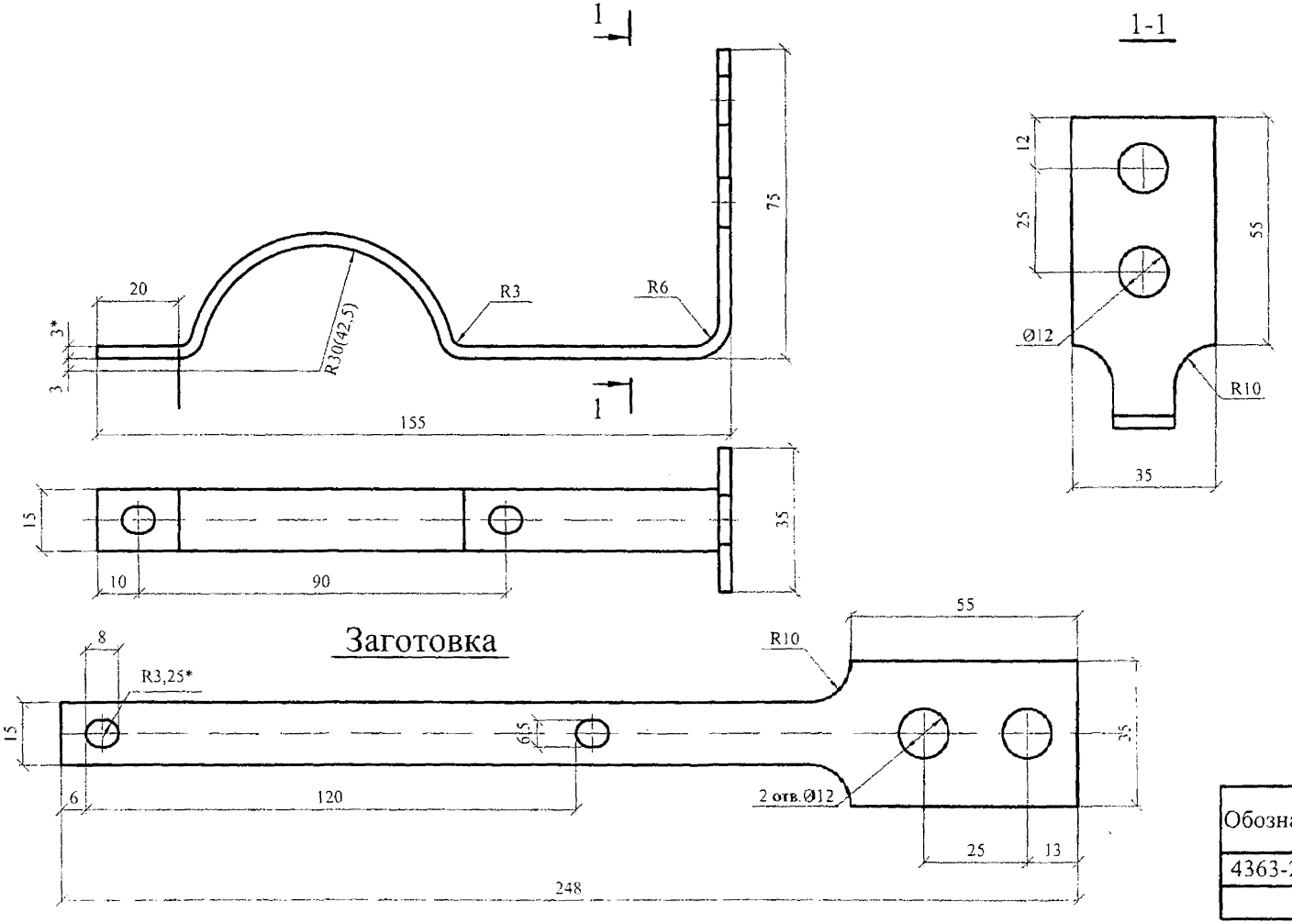


| Обозначение | Масса, кг |
|---|---|
| 4363-2-140 | 0,11 |
| -01 | 0,13 |

1. Размеры в скобках относятся к скобе 4363-3-140-01
2. * Размеры для справок.

| Изм. | Кол.уч. | Лист | N док. | Подп. | Дата |
|---|---|---|---|---|---|
| Разраб. | | Комисаров | | | |
| Провер. | | Постнова | | | |
| Н.контр. | | Гиенко | | | |

4363-2-140

Полухомут с зажимом

| Стадия | Масса | Масштаб |
|---|---|---|
| Р | см. табл. | 1:1 |
| Лист | Листов 1 | |

Лента 3х15 ГОСТ 6009-74 / Ст 3кп2-1 ГОСТ 535-88

ТРАНСЭЛЕКТРОПРОЕКТ

Формат А3

Взам.инв.N | Подпись и дата | Инв.N подл.

| Поз | Наименование | Кол. | Обозначение документа |
|---|---|---|---|
| 1 | Стойка | | |
| | Уголок $\frac{50\times50\times5\ ГОСТ8509-86}{С235\ ГОСТ27772-88}$ | | |
| | $\ell$ = 260, 0,98 кг | 1 | без чертежа |
| 2 | Кронштейн | | |
| | Уголок $\frac{50\times50\times5\ ГОСТ8509-86}{С235\ ГОСТ27772-88}$ | | |
| | $\ell$ = 180, 0,68 кг | 1 | без чертежа |
| 3 | Хомут | 1 | 4363-2-79 |
| 4 | Серьга | 1 | 95-76 |
| | Масса кронштейна, кг | 2,17 | |

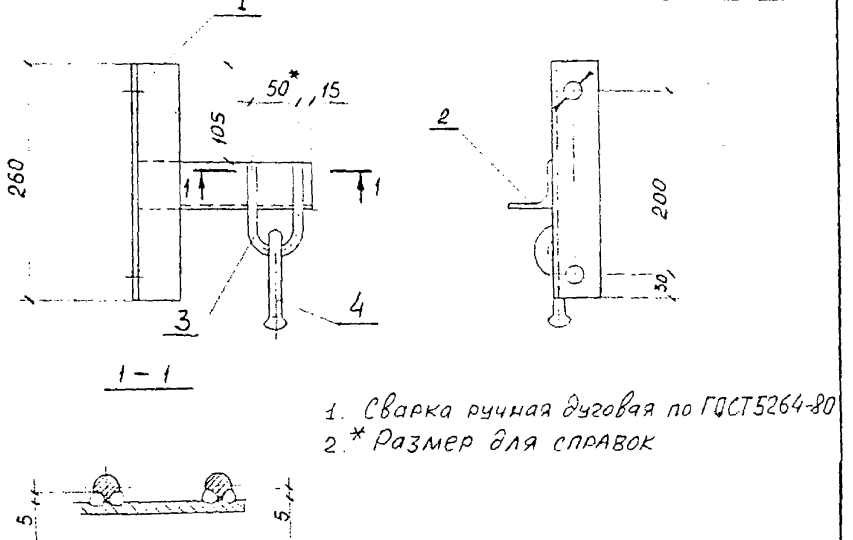


1. Сварка ручная дуговая по ГОСТ5264-80
2. * Размер для справок

| Инв. N подл. | Подп. и дата | Взам. инв. N |
|---|---|---|

| | | | |
|---|---|---|---|
| Разраб. | Рогова | | 11.95 |
| Провер. | Постнова | | |
| Н. контр. | Гиенко | | 12.95 |

4363-2-141

Кронштейн троса заземления

| Стадия | Лист | Листов |
|---|---|---|
| Р | | 1 |

ТРАНСЭЛЕКТРОПРОЕКТ

Формат А4

| Поз | Наименование | Кол. на испол. | | Обозначение документа |
|---|---|---|---|---|
| | | | -01 | |
| 1 | Полухомут с зажимом | 1 | | 4363-2-140 |
| | Полухомут с зажимом | | 1 | -01 |
| 2 | Полухомут | 1 | | 4363-2-136 |
| | Полухомут | | 1 | -01 |
| 3 | Болт М10х40 ГОСТ7798-70 | 2 | 2 | |
| 4 | Винт М6х30 ГОСТ17473-80 | 2 | 2 | |
| 5 | Гайка М10 ГОСТ5915-70 | 4 | 4 | |
| 6 | Гайка М6 ГОСТ5915-70 | 4 | 4 | |
| 7 | Пластина | 1 | 1 | ЛЭЗ 42-0405 |
| | Масса хомута, кг | 0,24 | 0,53 | |

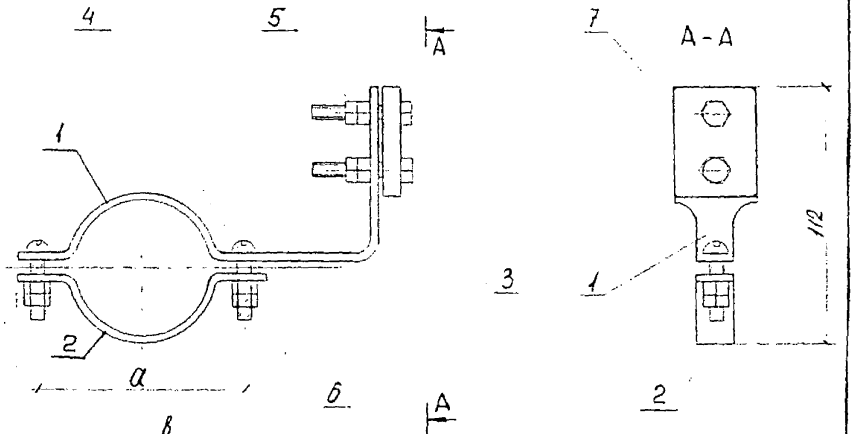


| Обозначение | Размеры, мм | |
|---|---|---|
| | а | б |
| 4363-2-142 | 90 | 155 |
| -01 | 115 | 182 |

| Инв. N подл. | Подп. и дата | Взам. инв. N |
|---|---|---|

| | | | |
|---|---|---|---|
| Разраб. | Рогова | | 11.95 |
| Провер. | Комиссаров | | |
| Н. контр. | Гиенко | | 12.95 |

4363-2-142

Хомут с зажимом

| Стадия | Лист | Листов |
|---|---|---|
| Р | | 1 |

ТРАНСЭЛЕКТРОПРОЕКТ

Формат А4

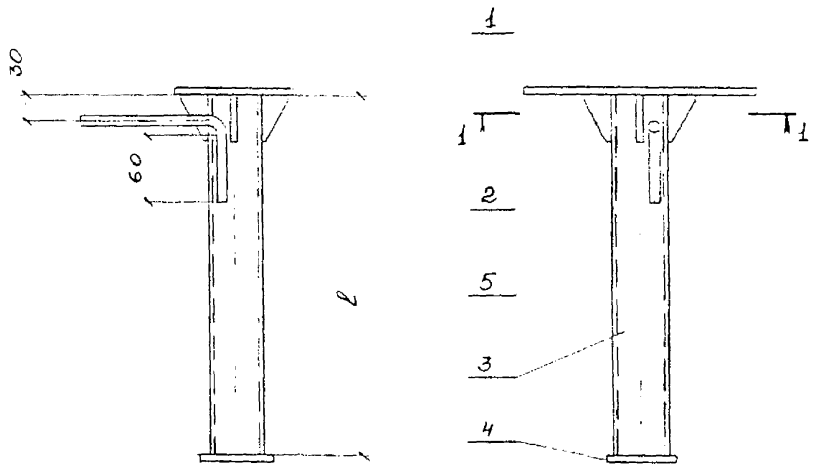


1 - 1

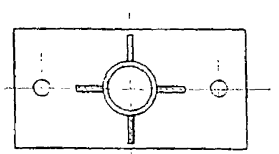

200*

| Поз. | Наименование | Кол. на – | Кол. на 01 | Обозначение документа |
|---|---|---|---|---|
| 1 | Основание | 1 | 1 | 4363-2-142 |
| 2 | Ребро | 4 | 4 | 4363-2-131 |
| 3 | Стойка | | | |
| | Труба 30×3,5 ; | | | |
| | Гост 3262-75 | | | |
| | ℓ = по месту | 1 | 1 | без чертежа |
| 4 | Накладка | | | |
| | Полоса 6×80 Гост 103-76 Ст3пс5 Гост 535-88 | | | |
| | ℓ = 80 мм ; 0,30 кг | 1 | 1 | без чертежа |
| 5 | Деталь заземления | | | |
| | Круг 10 Гост 2590-88 Ст3кп2-1 Гост 535-88 | | | |
| | ℓ = 260 мм ; 0,23 кг | – | 1 | без чертежа |

*Размер для справок.

Инв. № подл. | Подпись и дата | Взам. инв. №

| | | | | |
|---|---|---|---|---|
| Разраб. | Стельмахова | | | 10.95 |
| Пров. | Ростова | | | |
| Н. контр. | Гиенко | | | 12.95 |

4363-2-143

Стойка тоннельная трубчатая

| Стадия | Лист | Листов |
|---|---|---|
| Р | | 1 |

Трансэлектропроект

Формат А3

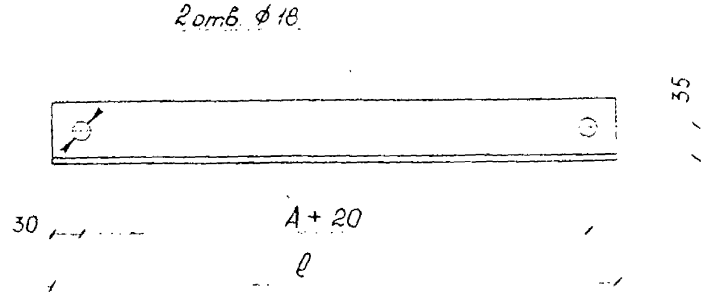


| Поз. | Наименование | Кол. | Обозначение документа |
|---|---|---|---|
| 1 | Стойка | | |
| | Швеллер 50 ГОСТ 8240-89 / С 245 ГОСТ 27772-88 | | |
| | ℓ = по месту | 1 | без чертежа |
| 2 | Упор | 2 | 4363-2-84 |
| 3 | Хомут | 1 | 4363-2-69 |
| 4 | Серьга | 1 | 095-76 |

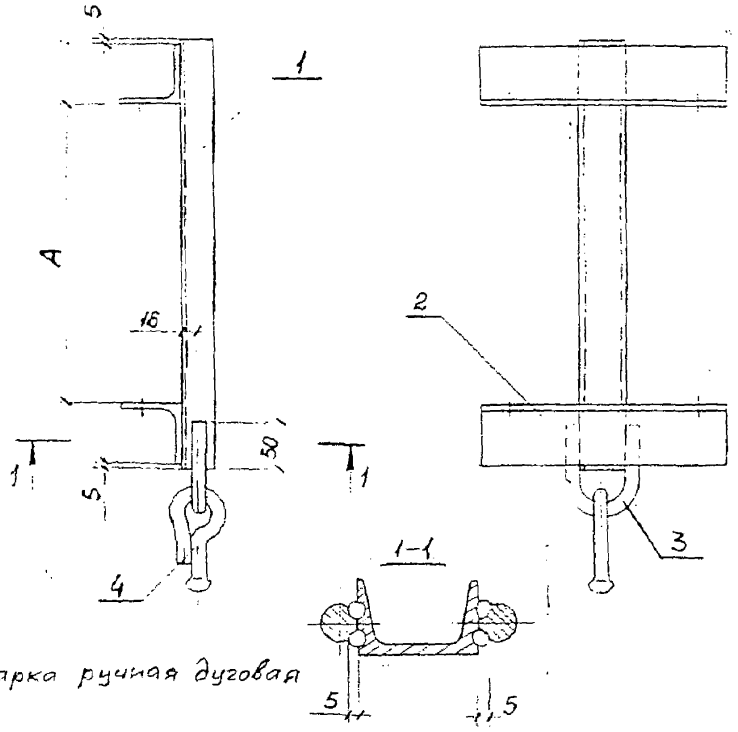


Сварка ручная дуговая

Взам. инв. №
Подп. и дата
Инв. № подл.

4363-2-144

Уголок

| Стадия | Масса | Масштаб |
|---|---|---|
| Р | — | 1:5 |
| Лист | Листов 1 | |

| | | | |
|---|---|---|---|
| Разраб. | Рогова | | 07.94 |
| Провер. | Емельянова | | |
| Н. контр. | Гиенко | | 12.95 |

Уголок 63×63×5 ГОСТ 8509-86 / С 245 ГОСТ 27772-88

ТРАНСЭЛЕКТРОПРОЕКТ

Формат А4

Взам. инв. №
Подп. и дата
Инв. № подл.

4363-2-145

Кронштейн троса

| Стадия | Лист | Листов |
|---|---|---|
| Р | | 1 |

| | | | |
|---|---|---|---|
| Разраб. | Рогова | | 07.94 |
| Провер. | Емельянова | | |
| Н. контр. | Гиенко | | 12.95 |

ТРАНСЭЛЕКТРОПРОЕКТ

Формат А4

| Поз. | Наименование | Кол. | Обозначение документа |
|---|---|---|---|
| 1 | Стойка | | |
| | Швеллер 50 ГОСТ 8240-89 / С245 ГОСТ 27772-88 | | |
| | $\ell$ = по месту | 1 | без чертежа |
| 2 | Хомут | 1 | 4363-2-69 |
| 3 | Серьга | 1 | 095-76 |

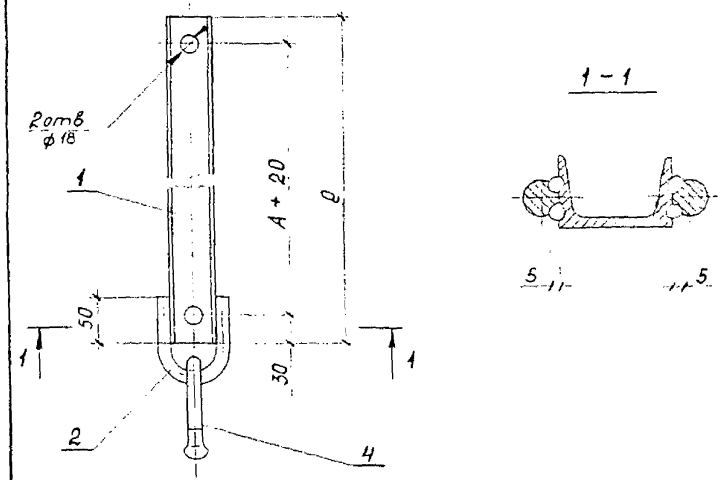


Сварка ручная дуговая

| | | | | |
|---|---|---|---|---|
| Разраб | Рогова | | 11.95 | |
| Провер | Емельянова | | | |
| Н. контр | Гиенко | | 12.95 | |

4363-2-146

Кронштейн троса

| Стадия | Лист | Листов |
|---|---|---|
| Р | | 1 |

ТРАНСЭЛЕКТРОПРОЕКТ

Формат А4

Инв. N подл. | Подп. и дата | Взам. инв. N

| Поз. | Наименование | Кол. | Обозначение документа |
|---|---|---|---|
| 1 | Кронштейн | | |
| | Уголок 63×63×5 ГОСТ 8509-86 / С245 ГОСТ 27772-88 | | |
| | $\ell$ = по месту | 1 | без чертежа |
| 2* | Деталь заземления | | |
| | Круг ф ГОСТ 2590-88 / Ст3кп2 ГОСТ 535-88 | | |
| | $\ell$ = 260; 0,16 кг | 1 | без чертежа |
| 3 | Хомут | 1 | 4363-2-79 |
| 4 | Серьга | 1 | 095-76 |

* для переменного тока ф - 10 мм
для постоянного тока ф - 12 мм.

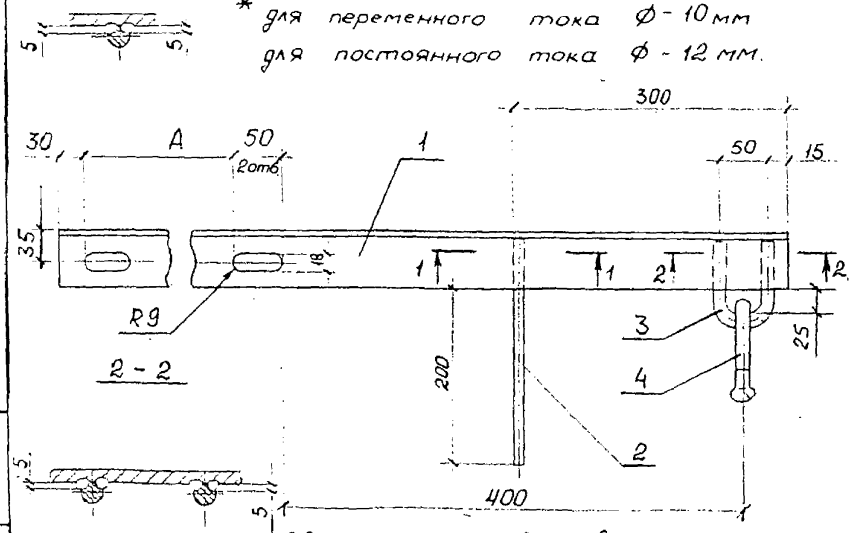


Сварка ручная дуговая по ГОСТ 5264-80

| | | | | |
|---|---|---|---|---|
| Разраб | Рогова | | 11.95 | |
| Провер | Емельянова | | | |
| Н. контр | Гиенко | | 12.95 | |

4363-2-147

Кронштейн троса

| Стадия | Лист | Листов |
|---|---|---|
| Р | | 1 |

ТРАНСЭЛЕКТРОПРОЕКТ

Формат А4

Инв. N подл. | Подп. и дата | Взам. инв. N

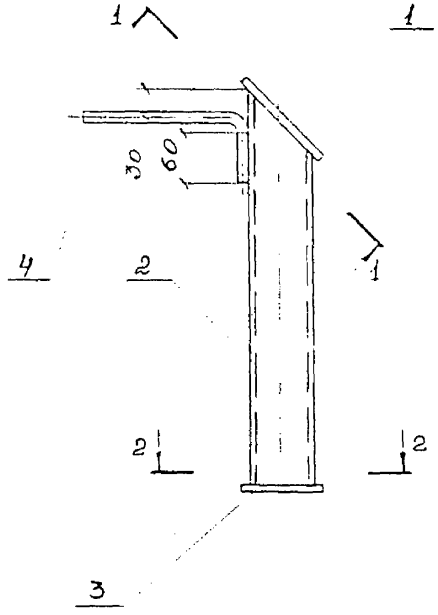


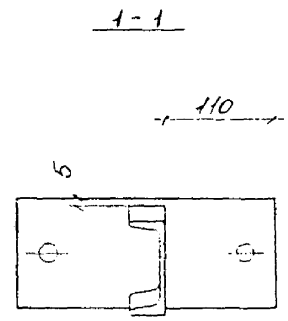


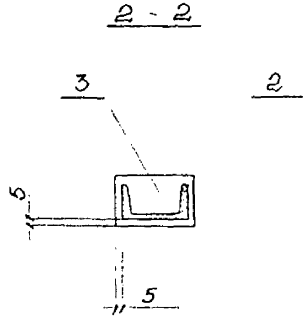


| Поз. | Наименование | Кол. на — | Кол. на 01 | Обозначение |
|---|---|---|---|---|
| 1 | Основание | 1 | 1 | [illegible] - 149 |
| 2 | Стойка | 1 | 1 | [illegible] - 130 |
| 3 | Накладка | | | |
| | Полоса 6×50 ГОСТ 103-76 Ст3пс5 ГОСТ 535-88 | | | |
| | $\ell$ = 80 мм ; 0,19 кг | 1 | 1 | без чертежа |
| 4 | Деталь заземления | | | |
| | Круг 10 ГОСТ 2590-88 ВСт3кп2-1 ГОСТ 535-88 | | | |
| | $\ell$ = 260 мм ; 0,23 кг | — | 1 | без чертежа |

* Размер для справок.

| | | | |
|---|---|---|---|
| Разраб. | Емельянова | | 10.95 |
| Пров. | Постнова | | |
| Н.контр. | Гиенко | | 12.95 |

4363-2-148

СТОЙКА ТОННЕЛЬНАЯ ШВЕЛЛЕРНАЯ

| Стадия | Лист | Листов |
|---|---|---|
| Р | | 1 |

Трансэлектропроект

Инв. № подл. | Подпись и дата | Взам. инв. №

Формат А3

2отв Ф18

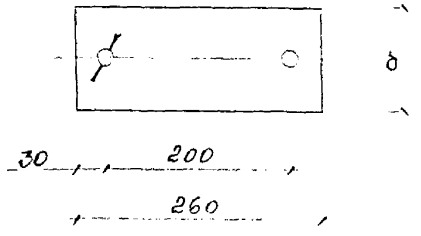


| Обозначение | a, мм | Масса, кг |
|---|---|---|
| 4363-2-150 | 80 | 1,31 |
| -01 | 110 | 1,81 |
| -02 | 130 | 2,12 |

Инв. № подл. | Подпись и дата | Взам. инв. №

| | | | | | |
|---|---|---|---|---|---|
| | | | | 4363-2-149 | |
| | | | | Основание | Стадия: Р; Масса: –; Масштаб: 1:5 |
| | | | | | Лист; Листов 1 |
| Разраб. | Емельянова | | 10.95 | Лист 6 ГОСТ 19903-74 С245 ГОСТ 27772-88 | Трансэлектропроект |
| Пров. | Постнова | | | | |
| Н.контр. | Гиенко | | 12.95 | | |

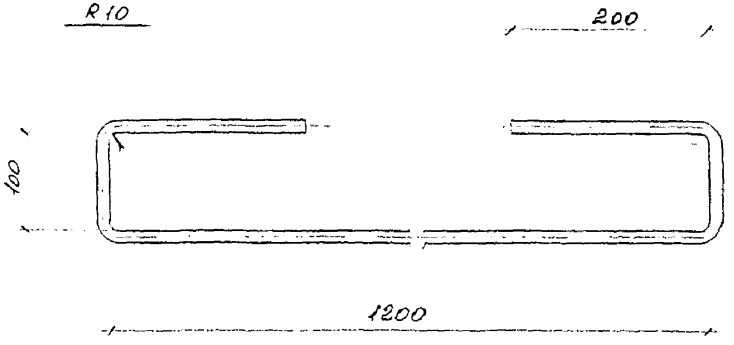


Развёрнутая длина - 1320 мм

Инв. № подл. | Подпись и дата | Взам. инв. №

| | | | | | |
|---|---|---|---|---|---|
| | | | | 4363-2-150 | |
| | | | | Отбойник из прутка | Стадия: Р; Масса: 1,62; Масштаб: 1:5 |
| | | | | | Лист; Листов 1 |
| Разраб. | Емельянова | | 10.95 | Круг 12 ГОСТ 2590-88 Ст3пс5 ГОСТ 535-88 | Трансэлектропроект |
| Пров. | Постнова | | | | |
| Н.контр. | Гиенко | | 12.95 | | |

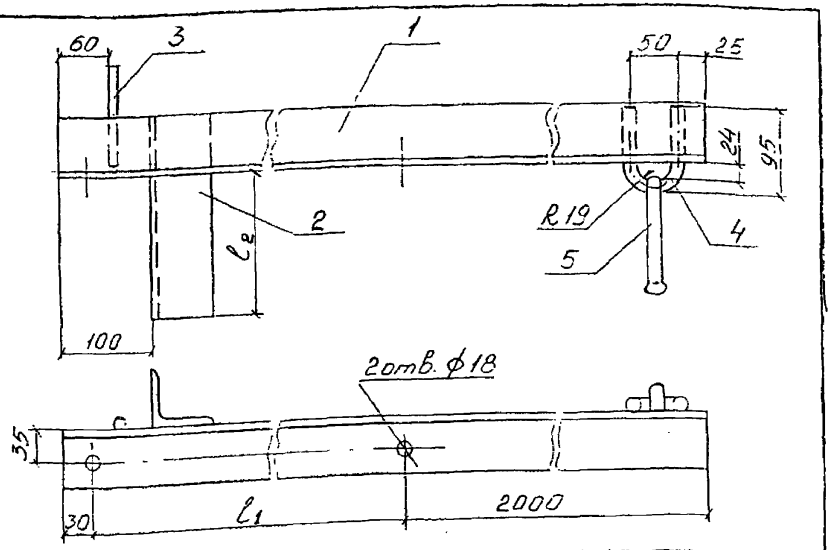


Сварка ручная дуговая по ГОСТ 5264-80

| Поз. | Наименование | Кол. | Обозначение документа |
|---|---|---|---|
| 1 | Кронштейн | | |
| | Уголок 63×63×5 ГОСТ 8509-86 / С245 ГОСТ 27772-88 | | |
| | $l_1$ = по месту | 1 | без чертежа |
| 2 | Упор | | |
| | Уголок 63×63×5 ГОСТ 8509-86 / С245 ГОСТ 27772-88 | | |
| | $l_2$ = по месту | 1 | без чертежа |
| 3 | Деталь заземления | | |
| | Круг 10 ГОСТ 2590-88 / Ст3кп2 ГОСТ 535-88 | | |
| | $l$ = 260; 0,16 кг | 1 | без чертежа |
| 4 | Хомут | 1 | 4363-2-79 |
| 5 | Серьга (095-76) | 1 | |

| | | | |
|---|---|---|---|
| РАЗРАБ | Морозова | [signature] | 12.96 |
| Провер | | | |
| Т. контр | Гиенко | [signature] | 12.96 |

4363-2-151

Кронштейн

| Стадия | Лист | Листов |
|---|---|---|
| Р | 1 | 1 |

ТРАНСЭЛЕКТРОПРОЕКТ

Инв. N подл. | Подп. и дата | Взам. инв. N

ФОРМАТ А4

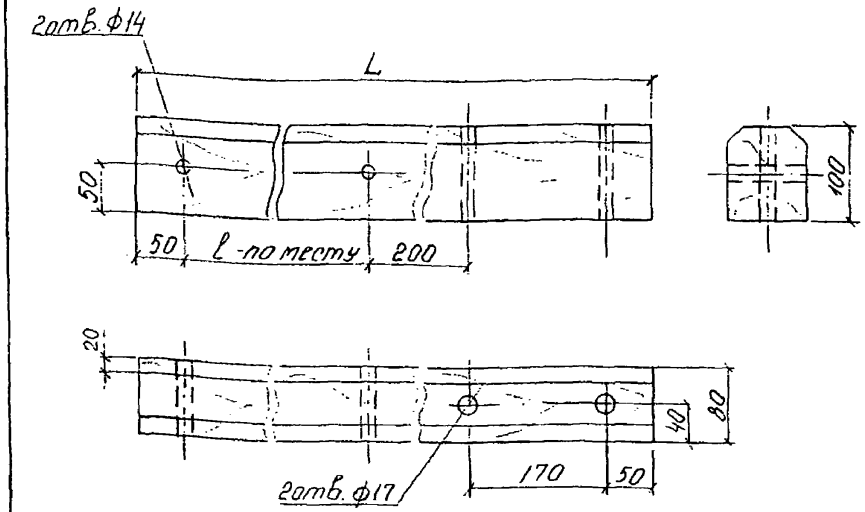


| | | | | | |
|---|---|---|---|---|---|
| ИЗМ. | КОЛ.УЧ | ЛИСТ | N ДОК | ПОДП. | ДАТА |

4363-2-152

Траверса деревянная

| Стадия | Масса | Масштаб |
|---|---|---|
| Р | | 1:5 |

Лист 1 | Листов 1

| | | | |
|---|---|---|---|
| РАЗРАБ | Морозова | [signature] | 12.96 |
| ПРОВЕР | | | |
| Т. КОНТР | Гиенко | [signature] | 12.96 |

Брусок-2-сосна-80×100 ГОСТ 8486-86

ТРАНСЭЛЕКТРОПРОЕКТ

Инв. N подл. | Подп. и дата | Взам. инв. N

ФОРМАТ А4

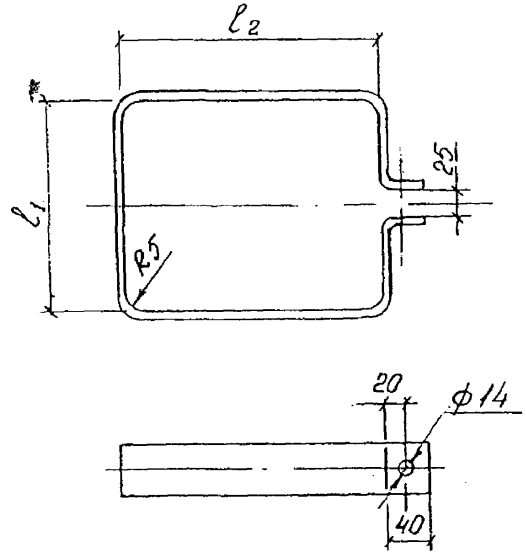


Развернутая длина по месту

| Изм. | Кол.уч. | Лист | N док. | Подп. | Дата |
|---|---|---|---|---|---|
| Разраб. | Морозова | | | 12.96 | |
| Провер. | | | | | |
| Т.контр. | Гненко | | | 12.96 | |

4363-2-153

Хомут прямоугольный

| Стадия | Масса | Масштаб |
|---|---|---|
| Р | | 1:5 |
| Лист 1 | Листов 1 | |

Полоса 5×50 ГОСТ 103-76
Ст3пс5 ГОСТ 535-88

ТРАНСЭЛЕКТРОПРОЕКТ

Формат А4

gost.e-ecolog.ru

Инв. N подл. | Подп. и дата | Взам. инв. N

| Изм. | Кол.уч. | Лист | N док. | Подп. | Дата |
|---|---|---|---|---|---|

| Стадия | Масса | Масштаб |
|---|---|---|
| | | |
| Лист | Листов | |

ТРАНСЭЛЕКТРОПРОЕКТ