МПС РФ
ГОСУДАРСТВЕННЫЙ ПРОЕКТНО-ИЗЫСКАТЕЛЬСКИЙ ИНСТИТУТ
ЭЛЕКТРИФИКАЦИИ ЖЕЛЕЗНЫХ ДОРОГ И ЭНЕРГЕТИЧЕСКИХ УСТАНОВОК
ТРАНСЭЛЕКТРОПРОЕКТ

4363

КОНТАКТНАЯ СЕТЬ

В ИСКУССТВЕННЫХ СООРУЖЕНИЯХ

Типовые материалы для проектирования

Альбом 2

Детали

gost.e-ecolog.ru

4363

КОНТАКТНАЯ СЕТЬ

В ИСКУССТВЕННЫХ СООРУЖЕНИЯХ

Типовые материалы для проектирования

Альбом 2

Детали

РАЗРАБОТАНЫ ТРАНСЭЛЕКТРОПРОЕКТОМ

Главный инженер института Е.Л.Могилевский
Начальник отдела Л.С.Людмирский
Главный инженер проекта В.Н.Комиссаров

Утверждены
и введены в действие
Управлением электрификации
и электроснабжения МПС РФ
приказом N от

Содержание

Обозначение документа	Наименование	С.
4363 - 2 - 1	Щит ограждения вертикальный	5
4363 - 2 - 2	Уголок левый	6
4363 - 2 - 3	Уголок правый	6
4363 - 2 - 4	Уголок	7
4363 - 2 - 5	Стойка	7
4363 - 2 - 6	Щит ограждения	8
4363 - 2 - 7	Ограничитель подъема контактного провода	9
4363 - 2 - 8	Уголок ограничителя	10
4363 - 2 - 9	Скоба П-образная	10
4363 - 2 - 10	Штанга сочлененная пестик-нарезка (l=3100)	11
4363 - 2 - 11	Штанга нарезка-нарезка	12
4363 - 2 - 12	Штанга нарезка-пестик	12
4363 - 2 - 13	Штанга сочлененная нарезка-двойное ушко (l=3100)	13
4363 - 2 - 14	Кронштейн прямой	14
4363 - 2 - 15	Хомут с резьбой	14
4363 - 2 - 16	Кронштейн отбойника	15
4363 - 2 - 17	Кронштейн отбойника	16
4363 - 2 - 18	Кронштейн отбойника	17
4363 - 2 - 19	Кронштейн траверсы	18
4363 - 2 - 20	Кронштейн траверсы	19
4363 - 2 - 21	Кронштейн обвода	20
4363 - 2 - 22	Кронштейн обвода	21
4363 - 2 - 23	Кронштейн горизонтальный	22
4363 - 2 - 24	Шпилька	22
4363 - 2 - 25	Отбойник несущего троса	23
4363 - 2 - 26	Отбойник контактного провода	23
4363 - 2 - 27	Шайба	24
4363 - 2 - 28	Траверса	24
4363 - 2 - 29	Болт крюковой прямоугольный	25
4363 - 2 - 30	Болт крюковой треугольный	25

Обозначение документа	Наименование	С.
4363 - 2 - 31	Кронштейн угловой	26
4363 - 2 - 32	Муфта	27
4363 - 2 - 33	Подкос	27
4363 - 2 - 34	Штанга пестик-двойное ушко (l=1000)	28
4363 - 2 - 35	Хомут с резьбой V-образный	29
4363 - 2 - 36	Болт крюковой	29
4363 - 2 - 37	Кронштейн отбойника	30
4363 - 2 - 38	Кронштейн отбойника	31
4363 - 2 - 39	Кронштейн траверсы	32
4363 - 2 - 40	Кронштейн траверсы	33
4363 - 2 - 41	Кронштейн обвода	34
4363 - 2 - 42	Кронштейн обвода	35
4363 - 2 - 43	Кронштейн ВЛ	36
4363 - 2 - 44	Кронштейн	37
4363 - 2 - 45	Кронштейн ВЛ	37
4363 - 2 - 46	Траверса деревянная	38
4363 - 2 - 47	Кронштейн деревянный	38
4363 - 2 - 48	Серьга заземления	39
4363 - 2 - 49	Планка заземления	39
4363 - 2 - 50	Уголок фиксирующий	40
4363 - 2 - 51	Болт-скоба треугольный	40
4363 - 2 - 52	Фиксатор	41
4363 - 2 - 53	Коромысло	41
4363 - 2 - 54	Кронштейн поддерживающий несущего троса	42
4363 - 2 - 55	Болт специальный с 'ласточкиным хвостом'	43
4363 - 2 - 56	Шайба	43
4363 - 2 - 57	Пята поворотная	44
4363 - 2 - 58	Кронштейн	45
4363 - 2 - 59	Скоба	46
4363 - 2 - 60	Вкладыш	46
4363 - 2 - 61	Брусок изолирующий	47

Взам. инв. N | Подпись и дата | Инв. N подл.

Обозначение документа	Наименование	С.
4363 - 2 - 62	Деталь крепления заземления	47
4363 - 2 - 63	Планка переходная	48
4363 - 2 - 64	Скобка	48
4363 - 2 - 65	Стойка короткая	49
4363 - 2 - 66	Стойка длинная	50
4363 - 2 - 67	Переклодина	51
4363 - 2 - 68	Кронштейн односторонний	52
4363 - 2 - 69	Скоба	53
4363 - 2 - 70	Накладка	53
4363 - 2 - 71	Кронштейн двухсторонний	54
4363 - 2 - 72	Кронштейн отбойника	55
4363 - 2 - 73	Кронштейн фиксаторный	56
4363 - 2 - 74	Кронштейн фиксаторный	56
4363 - 2 - 75	Кронштейн	57
4363 - 2 - 76	Пята кронштейна	57
4363 - 2 - 77	Кронштейн	58
4363 - 2 - 78	Подвес треугольный	59
4363 - 2 - 79	Хомут	60
4363 - 2 - 80	Штанга треугольного подвеса	60
4363 - 2 - 81	Кронштейн треугольного подвеса	61
4363 - 2 - 82	Болт М 16	61
4363 - 2 - 83	Кронштейн	62
4363 - 2 - 84	Упор	62
4363 - 2 - 85	Кронштейн	63
4363 - 2 - 86	Кронштейн фиксатора	63
4363 - 2 - 87	Кронштейн заземления	64
4363 - 2 - 88	Кронштейн отбойника	64
4363 - 2 - 89	Кронштейн	65
4363 - 2 - 90	Кронштейн фиксаторный	65
4363 - 2 - 91	Планка	66

Обозначение документа	Наименование	С.
4363 - 2 - 92	Хомут с резьбой П-образный	66
4363 - 2 - 93	Опора портальная, $\ell = 10,5$м	67
4363 - 2 - 94	Плита	70
4363 - 2 - 95	Уголок крепительный	70
4363 - 2 - 96	Ушко	71
4363 - 2 - 97	Ребро	71
4363 - 2 - 98	Ригель портальный	72
4363 - 2 - 99	Плита	74
4363 - 2 - 100	Скоба	74
4363 - 2 - 101	Опора консольная $М\frac{10}{9,6}$-91	75
4363 - 2 - 102	Подстовка под опору $М\frac{10}{9,6}$-91	78
4363 - 2 - 103	Несущий кронштейн под портальную опору	80
4363 - 2 - 104	Несущий кронштейн под консольную опору (l=1100)	82
4363 - 2 - 105	Несущий кронштейн под консольную опору (l=1400)	84
4363 - 2 - 106	Несущий кронштейн под консольную опору (l=1900)	86
4363 - 2 - 107	Стойка	88
4363 - 2 - 108	Упор	88
4363 - 2 - 109	Подкос	89
4363 - 2 - 110	Подкос	89
4363 - 2 - 111	Раскос	90
4363 - 2 - 112	Раскос	90
4363 - 2 - 113	Плита	91
4363 - 2 - 114	Косынка	91
4363 - 2 - 115	Уголок поперечный	92
4363 - 2 - 116	Втулка изолирующая	92
4363 - 2 - 117	Плита	93
4363 - 2 - 118	Накладка	93
4363 - 2 - 119	Косынка	94
4363 - 2 - 120	Косынка	94
4363 - 2 - 121	Косынка	95
4363 - 2 - 122	Косынка	95

Взам. инв. N | Подпись и дата | Инв. N подл.

Обозначение документа	Наименование	С.
4363 - 2 - 123	Косынка	96
4363 - 2 - 124	Раскос	96
4363 - 2 - 125	Ребро	97
4363 - 2 - 126	Ребро	97
4363 - 2 - 127	Кронштейн анкеровки троса в тоннеле	98
4363 - 2 - 128	Скоба крепления заземления	99
4363 - 2 - 129	Петля	99
4363 - 2 - 130	Стойка	100
4363 - 2 - 131	Ребро	100
4363 - 2 - 132	Кронштейн крепления волновода в тоннеле	101
4363 - 2 - 133	Отбойник	102
4363 - 2 - 134	Отбойник	102
4363 - 2 - 135	Кронштейн анкеровки троса	103
4363 - 2 - 136	Полухомут	103
4363 - 2 - 137	Подвес	104
4363 - 2 - 138	Скоба отбойника	105
4363 - 2 - 139	Стяжка	105
4363 - 2 - 140	Полухомут с зажимом	106
4363 - 2 - 141	Кронштейн троса заземления	107
4363 - 2 - 142	Хомут с зажимом	107
4363 - 2 - 143	Стойка тоннельная трубчатая	108
4363 - 2 - 144	Уголок	109
4363 - 2 - 145	Кронштейн троса	109
4363 - 2 - 146	Кронштейн троса	110
4363 - 2 - 147	Кронштейн троса	110
4363 - 2 - 148	Стойка тоннельная швеллерная	111
4363 - 2 - 149	Основание	112
4363 - 2 - 150	Отбойник из прутка	112
4363 - 2 - 151	Кронштейн	113
4363 - 2 - 152	Траверса деревянная	113
4363 - 2 - 153	Хомут прямоугольный	114

Обозначение документа	Наименование	С.

Взам. инв. N

Подпись и дата

Инв. N подл.

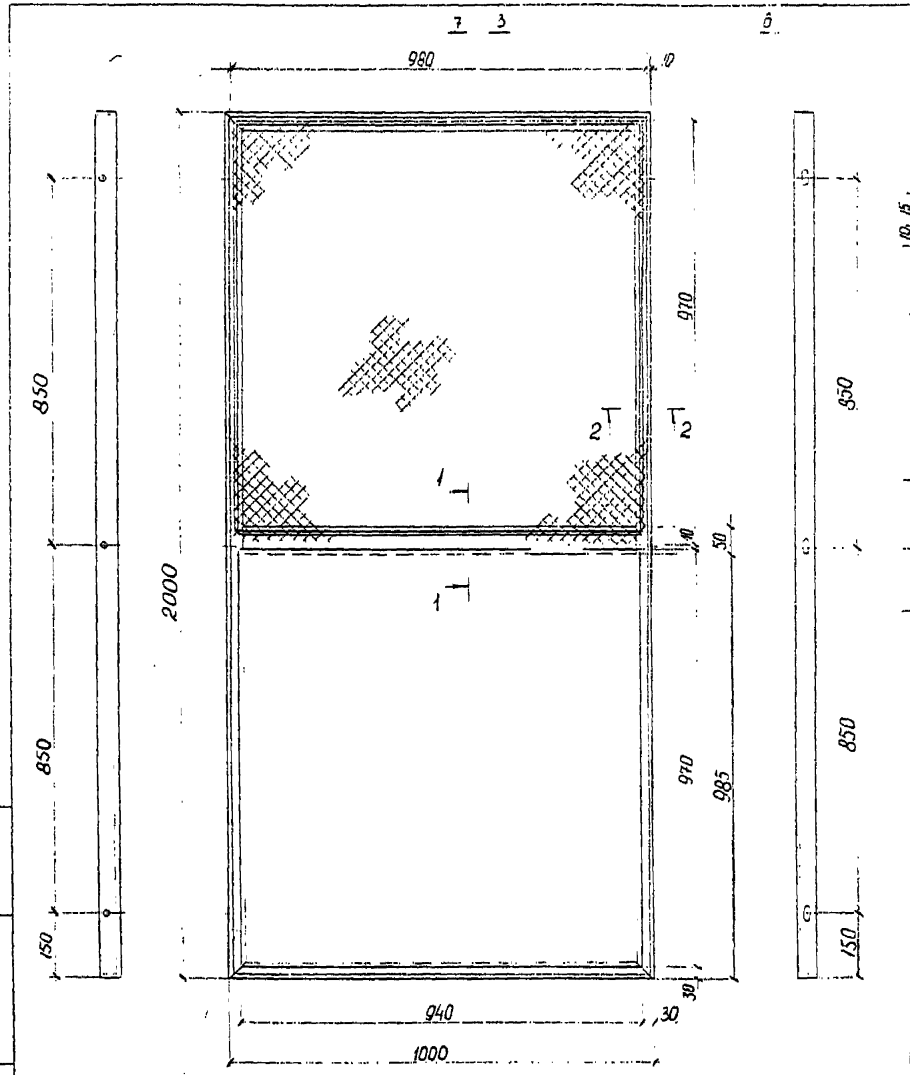

Поз	Наименование	Кол	Обозначение документа
1	Уголок правый	1	4363-2-3
2	Уголок левый	1	4363-2-2
3	Уголок	2	4363-2-4
4	Подкладка		
	Полоса 5 ГОСТ 103-76 Ст3кп2-I ГОСТ 535-88		
	ℓ=910; 1,78 кг	1	без чертежа
5	Облицовка		
	лист I ГОСТ 19903-74		
	940±1×970±1; 7,28 кг	1	без чертежа
6	Ограждение		
	сетка №20 ГОСТ 5336-80		
	970±1×980±1	1	без чертежа
7	Прижим		
	Круг 6 ГОСТ 2590-88 Ст3кп2-I ГОСТ 535-88		
	ℓ=960; 0,21 кг	4	без чертежа
	Масса щита, кг	32	

Сварка ручная дуговая по ГОСТ 5264-80.

Инв. № подл. | Подп. и дата | Взам. инв. №

			4363-2-1	
Разраб.	Рогова		Щит ограждения вертикальный	Стадия: Р; Лист; Листов
Провер.	Комиссаров	12.95		Трансэлектропроект
Н. контр.	Гиенко	12.95		

Формат А3

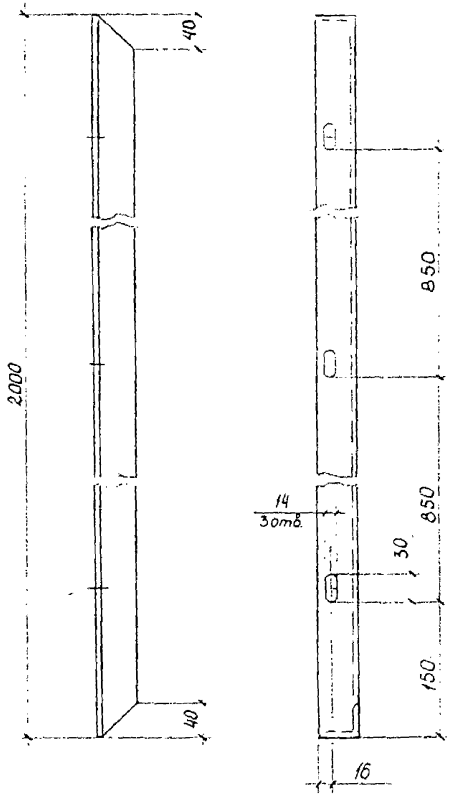

				4363-2-2		
				Уголок левый	Стадия: Р	Масса: 6,60
					Масштаб: 1:5	
					Лист	Листов 1
Разраб.	Рогова		09.95	Уголок 45×45×5 ГОСТ 8509-86 / С235 ГОСТ 27772-88	Трансэлектропроект	
Провер.	Емельянова					
Н.контр.	Гиенко		12.95			

Инв. № подл. | Подп. и дата | Взам. инв. №

Формат А4

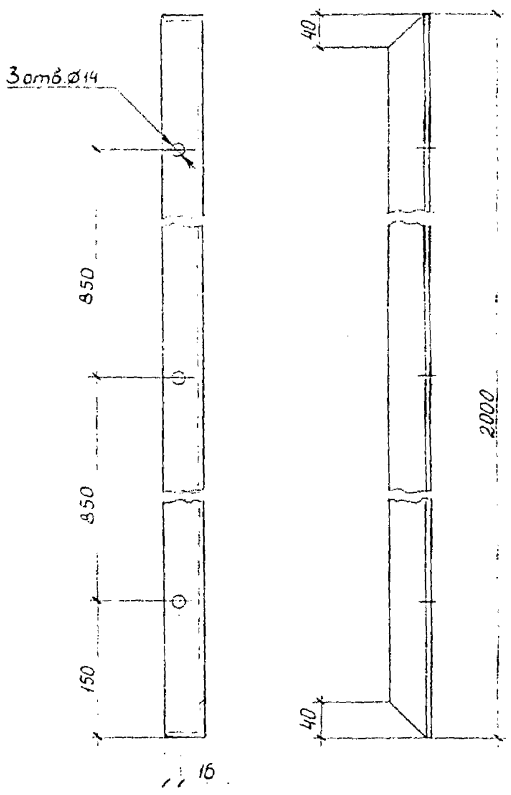

				4363-2-3		
				Уголок правый	Стадия: Р	Масса: 6,60
					Масштаб: 1:5	
					Лист	Листов 1
Разраб.	Рогова		09.95	Уголок 45×45×5 ГОСТ 8509-86 / С235 ГОСТ 27772-88	Трансэлектропроект	
Провер.	Емельянова					
Н.контр.	Гиенко		12.95			

Инв. № подл. | Подп. и дата | Взам. инв. №

Формат А4

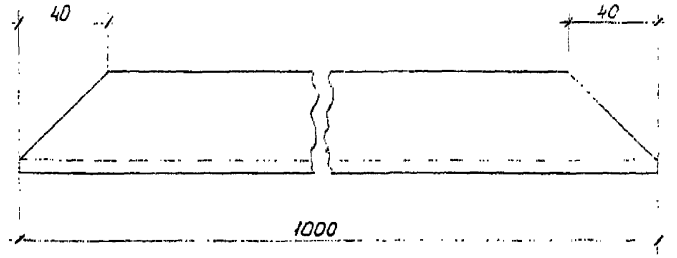

				4363-2-4		
				Уголок	Стадия: Р	Масса: 3,22	Масштаб: 1:2
					Лист	Листов 1
Разраб.	Рогова		12.95	Уголок 45×45×5 ГОСТ 8509-86 / С235 ГОСТ 27772-88	Трансэлектропроект	
Провер.	Комиссаров		12.95			
Н.контр.	Гиенко		12.95			

Инв. № подл. | Подп. и дата | Взам. инв. №

Формат А4

4363-2-5 - изображено
4363-2-5-С1 - зеркальное отражение

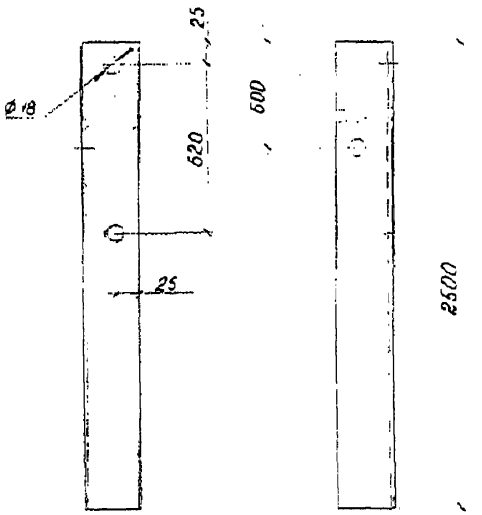

				4363-2-5		
				Стойка	Стадия: Р	Масса: 12,03	Масштаб: 1:5
					Лист	Листов 1
Разраб.	Рогова		12.95	Уголок 63×63×5 ГОСТ 8509-86 / С235 ГОСТ 27772-88	Трансэлектропроект	
Провер.	Комиссаров		12.95			
Н.контр.	Гиенко		12.95			

Инв. № подл. | Подп. и дата | Взам. инв. №

Формат А4

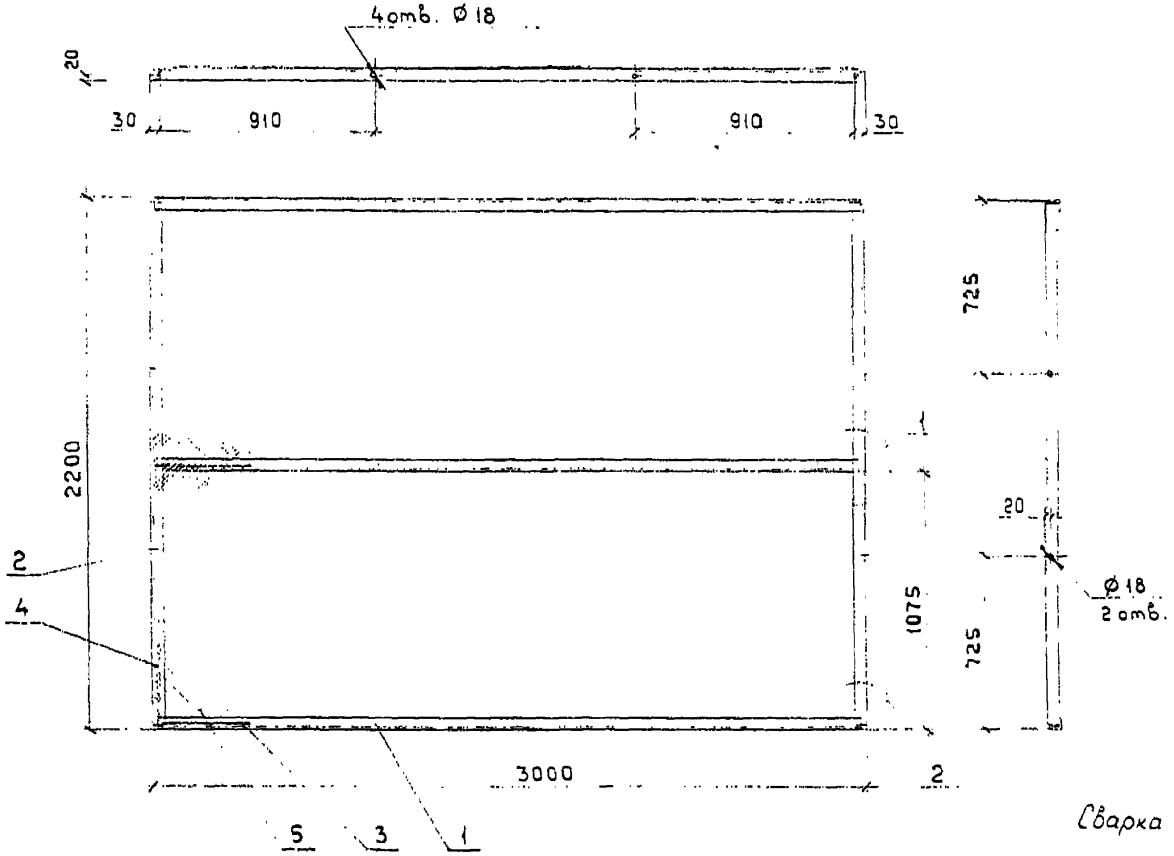

Поз.	Наименование	Кол.	Масса ед, кг	Масса щита, кг
1	Связь поперечная			
	Уголок 50×50×5 ГОСТ 8509-86 С235 ГОСТ 27772-88			
	ℓ = 2980	3	14.30	
2	Связь продольная			
	Уголок 50×50×5 ГОСТ 8509-86 С235 ГОСТ 27772-88			
	ℓ = 2180	2	10.46	73,31
	Прижим			
	Круг 6 ГОСТ 2590-88 Ст3кп2-I ГОСТ 535-88			
3	ℓ = 2960	3	0.66	
4	ℓ = 2160	2	0.48	
5	Сетка 20 ГОСТ 5336-80			
	2990 × 2190	1	6.55	

Сварка ручная дуговая по ГОСТ 5264-80

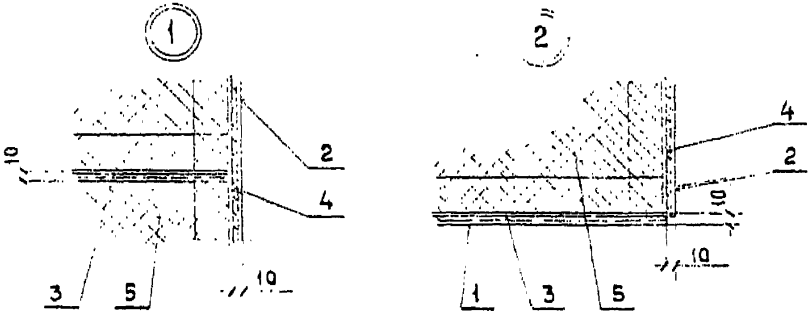

Инв. № подл. | Подпись и дата | Взам. инв. №

Разраб.	Канисаров		12.95
Провер.	Постнова		12.95
Н. контр.			12.95

4363-2-6

Щит ограждения

Стадия	Лист	Листов
Р		

ТРАНСЭЛЕКТРОПРОЕКТ

Формат А3

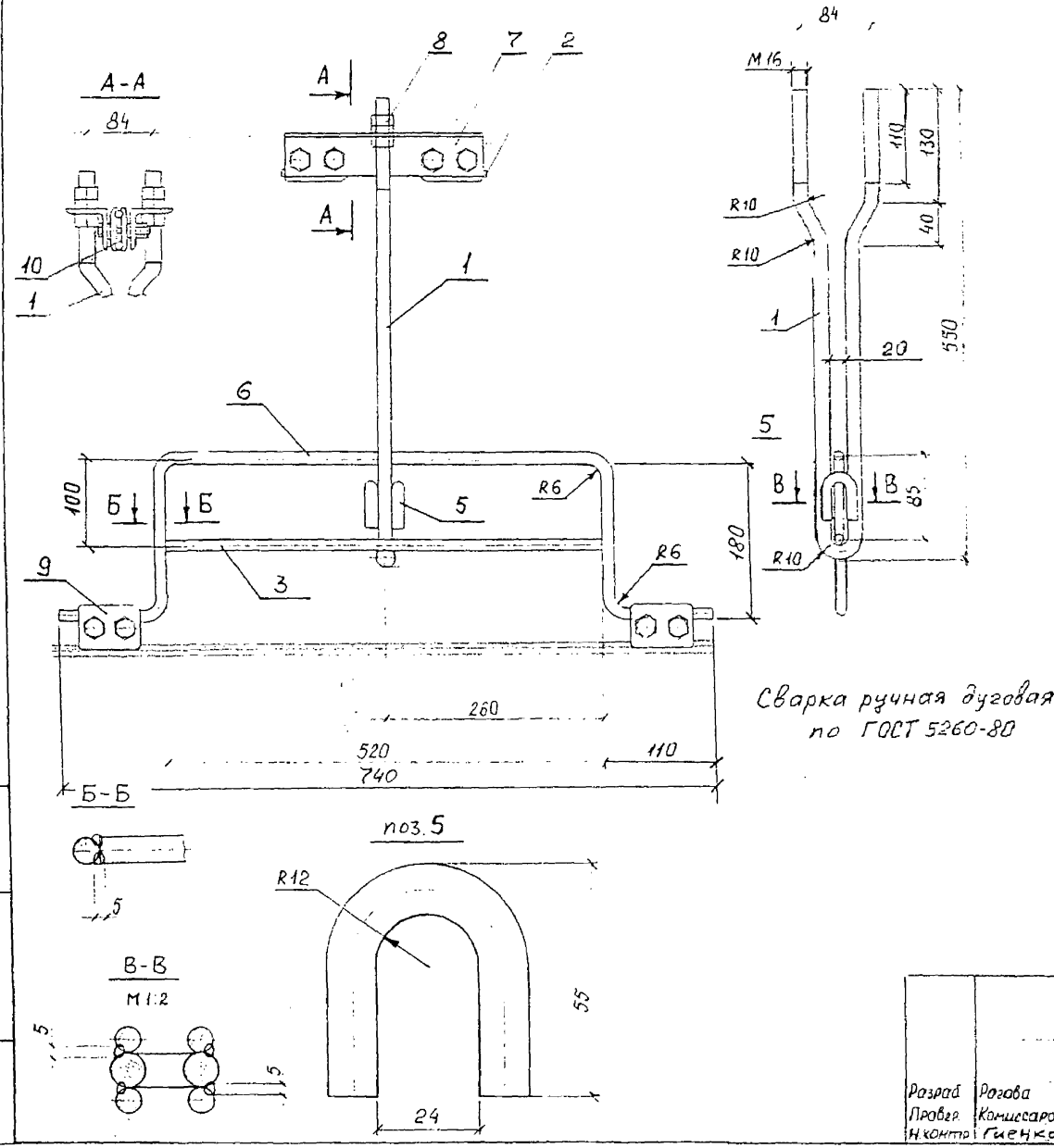

Поз	Наименование	Кол	Обозначение документа
1	Скоба фигурная		
	Круг 16 ГОСТ 2590-88 / Ст3пс5 ГОСТ 535-88		
	$\ell_{разв}$ = 1264 мм, 1,99 кг	1	без чертежа
2	Вкладыш		
	Круг 12 ГОСТ 2590-88 / Ст3пс5 ГОСТ 535-88		
	ℓ = 90 мм; 0,079 кг	2	без чертежа
3	Направляющая		
	Круг 12 ГОСТ 2590-88 / Ст3пс5 ГОСТ 535-88		
	ℓ = 520 мм; 0,46 кг	1	без чертежа
4	Уголок крепительный		
	Уголок 50×50×5 ГОСТ 8509-86 / С245 ГОСТ 27772-88		
	ℓ = 240 мм; 0,9 кг	2	без чертежа
5	Упор		
	Круг 12 ГОСТ 2590-88 / Ст3пс5 ГОСТ 535-88		
	$\ell_{разв}$ = 113 мм; 0,10 кг	2	без чертежа
6	Скоба П-образная	1	4363-2-9
7	Уголок ограничителя	2	4363-2-8
8	Гайка М16 ГОСТ 5915-70	6	
9	Зажим литающий		
	контактного провода	2	053-1
10	Зажим соединительный	2	054-1 или 054-2

Инв.№ подл. | Подп. и дата | Взам.инв.№

Разраб.	Рогова		12.95
Провер.	Комиссаров		
Н.контр.	Гиенко		12.95

4363-2-7

Ограничитель подъема контактного провода

Стадия	Лист	Листов
Р		1

Трансэлектропроект

ФОРМАТ А3

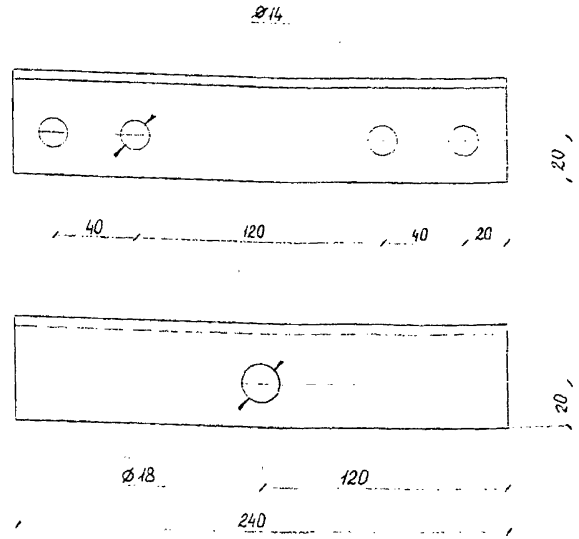

				4363-2-8		
				Уголок ограничителя	Стадия: Р	Масса: 0,9 / Масштаб: 1:2
					Лист	Листов 1
Разраб.	Рогова		12.95	Уголок 50×50×5 ГОСТ 8509-86 / С245 ГОСТ 27772-88	Трансэлектропроект	
Провер.	Комиссаров					
Н.контр.	Гиенко		12.95			

Инв. № подл. | Подп. и дата | Взам. инв. №

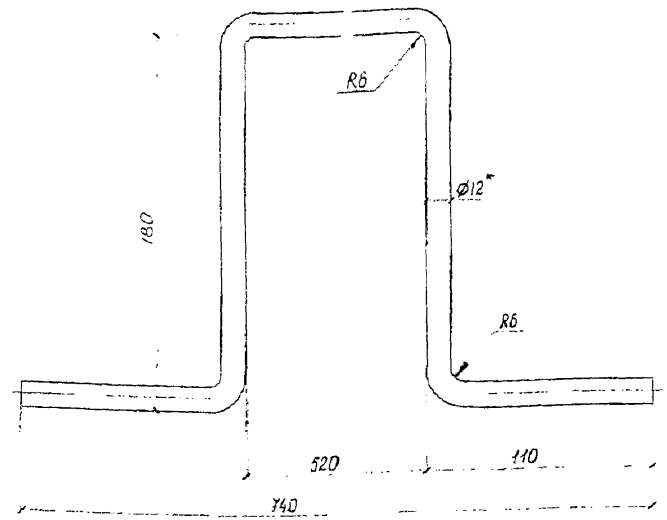

1. Развернутая длина 1100 мм.
2. *Размер для справок

				4363-2-9		
				Скоба П-образная	Стадия: Р	Масса: 0,96 / Масштаб: 1:2
					Лист	Листов 1
Разраб.	Рогова		12.95	Круг 12 ГОСТ 2590-88 / Ст3пс5 ГОСТ 535-88	Трансэлектропроект	
Провер.	Комиссаров					
Н.контр.	Гиенко		12.95			

Инв. № подл. | Подп. и дата | Взам. инв. №

Рис. 1

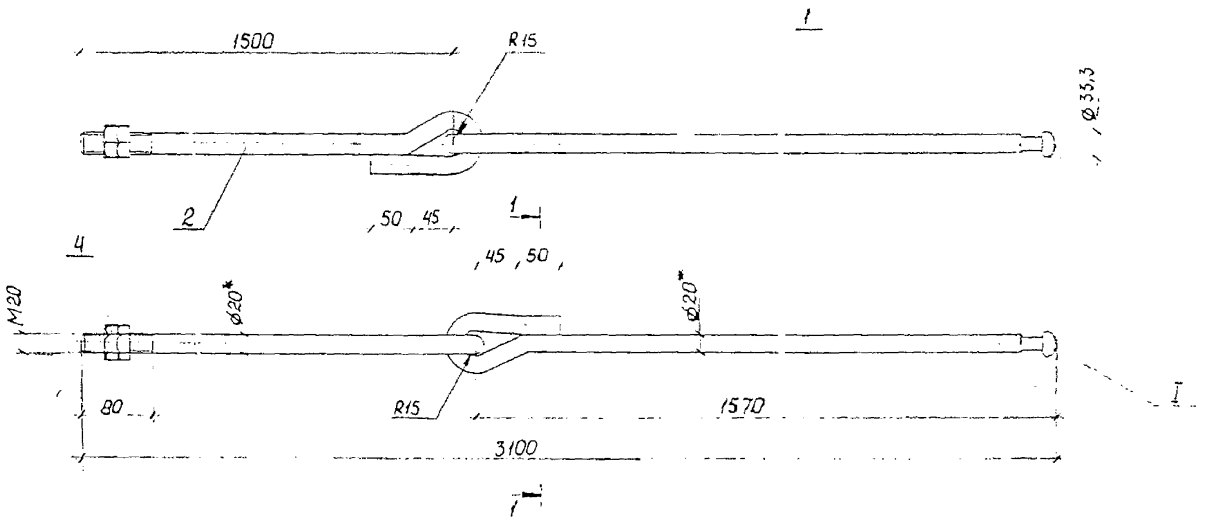

Поз.	Наименование	Кол. на —	01	02
1	Штанга ушко-пестик			
	Круг $\frac{20\ ГОСТ\ 2590-88}{Ст3сп5\ ГОСТ\ 535-88}$			
	$Q_{разв.}$ = 1750; 4,32 кг	1	1	1
2	Штанга ушко-нарезка			
	Круг $\frac{20\ ГОСТ\ 2590-88}{Ст3сп5\ ГОСТ\ 535-88}$			
	$Q_{разв.}$ = 1680; 4,15 кг	1	1	1
3	Заземлитель			
	Круг $\frac{Ст.табл.\ ГОСТ\ 2590-88}{Ст3кл2-1\ ГОСТ\ 535-88}$			
	$Q_{разв.}$ = 360	—	1	1
4	Гайка М20 ГОСТ 5915-70	2	2	2
	Масса штанги, кг	8,59	8,81	8,91

Рис. 2

Остальное см. рис. 1

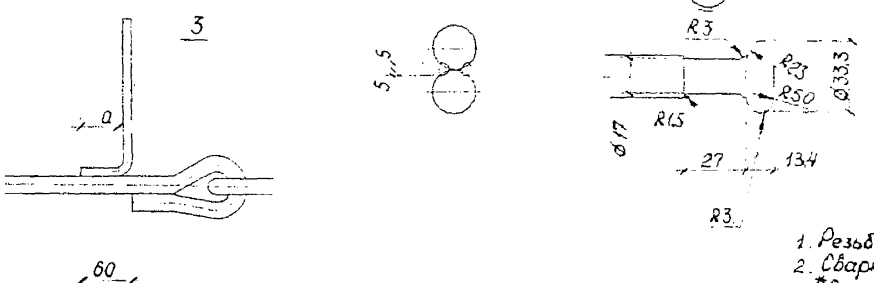

Обозначение	Рис.	Дет поз. 3		
		ø, мм	a, мм	Масса, кг
4363-2-10	1	—	—	—
-01	2	10	60	0,22
-02		12	72	0,32

1. Резьбу смазать антикоррозионной смазкой по ГОСТ 2712-75.
2. Сварка ручная дуговая.
3. *Размер для справок.

				4363-2-10	
Разраб.	Рагова		12.95	Штанга сочлененная пестик-нарезка (ℓ = 3100)	Стадия: Р; Лист; Листов: 1
Провер.	Постнова		12.95		Трансэлектропроект
Н. контр.	Гуенко		12.95		

Инв. № подл. | Подп. и дата | Взам. инв. №

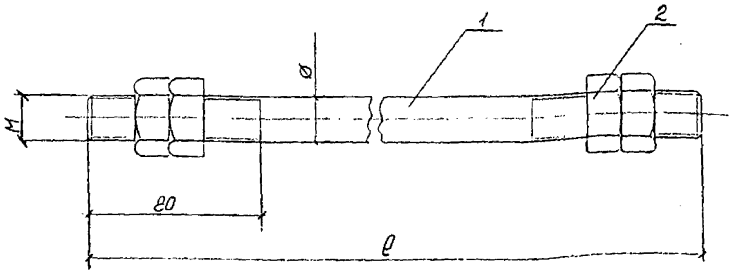

Поз.	Наименование	Кол.	Обозначение документа
1	Штанга		
	Круг $\frac{\text{см. табл. ГОСТ 2590-88}}{\text{Ст3сп5 ГОСТ 535-88}}$		
	ℓ = по месту	1	без чертежа
2	Гайка		
	Гайка М см. табл.		
	ГОСТ 5915-70	4	без чертежа

Обозначение	Размеры, мм.	
	Резьба	ø
4363-2-11	М20	20
-01	М12	12

1. Резьбу смазать антикоррозийной смазкой по ГОСТ 2712-75

Разраб.	Рогова		12.96	4363-2-11	
Провер.	Комиссаров			Штанга нарезка-нарезка	Стадия: Р; Лист: ; Листов: 1
Н.контр.	Гиенко		12.96		Трансэлектропроект

Инв.№ подл. | Подп. и дата | Взам. инв.№

Формат А4

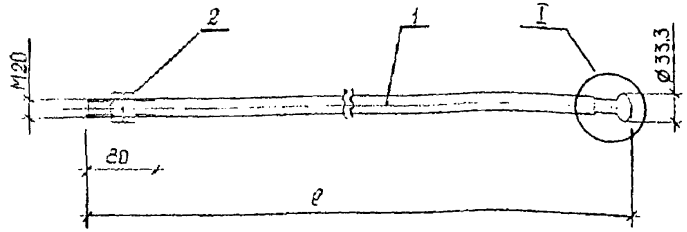

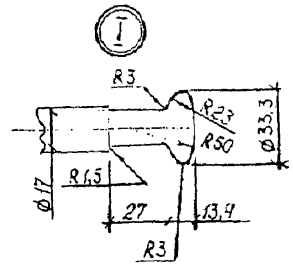

Поз.	Наименование	Кол.	Обозначение документа
1	Штанга		
	Круг $\frac{\text{20 ГОСТ 2590-88}}{\text{Ст3сп5 ГОСТ 535-88}}$		
	ℓ = по месту	1	без чертежа
2	Гайка М20 ГОСТ 5915-70	2	

Резьбу смазать антикоррозионной смазкой по ГОСТ 2712-75

Разраб.	Рогова		12.96	4363-2-12	
Провер.	Пастнова			Штанга нарезка - пестик	Стадия: Р; Лист: ; Листов: 1
Н.контр.	Гиенко		12.96		Трансэлектропроект

Инв.№ подл. | Подп. и дата | Взам. инв.№

Формат А4

Рис. 1

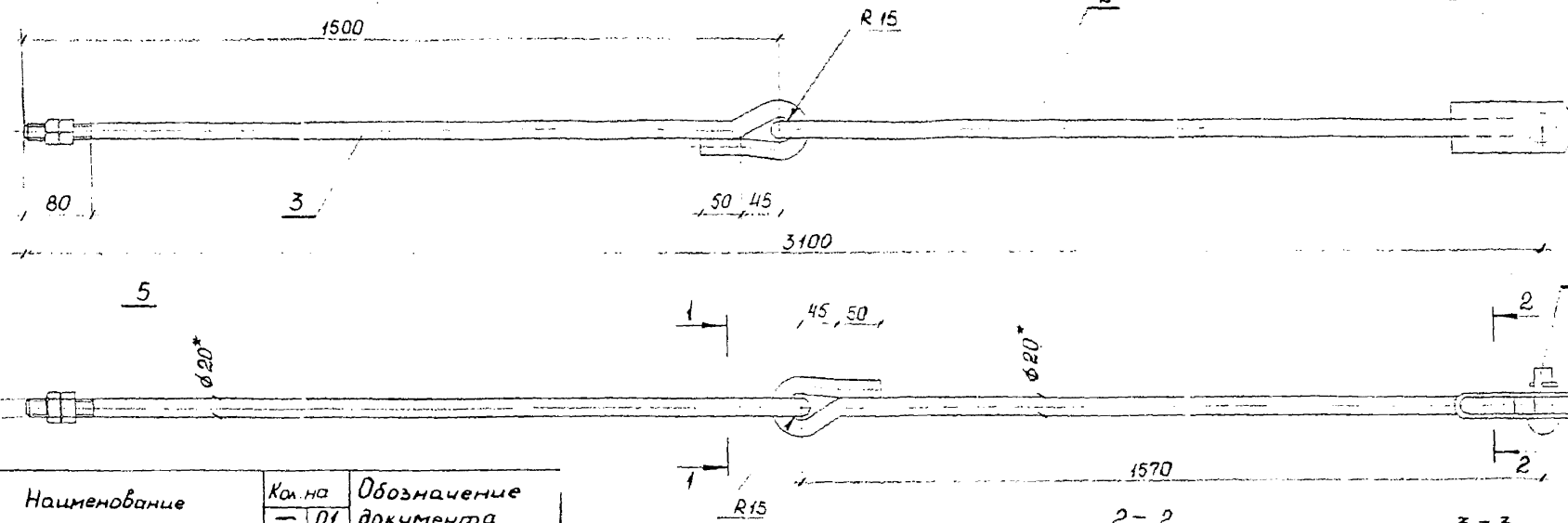

1 — 1 М1:2

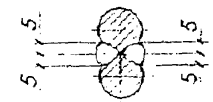

2 — 2 М1:2

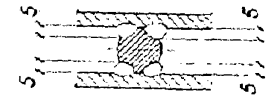

3 — 3 М1:2

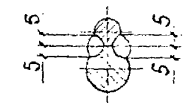

Поз	Наименование	Кол. на —	Кол. на 01	Обозначение документа
1	Двойное ушко	1	1	4363-2-34 (поз. 1)
2	Штанга ушко-двойное ушко			
	Круг 20 ГОСТ 2590-88 / Ст3пс5 ГОСТ 535-88			
	$Q_{разв}$ 1750; 4,32 кг	1	1	без чертежа
3	Штанга ушко-нарезка			
	Круг 20 ГОСТ 2590-88 / Ст3пс5 ГОСТ 535-88			
	$Q_{разв}$ =1680; 4,15 кг	1	1	без чертежа
4	Деталь заземления			
	Круг 12 ГОСТ 2590-88 / Ст3кл2-1 ГОСТ 535-88			
	$Q_{разв}$ = 260; 0,23 кг	—	1	без чертежа
5	Гайка М20 ГОСТ 5915-70	2	2	
6	Заклепка 22×60	1	1	133.41.0215
	Масса штанги, кг	8,83	9,06	

Рис. 2
Остальное см рис. 1

Обозначение	Рис.
4363-2-13	1
-01	2

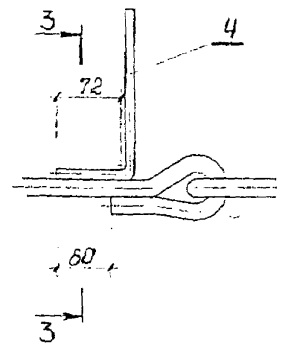

1. Резьбу смазать антикоррозийной смазкой по ГОСТ 2712-75
2. Сварка ручная дуговая
3. * Размер для справок

Разраб	Рогова		11.95
Провер	Емельянова		
Н. контр	Гиенко		12.95

4353-2-13

Штанга сочленённая нарезка-двойное ушко (ℓ = 3100)

Стадия	Лист	Листов
Р		1

ТРАНСЭЛЕКТРОПРОЕКТ

Формат А3

Инв. № подл. | Подпись и дата | Взам. инв. №

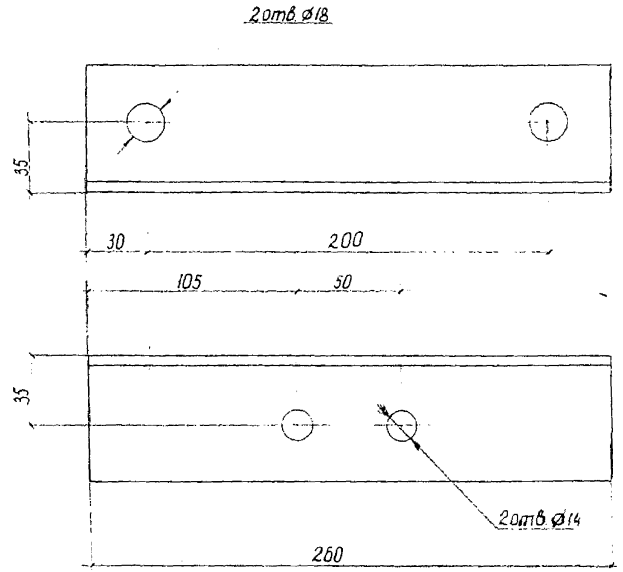

4363-2-14

Кронштейн прямой

Стадия	Масса	Масштаб
Р	1,25	1:2
Лист	Листов 1	

Разраб. Рогова 12.95
Провер. Комиссаров
Н.контр. Гиенко 12.95

Уголок 63×63×5 ГОСТ 8509-86 / С 245 ГОСТ 27772-88

Трансэлектропроект

Инв. № подл. | Подп. и дата | Взам. инв. №

Формат А4

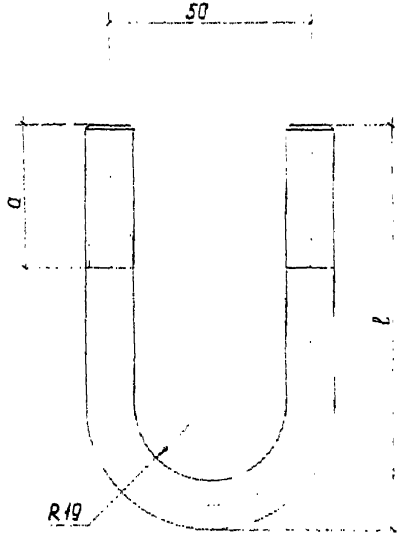

Обозначение	Размеры, мм			Масса, кг
	a	l	$l_{разв}$	
4363-2-15	45	78	143	0,09
-01	45	265	317	0,32
-02	80	390	767	0,47

1. Резьбу смазать антикоррозионной смазкой по ГОСТ 2712-75

4363-2-15

Хомут с резьбой

Стадия	Масса	Масштаб
Р	см.табл.	1:1
Лист	Листов 1	

Разраб. Рогова 12.9
Провер. Комиссаров
Н.контр. Гиенко 12.95

Круг 12 ГОСТ 2590-88 / Ст3пс5 ГОСТ 535-88

Трансэлектропроект

Инв. № подл. | Подп. и дата | Взам. инв. №

Формат А4

Рис. 1

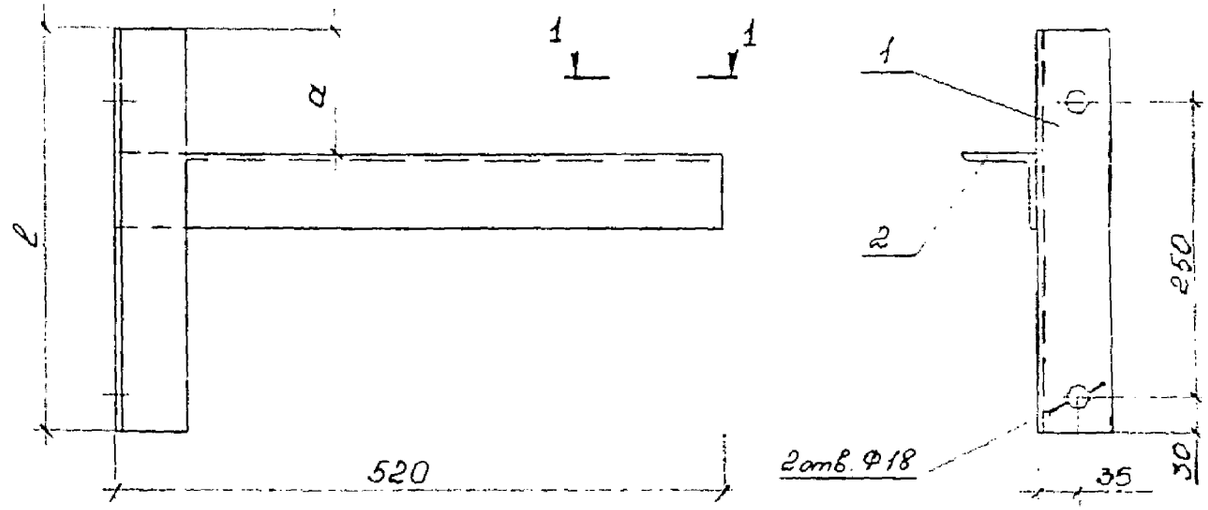

Рис.2

1-1

Остальное см. Рис.1

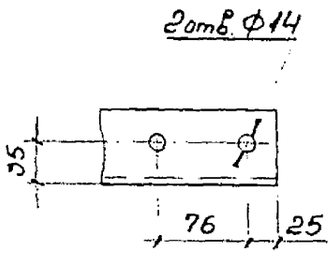

2-2

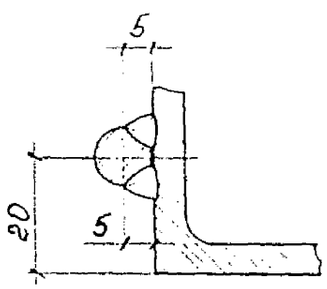

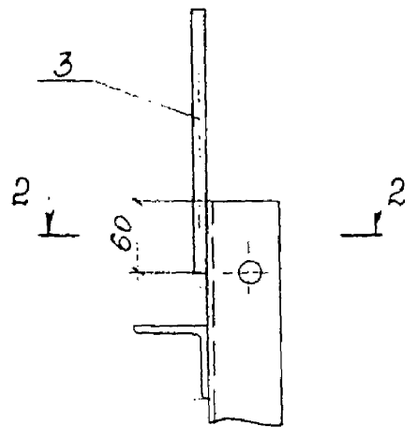

Обозначение	Рис.	Размеры, мм ℓ	a
4363-2-16	1	310	105
-01	2		
-02	1	340	5
-03	2		

Поз.	Наименование	Кол. но -				Приме-чание
		-	01	02	03	
1	Основание					
	Уголок 63×63×5 ГОСТ 8509-86 / С245 ГОСТ 27772-88					
	ℓ = 310; 1,49 кг	1	1			
	ℓ = 340; 1,64 кг			1	1	
2	Кронштейн	1	1	1	1	
	Уголок 63×63×5 ГОСТ 8509-86 / С245 ГОСТ 27772-88					
	ℓ = 520; 2,50 кг					
3	Деталь заземления		1		1	
	Круг 10 ГОСТ 2590-88 / Ст3кп2 ГОСТ 535-88					
	ℓ = 260; 0,16 кг					
	Масса кронштейна, кг	3,99	4,15	4,14	4,30	

Сварка ручная дуговая по ГОСТ 5264-80.

Разраб.	Емельянова		09.95
Пров	Постнова		
Н.контр	Гиенко		12.95

4363-2-16

Кронштейн отбойника

Стадия	Лист	Листов
Р		1

Трансэлектропроект

Инв. № подл. | Подпись и дата | Взам. инв. №

Формат А3

Рис. 1

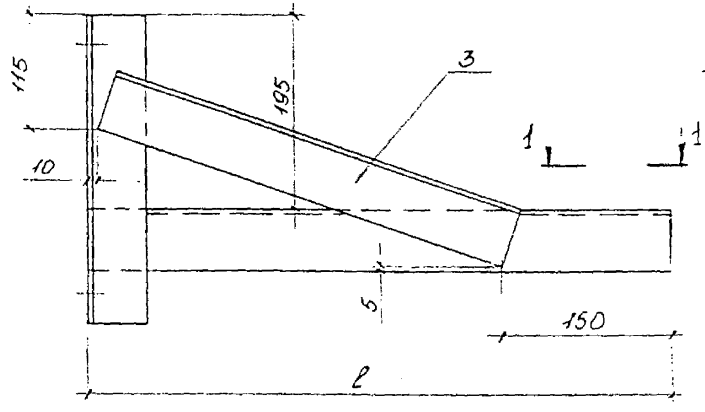

2 отв. Ф18

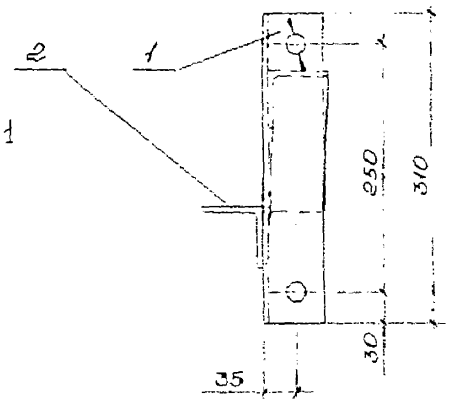

Рис. 2

Остальное см. Рис. 1

1 - 1

2 отв. Ф14

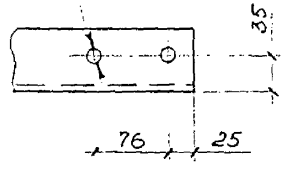

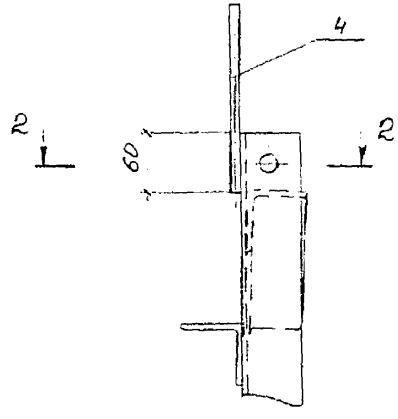

2 - 2

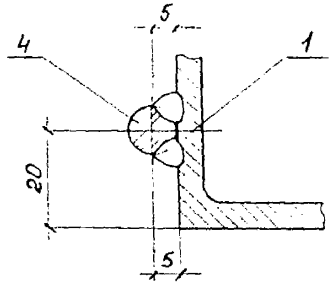

Поз.	Наименование	Кол. на –	Кол. на 01	Примечание
1	Основание	1	1	
	Уголок $\frac{63\times63\times5\ ГОСТ\ 8509\text{-}86}{С245\ ГОСТ\ 27772\text{-}88}$			
	ℓ = 310; 1,49 кг			
2	Кронштейн	1	1	
	Уголок $\frac{63\times63\times5\ ГОСТ\ 8509\text{-}86}{С245\ ГОСТ\ 27772\text{-}88}$			
	ℓ = по месту			
3	Подкос	1	1	
	Уголок $\frac{63\times63\times5\ ГОСТ\ 8509\text{-}86}{С245\ ГОСТ\ 27772\text{-}88}$			
	ℓ = по месту			
4	Деталь заземления		1	
	Круг $\frac{10\ ГОСТ\ 2590\text{-}88}{Ст3кп2\ ГОСТ\ 535\text{-}88}$			
	ℓ = 260; 0,16 кг			

Сварка ручная дуговая по ГОСТ 5264-80.

Обозначение	Рис.
4363-2-17	1
-01	2

Инв. № подл. | Подпись и дата | Взам. инв. №

Разраб.	Емельянова			09.95
Провер.	Постнова			
Н. контр.	Гиенко			12.95

4363-2-17

Кронштейн отбойника

Стадия	Лист	Листов
Р		1

Трансэлектропроект

Рис. 1

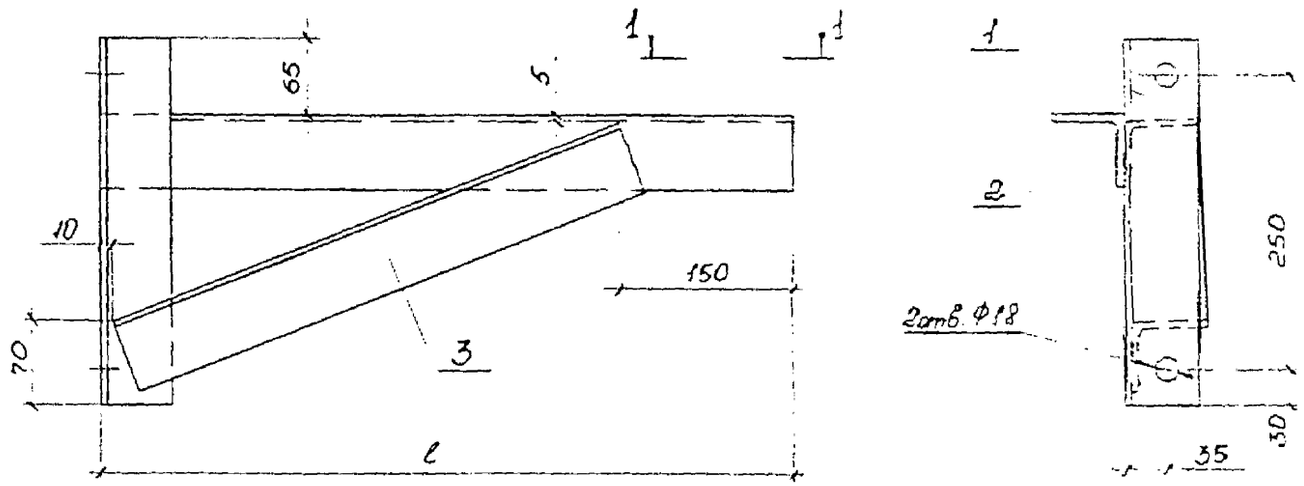

Рис. 2

Остальное см. Рис. 1

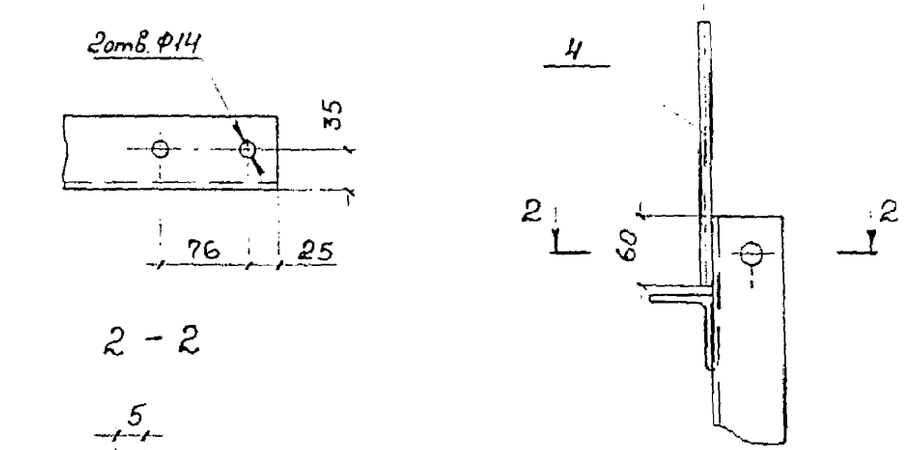

Обозначение	Рис.
4363-2-18	1
-01	2

Поз.	Наименование	Кол. на -	Кол. на 01	Примечание
1	Основание	1	1	
	Уголок 63×63×5 ГОСТ 8509-86 / С245 ГОСТ 27772-88			
	ℓ = 310; 1,49 кг			
2	Кронштейн	1	1	
	Уголок 63×63×5 ГОСТ 8509-86 / С245 ГОСТ 27772-88			
	ℓ = по месту			
3	Подкос	1	1	
	Уголок 63×63×5 ГОСТ 8509-86 / С245 ГОСТ 27772-88			
	ℓ = по месту			
4	Деталь заземления		1	
	Круг 10 ГОСТ 2590-88 / Ст3кп2 ГОСТ 535-88			
	ℓ = 260; 0,16 кг			

Сварка ручная дуговая по ГОСТ 5264-80.

Инв. № подл. | Подпись и дата | Взам. инв. №

Разраб.	Емельянова		09.95
Провер.	Постнова		
Н. контр.	Гиенко		12.95

4363-2-18

Кронштейн отбойника

Стадия	Лист	Листов
Р		1

Трансэлектропроект

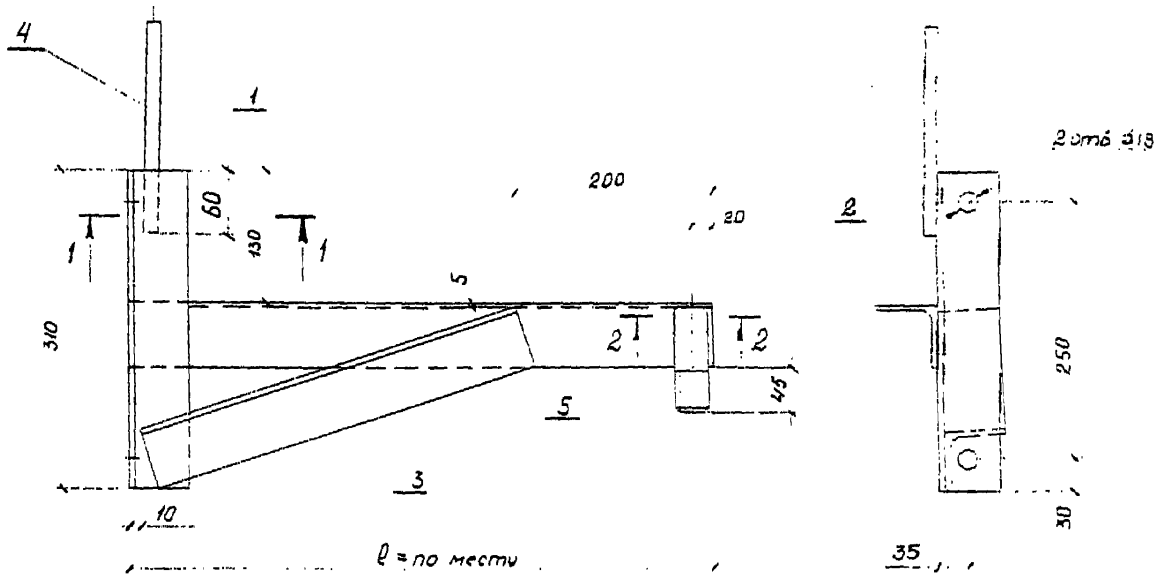

Поз.	Наименование	Кол.	Обозначение документа
1	Основание		
	Уголок 63×63×5 ГОСТ 8509-86 / С245 / ГОСТ 27772-88		
	ℓ = 310; 1,49 кг	1	без чертежа
2	Кронштейн		
	Уголок 63×63×5 ГОСТ 8509-86 / С245 / ГОСТ 27772-88		
	ℓ = по месту	1	без чертежа
3	Подкос		
	Уголок 63×63×5 ГОСТ 8509-86 / С245 / ГОСТ 27772-88		
	ℓ = по месту	1	без чертежа
4	Деталь заземления		
	Круг ⌀10 ГОСТ 2590-88 / Ст3кп2 / Гост 535-88		
	ℓ = 260; 0,16 кг	1	без чертежа
5	Шпилька	1	4363-2-24

1 – 1

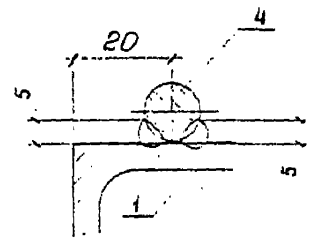

2 – 2

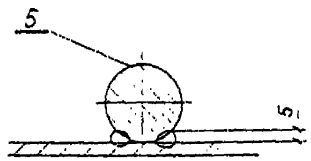

Сварка ручная дуговая по Гост 5264-80.

Разраб.	Рогова		08.95	4363-2-19	
Пров.	Емельянова			Кронштейн траверсы	Стадия: Р; Лист: —; Листов: 1
Н. контр.	Гиенко		12.95		Трансэлектропроект

Инв. № подл. | Подп. и дата | Взам. инв. №

Формат А3

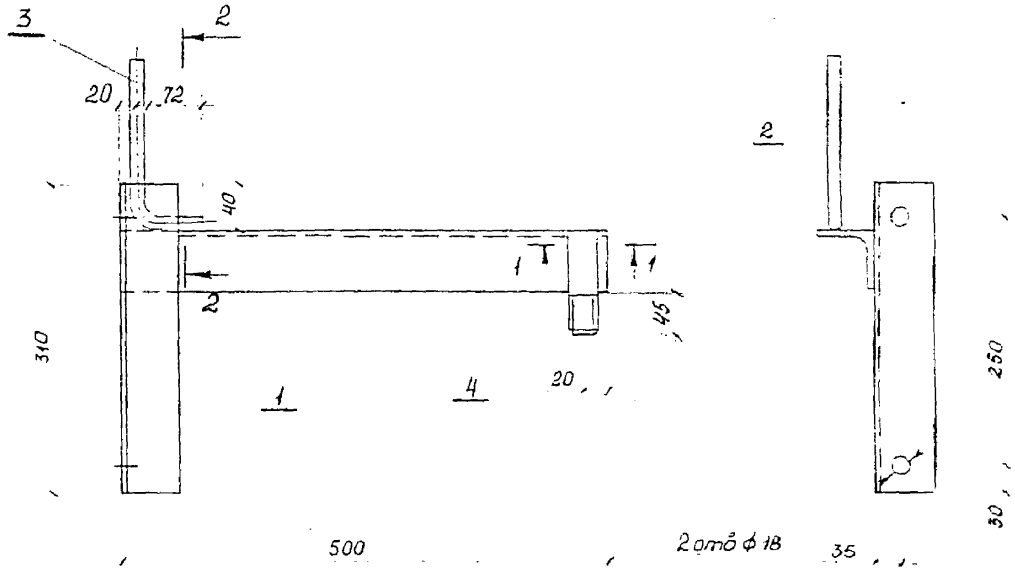

Поз.	Наименование	Кол.	Обозначение документа
1	Основание		
	Уголок 63×63×5 ГОСТ 8509-86 / С 245 ГОСТ 27772-88		
	ℓ = 310; 1,48 кг	1	без чертежа
2	Кронштейн		
	Уголок 63×63×5 ГОСТ 8509-86 / С 245 ГОСТ 27772-88		
	ℓ = 500; 2,41 кг	1	без чертежа
3	Деталь заземления		
	Круг 10 ГОСТ 2590-88 / Ст3кп2 ГОСТ 535-88		
	ℓ = 260; 0,16 кг	1	без чертежа
4	Шпилька	1	4363-2-24
	Масса, кронштейна, кг	4,81	

2 – 2

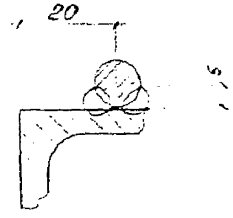

1 – 1

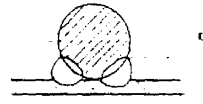

Сварка ручная дуговая по ГОСТ 5264-80.

				4363-2-20		
Разраб.	Рогова		09.95	Кронштейн траверсы	Стадия	Лист	Листов
Провер.	Емельянова				Р		1
Н. контр.	Гиенко		12.95		Трансэлектропроект		

Инв. № подл. | Подп. и дата | Взам. инв. №

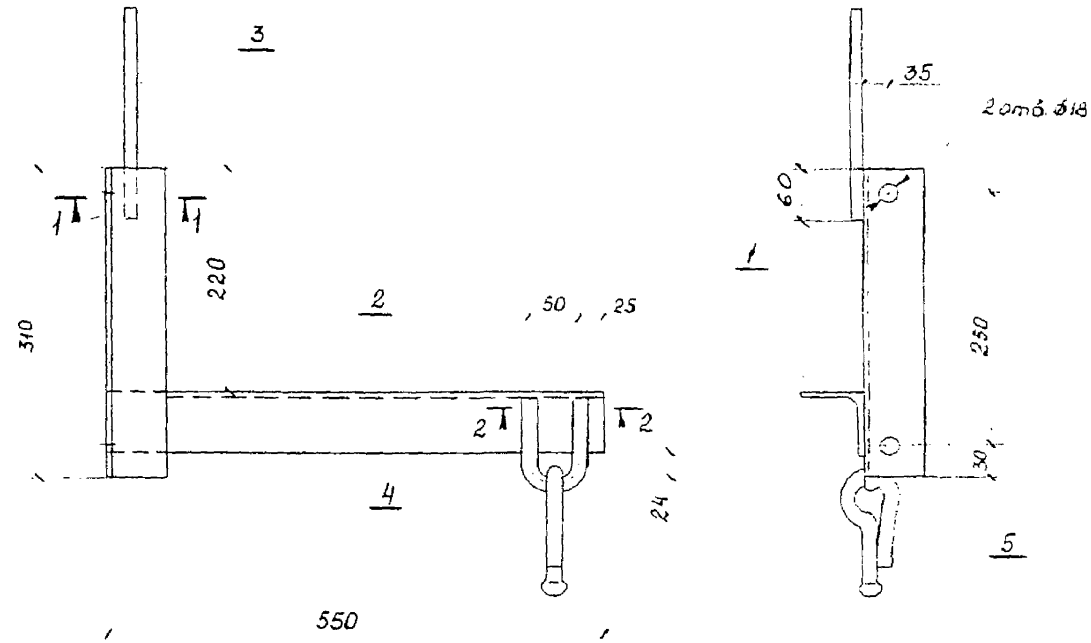

Поз	Наименование	Кол.	Обозначение документа
1	Основание		
	Уголок 63×63×5 ГОСТ 8509-86 / С 245 ГОСТ 27772-88		
	ℓ = 310; 1,49 кг	1	без чертежа
2	Кронштейн		
	Уголок 63×63×5 ГОСТ 8509-86 / С 245 ГОСТ 27772-88		
	ℓ = 550; 2,65 кг	1	без чертежа
3	Деталь заземления		
	Круг ⌀10 ГОСТ 2590-88 / Ст3кп2 Гост 535-88		
	ℓ = 260; 0,16 кг	1	без чертежа
4	Хомут	1	4363-2-79
5	Серьга (095-76)	1	
	Масса кронштейна, кг	4,82	

1 - 1

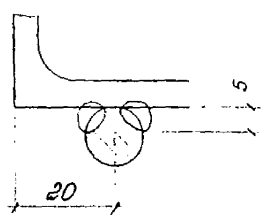

2 - 2

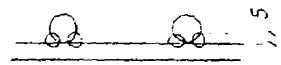

Сварка ручная дуговая по ГОСТ 5264-80.

Разраб.	Рогова		03.95	4363-2-21	
Провер.	Емельянова			Кронштейн обвода	Стадия: Р; Лист: —; Листов: 1
Н. контр.	Гиенко		12.95		Трансэлектропроект

Инв. № подл. | Подп. и дата | Взам. инв. №

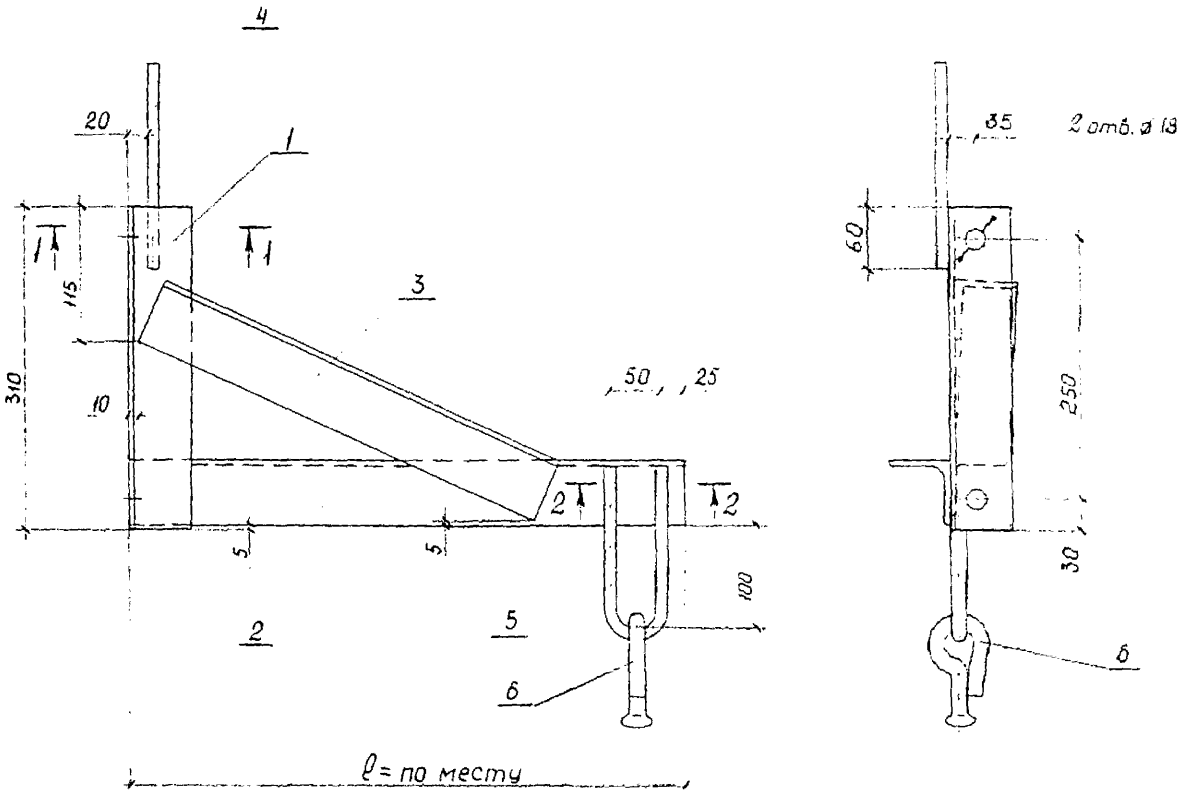

Поз.	Наименование	Кол.	Обозначение документа
1	Основание		
	Уголок 63×63×5 ГОСТ 8509-86 / С245 ГОСТ 27772-88		
	ℓ = 310; 1,49 кг	1	без черт.
2	Кронштейн		
	Уголок 63×63×5 ГОСТ 8509-86 / С245 ГОСТ 27772-88		
	ℓ = по месту	1	без черт.
3	Подкос		
	Уголок 63×63×5 ГОСТ 8509-86 / С245 ГОСТ 27772-88		
	ℓ = по месту	1	без черт.
4	Деталь заземления		
	Круг 10 ГОСТ 2590-88 / Ст3кп2 ГОСТ 535-88		
	ℓ = 260; 0,16 кг	1	без черт.
5	Хомут	1	4363-2-79-01
6	Серьга (095-76)	1	

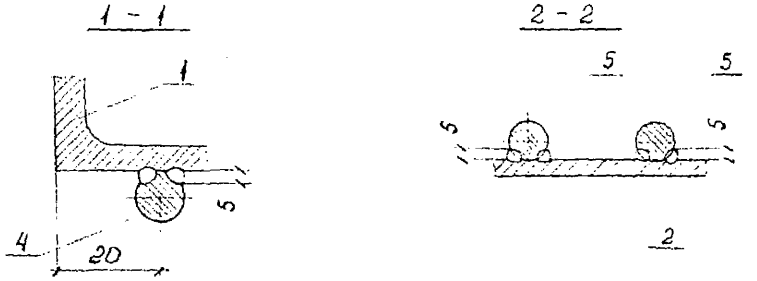

Сварка ручная дуговая по ГОСТ 5264-80

				4363-2-22	
Разраб.	Рогова		03.95	Кронштейн ввода	Стадия: Р; Лист: ; Листов: 1
Провер.	Емельянов				Трансэлектропроект
Н. контр.	Асенко		03.95		

Инв. № подл. | Подп. и дата | Взам. инв. №

Формат А3

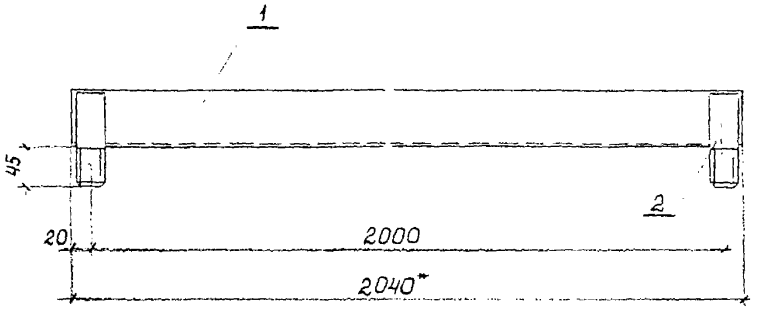

Поз.	Наименование	Кол.	Обозначение документа
1	Балка		
	Уголок $\frac{63\times63\times5\ ГОСТ8509-86}{С245\ ГОСТ27772-88}$		
	ℓ=2040; 9,8 кг	1	без чертежа
2	Шпилька	2	4363-2-24
	Масса кронштейна, кг	11,3	

*Размер для справок.

Взам. инв. №

Подп. и дата

Инв. № подл.

4363-2-23

Разраб.	Рогова		09.94	Кронштейн горизонтальный	Стадия: Р; Лист: ; Листов: 1
Провер.	Емельянова				Трансэлектропроект
Н. контр.	Гиенко		12.95		

Формат А4

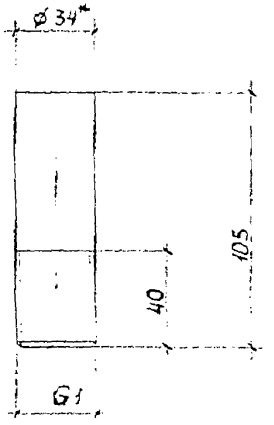

*Размер для справок.

Взам. инв. №

Подп. и дата

Инв. № подл.

4363-2-24

Разраб.	Рогова		09.94	Шпилька	Стадия: Р; Масса: 0,75; Масштаб: 1:2
Провер.	Емельянова				Лист: ; Листов: 1
Н. контр.	Гиенко		12.95	Круг 34 ГОСТ 2590-88 / Ст3пс5 ГОСТ 535-88	Трансэлектропроект

Формат А4

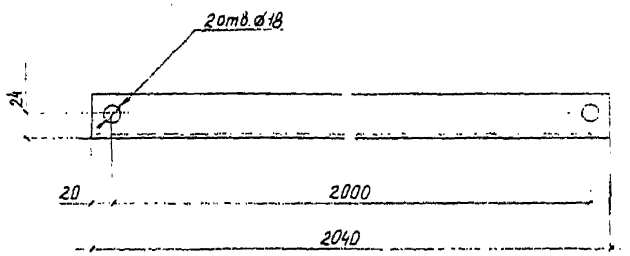

Инв.№подл.	Подп. и дата	Взам. инв.№				
				4363-2-25		
				Отбойник несущего троса	Стадия: Р; Масса: 4,9; Масштаб: 1:5	
					Лист	Листов 1
Разраб.	Рогова		12.95	Уголок 40×40×4 ГОСТ 8509-86 / С 245 ГОСТ 27772-88	Трансэлектропроект	
Провер.	Комиссаров					
Н.контр.	Гиенко		12.95			

Формат А4

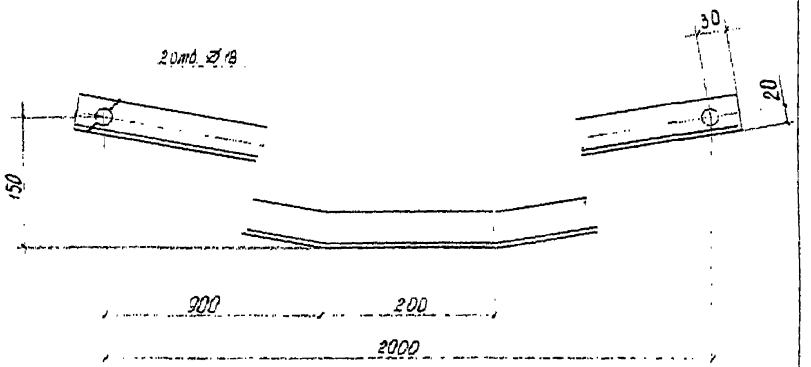

Инв.№подл.	Подп. и дата	Взам. инв.№				
				4363-2-26		
				Отбойник контактного провода	Стадия: Р; Масса: 5,03; Масштаб: 1:5	
					Лист	Листов 1
Разраб.	Рогова		12.95	Уголок 40×40×4 ГОСТ 8509-86 / С 245 ГОСТ 27772-88	Трансэлектропроект	
Провер.	Комиссаров					
Н.контр.	Гиенко		12.95			

Формат А4

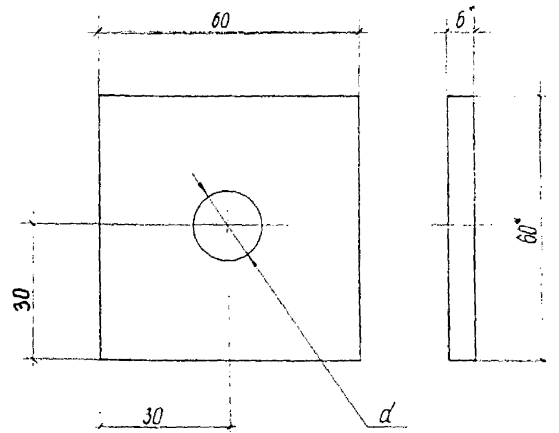

Обозначение	d, мм	Масса, кг
4363-2-27	14	0,17
-01	18	0,16

*Размер для справок.

Взам. инв. №
Подп. и дата
Инв. № подл.

4363-2-27

Шайба

Стадия	Масса	Масштаб
Р	см. табл.	1:1

Лист | Листов 1

Разраб.	Рогова		11.95
Провер.	Комиссаров		
Н. контр.	Гиенко		12.95

Полоса $\frac{6 \times 60 \text{ ГОСТ } 103\text{-}76}{\text{Ст3пс5 ГОСТ } 535\text{-}88}$

Трансэлектропроект

Формат А4

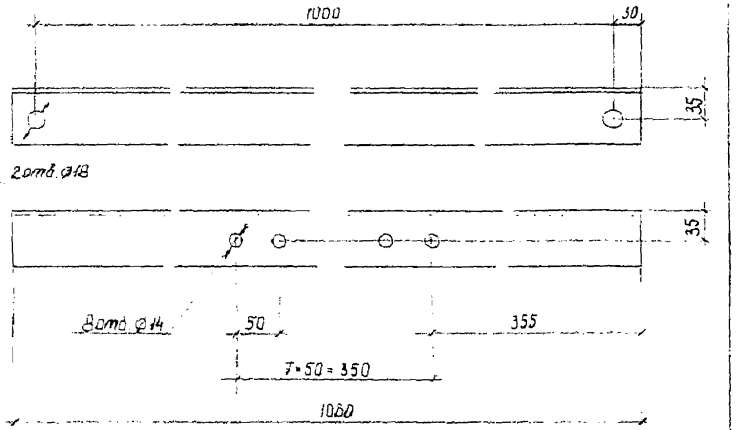

Взам. инв. №
Подп. и дата
Инв. № подл.

4363-2-28

Траверса

Стадия	Масса	Масштаб
Р	5,1	1:5

Лист | Листов 1

Разраб.	Рогова		11.95
Провер.	Комиссаров		
Н. контр.	Гиенко		12.95

Уголок $\frac{63 \times 63 \times 5 \text{ ГОСТ } 8509\text{-}86}{\text{С 245 ГОСТ } 27772\text{-}88}$

Трансэлектропроект

Формат А4

Деталь поз. 2

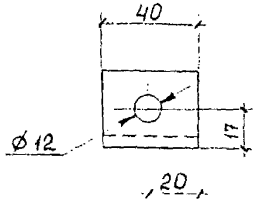

Поз	Наименование	Кол	Масса, кг
1	Скоба		
	Круг $\frac{12\ ГОСТ\ 2590-88}{Ст3сп5\ ГОСТ\ 535-88}$	1	см. табл.
2	Уголок		
	Уголок $\frac{32\times32\times4\ ГОСТ\ 8509-86}{С235\ ГОСТ\ 27772-88}$	1	
3	Гайка М12 ГОСТ 5915-70	2	

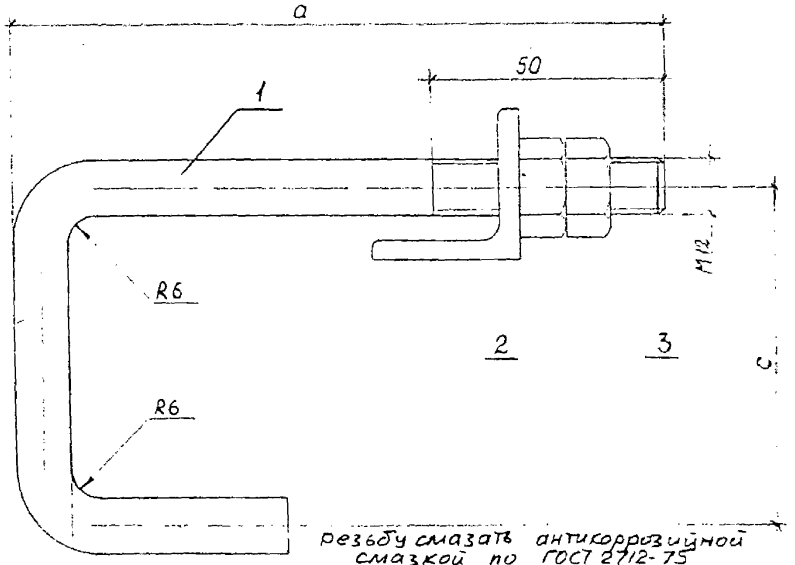

Резьбу смазать антикоррозийной смазкой по ГОСТ 2712-75

Обозначение	Размеры, мм				Масса, кг
	a	в	c	$\ell_{разв}$	
4363-2	160	66	104	318	0,28
-01	140	46	72	215	0,19

Взам. инв. № | Подп. и дата | Инв. № подл.

4363-2-29

Болт крюковой прямоугольный

Стадия	Лист	Листов
Р		1

ТРАНСЭЛЕКТРОПРОЕКТ

Разраб.	Рогова		12.95
Провер.	Постнова		
Н. контр.	Гиенко		12.95

Формат А4

Деталь поз. 2

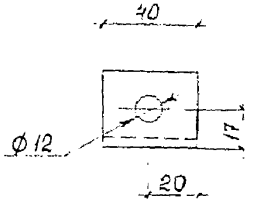

Поз	Наименование	Кол	Масса, кг
1	Скоба		
	Круг $\frac{12\ ГОСТ\ 2590-88}{Ст3сп5\ ГОСТ\ 535-88}$	1	См. табл.
2	Уголок		
	Уголок $\frac{32\times32\times4\ ГОСТ\ 8509-86}{С235\ ГОСТ\ 27772-88}$	1	
3	Гайка М12 ГОСТ 5915-70	2	

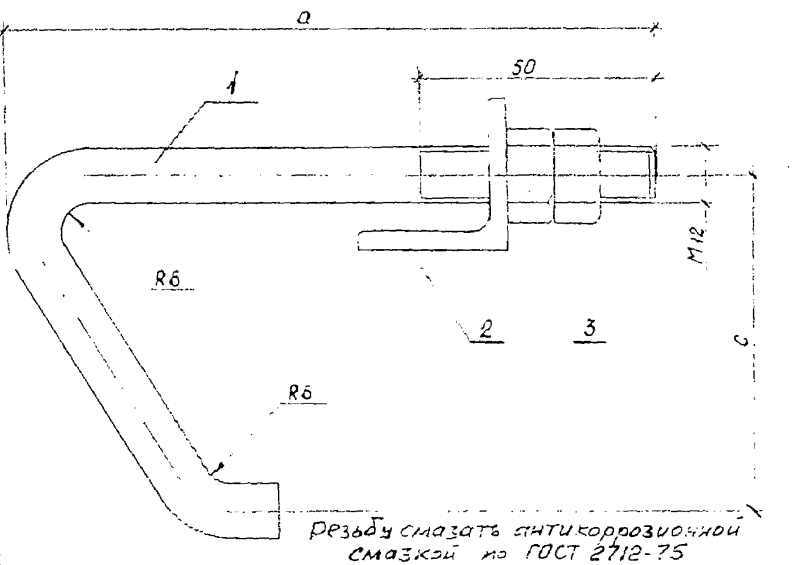

Резьбу смазать антикоррозионной смазкой по ГОСТ 2712-75

Обозначение	Размеры, мм				Масса, кг
	a	в	c	$\ell_{разв}$	
4363-2-30	160	56	104	283	0,25
-01	140	36	72	243	0,22

Взам. инв. № | Подп. и дата | Инв. № подл.

4363-2-30

Болт крюковой треугольный

Стадия	Лист	Листов
Р		1

ТРАНСЭЛЕКТРОПРОЕКТ

Разраб.	Рогова		12.95
Провер.	Постнова		
Н. контр.	Гиенко		12.95

Формат А4

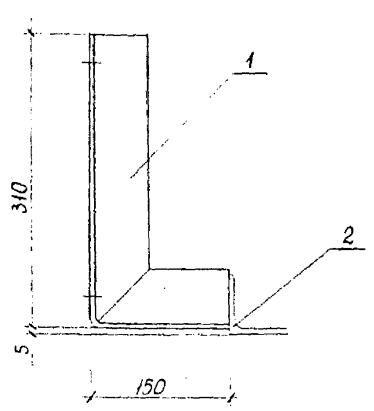

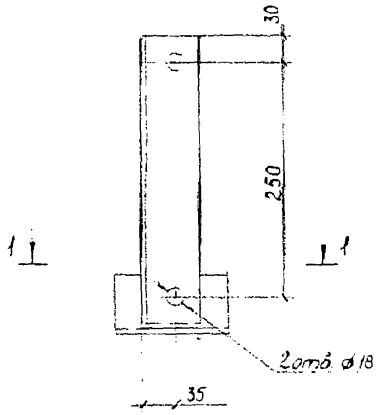

1 - 1

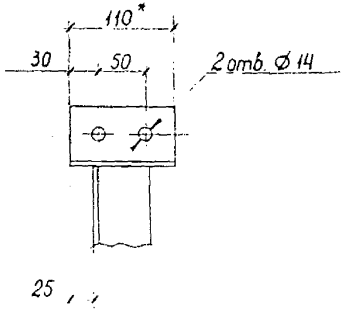

РАЗВЕРТКА

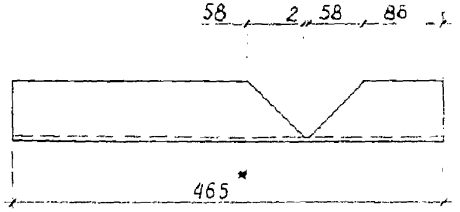

Поз.	Наименование	Кол	Масса, кг
1	Кронштейн		
	Уголок $\frac{63\times63\times5\ ГОСТ\ 8509-86}{С245\ \ ГОСТ\ 27772-88}$		
	$\ell_{разв.} = 465$	1	2,21
2	Уголок горизонтальный		
	Уголок $\frac{63\times63\times5\ ГОСТ\ 8509-86}{С245.\ ГОСТ\ 27772-88}$		
	$\ell = 110$	1	0,53

Сварка ручная дуговая по ГОСТ 5264-80.

Инв. № подл.	Подп. и дата	Взам. инв. №	

4363-2-31

Разраб.	Рогова		12.95	Кронштейн угловой	Стадия: Р; Лист; Листов: 1
Провер.	Постнова		12.95		Трансэлектропроект
Н. контр.	Гисенко		12.95		

Формат А3

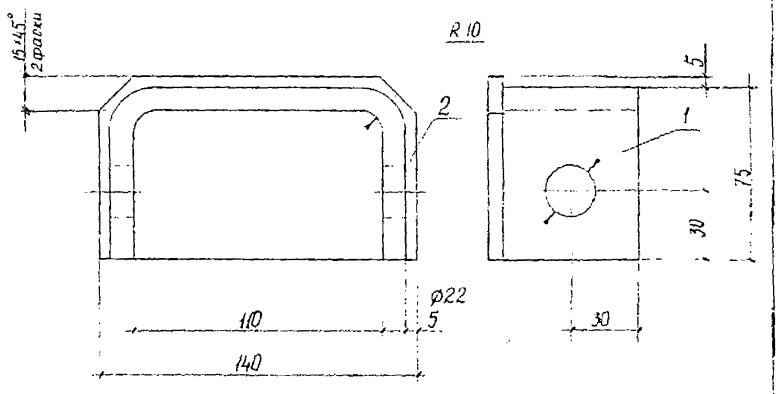

Поз.	Наименование	Кол.	Обозначение документа
1	Скоба		
	Полоса 10×60 ГОСТ 103-76 Ст3пс5 ГОСТ 535-88		
	q_p = 247; 1,15 кг	1	без чертежа
2	Планка		
	Полоса 6×80 ГОСТ 103-76 Ст3пс5 ГОСТ 535-88		
	ℓ = 140; 0,52 кг	1	без чертежа
	Масса муфты, кг	1,67	

Сварка ручная дуговая по ГОСТ 5264-80.

				4363-2-32		
Разраб.	Рогова		12.95	Муфта	Стадия	Лист	Листов
Провер.	Комиссаров				Р		1
Н.контр.	Гиенко		12.95		Трансэлектропроект		

Инв.№ подл. | Подп. и дата | Взам. инв. №

Формат А4

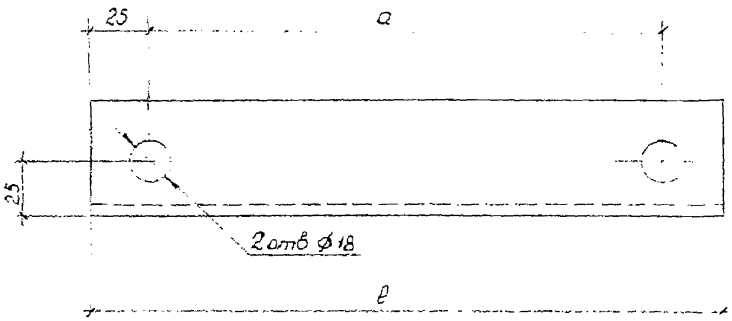

Обозначение	Размеры, мм		Масса, кг
	ℓ	a	
4363-2-33	1150	1100	4,34
-01	950	900	3,58
-02	760	710	2,68

				4363-2-33		
Разраб.	Рогова		12.95	Подкос	Стадия	Масса	Масштаб
Провер.	Постнова				Р	Ст.табл	1:2
Н.контр.	Гиенко		12.95		Лист	Листов 1	
				Уголок 50×50×5 ГОСТ 8509-86 С245 ГОСТ 27772-88	Трансэлектропроект		

Инв. № подл. | Подп. и дата | Взам. инв. №

Формат А4

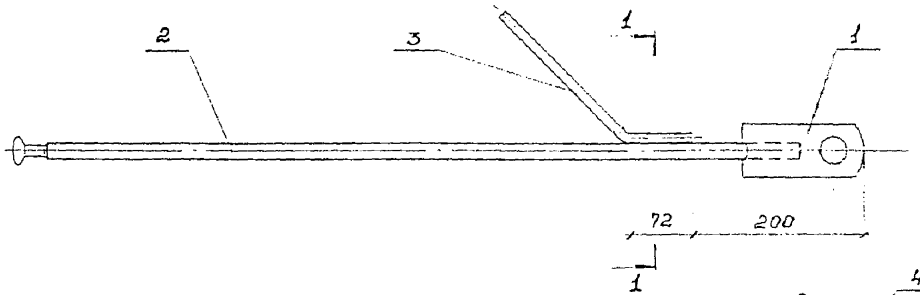

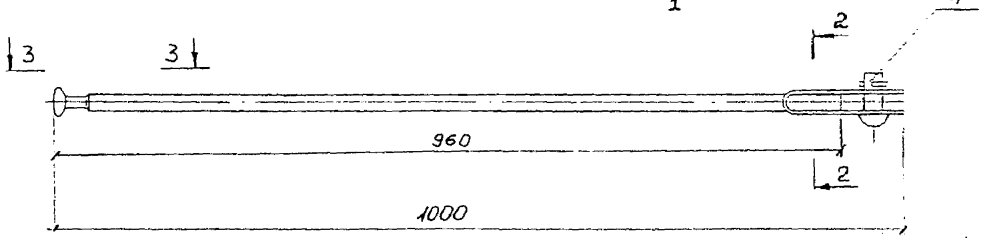

Поз.	Наименование	Кол	Обозначение документа
1	Двойное ушко		
	Полоса 6×60 ГОСТ 103-76 / Ст3пс5 ГОСТ 535-88		
	ℓразв = 289мм; 0,81кг	1	без чертежа
2	Штанга		
	Круг 18 ГОСТ 2590-88 / Ст3пс5 ГОСТ 535-88		
	ℓ = 960мм; 1,95кг	1	без чертежа
3	Деталь заземления		
	Круг 12 ГОСТ 2590-88 / Ст3кп2 ГОСТ 535-88		
	ℓ=260; 0,23кг	1	без чертежа
4	Заклёпка 22×60	1	Л93.41.0215
	Масса штанги, кГ	3,23	

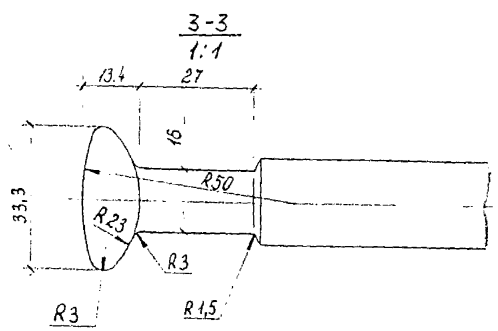

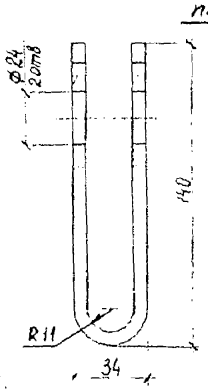

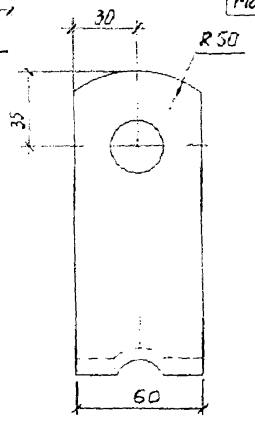

Сварка ручная дуговая

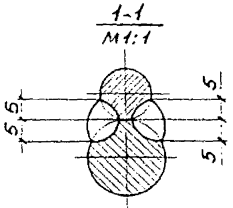

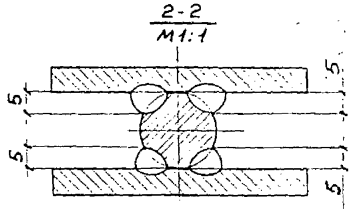

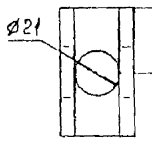

Разраб.	Емельянова		12.95
Пров.	Постнова		12.95
Н.контр.	Гиенко		12.95

4363-2-34

Штанга лестик-двойное ушко (ℓ = 1000)

Стадия	Лист	Листов
Р		1

Трансэлектропроект

Инв.№ подл. | Подпись и дата | Взам. инв.№

Формат А3

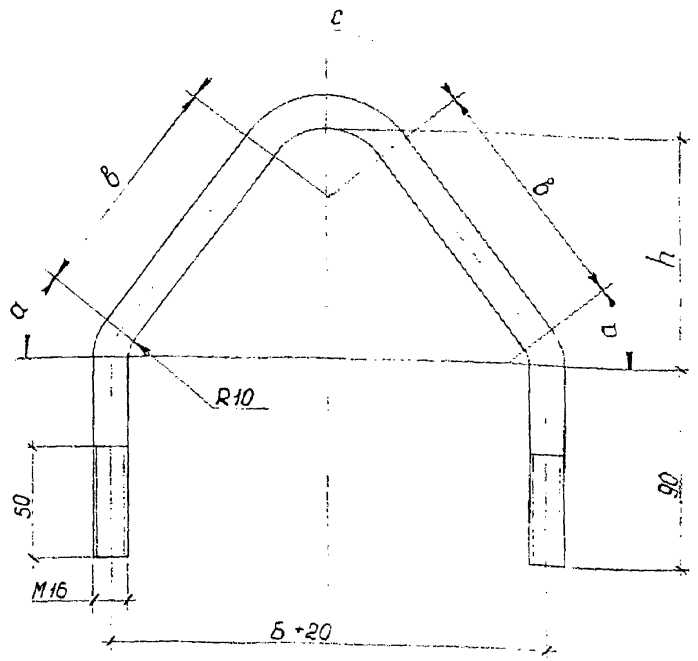

1. Резьбу смазать антикоррозионной смазкой по ГОСТ 2712-75.
2. Размер „б" - база фермы моста.
3. Развернутая длина 2·а+2·в+с+180 мм.

Разраб.	Рогова		11.95	4363-2-35		
Провер.	Постнова			Хомут с резьбой V-образный	Стадия: Р	Масса: —	Масштаб: 1:2
Н.контр.	Гиенко		12.95		Лист 1	Листов 1
				Круг 16 ГОСТ 2590-88 / Ст3сп5-1 ГОСТ 535-88	Трансэлектропроект	

Инв.№подл. | Подп. и дата | Взам.инв.№

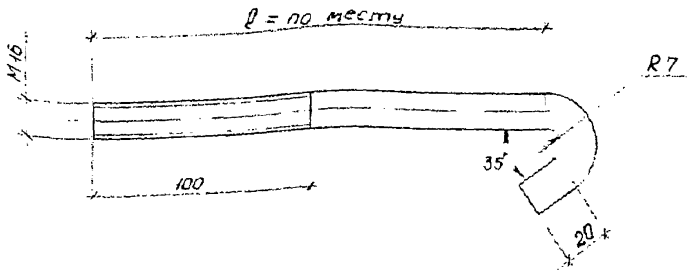

1. Резьбу смазать антикоррозионной смазкой по ГОСТ 2712-75.
2. Развернутая длина ℓ+58 мм.

Разраб.	Рогова		11.95	4363-2-36		
Провер.	Постнова			Болт крюковой	Стадия: Р	Масса: —	Масштаб: 1:2
Н.контр.	Гиенко		12.95		Лист 1	Листов 1
				Круг 16 ГОСТ 2590-88 / Ст3сп5-1 ГОСТ 535-88	Трансэлектропроект	

Инв.№подл. | Подп. и дата | Взам.инв.№

Рис.1

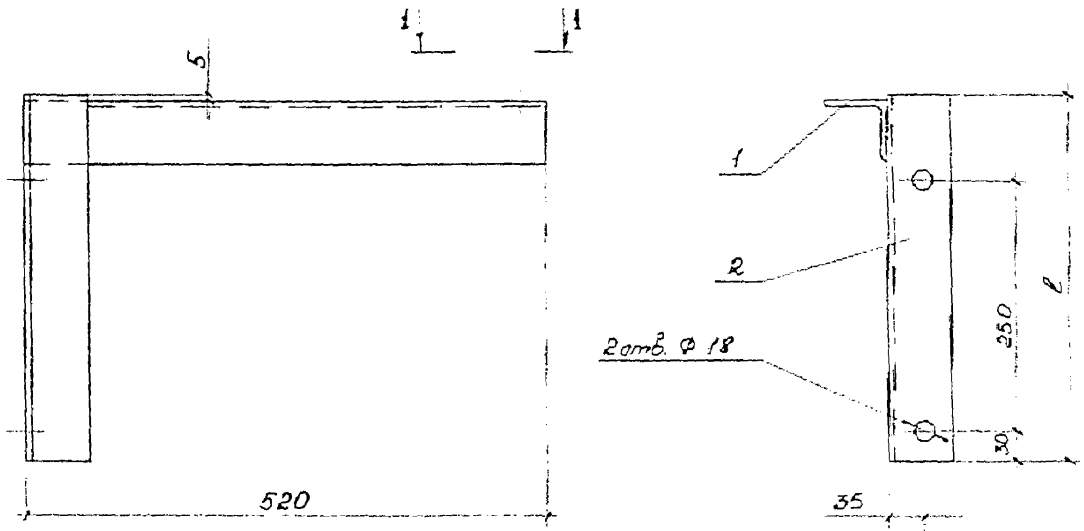

Поз.	Наименование	Кол. на –	01	02	03	Приме-чание
1	Основание					
	Уголок 63×63×5 ГОСТ 8509-86 / С245 ГОСТ 27772-88					
	ℓ = 360; 1,73 кг	1	1			
	ℓ = 490; 2,36 кг			1	1	
2	Кронштейн	1	1	1	1	
	Уголок 63×63×5 ГОСТ 8509-86 / С245 ГОСТ 27772-88					
	ℓ = 520; 2,50 кг					
3	Деталь заземления		1		1	
	Круг 12 ГОСТ 2590-88 / Ст3кп2 ГОСТ 535-88					
	ℓ = 260; 0,25 кг					
	Масса кронштейна, кг	4,23	4,46	4,86	5,09	

1 - 1

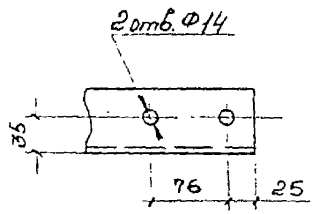

Рис.2

Остальное см. Рис.1

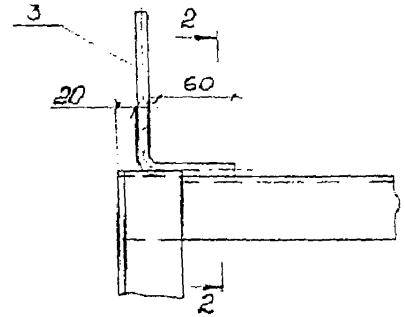

2 - 2

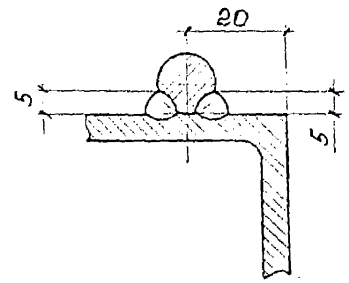

Обозначение	Рис.	ℓ, мм
4363-2-37	1	360
-01	2	
-02	1	490
-03	2	

Сварка ручная дуговая по ГОСТ 5264-80

Разраб.	Емельянова		11.95	4363-2-37	
Пров.	Постнова			Кронштейн отбойника	Стадия: Р; Лист: ; Листов: 1
Н. контр.	Гиенко		12.95		Транзэлектропроект

Формат А3

Инв. № подл. | Подпись и дата | Взам. инв. №

Рис. 1

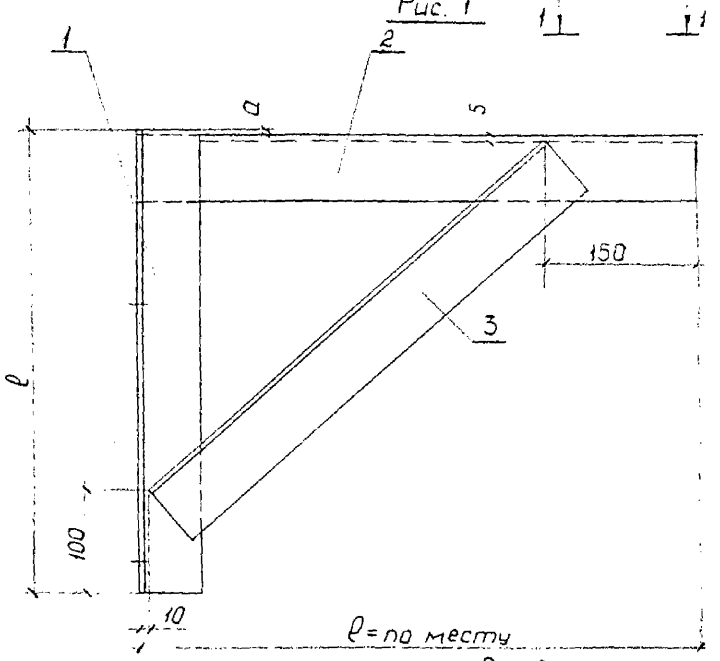

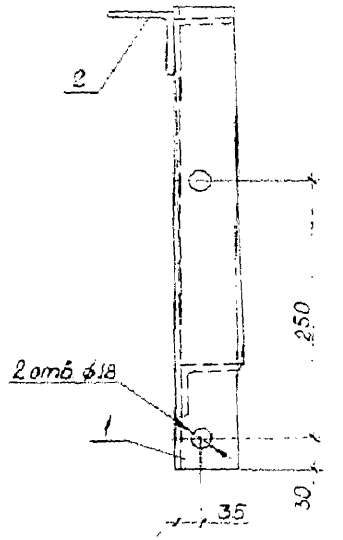

Рис. 2

1 – 1

Остальное см. рис. 1

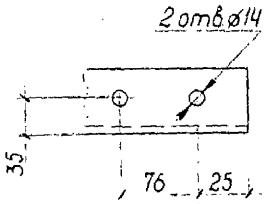

2 – 2

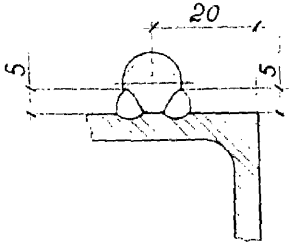

4

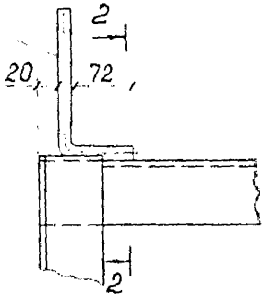

Поз	Наименование	Кол. на —	01	02	03	Примечание
1	Основание					
	Уголок 63×63×5 ГОСТ 8509-86 / С245 ГОСТ 27772-88					
	ℓ = 310; 1,49 кг	1	1			
	ℓ = 450; 2,17 кг			1	1	
2	Кронштейн					
	Уголок 63×63×5 ГОСТ 8509-86 / С245 ГОСТ 27772-88					
	ℓ = по месту	1	1	1	1	
3	Подкос					
	Уголок 63×63×5 ГОСТ 8509-86 / С245 ГОСТ 27772-88					
	ℓ = по месту	1	1	1	1	
4	Деталь заземления					
	Круг 12 ГОСТ 2590-88 / Ст3кп2 ГОСТ 535-88					
	ℓ = 260; 0,23 кг		1		1	

Обозначение	Рис.	Размеры, мм ℓ	а
4363-2-36	1	310	45
-01	2		
-02	1	450	5
-03	2		

Сварка ручная дуговая по ГОСТ 5264-80.

Разраб.	Рогова		09.95
Провер.	Емельянова		
Н. контр.	Гиенко		12.95

4363-2-36

Кронштейн отбойника

Стадия	Лист	Листов
Р		1

Трансэлектропроект

Инв. № подл. | Подп. и дата | Взам. инв. №

Формат А3

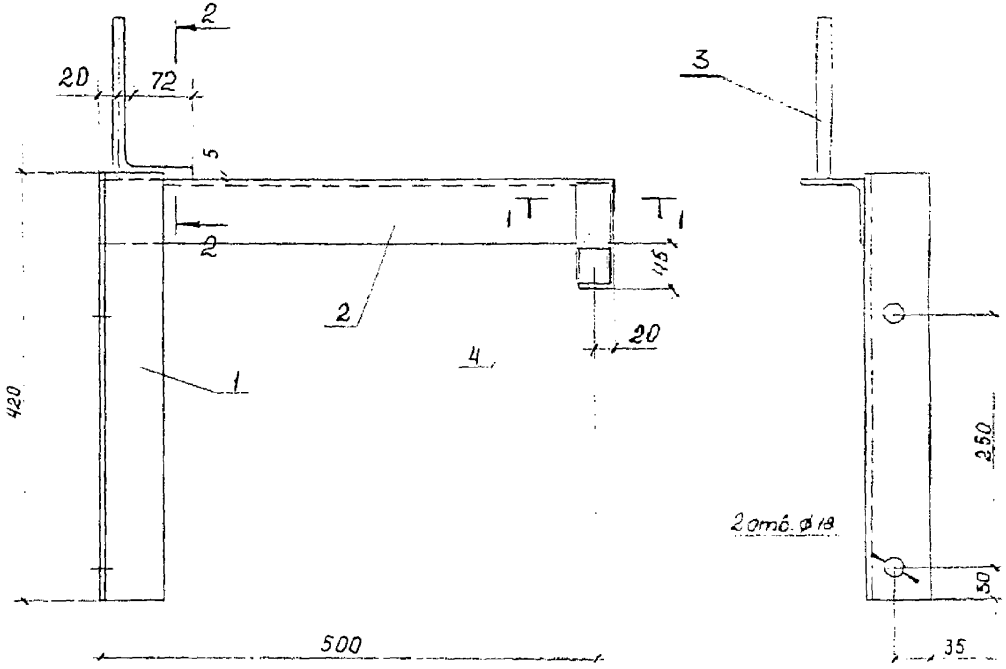

Поз	Наименование	Кол	Обозначение документа
1	Основание		
	Уголок 63×63×5 ГОСТ 8509-86 Ст3кп2 ГОСТ 535-79		
	ℓ = 420; 2,02 кг	1	
2	Кронштейн		
	Уголок 63×63×5 ГОСТ 8509-86 Ст3кп2 ГОСТ 535-79		
	ℓ = 520; 2,50 кг	1	
3	Деталь заземления		
	Круг 12 ГОСТ 2590-88 Ст3кп2 ГОСТ 535-79		
	ℓ = 260; 0,23 кг	1	
4	Шпилька	1	4363-2-24
	Масса, кронштейна, кг	5,50	

2 – 2

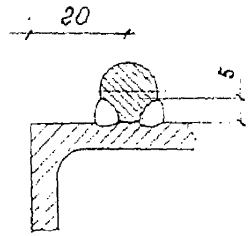

1 – 1

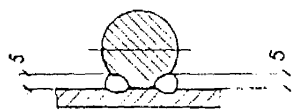

Сварка ручная дуговая по ГОСТ 5264-80.

Разраб	Рогава		09.95
Провер	Ельянова		
Н. контр	Гиенко		12.95

4363-2-39

Кронштейн траверсы

Стадия	Лист	Листов
Р		1

Трансэлектропроект

Инв. № подл. | Подп. и дата | Взам. инв. №

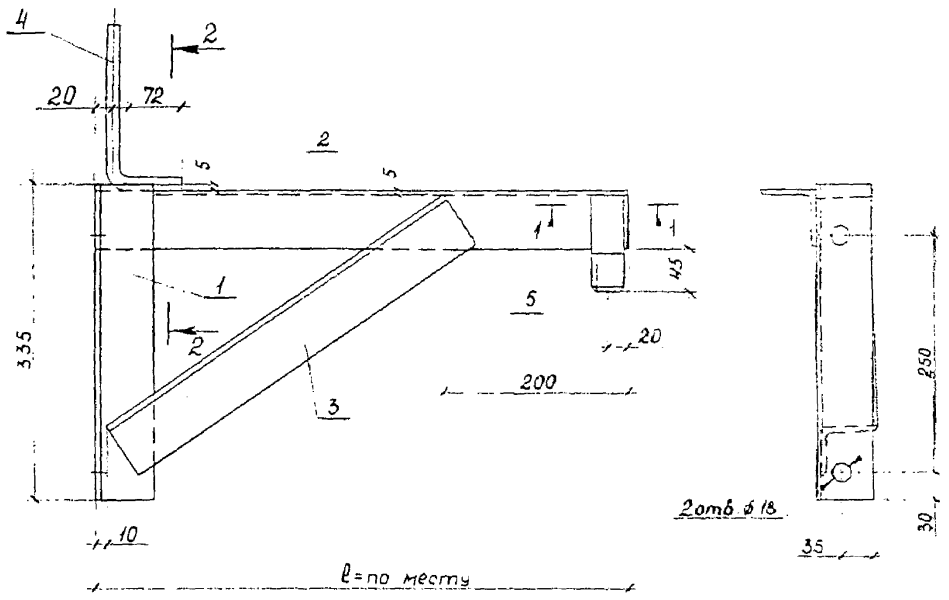

Поз	Наименование	Кол	Обозначение документа
1	Основание		—
	Уголок $\frac{63\times63\times5\ ГОСТ8509-86}{С245\quad ГОСТ27772-88}$		—
	ℓ=335 ; 1,61кг	1	без чертежа
2	Кронштейн		—
	Уголок $\frac{63\times63\times5\ ГОСТ8509-86}{С245\quad ГОСТ27772-88}$		—
	ℓ=по месту	1	без чертежа
3	Подкос		—
	Уголок $\frac{63\times63\times5\ ГОСТ8509-86}{С245\quad ГОСТ27772-88}$		—
	ℓ=по месту	1	без чертежа
4	Деталь заземления		—
	Круг $\frac{12\ ГОСТ2590-88}{Ст3кп2\ Гост535-88}$		—
	ℓ=260 ; 0,23кг	1	без чертежа
5	Шпилька	1	4363-2-24

2 – 2

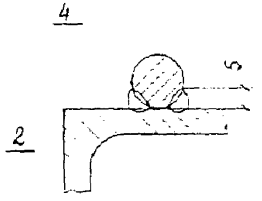

1 – 1

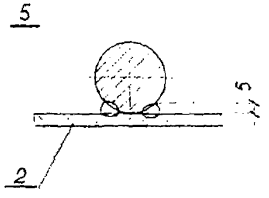

Сварка ручная дуговая по ГОСТ 5264-80.

				4363-2-40	
Разраб.	Рогова		09.94	Кронштейн траверсы	Стадия: Р; Лист: ; Листов: 1
Провер.	Ельянова				Трансэлектропроект
Н.контр.	Гиенко		12.95		

Инв.№ подл. | Подп. и дата | Взам. инв.№

Формат А3

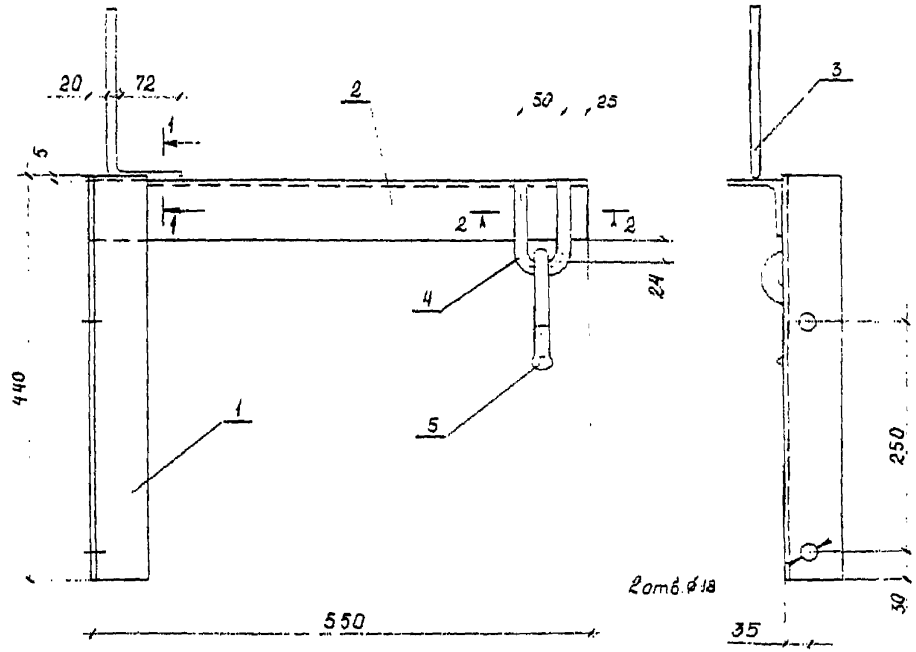

Поз	Наименование	Кол	Обозначение документа
1	Основание		
	Уголок 63×63×5 ГОСТ 8509-86 С245 ГОСТ 27772-88		
	ℓ = 440; 2,12 кг	1	
2	Кронштейн		
	Уголок 63×63×5 ГОСТ 8509-86 С245 ГОСТ 27772-88		
	ℓ = 550; 2,65 кг	1	
3	Деталь заземления		
	Круг 12 ГОСТ 2590-86 Ст3кп2 ГОСТ 535-88		
	ℓ = 260; 0,23 кг	1	
4	Хомут	1	4363-2-79
5	Серьга (095-76)	1	
	Масса кронштейна, кг	5,52	

1 – 1

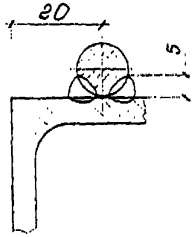

2 – 2



Сварка ручная дуговая по ГОСТ 5264-80.

				4363-2-41	
Разраб.	Рогова		11.95	Кронштейн обвода	Стадия: Р; Лист: ; Листов: 1
Провер.	Емельянова				Трансэлектропроект
Н. контр.	Гиенко		12.95		

Инв. № подл. | Подп. и дата | Взам. инв. №

Копировал

Формат А3

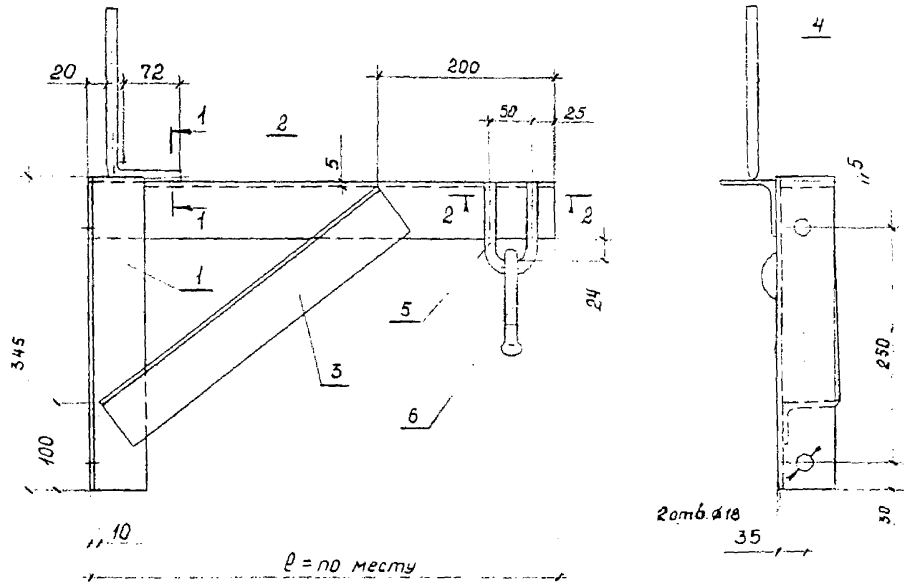

Поз	Наименование	Кол	Обозначение документа
1	Основание		
	Уголок 63×63×5 ГОСТ 8509-86 С245 ГОСТ 27772-88		
	ℓ = 345 ; 1,66 кг	1	
2	Кронштейн		
	Уголок 63×63×5 ГОСТ 8509-86 С245 ГОСТ 27772-88		
	ℓ = по месту	1	
3	Подкос		
	Уголок 63×63×5 ГОСТ 8509-86 С245 ГОСТ 27772-88		
	ℓ = по месту	1	
4	Деталь заземления		
	Круг 12 ГОСТ 2590-88 Ст3кп2 ГОСТ 535-88		
	ℓ = 260 ; 0,23 кг	1	
5	Хомут	1	4363-2-79
6	Серьга (095-76)	1	

1 - 1

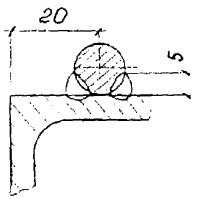

2 - 2

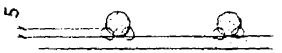

Сварка ручная дуговая по ГОСТ 5264-80.

				4363-2-42	
Разраб.	Рогова		11.95	Кронштейн ввода	Стадия: Р; Лист: ; Листов: 1
Провер.	Емельянова				Трансэлектропроект
Н. контр.	Гиенко		12.95		

Инв. № подл. | Подп. и дата | Взам. инв. №

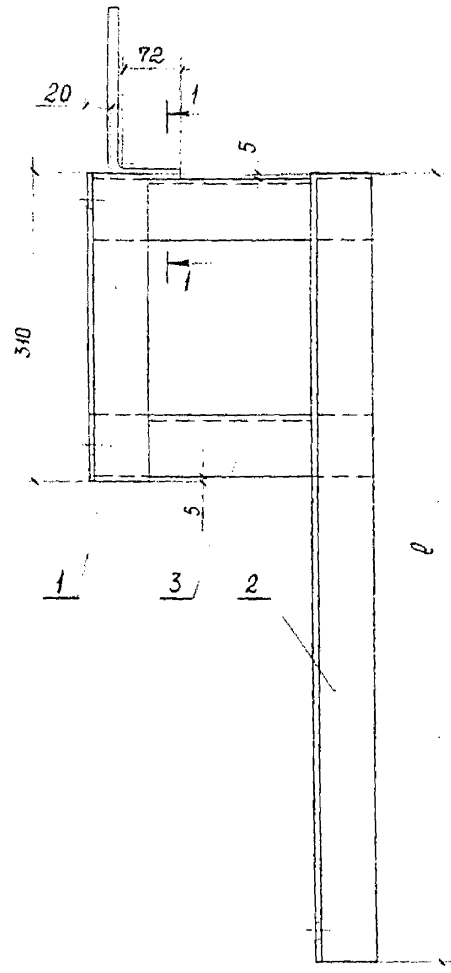

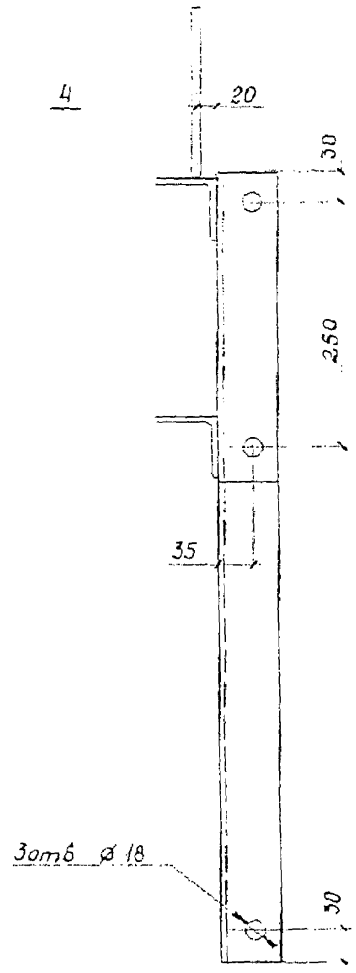

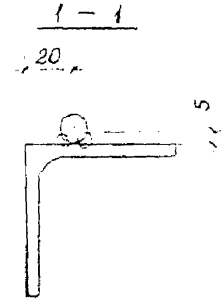

Поз	Наименование	Кол	Масса, кг
1	Уголок крепительный		
	Уголок 63×63×5 ГОСТ 8509-86 / С 245 ГОСТ 535-79		
	ℓ = 310	1	1,49
2	Стойка		
	Уголок 63×63×5 ГОСТ 8509-86 / С 245 ГОСТ 535-79		
	ℓ = по месту	1	
3	Распорка		
	Уголок 63×63×5 ГОСТ 8509-86 / С 245 ГОСТ 535-79		
	ℓ = по месту	2	
4	Деталь заземления		
	Круг 12 ГОСТ 2590-88 / Ст3кп2 Гост 535-88		
	ℓ = 260	1	0,23

Сварка ручная дуговая по Гост 5264-80.

Разраб	Рогова		11.95
Провер.	Емельянова		
Н.контр.	Гиенко		12.95

4363-2-43

Кронштейн ВЛ

Стадия	Лист	Листов
Р		1

Трансэлектропроект

Инв.№подл. | Подп. и дата | Взам.инв.№

Формат А3

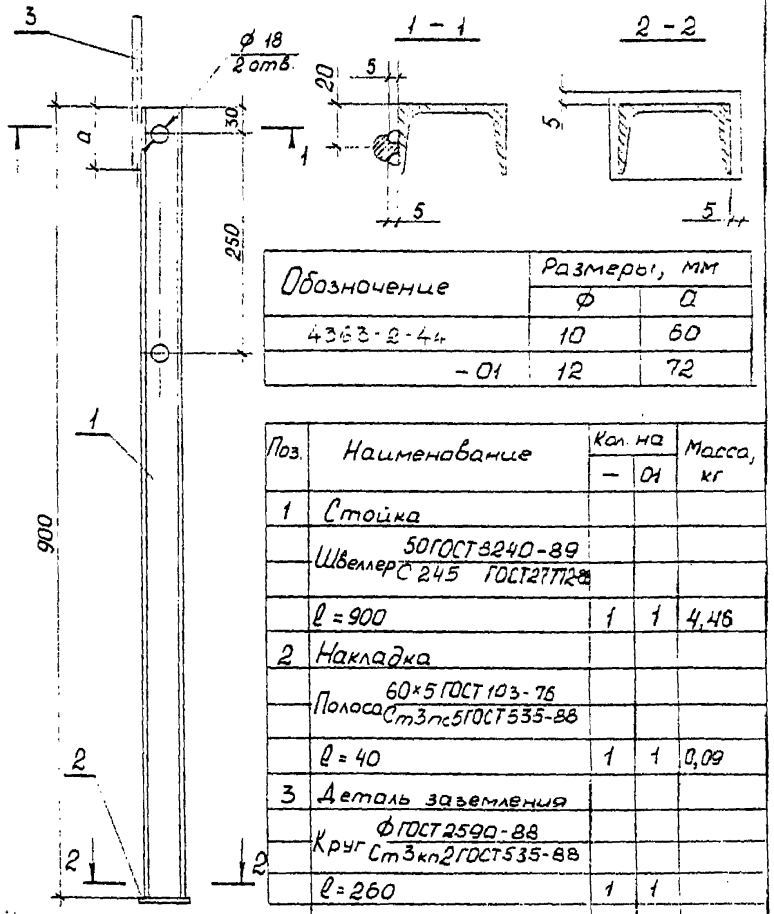

Обозначение	Размеры, мм	
	ф	a
4363-2-44	10	60
– 01	12	72

Поз.	Наименование	Кол. на –	Кол. на 01	Масса, кг
1	Стойка			
	Швеллер $\frac{50 ГОСТ 8240-89}{С 245 ГОСТ 27772-88}$			
	ℓ = 900	1	1	4,46
2	Накладка			
	Полоса $\frac{60×5 ГОСТ 103-76}{Ст3пс5 ГОСТ 535-88}$			
	ℓ = 40	1	1	0,09
3	Деталь заземления			
	Круг $\frac{Ø ГОСТ 2590-88}{Ст3кп2 ГОСТ 535-88}$			
	ℓ = 260	1	1	
	Масса кронштейна	4,71	4,78	

Сварка ручная дуговая по ГОСТ 5264-80.

Разраб.	Рогова		11.95	4363-2-44	
Провер.	Емельянова			Кронштейн	Стадия: Р; Лист: ; Листов: 1
Н.контр.	Гиенко		12.95		Трансэлектропроект

Инв. № подл. | Подп. и дата | Взам. инв. №

Формат А4

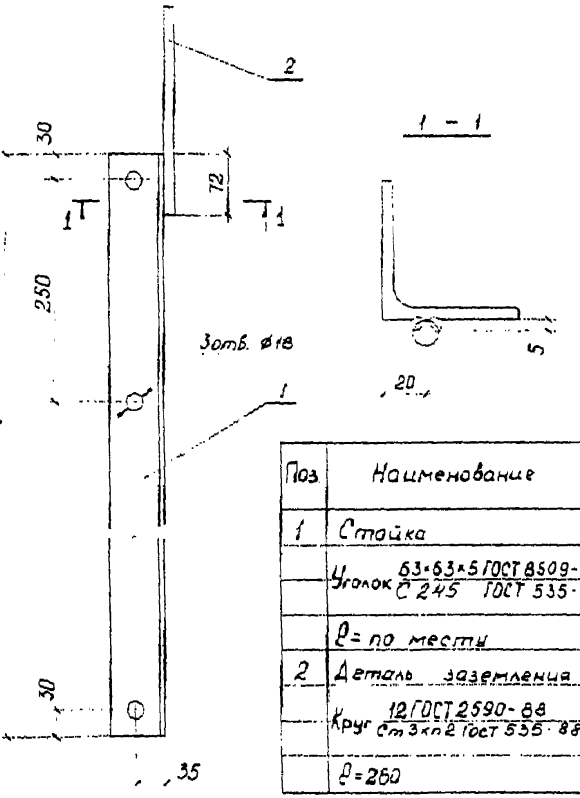

Поз	Наименование	Кол	Масса, кг
1	Стойка		
	Уголок $\frac{63×63×5 ГОСТ 8509-86}{С 245 ГОСТ 535-79}$		
	ℓ = по месту	1	
2	Деталь заземления		
	Круг $\frac{12 ГОСТ 2590-88}{Ст3кп2 ГОСТ 535-88}$		
	ℓ = 260	1	0,23

Сварка ручная дуговая по ГОСТ 5264-80.

Разраб.	Рогова		01.94	4363-2-45	
Провер.	Емельянова			Кронштейн В.Л.	Стадия: Р; Лист: ; Листов: 1
Н.контр.	Гиенко		12.95		Трансэлектропроект

Инв. № подл. | Подп. и дата | Взам. инв. №

Формат А4

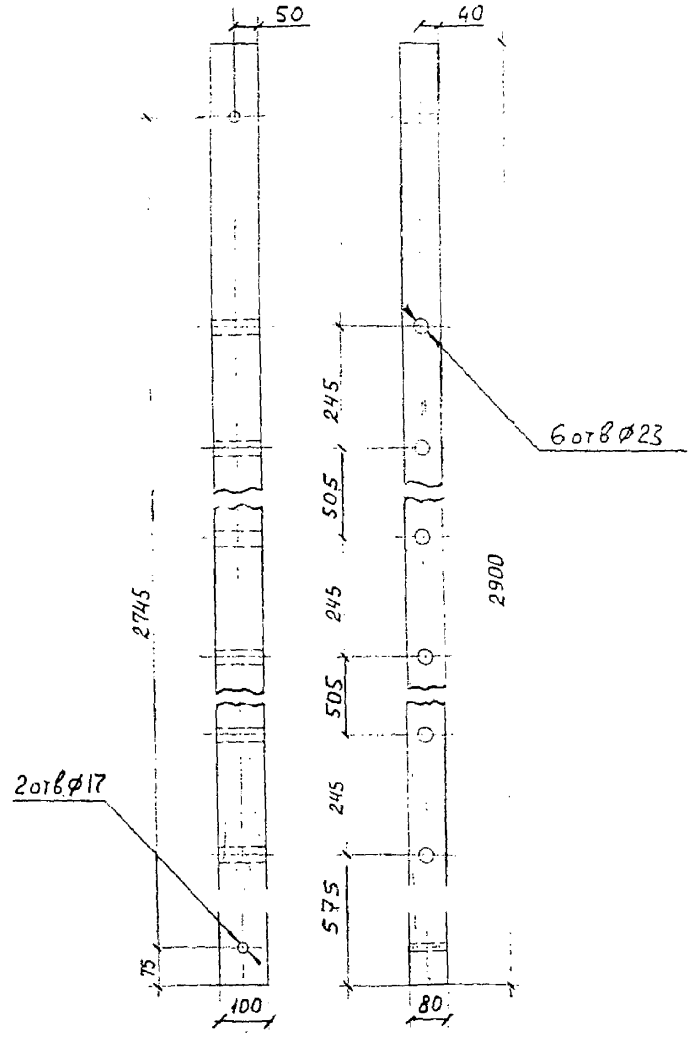

				4363-2-46		
				Траверса деревянная	Стадия: Р	Масса:	Масштаб: 1:10
					Лист	Листов 1
Разраб.	Розова		11.95	Брусок-2-сосна-80×100 ГОСТ 8486-86	ТРАНСЭЛЕКТРОПРОЕКТ	
Провер.	Постнов					
Н. контр.	Гиенко		12.95			

Инв. N подл. | Подп. и дата | Взам. инв. N

Формат А4

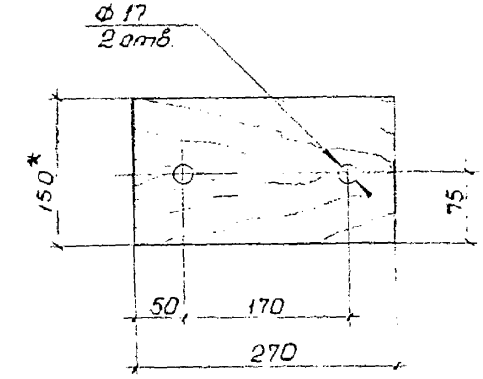

1.* Размер для справок

				4363-2-47		
				Кронштейн деревянный	Стадия: Р	Масса: 0,004	Масштаб: 2:1
					Лист	Листов 1
Разраб.	Рогова		11.95	Доска 32×150, ГОСТ 8486-68	ТРАНСЭЛЕКТРОПРОЕКТ	
Провер.	Емельянова					
Н. контр.	Гиенко		12.95			

Инв. N подл. | Подп. и дата | Взам. инв. N

Формат А4

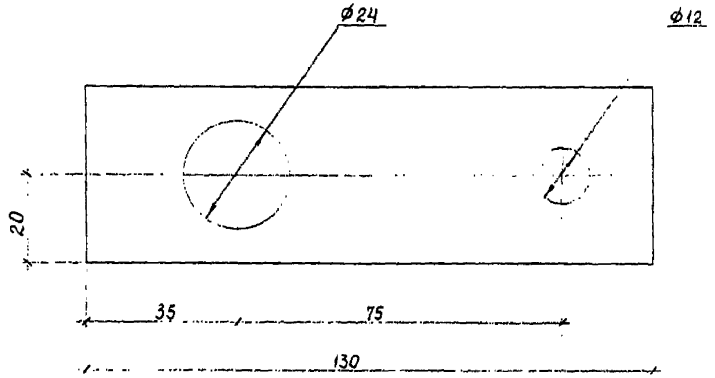

Изм.	Кол. уч.	Лист	№ док.	Подп.	Дата
Разраб.	Рогова				11.95
Провер.	Постнова				
Н. контр.	Гиенко				12.95

4363-2-49

Планка заземления

Стадия	Масса	Масштаб
Р	0,19	1:1
Лист	Листов	

Полоса 40×5 ГОСТ 103-76 Ст3кп2-1 Гост 535-79

Трансэлектропроект

Инв. № подл. | Подп. и дата | Взам. инв. №

Формат А4

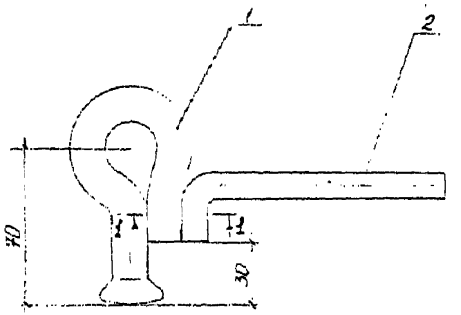

1-1
М1:2

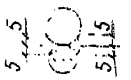

Поз.	Наименование	Кол.	Обозначение документа
1	Серьга	1	095-76
2	Деталь заземления		
	Круг 12 ГОСТ 2590-88 Ст3кп2 ГОСТ 535-88		
	l = 120 0,10кг	1	без чертежа

Сварка ручная дуговая.

Изм.	Кол. уч.	Лист	№ док.	Подп.	Дата
Разраб.	Рогова				11.95
Провер.	Комиссаров				
Н. контр.	Гиенко				12.95

4363-2-48

Серьга заземления

Стадия	Лист	Листов
Р		1

Трансэлектропроект

Инв. № подл. | Подп. и дата | Взам. инв. №

Формат А4

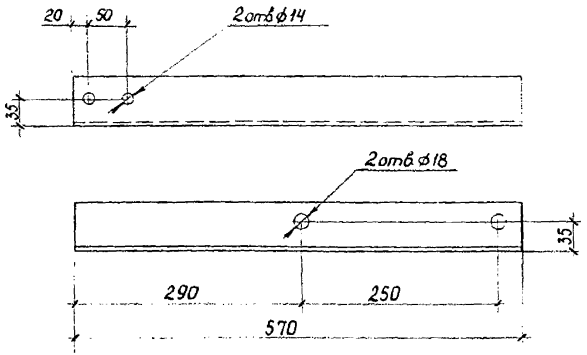

Взам. инв. №	
Подп. и дата	
Инв. № подл.	

				4363-2-50		
				Уголок фиксирующий	Стадия: Р	Масса: 2,74	Масштаб: 1:5
					Лист	Листов
Разраб.	Рогова		11.95	Уголок 63×63×5 ГОСТ 8509-86 / С 245 ГОСТ 27772-88	Трансэлектропроект	
Провер.	Емельянова					
Н. контр.	Гиенко		12.95			

Формат А4

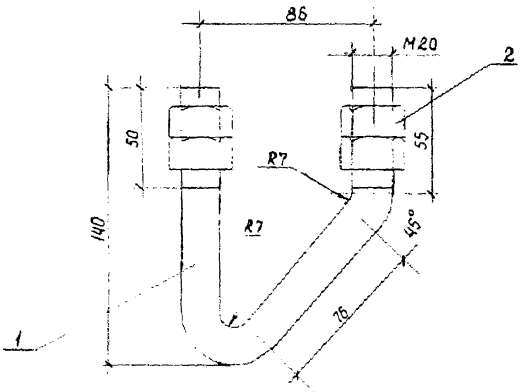

Поз.	Наименование	Кол.	Масса, кг
1	Хомут		
	Круг 20 ГОСТ 2590-88 / Ст 3сп5 ГОСТ 535-88		
	ℓразв = 296	1	0,73
2	Гайка М20 ГОСТ 5915-70	4	0,062

Резьбу смазать антикоррозионной смазкой по ГОСТ 2712-75.

Взам. инв. №	
Подп. и дата	
Инв. № подл.	

				4363-2-51		
				Болт - скоба треугольный	Стадия: Р	Лист	Листов: 1
					Трансэлектропроект	
Разраб.	Рогова		11.95			
Провер.	Емельянова					
Н. контр.	Гиенко		12.95			

Формат А4

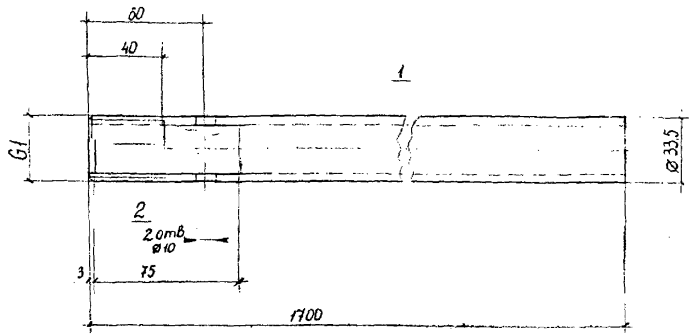

Поз.	Наименование	Кол.	Обозначение документа
1	Труба		
	Труба Ц25×3,2 ГОСТ 3262-75		
	ℓ = 1700; 4,1 кг	1	без чертежа
2	Пробка		
	Круг 26 ГОСТ 2590-88 / Ст3кп2-1 ГОСТ 535-88		
	ℓ = 75; 0,07 кг	1	без чертежа
	Масса, кг	4,17	

Сварка ручная дуговая по ГОСТ 5264-80.

Разраб.	Рогова			12.95
Провер.	Комиссаров			12.95
Н.контр.	Гиенко			12.95

4363-2-52

Фиксатор

Стадия	Лист	Листов
Р		1

Трансэлектропроект

Формат А4

Поз. 2

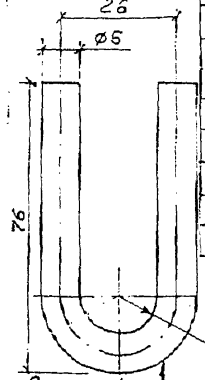

Поз.	Наименование	Кол.	Обозначение документа
1	Уголок		
	Уголок 40×40×4 ГОСТ 8509-86 / С245 ГОСТ 27772-88		
	ℓ разв = 472 мм, 1,14 кг	1	без чертежа
2	Скоба		
	Круг 10 ГОСТ 2590-88 / Ст3пс5 ГОСТ 535-88		
	ℓ разв = 161 мм, 0,036 кг	2	без чертежа
	Масса коромысла, кг	1,21	

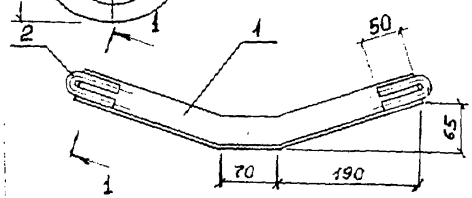

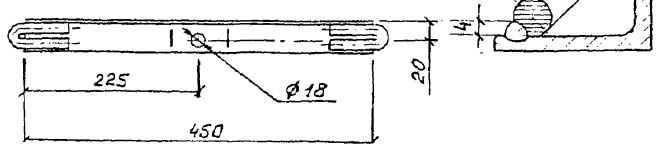

Сварка ручная дуговая

Разраб.	Ельяновская			12.95
Пров.	Постнова			
Н.контр.	Гиенко			12.95

4363-2-53

Коромысло

Стадия	Лист	Листов
Р		1

Трансэлектропроект

Формат А3

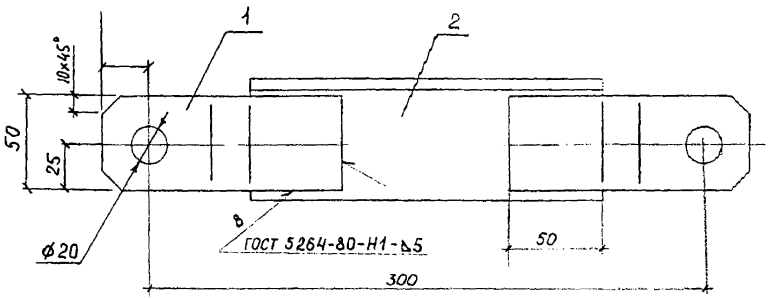

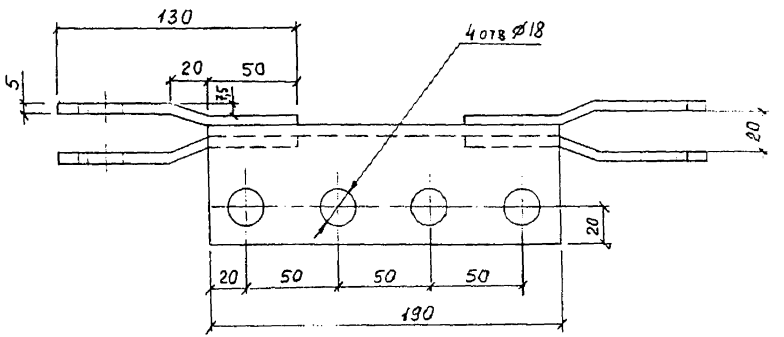

Поз.	Наименование	Кол.	Обозначение документа
1	Ушко		
	Полоса $\frac{5\times50\ \text{ГОСТ}\,103\text{-}76}{\text{Ст3лс5 ГОСТ}\,535\text{-}88}$		
	$\ell_{разв}$=131,4; 0,25 кг	4	без чертежа
2	Уголок опорный		
	Уголок $\frac{63\times63\times5\ \text{ГОСТ}\,8509\text{-}86}{\text{С245 ГОСТ}\,27772\text{-}88}$		
	ℓ= 190 ; 0,87 кг	1	без чертежа
	Масса кронштейна, кг	1,87	

Инв.№подл. | Подп. и дата | Взам. инв.№

				4363-2-54	
Разраб.	Рогова		10.95	Кронштейн поддерживающий несущего троса	Стадия: Р; Лист; Листов: 1
Провер.	Плотнова				Трансэлектропроект
Н.контр.	Гиенко		12.95		

Формат А3

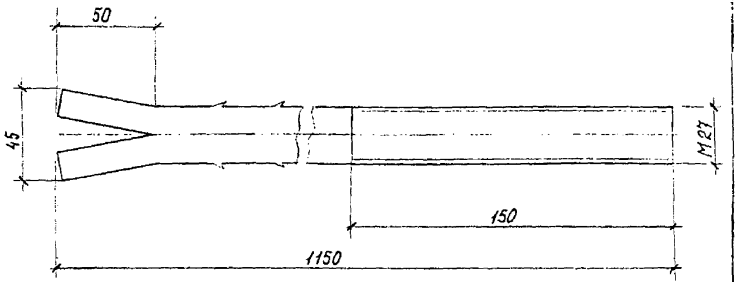

				4363-2-55		
				Болт специальный с "ласточкиным хвостом"	Стадия: Р; Масса: 5,17; Масштаб: 1:2	Лист; Листов 1
Разраб.	Рогова		12.95	Круг 27 ГОСТ 2590-88 / Ст3пс5 ГОСТ 535-88	Трансэлектропроект	
Провер.	Комиссаров					
Н. контр.	Воривода		12.95			

Инв. № подл. | Подпись и дата | Взам. инв. №

Формат А4

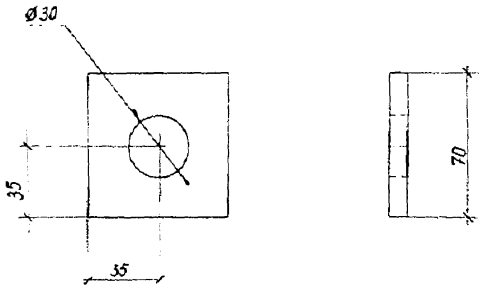

				4363-2-56		
				Шайба	Стадия: Р; Масса: 0,30; Масштаб: 1:2	Лист; Листов 1
Разраб.	Рогова		12.95	Полоса 8×70 ГОСТ 103-76 / Ст3пс5 ГОСТ 535-88	Трансэлектропроект	
Провер.	Комиссаров					
Н. контр.	Воривода		12.95			

Инв. № подл. | Подпись и дата | Взам. инв. №

Формат А4

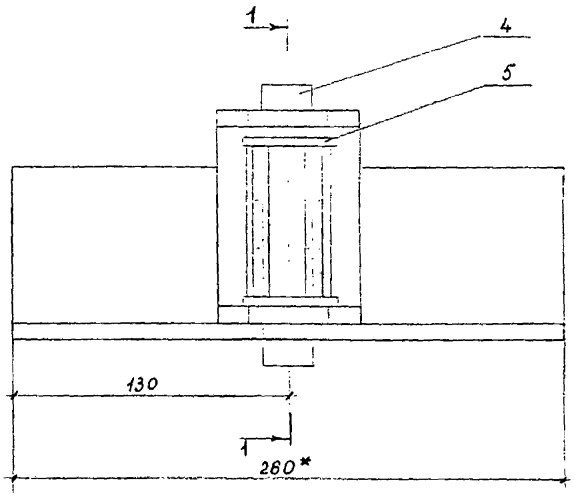

1-1

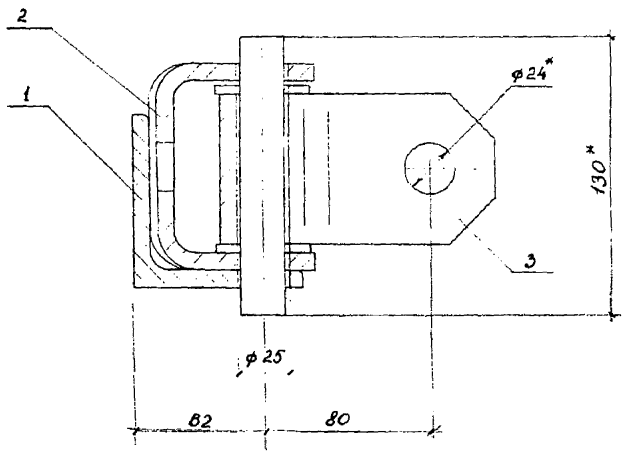

Поз.	Наименование	Кол.	Обозначение документа
1	Уголок		без чертежа
	Уголок 90×80×8 ГОСТ 8509-86 / С345 I ГОСТ 27772-88		
	ℓ = 260 ; 2,51 кг	1	
2	Скоба ЛЭЗ. 42.0303	1	
3	Петля ЛЭЗ. 42.0302	1	
4	Валик		без чертежа
	Круг 24 ГОСТ 2590-88 / Ст3пс5 I ГОСТ 535-88		
	ℓ = 130; 0,48 кг	1	
5	Шайба 24 ГОСТ 11371-78	2	

1. Соединение деталей выполнять ручной дуговой сваркой по ГОСТ 5264-80 по периметру прилегания деталей.
2. Масса пяты 4,92 кг.
3. * Размеры для справок.

Разраб.	Семёнова		10.95
Провер.	Постнова		
Н. контр.	Гиенко		12.95

4363-2-57

Пята поворотная

Стадия	Лист	Листов
Р		1

Трансэлектропроект

Инв. № подл. | Подпись и дата | Взам. инв. №

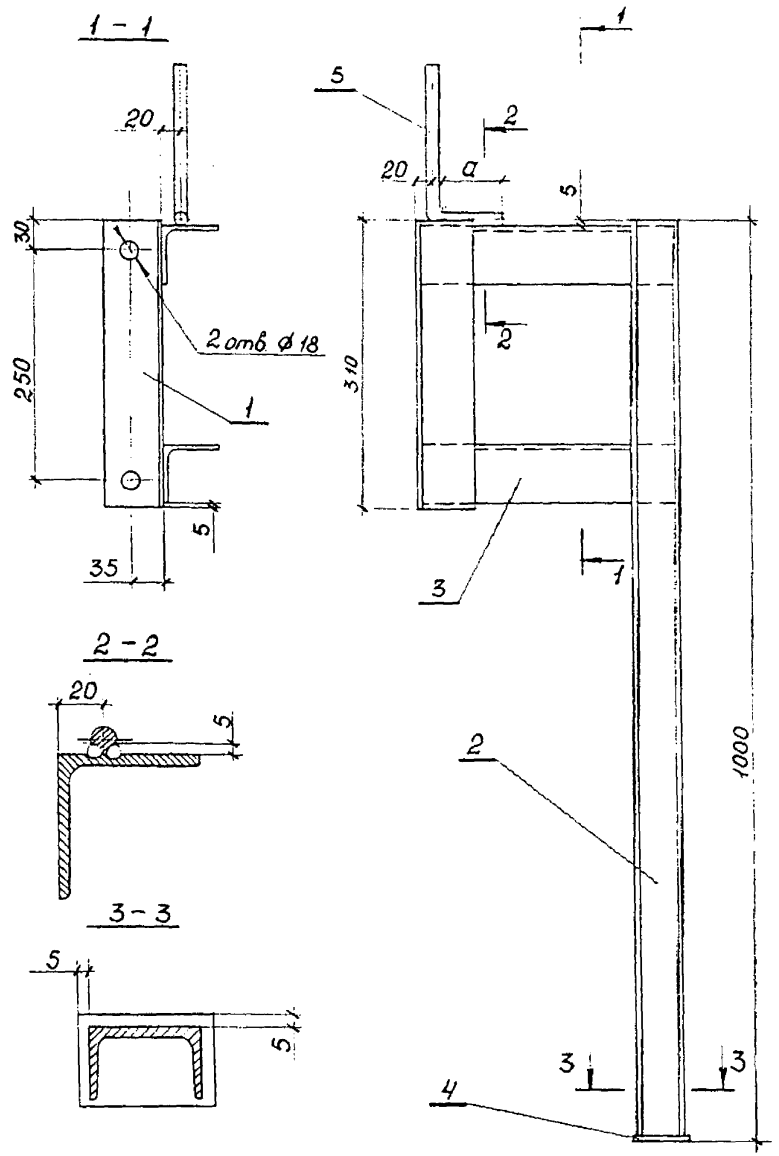

Обозначение	Размеры, мм	
	⌀	a
4363-2-58	10	60
-01	12	72

Поз.	Наименование	Кол. на —	Кол. на -01	Масса, кг
1	Уголок крепительный			
	Уголок $\frac{63\times63\times5\ ГОСТ\ 8509-86}{С\ 245\ ГОСТ\ 27772-88}$			
	ℓ = 310	1	1	1,49
2	Стойка			
	Швеллер $\frac{5О\ ГОСТ\ 8240-89}{С\ 245\ ГОСТ\ 27772-88}$			
	ℓ = 1000	1	1	4,84
3	Распорка			
	Уголок $\frac{63\times63\times5\ ГОСТ\ 8509-86}{С\ 245\ ГОСТ\ 27772-88}$			
	ℓ = по месту	2	2	
4	Накладка			
	Полоса $\frac{60\times5\ ГОСТ\ 103-76}{Ст3пс5\ ГОСТ\ 535-88}$			
	ℓ = 40	1	1	0,09
5	Деталь заземления			
	Круг $\frac{⌀\ ГОСТ\ 2590-88}{Ст3кп2\ ГОСТ\ 535-88}$			
	ℓ = 260	1	1	

Сварка ручная дуговая по ГОСТ 5264-80

Разраб.	Рогова		11.95
Провер.	Емельянова		11.95
Н. контр.	Гиенко		12.95

4363-2-58

Кронштейн

Стадия	Лист	Листов
Р		1

Трансэлектропроект

Инв. № подл. | Подп. и дата | Взам. инв. №

Формат А3

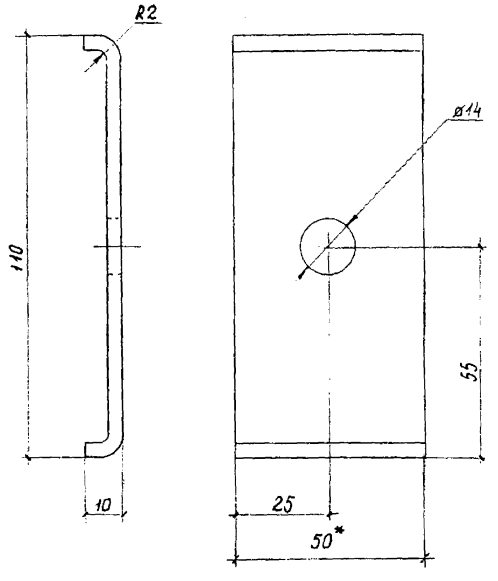

1. * Размер для справок.
2. Развернутая длина 121 мм.

				4363-2-59		
				Скоба	Стадия: Р	Масса: 0,19	Масштаб: 1:1
					Лист	Листов 1
Разраб.	Рогова		11.95	Полоса 4×50 ГОСТ 103-76 / Ст3пс5 ГОСТ 535-88	Трансэлектропроект	
Провер.	Комиссаров		
Н.контр.	Гиенко		12.95

Формат А4

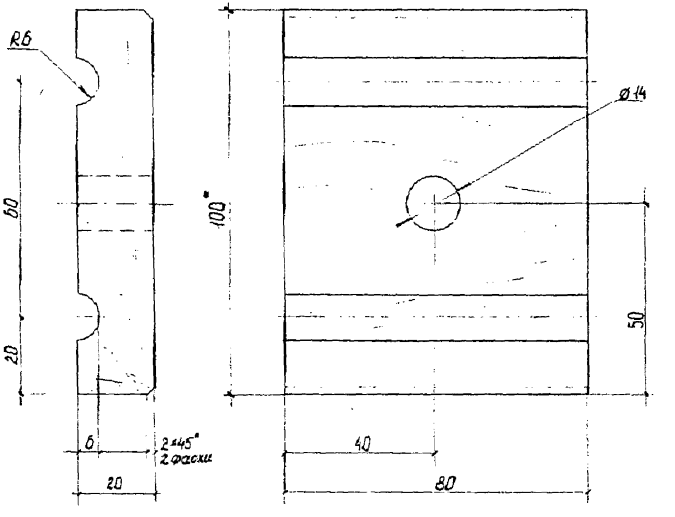

*Размер для справок.

				4363-2-60		
				Вкладыш	Стадия: Р	Масса:	Масштаб: 1:1
					Лист	Листов 1
Разраб.	Рогова		11.95	Доска-2-сосна-32×100 ГОСТ 8486-86	Трансэлектропроект	
Провер.	Комиссаров		
Н.контр.	Гиенко		12.95

Формат А4

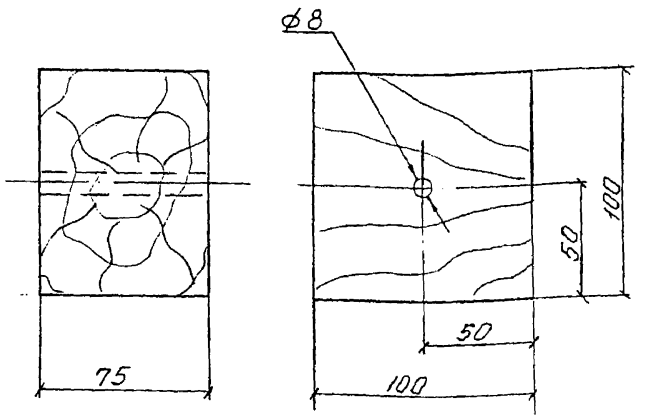

Инв.№ подл.	Подп. и дата	Взам.инв.№

Разраб.	Рогова			11.95
Провер.	Емельянова			
Н.контр.	Гиенко			12.95

4363-2-61

Брусок изолирующий

Стадия	Масса	Масштаб
Р		1:2
Лист	Листов 1	

Брусок-2-сосна-75×100 ГОСТ 8486-86

Трансэлектропроект

Формат А4

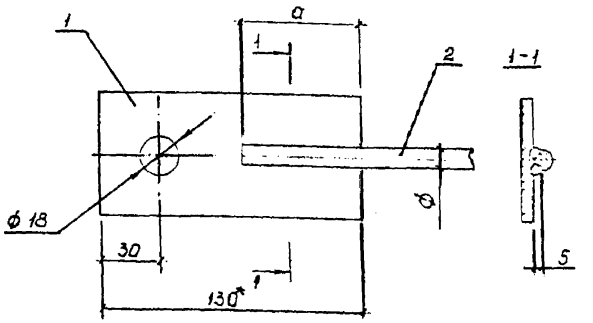

Обозначение	Размеры, мм	
	а	ф
4363-2-62	60	10
-01	72	12

1. Сварка ручная дуговая
2. *Размер для справок

Поз.	Наименование	Кол. на —	Кол. на -01	Масса, кг
1	Планка			
	Полоса $\frac{8\times60\ ГОСТ\ 103-76}{Ст3кп2-1\ ГОСТ\ 535-88}$			
	ℓ=130	1	1	0,36
2	Магистраль заземления			
	Круг $\frac{Ст\ табл\ ГОСТ\ 2590-88}{Ст\ 3кп2\ ГОСТ\ 535-88}$			
	ℓ=по месту	1	1	

Инв.№ подл.	Подп. и дата	Взам.инв.№

Разраб.	Рогова			11.95
Провер.	Емельянова			
Н.контр.	Гиенко			12.95

4363-2-62

Деталь крепления заземления

Стадия	Лист	Листов
Р	1	1

ТРАНСЭЛЕКТРОПРОЕКТ

Формат А4

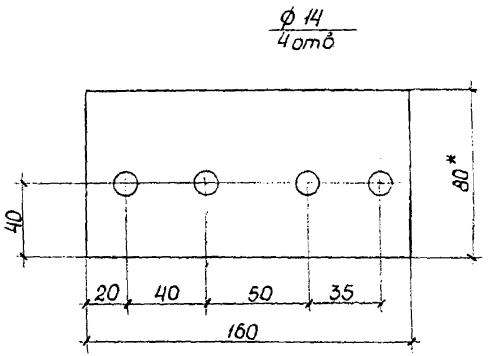

*Размер для справок.

Взам. инв. №				4363-2-63			
Подп. и дата				Планка переходная	Стадия	Масса	Масштаб
					Р	0,46	1:2
Инв. № подл.					Лист	Листов 1	
	Разраб.	Рогова	11.95	ШМТ 4,0×80 ГОСТ 434-78	Трансэлектропроект		
	Провер.	Постнова					
	Н. контр.	Гиенко	12.95				

Копировал Формат А4

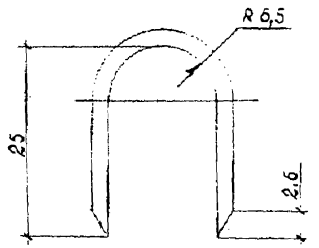

Развернутая длина 65 мм.

Взам. инв. №				4363-2-64			
Подп. и дата				Скобка	Стадия	Масса	Масштаб
					Р	0,004	2:1
Инв. № подл.					Лист	Листов 1	
	Разраб.	Рогова	11.95	Проволока 4 ГОСТ 1668-74	Трансэлектропроект		
	Провер.	Постнова					
	Н. контр.	Гиенко	12.95				

Формат А4

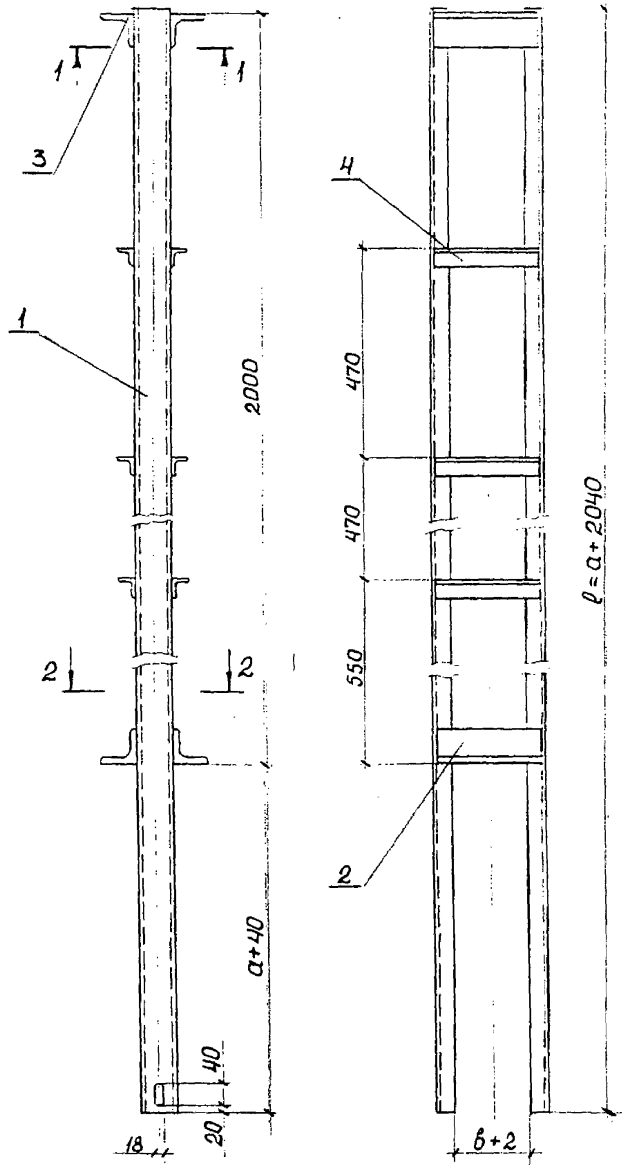

1-1

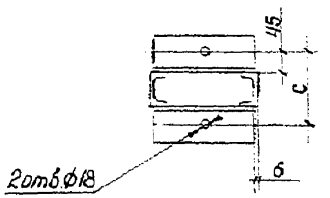

2-2

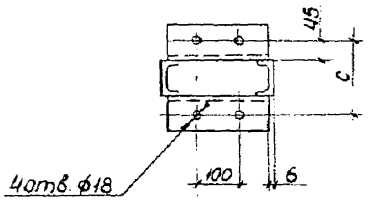

Обозначение	Сортамент дет. поз 1	C, мм
4363-2-65	[6,5	155
-01	[8	170
-02	[12	210

Поз.	Наименование	Кол. на	-01	-02	Примеч.
1	Стойка				
	Швеллеры ГОСТ 8240-89 С 245 ГОСТ 27772-88				
	ℓ = a + 2040				
	Швеллер 6,5	2			
	Швеллер 8		2		
	Швеллер 12			2	
2	Балка опорная				
	Уголок 80×80×8 ГОСТ 8509-86 С 245 ГОСТ 27772-88				
	ℓ = по месту	2	2	2	
3	Столик				
	Уголок 80×80×8 ГОСТ 8509-86 С 245 ГОСТ 27772-88				
	ℓ = по месту	2	2	2	
4	Распорка				
	Уголок 40×40×4 ГОСТ 8509-86 С 245 ГОСТ 27772-88				
	ℓ = по месту	6	6	6	

Инв. № подл. | Подп. и дата | Взам. инв. №

				4363-2-65	
Разраб.	Рогова		11.95	Стойка короткая	Стадия: Р; Лист: —; Листов: 1
Провер.	Емельянова		11.95		Трансэлектропроект
Н.контр.	Пленко		12.95		

Формат А3

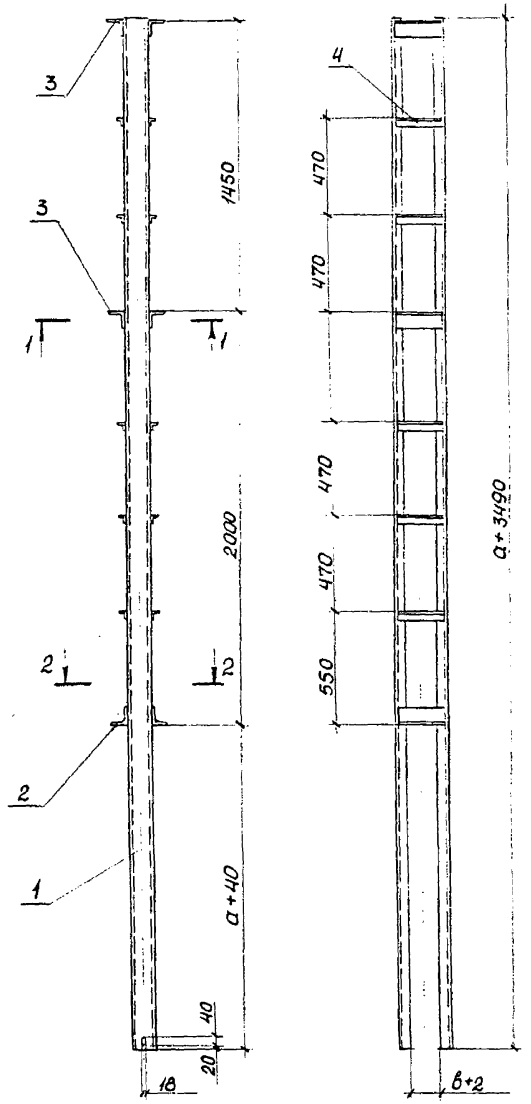

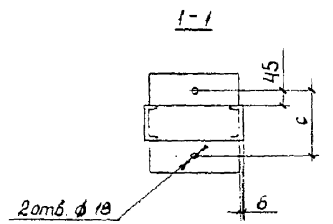

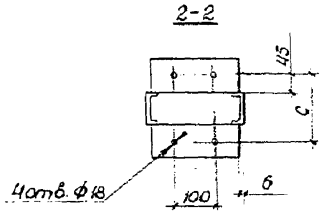

Обозначение	Сортамент дет. поз 1	С, мм
4363-2-66	[8	170
-01	[12	210

Поз.	Наименование	Кол. на —	Кол. на 01	Примечание
1	Стойка			
	Швеллеры ГОСТ 8240-89 С245 ГОСТ 27772-88			
	ℓ = a + 3490			
	Швеллер 8	2		
	Швеллер 12		2	
2	Балка опорная			
	Уголок 80×80×8 ГОСТ 8509-86 С245 ГОСТ 27772-88			
	ℓ = по месту	2	2	
3	Столик			
	Уголок 80×80×8 ГОСТ 8509-86 С245 ГОСТ 27772-88			
	ℓ = по месту	4	4	
4	Распорка			
	Уголок 40×40×4 ГОСТ 8509-86 С245 ГОСТ 27772-88			
	ℓ = по месту	10	10	

Инв. № подл. | Подп. и дата | Взам. инв. №

				4363-2-66
Разраб.	Рогова		11.95	Стойка длинная
Провер.	Емельянова			
Н. контр.	Гиенко		12.95	

Стадия	Лист	Листов
Р		1

Трансэлектропроект

Копировал

Формат А3

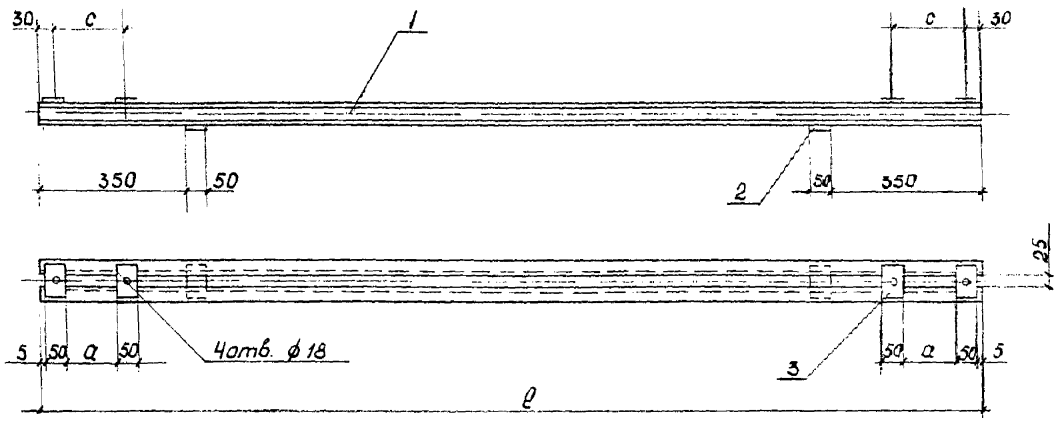

Поз.	Наименование	Кол.	Обозначение документа
1	Балка		
	Швеллер 5 ГОСТ 8240-89 С245 ГОСТ 27772-88		
	ℓ = см. табл.	2	без чертежа
2	Накладка		
	Полоса 5×50 ГОСТ 103-76 Ст3пс5 ГОСТ 535-88		
	ℓ = 80 ; 0,16 кг	2	без чертежа
3	Накладка	4	4363-2-70

Обозначение	Сортамент швеллера	Размеры, мм			Масса, кг
		a	c	ℓ	
4363-2-67	[6,5	105	155	2215	10,72
-01	[8	120	170	2230	10,79
-02	[12	160	210	2270	10,98

Инв. № подл. | Подп. и дата | Взам. инв. №

				4363-2-67	
Разраб.	Рогова		11.95	Перекладина	Стадия: Р; Лист: ; Листов: 1
Провер.	Емельянова				Трансэлектропроект
Н. контр.	Гиенко		12.95		

Формат А3

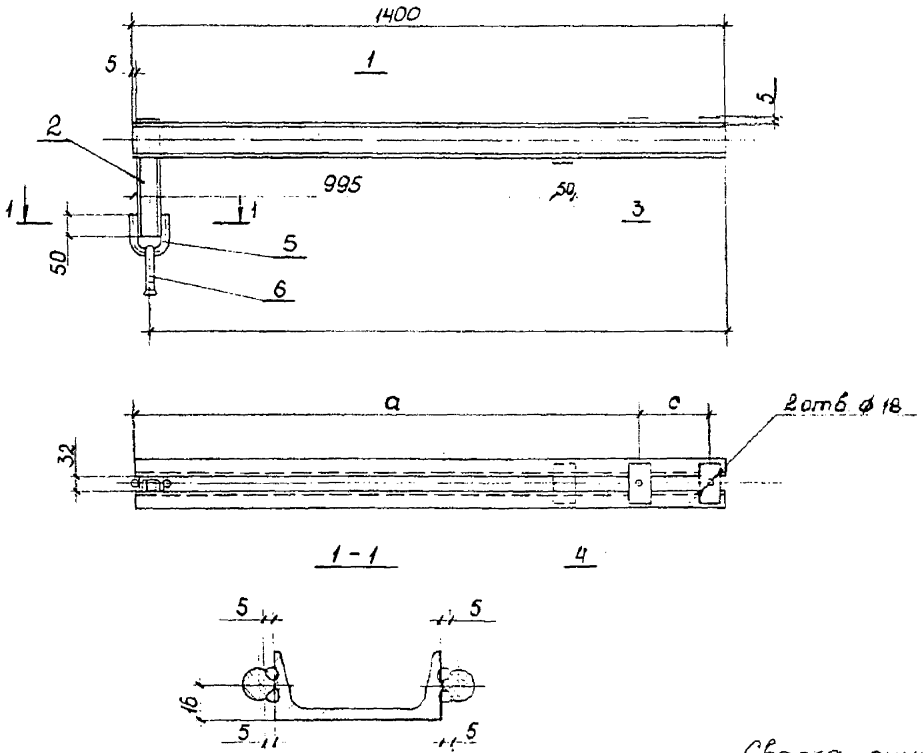

Поз.	Наименование	Кол. на —	Кол. на 01	Обозначение документа
1	Балка			
	Швеллер ГОСТ 8240-89 С 245 ГОСТ 27772-88			
	ℓ = 1400			
	Швеллер 6,5	2		
	Швеллер 8		2	без чертежа
2	Бугель			
	Швеллер 5 ГОСТ 8240-89 С 245 ГОСТ 27772-88			
	ℓ = 270 ; 1,30 кг	1	1	без чертежа
3	Накладка			
	Полоса 5×50 ГОСТ 103-76 Ст3пс 5 ГОСТ 535-88			
	ℓ = 80 ; 0,16 кг	1	1	без чертежа
4	Накладка	2	2	4363-2-70
5	Скоба	1	1	4363-2-69
6	Серьга сварная	1	1	

Сборка ручная дуговая.

Обозначение	Сортамент дет. поз. 1	Размеры, мм		Масса, кг
		с	а	
4363-2-68	[6,5	170	1200	8,26
-01	[8	210	1160	9,87

Разраб.	Рогова		11.95
Проверил	Емельянова		
Н. контр.	Гиенко		12.95

4363-2-68

Кронштейн односторонний

Стадия	Лист	Листов
Р		1

Трансэлектропроект

Инв. № подл. | Подп. и дата | Взам. инв. №

Формат А3

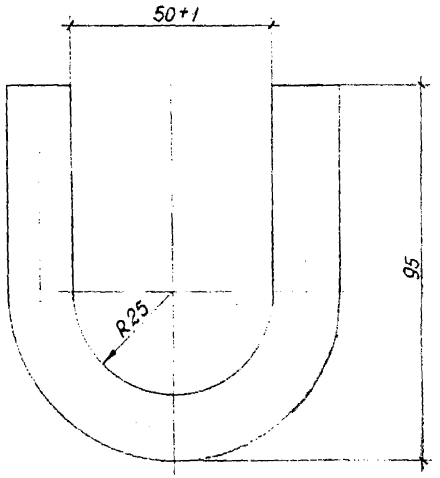

Развернутая длина 215 мм.

Взам.инв.N				4363-2-69			
Подп. и дата				Скоба	Стадия	Масса	Масштаб
					Р	0,34	1:1
Инв.N подл.					Лист	Листов 1	
	Разраб.	Рогова	11.95	Круг 16 ГОСТ 2590-88 / Ст3 пс 5 ГОСТ 535-88	Трансэлектропроект		
	Провер.	Емельянова					
	Н.контр.	Гиенко	12.95				

Формат А4

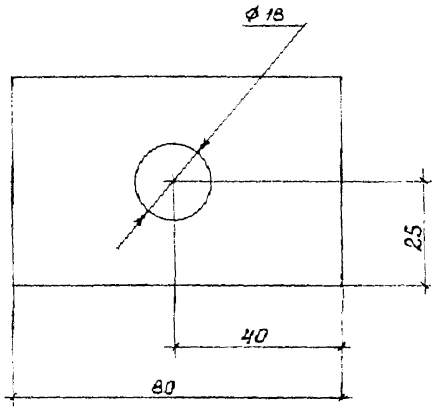

Взам.инв.N				4363-2-70			
Подп. и дата				Накладка	Стадия	Масса	Масштаб
					Р	0,16	1:1
Инв.N подл.					Лист	Листов 1	
	Разраб.	Рогова	11.95	Полоса 5×50 ГОСТ 103-76 / Ст3пс5 ГОСТ 535-88	Трансэлектропроект		
	Провер.	Емельянова					
	Н.контр.	Гиенко	12.95				

Формат А4

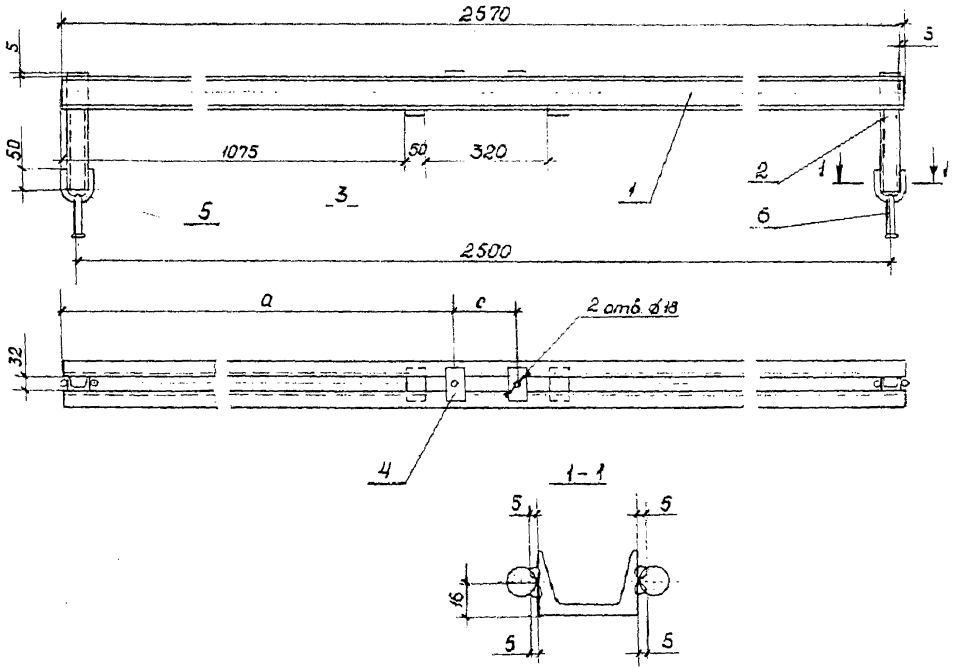

Поз.	Наименование	Кол. на —	Кол. на 01	Обозначение документа
1	Балка			
	Швеллеры $\frac{\text{ГОСТ 8240-89}}{\text{С 245 ГОСТ 27772-88}}$			
	ℓ=2570			
	Швеллер 6,5	2		
	Швеллер 8		2	без чертежа
2	Бугель			
	Швеллер $\frac{5\ \text{ГОСТ 8240-89}}{\text{С 245 ГОСТ 27772-88}}$			
	ℓ= 270; 1,30 кг	2	2	без чертежа
3	Накладка			
	Полоса $\frac{5\times50\ \text{ГОСТ 103-76}}{\text{Ст3пс5 ГОСТ 535-88}}$			
	ℓ = 80; 0,16 кг	2	2	без чертежа
4	Накладка	2	2	4363-2-70
5	Скоба	2	2	4363-2-69
6	Серьга сварная	2	2	

Обозначение	Сортамент дет. поз.1	Размеры, мм а	Размеры, мм с	Масса, кг
4363-2-71	[6,5	1200	170	15,16
-01	[8	1180	210	18,11

Сварка ручная дуговая.

				4363-2-71			
Разраб	Рогова		11.95	Кронштейн двухсторонний	Стадия	Лист	Листов
Провер	Емельянова				Р		1
Н. контр	Гиленко		12.95		Трансэлектропроект		

Инв. № подл. | Подп. и дата | Взам. инв. №

Формат А3

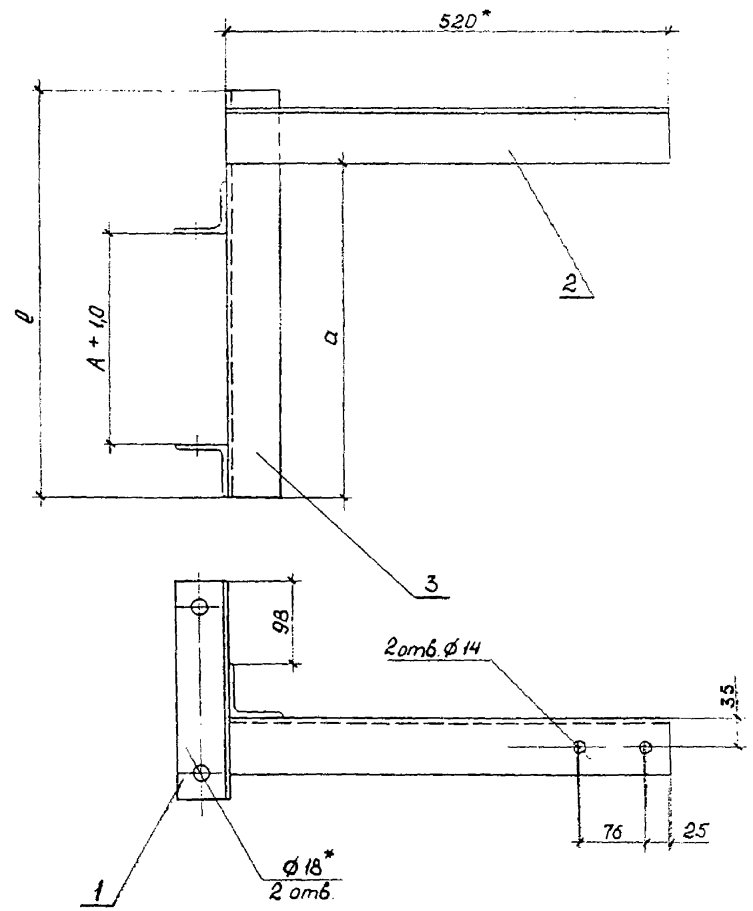

Поз.	Наименование	Кол.на — 01		Обозначение документа
1	Упор	2	2	
2	Кронштейн			
	Уголок 63×63×5 ГОСТ 8509-86 / С 245 ГОСТ 27772-88			
	ℓ = 520; 2,5 кг	1	1	без чертежа
3	Стойка			
	Уголок 63×63×5 ГОСТ 8509-86 / С 245 ГОСТ 27772-88			
	ℓ = по месту	1	1	без чертежа

Обозначение	а, мм
4363-2-72	540
-01	690

*Размер для справок.

Взам.инв.№ | Подп. и дата | Инв.№ подл.

Разраб	Рогова		11.95	4363-2-72
Провер	Емельянова			Кронштейн отбойника
Н.контр	Гненко		12.95	Стадия: Р; Лист; Листов: 1; Трансэлектропроект

Формат А3

Поз.	Наименование	Кол.	Обозначение документа
1	Упор	2	4363-2-84
2	Кронштейн		
	Уголок 63×63×5 ГОСТ 8509-86 С245 ГОСТ 27772-88		
	ℓ = 1050 мм; 5,05 кг	1	без чертежа
3	Стойка		
	Уголок 63×63×5 ГОСТ 8509-86 С245 ГОСТ 27772-88		
	ℓ = по месту	1	без чертежа
4	Ушко шарнирное	1	136-76

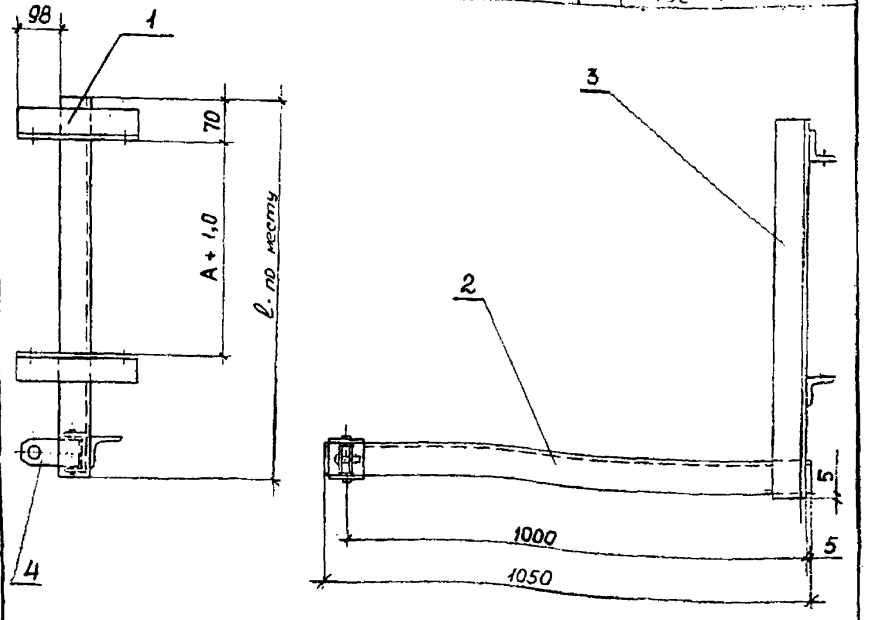

Инв. N подл.	Подп. и дата	Взам. инв. N

Разраб	Рогова		09.95	
Провер	Емельянова			
Н. контр.	Гиенко		12.95	

4363-2-73

Кронштейн фиксаторный

Стадия	Лист	Листов
Р		1

ТРАНСЭЛЕКТРОПРОЕКТ

Формат А4

Поз.	Наименование	Кол.	Обозначение документа
1	Кронштейн		
	Швеллер 6.5 ГОСТ 8240-89 С245 ГОСТ 27772-88		
	ℓ = по месту	1	без чертежа
2	Ушко шарнирное	1	136-76

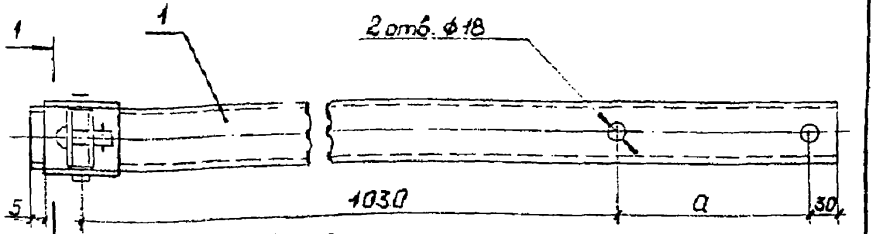

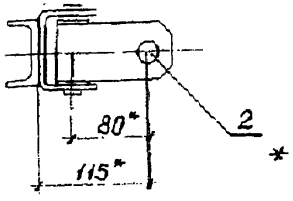

* Размеры для справки

Обозначение	a, мм
4363-2-74	Б + 20
-01	Б - 60

Инв. N подл.	Подп. и дата	Взам. инв. N

Разраб	Рогова		09.95	
Провер	Емельянова			
Н. контр.	Гиенко		12.95	

4363-2-74

Кронштейн фиксаторный

Стадия	Лист	Листов
Р		1

ТРАНСЭЛЕКТРОПРОЕКТ

Формат А4

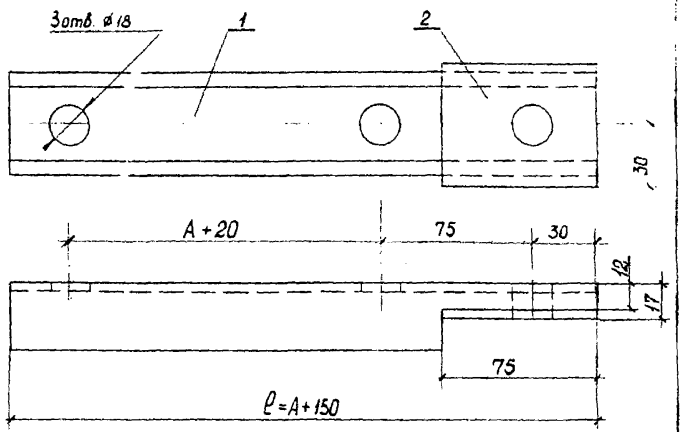

Поз.	Наименование	Кол.	Масса, кг
1	Швеллер		
	Швеллер $\frac{5\ ГОСТ\ 8240-89}{С\ 245\ \ ГОСТ\ 27772-88}$		
	ℓ = А+150	1	
2	Накладка		
	Полоса $\frac{5\times60\ ГОСТ\ 103-76}{Ст3пс5\ \ ГОСТ\ 535-88}$		
	ℓ = 75	1	0,18

Сварка ручная дуговая по ГОСТ 5264-80.

				4363-2-75		
Разраб.	Рогова		11.95	Кронштейн	Стадия: Р	Лист:	Листов: 1
Провер.	Постнова				Трансэлектропроект	
Н.контр.	Гиенко		12.95			

Инв. № подл. | Подп. и дата | Взам. инв. №

Формат А4

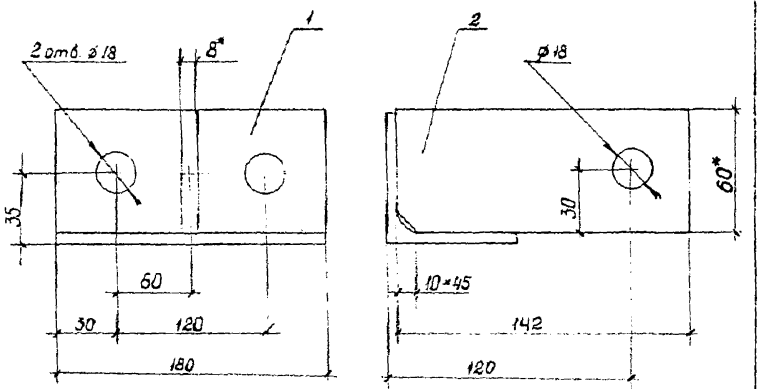

Поз.	Наименование	Кол	Масса, кг
1	Уголок		
	Уголок $\frac{63\times63\times5\ ГОСТ\ 8509-72}{С\ 245\ \ ГОСТ\ 27772-88}$		
	ℓ = 180	1	0,87
2	Планка		
	Полоса $\frac{8\times60\ ГОСТ\ 103-72}{Ст3пс5\ \ ГОСТ\ 535-88}$		
	ℓ = 142	1	0,53

1. Сварка ручная дуговая по ГОСТ 5264-80.
2. * Размер для справок.

				4363-2-76		
Разраб.	Рогова		11.95	Пята кронштейна	Стадия: Р	Лист:	Листов: 1
Провер.	Постнова				Трансэлектропроект	
Н.контр.	Гиенко		12.95			

Инв. № подл. | Подп. и дата | Взам. инв. №

Формат А4

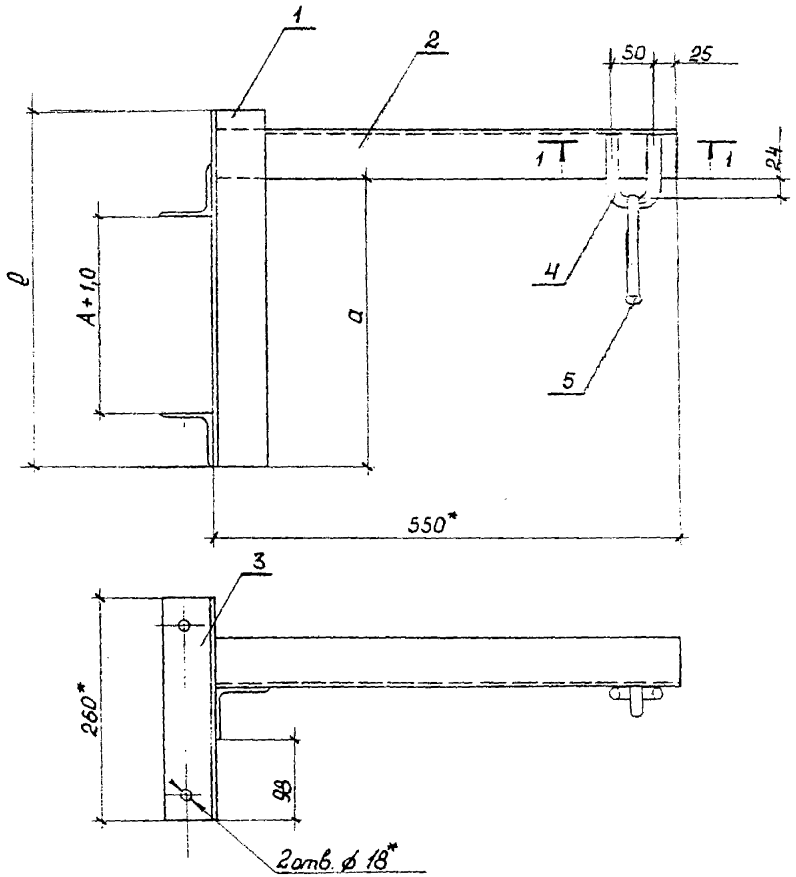

Поз.	Наименование	Кол. на — 01	Обозначение документа
1	Основание		
	Уголок 63×63×5 ГОСТ 8509-86 С 245 ГОСТ 27772-88		
	ℓ=по месту	1 1	Без черт.
2	Кронштейн		
	Уголок 63×63×5 ГОСТ 8509-86 С 245 ГОСТ 27772-88		
	ℓ=550; 2,65 кг	1 1	Без черт.
3	Упор	1 1	4363-2-84
4	Хомут	1 1	4363-2-79
5	Серьга (095-76)	1 1	

Обозначение	a, мм
4363-2-77	290
-01	630

* Размер для справок.

Инв. № подл. | Подп. и дата | Взам. инв. №

				4363-2-77	
Разраб.	Рогова		02.95	Кронштейн	Стадия: Р; Лист: ; Листов: 1
Провер.	Емельянова		02.95		Трансэлектропроект
Н. контр.	Гиенко		12.95		

Формат А3

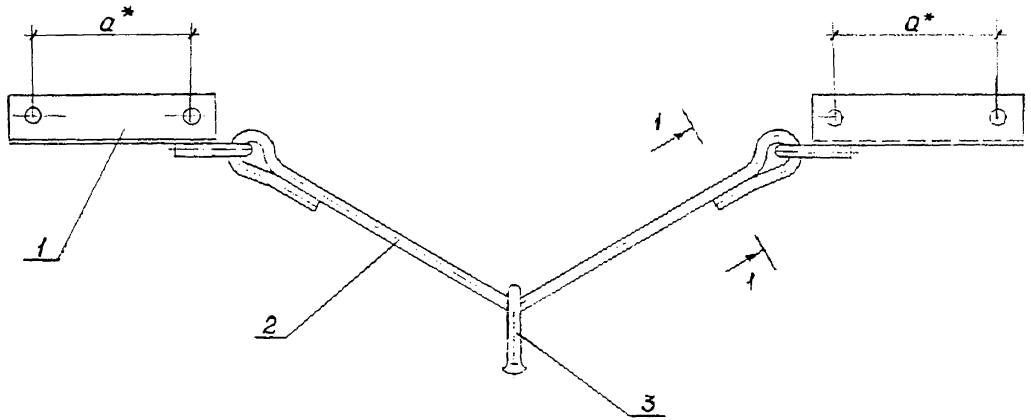

1 – 1

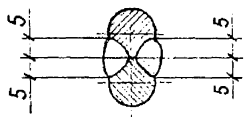

Обозначение	a
4363-2-78	Б + 20
-01	Б – 60

Поз	Наименование	Кол. на —	Кол. на 01	Обозначение документа
1	Кронштейн трехстержневого подвеса	2		4363-2-81
	Кронштейн трехстержневого подвеса		2	-01
2	Штанга треугольного подвеса	1	1	4363-2-80
3	Серега	1	1	095-76

1. Сварка ручная дуговая.
2. *Размер для справок.

Взам. инв.№ | Подп. и дата | Инв. № подл.

				4363-2-78		
					Стадия	Лист	Листов
					Р		1
Разраб.	Рогова		10.95	Подвес треугольный	Трансэлектропроект		
Провер.	Емельянова						
Н. контр.	Гленко		12.95				

Формат А3

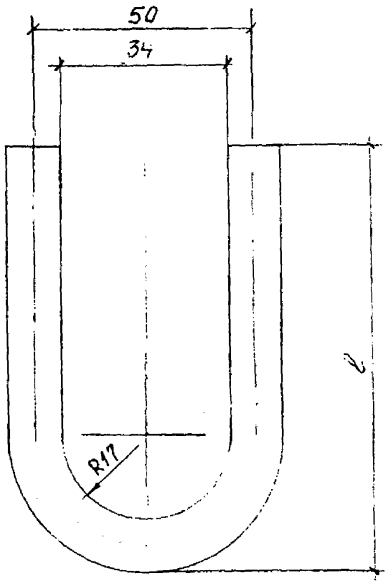

Обозначение	Размеры, мм		Масса, кг
	ℓ разв.	ℓ	
4363-2-79	202	95	0,31
-01	352	170	0,56

Развернутая длина 202 мм.

				4363-2-79			
				Хомут	Стадия	Масса	Масштаб
					Р	0,31	1:1
					Лист	Листов 1	
Разраб.	Рогова		10.95	Круг 16 ГОСТ 2590-88 / Ст3пс5 ГОСТ 535-88	Трансэлектропроект		
Провер.	Емельянова						
Н.контр.	Гиенко		12.95				

Инв.№подл. | Подп. и дата | Взам.инв.№

Формат А4

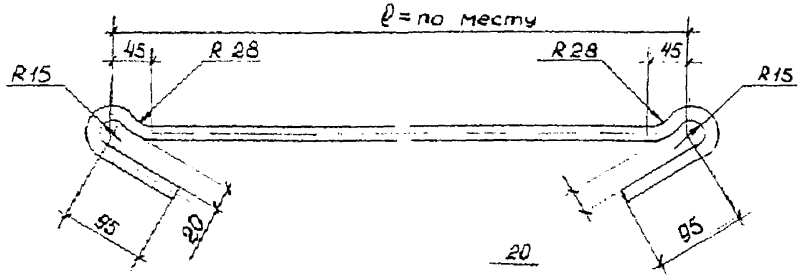

				4363-2-80			
				Штанга треугольного подвеса	Стадия	Масса	Масштаб
					Р	—	1:5
					Лист	Листов 1	
Разраб.	Рогова		10.95	Круг 12 ГОСТ 2590-88 / Ст3пс5 ГОСТ 535-88	Трансэлектропроект		
Провер.	Емельянова						
Н.контр.	Гиенко		12.95				

Инв.№подл. | Подп. и дата | Взам.инв.№

Формат А4

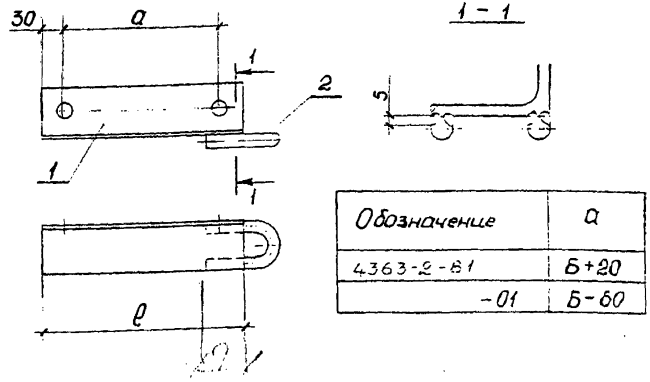

Обозначение	a
4363-2-81	Б+20
-01	Б-60

Поз.	Наименование	Кол. на —	Кол. на 01	Обозначение документа
1	Кронштейн			
	Уголок 63×63×5 ГОСТ 8509-86 / С 245 ГОСТ 27772-88			
	ℓ = по месту	1	1	
2	Хомут	1	1	4363-2-78

1. Сварка ручная дуговая.

Разраб.	Росова		11.95	4363-2-81
Провер.	Емельянова			Кронштейн треугольного подвеса
Н.контр.	Гиенко		12.95	Трансэлектропроект

Стадия	Масса	Масштаб
Р	—	1:5
Лист	Листов 1	

Инв.№ подл. | Подп. и дата | Взам. инв.№

Формат А4

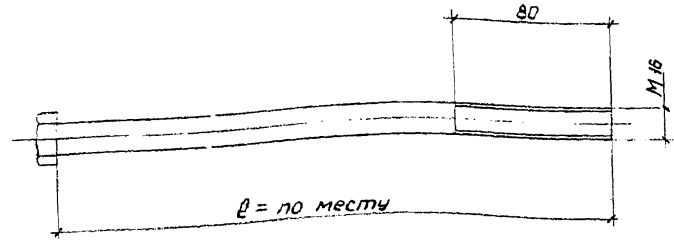

Резьбу смазать антикоррозионной смазкой по ГОСТ 2712-75.

Разраб.	Росова		10.95	4363-2-82
Провер.	Емельянова			Болт М16
Н.контр.	Гиенко		12.95	Круг 16 ГОСТ 2590-88 / Ст 3сп5-1 ГОСТ 535-88
				Трансэлектропроект

Стадия	Масса	Масштаб
Р	—	1:2
Лист	Листов 1	

Инв.№ подл. | Подп. и дата | Взам. инв.№

Формат А4

1

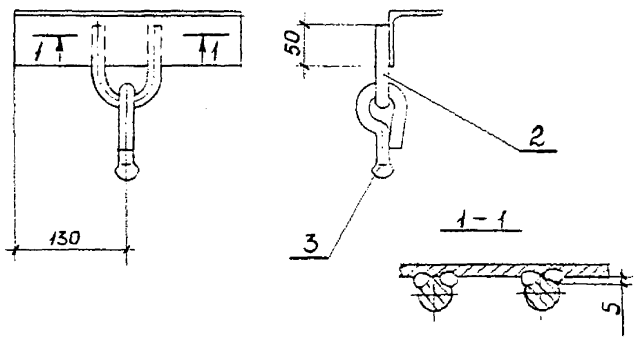

Поз.	Наименование	Кол.	Обозначение документа
1	Упор	1	4363-2-84
2	Скоба	1	4363-2-79
3	Серьга	1	095-76

Сварка ручная дуговая

				4363-2-83		
Разраб.	Рогова		10.95	Кронштейн	Стадия	Лист	Листов
Провер.	Емельянова		10.95		Р	1	1
Н.контр.	Гиенко		12.95	Трансэлектропроект			

Инв.№ подл. | Подп. и дата | Взам.инв.№

Формат А4

2отв.ф18

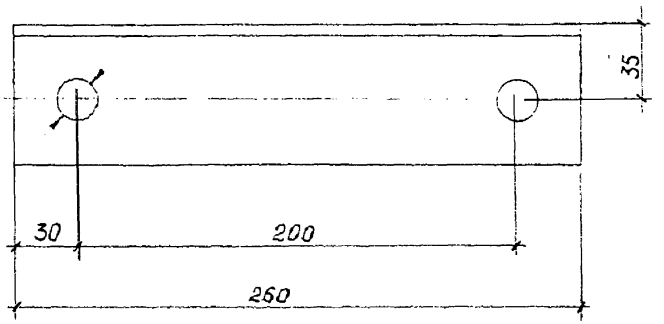

				4363-2-84		
Разраб.	Рогова		10.95	Упор	Стадия	Масса	Масштаб
Провер.	Емельянова		10.95		Р	1,15	1:2
Н.контр.	Гиенко		12.95	Уголок 63×63×5 ГОСТ 8509-86 / С 245 ГОСТ 27772-88	Лист 1	Листов 1
				Трансэлектропроект		

Инв.№ подл. | Подп. и дата | Взам.инв.№

Формат А4

Поз.	Наименование	Кол.	Обозначение документа
1	Упор		
	Уголок 63×63×5 ГОСТ 8509-86 / С 245 ГОСТ 27772-88		
	ℓ = по месту	1	без чертежа
2	Скоба	1	4363-2-79
3	Серьга	1	095-76

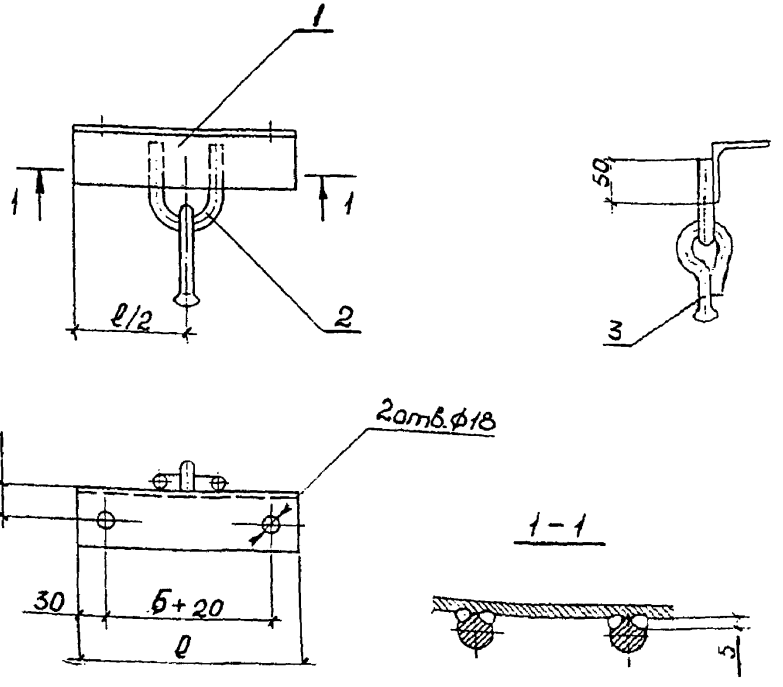

1. Размер Б – база опоры в месте установки кронштейна.

Инв. N подл.	Подп. и дата	Взам. инв. N

Разраб.	Рогова		10.95
Провер.	Емельянова		
Н. контр.	Гиенко		12.95

4363-2-85

Кронштейн

Стадия	Лист	Листов
Р		1

ТРАНСЭЛЕКТРОПРОЕКТ

Формат А4

Поз.	Наименование	Кол.	Обозначение документа
1	Кронштейн		
	Уголок 63×63×5 ГОСТ 8509-86 / С 245 ГОСТ 27772-88		
	ℓ = по месту	1	без чертежа
2	Стойка		
	Уголок 63×63×5 ГОСТ 8509-86 / С 245 ГОСТ 27772-88		
	ℓ = 400 ; 1,92 кг	1	без чертежа
3	Ушко шарнирное	1	136-76

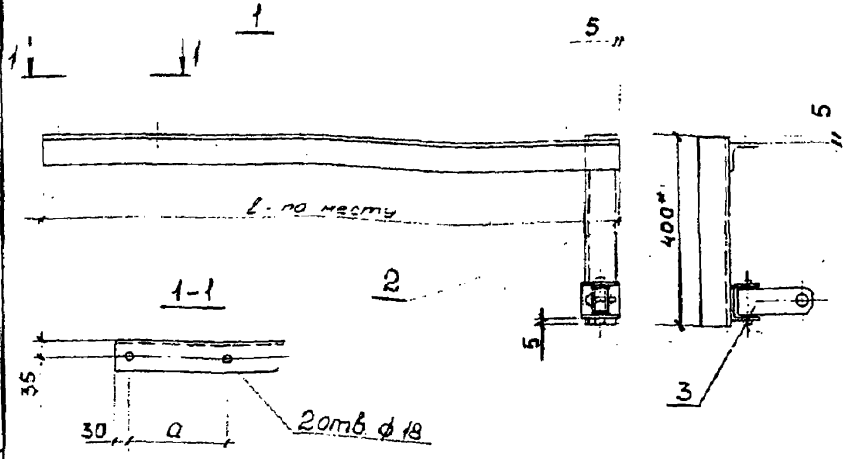

Обозначение	а, мм
4363-2-86	Б+20
-01	Б-60

1. Размер Б – база опоры в месте установки кронштейна.
2. * Размер для справок

Инв. N подл.	Подп. и дата	Взам. инв. N

Разраб.	Рогова		10.95
Провер.	Емельянова		
Н. контр.	Гиенко		12.95

4363-2-86

Кронштейн фиксаторный

Стадия	Лист	Листов
Р		1

ТРАНСЭЛЕКТРОПРОЕКТ

Формат А4

Поз.	Наименование	Кол. на —	Кол. на 01	Обозначение документа
1	Упор			
	Уголок 63×63×5 ГОСТ 8509-86 / С 245 ГОСТ 27772-88			
	ℓ = по месту	1	1	без черт.
2	Хомут	1	1	4363-2-79
3	Серьга	1	1	095-76

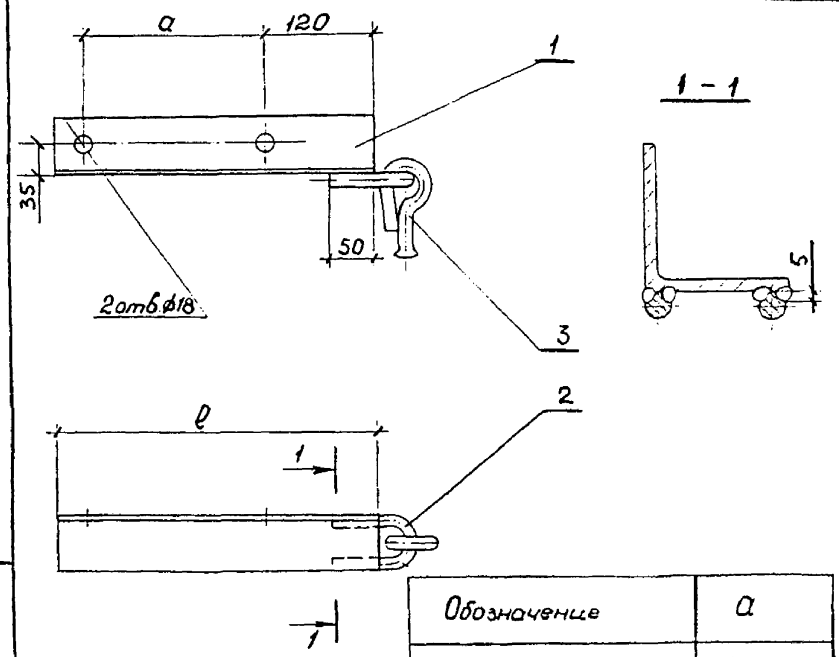

Обозначение	a
4363-2-87	Б+20
-01	Б-60

Инв. № подл.	Подп. и дата	Взам. инв. №

Разраб.	Рогова		10.95
Провер.	Емельянова		
Н. контр.	Гиенко		12.95

4363-2-87

Кронштейн заземления

Стадия	Лист	Листов

ТРАНСЭЛЕКТРОПРОЕКТ

Формат А4

Поз.	Наименование	Кол. на —	Кол. на 01	Примеч.
1	Кронштейн			
	Уголок 63×63×5 ГОСТ 8509-86 / С 245 ГОСТ 27772-88			
	ℓ = 520; 2,5 кг	1	1	без черт.
2	Стойка			
	Уголок 63×63×5 ГОСТ 8509-86 / С 245 ГОСТ 27772-88			
	ℓ = по месту	1	1	без черт.

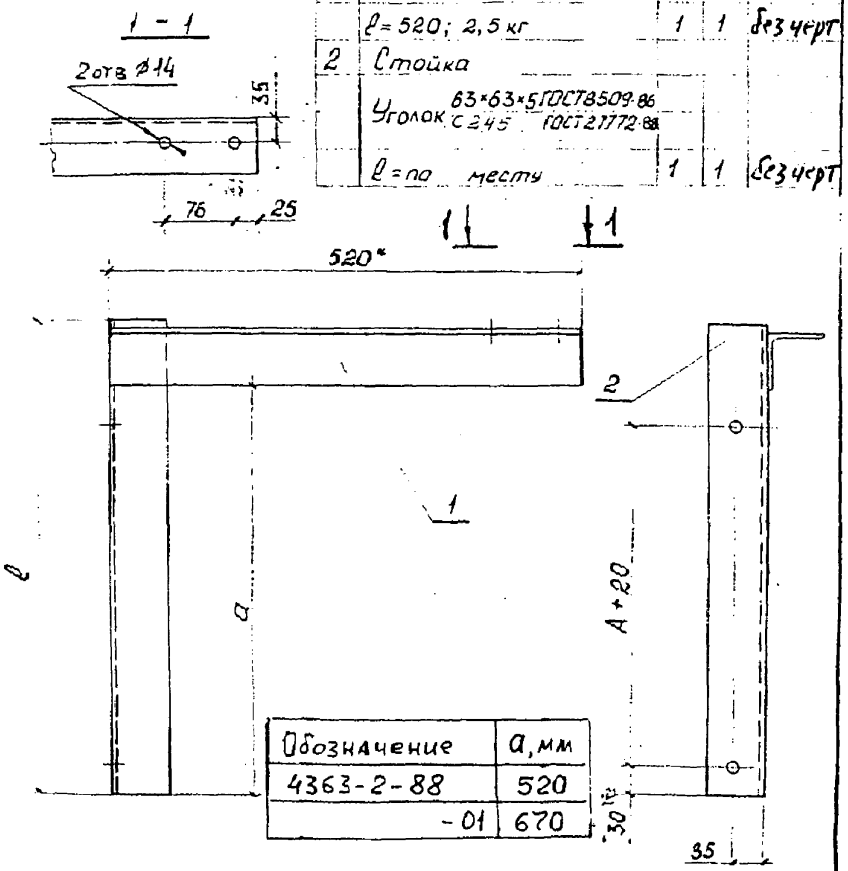

Обозначение	a, мм
4363-2-88	520
-01	670

Инв. № подл.	Подп. и дата	Взам. инв. №

Разраб.	Рогова		10.95
Провер.	Емельянова		
Н. контр.	Гиенко		12.95

4363-2-88

Кронштейн отбойника

Стадия	Лист	Листов
Р		1

ТРАНСЭЛЕКТРОПРОЕКТ

Формат А4

Поз	Наименование	Кол. на —	Кол. на 01	Обозначение документа
1	Основание			
	Уголок 63×63×5 ГОСТ 8509-86 / С 245 ГОСТ 27772-88			
	ℓ = по месту	1	1	Без чертежа
2	Кронштейн			
	Уголок 63×63×5 ГОСТ 8509-86 / С 245 ГОСТ 27772-88			
	ℓ = 550; 2,65 кг	1	1	Без чертежа
3	Хомут	1	1	4363-2-79
4	Серьга (095-76)	1	1	

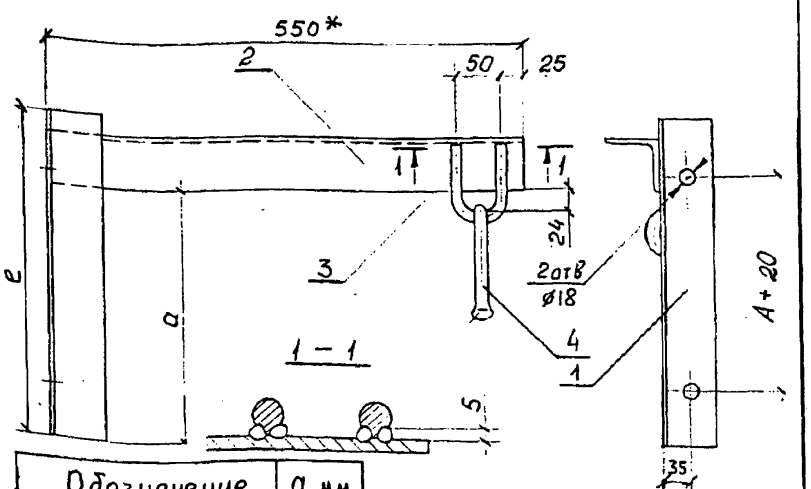

Обозначение	a, мм
4363-2-89	270
-01	610

Разраб	Рогова		10.95
Провер	Емельянова		
Н. контр	Гиенко		12.95

4363-2-89

Кронштейн

Стадия	Лист	Листов
Р		1

ТРАНСЭЛЕКТРОПРОЕКТ

Формат А4

Инв. № подл. | Подп. и дата | Взам. инв. №

Поз	Наименование	Кол.	Обозначение документа
1	Стойка		
	Уголок 63×63×5 ГОСТ 8509-86 / С 245 ГОСТ 27772-88		
	ℓ = по месту	1	без чертежа
2	Кронштейн		
	Уголок 63×63×5 ГОСТ 8509-86 / С 245 ГОСТ 27772-88		
	ℓ = 1050 мм; 5,05 кг	1	без чертежа
3	Угло шарнирное	1	136-76

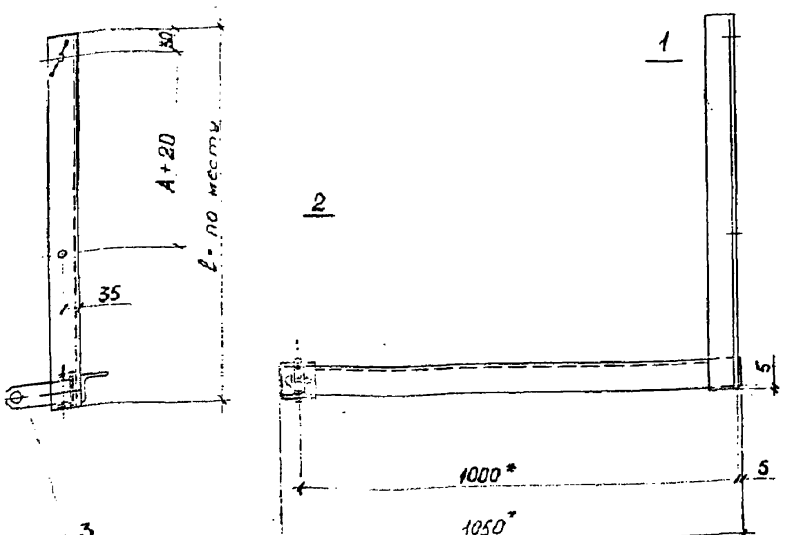

* Размеры для справок

Разраб	Рогова		10.95
Провер	Емельянова		
Н. контр	Гиенко		12.95

4363-2-90

Кронштейн фиксаторный

Стадия	Лист	Листов
Р		1

ТРАНСЭЛЕКТРОПРОЕКТ

Формат А4

Инв. № подл. | Подп. и дата | Взам. инв. №

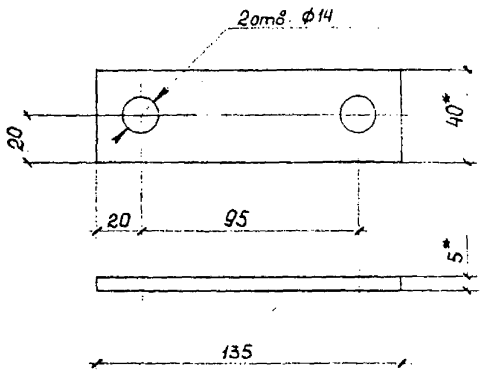

* Размер для справок.

				4363-2-91		
				Планка	Стадия: Р	Масса: 0,21	Масштаб: 1:2
					Лист	Листов 1
Разраб.	Рогова		09.95	Полоса 5×40 ГОСТ 103-76 / Ст3пс5 ГОСТ 535-88	Трансэлектропроект	
Провер.	Постнова		
Н.контр.	Гиенко		12.95

Инв. № подл. | Подпись и дата | Взам. инв. №

Формат А4

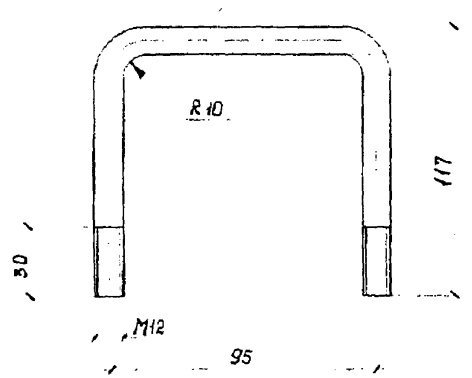

Развернутая длина 325мм

				4363-2-92		
				Хомут с резьбой П-образный	Стадия: Р	Масса: 0,09	Масштаб: 1:2
					Лист	Листов 1
Разраб.	Рогова		09.95	Круг 12 ГОСТ 2590-88 / Ст3пс5 ГОСТ 535-88	Трансэлектропроект	
Провер.	Постнова		
Н.контр.	Гиенко		12.95

Инв. № подл. | Подп. и дата | Взам. инв. №

Формат А4

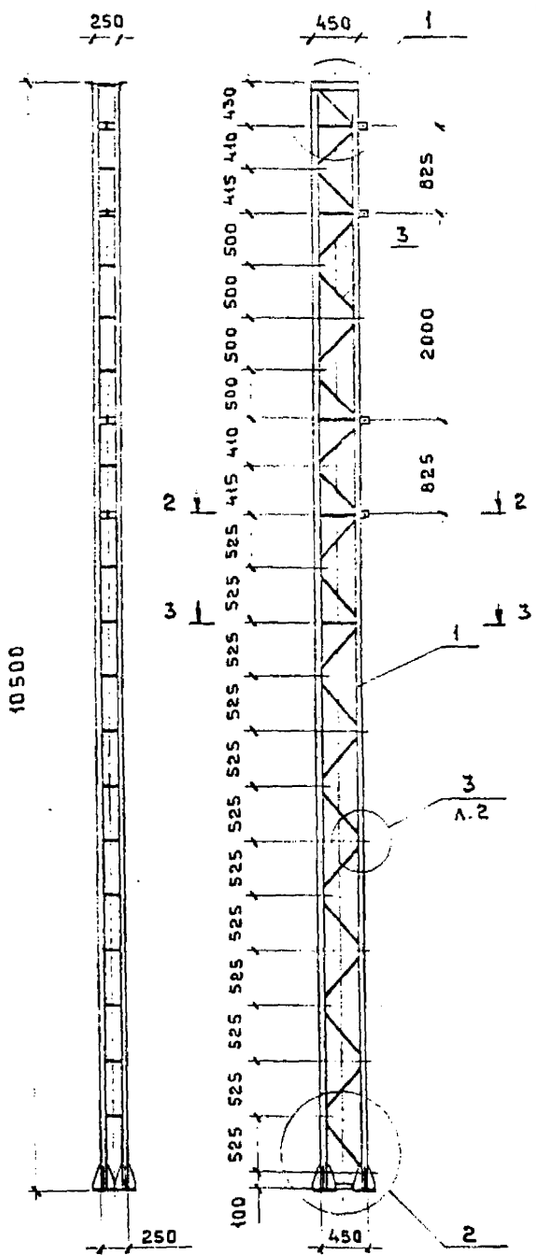

Схема решетки

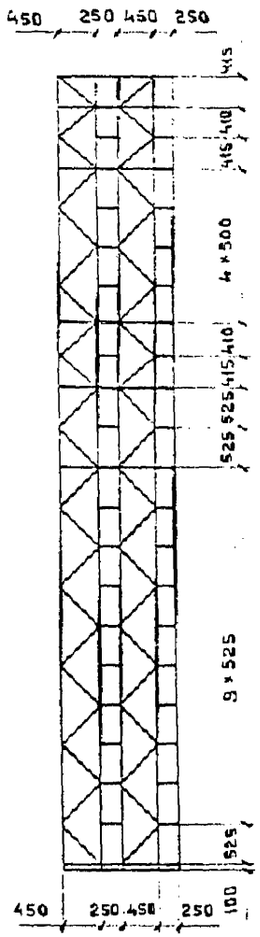

Расчетные эпюры

изгибающих моментов

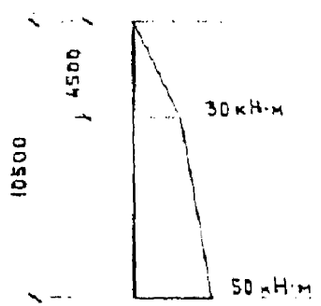

перерезывающих сил

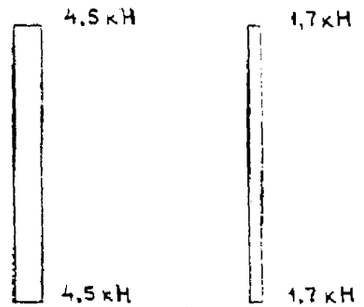

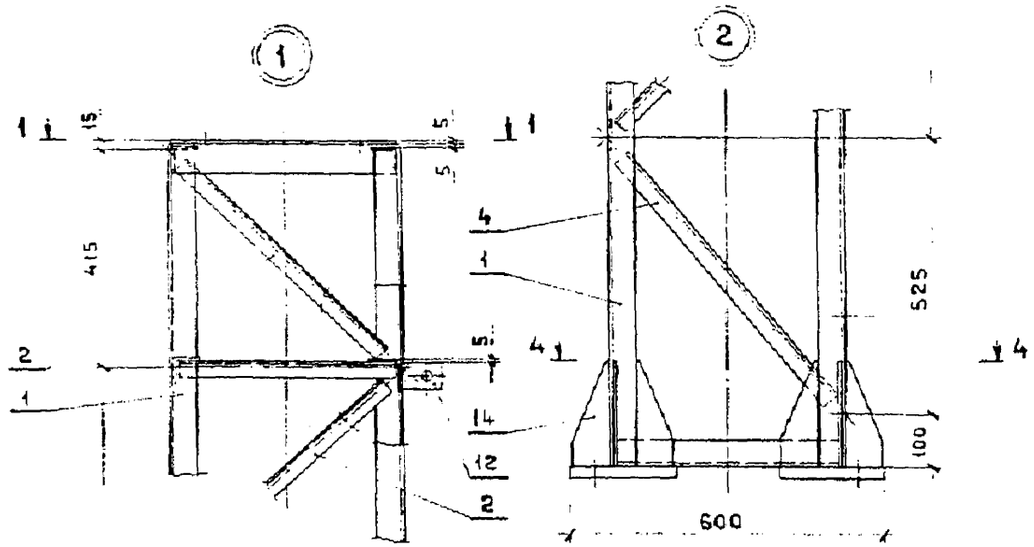

1. Технические указания см. лист 2
2. Спецификацию см. лист 3.

				4363-2-93	
Разраб.	Конюсаров		10.95	Опора портальная	Стадия: Р; Лист: 1; Листов: 3
Провер.	Постнова				ТРАНСЭЛЕКТРОПРОЕКТ
Н.контр.	Гиенко		12.95		

Инв. № подл. | Подпись и дата | Взам. инв. №

Формат А3

1-1

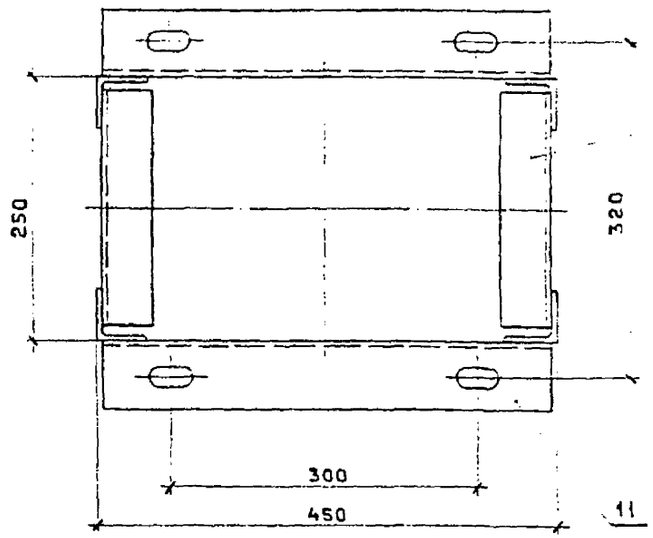

2-2

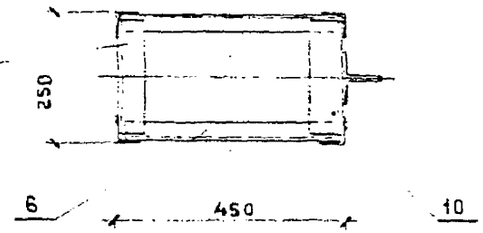

3-3

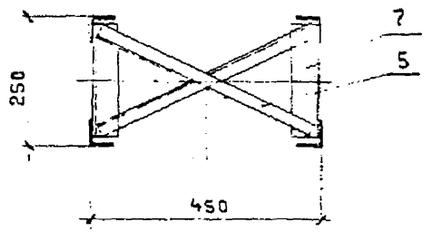

Стык поясов

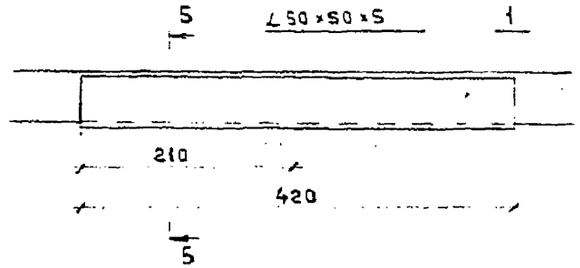

5-5

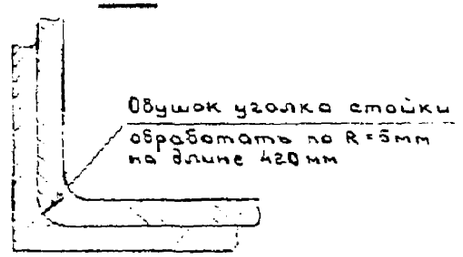

4-4

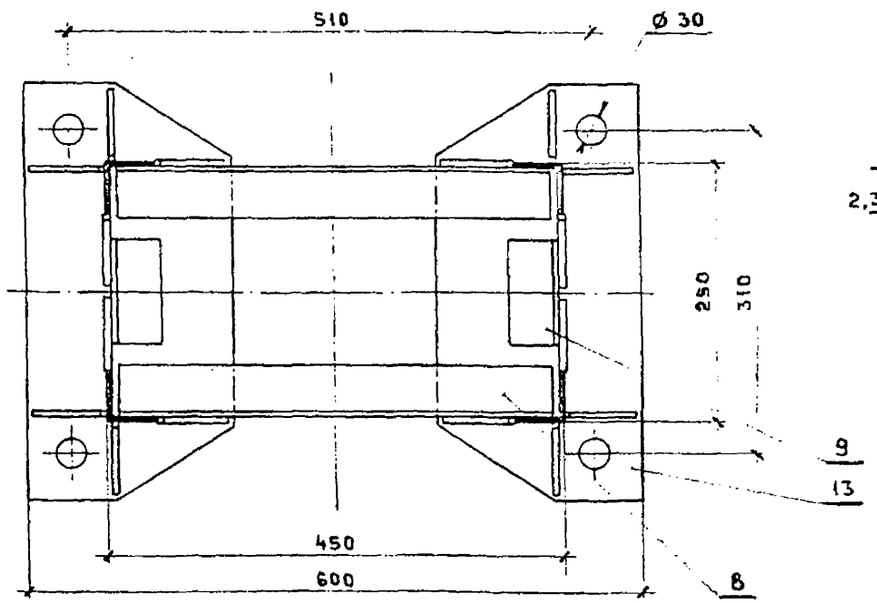

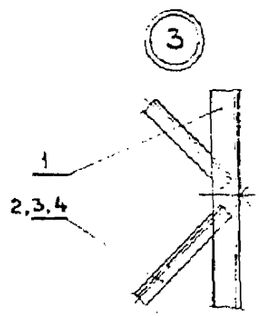

1. Соединение всех деталей выполнять ручной дуговой сваркой по ГОСТ 5264-80 по периметру прилегания деталей. Толщина швов равна наименьшей толщине свариваемых деталей.
2. Торцы раскосов, распорок, а также другие неподлежащие сварке места соприкосновения элементов опоры перед окраской тщательно прошпаклевать или проварить тонким электродом.
3. При изготовлении опоры следует руководствоваться правилами изготовления, монтажа и приемки (СНиП III-18-75) и техническими условиями на производство и приемку строительных и монтажных работ (ВСН 12-82).
4. При отсутствии требуемой длины уголка стойки (поз. 1) допускается стык уголков (не более двух на стойку.

Инв. № подл. | Подпись и дата | Взам. инв. №

Поз.	Наименование	Кол.	Обозначение документа
1	Стойка		
	Уголок $\frac{50\times50\times5\ \text{ГОСТ}\ 8509\text{-}86}{\text{С}245\ \ \text{ГОСТ}\ 27772\text{-}88}$		
	ℓ = 10475 ; 39,49 кг	4	без чертежа
	Раскос		
	Уголок $\frac{32\times32\times4\ \text{ГОСТ}\ 8509\text{-}86}{\text{С}245\ \ \text{ГОСТ}\ 27772\text{-}88}$		
2	ℓ = 520 ; 0,99 кг	4	без чертежа
3	ℓ = 595 ; 1,14 кг	6	без чертежа
4	ℓ = 615 ; 1,17 кг	32	без чертежа
5	Диафрагма		без чертежа
	Уголок $\frac{32\times32\times4\ \text{ГОСТ}\ 8509\text{-}86}{\text{С}245\ \ \text{ГОСТ}\ 27772\text{-}88}$		
	ℓ = 450 ; 0,86 кг	2	без чертежа
6	Распорка		
	Уголок $\frac{32\times32\times4\ \text{ГОСТ}\ 8509\text{-}86}{\text{С}245\ \ \text{ГОСТ}\ 27772\text{-}88}$		
	ℓ = 420 ; 0,80 кг	8	без чертежа
	Распорка		
	Уголок $\frac{50\times50\times5\ \text{ГОСТ}\ 8509\text{-}86}{\text{С}245\ \ \text{ГОСТ}\ 27772\text{-}88}$		
7	ℓ = 220 ; 0,83 кг	38	без чертежа
8	ℓ = 410 ; 1,55 кг	2	без чертежа
9	ℓ = 100 ; 0,38 кг	2	без чертежа

Поз.	Наименование	Кол.	Обозначение документа
10	Распорка		
	Уголок $\frac{63\times63\times5\ \text{ГОСТ}\ 8509\text{-}86}{\text{С}245\ \ \text{ГОСТ}\ 27772\text{-}88}$		
	ℓ = 220 ; 1,06 кг	4	без чертежа
11	Уголок крепительный	4	4363-2-95
12	Ушко	8	4363-2-96
13	Плита	2	4363-2-94
14	Ребро	16	4363-2-97
	Масса , кг	990	

Инв. № подл. | Подпись и дата | Взам. инв. №

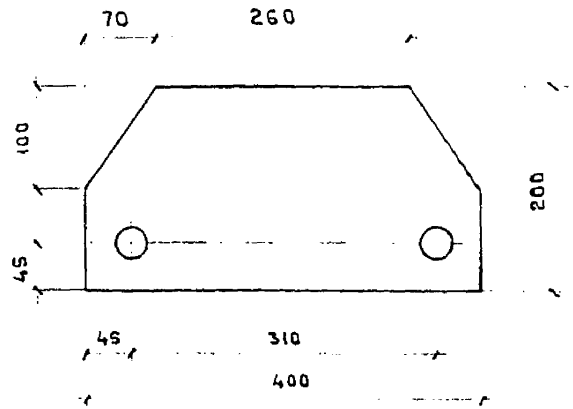

				4363-2-94			
				Плита	Стадия	Масса	Масштаб
					Р	10,30	1:5
					Лист	Листов 1	
Разраб.	Постнова		10.95	Лист 20 ГОСТ 10903-74 / С245 ГОСТ 27772-88	ТРАНСЭЛЕКТРОПРОЕКТ		
Провер.	Комиссаров						
Н.контр.	Гиенко		12.95				

Инв.№ подл. | Подпись и дата | Взам.инв.№

Формат А4

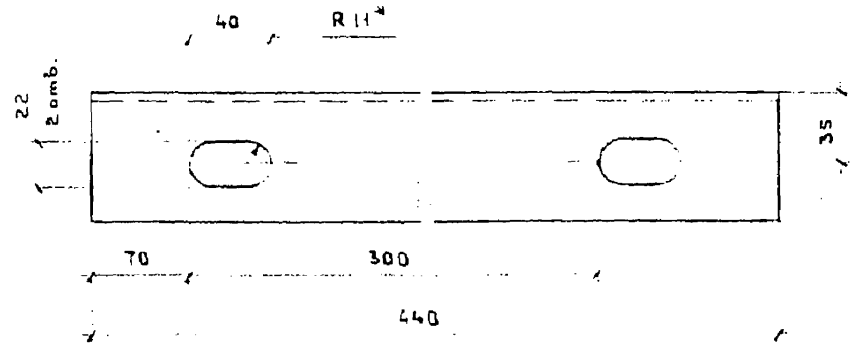

*Размер для справок.

				4363-2-95			
				Уголок крепительный	Стадия	Масса	Масштаб
					Р	2,12	1:2,5
					Лист	Листов 1	
Разраб.	Постнова		10.95	Уголок ∠63×63×5 ГОСТ 8509-86 / С245 ГОСТ 27772-88	ТРАНСЭЛЕКТРОПРОЕКТ		
Провер.	Комиссаров						
Н.контр.	Гиенко		12.95				

Инв.№ подл. | Подпись и дата | Взам.инв.№

Формат А4

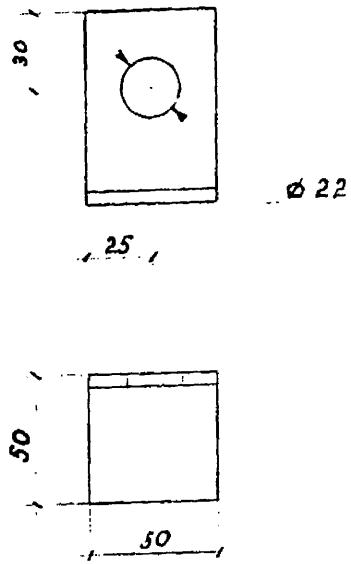

Взам. инв. №	Подпись и дата	Инв. № подл.

Разраб.	Семёнова		10.95
Провер.	Постнова		
Н. контр.	Гиенко		12.95

4363-2-96

Ушко

Стадия	Масса	Масштаб
Р	0,24	1:2
Лист	Листов 1	

Уголок 75×75×5 ГОСТ 8509-86 / С245 ГОСТ 27772-88

Трансэлектропроект

Формат А4

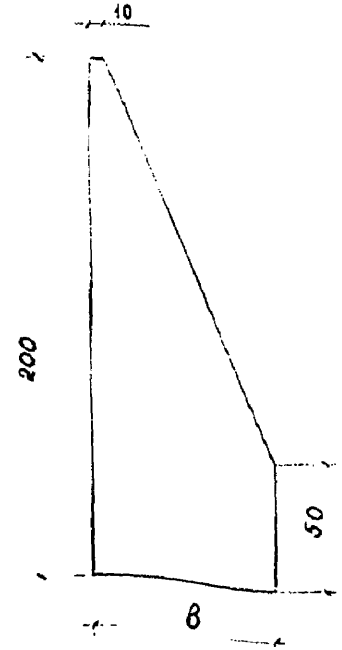

Обозначение	в, мм	Масса, кг
4363-2-97	70	0,31
-01	80	0,34

Взам. инв. №	Подпись и дата	Инв. № подл.

Разраб.	Семёнова		10.95
Провер.	Постнова		
Н. контр.	Гиенко		12.95

4363-2-97

Ребро

Стадия	Масса	Масштаб
Р	см. табл.	1:2
Лист	Листов 1	

Лист 8 ГОСТ 19903-74 / С245 ГОСТ 27772-88

Трансэлектропроект

Формат А4

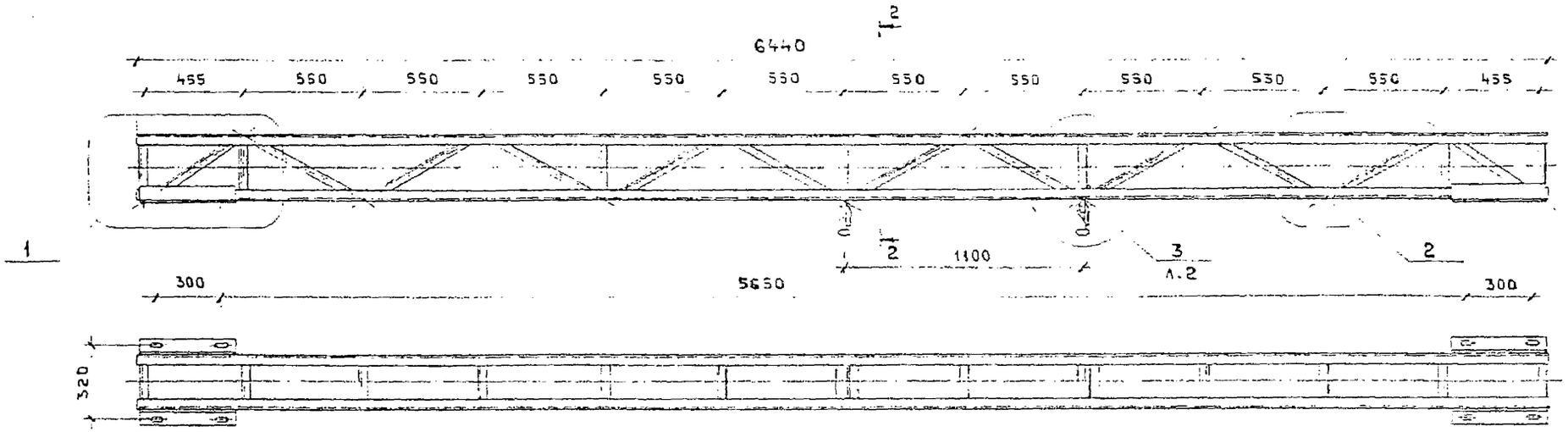

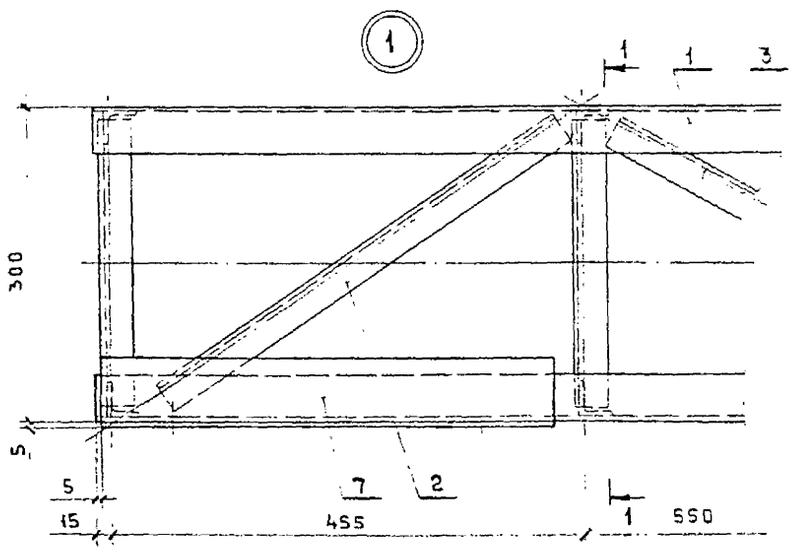

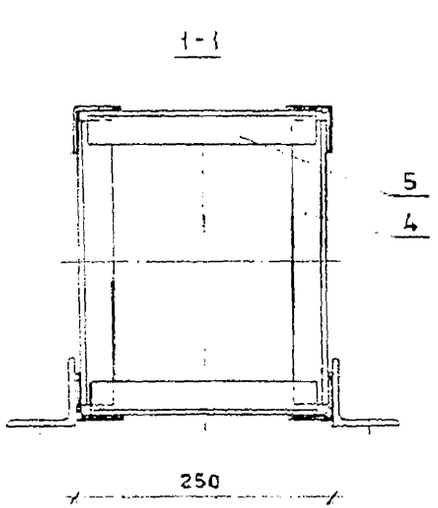

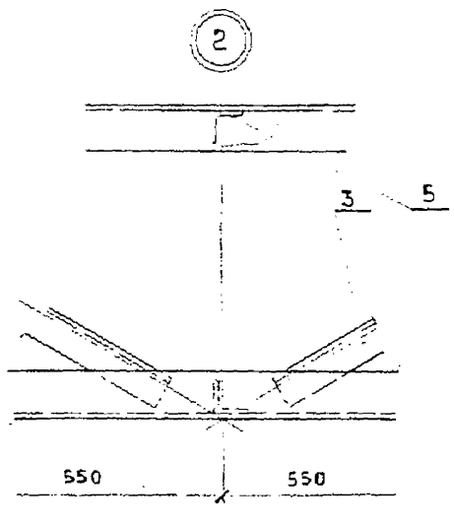

1. Спецификацию см. лист 2.
2. Соединение деталей (кроме поз.8) выполнять ручной дуговой сваркой по ГОСТ 5264-80 по периметру прилегания деталей. Толщина швов равна наименьшей толщине свариваемых деталей.
3. Торцы раскосов, распорок, а также другие неподлежащие сварке места соприкосновения элементов ригеля перед окраской тщательно прошпаклевать или проварить тонким электродом.
4. При изготовлении опоры следует руководствоваться правилами изготовления, монтажа и приемки (СНиП III-18-75) и техническими условиями на производство и приемку строительных и монтажных работ (ВСН 12-82).

Разраб.	Комиссаров		10.95
Провер.	Постнова		
Н. контр.	Гиенко		11.95

4363-2-98

Ригель портальный

Стадия	Лист	Листов
Р	1	2

ТРАНСЭЛЕКТРОПРОЕКТ

Инв. № подл. | Подпись и дата | Взам. инв. №

Формат А3

Схема решетки

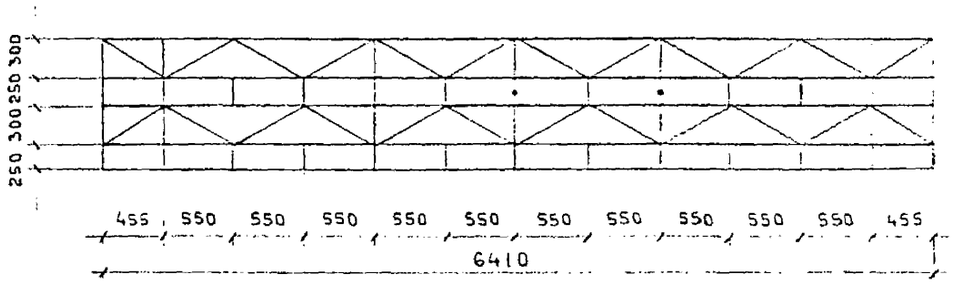

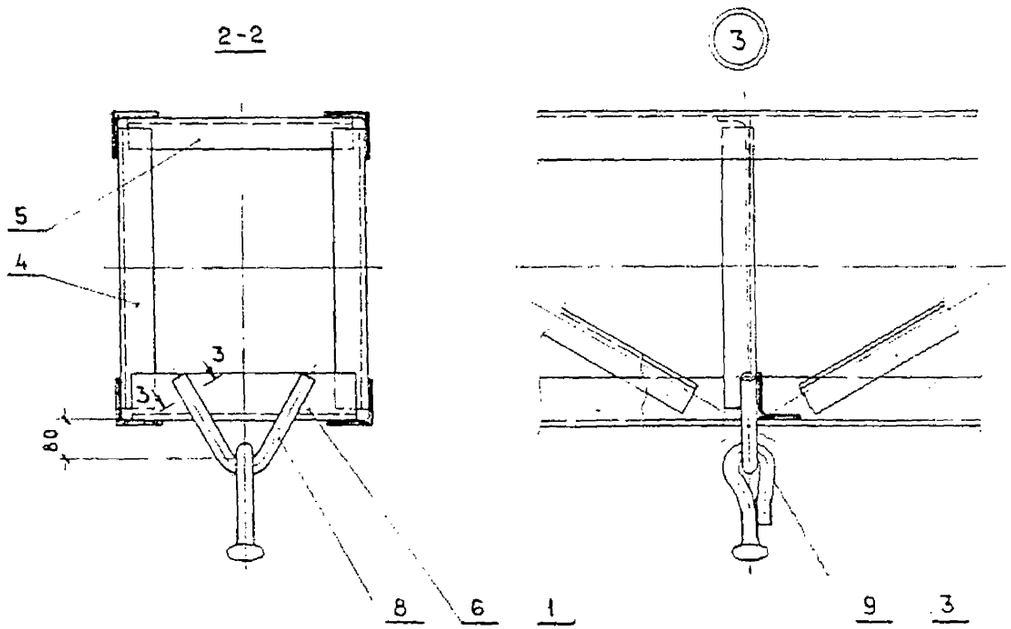

3-3

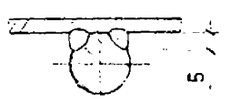

Сварка ручная дуговая

Поз.	Наименование	Кол.	Обозначение документа
1	Пояс		
	Уголок $\frac{45\times45\times5\ ГОСТ8509-86}{С245\quad ГОСТ27772-88}$		
	$\ell = 6440$; 21,70 кг	4	Без чертежа
	Раскос		
	Уголок $\frac{32\times32\times4\ ГОСТ8509-86}{С245\quad ГОСТ27772-88}$		
2	$\ell = 470$; 0,90 кг	4	Без чертежа
3	$\ell = 530$; 1,01 кг	20	Без чертежа
	Распорка		
	Уголок $\frac{32\times32\times4\ ГОСТ8509-86}{С245\quad ГОСТ27772-88}$		
4	$\ell = 270$; 0,52 кг	14	Без чертежа
5	$\ell = 220$; 0,42 кг	23	Без чертежа
6	Распорка		Без чертежа
	Уголок $\frac{45\times45\times5\ ГОСТ8509-86}{С245\quad ГОСТ27772-88}$		
	$\ell = 220$; 0,74 кг	2	
7	Уголок крепительный	4	4363-2-95
8	Скоба	2	4363-2-100
9	Серьга сборная (095-76)	2	
	Масса, кг	[illegible]	

Инв. № подл. | Подпись и дата | Взам. инв. №

4363-2-98

Лист 2

Формат А3

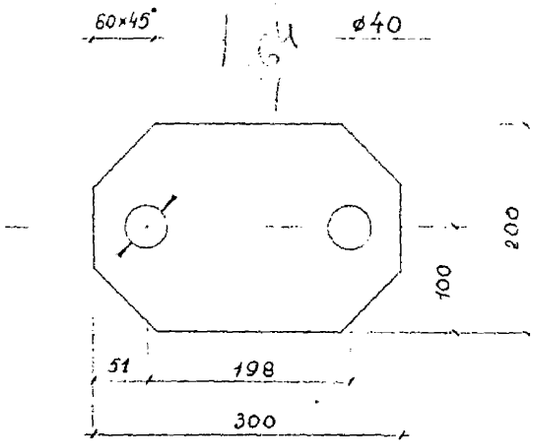

Взам. инв. №				4363-2-99			
Подпись и дата				Плита	Стадия	Масса	Масштаб
					Р	7,67	1:5
Инв. № подл.					Лист	Листов 1	
	Разраб.	Семёнова	10.95	Полоса 20×200 ГОСТ 103-76 / Ст3пс5 ГОСТ 535-88	Трансэлектропроект		
	Провер.	Постнова					
	Н. контр.	Гиенко	12.95				

Формат А4

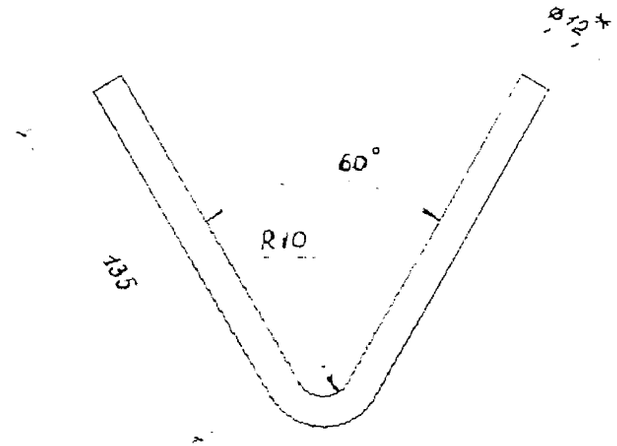

*Размер для справок.

Взам. инв. №				4363-2-100			
Подпись и дата				Скоба	Стадия	Масса	Масштаб
					Р	0,25	1:2
Инв. № подл.					Лист	Листов 1	
	Разраб.	Семёнова	10.95	Круг 12 ГОСТ 2590-88 / Ст3пс5 ГОСТ 535-88	Трансэлектропроект		
	Провер.	Постнова					
	Н. контр.	Гиенко	12.95				

Формат А4

Направление нагрузки

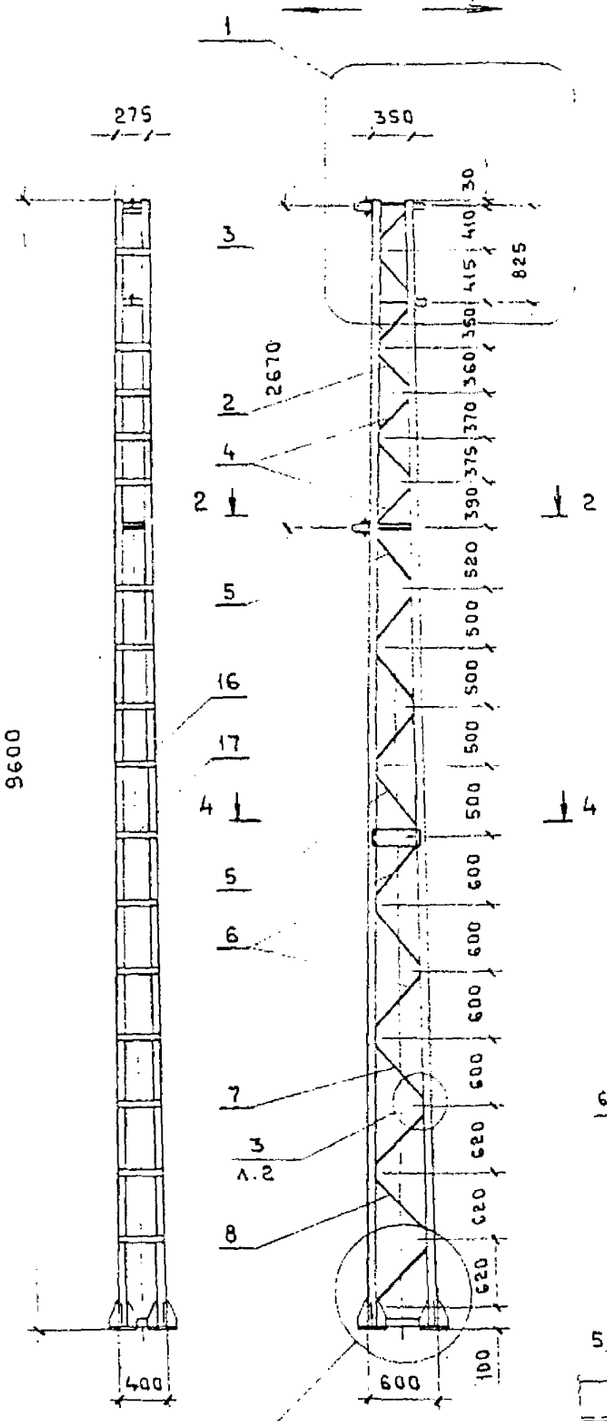

Схема решетки

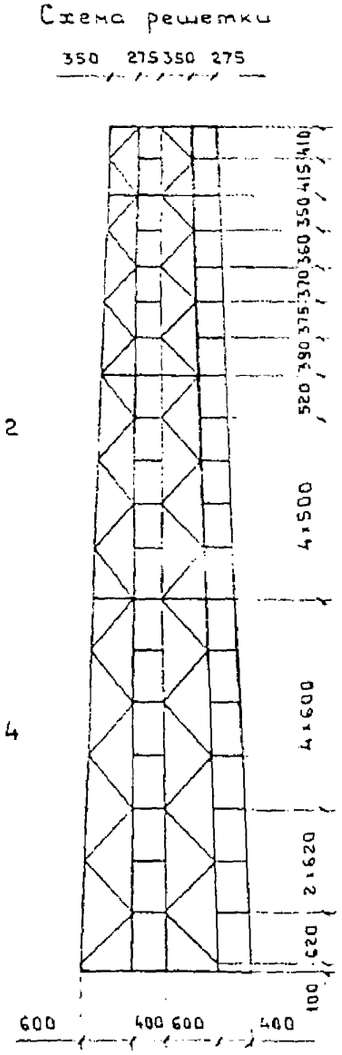

Расчетные эпюры
в плоскости перпендикулярной пути
изгибающих моментов

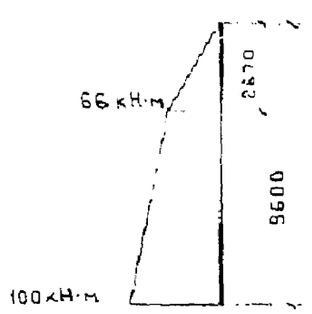

перерезывающих сил

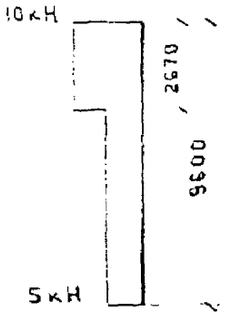

Расчетная эпюра
перерезывающих сил
в плоскости параллельной пути

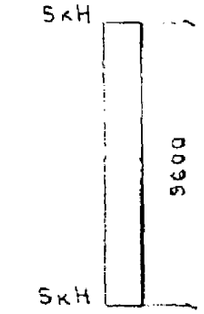

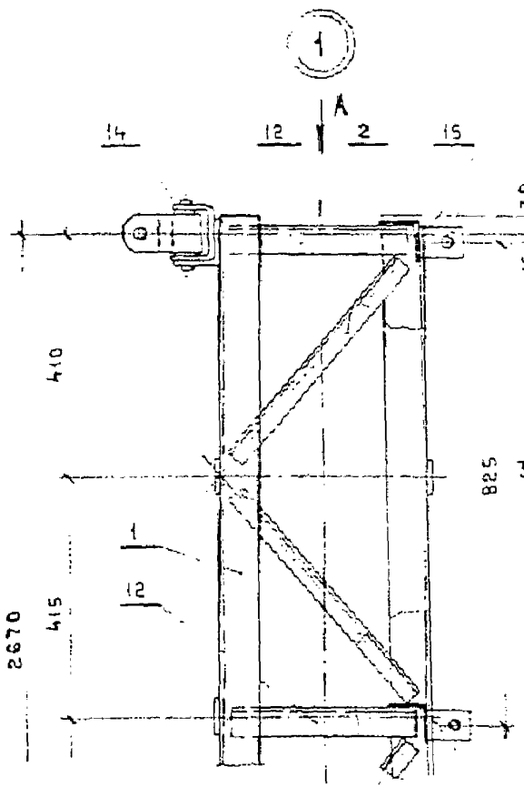

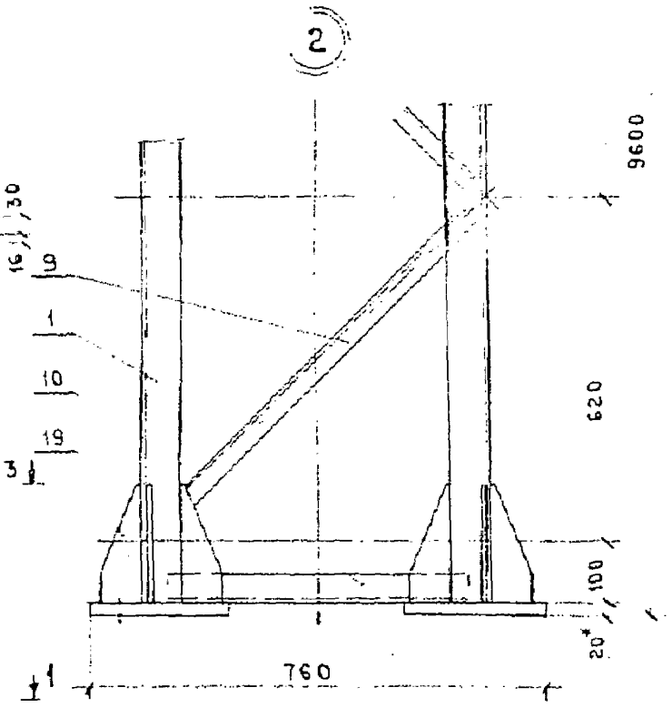

1. Технические указания см. лист 2.
2. Спецификацию см. лист 3.

Стык стойки

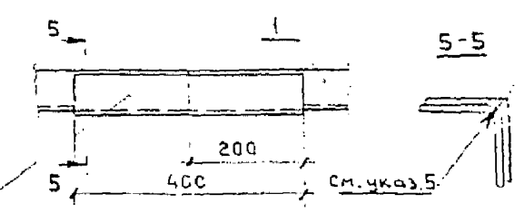

Разраб.	Комиссаров		12.95
Провер.	Постнова		
Н. контр.	Гиенко		12.95

4363-2-101

Опора консольная М10/9,6-91

Стадия	Лист	Листов
Р	1	3

ТРАНСЭЛЕКТРОПРОЕКТ

Инв. № подл. | Подпись и дата | Взам. инв. №

Формат А3

Вид А

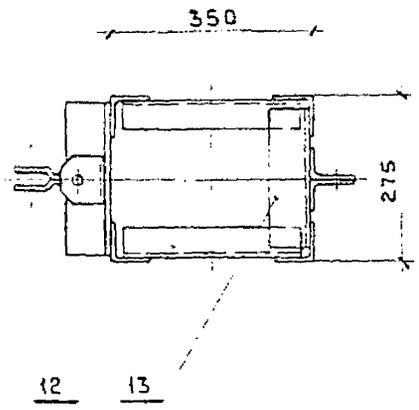

3-3

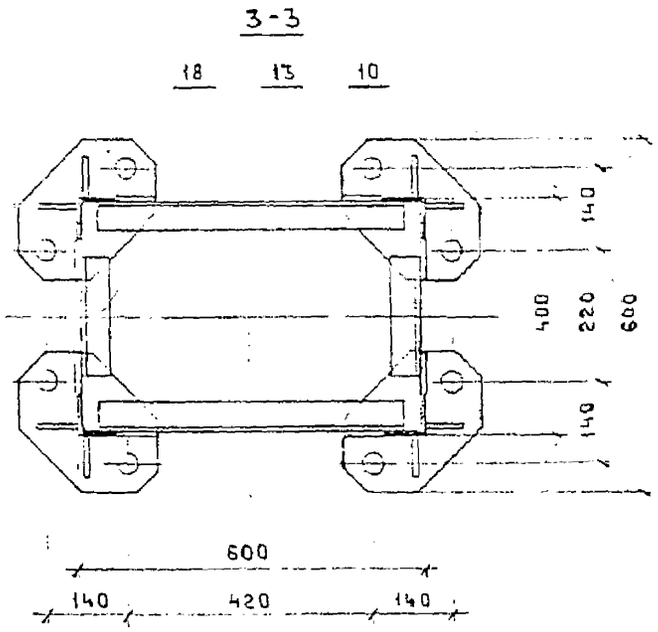

1-1

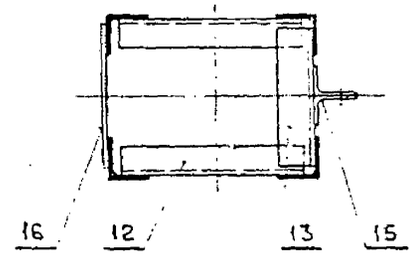

4-4

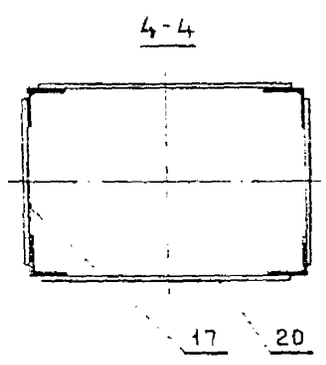

2-2

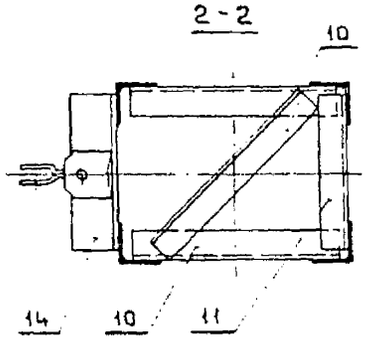

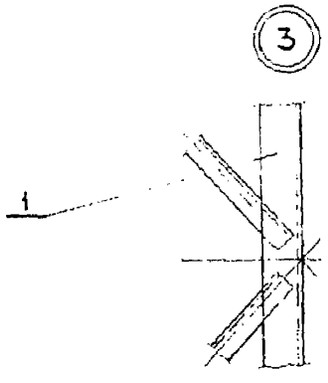

1. Соединение всех деталей выполнять ручной дуговой сваркой по ГОСТ 5264-80 по периметру прилегания деталей. Толщина швов равна наименьшей толщине свариваемых деталей.
2. Торцы раскосов, распорок, а также другие неподлежащие сварке места соприкосновения элементов опоры перед окраской тщательно прошпаклевать или проварить тонким электродом.
3. При изготовлении опоры следует руководствоваться правилами изготовления, монтажа и приемки (СНиП III-18-75) и техническими условиями на производство и приемку строительных и монтажных работ (ВСН 12-82).
4. При отсутствии требуемой длины уголка стойки (поз. 1) допускается стык уголков (не более двух на стойку).
5. Обушок уголка стойки обработать по R=7мм на длине 400мм

Инв. № подл. | Подпись и дата | Взам. инв. №

Поз.	Наименование	Кол.	Обозначение документа
1	Стойка		
	Уголок $\frac{70\times70\times5\ \text{ГОСТ}\ 8509\text{-}86}{\text{С}\ 245\ \text{ГОСТ}\ 27772\text{-}88}$		
	ℓ = 9580 ; 51,54 кг	4	без чертежа
	Раскос		
	Уголок $\frac{32\times32\times4\ \text{ГОСТ}\ 8509\text{-}86}{\text{С}\ 245\ \text{ГОСТ}\ 27772\text{-}88}$		
2	ℓ = 450 ; 0,86 кг	6	без чертежа
3	ℓ = 420 ; 0,80 кг	2	без чертежа
4	ℓ = 490 ; 0,94 кг	6	без чертежа
5	ℓ = 590 ; 1,13 кг	10	без чертежа
6	ℓ = 690 ; 1,32 кг	6	без чертежа
7	ℓ = 730 ; 1,39 кг	2	без чертежа
8	ℓ = 760 ; 1,45 кг	4	без чертежа
9	ℓ = 790 ; 1,51 кг	2	без чертежа
	Распорка		
	Уголок $\frac{50\times50\times5\ \text{ГОСТ}\ 8509\text{-}86}{\text{С}\ 245\ \text{ГОСТ}\ 27772\text{-}88}$		
10	ℓ = 370 ; 1,39 кг	5	без чертежа
11	ℓ = 270 ; 1,02 кг	1	без чертежа
12	ℓ = 310 ; 1,17 кг	4	без чертежа
13	ℓ = 220 ; 0,83 кг	4	без чертежа
14	Пята	2	4363-2-102
15	Ушко	4	4363-2-96

Поз.	Наименование	Кол.	Обозначение документа
	Накладка		
	Полоса $\frac{6\times100\ \text{ГОСТ}\ 103\text{-}76}{\text{Ст3пс5}\ \text{ГОСТ}\ 535\text{-}88}$		
16	ℓ = 330 ; 1,55 кг	14	без чертежа
17	ℓ = 250 ; 1,18 кг	17	без чертежа
18	Плита	4	4363-2-99
19	Ребро	16	4363-2-97
20	Планка для номера		
	Лист $\frac{2\ \text{ГОСТ}\ 19903\text{-}74}{\text{Ст3кп2}\ \text{ГОСТ}\ 27772\text{-}88}$		
	180×400 ; 1,17 кг	2	без чертежа
	Масса, кг	356,4	

Инв. № подл. | Подпись и дата | Взам. инв. №

Формат А3

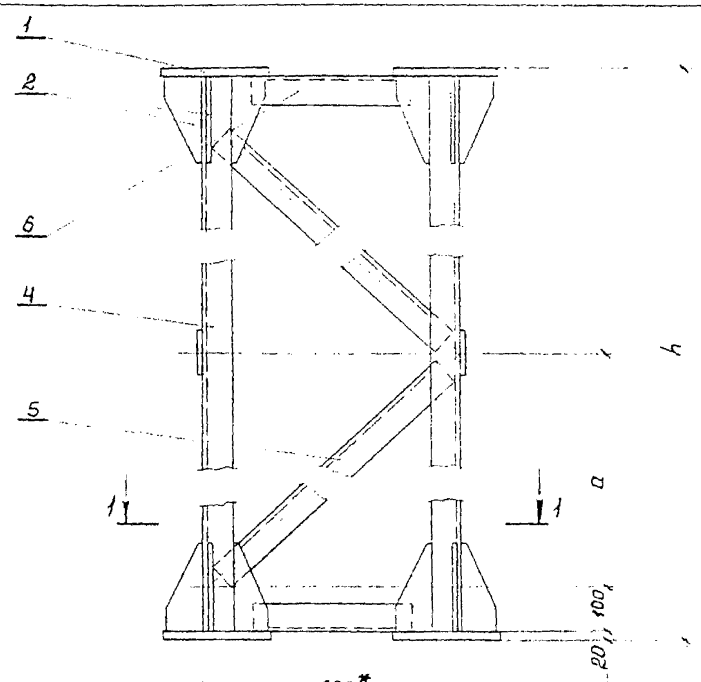

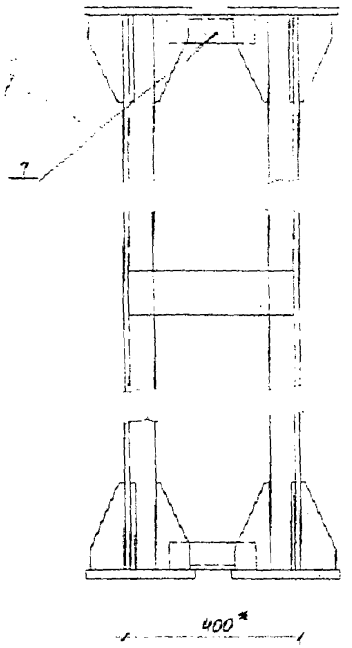

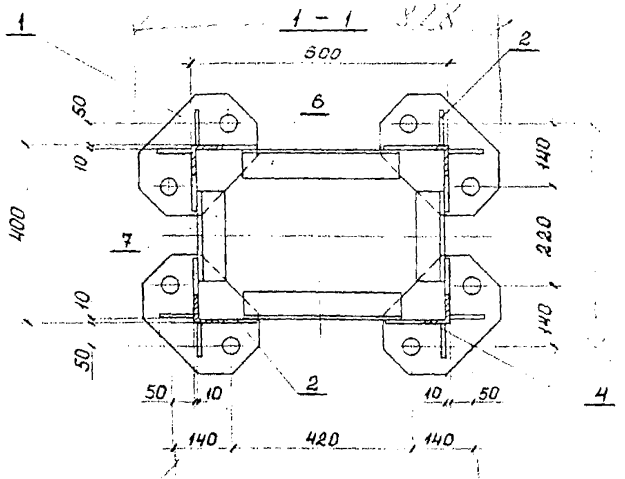

Приварка раскосов и распорок

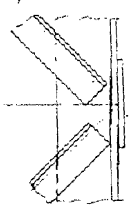

Спецификацию и технические указания см лист 2

				4363-2-102	
Разраб	Рогова		12.95	Подставка под опору М10/9,6-91	Стадия: Р; Лист: 1; Листов: 2
Провер	Постнова		12.95		Трансэлектропроект
Н.контр	Гиенко		12.95		

Инв.№подл. | Подп. и дата | Взам. инв.№

Формат А3

Поз.	Наименование	Кол.	Обозначение документа
1	Плита	8	4363-2-99
2	Ребро	32	4363-2-97
3	Накладка		
	Полоса $\frac{6\times100\ ГОСТ\ 103-76}{Ст3пс5\ \ ГОСТ\ 535-88}$		
	$\ell = 330$	*	без чертежа
4	Стойка		
	Уголок $\frac{70\times70\times6\ ГОСТ\ 8509-86}{С\ 245\ \ ГОСТ\ 27772-88}$		
	ℓ = по месту	4	без чертежа
5	Раскос		
	Уголок $\frac{36\times36\times4\ ГОСТ\ 8509-86}{С\ 245\ \ ГОСТ\ 27772-88}$		
	ℓ = по месту	*	без чертежа
6	Распорка		
	Уголок $\frac{63\times63\times5\ ГОСТ\ 8509-86}{С\ 245\ \ ГОСТ\ 27772-88}$		
	$\ell = 370$	2	без чертежа
7	Распорка		
	Уголок $\frac{63\times63\times5\ ГОСТ\ 8509-86}{С\ 245\ \ ГОСТ\ 27772-88}$		
	$\ell = 200$	2	без чертежа

* Количество по месту

1. Соединение всех деталей производится электродуговой сваркой по периметру прилегания деталей. Толщина швов принимается равной наименьшей толщине свариваемых деталей.
2. Торцы раскосов и распорок, а также другие неподлежащие сварке, места соприкосновения элементов подставки перед окраской тщательно прошпаклевать или проварить тонким электродом.
3. При изготовлении подставки следует руководствоваться правилами изготовления, монтажа и приемки (СНиП III-18-75) и техническими условиями на производство и приемку строительных и монтажных работ (ВСН 12-82).
4. Высота подставки „h" определяется в зависимости от конструкции моста размер „a" должен быть не более 550мм.
5. *Размер для справок.

Инв. № подл. | Подп. и дата | Взам. инв. №

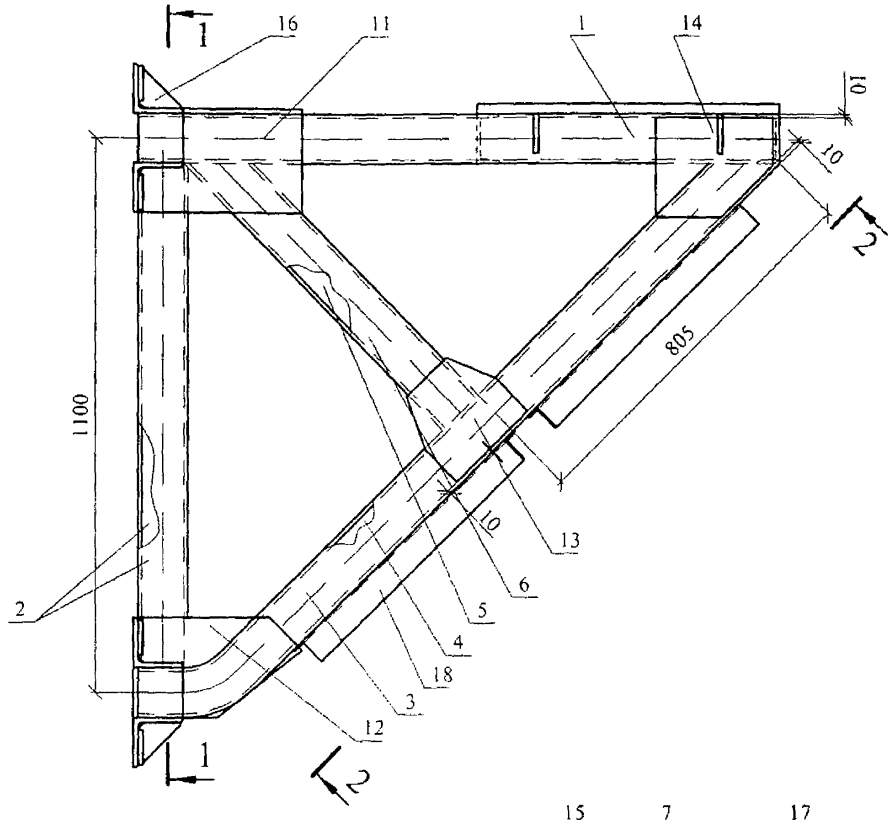

1-1

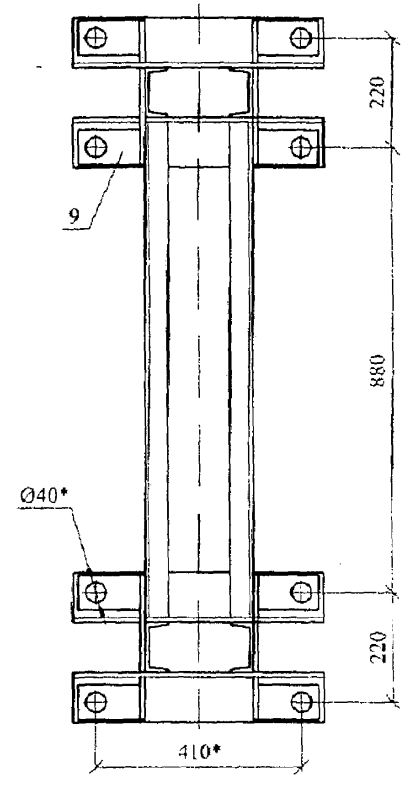

2-2

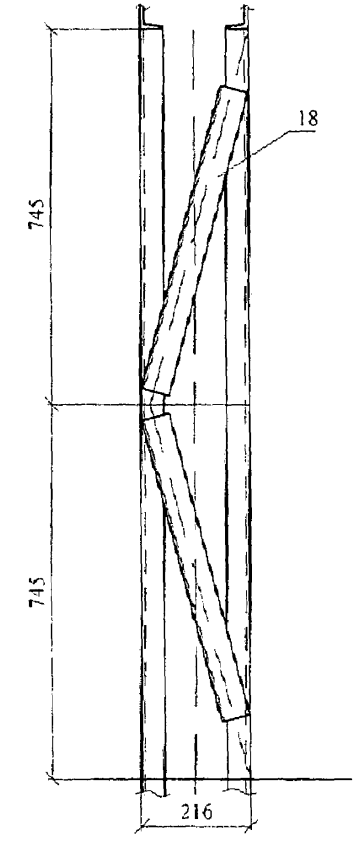

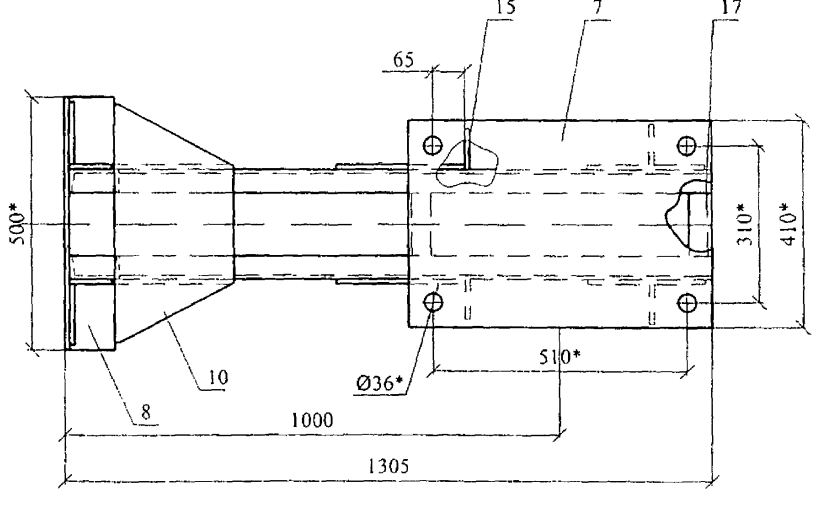

1. Сварка ручная дуговая по ГОСТ 5264-80
2. * Размеры для справок.
3. Спецификацию см. лист 2.

Изм.	Кол.уч.	Лист	N док.	Подп.	Дата	4363-2-103			
						Несущий кронштейн под портальную опору	Стадия	Лист	Листов
							Р	1	2
Нач.отд.		Лостнова					ТРАНСЭЛЕКТРОПРОЕКТ		
Гл.констр.		Пойченко							
Разраб.		Высоцкая							

Инв.N подл. | Подпись и дата | Взам.инв.N

Формат А3

Поз.	Обозначение документа	Наименование	Кол.	Масса, кг
1		Балка		
		Швеллер 10 ГОСТ 8240-89 / С 245 ГОСТ 27772-88		
	без чертежа	L=1295	2	11,12
2	4363-2-107	Стойка	2	
3	4363-2-109-02	Подкос	1	
4	4363-2-110-02	Подкос	1	
5	4363-2-111-03	Раскос	1	
6	4363-2-112-03	Раскос	1	
7	4363-2-113	Плита	1	
8	4363-2-115	Уголок поперечный	4	
9	4363-2-118	Накладка	8	
10	4363-2-114	Косынка	1	
11	4363-2-121-02	Косынка	2	
12	4363-2-122-02	Косынка	2	
13	4363-2-120-02	Косынка	2	
14	4363-2-119-02	Косынка	2	
15	4363-2-125	Ребро	4	
16	4363-2-126	Ребро	4	
17		Распор		
		Швеллер 10 ГОСТ 8240-89 / С 245 ГОСТ 27772-88		
	без чертежа	L=124	2	1,07
18		Раскос		
		Уголок 56х56х5 ГОСТ 8509-86 / С 245 ГОСТ 27772-88		
	без чертежа	L=620	2	2,64
		Масса, кг	209,7	

Взам.инв.N

Подпись и дата

Инв.N подл.

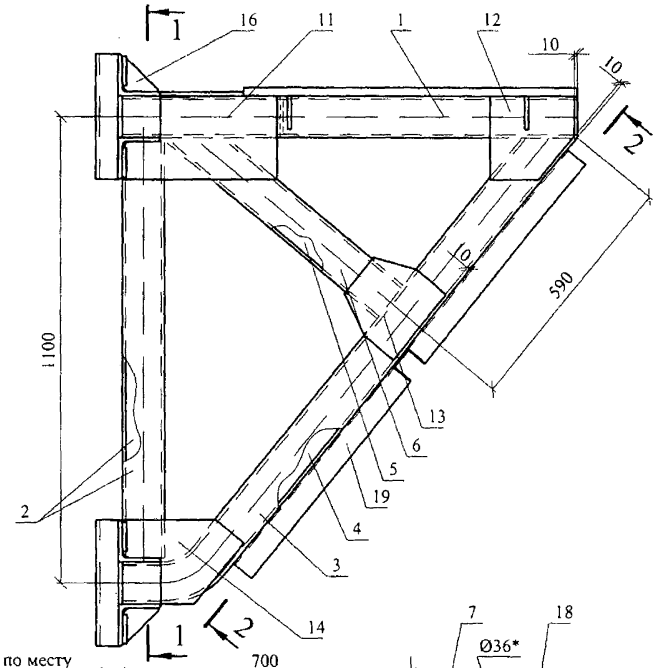

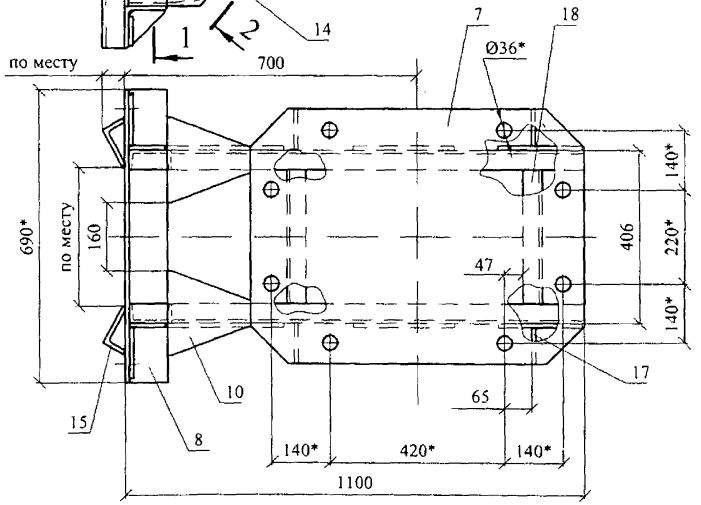

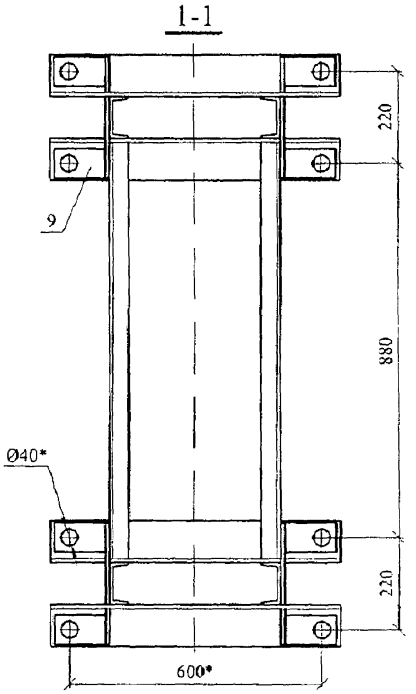

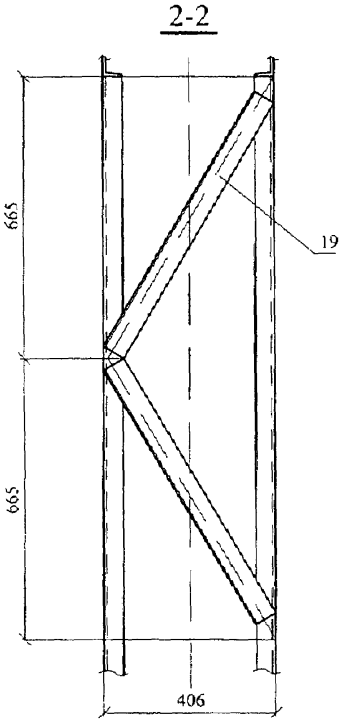

1. Сварка ручная дуговая по ГОСТ 5264-80
2. * Размеры для справок.
3. Спецификацию см. лист 2.

Изм.	Кол.уч.	Лист	N док.	Подп.	Дата
Нач.отд.		Постнова			
Гл.констр.		Нойченко			
Разраб.		Высоцкая			

4363-2-104

Несущий кронштейн под консольную опору (L= 1100)

Стадия	Лист	Листов
Р	1	2

ТРАНСЭЛЕКТРОПРОЕКТ

Формат А3

Взам.инв.N | Подпись и дата | Инв.N подл.

Поз.	Обозначение документа	Наименование	Кол.	Масса, кг
1		Балка		
		Швеллер 10 ГОСТ 8240-89 / С 245 ГОСТ 27772-88		
	без чертежа	L=1090	2	9,36
2	4363-2-107	Стойка	2	
3	4363-2-109	Подкос	1	
4	4363-2-110	Подкос	1	
5	4363-2-111	Раскос	1	
6	4363-2-112	Раскос	1	
7	4363-2-117	Плита	1	
8	4363-2-115-01	Уголок поперечный	4	
9	4363-2-118	Накладка	8	
10	4363-2-123	Косынка	2	
11	4363-2-121	Косынка	2	
12	4363-2-119	Косынка	2	
13	4363-2-120	Косынка	2	
14	4363-2-122	Косынка	2	
15	4363-2-108	Упор	4	
16	4363-2-125	Ребро	4	
17	4363-2-126	Ребро	4	
18		Распор		
		Швеллер 10 ГОСТ 8240-89 / С 245 ГОСТ 27772-88		
	без чертежа	L=314	2	2,70
19		Раскос		
		Уголок 56х56х5 ГОСТ 8509-86 / С 245 ГОСТ 27772-88		
	без чертежа	L=700	2	2,98
		Масса, кг	240,2	

Взам.инв.N

Подпись и дата

Инв.N подл.

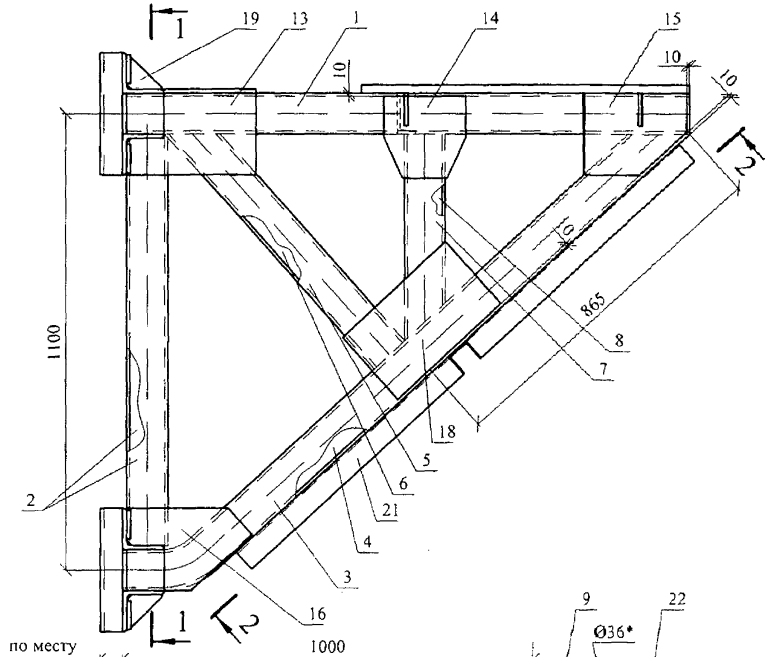

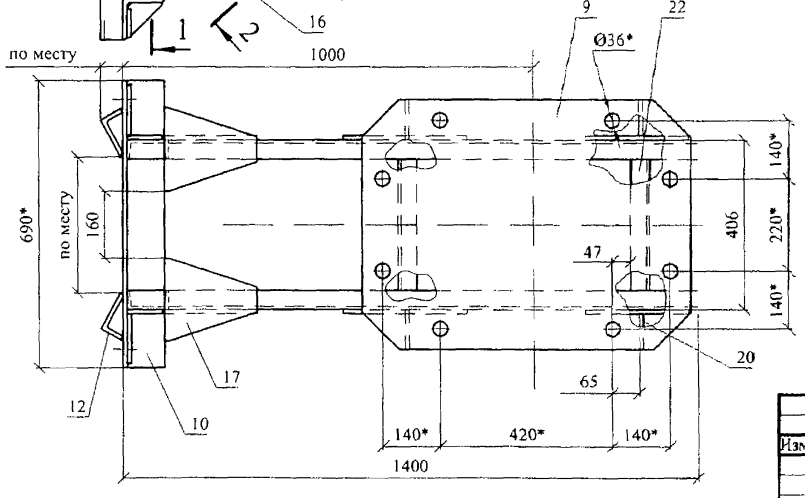

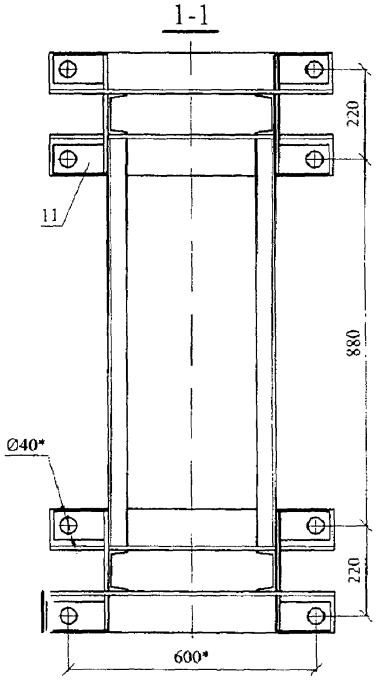

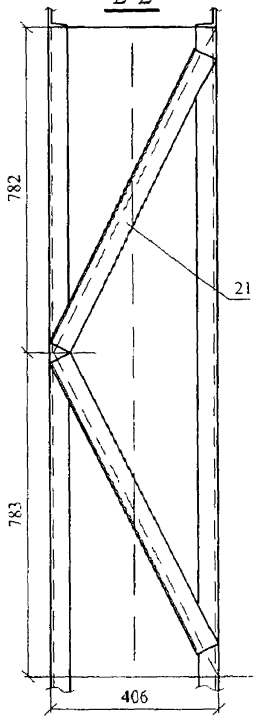

1. Сварка ручная дуговая по ГОСТ 5264-80
2. * Размеры для справок.
3. Спецификацию см. лист 2.

Изм.	Кол.уч.	Лист	N док.	Подп.	Дата
Нач.отд.		Постнова			
Гл.констр.		Пойченко			
Разраб.		Высоцкая			

4363-2-105

Несущий кронштейн под консольную опору (L= 1400)

Стадия	Лист	Листов
Р	1	2

ТРАНСЭЛЕКТРОПРОЕКТ

Формат А3

Взам.инв.N | Подпись и дата | Инв.N подл.

Поз.	Обозначение документа	Наименование	Кол.	Масса, кг
1		Балка		
		Швеллер 10 ГОСТ 8240-89 / С 245 ГОСТ 27772-88		
	без чертежа	L=1090	2	9,36
2	4363-2-107	Стойка	2	
3	4363-2-109-01	Подкос	1	
4	4363-2-110-01	Подкос	1	
5	4363-2-111-01	Раскос	1	
6	4363-2-112-01	Раскос	1	
7	4363-2-111-02	Раскос	1	
8	4363-2-112-02	Раскос	1	
9	4363-2-117	Плита	1	
10	4363-2-115-01	Уголок поперечный	4	
11	4363-2-118	Накладка	8	
12	4363-2-108	Упор	2	
13	4363-2-121-01	Косынка	2	
14	4363-2-120-01	Косынка	2	
15	4363-2-119-01	Косынка	2	
16	4363-2-122-01	Косынка	2	
17	4363-2-123-01	Косынка	2	
18		Косынка		
		Лист 10 ГОСТ 199103-74 / С 245 ГОСТ 27772-88		
	без чертежа	200x340	2	5,30
19	4363-2-125	Ребро	4	
20	4363-2-126	Ребро	4	

Поз.	Обозначение документа	Наименование	Кол.	Масса, кг
21		Раскос		
		Уголок 56x56x5 ГОСТ 8509-86 / С 245 ГОСТ 27772-88		
	без чертежа	L=790	2	3,36
22		Распор		
		Швеллер 10 ГОСТ 8240-89 / С 245 ГОСТ 27772-88		
	без чертежа	L=314	2	2,70
		Масса, кг	344,7	

Взам.инв.N

Подпись и дата

Инв.N подл.

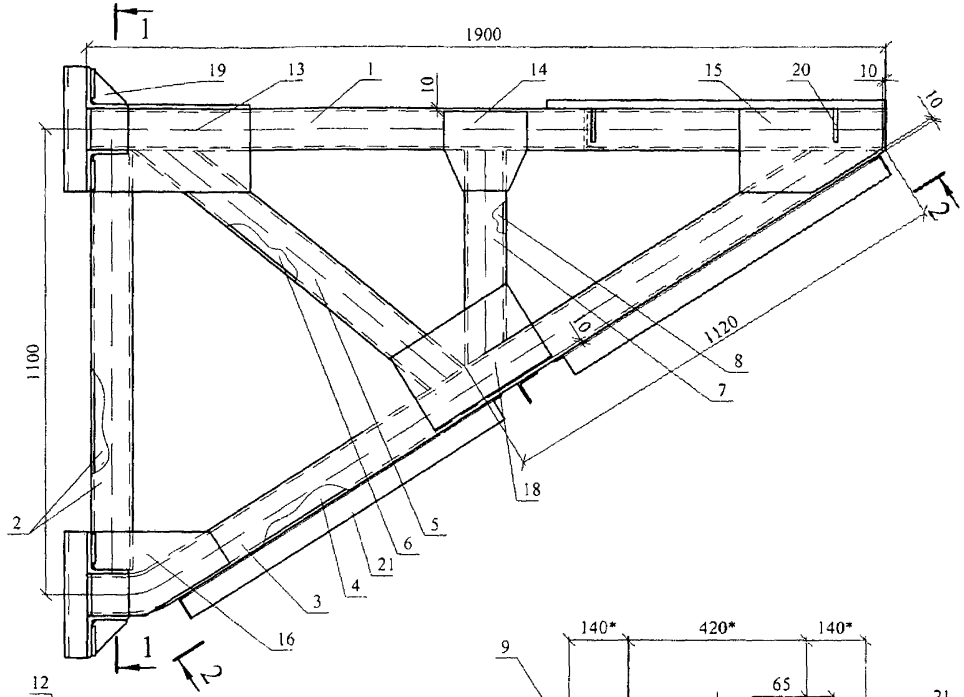

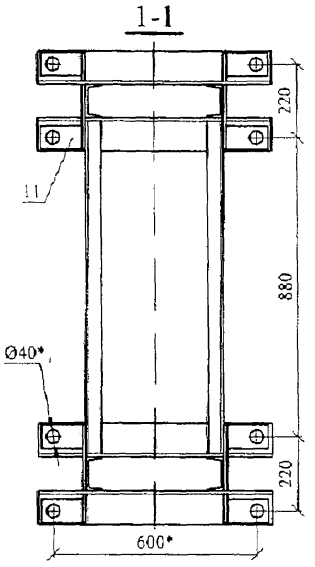

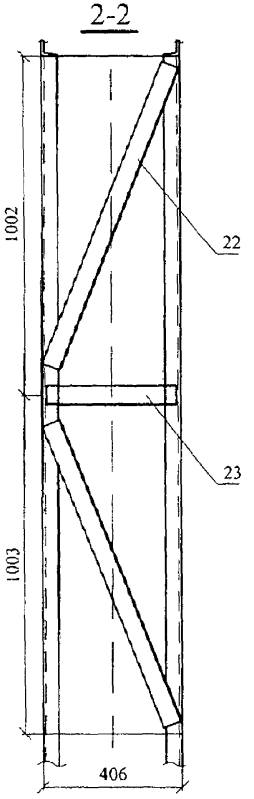

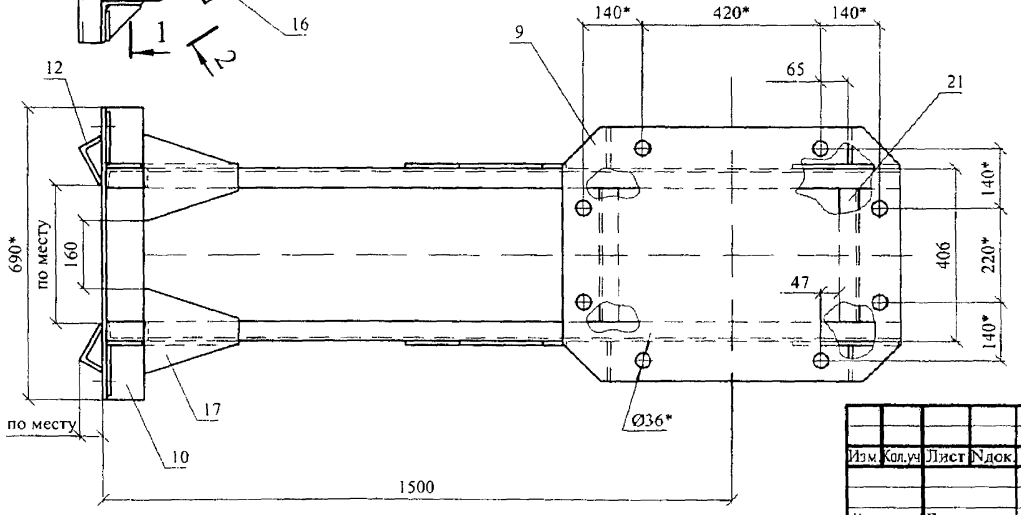

1. Сварка ручная дуговая по ГОСТ 5264-80
2. * Размеры для справок.
3. Спецификацию см. лист 2.

Изм.	Кол.уч.	Лист	N док.	Подп.	Дата
Нач.отд.		Шестакова			
Гл.констр.		Лойченко			
Разраб.		Высоцкая			

4363-2-106

Несущий кронштейн под консольную опору (L= 1900)

Стадия	Лист	Листов
Р	1	2

ТРАНСЭЛЕКТРОПРОЕКТ

Формат А3

Взам.инв.N | Подпись и дата | Инв.N подл.

Поз.	Обозначение документа	Наименование	Кол.	Масса, кг
1		Балка		
		Швеллер 10 ГОСТ 8240-89 / С 245 ГОСТ 27772-88		
	без чертежа	L=1890	2	16,24
2	4363-2-107	Стойка	2	
3	4363-2-109-03	Подкос	1	
4	4363-2-110-03	Подкос	1	
5	4363-2-124	Раскос	1	
6	4363-2-124-01	Раскос	1	
7	4363-2-111-04	Раскос	1	
8	4363-2-112-04	Раскос	1	
9	4363-2-117	Плита	1	
10	4363-2-115-01	Уголок поперечный	4	
11	4363-2-118	Накладка	8	
12	4363-2-108	Упор	2	
13	4363-2-121-03	Косынка	2	
14	4363-2-120-03	Косынка	2	
15	4363-2-119-03	Косынка	2	
16	4363-2-122-03	Косынка	2	
17	4363-2-123-02	Косынка	2	
18		Косынка		
		Лист 10 ГОСТ 199103-74 / С 245 ГОСТ 27772-88		
	без чертежа	200x330	2	5,15
19	4363-2-125	Ребро	4	
20	4363-2-126	Ребро	4	

Поз.	Обозначение документа	Наименование	Кол.	Масса, кг
21		Распор		
		Швеллер 10 ГОСТ 8240-89 / С 245 ГОСТ 27772-88		
	без чертежа	L=314	2	2,70
22		Раскос		
		Уголок 56x56x5 ГОСТ 8509-86 / С 245 ГОСТ 27772-88		
	без чертежа	L=960	2	4,08
23		Распорка		
		Уголок 56x56x5 ГОСТ 8509-86 / С 245 ГОСТ 27772-88		
	без чертежа	L=380	2	1,62
		Масса, кг	299,8	

Взам.инв.N

Подпись и дата

Инв.N подл.

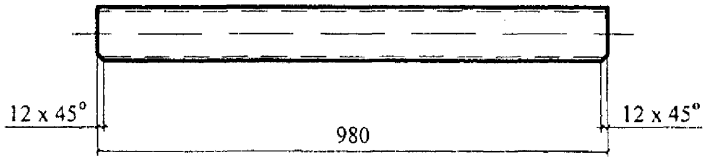

Взам.инв.N | Подпись и дата | Инв.N подл.

Изм	Кол.уч.	Лист	Nдок.	Подп.	Дата

4363-2-107

Стойка

Стадия	Масса	Масштаб
Р	8,42	1:10
Лист	Листов 1	

Разраб.	Комисаров	
Провер.	Постнова	
Н.контр.	Гиенко	

Швеллер 10 ГОСТ 8240-89 / С 245 ГОСТ 27772-88

ТРАНСЭЛЕКТРОПРОЕКТ

Формат А4

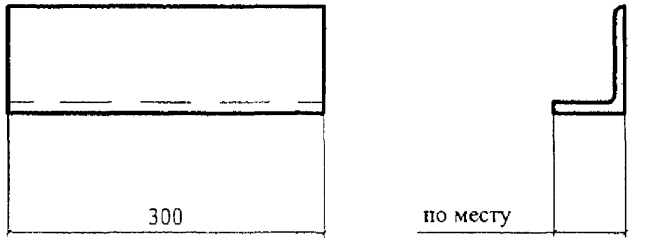

Взам.инв.N | Подпись и дата | Инв.N подл.

Изм	Кол.уч.	Лист	Nдок.	Подп.	Дата

4363-2-108

Упор

Стадия	Масса	Масштаб
Р		1:5
Лист	Листов 1	

Разраб.	Комисаров	
Провер.	Постнова	
Н.контр.	Гиенко	

Уголок 100х100х10 ГОСТ 8509-86 / С 245 ГОСТ 27772-88

ТРАНСЭЛЕКТРОПРОЕКТ

Формат А4

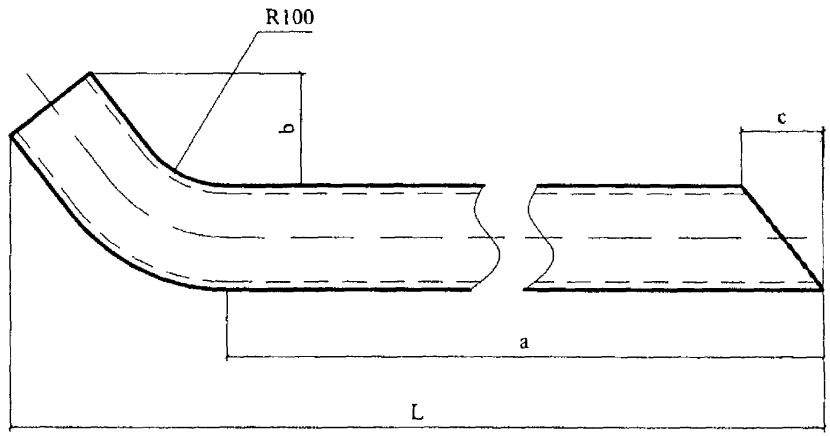

Обозначение	Размеры, мм					Масса, кг
	L	a	b	c	$L_{разв.}$	
4363-2-109	1540	1330	105	80	1552	13,33
-01	1765	1565	90	110	1781	15,30
-02	1695	1490	95	100	1708	14,67
-03	2165	2005	65	155	2180	18,73

Взам.инв.N | Подпись и дата | Инв.N подл.

Изм.	Кол.уч.	Лист	Nдок.	Подп.	Дата
Разраб.	Комисарон				
Провер.	Постнова				
Н.контр.	Гиенко				

4363-2-109

Подкос

Стадия	Масса	Масштаб
Р	см. табл.	1:5
Лист	Листов 1	

Швеллер 10 ГОСТ 8240-89 / С 245 ГОСТ 27772-88

ТРАНСЭЛЕКТРОПРОЕКТ

Формат А4

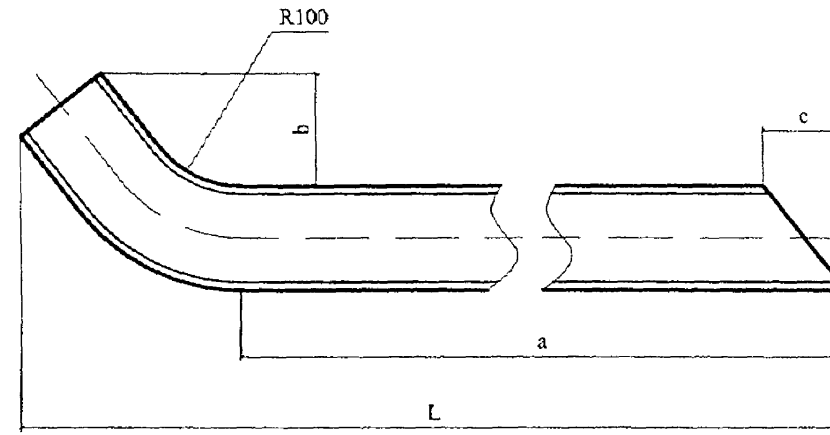

Обозначение	Размеры, мм					Масса, кг
	L	a	b	c	$L_{разв.}$	
4363-2-110	1540	1330	105	80	1552	13,33
-01	1765	1565	90	110	1781	15,30
-02	1695	1490	95	100	1708	14,67
-03	2165	2005	65	155	2180	18,73

Взам.инв.N | Подпись и дата | Инв.N подл.

Изм.	Кол.уч.	Лист	Nдок.	Подп.	Дата
Разраб.	Комисаров				
Провер.	Постнова				
Н.контр.	Гиенко				

4363-2-110

Подкос

Стадия	Масса	Масштаб
Р	см. табл.	1:5
Лист	Листов 1	

Швеллер 10 ГОСТ 8240-89 / С 245 ГОСТ 27772-88

ТРАНСЭЛЕКТРОПРОЕКТ

Формат А4

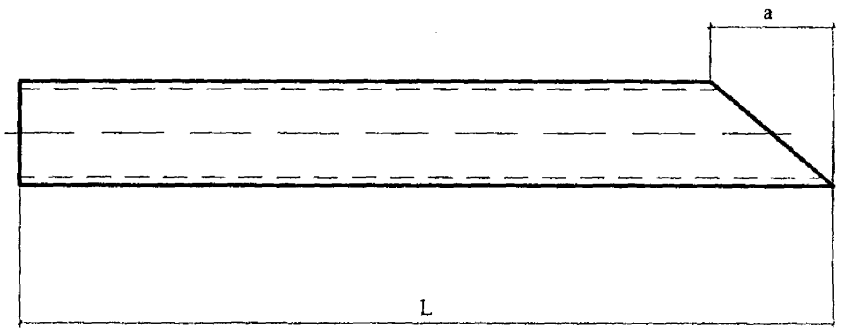

Обозначение	Размеры, мм		Масса, кг
	L	a	
4363-2-111	670	120	5,76
-01	770	90	6,61
-02	505	90	4,34
-03	740	100	6,36
-04	515	65	4,42

Взам.инв.N | Подпись и дата | Инв.N подл.

Изм	Кол.уч.	Лист	Nдок.	Подп.	Дата
Разраб.		Комисаров			
Провер.		Постнова			
Н.контр.		Гиенко			

4363-2-111

Раскос

Стадия	Масса	Масштаб
Р	см. табл.	1:5
Лист	Листов 1	

Швеллер 10 ГОСТ 8240-89 / С 245 ГОСТ 27772-88

ТРАНСЭЛЕКТРОПРОЕКТ

Формат А4

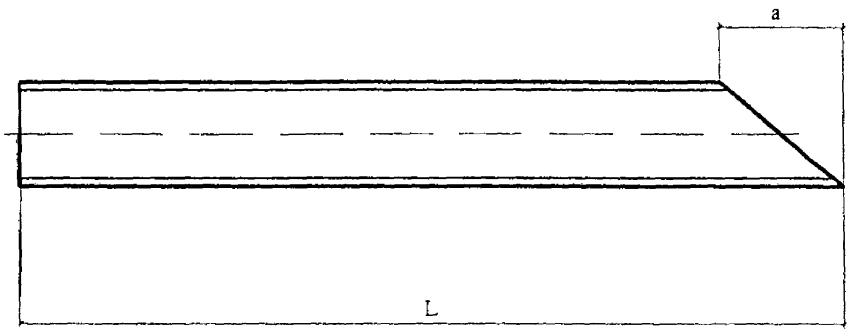

Обозначение	Размеры, мм		Масса, кг
	L	a	
4363-2-112	670	120	5,76
-01	770	90	6,61
-02	505	90	4,34
-03	740	100	6,36
-04	515	65	4,42

Взам.инв.N | Подпись и дата | Инв.N подл.

Изм	Кол.уч.	Лист	Nдок.	Подп.	Дата
Разраб.		Комисаров			
Провер.		Постнова			
Н.контр.		Гиенко			

4363-2-112

Раскос

Стадия	Масса	Масштаб
Р	см. табл.	1:5
Лист	Листов 1	

Швеллер 10 ГОСТ 8240-89 / С 245 ГОСТ 27772-88

ТРАНСЭЛЕКТРОПРОЕКТ

Формат А4

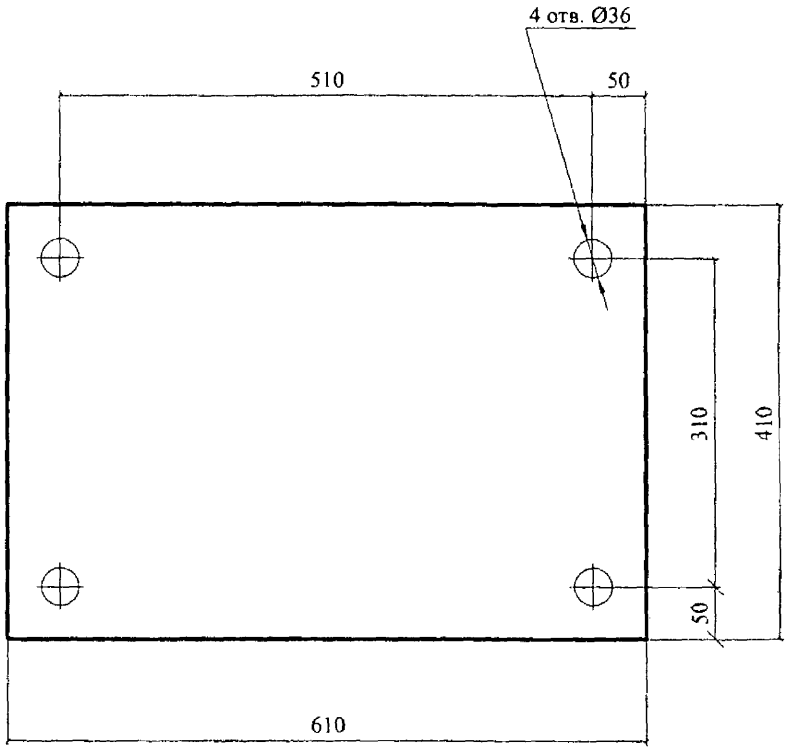

Изм	Кол.уч.	Лист	Nдок	Подп.	Дата
Разраб.	Комисаров				
Провер.	Постнова				
Н.контр.	Гиенко				

Взам.инв.N | Подпись и дата | Инв.N подл.

4363-2-113

Плита

Стадия	Масса	Масштаб
Р	39,0	1:5

Лист | Листов 1

Лист 20 ГОСТ 19903-74 / С 245 ГОСТ 27772-88

ТРАНСЭЛЕКТРОПРОЕКТ

Формат А4

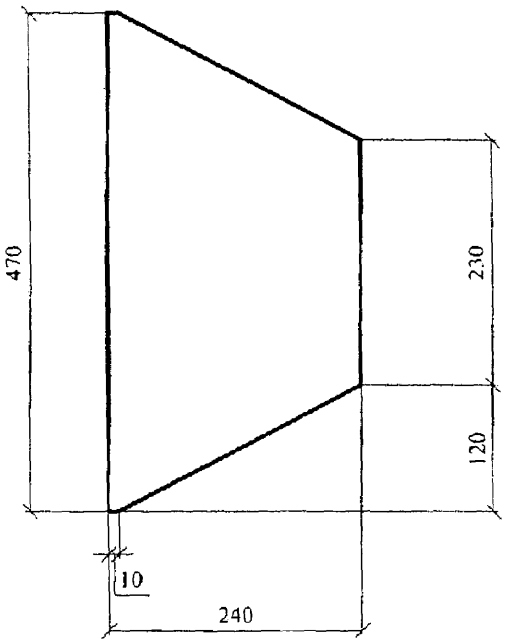

Изм	Кол.уч.	Лист	Nдок	Подп.	Дата
Разраб.	Комисаров				
Провер.	Постнова				

Взам.инв.N | Подпись и дата | Инв.N подл.

4363-2-114

Косынка

Стадия	Масса	Масштаб
Р	6,2	1:5

Лист | Листов 1

Лист [illegible] 03-74 / С 245 ГОСТ 27772-88

ТРАНСЭЛЕКТРОПРОЕКТ

Формат А4

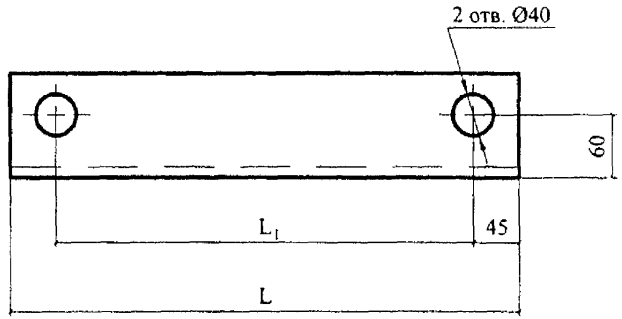

Обозначение	Размеры, мм		Масса, кг
	L	L_1	
4363-2-115	500	410	7,55
-01	690	600	10,42

Взам.инв.N | Подпись и дата | Инв.N подл.

Изм	Кол.уч.	Лист	Nдок.	Подп.	Дата

4363-2-115

Уголок поперечный

Стадия	Масса	Масштаб
Р	см. табл.	1:5
Лист	Листов 1	

Разраб.	Комисаров
Провер.	Постнова
Н.контр.	Гиенко

Уголок 100х100х10 ГОСТ 8509-86 / С 245 ГОСТ 27772-88

ТРАНСЭЛЕКТРОПРОЕКТ

Формат А4

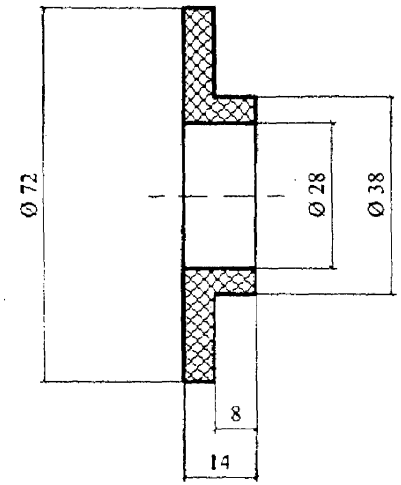

Взам.инв.N | Подпись и дата | Инв.N подл.

Изм	Кол.уч.	Лист	Nдок.	Подп.	Дата

4363-2-116

Втулка изолирующая

Стадия	Масса	Масштаб
Р		1:1
Лист	Листов 1	

Разраб.	Комисаров
Провер.	Постнова
Н.контр.	Гиенко

АГ - 4С ГОСТ 20437-89

ТРАНСЭЛЕКТРОПРОЕКТ

Формат А4

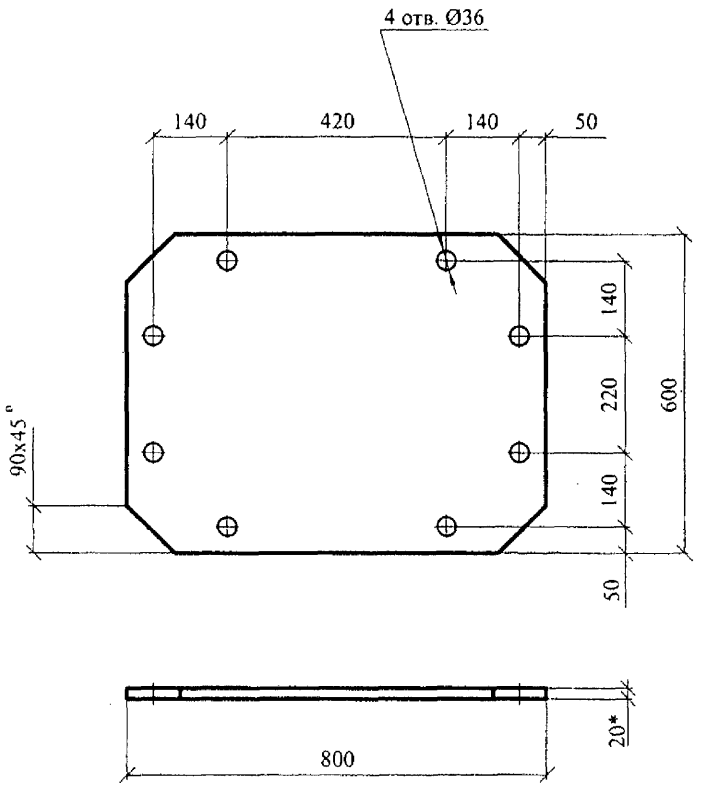

* Размер для справок.

Изм	Кол.уч.	Лист	N док.	Подп.	Дата
Разраб.		Комисаров			
Провер.		Постнова			
Н.контр.		Гиенко			

4363-2-117

Плита

Стадия	Масса	Масштаб
Р	75,0	1:10
Лист	Листов 1	

Лист 20 ГОСТ 19903-74 / С 245 ГОСТ 27772-88

ТРАНСЭЛЕКТРОПРОЕКТ

Формат А4

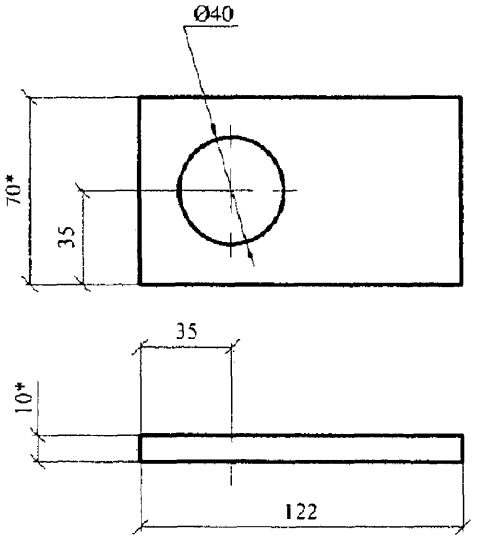

* Размеры для справок.

Изм	Кол.уч.	Лист	N док.	Подп.	Дата
Разраб.		Комисаров			
Провер.		Постнова			
Н.контр.		Гиенко			

4363-2-118

Накладка

Стадия	Масса	Масштаб
Р	0,67	1:2
Лист	Листов 1	

Лист 20 ГОСТ 19903-74 / С 245 ГОСТ 27772-88

ТРАНСЭЛЕКТРОПРОЕКТ

Формат А4

Взам.инв.N | Подпись и дата | Инв.N подл.

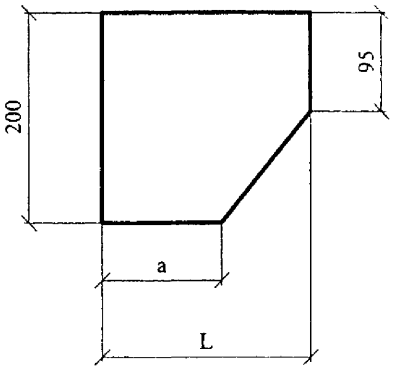

Обозначение	Размеры, мм		Масса, кг
	a	L	
4363-2-119	115	200	2,77
-01	135	250	3,43
-02	130	235	3,24
-03	165	375	4,99

Взам.инв.N | Подпись и дата | Инв.N подл.

Изм	Кол.уч.	Лист	Nдок.	Подп.	Дата
Разраб.		Комисаров			
Провер.		Постнова			
Н.контр.		Гиенко			

4363-2-119

Косынка

Стадия	Масса	Масштаб
Р	см. табл.	1:5
Лист	Листов 1	

Лист 10 ГОСТ 19903-74 / С 245 ГОСТ 27772-88

ТРАНСЭЛЕКТРОПРОЕКТ

Формат А4

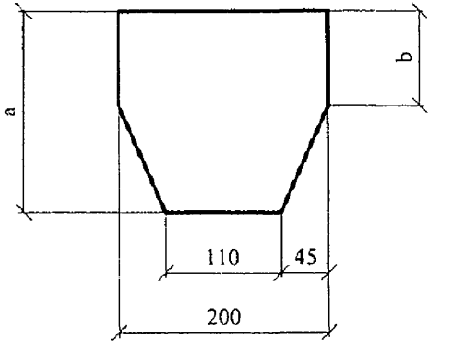

Обозначение	Размеры, мм		Масса, кг
	a	b	
4363-2-120	190	90	2,61
-01	200	100	2,77
-02	190	90	2,61
-03	190	90	2,61

Взам.инв.N | Подпись и дата | Инв.N подл.

Изм	Кол.уч.	Лист	Nдок.	Подп.	Дата
Разраб.		Комисаров			
Провер.		Постнова			
Н.контр.		Гиенко			

4363-2-120

Косынка

Стадия	Масса	Масштаб
Р	см. табл.	1:5
Лист	Листов 1	

Лист 20 ГОСТ 19903-74 / С 245 ГОСТ 27772-88

ТРАНСЭЛЕКТРОПРОЕКТ

Формат А4

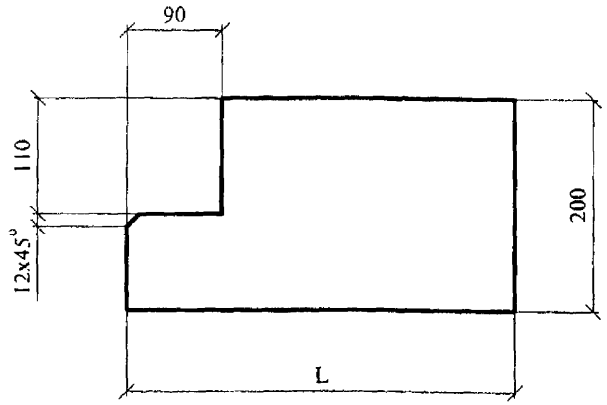

Обозначение	L	Масса, кг
4363-2-121	370	5,00
-01	315	4,14
-02	330	4,40
-03	380	5,20

Изм	Кол.уч.	Лист	Nдок.	Подп.	Дата
Разраб.		Комисаров			
Провер.		Постнова			
Н.контр.		Гиенко			

4363-2-121

Косынка

Стадия	Масса	Масштаб
Р	см. табл.	1:5
Лист	Листов 1	

Лист 10 ГОСТ 19903-74 / С 245 ГОСТ 27772-88

ТРАНСЭЛЕКТРОПРОЕКТ

Формат А4

Взам.инв.N | Подпись и дата | Инв.N подл.

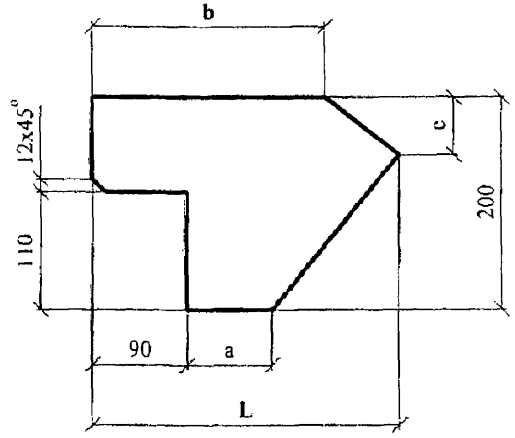

Обозначение	Размеры, мм				Масса, кг
	a	b	c	L	
4363-2-122	80	220	55	290	2,92
-01	65	245	65	305	3,04
-02	70	235	65	300	3,00
-03	40	280	75	330	3,30

Изм	Кол.уч.	Лист	Nдок.	Подп.	Дата
Разраб.		Комисаров			
Провер.		Постнова			
Н.контр.		Гиенко			

4363-2-122

Косынка

Стадия	Масса	Масштаб
Р	см. табл.	1:5
Лист	Листов 1	

Лист 10 ГОСТ 19903-74 / С 245 ГОСТ 27772-88

ТРАНСЭЛЕКТРОПРОЕКТ

Формат А4

Взам.инв.N | Подпись и дата | Инв.N подл.

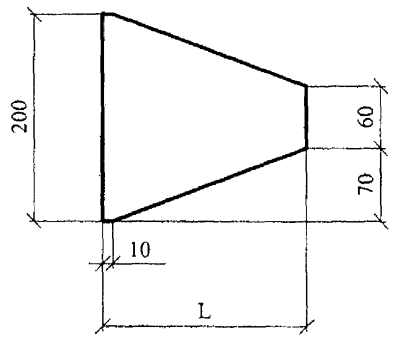

Обозначение	L	Масса, кг
4363-2-123	200	2,0
-01	225	2,3
-02	290	2,9

Взам.инв.N | Подпись и дата | Инв.N подл.

Изм	Кол.уч.	Лист	Nдок.	Подп.	Дата
Разраб.		Комисаров			
Провер.		Постнова			
Н.контр.		Гиенко			

4363-2-123

Косынка

Стадия	Масса	Масштаб
Р	см. табл.	1:5
Лист	Листов 1	

Лист 10 ГОСТ 19903-74 / С 245 ГОСТ 27772-88

ТРАНСЭЛЕКТРОПРОЕКТ

Формат А4

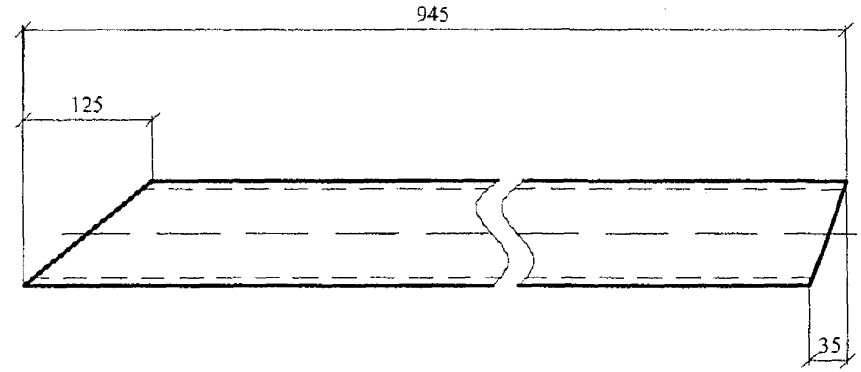

-01 - зеркальное отражение.
Остальное - см.



Взам.инв.N | Подпись и дата | Инв.N подл.

Изм	Кол.уч.	Лист	Nдок.	Подп.	Дата
Разраб.		Комисаров			
Провер.		Постнова			
Н.контр.		Гиенко			

4363-2-124

Раскос

Стадия	Масса	Масштаб
Р	8,12	1:5
Лист	Листов 1	

Швеллер 10 ГОСТ 8240-89 / С 245 ГОСТ 27772-88

ТРАНСЭЛЕКТРОПРОЕКТ

Формат А4

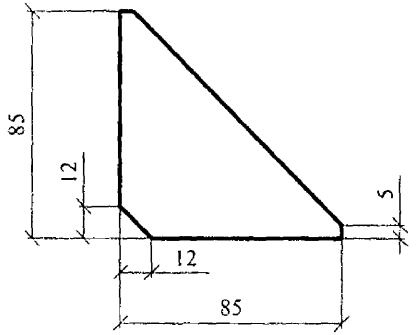

Взам.инв.N	Подпись и дата	Инв.N подл.

Изм	Кол.уч.	Лист	Nдок	Подп.	Дата
Разраб.		Комисаров			
Провер.		Постнова			
Н.контр.		Гиенко			

4363-2-125

Ребро

Стадия	Масса	Масштаб
Р	0,30	1:2
Лист	Листов 1	

Лист 10 ГОСТ 19903-74 / С 245 ГОСТ 27772-88

ТРАНСЭЛЕКТРОПРОЕКТ

Формат А4

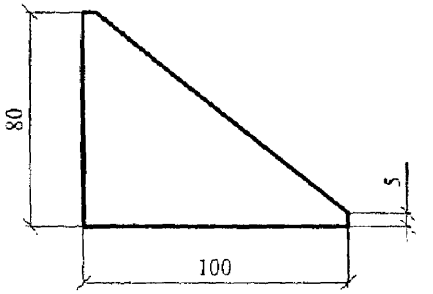

Взам.инв.N	Подпись и дата	Инв.N подл.

Изм	Кол.уч.	Лист	Nдок	Подп.	Дата
Разраб.		Комисаров			
Провер.		Постнова			
Н.контр.		Гиенко			

4363-2-126

Ребро

Стадия	Масса	Масштаб
Р	0,30	1:2
Лист	Листов 1	

Лист 10 ГОСТ 19903-74 / С 245 ГОСТ 27772-88

ТРАНСЭЛЕКТРОПРОЕКТ

Формат А4

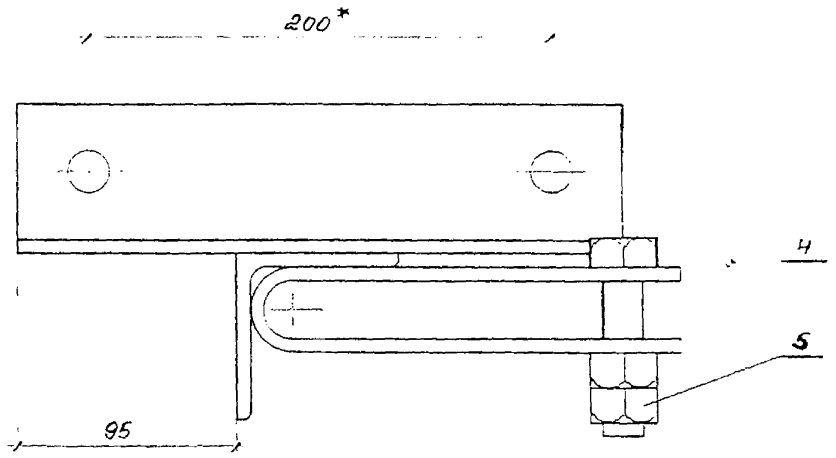

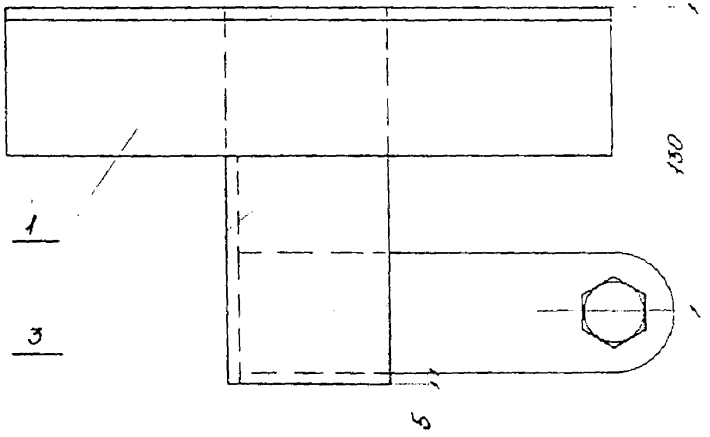

2

Поз	Наименование	Кол.	Обозначение
1	Упор	1	4363-2-64
2	Петля	1	4363-2-129
3	Уголок		
	Уголок 70×70×5 ГОСТ 8509-93 / С245 ГОСТ 27772-88		
	ℓ = 160 мм; 0,86 кг		
4	Болт М18×65 ГОСТ 7798-70	1	
5	Гайка М18 ГОСТ 5915-70	2	

1. Сварка ручная дуговая по ГОСТ 5264-80.
2. * Размер для справок.
3. Масса кронштейна - 3,13 кг.

Инв. № подл.	Подпись и дата	Взам. инв. №	

				4363-2-127	
				Кронштейн анкеровки троса в тоннеле	Стадия: Р; Лист; Листов: 1
Разраб.	Емельянова		10.95		Тяжэлектропроект
Пров.	Постнова				
Н.контр.	Гиенко		12.95		

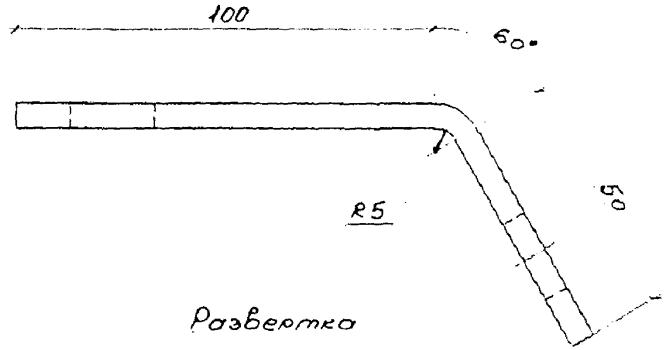

Развертка

2отв. Ф18

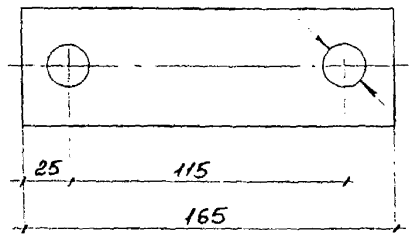

				4363-2-128	
Разраб.	Емельянов		10.95	Скоба крепления заземления	Стадия: Р; Масса: 0,39; Масштаб: 1:1; Лист; Листов 1
Пров.	Пастнова			Полоса 6×50 Гост 103-76 Ст3пс5 Гост 535-88	Трансэлектропроект
Н.контр.	Гиенко		12.95		

Инв. № подл. | Подпись и дата | Взам. инв. №

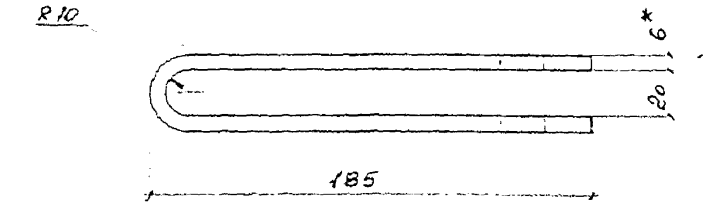

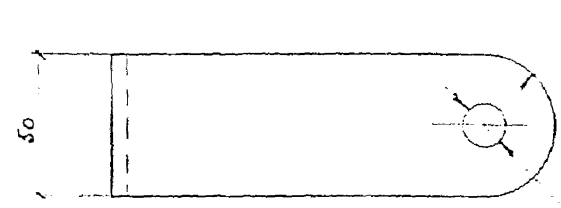

2.* Размеры для справок.

3. Развернутая длина = 380 мм

				4363-2-129	
Разраб.	Емельянова		10.95	Петля	Стадия: Р; Масса: 0,9; Масштаб: 1:2; Лист; Листов 1
Пров.	Пастнова			Полоса 6×50 Гост 103-76 Ст3пс5 Гост 535-88	Трансэлектропроект
Н.контр.	ГИЕНКО		12.95		

Инв. № подл. | Подпись и дата | Взам. инв. №

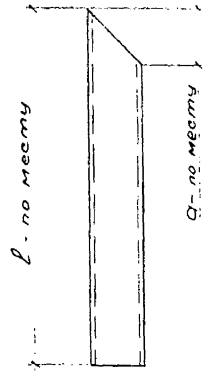

				4363-2-130		
				Стойка	Стадия: Р	Масса: –	Масштаб: 1:5
					Лист	Листов 1
Разраб.	Емельянова		10.95	Швеллер 6,5 ГОСТ 8240-89	Трансэлектропроект	
Пров.	Постнова			С245 ГОСТ 27772-88		
Н.контр.	Гиенко		12.95			

Инв.№ подл. | Подпись и дата | Взам.инв.№

Формат А4

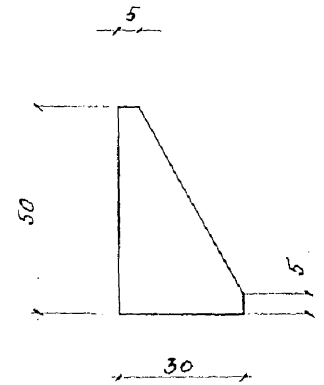

				4363-2-131		
				Ребро	Стадия: Р	Масса: 0,04	Масштаб: 1:1
					Лист	Листов 1
Разраб.	Емельянова		10.95	Лист 5 ГОСТ 19903-74	Трансэлектропроект	
Пров.	Постнова			С245 ГОСТ 27772-88		
Н.контр.	Гиенко		12.95			

Инв.№ подл. | Подпись и дата | Взам.инв.№

Формат А4

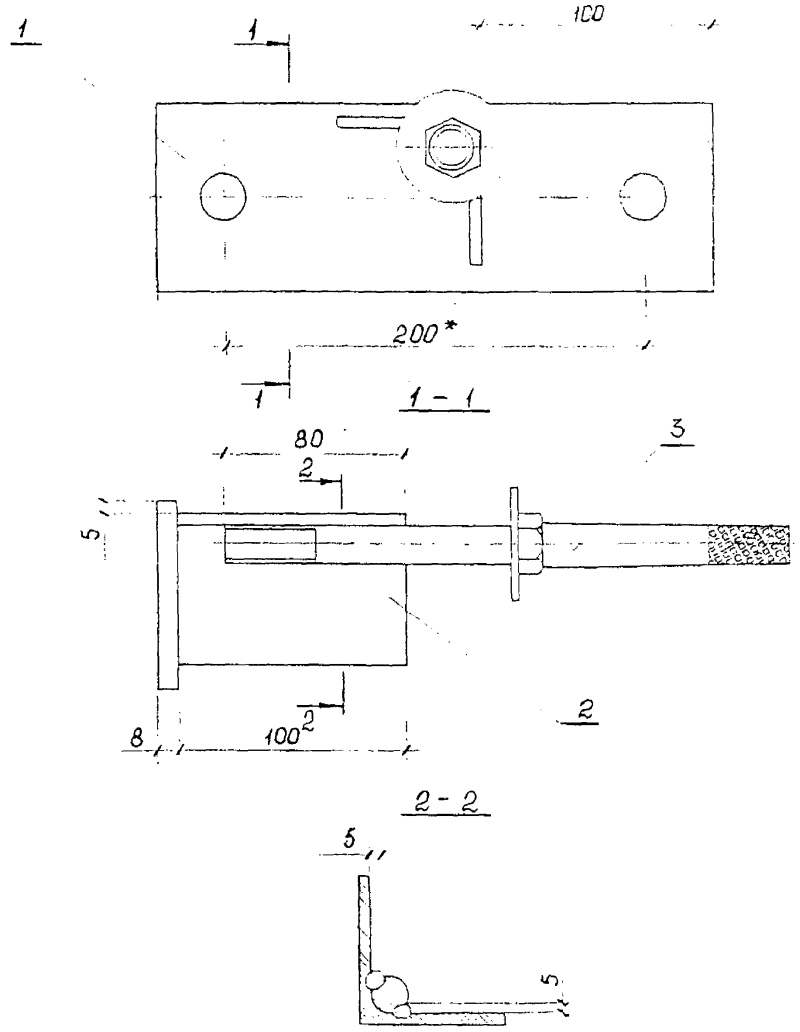

Поз	Наименование	Кол.	Обозначение документа
1	Основание	1	4363-2-143
2	Уголок		
	Уголок 63×63×5 ГОСТ 8509-86 / С 245 ГОСТ 27772-88		
	ℓ = 100 ; 0,48 кг	1	без чертежа
3	Шпырь Ш-16-125	1	
	Масса кронштейна, кг	2,34	

1.* Размер для справок.

2. Сварка ручная дуговая.

				4363-2-132	
				Кронштейн крепления волновода в тоннеле	Стадия: Р; Лист: ; Листов: 1
Разраб.	Рогова		11.95		Трансэлектропроект
Провер.	Ефельянова				
Н. контр.	Гиенко		12.95		

Инв. № подл. | Подп. и дата | Взам. инв. №

Копировал

Формат А3

1-1

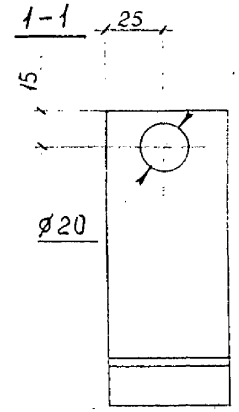

Поз	Наименование	Кол.	Обозначение документа
1	Полоз отбойника		
	Полоса $\frac{4\times50\ ГОСТ\ 103-76}{Ст3пс5\ ГОСТ\ 535-88}$		
	$\ell_р$= 435 ; 0,62 кг	1	без чертежа
2	Стойка		
	Полоса $\frac{4\times50\ ГОСТ\ 103-76}{Ст3пс5\ ГОСТ\ 535-88}$		
	ℓ = 115 ; 0,18 кг	2	без чертежа
	Масса отбойника, кг	0,98	

2

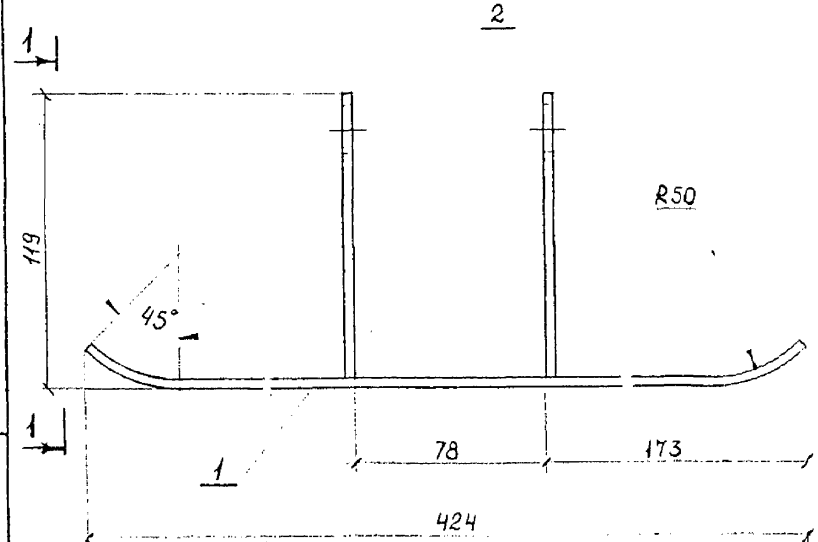

Сварка ручная дуговая по ГОСТ 5264-80

				4363-2-134	
				Отбойник	Стадия: Р; Лист: ; Листов: 1
Разраб.	Рогова		11.95		ТРАНСЭЛЕКТРОПРОЕКТ
Провер.	Постнова				
Н. контр.	Гиенко		12.95		

Взам. инв. №
Подп. и дата
Инв. № подл.

Формат А4

Поз	Наименование	Кол.	Обозначение документа
1	Полоз отбойника		
	Полоса $\frac{4\times50\ ГОСТ\ 103-76}{Ст3пс5\ ГОСТ\ 535-88}$		
	$\ell_р$= 1276 ; 1,97 кг	1	без чертежа
2	Скоба отбойника	1	4363-2-138
	Масса отбойника, кг	3,99	

2

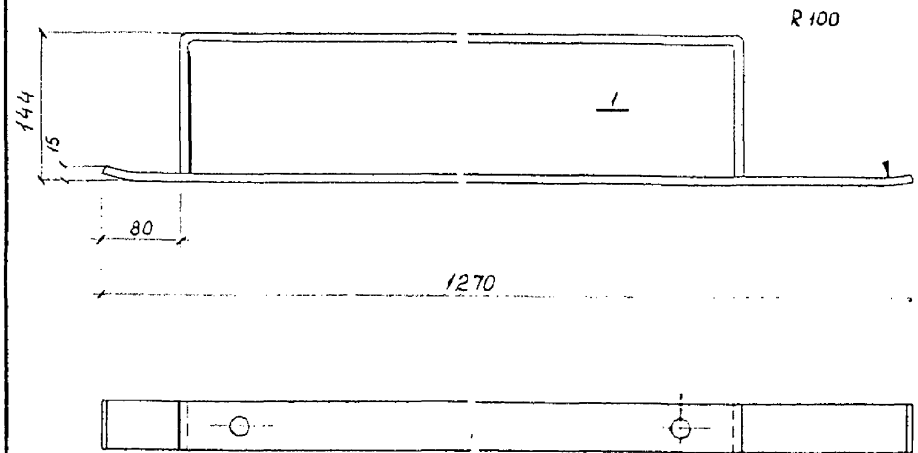

Сварка ручная дуговая по ГОСТ 5264-80

				4363-2-133	
				Отбойник	Стадия: Р; Лист: ; Листов: 1
Разраб.	Рогова		11.95		ТРАНСЭЛЕКТРОПРОЕКТ
Провер.	Постнова				
Н. контр.	Гиенко		12.95		

Взам. инв. №
Подп. и дата
Инв. № подл.

Формат А4

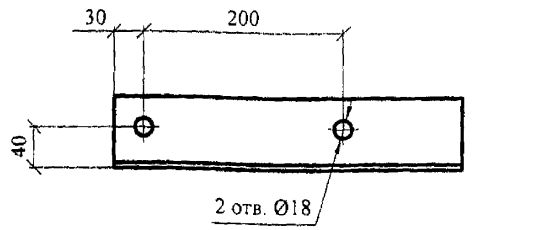

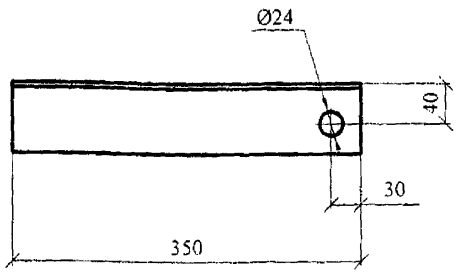

Изм	Кол.уч.	Лист	Nдок.	Подп.	Дата
Разраб.	Комисаров				
Провер.	Постнова				
Н.контр.	Гиенко				

4363-2-135

Кронштейн анкеровки троса

Стадия	Масса	Масштаб
Р	1,78	1:5
Лист	Листов 1	

Уголок 70х70х5 ГОСТ 8509-86 / С 235 ГОСТ 27772-88

ТРАНСЭЛЕКТРОПРОЕКТ

Формат А4

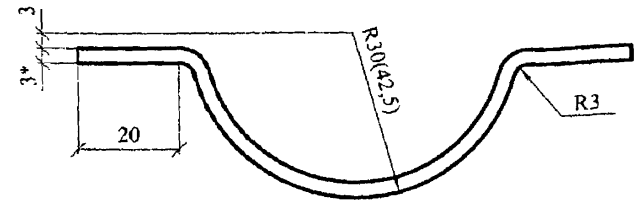

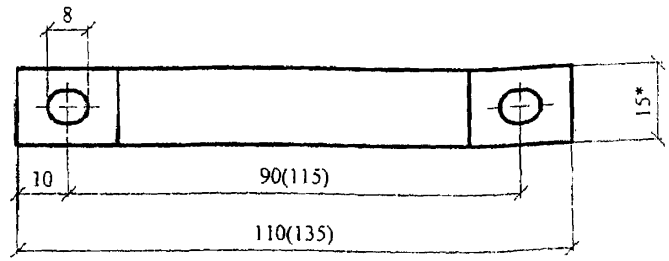

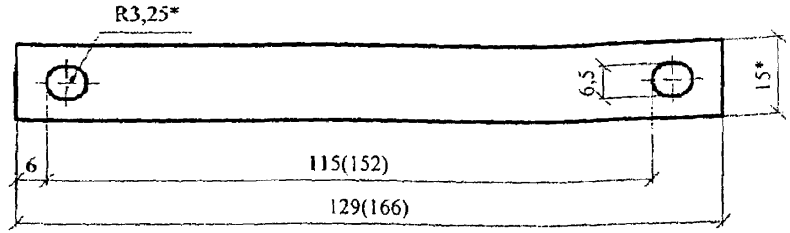

Обозначение	Масса, кг
4363-2-136	0,04
-01	0,05

1. Размеры в скобках даны для детали 4363-2-145-01.
2. * Размеры для справок.

Изм	Кол.уч.	Лист	Nдок.	Подп.	Дата
Разраб.	Комисаров				
Провер.	Постнова				
Н.контр.	Гиенко				

4363-2-136

Полухомут

Стадия	Масса	Масштаб
Р	см. табл.	1:1
Лист	Листов 1	

Лента 3х15 ГОСТ 6009-74 / Ст 3кп2-1 ГОСТ 535-88

ТРАНСЭЛЕКТРОПРОЕКТ

Формат А4

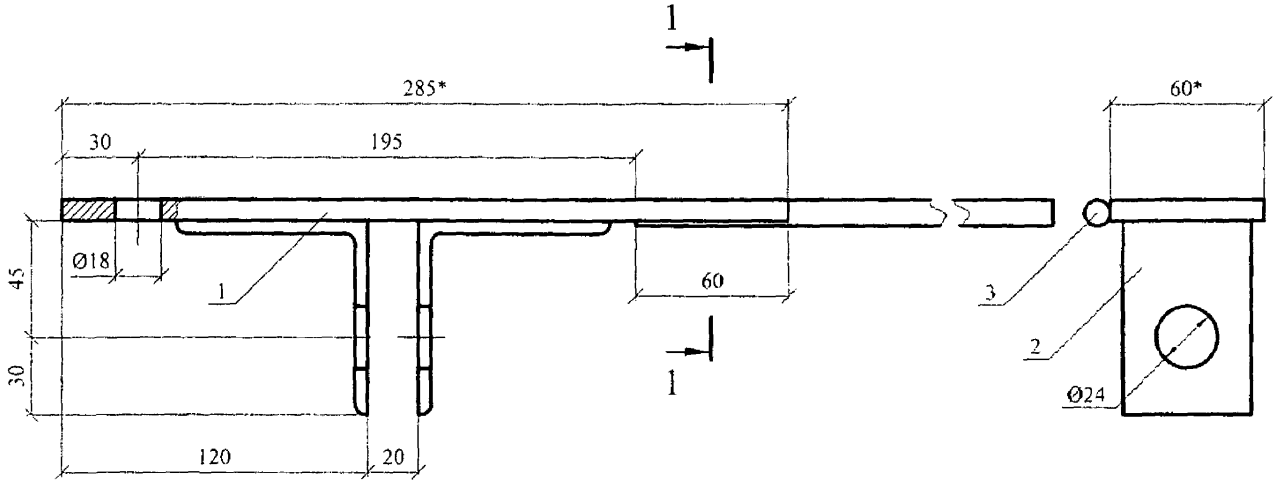

1-1

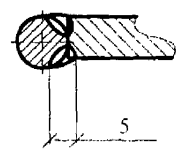

Поз.	Наименование	Кол.	Масса
1	Пластина		
	Полоса $\frac{8\text{x}60\ \text{ГОСТ}\ 103\text{-}76}{\text{Ст3пс5 ГОСТ 535-88}}$		
	Пластина	1	1,07
2	Ушко		
	Уголок $\frac{75\text{x}705\text{x}5\ \text{ГОСТ}\ 8509\text{-}86}{\text{С 235 ГОСТ 27772-88}}$		
	Пластина	2	0,29
3	Пруток заземления		
	Круг $\frac{10\ \text{ГОСТ}\ 2590\text{-}88}{\text{Ст3пс5 ГОСТ 535-88}}$		
	Пластина	1	0,16

1. Сварка ручная дуговая по ГОСТ 5264-80
2. Масса подвеса 1,81 кг.
3. * Размеры для справок.

Взам.инв.N | Подпись и дата | Инв.N подл.

Изм.	Кол.уч.	Лист	Nдок.	Подп.	Дата
Нач.отд.		Постнова			
Гл.констр.		Пойченко			
Разраб.		Высоцкая			

4363-2-137

Подвес

Стадия	Лист	Листов
Р	1	1

ТРАНСЭЛЕКТРОПРОЕКТ

Формат А3

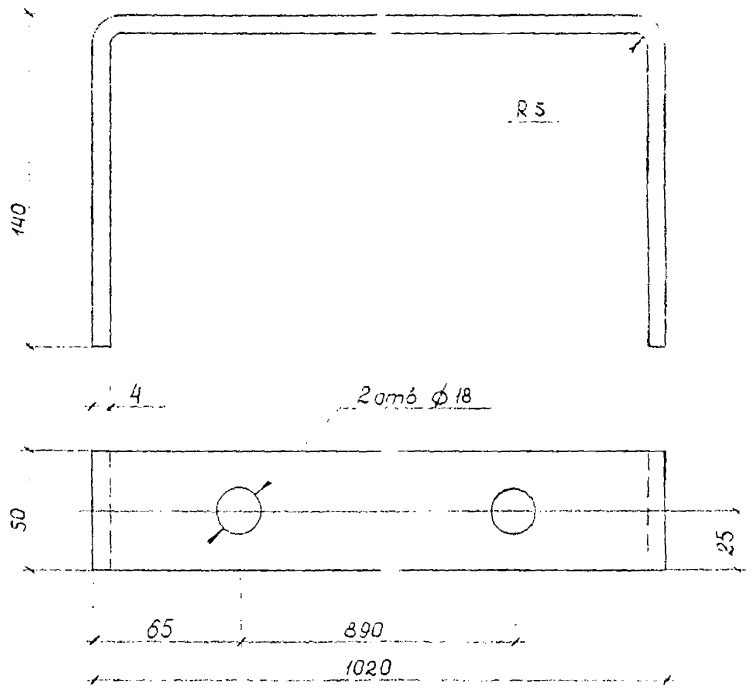

Развернутая длина 1284 мм.

				4363-2-138			
				Скоба отбойника	Стадия: Р	Масса: 2,02	Масштаб: 1:2
					Лист	Листов 1	
Разраб.	Рогова		10.95	Полоса 4×50 ГОСТ 103-76 / Ст3пс5 ГОСТ 535-88	Трансэлектропроект		
Провер.	Постнова						
Н.контр.	Гиенко		12.95				

Подл. и дата | Взам. инв. №

Инв. № подл.

Формат А4

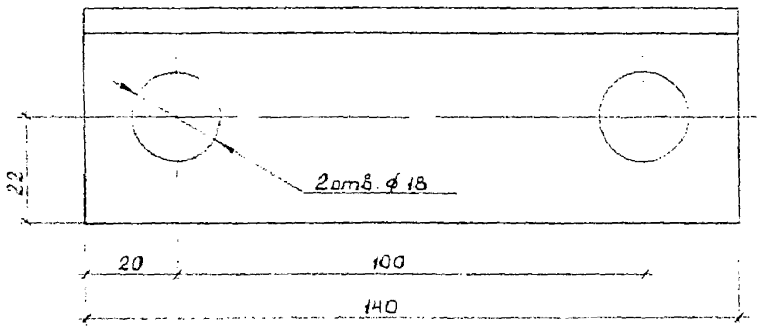

				4363-2-139			
				Стяжка	Стадия: Р	Масса: 0,51	Масштаб: 1:1
					Лист	Листов 1	
Разраб.	Рогова		10.95	Уголок 45×45×5 ГОСТ 8509-86 / С245 ГОСТ 27772-88	Трансэлектропроект		
Провер.	Постнова						
Н.контр.	Гиенко		12.95				

Подл. и дата | Взам. инв. №

Инв. № подл.

Формат А4

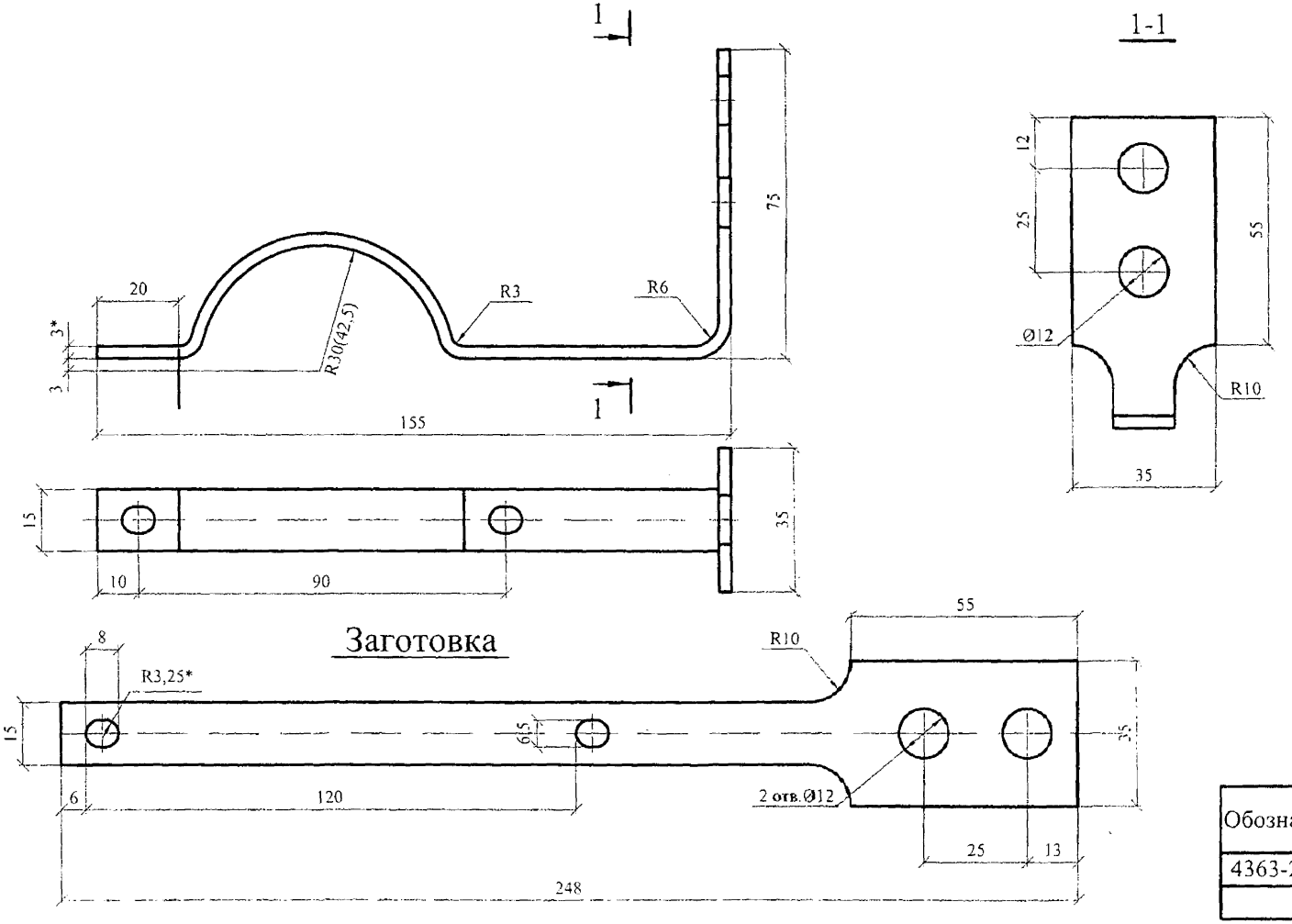

Обозначение	Масса, кг
4363-2-140	0,11
-01	0,13

1. Размеры в скобках относятся к скобе 4363-3-140-01
2. * Размеры для справок.

Изм.	Кол.уч.	Лист	N док.	Подп.	Дата
Разраб.		Комисаров			
Провер.		Постнова			
Н.контр.		Гиенко			

4363-2-140

Полухомут с зажимом

Стадия	Масса	Масштаб
Р	см. табл.	1:1
Лист	Листов 1	

Лента 3х15 ГОСТ 6009-74 / Ст 3кп2-1 ГОСТ 535-88

ТРАНСЭЛЕКТРОПРОЕКТ

Формат А3

Взам.инв.N | Подпись и дата | Инв.N подл.

Поз	Наименование	Кол.	Обозначение документа
1	Стойка		
	Уголок $\frac{50\times50\times5\ ГОСТ8509-86}{С235\ ГОСТ27772-88}$		
	ℓ = 260, 0,98 кг	1	без чертежа
2	Кронштейн		
	Уголок $\frac{50\times50\times5\ ГОСТ8509-86}{С235\ ГОСТ27772-88}$		
	ℓ = 180, 0,68 кг	1	без чертежа
3	Хомут	1	4363-2-79
4	Серьга	1	95-76
	Масса кронштейна, кг	2,17	

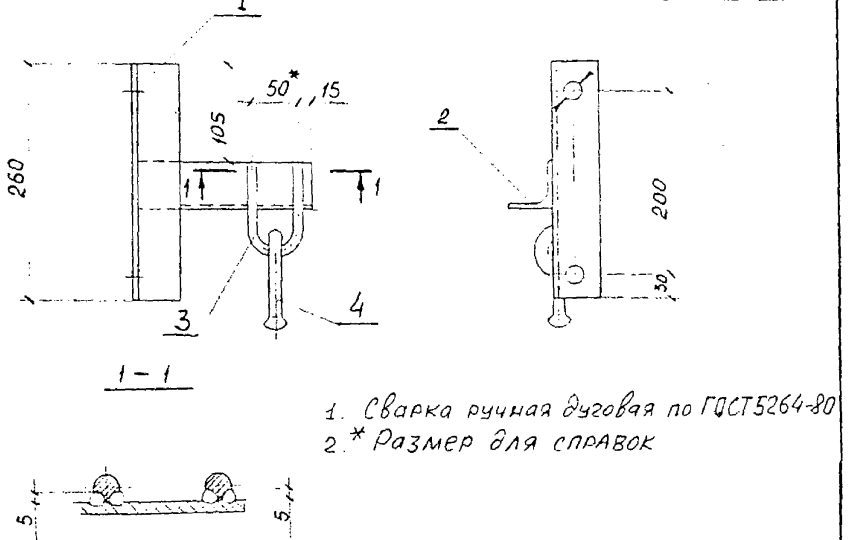

1. Сварка ручная дуговая по ГОСТ5264-80
2. * Размер для справок

Инв. N подл.	Подп. и дата	Взам. инв. N

Разраб.	Рогова		11.95
Провер.	Постнова		
Н. контр.	Гиенко		12.95

4363-2-141

Кронштейн троса заземления

Стадия	Лист	Листов
Р		1

ТРАНСЭЛЕКТРОПРОЕКТ

Формат А4

Поз	Наименование	Кол. на испол.		Обозначение документа
			-01	
1	Полухомут с зажимом	1		4363-2-140
	Полухомут с зажимом		1	-01
2	Полухомут	1		4363-2-136
	Полухомут		1	-01
3	Болт М10х40 ГОСТ7798-70	2	2	
4	Винт М6х30 ГОСТ17473-80	2	2	
5	Гайка М10 ГОСТ5915-70	4	4	
6	Гайка М6 ГОСТ5915-70	4	4	
7	Пластина	1	1	ЛЭЗ 42-0405
	Масса хомута, кг	0,24	0,53	

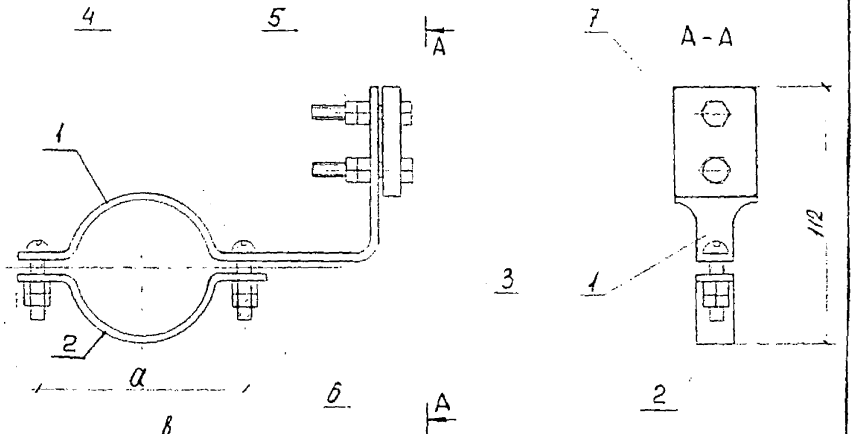

Обозначение	Размеры, мм	
	а	б
4363-2-142	90	155
-01	115	182

Инв. N подл.	Подп. и дата	Взам. инв. N

Разраб.	Рогова		11.95
Провер.	Комиссаров		
Н. контр.	Гиенко		12.95

4363-2-142

Хомут с зажимом

Стадия	Лист	Листов
Р		1

ТРАНСЭЛЕКТРОПРОЕКТ

Формат А4

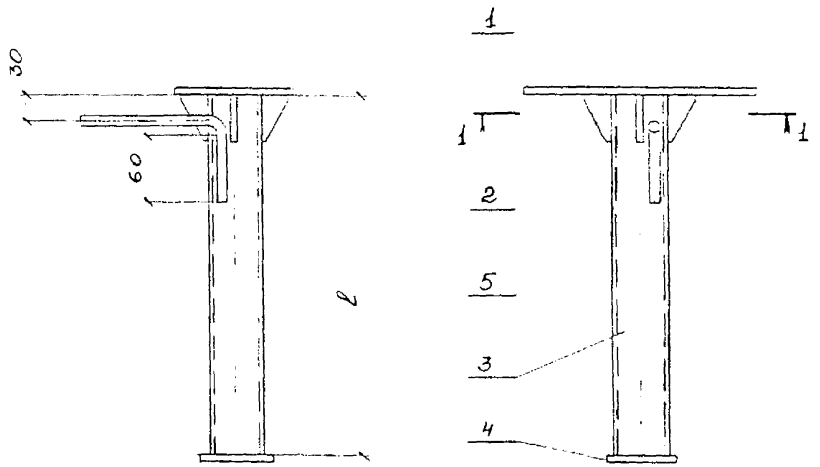

1 - 1

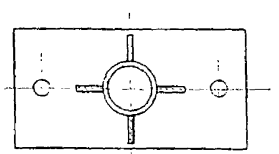

200*

Поз.	Наименование	Кол. на –	Кол. на 01	Обозначение документа
1	Основание	1	1	4363-2-142
2	Ребро	4	4	4363-2-131
3	Стойка			
	Труба 30×3,5 ;			
	Гост 3262-75			
	ℓ = по месту	1	1	без чертежа
4	Накладка			
	Полоса 6×80 Гост 103-76 Ст3пс5 Гост 535-88			
	ℓ = 80 мм ; 0,30 кг	1	1	без чертежа
5	Деталь заземления			
	Круг 10 Гост 2590-88 Ст3кп2-1 Гост 535-88			
	ℓ = 260 мм ; 0,23 кг	–	1	без чертежа

*Размер для справок.

Инв. № подл. | Подпись и дата | Взам. инв. №

Разраб.	Стельмахова			10.95
Пров.	Ростова			
Н. контр.	Гиенко			12.95

4363-2-143

Стойка тоннельная трубчатая

Стадия	Лист	Листов
Р		1

Трансэлектропроект

Формат А3

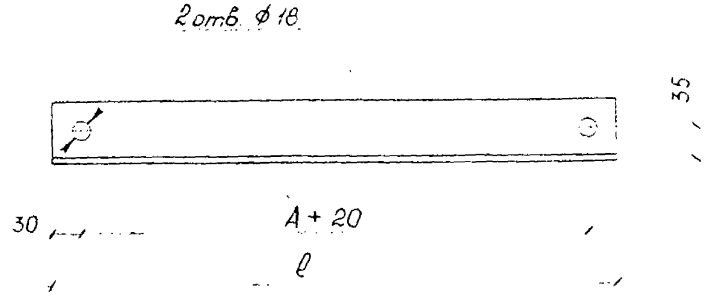

Поз.	Наименование	Кол.	Обозначение документа
1	Стойка		
	Швеллер 50 ГОСТ 8240-89 / С 245 ГОСТ 27772-88		
	ℓ = по месту	1	без чертежа
2	Упор	2	4363-2-84
3	Хомут	1	4363-2-69
4	Серьга	1	095-76

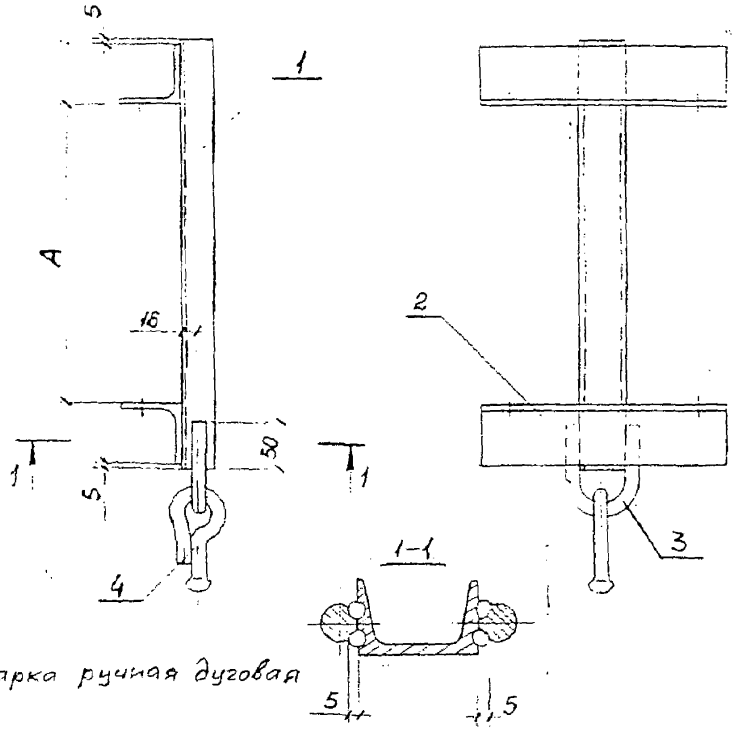

Взам. инв. №
Подп. и дата
Инв. № подл.

				4363-2-144	
				Уголок	Стадия: Р; Масса: —; Масштаб: 1:5
					Лист; Листов 1
Разраб.	Рогова		07.94	Уголок 63×63×5 ГОСТ 8509-86 / С 245 ГОСТ 27772-88	ТРАНСЭЛЕКТРОПРОЕКТ
Провер.	Емельянова		
Н. контр.	Гиенко		12.95

Формат А4

Взам. инв. №
Подп. и дата
Инв. № подл.

				4363-2-145	
				Кронштейн троса	Стадия: Р; Лист; Листов 1
Разраб.	Рогова		07.94		ТРАНСЭЛЕКТРОПРОЕКТ
Провер.	Емельянова		
Н. контр.	Гиенко		12.95

Формат А4

Поз.	Наименование	Кол.	Обозначение документа
1	Стойка		
	Швеллер 50 ГОСТ 8240-89 / С245 ГОСТ 27772-88		
	ℓ = по месту	1	без чертежа
2	Хомут	1	4363-2-69
3	Серьга	1	095-76

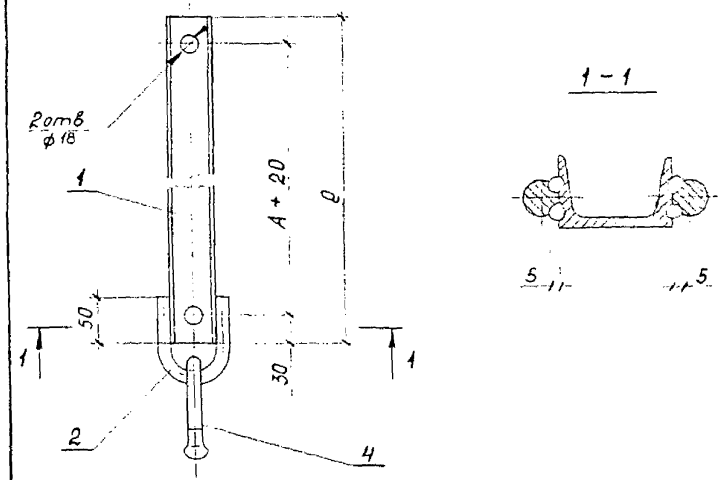

Сварка ручная дуговая

Разраб	Рогова		11.95	
Провер	Емельянова			
Н. контр	Гиенко		12.95	

4363-2-146

Кронштейн троса

Стадия	Лист	Листов
Р		1

ТРАНСЭЛЕКТРОПРОЕКТ

Формат А4

Инв. N подл. | Подп. и дата | Взам. инв. N

Поз.	Наименование	Кол.	Обозначение документа
1	Кронштейн		
	Уголок 63×63×5 ГОСТ 8509-86 / С245 ГОСТ 27772-88		
	ℓ = по месту	1	без чертежа
2*	Деталь заземления		
	Круг ф ГОСТ 2590-88 / Ст3кп2 ГОСТ 535-88		
	ℓ = 260; 0,16 кг	1	без чертежа
3	Хомут	1	4363-2-79
4	Серьга	1	095-76

* для переменного тока ф - 10 мм
для постоянного тока ф - 12 мм.

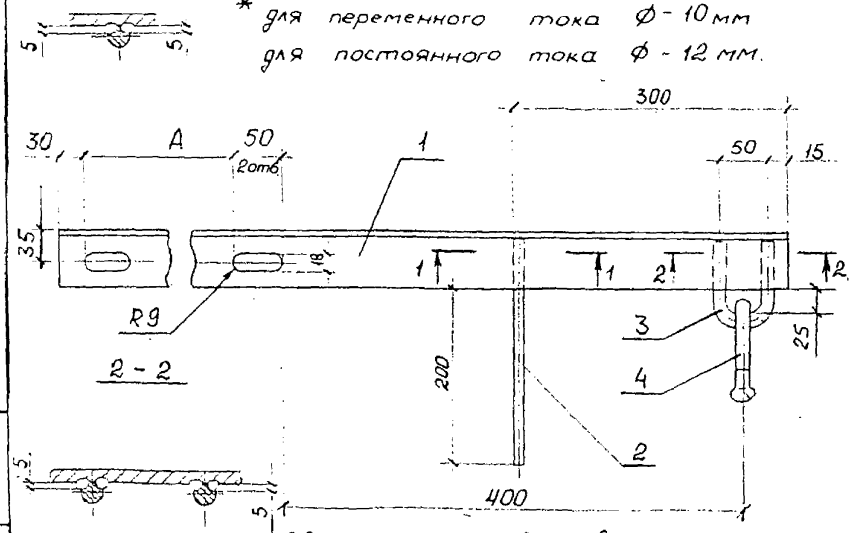

Сварка ручная дуговая по ГОСТ 5264-80

Разраб	Рогова		11.95	
Провер	Емельянова			
Н. контр	Гиенко		12.95	

4363-2-147

Кронштейн троса

Стадия	Лист	Листов
Р		1

ТРАНСЭЛЕКТРОПРОЕКТ

Формат А4

Инв. N подл. | Подп. и дата | Взам. инв. N

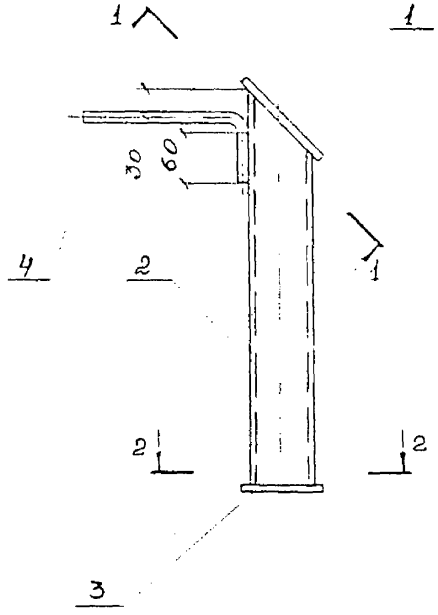

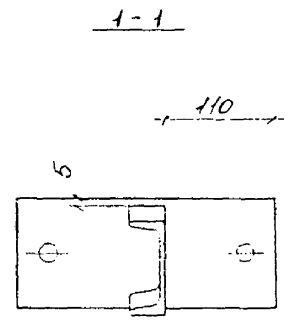

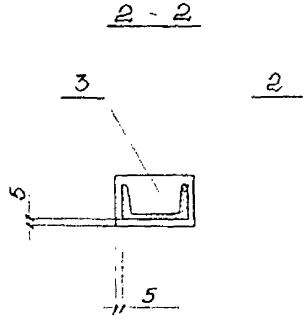

Поз.	Наименование	Кол. на —	Кол. на 01	Обозначение
1	Основание	1	1	[illegible] - 149
2	Стойка	1	1	[illegible] - 130
3	Накладка			
	Полоса 6×50 ГОСТ 103-76 Ст3пс5 ГОСТ 535-88			
	ℓ = 80 мм ; 0,19 кг	1	1	без чертежа
4	Деталь заземления			
	Круг 10 ГОСТ 2590-88 ВСт3кп2-1 ГОСТ 535-88			
	ℓ = 260 мм ; 0,23 кг	—	1	без чертежа

* Размер для справок.

Разраб.	Емельянова		10.95
Пров.	Постнова		
Н.контр.	Гиенко		12.95

4363-2-148

СТОЙКА ТОННЕЛЬНАЯ ШВЕЛЛЕРНАЯ

Стадия	Лист	Листов
Р		1

Трансэлектропроект

Инв. № подл. | Подпись и дата | Взам. инв. №

Формат А3

2отв Ф18

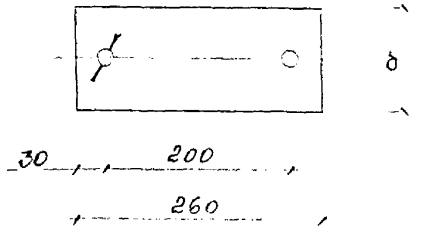

Обозначение	a, мм	Масса, кг
4363-2-150	80	1,31
-01	110	1,81
-02	130	2,12

Инв. № подл. | Подпись и дата | Взам. инв. №

				4363-2-149	
				Основание	Стадия: Р; Масса: –; Масштаб: 1:5
					Лист; Листов 1
Разраб.	Емельянова		10.95	Лист 6 ГОСТ 19903-74 С245 ГОСТ 27772-88	Трансэлектропроект
Пров.	Постнова				
Н.контр.	Гиенко		12.95		

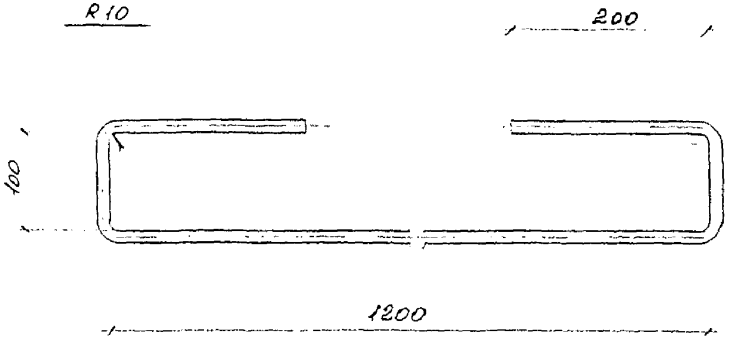

Развёрнутая длина - 1320 мм

Инв. № подл. | Подпись и дата | Взам. инв. №

				4363-2-150	
				Отбойник из прутка	Стадия: Р; Масса: 1,62; Масштаб: 1:5
					Лист; Листов 1
Разраб.	Емельянова		10.95	Круг 12 ГОСТ 2590-88 Ст3пс5 ГОСТ 535-88	Трансэлектропроект
Пров.	Постнова				
Н.контр.	Гиенко		12.95		

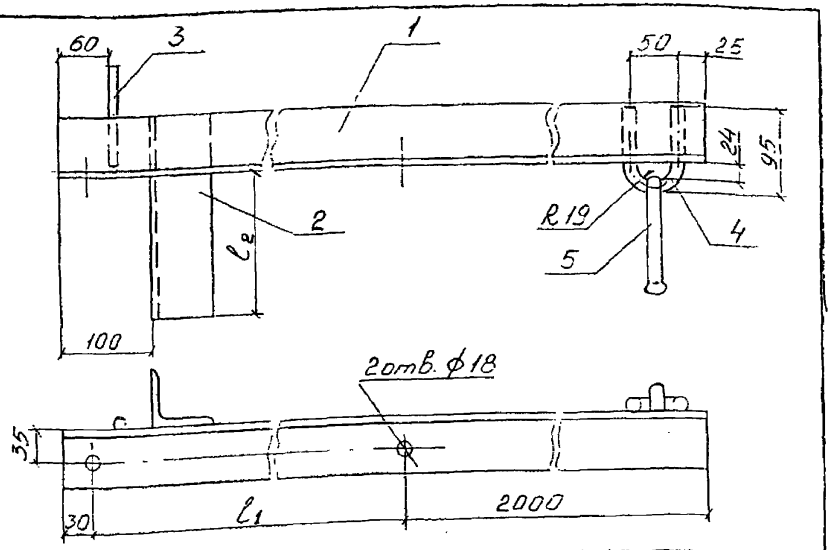

Сварка ручная дуговая по ГОСТ 5264-80

Поз.	Наименование	Кол.	Обозначение документа
1	Кронштейн		
	Уголок 63×63×5 ГОСТ 8509-86 / С245 ГОСТ 27772-88		
	l_1 = по месту	1	без чертежа
2	Упор		
	Уголок 63×63×5 ГОСТ 8509-86 / С245 ГОСТ 27772-88		
	l_2 = по месту	1	без чертежа
3	Деталь заземления		
	Круг 10 ГОСТ 2590-88 / Ст3кп2 ГОСТ 535-88		
	l = 260; 0,16 кг	1	без чертежа
4	Хомут	1	4363-2-79
5	Серьга (095-76)	1	

РАЗРАБ	Морозова	[signature]	12.96
Провер			
Т. контр	Гиенко	[signature]	12.96

4363-2-151

Кронштейн

Стадия	Лист	Листов
Р	1	1

ТРАНСЭЛЕКТРОПРОЕКТ

Инв. N подл. | Подп. и дата | Взам. инв. N

ФОРМАТ А4

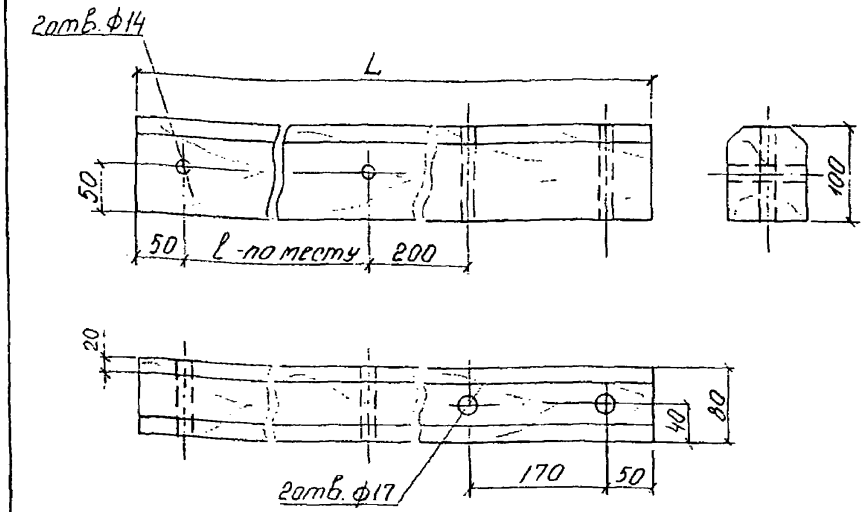

ИЗМ.	КОЛ.УЧ	ЛИСТ	N ДОК	ПОДП.	ДАТА	

4363-2-152

Траверса деревянная

Стадия	Масса	Масштаб
Р		1:5

Лист 1 | Листов 1

Брусок-2-сосна-80×100 ГОСТ 8486-86

РАЗРАБ	Морозова	[signature]	12.96
ПРОВЕР			
Т. КОНТР	Гиенко	[signature]	12.96

ТРАНСЭЛЕКТРОПРОЕКТ

Инв. N подл. | Подп. и дата | Взам. инв. N

ФОРМАТ А4

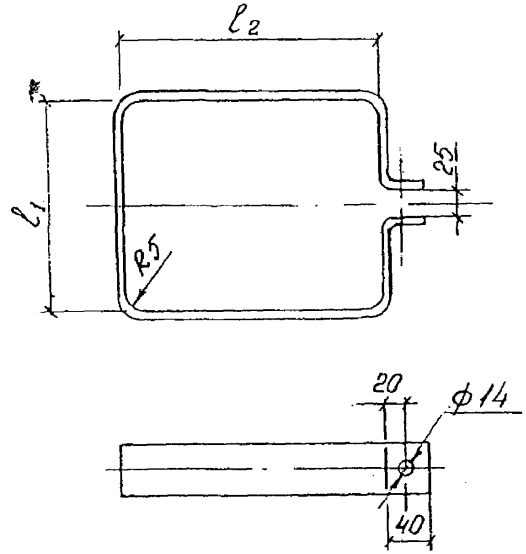

Развернутая длина по месту

Изм.	Кол.уч.	Лист	N док.	Подп.	Дата
Разраб.	Морозова			12.96	
Провер.					
Т.контр.	Гненко			12.96	

4363-2-153

Хомут прямоугольный

Стадия	Масса	Масштаб
Р		1:5
Лист 1	Листов 1	

Полоса 5×50 ГОСТ 103-76
Ст3пс5 ГОСТ 535-88

ТРАНСЭЛЕКТРОПРОЕКТ

Формат А4

gost.e-ecolog.ru

Инв. N подл. | Подп. и дата | Взам. инв. N

Изм.	Кол.уч.	Лист	N док.	Подп.	Дата

Стадия	Масса	Масштаб
Лист	Листов	

ТРАНСЭЛЕКТРОПРОЕКТ