ГОСУДАРСТВЕННЫЙ КОМИТЕТ ПО ДЕЛАМ СТРОИТЕЛЬСТВА СССР

ТИПОВЫЕ ДЕТАЛИ И КОНСТРУКЦИИ ЗДАНИЙ И СООРУЖЕНИЙ

Серия СТ-02-31

УНИФИЦИРОВАННЫЕ СТЕНОВЫЕ ПАНЕЛИ И ДЕТАЛИ ИХ КРЕПЛЕНИЯ ПРИ ШАГЕ КОЛОНН 6м ПРИ РАЗЛИЧНЫХ ТЕМПЕРАТУРНО-ВЛАЖНОСТНЫХ РЕЖИМАХ

ВЫПУСК 4

ЖЕЛЕЗОБЕТОННЫЕ ПАНЕЛИ ДЛЯ НЕОТАПЛИВАЕМЫХ ПРОМЫШЛЕННЫХ ЗДАНИЙ

РАБОЧИЕ ЧЕРТЕЖИ

7871

МОСКВА 1965

gost.e-ecolog.ru

ГОСУДАРСТВЕННЫЙ КОМИТЕТ ПО ДЕЛАМ СТРОИТЕЛЬСТВА СССР

ТИПОВЫЕ ДЕТАЛИ И КОНСТРУКЦИИ ЗДАНИЙ И СООРУЖЕНИЙ

Серия СТ-02-31

УНИФИЦИРОВАННЫЕ СТЕНОВЫЕ ПАНЕЛИ И ДЕТАЛИ ИХ КРЕПЛЕНИЯ ПРИ ШАГЕ КОЛОНН 6 м ПРИ РАЗЛИЧНЫХ ТЕМПЕРАТУРНО-ВЛАЖНОСТНЫХ РЕЖИМАХ

ВЫПУСК 4

ЖЕЛЕЗОБЕТОННЫЕ ПАНЕЛИ ДЛЯ НЕОТАПЛИВАЕМЫХ ПРОМЫШЛЕННЫХ ЗДАНИЙ

РАБОЧИЕ ЧЕРТЕЖИ

РАЗРАБОТАНЫ
Центральным научно-исследовательским и проектно-экспериментальным институтом промышленных зданий и сооружений /ЦНИИПРОМЗДАНИЙ/ и Государственным проектным институтом/ЛЕНПРОМСТРОЙПРОЕКТ/ при участии научно-исследовательского института железобетона /НИИЖБ/

УТВЕРЖДЕНЫ
и введены в действие с 1 мая 1965 г
Государственным Комитетом по делам строительства СССР
приказ № 47 от 27 марта 1965 г.

ЦЕНТРАЛЬНЫЙ ИНСТИТУТ ТИПОВЫХ ПРОЕКТОВ
МОСКВА 1965

Шифр СТ-02-31 Вып. 4
Марка Лист
стр. 1
Инв. №
Инв. № подл. | Подпись и дата | Взам. инв. №
Гл. инж. пр. Соколов
Гл. арх. пр. Барко
Гл. инж. Рудаков
Дата выпуска: сентябрь 1970 г.

Состав серии СТ-02-31

Выпуск 1.	Материалы для проектирования панельных стен промышленных зданий.
Выпуск 2.	Панели сплошного сечения для стен отапливаемых промышленных зданий.
Выпуск 3.	Трехслойные железобетонные панели для стен отапливаемых промышленных зданий.
Выпуск 4.	Железобетонные панели для стен неотапливаемых промышленных зданий.
Выпуск 5.	Стальные элементы крепления панелей стен многоэтажных промышленных зданий.
Выпуск 6.	Стальные элементы крепления панелей стен одноэтажных промышленных зданий.
Выпуск 7.	Панели для простенков и фронтонов, блоки для углов и температурных швов.

Шифр СТ-02-31 Вып. 4
Марка лист
Стр. 2
Инв. №

Содержание

Стр.

Пояснительная записка 3

Лист

Номенклатура стеновых железобетонных панелей 1

Опалубочный чертёж рядовых панелей размером 1,2×6м. Технико-экономические показатели 2

Опалубочный чертёж парапетных панелей размером 1,2×6м при привязке продольной стены „0". Технико-экономические показатели 3

Опалубочный чертёж парапетных панелей размером 1,2×6м при привязке продольной стены „250". Технико-экономические показатели 4

Опалубочный чертёж рядовых панелей размером 1,8×6м. Технико-экономические показатели 5

Опалубка панелей. Детали 1-4. 6

Армирование панелей размером 1,2×6м. Продольный и поперечный разрезы. 7

Армирование панелей размером 1,8×6м. Продольный и поперечный разрезы 8

Армирование панелей. Деталь 1 9

Армирование панелей. Детали 2-4 10

Сварные каркасы КР1-КР5, сетки С1 и С2 11

Спецификация и выборка стали на одно арматурное изделие 12

Закладные элементы М1-М3. Спецификация стали на один закладной элемент 13

Инженер-строитель Шапиро
Гл. инж. пр. Гольдин
Гл. арх. пр. Кузнецов
Гл. инж. Кузнецов
Рабочие чертежи
Альбом 2
Изделия железобетонные для жилищно-гражданского строительства
Госстрой СССР
Гос. ордена Ленина институт Промстройпроект
Гос. ордена Трудового Красного Знамени институт Сантехпроект
Гос. ордена Трудового Красного Знамени институт Теплоэлектропроект
Гос. ордена Трудового Красного Знамени институт Оргтехстрой
Гос. ордена Трудового Красного Знамени институт Проектпромстройиндустрия

4

Пояснительная записка

1. В настоящем выпуске даны рабочие чертежи железобетонных стеновых панелей длиной 6,0м для неотапливаемых промышленных зданий.
2. Номенклатура стеновых панелей и их маркировка приведены на листе 1.
3. Панели представляют собой часторебристую железобетонную плиту, состоящую из продольных и поперечных ребер и полки
4. Указания по области применения и расчету панелей приведены в выпуске 1 серии СТ-02-31.
5. Бетон для панелей принят марки 300.
6. Панели армированы сварными каркасами и сварными сетками. Рабочая арматура сварных каркасов принята из стали класса А-III марки 35ГС и 25Г2С.
   Сварные сетки изготовляются из обыкновенной арматурной проволоки класса В-I.
7. В соответствии с требованиями „Временных указаний по антикоррозийной защите закладных элементов и сварных соединений в крупнопанельных зданиях" (СН 206-62), все закладные элементы панелей (исключая монтажные петли) должны быть защищены от коррозии цинковым покрытием. Нанесение цинкового покрытия осуществляется способом металлизации путем распыления расплавленного цинка струей сжатого воздуха (см. приложение I СН 206-62), а так же горячим цинкованием или гальванизацией. Толщина цинкового покрытия назначается в зависимости от способа выполнения его и атмосферно-климатических условий района строительства по табл 1 СН 206-62.
8. Изготовление панелей, их приемка и контроль качества, а так же хранение и транспортировка должны производиться в соответствии со СН и П I-В. 5-62.
9. До начала серийного производства панелей заводом изготовителем должны быть разработаны и утверждены в установленном порядке Технические условия на изготовление и приемку панелей.
10. Величина отпускной прочности бетона должна быть не ниже 70% от проектной прочности бетона.
11. Панели должны изготовляться в стальных формах. При этом необходимо соблюдать допуски, указанные на чертежах данного выпуска.
12. Складирование и транспортировка панелей должны осуществляться в положении „на ребро".

Гл. инж. пр. Гл. инж. пр. Солюс Барко
Дата выпуска сентябрь 1964 г.

Номенклатура стеновых железобетонных панелей

Таблица 1

Эскиз и номинальные размеры панели м	Толщина панели мм	Марка панели	Вес панели т	Объем бетона марки 300 м³	Расход стали кг	Величина нормативного скоростного напора ветра кг/м²	Назначение панели
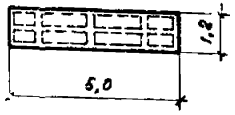	120	ПСЖ-1 / 1,2×6	0,9	0,34	38,6	50	Рядовая панель
		ПСЖ-1а / 1,2×6			38,6		Парапетная панель при привязке продольной стены „0"
		ПСЖ-1б / 1,2×6			41,0		Парапетная панель при привязке продольной стены „250"
		ПСЖ-2 / 1,2×6			47,6	70	Рядовая панель
		ПСЖ-2а / 1,2×6			47,6		Парапетная панель при привязке продольной стены „0"
		ПСЖ-2б / 1,2×6			50,0		Парапетная панель при привязке продольной стены „250"
		ПСЖ-3 / 1,2×6			57,2	90	Рядовая панель
		ПСЖ-3а / 1,2×6			57,2		Парапетная панель при привязке продольной стены „0"
		ПСЖ-3б / 1,2×6			59,6		Парапетная панель при привязке продольной стены „250"
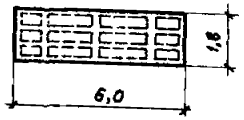	120	ПСЖ-1 / 1,8×6	1,2	0,50	48,4	50	Рядовая панель
		ПСЖ-2 / 1,8×6			61,4	70	Рядовая панель
		ПСЖ-3 / 1,8×6			74,2	90	Рядовая панель

Рук. сект. стан. Добрынский
Гл. инж. пр-та Солнс
Гл. арх. пр-та Барко
Гл. инженер Рудаков
Дата выпуска: сентябрь 1964г.

Инв. № подл. | Подпись и дата | Взам. инв. №
Проверил
Проверил

11560

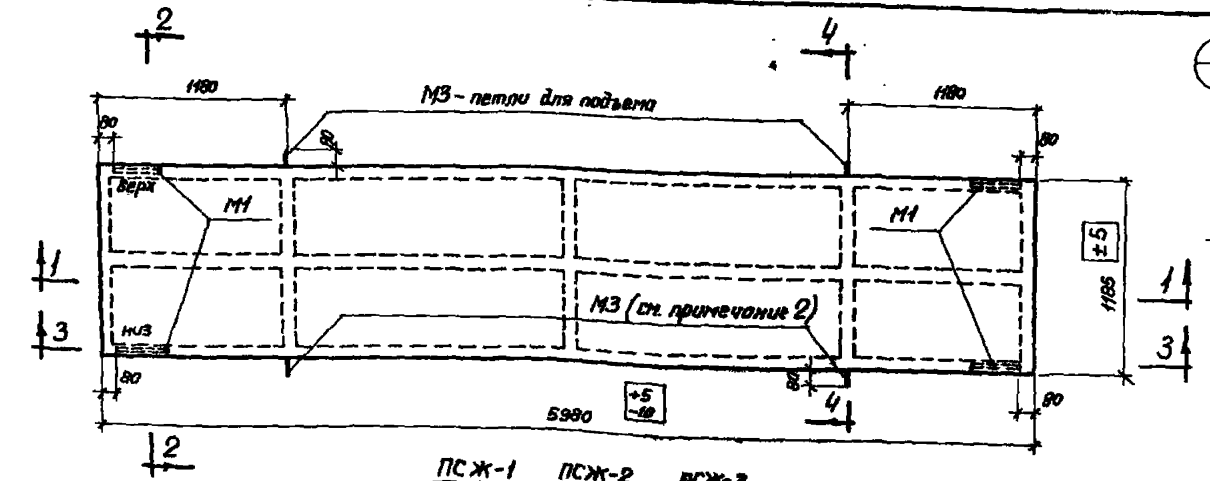

ПСЖ-1 1,2×6 , ПСЖ-2 1,2×6 , ПСЖ-3 1,2×6

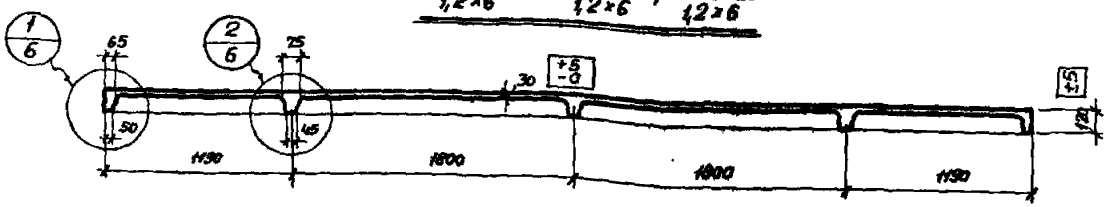

1-1

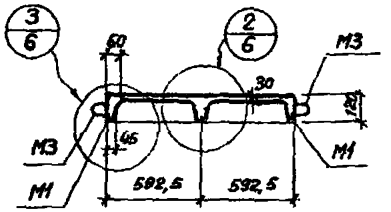

2-2

Спецификация марок закладных элементов на одну панель

Марка панели	Марка элемента	Колич. шт.	N листа
ПСЖ-1 1,2×6	М1	4	13
ПСЖ-2 1,2×6	М1	4	
	МЗ	4	
ПСЖ-3 1,2×6	М1	4	

Технико-экономические показатели на одну панель

Марка панели	Вес т	Марка бетона	Объем бетона м³	Расход стали кг
ПСЖ-1 1,2×6	2,9	300	1,34	38,6
ПСЖ-2 1,2×6				47,6
ПСЖ-3 1,2×6				57,2

Выборка стали на одну панель, кг

Марка панели	Сталь по ГОСТ 5781-61						Сталь по ГОСТ 6727-53				Угловая сталь марки Ст.3 ГОСТ 8509-57	
	класса А-III				класса А-I		класса В-I					
	Ø, мм			Итого	Ø, мм	Итого	Ø, мм			Итого	Прок. 1,63×6	Итого
	12 А-III	10 А-III	8 А-III		10 А-I		5 В-I	4 В-I				
ПСЖ-1 1,2×6	—	—	13,4	13,4	2,4	2,4	—	3,6		3,6	7,2	7,2
ПСЖ-2 1,2×6	—	22,2	5,3	27,5	2,4	2,4	2,1	8,4		10,5	7,2	7,2
ПСЖ-3 1,2×6	31,8	—	5,3	37,1	2,4	2,4	2,1	8,4		10,5	7,2	7,2

Примечания:

1. Разрезы с указанием арматуры даны на листе 7.
2. Петли МЗ, расположенные снизу панели, должны быть срезаны перед монтажом.

ТД 1964 г	Железобетонные панели для стен неотапливаемых промышленных зданий	СТ-02-31	Выпуск 4
	Опалубочный чертеж рядовых панелей размером 1,2×6 м. Технико-экономические показатели	Лист	2

7871 7

Инв. № подл. | Подпись и дата | Взам. инв. №

Рук. сектора стен Уфимцев
Гл. инж. пр. Соболь
Гл. арх. пр. Бурков
Ст. инженер Рудаков
Дата выпуска: сентябрь 1964 г.

Проверил Сапов
Проверил Бурков

Разработал Добрынина
Чертил Иванова

Инв. № 2
Марка-Лист
Цифр - 02-31 Зып. 4

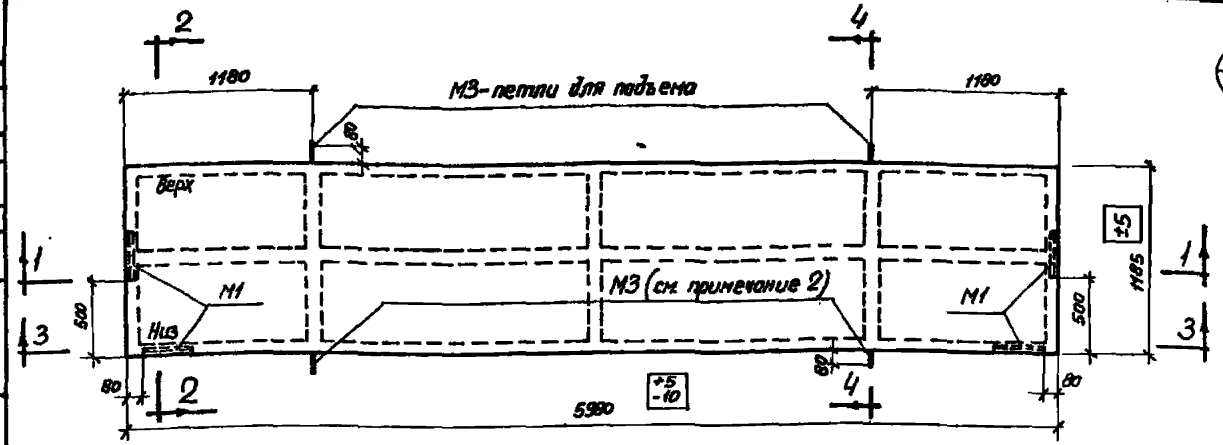

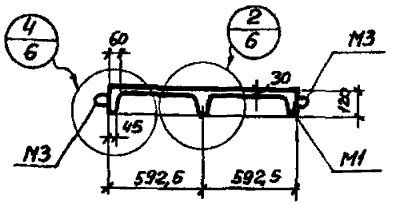

2-2

ПСЖ-1а / 1,2×6, ПСЖ-2а / 1,2×6, ПСЖ-3а / 1,2×6

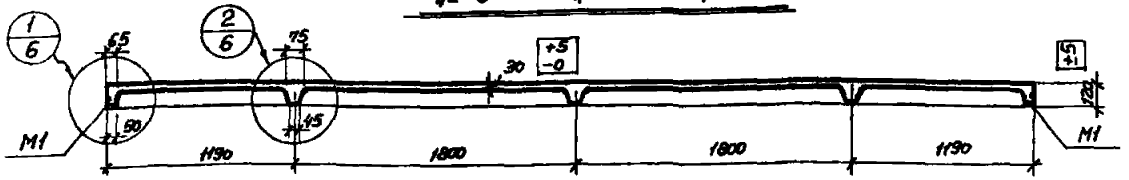

1-1

Спецификация марок закладных элементов на одну панель

Марка панели	Марка элемента	Колич. шт.	N листа
ПСЖ-1а / 1,2×6	М1	4	13
ПСЖ-2а / 1,2×6	М3	4	
ПСЖ-3а / 1,2×6			

Технико-экономические показатели на одну панель

Марка панели	Вес т	Марка бетона	Объем бетона м³	Расход стали кг
ПСЖ-1а / 1,2×6	0,9	300	0,34	38,6
ПСЖ-2а / 1,2×6				47,6
ПСЖ-3а / 1,2×6				57,2

Выборка стали на одну панель, кг

Марка панели	Сталь по ГОСТ 5781-61						Сталь по ГОСТ 6727-53				Условия сталь марки С-3 ГОСТ 8501-57	
	класса А-III				класса А-I		класса В-I					
	ф, мм			Итого	ф, мм	Итого	ф, мм			Итого	Проф.	Итого
	12А III	10А III	8А III		10А I		5В I	4В I			1,6-3×6	
ПСЖ-1а / 1,2×6	—	—	19,4	19,4	2,4	2,4	—	9,6		9,6	7,2	7,2
ПСЖ-2а / 1,2×6	—	22,2	5,3	27,5	2,4	2,4	2,1	8,4		10,5	7,2	7,2
ПСЖ-3а / 1,2×6	31,8	—	5,3	37,1	2,4	2,4	2,1	8,4		10,5	7,2	7,2

Примечания:

1. Разрезы с указанием арматуры даны на листе 7.
2. Петли М3, расположенные снизу панели, должны быть срезаны перед монтажом.

ТД 1964г	Железобетонные панели для стен неотапливаемых промышленных зданий	СТ-02-31 Выпуск 4
	Опалубочный чертеж парапетных панелей размером 1,2×6м, при привязке продольной стены „0". Технико-экономические показатели	Лист 3

Шифр Т-02-31 Вып. 4
Марка-Лист 3
Инв. №

Гл. инж. пр. | Гл. арх. пр. | Ст. инженер | Дата выпуска: сентябрь 1964г. | Проверил | Солнце | Борко | Рудаков

7871 8

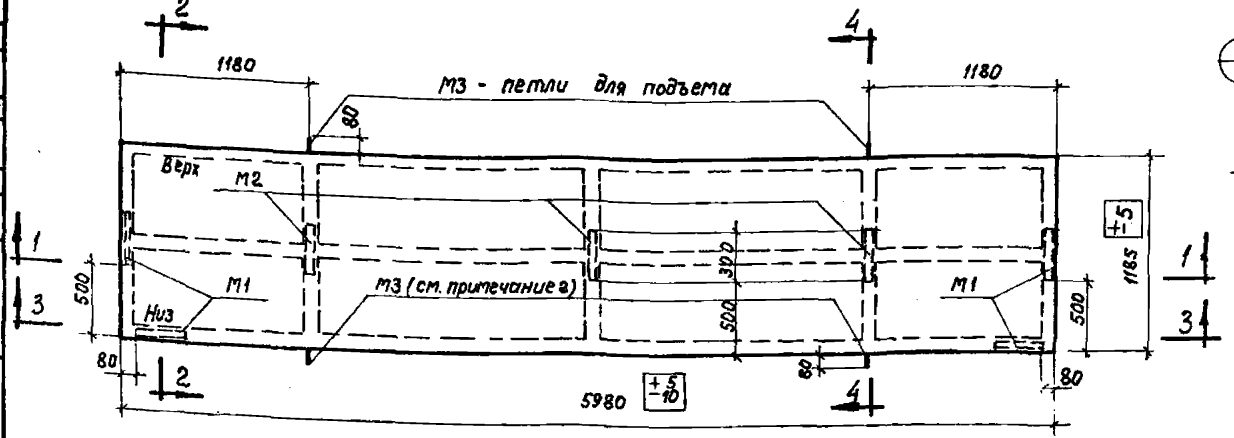

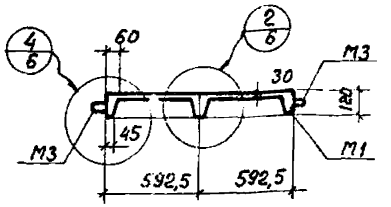

2-2

ПСЖ-1б / 1,2х6 , ПСЖ-2б / 1,2х6 , ПСЖ-3б / 1,2х6

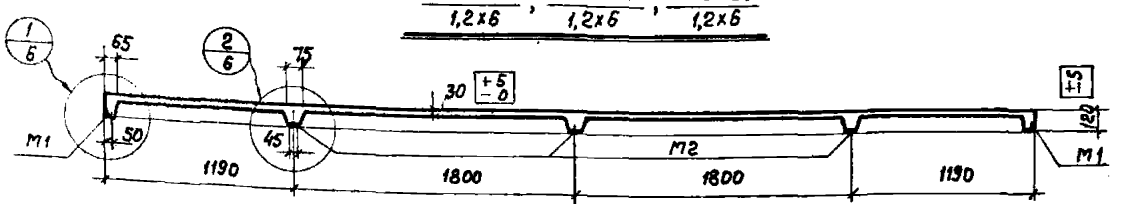

1-1

Спецификация марок закладных элементов на одну панель

Марка панели	Марка элемента	Колич. шт.	№ листа
ПСЖ-1б 1,2х6 ПСЖ-2б 1,2х6 ПСЖ-3б 1,2х6	М1 М2 М3	4 3 4	13

Технико-экономические показат. на одну панель

Марка панели	Вес т	Марка бетона	Объем бетона м³	Расход стали кг
ПСЖ-1б 1,2х6	0,9	300	0,34	41,0
ПСЖ-2б 1,2х6				50,0
ПСЖ-3б 1,2х6				59,6

Выборка стали на одну панель, кг

Марка панели	Сталь по ГОСТ 5781-61						Сталь по ГОСТ 6727-53				Угловая сталь марки Ст.3 ГОСТ 8509-57		Полосовая сталь марки Ст.3 ГОСТ 103-57	
	класса А-III				класса А-I		класса В-I							
	ф, мм			Итого	ф, мм	Итого	ф, мм			Итого	Прокат.	Итого	ф, мм	Итого
	12 А-III	10 А-II	8 А-III		10 А-I		5 В-I	4 В-I			L 63х6		6	
ПСЖ-1б 1,2х6	—	—	20,0	20,0	2,4	2,4	—	9,6		9,6	7,2	7,2	1,8	1,8
ПСЖ-2б 1,2х6	—	22,2	5,9	28,1	2,4	2,4	2,1	8,4		10,5	7,2	7,2	1,8	1,8
ПСЖ-3б 1,2х6	31,8	—	5,9	37,7	2,4	2,4	2,1	8,4		10,5	7,2	7,2	1,8	1,8

Примечания:

1. Разрезы с указанием арматуры даны на листе 7.
2. Петли М3, расположенные снизу панели, должны быть срезаны перед монтажом.

Гл. инж. пр-та Гусев
Гл. арх. пр-та Ю. Шварц
Ст. инженер Сухов
Дата выпуска: сентябрь 1964 г.

Бондарко
Рудаков

ТД 1964 г

Железобетонные панели для стен неотапливаемых промышленных зданий
Опалубочное чертеж парапетных панелей размер... при привязке продольной стены, 250. Технико-экономические показат...

7871

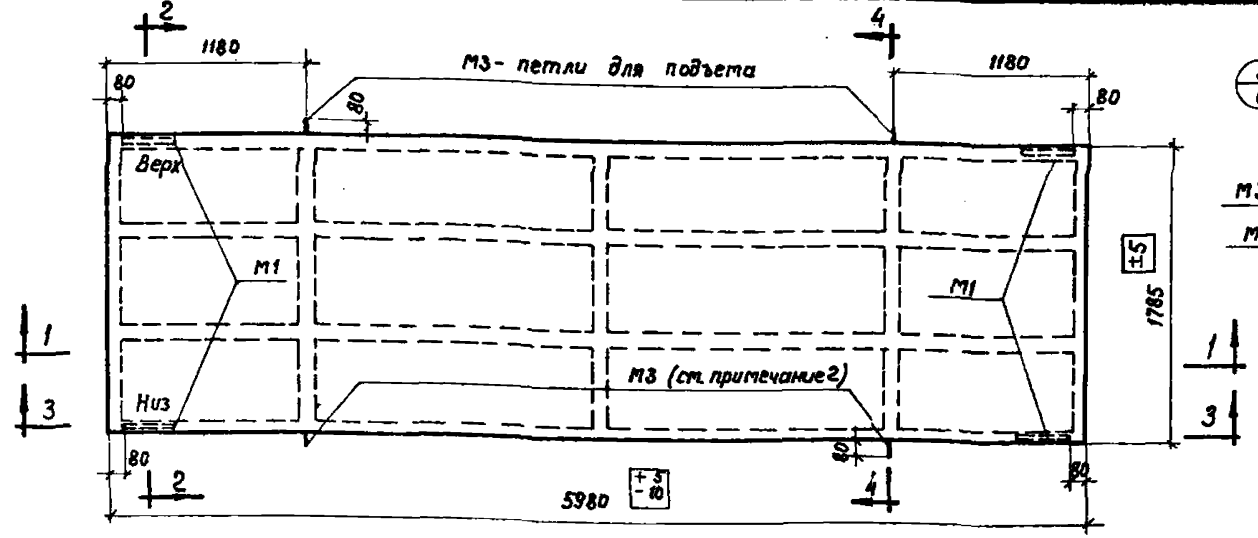

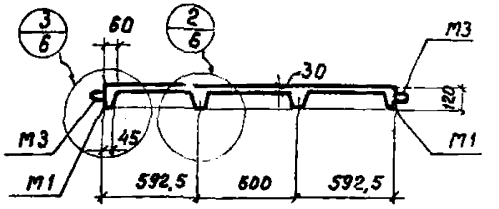

2-2

ПСЖС-1 1,8х6 , ПСЖС-2 1,8х6 , ПСЖС-3 1,8х6

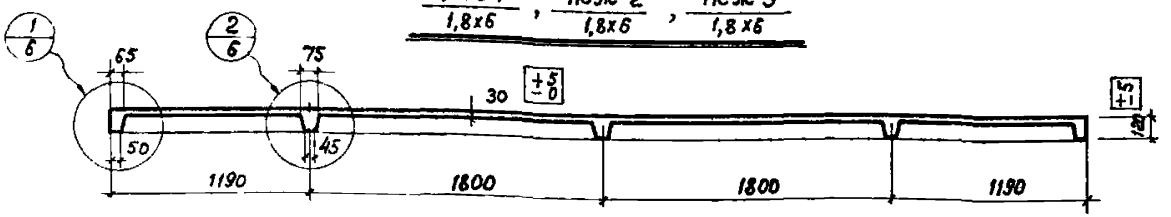

1-1

Спецификация марок закладных элементов на одну панель

Марка панели	Марка элемента	Колич. шт.	№ листа
ПСЖС-1 1,8х6	М1	4	13
ПСЖС-2 1,8х6	М3	4	
ПСЖС-3 1,8х6			

Технико-экономические показатели на одну панель

Марка панели	Вес т	Марка бетона	Объем бетона м³	Расход стали кг
ПСЖС-1 1,8х6	1,2	300	0,50	49,4
ПСЖС-2 1,8х6				61,4
ПСЖС-3 1,8х6				74,2

Выборка стали на одну панель, кг

Марка панели	Сталь по ГОСТ 5781-61 класса А-III Ø, мм: А-I	А-III	8	Итого	Сталь по ГОСТ 6727-53 класса А-I Ø, мм: 10 А-I	Итого	класса В-I Ø, мм: 5 В-I	4 В-I		Итого	Угловая сталь марки Ст.3 ГОСТ 8509-57 Прокат L 63х6	Итого
ПСЖС-1 1,8х6	—	—	26,6	26,6	2,4	2,4	—	13,2		13,2	7,2	7,2
ПСЖС-2 1,8х6	—	29,6	7,8	37,4	2,4	2,4	2,8	11,6		14,4	7,2	7,2
ПСЖС-3 1,8х6	42,4	—	7,8	50,2	2,4	2,4	2,8	11,6		14,4	7,2	7,2

Примечания:

1. Разрезы с указанием арматуры даны на листе 8.
2. Петли М3, расположенные снизу панели, должны быть срезаны перед монтажом.

ТД 1964 г	Железобетонные панели для стен неотапливаемых промышленных зданий	СТ-02-3 Выпуск 4	
	Опалубочный чертеж рядовых панелей размером 1,8 х 6 м. Технико-экономические показатели	Лист	5

Инв. № подл. | Подп. и дата | Взам. инв. № | Инв. № дубл. | Подп. и дата

Гипростроммонтаж | Госстрой СССР | Барко | Рудаков

10

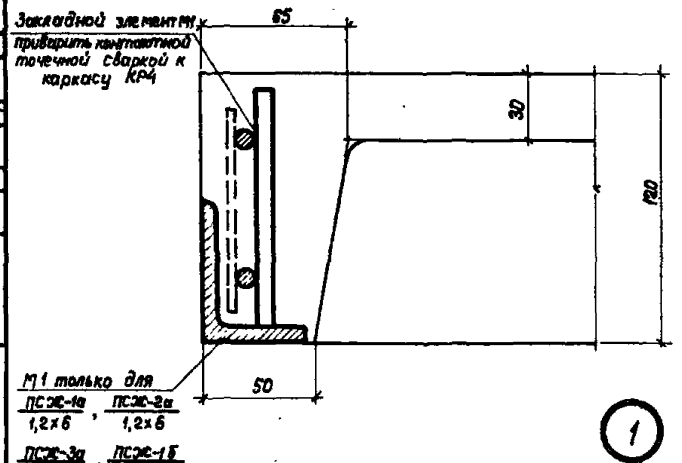

1

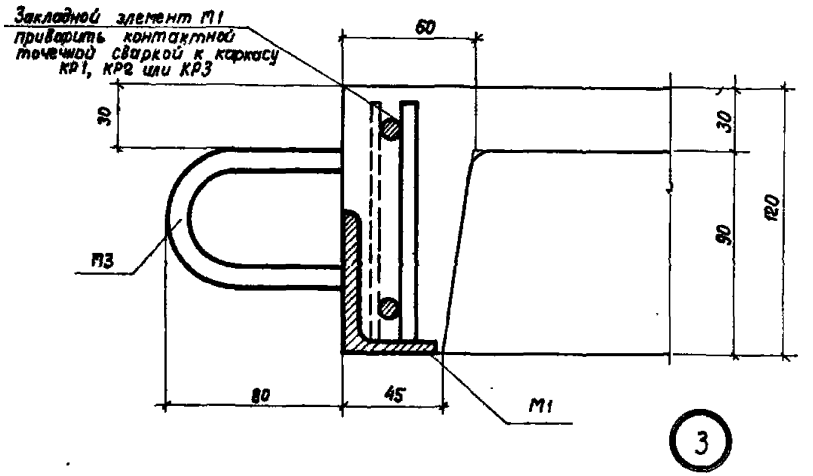

3

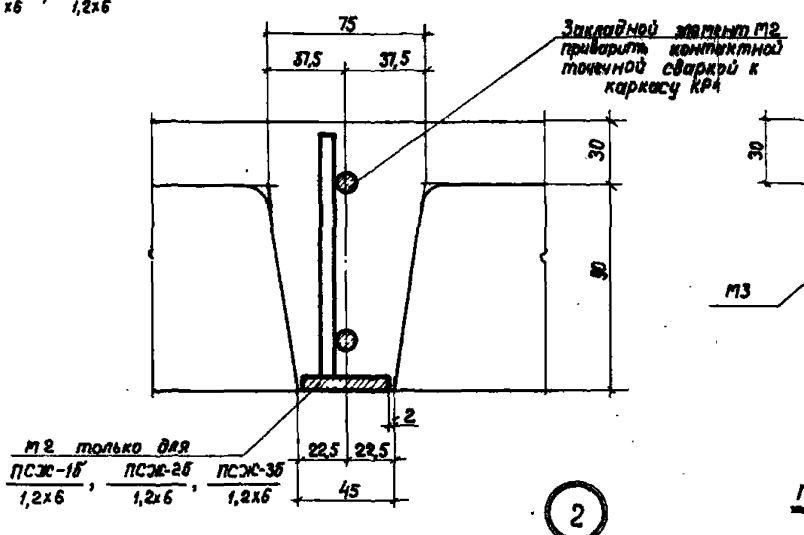

2

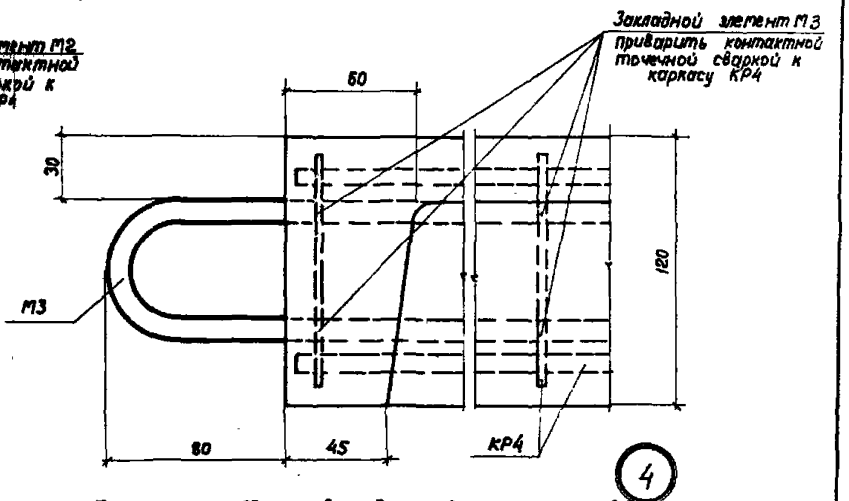

4

Примечание. Маркировку деталей см. на листах 2-3.

ТА 1964 г	Железобетонные панели для стен неотапливаемых промышленных зданий	СТ-02-31 Выпуск 4
	Опалубка панелей. Детали 1-4	Лист 6

Шифр
-02-31
Вып. 4
Марка-Лист
6
Инв. №

Рук. сект. стен
Гл. инж. пр-та
Гл. арх. пр-та
Ст. инженер
Дата выпуска: сентябрь 1964 г.
Д. обромыслов
Солнос
Барко
Рудаков
Проверил
Проверил
Иванова

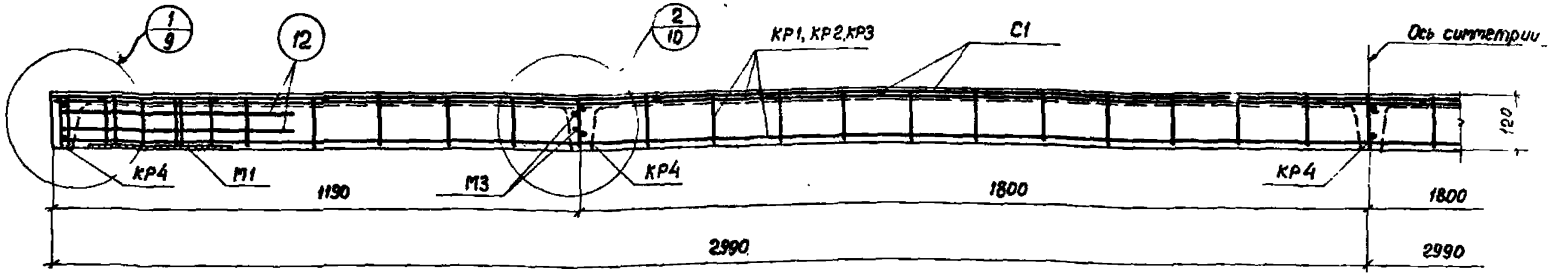

3-3

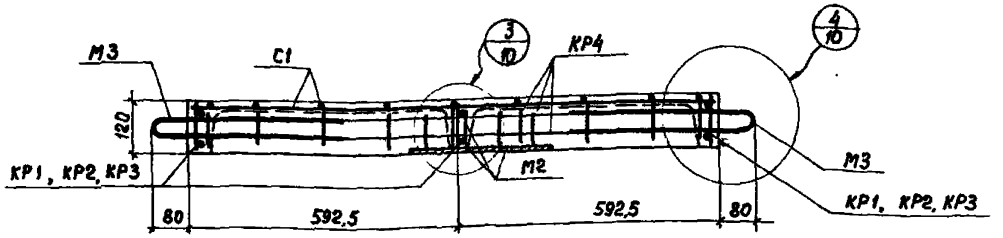

4-4

Спецификация марок арматурных изделий на одну панель

Марка панели	Марка изделия или N поз.	Колич. шт.	N листа	Марка панели	Марка изделия или N поз.	Колич. шт.	N листа
ПСЖ-1 / 1,2х6	КР1	3	11,12	ПСЖ-2 / 1,2х6; ПСЖ-2а / 1,2х6; ПСЖ-2б / 1,2х6	КР4, С1, поз. 12 см. ПСЖ-1 / 1,2х6		11,12
	КР4	5					
	С1	1			КР2	3	
ПСЖ-1а / 1,2х6	12	8					
ПСЖ-1б / 1,2х6				ПСЖ-3 / 1,2х6; ПСЖ-3а / 1,2х6; ПСЖ-3б / 1,2х6	КР4, С1, поз. 12 см. ПСЖ-1 / 1,2х6		
					КР3	3	

Примечания:

1. Маркировку разрезов см. на листах 2-4.
2. В разрезе 4-4 закладной элемент М2 дан только для панелей ПСЖ-1б / 1,2х6, ПСЖ-2б / 1,2х6, ПСЖ-3б / 1,2х6.

ТД 1964 г	Железобетонные панели для стен неотапливаемых промышленных зданий	СТ-02-31 Выпуск 4	
	Армирование панелей размером 1,2х6 м. Продольный и поперечный разрезы	Лист	7

Шифр СТ-02-31 Вып. 4
Марка-Лист 7
Инв. N

Рук. сект. стен — Добромыслов
Гл. инж. пр-та — Солнс
Гл. арх. пр-та — Барко
Ст. инженер — Рудаков
Дата выпуска: сентябрь 1964 г.
Проверил — Иванова

7871 12

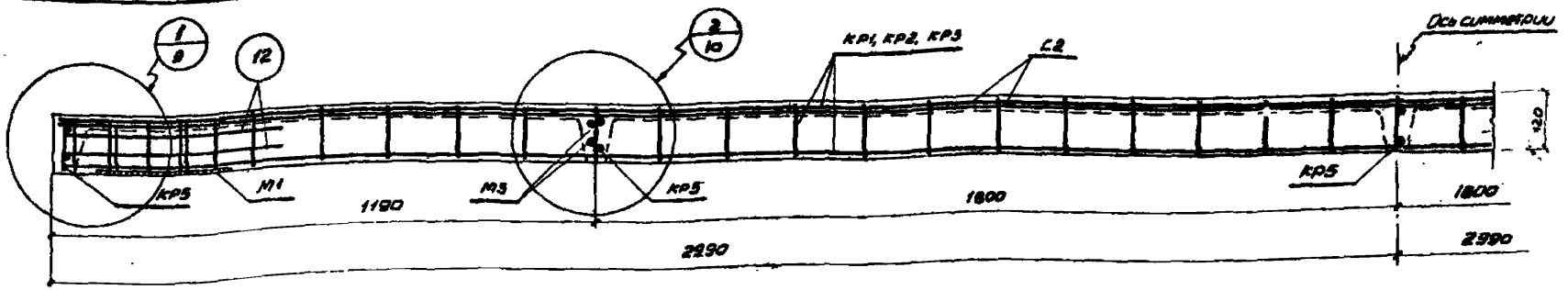

3-3

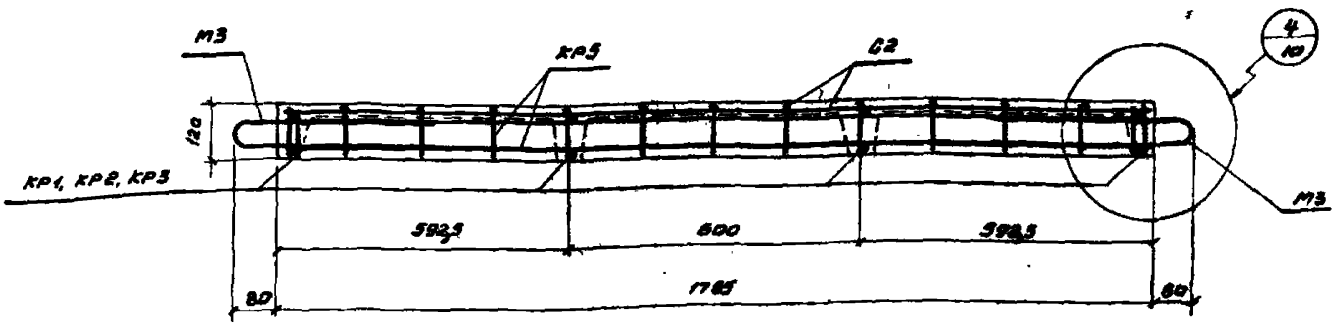

4-4

Спецификация марок арматурных изделий на одну панель

Марка панели	Марка изделия или № поз.	Колич. шт.	№ листа	Марка панели	Марка изделия или № поз.	Колич. шт.	№ листа
ПС Ж-1 1,8×6	КР1	4	11,12	ПС Ж-2 1,8×6	КР5, С2, поз. 12 см. ПС Ж-1 1,8×6		11,12
	КР5	5			КР2	4	
	С2	1					
	12	6		ПС Ж-3 1,8×6	КР5, С2, поз. 12 см. ПС Ж-1 1,8×6		
					КР3	4	

Примечание.

Маркировку разрезов см. на листе 5.

ТД 1986 г.	Железобетонные панели для стен неотапливаемых промышленных зданий	СТ-01-31 Выпуск 4
	Армирование панелей размером 1,8×6 м. Продольный и поперечный разрезы	Лист 8

7871 13 1

13

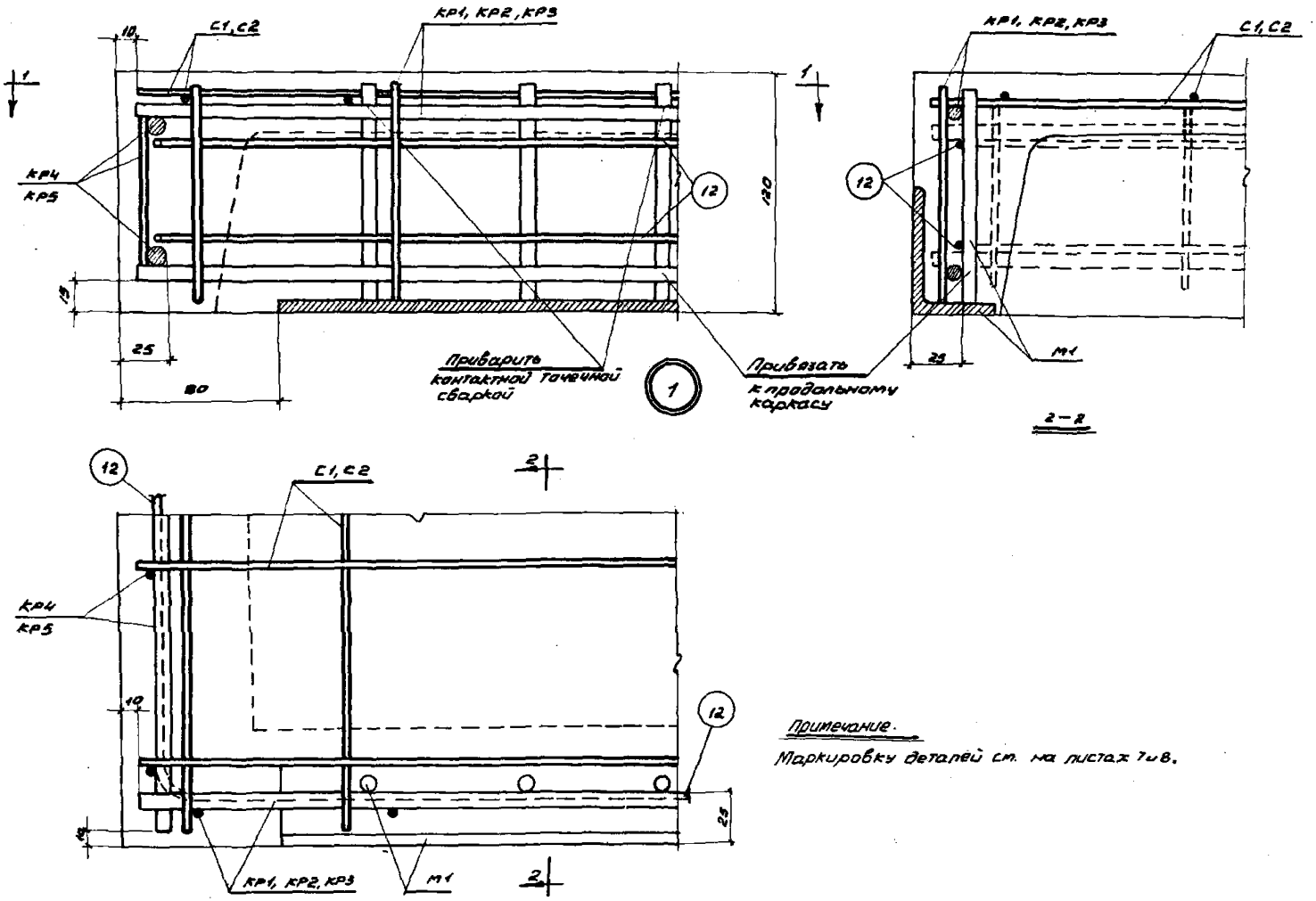

Примечание.

Маркировку деталей см. на листах 7 и 8.

Шифр.	СТ-02-31 Вып. 4.		
Марка-Лист	9		
Инв. №			
Рук. сектора стен		Проверил	Иванова
Гл. инж. пр.		Проверил	
Гл. арх. пр.		Солнос	
Ст. инженер.		Бакко	
Дата выпуска сентября 1964 г.		Рудаков	

ТД 1964 г	Железобетонные панели для стен неотапливаемых промышленных зданий	СТ-02-31 Выпуск 4	
	Армирование панелей. Деталь 1	Лист	9

Шифр СТ-02-31 Вып. 4
Марка-лист 10
Инв. №

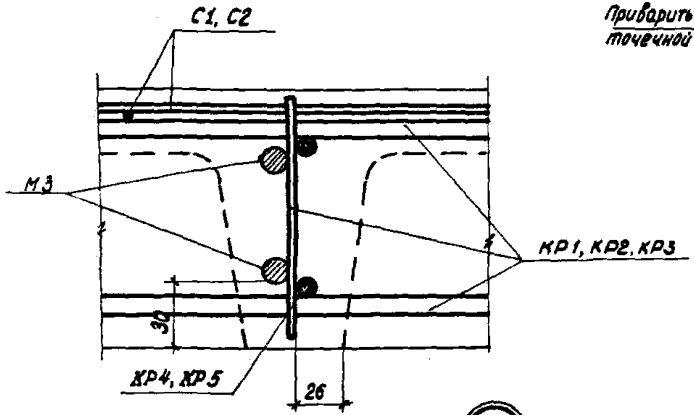

2

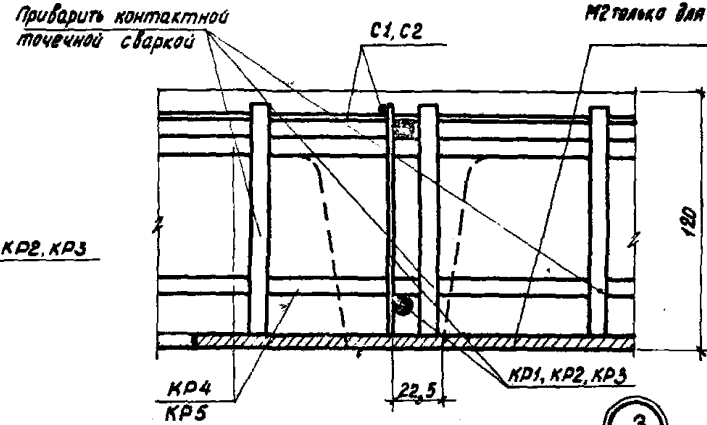

3

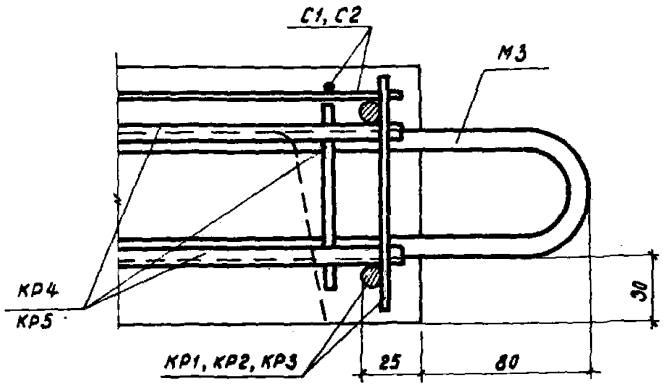

4

Примечание.
Маркировку деталей см. на листах 7 и 8.

ТД 1964г	Железобетонные панели для стен неотапливаемых промышленных зданий	СТ-02-31 Выпуск 4	
	Армирование панелей. Детали 2-4	лист	10

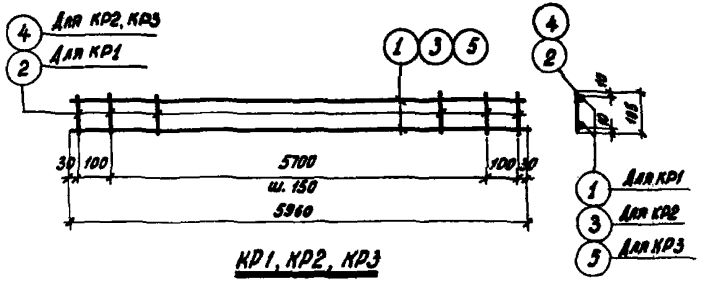

КР1, КР2, КР3

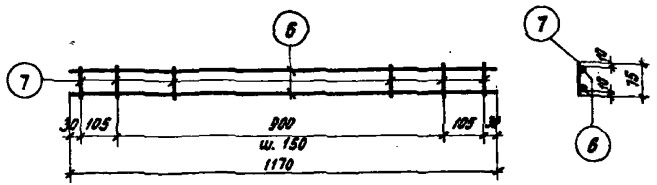

КР4

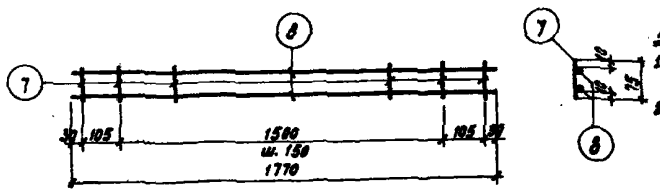

КР5

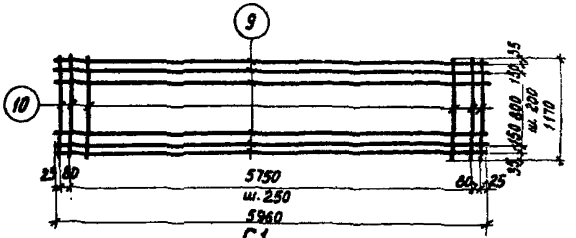

С1

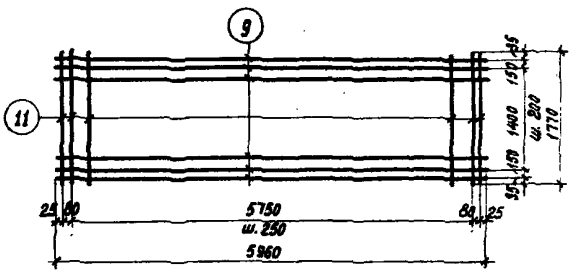

С2

Примечания:

1. Каркасы и сетки изготовить с применением точечной сварки в соответствии с „Техническими условиями на сварную арматуру для железобетонных конструкций" (ТУ73-56 (МСПМХП).
2. Сварку производить в соответствии с „Указаниями по технологии электросварки арматуры железобетонных конструкций" (ВСН38-57 (МСПМХП-МСЭС).

ТД 1964г	Железобетонные панели для стен неотапливаемых промышленных зданий	СТ-02-31 Выпуск 4	
	Сварные каркасы КР1—КР5, сетки С1 и С2	лист	11

7871 46

16

Спецификация и выборка стали на одно арматурное изделие

Марка изделия	№ поз.	Эскиз	Ø мм	Длина мм	Кол. шт	Общая длина м	Выборка стали Ø мм	Общая длина м	Вес кг
КР1	1	—	8АIII	5960	2	11,9	8АIII	11,9	4,7
	2		4ВI	105	41	4,3	4ВI	4,3	0,4
							Итого		5,1
КР2	3	—	10АIII	5960	2	11,9	10АIII	11,9	7,4
	4		5ВI	105	41	4,3	5ВI	4,3	0,7
							Итого		8,1
КР3	4	—	5ВI	105	41	4,3	12АIII	11,9	10,6
	5		12АIII	5960	2	11,9	5ВI	4,3	0,7
							Итого		11,3





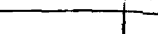

Марка изделия	№ поз.	Эскиз	Ø мм	Длина мм	Кол. шт	Общая длина м	Выборка стали Ø мм	Общая длина м	Вес кг
КР4	6	—	8АIII	1170	2	2,3	8АIII	2,3	[illegible]
	7		4ВI	75	9	0,7	4ВI	0,7	[illegible]
							Итого		[illegible]
КР5	7	—	4ВI	75	13	1,0	8АIII	3,5	1,4
	8		8АIII	1770	2	3,5	4ВI	1,0	0,1
							Итого		1,5
С1	9	—	4ВI	5960	7	41,7	4ВI	72,1	7,1
	10		4ВI	1170	26	30,4			
							Итого		7,1
С2	9	—	4ВI	5960	10	59,6	4ВI	106,6	10,3
	11		4ВI	1770	26	46,0			
							Итого		10,3
Отд. стерж.	12	500 / 500	4ВI	1000	1	1,0	4ВI	1,0	[illegible]







ТД 1964г	Железобетонные панели для стен неотапливаемых промышленных зданий	СТ-02-31 Выпуск 4	
	Спецификация и выборка стали на одно арматурное изделие	лист	12

7871 17

Тл. инж. пр. Борко
Тл. арх. пр. Рудаков
Ст. инженер
Дата выпуска: сентябрь 1964

Спецификация стали на один закладной элемент

Марка элемент.	N поз.	Эскиз и профиль	Длина мм	Колич. мм	Вес, кг поз.	Вес, кг всех	Вес, кг марки	Примечания
М1	13	∠ 63 × 6	320	1	1,8	1,8	2,0	См. чертеж
	14	ø10 AII	110	4	0,04	0,2		
М2	14	См. выше	110	4	0,04	0,2	0,8	
	15	– 40 × 6	300	1	0,6	0,6		
М3	16	380, 60, ø10 AI	790	1	0,5	0,5	0,6	
	17	ø10 AI	100	1	0,06	0,1		

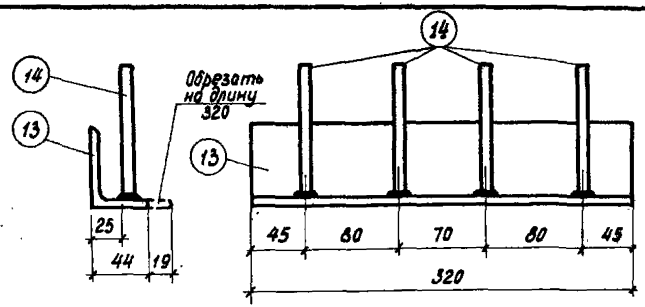

М1

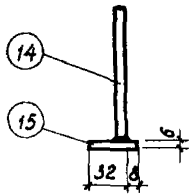

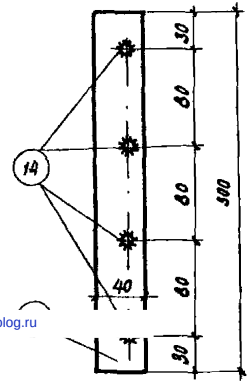

М2

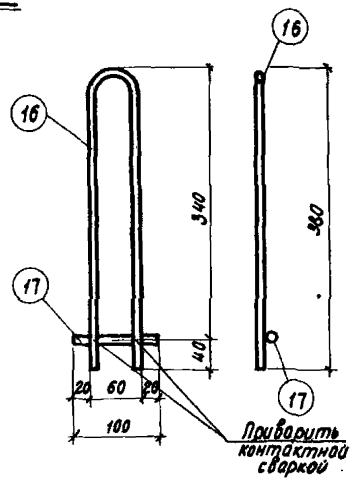

М3

Примечания:

1. Закладные элементы М1-М3 должны изготовляться в соответствии с „Указаниями по технологии электросварки арматуры железобетонных конструкций" (ВСН 38-67 / МСПМХП-МСЭС).
2. Соединение стержней втавр с полосой и прокатным уголком выполнять электросваркой под флюсом.

ТД 1964 г	Железобетонные панели для стен неотапливаемых промышленных зданий	СТ-02-31 Выпуск 4
	Закладные элементы М1-М3 Спецификация стали на один закладной элемент	лист 13

gost.e-ecolog.ru