ТИПОВЫЕ МАТЕРИАЛЫ ДЛЯ ПРОЕКТИРОВАНИЯ

90Ч-02-3Ч.87

АВТОМАТИЗАЦИЯ, УПРАВЛЕНИЕ И СИЛОВОЕ ЭЛЕКТРООБОРУДОВАНИЕ ПРИТОЧНЫХ ВЕНТИЛЯЦИОННЫХ КАМЕР, ОСНАЩАЕМЫХ НАСОСАМИ ДЛЯ ЦИРКУЛЯЦИИ ТЕПЛОНОСИТЕЛЯ

УПРАВЛЕНИЕ И СИЛОВОЕ ЭЛЕКТРООБОРУДОВАНИЕ

АЛЬБОМ IV

ПРИТОЧНЫЕ ВЕНТИЛЯЦИОННЫЕ КАМЕРЫ
С ДВУМЯ /РАБОЧИМ И РЕЗЕРВНЫМ/ ВЕНТИЛЯТОРАМИ,
ПЕРЕКЛЮЧАЕМЫЕ НА РЕЖИМ ДЕЖУРНОГО ОТОПЛЕНИЯ

Кф. цитп инв. № 22421-05

Привязан

Инв. №

gost.e-ecolog.ru

Обозначение	Наименование	Страница
Э1	Содержание альбома	2
Э2	Схема электрическая принципиальная 4НЦП	3,4,5
Э3	Щит управления [redacted] Схема электрическая подключений	6,7,8,9
Э4	Опросный лист	10

22421-05

				Привязан	
Инв. №					
				904-02-34.87 Э1	
				Управление и силовое электрооборудование приточных камер	
					Стадия: Р; Лист: 1; Листов:
Зам.нач.отд.	Островский	[signature]	22.11.84	Содержание альбома	ГПИ Электропроект Москва
Н.контр.	Огиенко	[signature]	23.11.84		
Рук.гр.	Гинодман	[signature]	21.11.84		
Инж.	Глотова	[signature]	20.11.84		

Инв. № подл. | Подпись и дата | Взам. инв. №

Копировал [signature] Формат А2

Упрощенная технологическая схема взаимосвязи электроприемников

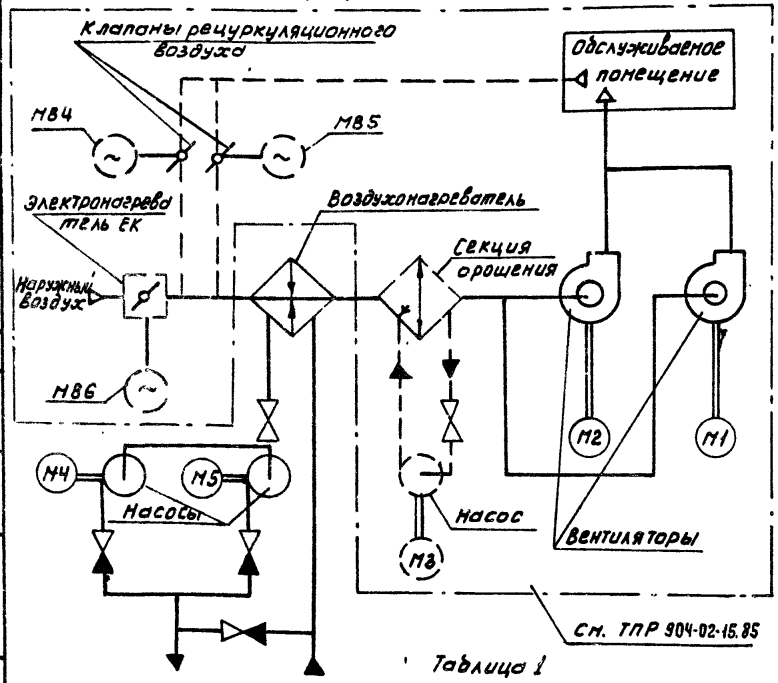

Таблица 1

Поз. обозначение	Наименование	Кол.	Примечание
	Электрооборудование, устанавливаемое по месту		
М4, М5	Электродвигатель ~ 380В	2	Комплектно с оборудованием
	Пост управления		
SB14		1	

Перечень аппаратуры, входящей в состав щита щуп ЗН, приведен в товаросопроводительной документации, поставляемой заводом-изготовителем комплектно с упомянутым щитом

Пояснение работы контакта датчика

K1Q(BP1)

Контакт замкнут при открытии клапана на теплоносителе („Клапан не закрыт")

ВЫДЕРЖКА ВРЕМЕНИ РЕЛЕ КТ11-4С

Настоящую схему рассматривать совместно со схемой по ТПР 904-02-15.85, указанной в табл. 1

Приточная вентсистема

Схема по ТПР 904-02-15.85	Обозначение вентсистемы	
13П	Без электронагревателя и секции орошения	
21П		
14П	Без секции орошения	
22П		
15П	Без электронагревателя	
23П		
16П	С электронагревателем и секцией орошения	
24П		

22421-05

Зам.нач.отд.	Островский		22.11.84	904-02-34.87 Э2
Н.контр.	Огиенко		23.11.84	Управление и силовое электрооборудование приточных камер
Рук. гр.	Гинодман		21.11.84	Схема электрическая принципиальная ЧНЦП (начало)
Инж.	Глотова		20.11.84	

Стадия	Лист	Листов
Р	2	

ГПИ ЭЛЕКТРОПРОЕКТ МОСКВА

Привязан

Инв. №

Согласовано

ГПИ САНТЕХПРОЕКТ ГИП ФИНГЕР

Взам.инв.№ Подпись и дата Инв.№ подл.

Копировал Клиц

Формат А3

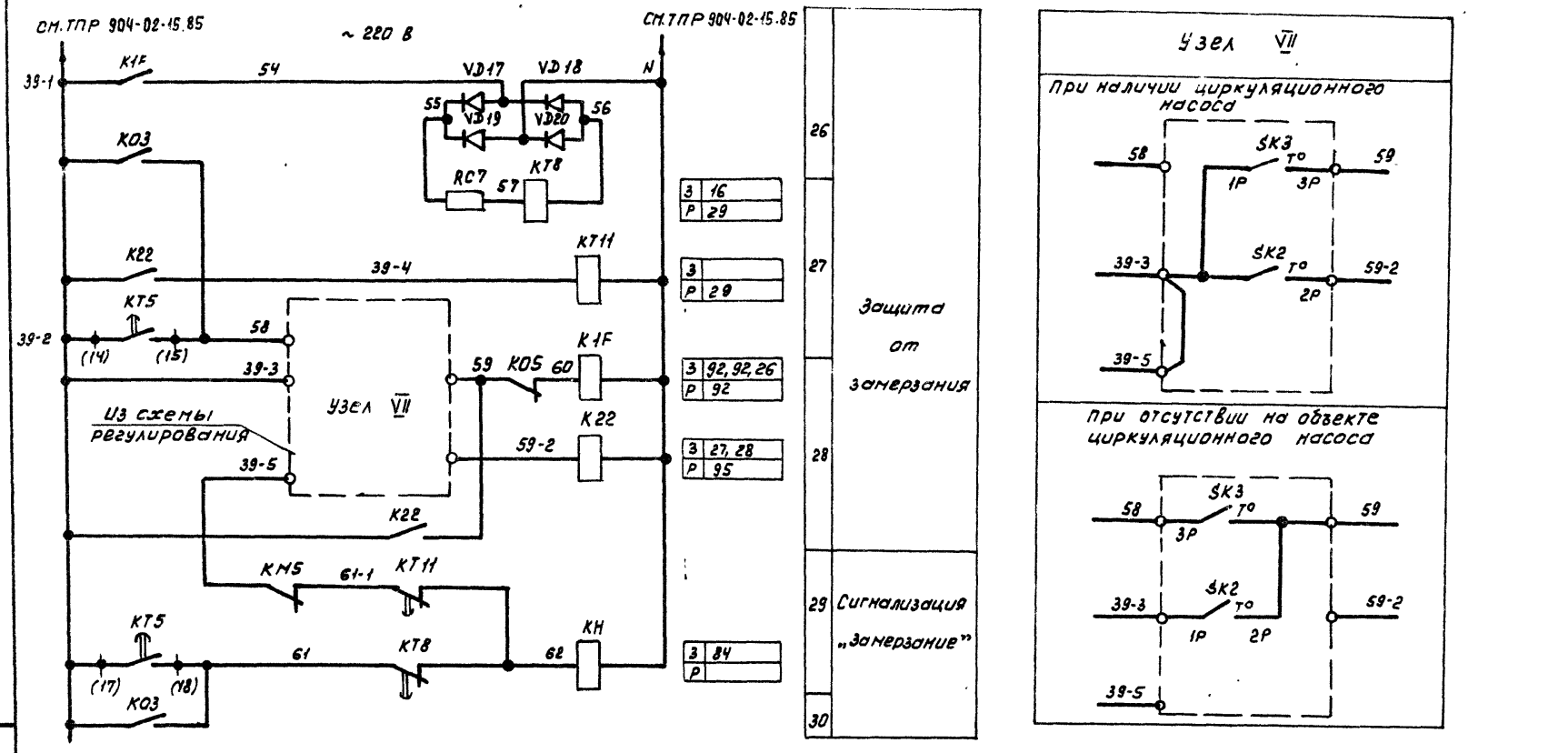

Приточная вентсистема

22421-05

						904-02-34.87 ЭО	
						Управление и силовое электрооборудование приточных камер	
Привязан						Стадия: Р	Лист: 3	Листов:
				Зам. нач. отд.	Островский	22.11.84	
				Н. контр.	Огиенко	23.11.84	Схема электрическая принципиальная ЧНЦП (продолжение)
				Рук. гр.	Тиновская	21.11.84	ГПИ ЭЛЕКТРОПРОЕКТ МОСКВА
Инв. №				Инж.	Жотова	23.11.84	

Копировал Кущ- Формат А3

Инв. № подл. | Подпись и дата | Взам. инв. №

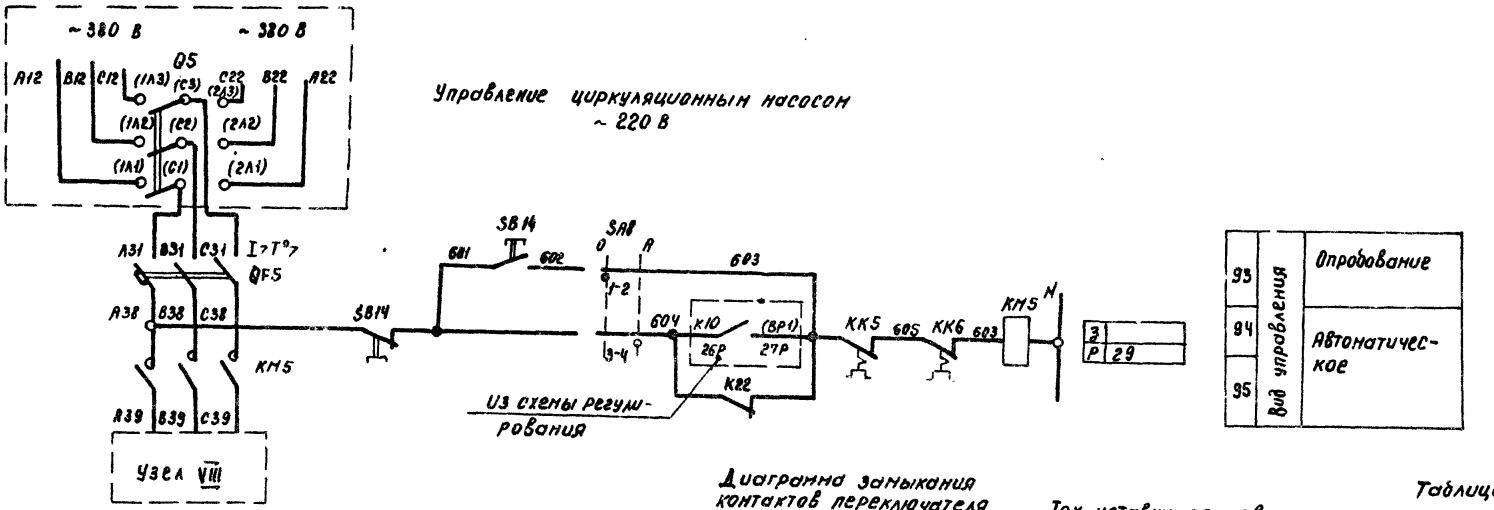

Диаграмма замыкания контактов переключателя универсального SA8

ПКУ3-12\10101		
Соединение контактов	Опробование	Автоматическое
	0	A
	0°	+45°
1-2	X	—
3-4	—	X

Таблица 2

Ток уставки теплового реле пускателя

Наименование механизма	Iуст. (А)			
Циркуляционный насос				

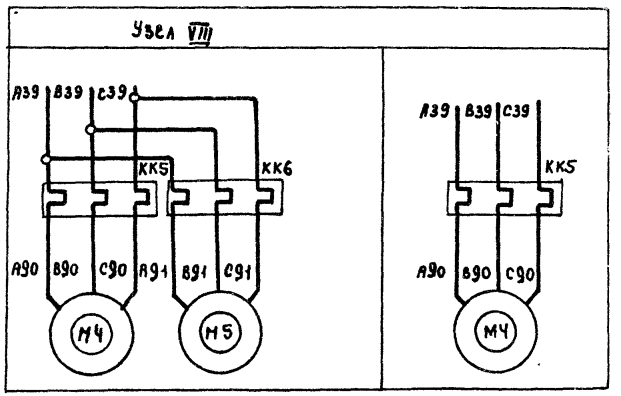

Свободные контакты

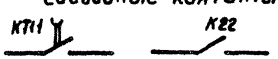

Приточная вентсистема

22421-05

Привязан				904-02-34.87 ЭЗ	
				Управление и силовое электрооборудование приточных камер	
				Стадия: Р	Лист: 4	Листов:
	Зам.гл.инж.	Островский		22.11.87	
	Н.контр.	Огиенко		23.11.87	Схема электрическая принципиальная ЧКЦП (окончание)
	Рук.гр.	Гинодман		21.11.87	ГПИ ЭЛЕКТРОПРОЕКТ МОСКВА
Инв.№	Инж.	Глотова		20.11.87	

Копировал

Формат А3

Инв.№ подл. | Подпись и дата | Взам.инв.№

Для щупзн-068, щупзн-069, щупзн-112... щупзн-114

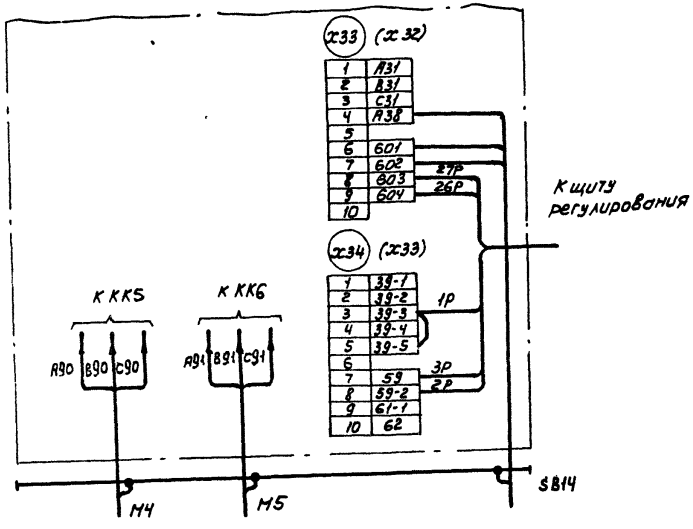

Для щупзн-070
Панель 2

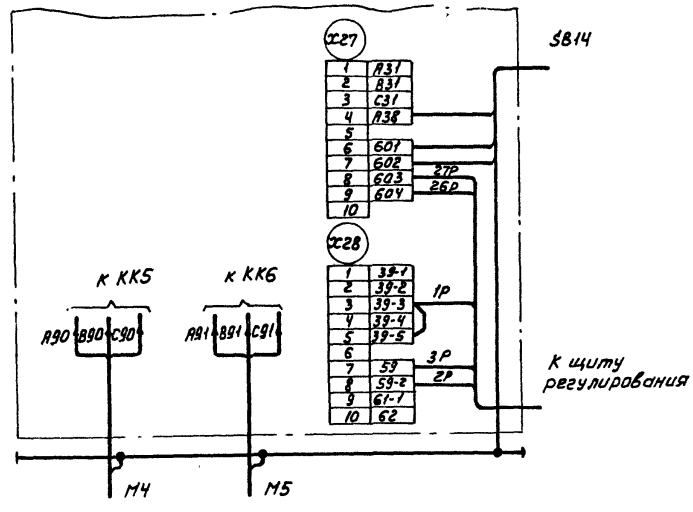

1. Настоящую схему рассматривать совместно со схемой на стр... альбом... ТПР.904-02-15.85

2. Обозначения клеммников в скобках даны для щитов щупзн-112... щупзн-114.

3. 1р, 2р... маркировка жил по проекту регулирования

22421-05

Зам.нач.отд.	Островский		22.11.84	904-02-34. 87 ЭЗ	
Н.контр.	Огиенко		22.11.84	Управление и силовое электрооборудование приточных камер	
Рук.гр.	Гиноднан		21.11.84		Стадия: Р; Лист: 5; Листов:
Ст.инж.	Рогаткина		20.11.84	Щит управления	ГПИ ЭЛЕКТРОПРОЕКТ МОСКВА
Инж.	Глотова		19.11.84	Схема электрическая подключений	

Привязан

Инв.№

Копировал Клиц-

Формат А3

Инв.№ подл. | Подпись и дата | Взам.инв.№

Для щупзн-071... щупзн-077, щупзн-079, щупзн-115... щупзн-121, щупзн-123, щупзн-126... щупзн-129, щупзн-131, щупзн-132

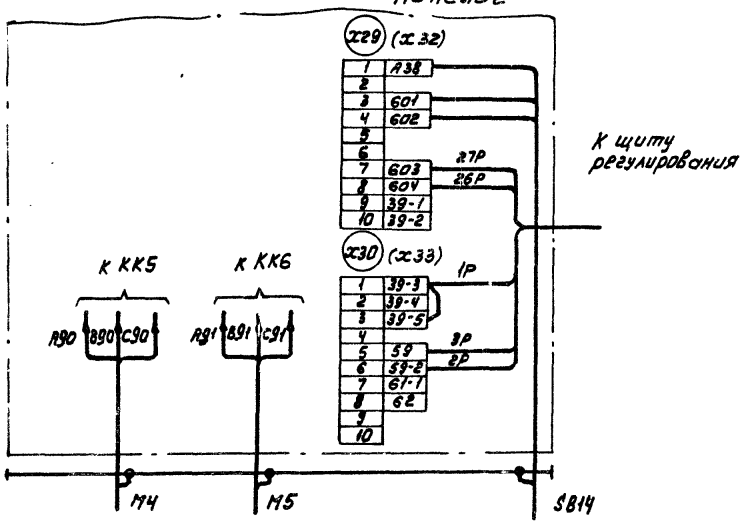

Для щупзн-080, щупзн-082... щупзн-085, щупзн-087, щупзн-088.

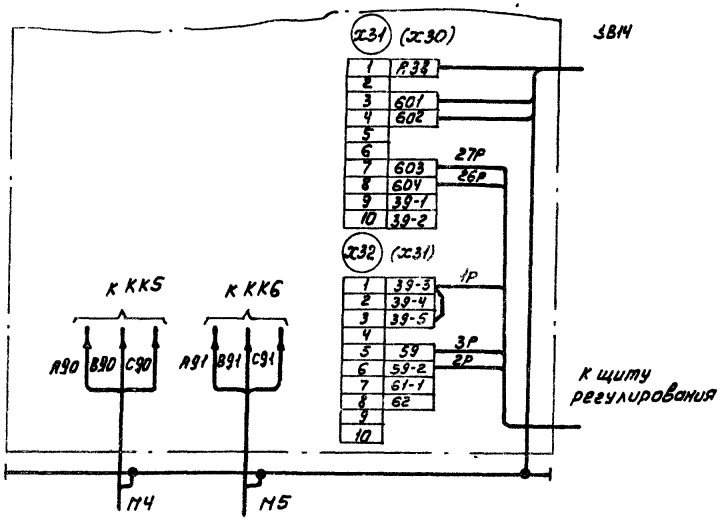

1. Настоящую схему рассматривать совместно со схемой на стр... альбом... ТПР 904-02-15.85

2. Обозначения клеммников в скобках даны для щитов щупзн-071... щупзн-073, щупзн-082... щупзн-085

3. 1р, 2р... Маркировка жил по проекту регулирования

22421-05

				904-02-34.87 33			
				Управление и силовое электрооборудование приточных камер			
Привязан					Стадия	Лист	Листов
	Зам.нач.отд	Островский		22.11.84	Р	6	
	Н.контр.	Огиенко		23.11.84			
	Рук.гр.	Гинодман		21.11.84	Щит управления	ГПИ ЭЛЕКТРОПРОЕКТ МОСКВА	
	Ст.инж.	Рогаткина		20.11.84	Схема электрическая подключений		
Инв. №	Инж.	Глотова		19.11.84			

Копировал Клиц- Формат А3

Инв. № подл. | Подпись и дата | Взам. инв. №

Для ЩУПЗН-122, ЩУПЗН-125

Панель 2

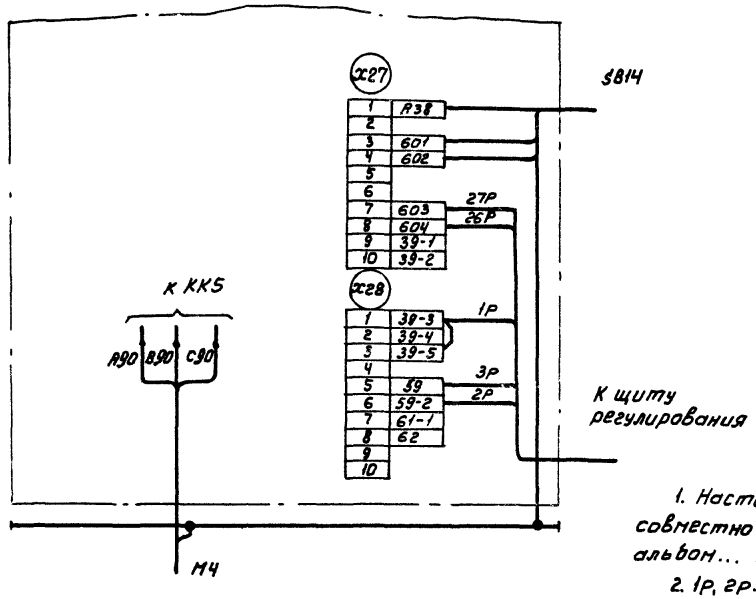

1. Настоящую схему рассматривать совместно со схемой на стр... альбом... ТПР.904-02-15.85

2. 1Р, 2Р... маркировка жил по проекту регулирования

Инв.№ подл. | Подпись и дата | Взам. инв.№

22421-05

				904-02-34.87 ЭЗ	
				Управление и силовое электрооборудование приточных камер	
Привязан					Стадия: Р; Лист: 7; Листов:
			Зам.нач.отд.	Островский	22.11.84
			Н.контр.	Огиенко	23.11.84
			Рук. гр.	Гинодман	21.11.84
			Ст. инж.	Роматкина	20.11.84
Инв.№			Инж.	Гладова	19.11.84
				Щит управления	ГПИ ЭЛЕКТРОПРОЕКТ Москва
				Схема электрическая подключений	

Копировал Клищ- Формат А3

Для ЩУПЗН-124

Панель 2

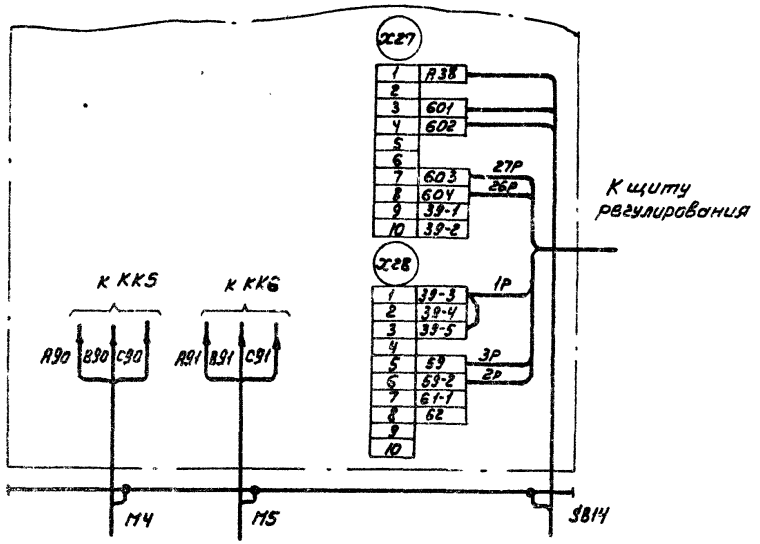

Для ЩУПЗН-078, ЩУПЗН-081, ЩУПЗН-086, ЩУПЗН-089, ЩУПЗН-130, ЩУПЗН-133

Панель 2

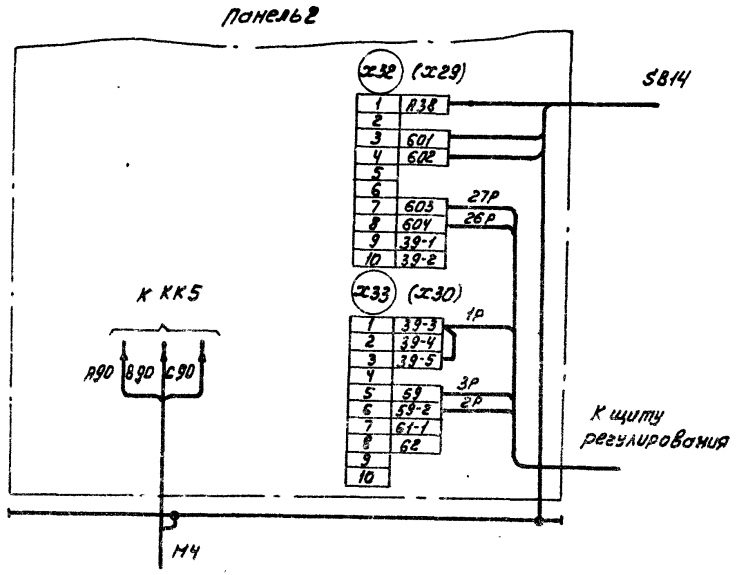

1. Настоящую схему рассматривать совместно со схемой на стр... альбом... ТПР.904-02-15.85
2. Обозначения клемников в скобках даны для щита ЩУПЗН-130, ЩУПЗН-133
3. 1р, 2р... Маркировка жил по проекту регулирования

22421-05

					904-02-34.87 ЭЗ	
					Управление и силовое электрооборудование приточных камер	
Привязан						Стадия: Р; Лист: 8; Листов:
				Зам.нач.отд.	Островский	22.11.87
				Н.контр.	Опиенко	23.11.87
				Рук.гр.	Гиновман	21.11.87
				Ст.инж.	Роготкина	21.11.87
Инв.№				Инж.	Глотова	19.11.87
					Щит управления. Схема электрическая подключений	ГПИ ЭЛЕКТРОПРОЕКТ МОСКВА

Копировал Кищ- Формат А3

Инв.№ подл. | Подпись и дата | Взам.инв.№

Инв. № подл.	Подпись и дата	Взам. инв. №

Форма

Опросный лист
на щит типа ШО1-83УХЛ3

1. Наименование и адрес предприятия _____

2. Наименование объекта _____

3. Наименование и адрес заказчика _____

4. Наименование и адрес проектной организации _____

5. Завод-изготовитель – Ангарский электромеханический завод 665821 г. Ангарск, Иркутская обл

6. Исполнение щита ЩУПЗН-000-000000

7. Переменные технические данные принципиальной схемы управления

1	2	3	4	5	6	7	8	9	10	11	12	13

(ненужные вычеркнуть)

8. По данному опросному листу изготовить _____ щит(ов)

9. Обозначение щита(ов) по проекту электротехнической части объекта _____

10. Количество приведенных панелей на один щит _____

11. Количество приведенных панелей на _____ щит(ов) _____

12. Степень защиты щита IP31, IP41 по ГОСТ 14254-80
(ненужное вычеркнуть)

Главный инженер проекта /_____/

„____" _____ 19 ___ г.

Привязан

Инв. №

Зам.нач.отд.	Островский	
Н.контр.	Огиенко	
Рук.гр.	Гиноднан	
Инж.	Глотова	

904-02-34.87 34

Управление и силовое электрооборудование приточных камер

Опросный лист

Стадия: Р

Лист: 9

Листов: 9

ЭЛЕ... ГПИ РОПРОЕКТ ОСКВА

22421-05

Фор... т А3

gost.e-ecolog.ru