ТИПОВЫЕ МАТЕРИАЛЫ ДЛЯ ПРОЕКТИРОВАНИЯ

904-02-34.87

АВТОМАТИЗАЦИЯ, УПРАВЛЕНИЕ И СИЛОВОЕ ЭЛЕКТРООБОРУДОВАНИЕ ПРИТОЧНЫХ ВЕНТИЛЯЦИОННЫХ КАМЕР, ОСНАЩАЕМЫХ НАСОСАМИ ДЛЯ ЦИРКУЛЯЦИИ ТЕПЛОНОСИТЕЛЯ

УПРАВЛЕНИЕ И СИЛОВОЕ ЭЛЕКТРООБОРУДОВАНИЕ

АЛЬБОМ III

ПРИТОЧНЫЕ ВЕНТИЛЯЦИОННЫЕ КАМЕРЫ
С ОДНИМ ВЕНТИЛЯТОРОМ,
ПЕРЕКЛЮЧАЕМЫЕ НА РЕЖИМ ДЕЖУРНОГО ОТОПЛЕНИЯ

УТВЕРЖДЕНЫ
ГЛАВСТРОЙПРОЕКТОМ ГОССТРОЯ СССР
ПРОТОКОЛ № 32 от 12.06.1986 г

РАЗРАБОТАНЫ
ГОСУДАРСТВЕННЫМ ПРОЕКТНЫМ ИНСТИТУТОМ
ЭЛЕКТРОПРОЕКТ
ГЛАВНЫЙ ИНЖЕНЕР ИНСТИТУТА Б.Г. ПЕРЕКОПСКИЙ
ГЛАВНЫЙ ИНЖЕНЕР ПРОЕКТА М.И. ЯЛОВЕЦКИЙ
ГОССТРОЯ СССР 1986 г.

Кф цитп инв. № 22421-04

				Привязан	
Инв. №					

gost.e-ecolog.ru

Обозначение	Наименование	Страница
ЭЛ	Содержание альбома	2
Э2	Схема электрическая принципиальная ЗНЦП	3,4,5
Э3	Щит управления Схема электрическая подключений	6,7
Э4	Опросный лист	8

22421-04

Привязан

Инв. №

904-02-34.87 ЭЛ

Управление и силовое электрооборудование приточных камер

Стадия	Лист	Листов
Р	1	

Зам. нач. от.	Островский		22.11.87
Н. контр.	Огиенко		23.11.87
Рук. гр.	Гиндман		24.11.87
Инж.	Глотова		24.11.87

Содержание альбома

ГПИ Электропроект Москва

Инв. № подл. | Подпись и дата | Взам. инв. №

Упрощенная технологическая схема взаимосвязи электроприемников

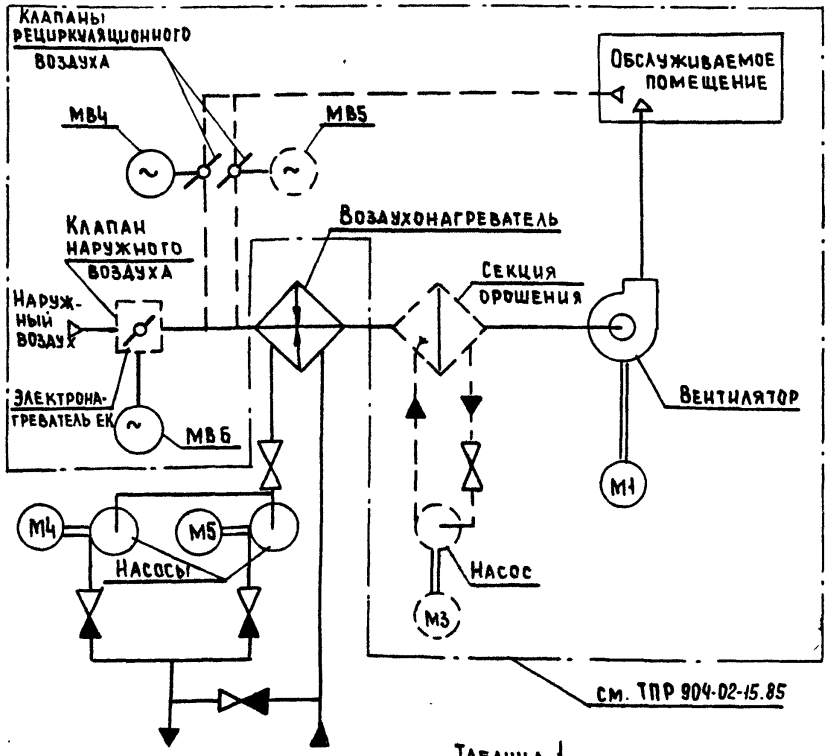

Таблица 1

Схема по ТПР 904-02-15.85	Обозначение вентсистемы	
9П	Без электронагревателя и секции орошения	
17П		
10П	Без секции орошения	
18П		
11П	Без электронагревателя	
19П		
12П	С электронагревателем и секцией орошения	
20П		

Поз. обозначение	Наименование	Кол.	Примечание
	Электрооборудование, устанавливаемое по месту		
М4, М5	Электродвигатель ~ 380В	2	Комплектно с оборудованием
	Пост управления		
SB14		1	

Перечень аппаратуры, входящей в состав щита ЩУПЗИ, приведен в товаросопроводительной документации, поставляемой заводом-изготовителем комплектно с упомянутым щитом.

Пояснение работы контакта датчика

К1Q (ВР1) — Контакт замкнут при открытии клапана на теплоносителе („Клапан не закрыт")

Выдержка времени реле КТ11-4с

Настоящую схему рассматривать совместно со схемой по ТПР 904-02-15.85, указанной в табл. 1

Приточная вентсистема

22421-04

Согласовано: ГПИ Сантехпроект, Фингер, ГИП

Взам. инв. №

Подпись и дата

Инв. № подл.

Привязан

Инв. №

Зам. нач. отд.	Островский		22.11.84
Н. контр.	Огиенко		23.11.84
Рук. гр.	Гинодман		21.11.84
Инж.	Гаотова		20.11.84

904-02-34.87 ВЭ

Управление и силовое электрооборудование приточных камер

Стадия	Лист	Листов
Р	2	

Схема электрическая принципиальная ЗНЦП (начало)

ГПИ Электропроект Москва

Копировал

Формат А3

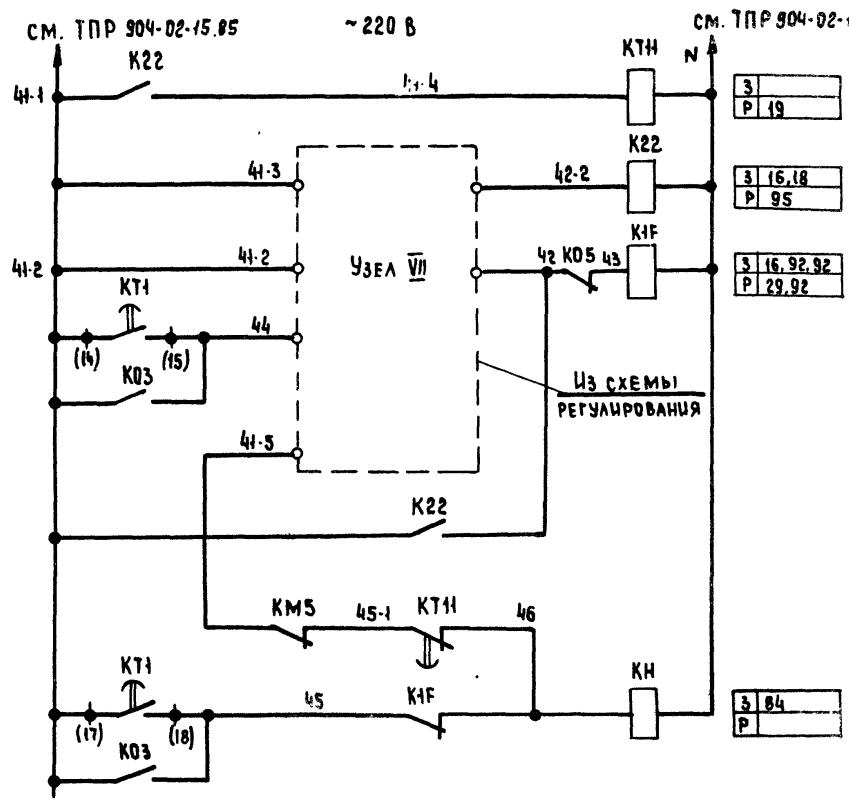

26	Защита от замерзания
27	
28	
29	Сигнализация "Замерзание"
30	

Узел VII

При наличии циркуляционного насоса

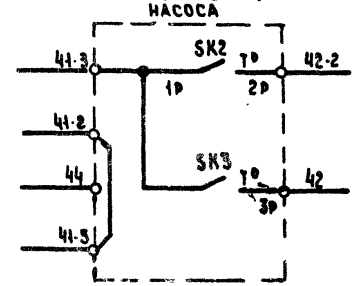

При отсутствии на объекте циркуляционного насоса

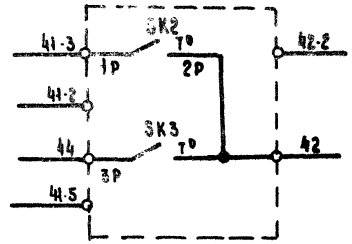

Приточная вентсистема

22421-04

Привязан					904-02-34.87 92
					Управление и силовое электрооборудование приточных камер
					Стадия Р; Лист 3; Листов
Зам.нач.отд.	Островский		22.11.87	Схема электрическая принципиальная ЗИЦП (продолжение)	ГПИ ЭЛЕКТРОПРОЕКТ Москва
Н.контр.	Огиенко		23.11.87		
Рук.гр	Гиндаман		21.11.87		
Инв.№	Инж.	Глотова			

Инв.№ подл. | Подпись и дата | Взам.инв.№

Управление циркуляционным насосом ~ 220 В

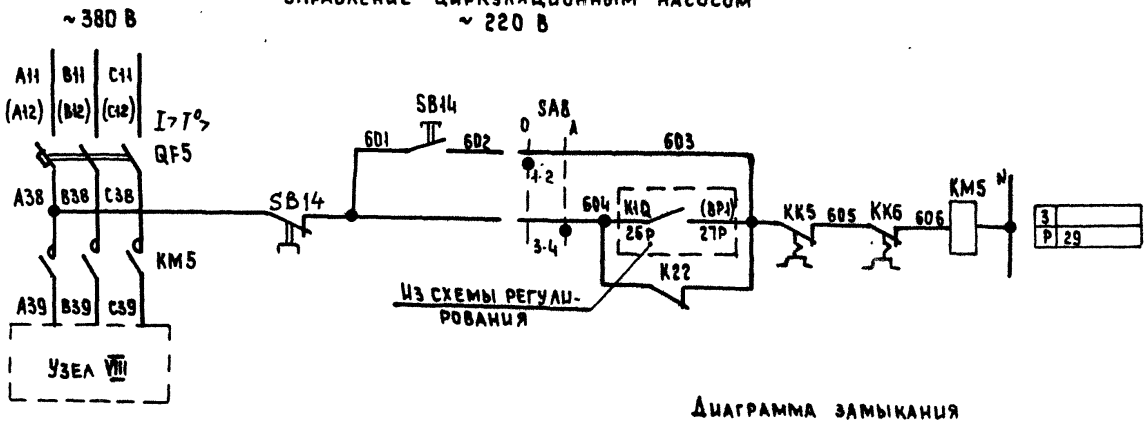

93	Вид управления	Опробование
94		Автоматическое
95		

Диаграмма замыкания контактов переключателя универсального SA8

ПКУ3-12И0101		
Соединение контактов	Опробование	Автоматическое
	0	A
	0°	+45°
1-2	X	—
3-4	—	X

Таблица 2

Ток уставки теплового реле пускателя

Наименование механизма	I уст. (А)			
Циркуляционный насос				

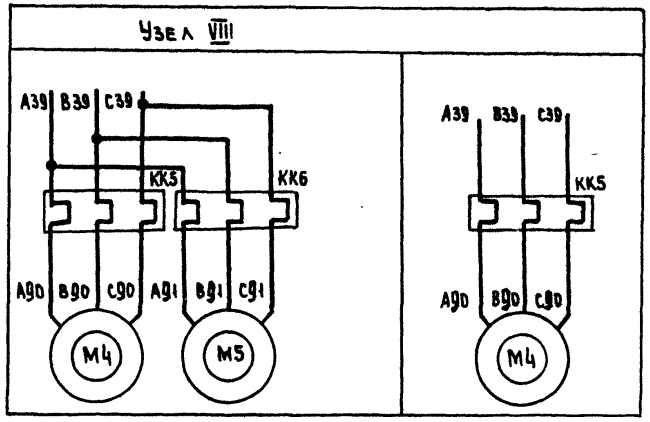

Приточная вентсистема

22421-04

Свободные контакты



Привязан				
Инв №				

Зам.нач.отд.	Островский		22.11.84
Н.контр.	Огиенко		23.11.84
Рук.гр.	Гинодман		21.11.84
Инж.	Глотова		20.1.84

904-02-34. 87 ЭЗ

Управление и силовое электрооборудование приточных камер

Стадия	Лист	Листов
Р	4	

Схема электрическая принципиальная ЗНЦП (окончание)

ГПИ ЭЛЕКТРОПРОЕКТ Москва

Копировал Зак

Формат А3

Инв. № подл. | Подпись и дата | Взам. инв. №

Для ЩУПЗН-046, ЩУПЗН-047, ЩУПЗН-049... ЩУПЗН-055, ЩУПЗН-057, ЩУПЗН-058, ЩУПЗН-060 ... ЩУПЗН-063, ЩУПЗН-065, ЩУПЗН-066, ЩУПЗН-090 ... ЩУПЗН-095

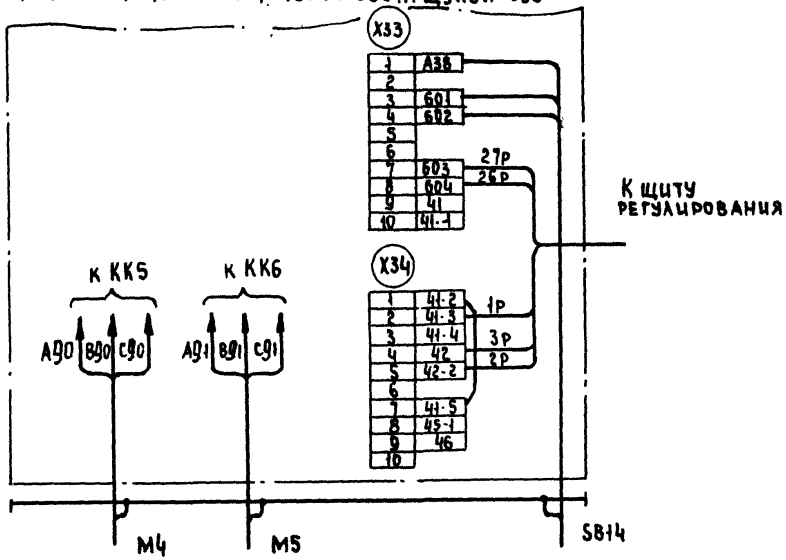

Для ЩУПЗН-048, ЩУПЗН-096... ЩУПЗН-099, ЩУПЗН-101, ЩУПЗН-102, ЩУПЗН-104... ЩУПЗН-107, ЩУПЗН-109, ЩУПЗН-110

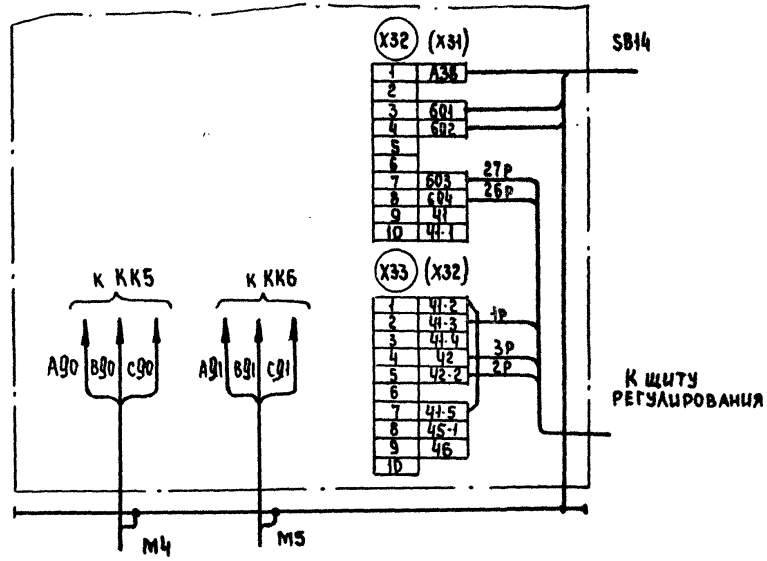

1. Настоящую схему рассматривать совместно со схемой на стр... альбом ... ТПР904-02-15.85

2. Обозначения клеммников в скобках даны для щитов ЩУПЗН-102, ЩУПЗН-103

3. 1р, 2р ... маркировка жил по проекту регулирования

22421-04

Привязан				904-02-34. 87 93
				Управление и силовое электрооборудование приточных камер
	Зам.нач.отд.	Островский	22.11.84	Стадия: Р; Лист: 5; Листов:
	Н.контр.	Огиенко	22.11.84	
	Рук.гр.	Гинодман	21.11.84	Щит управления
	Ст.инж.	Рогаткина	20.11.84	Схема электрическая подключений
Инв. №	Инж.	Глотова	19.11.84	ГПИ ЭЛЕКТРОПРОЕКТ Москва

Инв. № подл. | Подпись и дата | Взам. инв. №

Для ЩУПЗН-056, ЩУПЗН-059, ЩУПЗН-064, ЩУПЗН-067

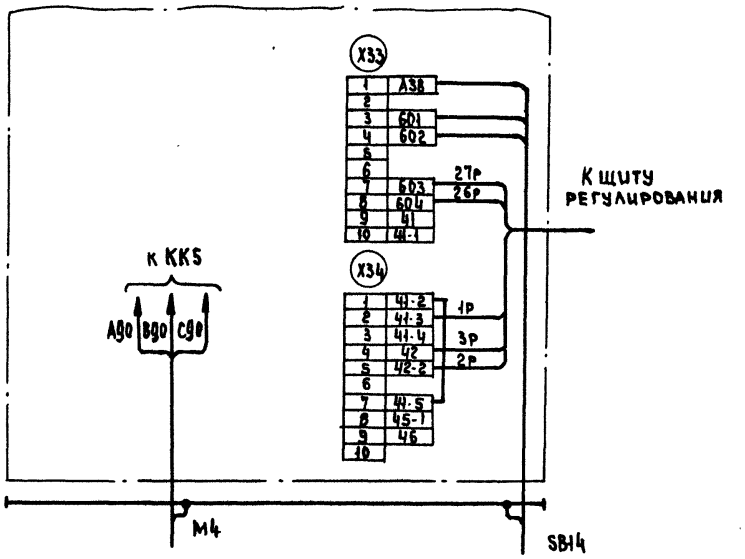

Для ЩУПЗН-100, ЩУПЗН-103, ЩУПЗН-108, ЩУПЗН-111

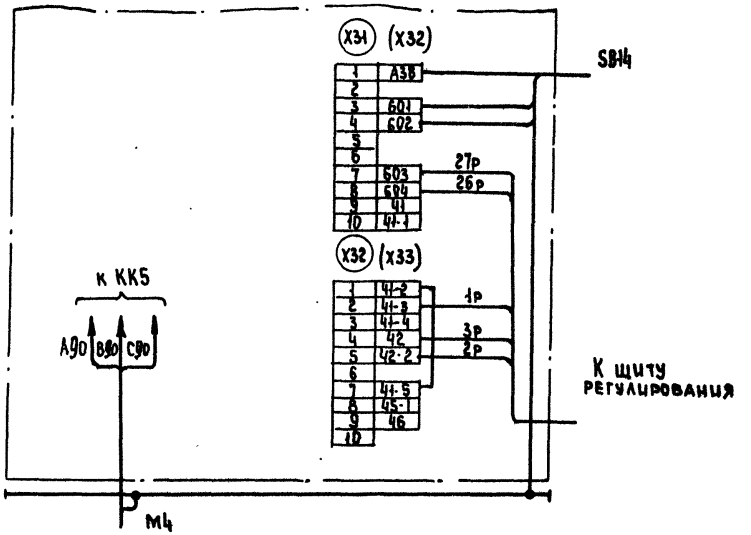

1. Настоящую схему рассматривать совместно со схемой на стр... альбом ... ТПР 904-02-15.85
2. Обозначения клеммников в скобках даны для щитов ЩУПЗН-108, ЩУПЗН-111
3. 1р, 2р... маркировка жил по проекту регулирования.

22421-04

				904-02-34.87 ЭЗ	
				Управление и силовое электрооборудование приточных камер	
Привязан					Стадия: Р; Лист: 6; Листов:
			Зам.нач.уч.	Островский	23.11.87
			Н.контр.	Огиенко	23.11.87
			Рук.гр.	Гинодаман	23.11.87
			Ст.инж.	Рогаткина	23.11.87
Инв №			Инж.	Глотова	23.11.87
				Щит управления	ГПИ Электропроект Москва
				Схема электрическая подключений	

Копировал

Формат А3

Инв.№ подл. | Подпись и дата | Взам. инв.№

Инв. № подл.	Подпись и дата	Взам. инв. №

форма

Опросный лист ____
на щит типа ШО1-83УХЛ3

1. Наименование и адрес предприятия _____

2. Наименование объекта _____

3. Наименование и адрес заказчика _____

4. Наименование и адрес проектной организации _____

5. Завод-изготовитель-Ангарский электромеханический завод 665821 г. Ангарск, Иркутская обл.

6. Исполнение щита ЩУПЗН-000-000000

7. Переменные технические данные принципиальной схемы управления

1	2	3	4	5	6	7	8	9	10	11	12	13

(ненужные вычеркнуть)

8. По данному опросному листу изготовить _____ щит(ов)

9. Обозначение щита(ов) по проекту электротехнической части объекта _____

10. Количество приведенных панелей на один щит _____

11. Количество приведенных панелей на _____ щит(ов) _____

12. Степень защиты щита — IP31, IP41 по ГОСТ 14254-80
(ненужное вычеркнуть)

Главный инженер проекта /_____/

"____" _____ 19____ г.

Привязан

Инв. №

Зам.начальн.	Островский		23.11.84
Н.контр.	Огиенко		22.11.84
Рук. гр.	Синодман		21.11.84
Инж.	Глотова		23.11.84

904-02-34.87 ЭЧ

Управление и силовое электрооборудование приточных камер.

Опросный лист

Стадия Р

Листов

ЭЛЕКТРОПРОЕКТ

22421-04

gost.e-ecolog.ru