ТИПОВЫЕ МАТЕРИАЛЫ ДЛЯ ПРОЕКТИРОВАНИЯ

904-02-34.87

АВТОМАТИЗАЦИЯ, УПРАВЛЕНИЕ И СИЛОВОЕ ЭЛЕКТРООБОРУДОВАНИЕ ПРИТОЧНЫХ ВЕНТИЛЯЦИОННЫХ КАМЕР, ОСНАЩАЕМЫХ НАСОСАМИ ДЛЯ ЦИРКУЛЯЦИИ ТЕПЛОНОСИТЕЛЯ

УПРАВЛЕНИЕ И СИЛОВОЕ ЭЛЕКТРООБОРУДОВАНИЕ

АЛЬБОМ II

ПРИТОЧНЫЕ ВЕНТИЛЯЦИОННЫЕ КАМЕРЫ
С ДВУМЯ (РАБОЧИМ И РЕЗЕРВНЫМ) ВЕНТИЛЯТОРАМИ

УТВЕРЖДЕНЫ
ГЛАВСТРОЙПРОЕКТОМ ГОССТРОЯ СССР
ПРОТОКОЛ №32 от 12.06.1986г

© ГФ. ЦИТП Госстроя СССР 1988 г

РАЗРАБОТАНЫ
ГОСУДАРСТВЕННЫМ ПРОЕКТНЫМ ИНСТИТУТОМ
ЭЛЕКТРОПРОЕКТ
ГЛАВНЫЙ ИНЖЕНЕР ИНСТИТУТА Б.Г.ПЕРЕКОПСКИЙ
ГЛАВНЫЙ ИНЖЕНЕР ПРОЕКТА М.И. ЯЛОВЕЦКИЙ

Кф ЦИТП инв. №22421-03

Привязан

Инв. №

gost.e-ecolog.ru

Обозначение	Наименование	Страница
Э1	Содержание альбома	2
Э2	Схема электрическая принципиальная 2НЦП	3,4,5
Э3	Щит управления Схема электрическая подключений	6,7,8
Э4	Опросный лист	9

22421-03

Привязан

Инв. №

904-02-34.87 Э1

Управление и силовое электрооборудование приточных камер

Стадия	Лист	Листов
Р	1	

Зам.нач.отд.	Островский		22.11.87
Н.контр.	Огиенко		23.11.87
Рук.гр.	Гиндаман		24.11.87
Инж.	Глотова		24.11.87

Содержание альбома

ГПИ Электропроект Москва

Взам.инв.№ | Подпись и дата | Инв.№ подл.

Копировал [illegible] Формат А3

Упрощенная технологическая схема взаимосвязи электроприемников

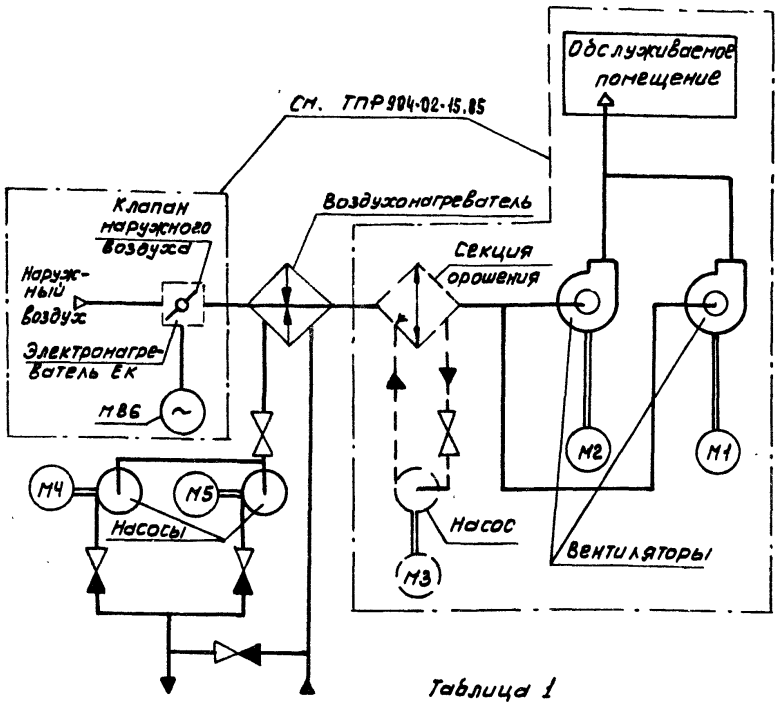

Поз. обозначение	Наименование	Кол.	Примечание
	Электрооборудование, устанавливаемое по месту		
М4, М5	Электродвигатель ~ 380 В	2	Комплектно с оборудованием
	Пост управления		
SB14		1	

Перечень аппаратуры, входящей в состав щита щупзн, приведен в товаросопроводительной документации, поставляемой заводом-изготовителем комплектно с упомянутом щитом.

Пояснение работы контакта датчика K1Q(BP1)

—/— Контакт замкнут при открытии клапана на теплоносителе („Клапан не закрыт")

Выдержка времени реле КТ11-4С

Настоящую схему рассматривать совместно со схемой по ТПР 904-02-15.85, указанной в табл. 1

Приточная вентсистема

Таблица 1

Схема по ТПР 904-05-15.85	Обозначение вентсистемы	
5П	Без электронагревателя и секции орошения	
6П	Без секции орошения	
7П	Без электронагревателя	
8П	С электронагревателем и секцией орошения	

22421-03

904-02-34.87 Э2

Управление и силовое электрооборудование приточных камер

Стадия	Лист	Листов
Р	2	

Схема электрическая принципиальная ГНЦП (начало)

ГПИ ЭЛЕКТРОПРОЕКТ Москва

Привязан

Инв. №

Зам.нач.отд.	Островский		22.11.84
Н.контр.	Огиенко		23.11.84
Рук.гр.	Гиновман		21.11.84
Инж.	Глотова		23.11.84

Согласовано

ГПИ САНТЕХПРОЕКТ

ГИП

ФИНГЕР

Взам. инв. №

Подпись и дата

Инв. № подл.

Копировал Клиц

Формат А3

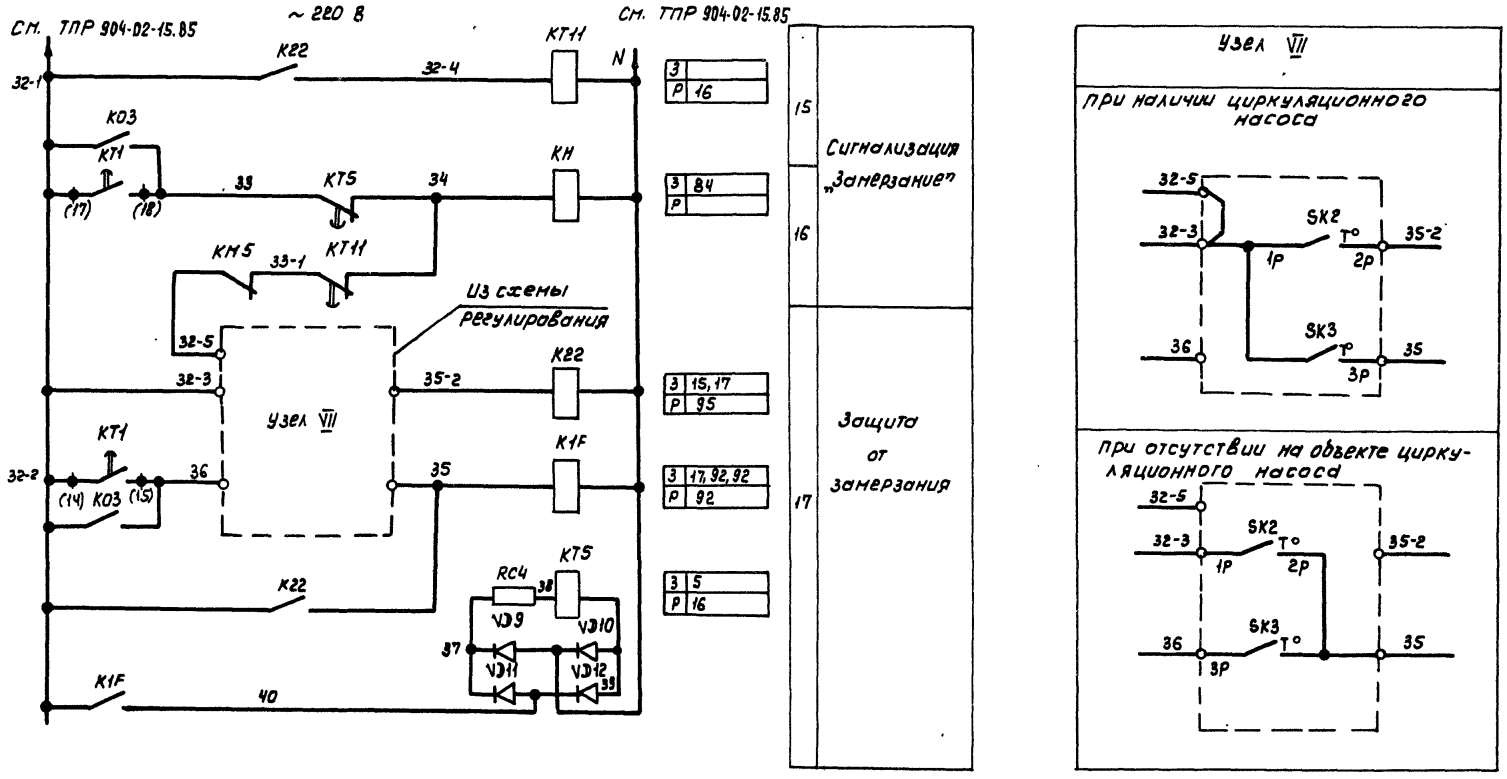

Приточная вентсистема

22421-03

				904-02-34.87 Э2	
				Управление и силовое электрооборудование приточных камер	
Привязан					Стадия: Р; Лист: 3; Листов:
	Зам.нач.отд.	Островский		22.11.84	
	Н.контр.	Огиенко		23.11.84	Схема электрическая принципиальная 2 НЦП (продолжение)
	Рук.гр.	Гимодман		21.11.84	ГПИ ЭЛЕКТРОПРОЕКТ МОСКВА
Инв.№	Инж.	Глотова		20.11.84	

Инв.№ подл. | Подпись и дата | Взам.инв.№

Копировал Киц

Формат А3

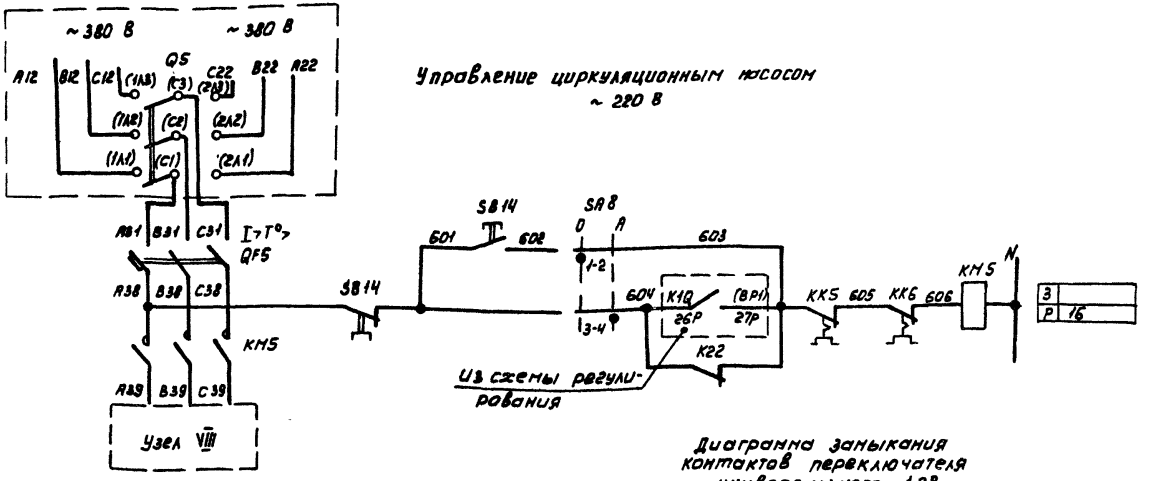

Управление циркуляционным насосом ~ 220 В

93	Вид управления	Опробование
94		Автоматическое
95		

З	
Р	16

Диаграмма замыкания контактов переключателя универсального SA8

ПКУ3-12У0101		
Соединение контактов	Опробование	Автоматическое
	0	А
	0°	+45°
1-2	×	—
3-4	—	×

Таблица 2

Ток уставки теплового реле пускателя

Наименование механизма	I уст. (А)			
Циркуляционный насос				

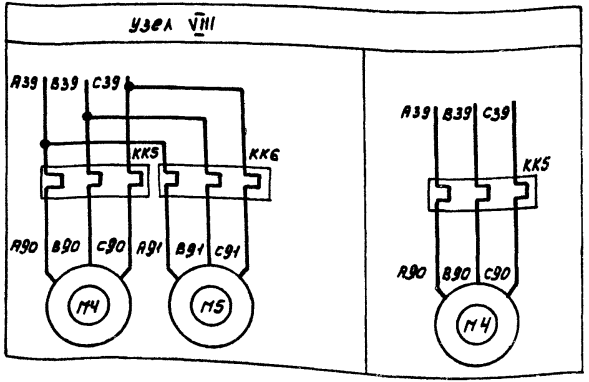

Свободные контакты

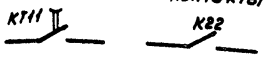

Приточная вентсистема

22421-03

904-02-34.87 ЭЗ

Управление и силовое электрооборудование приточных камер

Привязан				
Зам. нач. отд.	Островский		22.11.87	
Н. контр.	Огиенко		23.11.87	Схема электрическая принципиальная ЕНЦП (окончание)
Рук. гр.	Гинадман		21.11.87	
Инж.	Глотова		20.11.87	

стадия	лист	листов
Р	4	

ГПИ ЭЛЕКТРОПРОЕКТ МОСКВА

Инв. № подл. | Подпись и дата | Взам. инв. №

Копировал Кмщ. Формат А3

Для ЩУП3Н-024... ЩУП3Н-026

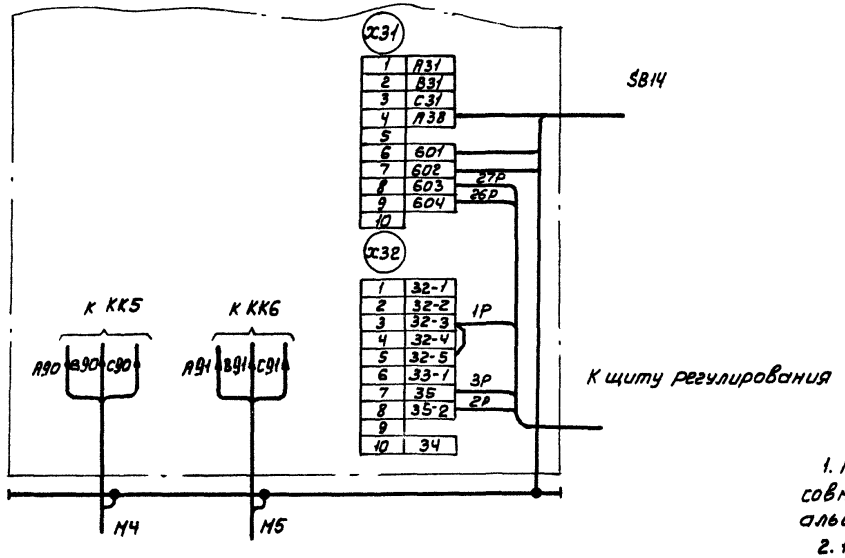

1. Настоящую схему рассматривать совместно со схемой на стр... альбом... ТПР 904-02-15.85
2. 1Р. 2Р... маркировка жил по проекту регулирования.

22421-03

				904-02-34.87 ЭЗ	
				Управление и силовое электрооборудование приточных камер	
Привязан					Стадия: Р; Лист: 5; Листов:
				Зам.нач.отд. Островский 22.11.87	
				Н. контр. Огиенко 23.11.87	
				Рук. гр. Гиндман 21.11.87	Щит управления
				Ст. инж. Роготкина 20.11.87	Схема электрическая подключений
Инв. №				Инж. Глотова 19.11.87	ГПИ ЭЛЕКТРОПРОЕКТ Москва

Копировал Кищ- Формат А3

Инв.№ подл. | Подпись и дата | Взам.инв.№

Для ЩУПЗН-027, ЩУПЗН-028, ЩУПЗН-030... ЩУПЗН-032

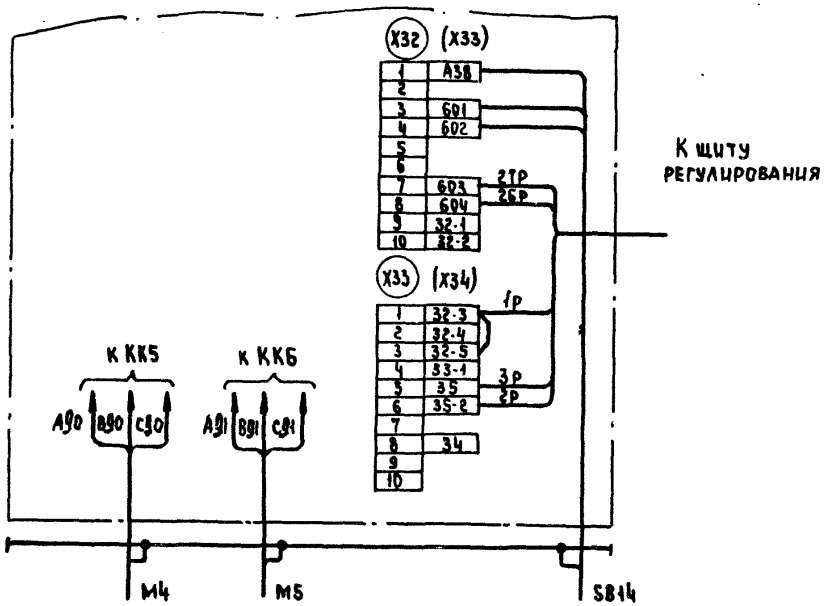

Для ЩУПЗН-029, ЩУПЗН-033, ЩУПЗН-035, ЩУПЗН-036, ЩУПЗН-041, ЩУПЗН-043, ЩУПЗН-044

Панель 2

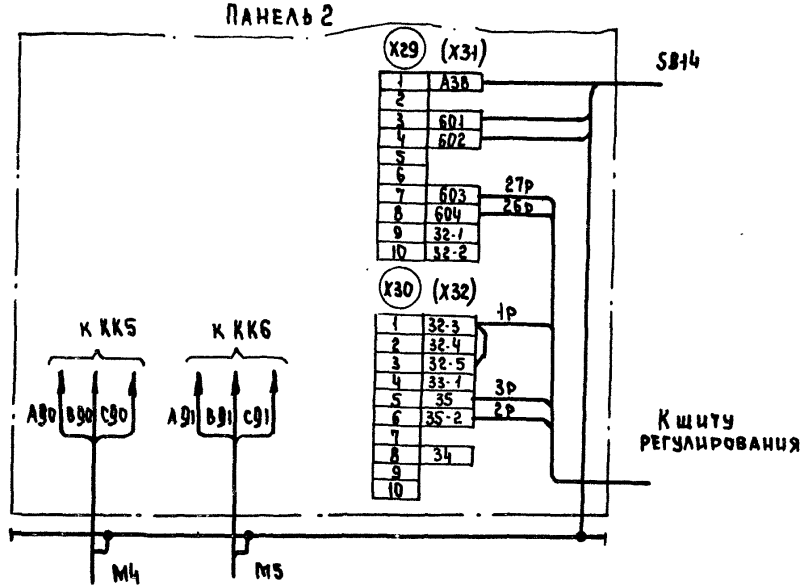

1. Настоящую схему рассматривать совместно со схемой на стр... альбом... ТПР904-02-15.85
2. Обозначения клеммников в скобках даны для щитов ЩУПЗН-027, ЩУПЗН-028, ЩУПЗН-029.
3. 1р, 2р... маркировка жил по проекту регулирования.

22421-03

Замнач.отд.	Островский		22.11.83	904-02-34.87 ЭЗ
Н.контр.	Огиенко		23.11.84	Управление и силовое электрооборудование приточных камер
Рук.гр.	Гинодман		21.11.84	Стадия: Р; Лист: 6; Листов:
Ст.инж.	Рогаткина		20.11.84	Щит управления. Схема электрическая подключений
Инж.	Глотова		19.11.84	ГПИ ЭЛЕКТРОПРОЕКТ Москва

Привязан

Инв.№

Копировал

Формат А3

Инв.№ подл. | Подпись и дата | Взам.инв.№

Для ЩУПЗН-034, ЩУПЗН-037, ЩУПЗН-042, ЩУПЗН-045

Панель 2

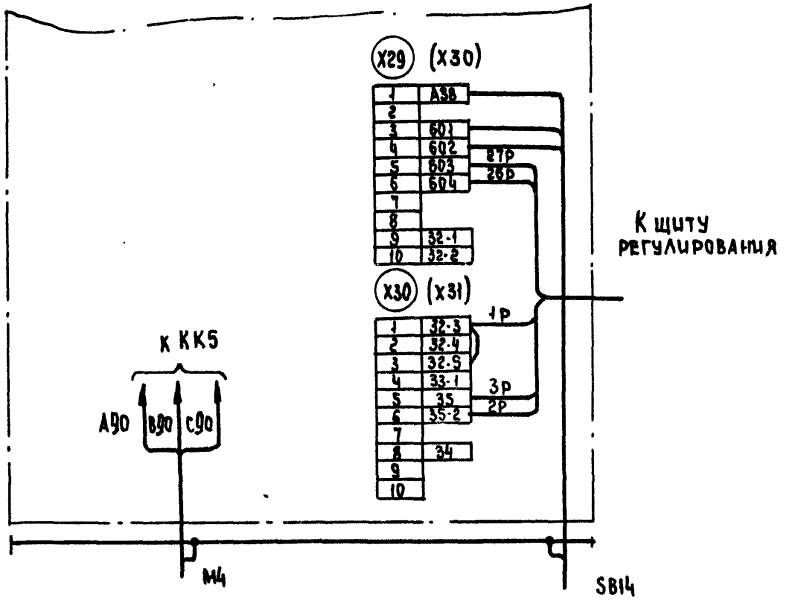

Для ЩУПЗН-038 ... ЩУПЗН-040

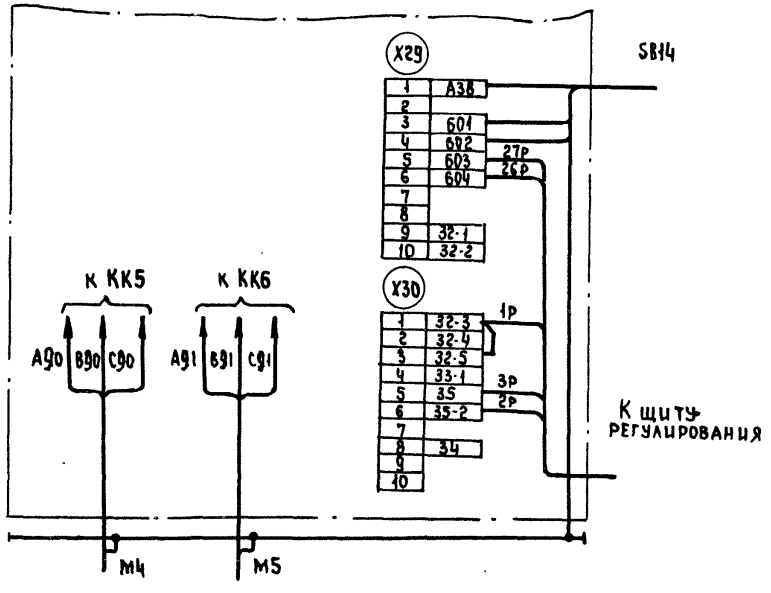

1. Настоящую схему рассматривать совместно со схемой на стр... альбом ... ТПР904-02-15.85

2. Обозначения клеммников в скобках даны для щита ЩУПЗН-045

3. 1р, 2р... маркировка жил по проекту регулирования

22421-03

				904-02-34.87 93			
				Управление и силовое электрооборудование приточных камер			
Привязан:					Стадия	Лист	Листов
					Р	7	
				Щит управления	ГПИ ЭЛЕКТРОПРОЕКТ Москва		
				Схема электрическая подключений			
Инв. №							

Зам.нач.отд.	Островский		22.11.84
Н.контр.	Огиенко		23.11.84
Рук.гр.	Гиноаман		21.11.84
Ст.инж.	Рогаткина		20.11.84
Инж.	Глотова		19.11.84

Копировал

Формат А3

Инв.№ подл. | Подпись и дата | Взам.инв.№

Инв.№ подл	Подпись и дата	Взам. инв.№

Форма

Опросный лист ____
на щит типа Ш01-83УХЛ3

1. Наименование и адрес предприятия _____

2. Наименование объекта _____

3. Наименование и адрес заказчика _____

4. Наименование и адрес проектной организации _____

5. Завод-изготовитель – Ангарский электромеханический завод 665821 г. Ангарск, Иркутская обл.

6. Исполнение щита ЩУПЗН-000-000000

7. Переменные технические данные принципиальной схемы управления

1	2	3	4	5	6	7	8	9	10	11	12	13

(ненужные вычеркнуть)

8. По данному опросному листу изготовить щит(ов)

9. Обозначение щита(ов) по проекту электротехнической части объекта _____

10. Количество приведенных панелей на один щит _____

11. Количество приведенных панелей на _____ щит(ов) _____

12. Степень защиты щита – IP31, IP41 по ГОСТ 14254-80 (ненужное вычеркнуть)

Главный инженер проекта /_____/

„____" _____ 19 ___ г.

Привязан													
Инв. №													
				Зам. начальн.	Островский		22.11.87						
				Н. контр.	Огиенко		23.11.87						
				Рук. гр.	Гинодман		21.11.87						
				Инж.	Глотова		19.11.87						

904-02-34.87 34

Управление и силовое электрооборудование приточных камер.

Опросный лист

Стадия Р | Листов

ЭЛЕКТРОПРОЕКТ МОСКВА

Копировал КМЦ

Формат А3

22421-03

gost.e-ecolog.ru