ТИПОВОЙ ПРОЕКТ
902-3-25

СЕПТИКИ
И ВСПОМОГАТЕЛЬНЫЕ СООРУЖЕНИЯ

ПРОИЗВОДИТЕЛЬНОСТЬЮ 0,45÷12 $м^3$ В СУТКИ

СОСТАВ ПРОЕКТА:

Альбом I - Пояснительная записка. Технологическая часть.
Альбом II - Септики и вспомогательные сооружения из сборных железобетонных элементов.
Альбом III - Септики и вспомогательные сооружения из монолитного бетона.
Альбом IV - Септики и вспомогательные сооружения из кирпича.
Альбом V - Сметы.

АЛЬБОМ III

РАЗРАБОТАН:
ЦНИИЭП инженерного оборудования
городов, жилых и общественных зданий
Главный инженер института /Кетаов А.Г./
Главный инженер проекта /Агафонов С. В./

УТВЕРЖДЕН: Госгражданстроем
приказ от 02.06.1982 г. № 150

ВВЕДЕН В ДЕЙСТВИЕ ЦНИИЭП инженерного оборудования
приказ от 10.06.1982 г № 69

gost.e-ecolog.ru

Содержание альбома

NN п/п	Наименование листов	NN листов	NN страниц
1	Содержание альбома.		3
2	Общие данные	1	4
3	Септики СПБ-1, СПБ-2 прямоугольные из бетона	2	5
4	Септик СПБ-3 прямоугольный из бетона	3	6
5	Септики СПБ-4, СПБ-5 прямоугольные из бетона. Разрезы 1-1; 2-2.	4	7
6	Септики СПБ-4, СПБ-5 Разрезы 3-3, 4-4	5	8
7	Септики СПБ-6, СПБ-7 прямоугольные из бетона. Разрезы 1-1; 2-2	6	9
8	Септики СПБ-6; СПБ-7. Разрез 3-3; 4-4	7	10
9	Септик СПБ-8 прямоугольный из бетона. Разрезы 1-1; 2-2	8	11
10	Раскладка плит перекрытия септиков СПБ3÷СПБ8	9	12
11	Колодцы распределительные КРКБ-1, КРКБ-2 Разрезы 1-1; 2-2.	10	13
12	Колодцы собирающие КСКБ-1, КСКБ-2. Разрезы 1-1; 2-2.	11	14
13	Распределительные лотки из кирпича и бетона Плита перекрытия лотков ПМ-1	12	15
14	Горловина. Крышка. Детали заделки труб	13	16

Альбом III

Типовой проект 902-3-25

Инв. № подл. | Подпись и дата | Взам. инв. №

Ведомость чертежей основного комплекта.

Лист	Наименование	Примеч.
АС-1	Общие данные	
АС-2	Септики СПБ-1, СПБ-2 прямоугольные из бетона	
АС-3	Септик СПБ-3 прямоугольный из бетона	
АС-4	Септики СПБ-4, СПБ-6 прямоугольные из бетона. Разрезы 1-1; 2-2	
АС-5	Септики СПБ-4, СПБ-5 Разрез 3-3; 4-4	
АС-6	Септики СПБ-6, СПБ-7 прямоугольные из бетона. Разрезы 1-1; 2-2	
АС-7	Септики СПБ-6, СПБ-7. Разрез 3-3; 4-4	
АС-8	Септик СПБ-8 прямоугольный из бетона. Разрезы 1-1, 2-2	
АС-9	Раскладка плит покрытия септиков СПБ3 ÷ СПБ8	
АС-10	Колодцы распределительные КРКБ-1, КРКБ-2 Разрезы 1-1, 2-2	
АС-11	Колодцы собирающие КСКБ-1; КСКБ-2. Разрезы 1-1, 2-2	
АС-12	Распределительные	
АС-13	Горловина Крышка. Детали заделки труб.	

Ведомость ссылочных документов.

Обозначение	Наименование	Примечан.
3.006-2.в.II-2 III-2	Сборные железобетонные каналы и тоннели из лотковых элементов.	
3.900-3, в.7	Сборные железобетонные конструкции емкостных сооружений для водоснабжения и канализации.	
ГОСТ 3634-79	Люки чугунные для колодцев.	

Ведомость основных комплектов.

Обозначение		Наименование	Примечание
902-3-25	НК	Наружная канализация	Альбом I
902-3-25	АС	Архитектурно-строительные решения	Альбом III

Настоящий проект разработан в соответствии с действующими нормами и правилами и предусматривает в части бетонных конструкций мероприятия, обеспечивающие взрывную, взрывопожарную и пожарную безопасность при эксплуатации сооружений.

Гл. инженер проекта /Агафонов/

Инв. №

Привязан

ТП 902-3-25 АС

Н. контр.	Лоуцкер	
Инженер	Смирнова	
ГИП	Лоуцкер	
Гл. конст.	Шапиро	
Нач. отд.	Красавин	

Септики и вспомогательные сооружения монолитного бетона производительностью 0,45 ÷ 12,0 м³/сутки

Стадия	Лист	Листов
Р		

Общие данные

ЦНИИЭП инженерного оборудования г. Москва

Карточка 12366-03

СПБ-1, СПБ-2
Разрез 1-1

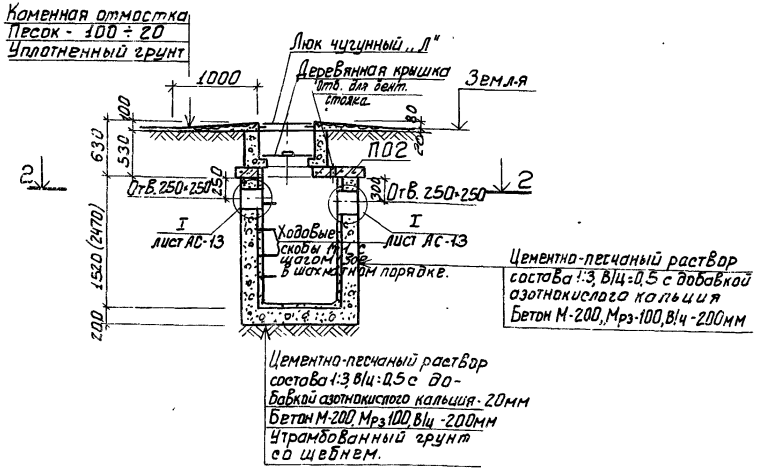

Разрез 2-2

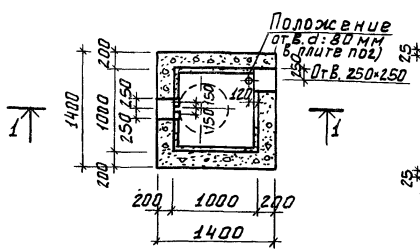

План покрытия

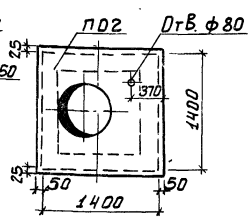

Спецификация элементов, замаркированных на листе

Марка, позиция	Обозначение	Наименование	Кол.	Масса ед., кг	Прим.
		СПБ-1			
ПО2	3.006-2, В III-2	Плита ПО2	1	5.50	
		Материал			
		Бетон М-200		1,97	м³
М-1	АС-13	Скоба М-1	4	1,2	
		СПБ2			
ПО2	3.006-2, В. III-2	Плита ПО2	1	5.50	
		Материал			
		Бетон М-200		3,98	м³
М-1	АС-13	Скоба М-1	7	1,2	

1. Отверстие в плите покрытия выполняется по месту методом рассверловки; месторасположение отверстия см. на плане.
2. С внутренней стороны стены и днище септиков оштукатурить водонепроницаемым цементно-песчаным раствором состава 1:3, В/Ц=0,5 с добавкой азотнокислого кальция.
3. Бетонная горловина, крышка деревянная и ходовые скобы см. на листе АС-13
4. Деталь заделки труб (I), дана на листе АС-13
5. Люк чугунный „Л" принят по ГОСТ 3634-79. Вес люка - 65,0 кг
6. Бетонирование септиков вести с вибрированием бетона
7. Размер в скобках для СПБ-2

ТП 902-3-25				АС
Н. констр.	Лоуцкер		Септики и вспомогательные сооружения из монолитного бетона производительностью 0,45÷12,0 м³ в сутки	Стадия: Р; Лист: 2; Листов:
Инженер.	Смирнова			
ГИП	Лоуцкер		Септики СПБ-1, СПБ-2 прямоугольные из бетона.	ЦНИИЭП инженерного оборудования г. Москва
Гл. констр.	Шапиро			
Нач. отд.	Красавин			

Привязан:

Инв №

Копировала Боброва Формат: 12

СПБ-3

Разрез -1-1

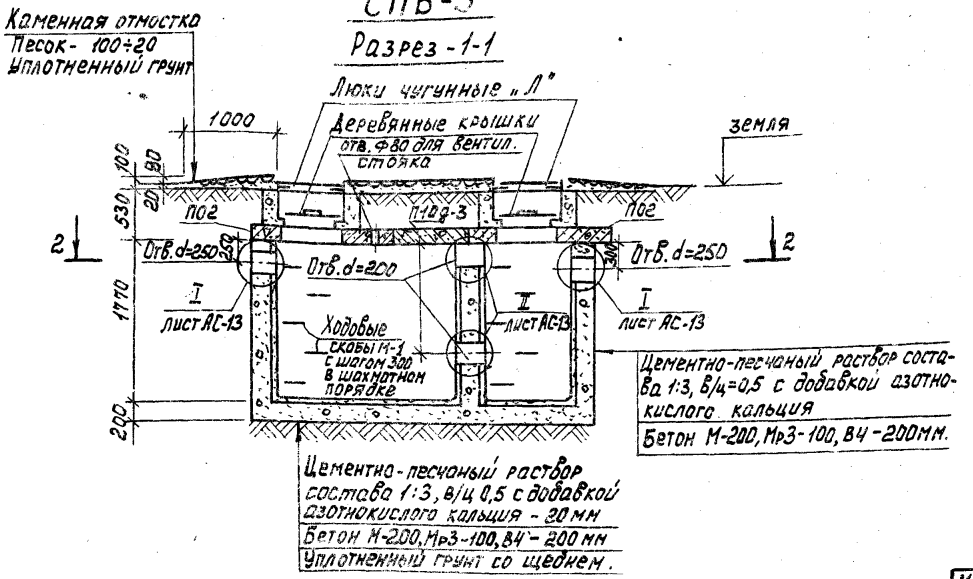

Разрез 3-3

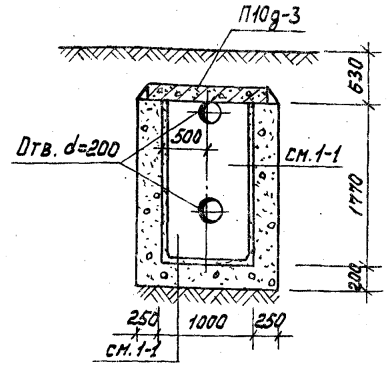

Разрез 2-2

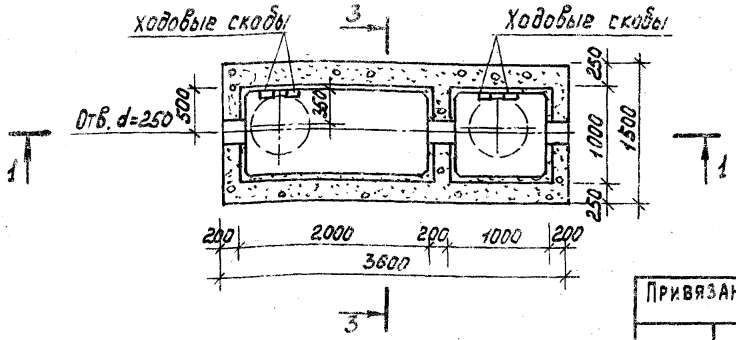

1. Примечания см. на листе АС-2
2. Раскладку плит покрытия см. на листе АС-9

Спецификация элементов, замаркированных на листе.

Марка, позиция	Обозначение	Наименование	Кол.	Масса ед. кг.	Примечание
П02	3.006-2, в. III-2	Плита П02	2	550	
П10д-3	3.006-2, в. II-2	Плита перекрытия П10д-3	1	190	
		Материал			
		Бетон М-200		8,23	м³
М-1	АС-13	Скоба М-1	10	1,2	

Привязан		
Н. контр.	Лоцкер	
Инженер	Смирнова	
ГИП	Лоцкер	
Гл. констр.	Шапиро	
Нач. отд.	Красавин	

ТП 902-3-25 АС

Септики и вспомогательные сооружения из монолитного бетона производительностью 0,45-12,0 м³/сутки

Септик СПБ-3 прямоугольный из бетона.

Стадия	Лист	Листов
Р	3	

ЦИНИЭП типового и экспериментального проектирования г. Москва

Копировал 18366-03 6 Формат А2

Согласовано: Отдел ВС — Лавров

Взам. инв. № | Подпись и дата | Инв. № подл.

СПБ-4, СПБ-5

Разрез 1-1

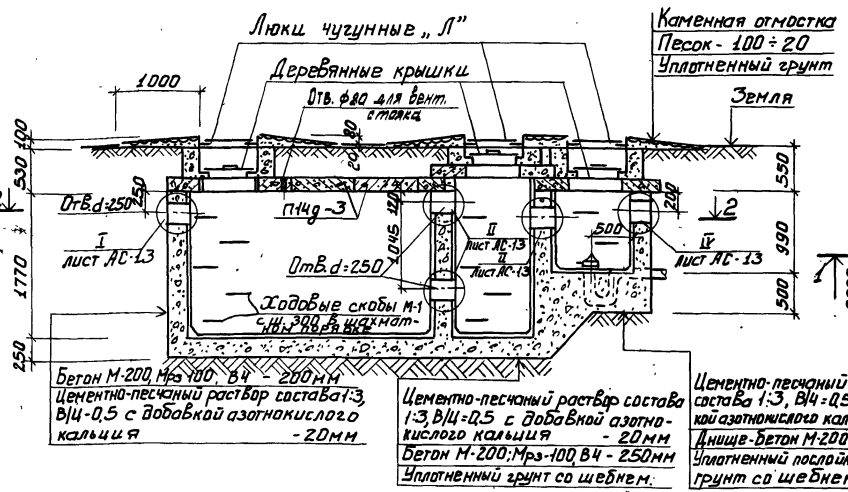

Разрез 2-2

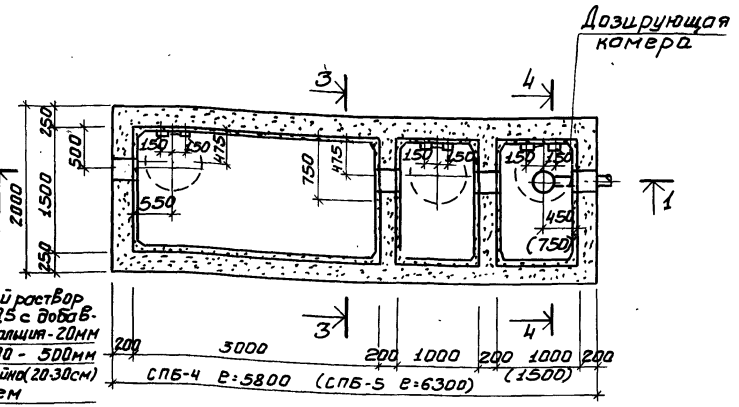

1. С внутренней стороны стены и днище септиков оштукатурить водонепроницаемым цементно-песчаным раствором состава 1:3, В/Ц-0,5 с добавкой азотнокислого кальция.
2. Бетонирование септиков вести с вибрированием бетона.
3. Бетонная горловина, крышка деревянная, ходовые скобы, детали заделки труб показаны на листе АС-13.
4. Люк чугунный „Л" принят по ГОСТ 3634-79. Вес одного люка 65,0 кг
5. План покрытия плит дан на листе АС-9.
6. Разрезы 3-3, 4-4 и спецификация даны на листе АС-5
7. Отверстие для вентиляционного стояка выполняется по месту методом рассверловки.

				ТП 902-3-25		АС
ПРИВЯЗАН:						
	Н. контр.	Лоуцкер		Септики и вспомогательные сооружения из монолитного бетона производительностью 0,45÷12,0 м³/сутки	Стадия: Р	Лист: 4	Листов:
	Инженер	Смирнова					
	ГИП	Лоуцкер		Септики СПБ-4; СПБ-5 прямоугольные из бетона. Разрезы 1-1 ÷ 2-2.	ЦНИИЭП инженерного оборудования г. Москва		
Инв. №	Гл. конст.	Шапиро					
	Нач. отд.	Красавин					

Альбом III

Типовой проект 902-3-25

Инв. № подл. | Подпись и дата | Взам. инв. №

Разрез 3-3

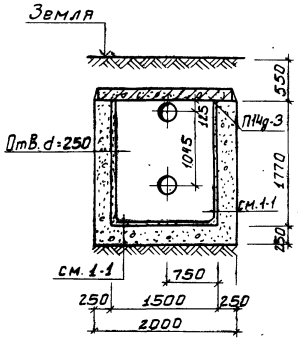

Разрез 4-4

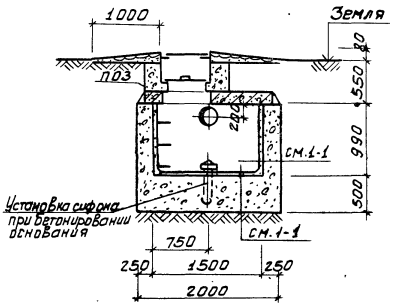

Спецификация элементов, замаркированных на листе

Марка, позиция	Обозначение	Наименование	Кол.	Масса ед., кг	Примеч.
		СПБ-4			
ПОЗ	3.006-2. В.III-2	Плита ПОЗ	3	900	
ПНдг-3	То же В.II-2	Плита перекрытия ПНдг-3	2	310	
БЗ	» В.III-2	Балка БЗ	1	250	
		Материал			
		Бетон М-200		12,13	м³
М-1	АС-13	Скоба М-1	13	1.2	
		СПБ-5			
ПОЗ	3.006-2. В.III-2	Плита ПОЗ	3	900	
ПНдг-3	То же В.II-2	Плита перекрытия ПНдг-3	2	310	
БЗ	» В.III-2	Балка БЗ	1	250	
		Материал			
		Бетон М-200		12,96	м³
М-1	АС-13	Скоба М-1	13	1.2	

ТП 902-3-25 АС

Септики и вспомогательные сооружения из монолитного бетона производительностью 0,45-12,0 м³/сут

Стадия	Лист	Листов
Р	5	

Септики СПБ-4; СПБ-5. Разрез 3-3, 4-4

ГПИИЭТ Инженерного оборудования г. Москва

Привязан:

Инв. №

Н. контр.	Лоуцкер	
Инженер	Смирнова	
ГИП	Лоуцкер	
Гл. конст.	Шапиро	
Нач. отд.	Красавин	

Копировала Боброва

СПБ-6 СПБ-7

Разрез 1-1

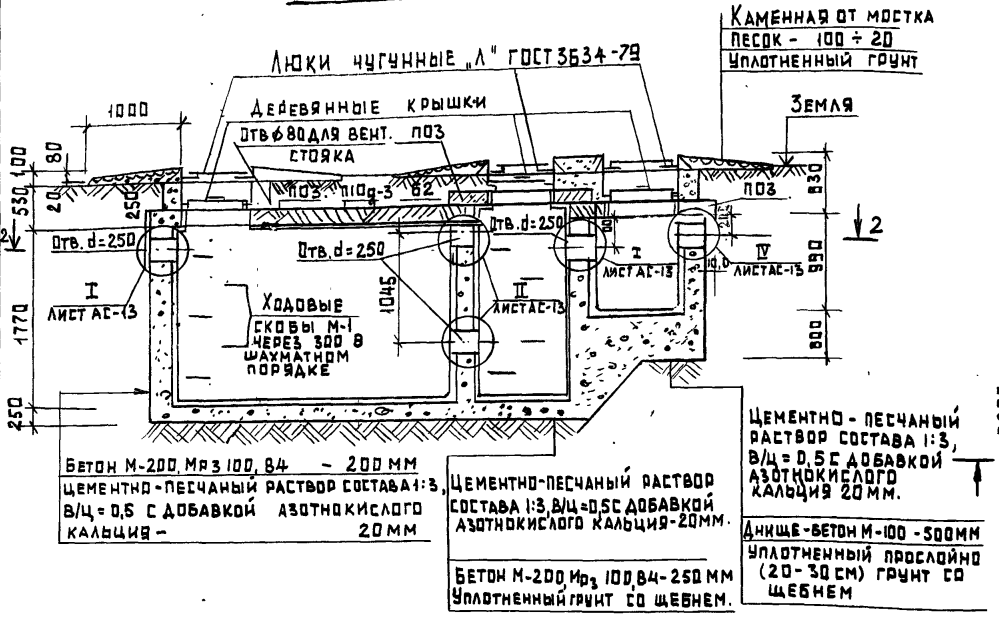

Разрез 2-2

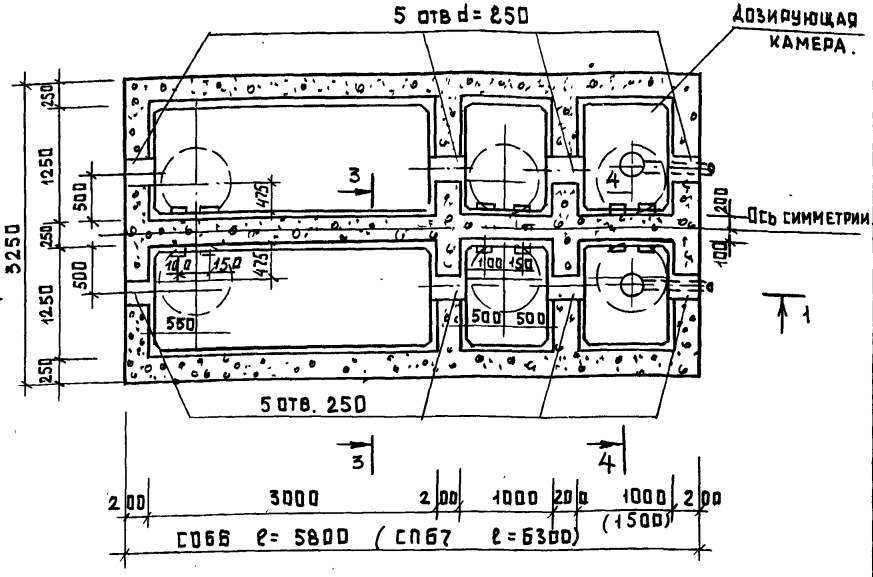

1. Общие примечания смотри на листе АС-4, пункты 1,2,5,7.
2. Разрезы 3-3 и 4-4 и спецификацию см. на листе АС-7.
3. Конструкции горловин, деревянных крышек ходовых скоб, заделка труб даны на листе АС-13.
4. Планы раскладки плит покрытия см. лист АС-9.
5. Люки чугунные, легкие приняты по ГОСТ 3634-79, по 6 шт. на септик. Вес люка 65,0 кг
6. Септики типов СПБ-6 и СПБ-7 отличаются только размерами дозирующих камер.

Привязан		ТП 902-3-25	АС
Н. контр.	Лоцкер	Септики и вспомогательные сооружения на монолитного бетона производительностью 0,45÷12,0 м³/сутки	Стадия: Р; Лист: 6; Листов:
Инженер.	Смирнова		
ГИП	Лоцкер	Септики СПБ-6; СПБ-7 прямоугольные из бетона Разрезы 1-1, 2-2	ЦНИИЭП инженерного оборудования г. Москва
Гл. конст	Шапиро		
Нач. отд.	Красавин		
Инв. №			

Типовой проект 902-3-25 Альбом III

Согласовано
Отдел ВС Лаврова
Взам. инв. №
Подпись и дата
Инв. № подл.

Разрез 3-3

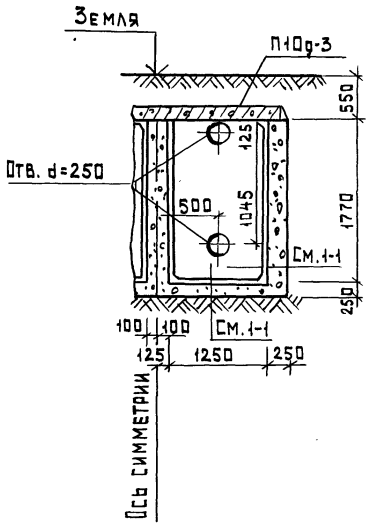

Разрез 4-4

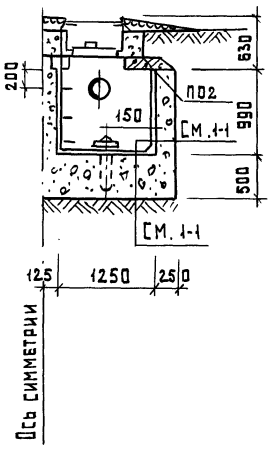

Спецификация элементов замаркированных на листе

Марка позиция	Обозначение	Наименование	Кол.	Масса ед. кг	Прим.
		СПБ-6			
П02	3.006-2. в III-2	Плита П02	6	550	
П10д-3	То же, в. II-2	Плита перекрытия П10д-3	4	190	
Б2	" в. III-2	Балка Б2	2	220	
		Материал			
		Бетон М-200		20.25	м³
М-1	АС-13	Скоба М-1	26	1,2	
		СПБ-7			
П02	3.006-2. в. III-2	Плита П02	6	550	
П10д-3	То же в. II-2	Плита перекрытия П10д-3	4	190	
Б-2	" в. III-2	Балка Б-2	2	220	
		Материал			
		Бетон М-200		22.04	м³
М-1	АС-13	Скоба М-1	26	1,2	

ТП 902-3-25 АС

Привязан

Инв. №

Н. контр.	Лоцкер	
Инженер	Смирнова	
ГИП	Лоцкер	
Гл. конст	Шапиро	
Нач. ОТА	Красавин	

Септики и вспомогательные сооружения из монолитного бетона производительностью 10; 15; 12,0 м³/сутки

Септики СПБ-6 СПБ-7. Разрез 3-3 4-4

Стадия	Лист	Листов
Р	7	

ЦНИИЭП инженерного оборудования г. Москва

Копировал 18366-03 10 Формат А2

СПБ-8

Разрез 1-1

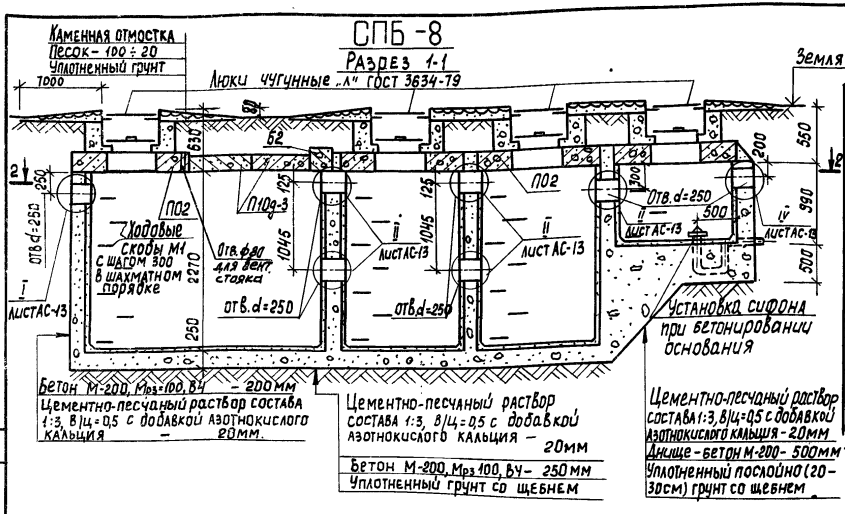

Спецификация элементов, замаркированных на листе.

Марка, позиция	Обозначение	Наименование	Кол.	Масса ед., кг	Примечание
ПО2	3.006-2, в. III-2	плита ПО2	8	550	
П10д-3	то же в. II-2	плита перекрытия П10д-3	4	190	
Б2	" в. III-2	балка Б2	2	220	
		Материал			
		Бетон М-200		29,28	м³
М-1	АС-13	скоба М-1	48	1,2	

Разрез 2-2

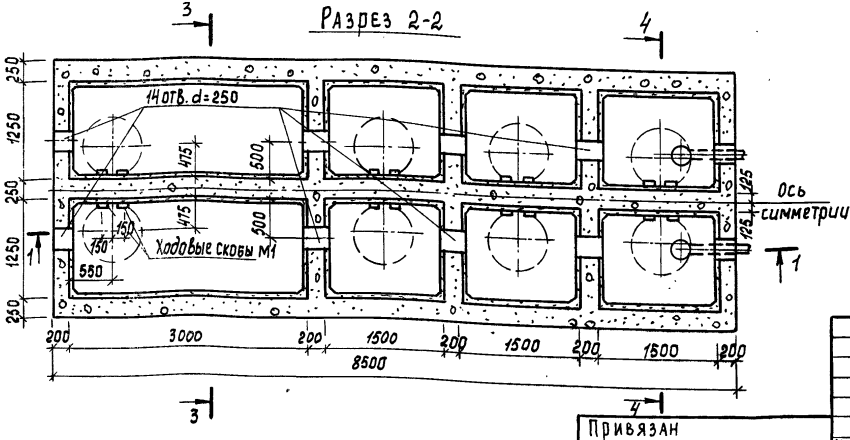

1. Разрезы 3-3, 4-4 см. на листе АС-7 (Септики марок СПБ-6, СПБ-7).
2. Общие примечания смотри на листе АС-4, пункты 1÷6.

Привязан

Инв. №

Н. контр.	Лоуцкер	
Инженер	Смирнова	
ГИП	Лоуцкер	
Гл. конст.	Шапиро	
Нач. отд.	Красавин	

ТП 902-3-25 АС

Септики и вспомогательные сооружения из монолитного бетона производительностью 0,45÷12,0 м³/сутки

Септик СПБ-8 прямоугольный из бетона. Разрезы 1-1, 2-2.

Стадия	Лист	Листов
Р	8	

ЦНИИЭП инженерного оборудования г. Москва

Типовой проект 902-3-25 Альбом III

Раскладка плит покрытия септика СПБ-3

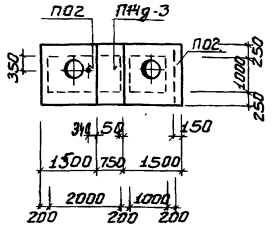

Раскладка плит покрытия септика СПБ-4

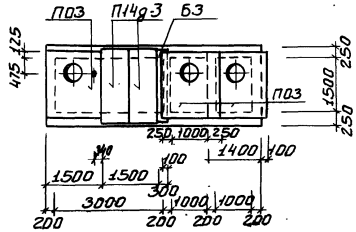

Раскладка плит покрытия септика СПБ-5

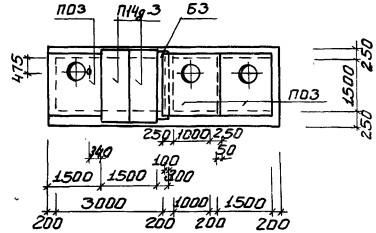

Раскладка плит покрытия септика СПБ-8

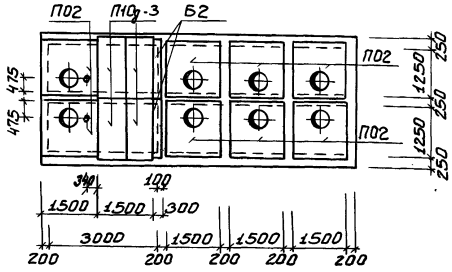

Раскладка плит покрытия септика СПБ-6

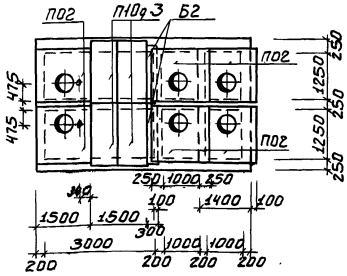

Раскладка плит покрытия септика СПБ-7

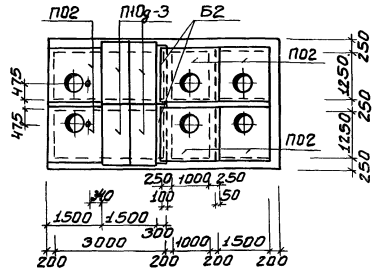

1. Плиты покрытия устанавливать на свежеуложенный слой цементно-песчаного раствора марки 100 с заделкой швов между плитами этим же раствором.
2. Спецификацию плит см. листы АС-3 ÷ АС-8
3. Данный лист см. совместно с листами АС-3 ÷ АС-8

ПРИВЯЗАН:				ТП 902-3-25			АС
				Н. КОНТР.	ЛОУЦКЕР		
				ИНЖЕН.	СМИРНОВА		
				ГИП	ЛОУЦКЕР		
				ГЛ. КОНСТР.	ШАПИРО		
ИНВ. №				НАЧ. ОТД.	КРАСАВИН		

СЕПТИКИ И ВСПОМОГАТЕЛЬНЫЕ СООРУЖЕНИЯ ИЗ МОНОЛИТНОГО БЕТОНА ПРОИЗВОДИТЕЛЬНОСТЬЮ 0,45÷12,0 м³ в сутки	СТАДИЯ	ЛИСТ	ЛИСТОВ
	Р	9	
РАСКЛАДКА ПЛИТ ПОКРЫТИЯ СЕПТИКОВ СПБ3÷СПБ8.	ЦНИИЭП ИНЖЕНЕРНОГО ОБОРУДОВАНИЯ г. МОСКВА		

Корировала Боброва

ОТДЕЛ ВС | Лавров

ИНВ. № ПОДЛ. | ПОДПИСЬ И ДАТА | ВЗАМ. ИНВ. №

КРКБ-1, КРКБ-2

Разрез 1-1

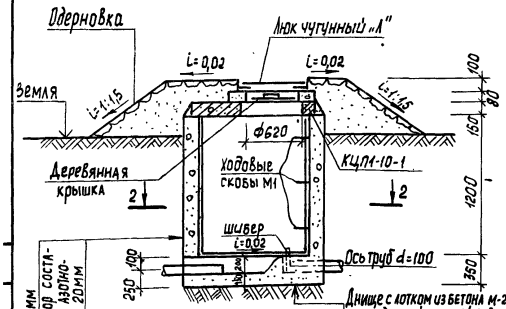

Бетон М-200, Мрз 100, В4-200мм
Цементно-песчаный раствор состава 1:3, В/ц=0,5 с добавкой азотнокислого кальция – 20мм

Разрез 2-2 (Для КРКБ-1)

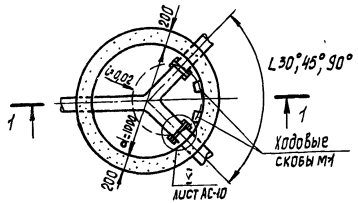

Разрез 2-2 (Для КРКБ-2)

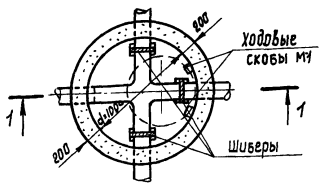

Разрез 3-3

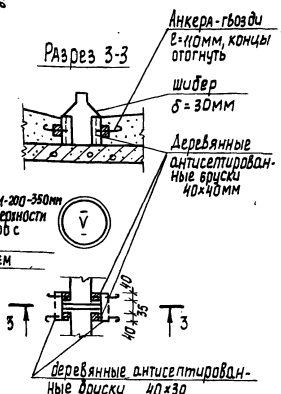

Деталь установки опорных скоб для опирания деревянной крышки

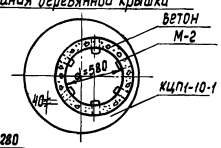

280 60 Опорная скоба из арм. ф10Л I (l=680мм)

Опорные скобы уложить на плиту КЦП1-10-1

Спецификация элементов, замаркированных на листе

Масса, позиция	Обозначение	Наименование	Кол.	Масса ед, кг	Примечание
		КРКБ-1			
КЦП-1-10-1	3.900-3, в.7-1	Плита перекрытия КЦП1-10-1	1	250	
		Материал			
		Бетон М-200		1,75	м³
М-1	АС-13	Скоба М-1	3	1,2	
М-2	АС-10	То же М-2	6	0,52	
		КРКБ-2			
КЦП1-10-1	3.900-3, в.7-1	Плита перекрытия КЦП1-10-1	1	250	
		Материал			
		Бетон М-200		1,75	м³
М-1	АС-13	Скоба М-1	3	1,2	
М-2	АС-10	То же М-2	6	0,52	

1. Детали заделки труб даны на листе АС-13.
2. Конструкцию утепленной деревянной крышки ходовых скоб см. на листе АС-13.
3. Люки чугунные легкие приняты по ГОСТ 3634-79 по одному на колодец. Общий вес люка 65,0 кг

Привязан				ТП 902-3-25	АС
				Септики и вспомогательные сооружения из монолитного бетона производительностью 0,45÷12,0м³ в сутки	Стадия: Р; Лист: 10; Листов:
Инв. №	Н.контроль	Лоуцкер		Колодцы распределительные КРКБ-1, КРКБ-2. Разрезы 1-1, 2-2.	ЦНИИЭП Инженерного оборудования г. Москва
	Инженер	Смирнова			
	ГИП	Лоуцкер			
	Гл.констр.	Шапиро			
	Нач.отд.	Красавин			

Копировал Корецкая Формат 12

КСКБ-1 КСКБ-2

Разрез 1-1

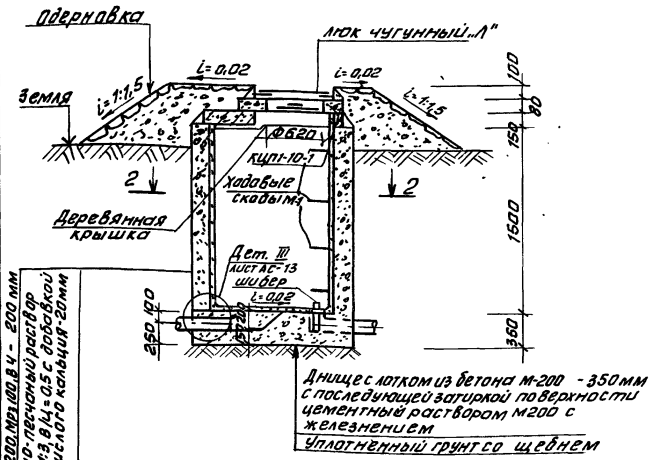

Разрез 2-2 (Для КСКБ-1)

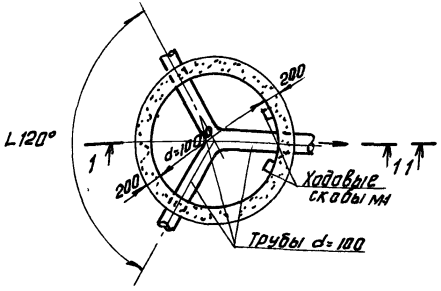

Разрез 2-2 (Для КСКБ-2)

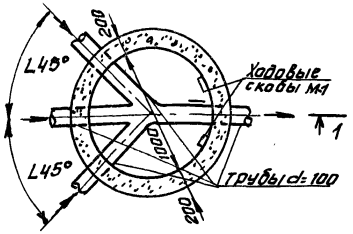

Спецификация элементов, замаркированных на листе

Марка позиция	Обозначение	Наименование	Кол.	Масса ед. кг	Примечан.
		КСКБ-1			
КЦП1-10-1	3.900-3, В.7-1	Плита перекрытия КЦП1-10-1	1	250	
		Материал			
		Бетон М-200		1,97	м³
М-1	АС-13	скоба М-1	4	1,2	
		КСКБ-2			
КЦП1-10-1	3.900-3. В.7-1	Плита перекрытия КЦП1-10-1	1	250	
		Материал			
		Бетон М-200		1,97	м³
М-1	АС-13	скоба М-1	4	1,2	

1. Конструкция горловины, деревянной крышки, ходовых скоб, заделки труб дана на листе АС-13.
2. Люки чугунные, легкие приняты по ГОСТ 3634-79. Вес люка 65,0 кг.
3. На разрезе 1-1 лоток днища дан для КСКБ-1.
4. Деталь установки опорных скоб для опирания деревянной крышки см. лист АС-10.

ТП 902-3-25				АС	
Н. контр.	Лоуцкер	Септики и вспомогательные сооружения из монолитного бетона производительностью 0.45-12.0 м³/сутки	Стадия	Лист	Листов
Инженер	Смирнова		Р	11	
ГИП	Лоуцкер	Колодцы собирающие КСКБ-1, КСКБ-2 Разрезы 1-1, 2-2	ЦНИИЭП инженерного оборудования г. Москва		
Гл. конст.	Шапиро				
Нач. отд.	Красавин				

Привязан

Инв. №

Копировал Антипова

Альбом III

Типовой проект 902-3-25

Согласовано

Отд-ел ВС | Лавров

Инв. № подл. | Подпись и дата | Взам. инв. №

Распределительный лоток с кирпичными стенами

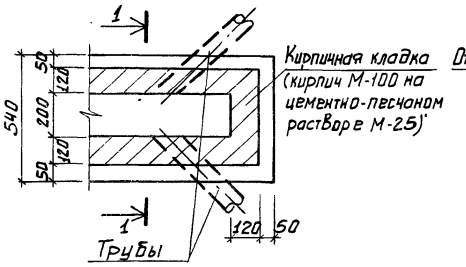

Разрез 1-1

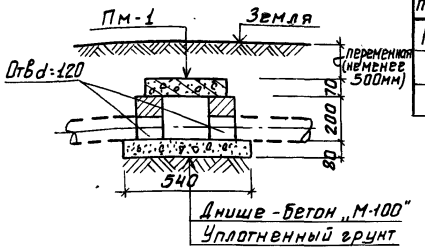

Спецификация сборных железобетонных элементов.

Марка, позиция	Обозначение	Наименование	Кол.	Масса ед., кг	Прим.
Пм-1	КЖ-12	Плита перекрытия лотков Пм-1	1 п.м.		
		Материал			
		Бетон М200		0,028	м³

Выборка стали на один элемент, кг

Марка эл-та	Арматурные изделия							
	Арматурная сталь ГОСТ 5781-75							
	Класс AI			Класс				Всего
	ф		Итого	ф мм			Итого	
	6							
Пм-1	0,80		0,80					0,80

Распределительный лоток из бетона

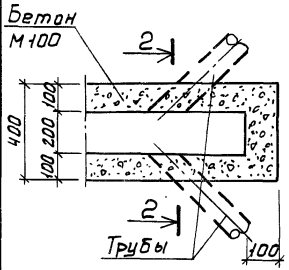

Разрез 2-2

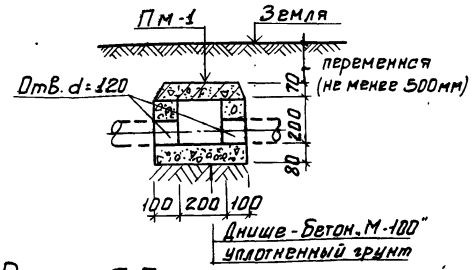

Ведомость стержней на один элемент

Марка эл-та	Поз.	Эскиз или сечение	ф мм	Длина мм	Кол.
Пм-1	1	1000	6AI	1000	3
	2	390	6AI	390	5

Плита Пм-1

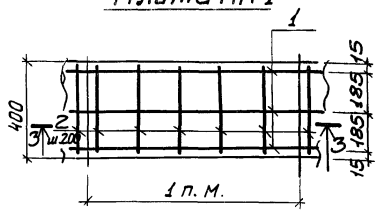

Разрез 3-3

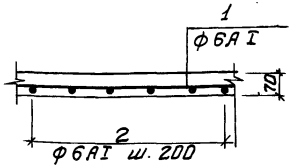

Расход материалов на 1 п.м. распределительного лотка.

Вариант распределительного лотка.	Материалы		
	Бетон м³	Кирпич м³	Сталь кг
Вариант с кирпичными стенами	0,071	0,025	0,80
Вариант лотка с бетонными стенами	0,100	—	0,80

1. Внутренние поверхности и днище лотков оштукатурить цементно-песчаным раствором состава 1:3, с добавкой азотнокислого кальция.
2. Сопряжение подводящей трубы и распределительного лотка выполняется аналогично узлу III лист АС-13.

Привязан:

Инв. №

Н. контр.	Лоуцкер	
Инженер	Смирнова	
ГИП	Лоуцкер	
Гл. констр.	Шапиро	
Нач. отд.	Красавин	

ТП 902-3-25 АС

Септики и вспомогательные сооружения из монолитного бетона производительностью 0,45÷12,0 м³ в сутки

Стадия: Р | Лист: 12 | Листов:

Распределительные лотки из кирпича и бетона. Плита перекрытия лотков Пм-1.

ЦНИИЭП инженерного оборудования г. Москва

Копировал Боброва Формат А

Типовой проект 902-3-25 Альбом III

Инв. № подл. | Подпись и дата | Взам. инв. № | Итага ВС | Лаврив

Горловина из бетона

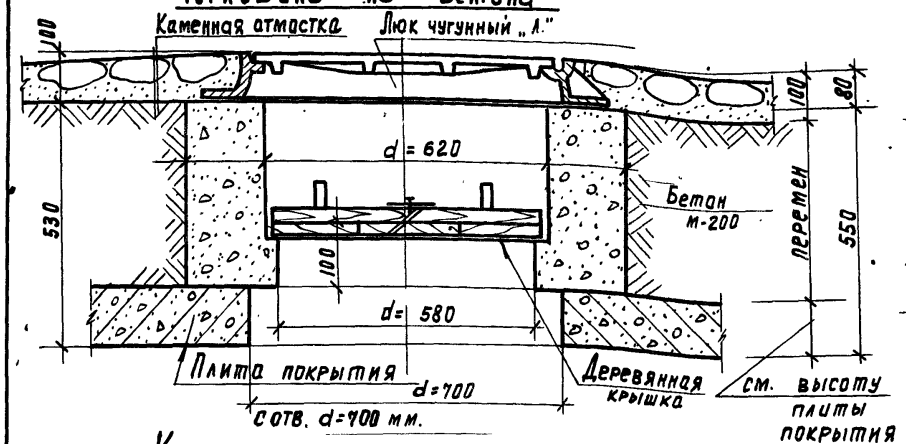

Крышка деревянная утепленная

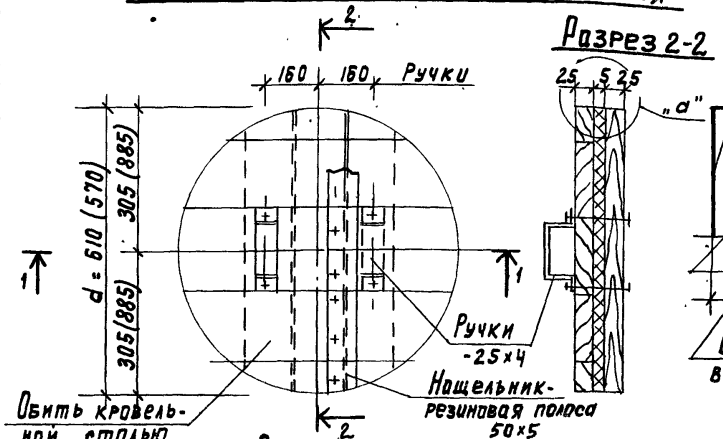

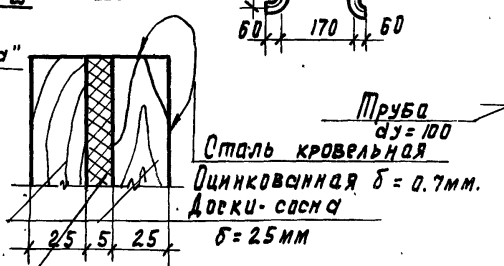

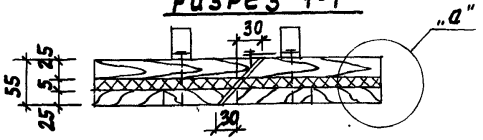

1. Крышка деревянная неутепленная выполняется аналогично утепленной крышке, но без прослойки войлока.
2. Крепление ручек крышки производится на болтах 6×70 мм (10 штук). Крепление остальных деталей - на гвоздях.
3. Гидроизоляцию горловин смотри общие виды колодцев и септиков.
4. Доски антисептировать.
5. Размеры в скобках для крышек собирающих и распределительных

Расход бетона м 200 на горловину ~ 0.2 м³.
Расход арматуры на 1скобу ~ 1.2 кг

Детали заделки труб

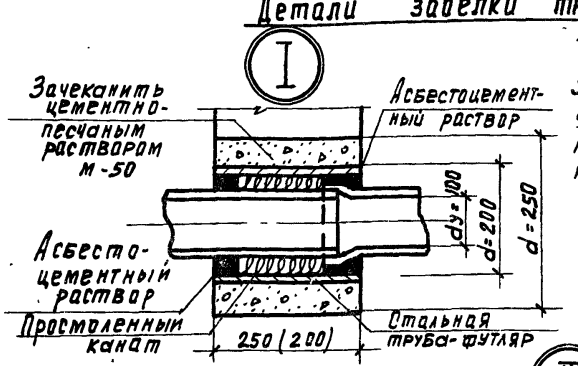

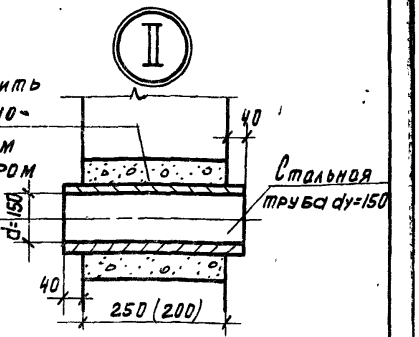

Скоба ходовая м-1

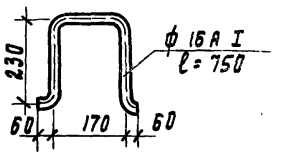

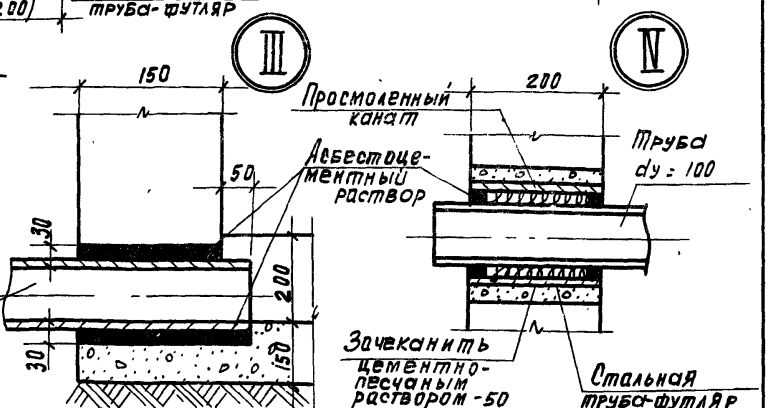

Спецификация материалов

Наименов. изделия	Материал	Объем м³	Масса кг
Крышка утепленная (неутепленная)	Доска-сосна толщ. 25мм -25х4 ; ℓ = 0.6м	0.015	—
	Болты 6х70, шт. 10	—	3.1
	Войлок	0.002	—
	Сталь кровельная оцинкованная δ = 7	0.8м²	4.4

Привязан		
Инв №		
Н. контр.	Лоуцкер	
Инженер	Смирнова	
ГИП	Лоуцкер	
Гл. конст.	Шапиро	
Нач. отд	Красавин	

ТП 902-3-25 АС

Септики и вспомогательные сооружения из монолитного бетона, производительностью 0.75÷12.0 м³ в сутки

Горловина. Крышка. Детали. Заделки труб.

Стадия	Лист	Листов
Р	13	

ЦНИИЭП инженерного оборудования г. Москва

18362-03

gost.e-ecolog.ru