ОТРАСЛЕВОЙ СТАНДАРТ

Компенсаторы осевые полуразгруженные $P_y \leq 1,6$ МПа

Конструкция и размеры

ОСТ 34-42-441-84 ÷ ОСТ 34-42-443-84

Издание официальное

gost.e-ecolog.ru

Утверждено
Приказом Министерства энергетики
и электрификации СССР
от 6 апреля 1984 г. № 122

Компенсаторы осевые полуразгруженные $P_y \leq 1{,}6$ МПа

Отраслевые стандарты.
Конструкция и размеры.

ПТИ „Энергомонтажпроект"
Главный инженер — Ю.С. Бережной

Ленинградский филиал
ПТИ „Энергомонтажпроект"
Главный инженер — Я.М. Щагин

Зав. отделом — В.Ц. Есарев
Нормоконтроль — Г.А. Голоева
Руководитель разработки — О.В. Стрельников
Руководитель бригады — Л.Я. Величенко
Конструктор I категории — Л.Б. Крившич
Ст. инженер — Л.Н. Ратникова
Конструктор 3 категории — И.В. Сметанина
Инженер — В.А. Андреев
Ст. техник — И.М. Сиротина
Ст. техник — Л.В. Прутина
Чертежник-конструктор — В.В. Вагина

Согласовано

Главное производственно-
техническое управление по
строительству Минэнерго СССР
Главный инженер — В.Г. Чумаченко

ВГНИПИИ „Атомтеплоэлектропроект"
Главный инженер — В.Н. Охотин

УДК 621.643.43 Группа Е 25

ОТРАСЛЕВОЙ СТАНДАРТ

КОМПЕНСАТОР ОСЕВОЙ ДВУХЛИНЗОВЫЙ ПОЛУРАЗГРУЖЕННЫЙ $P_y \leq 1,6$ МПа

Конструкция и размеры

ОКП 31 1315

ОСТ 34.42-441-84

Взамен ОСТ34.42-441-78

Приказом Министерства энергетики и электрификации СССР

от 06.04.84 № 122 срок действия установлен

с 1 июня 1984 г.
до 1 июня 1989 г

Настоящий стандарт распространяется на двухлинзовые осевые полуразгруженные компенсаторы $Д_y$ от 400 до 1000мм, предназначенные для компенсации температурных изменений длины трубопроводов только в осевом направлении, работающих в условиях неагрессивных и малоагрессивных сред, с условным давлением P_y до 1,6 МПа и температурой до 300°С.

1. КОНСТРУКЦИЯ И РАЗМЕРЫ ОСЕВЫХ ПОЛУРАЗГРУЖЕННЫХ КОМПЕНСАТОРОВ

1.1. Конструкция и размеры двухлинзовых осевых полуразгруженных компенсаторов должны соответствовать указанным на чертеже и в табл.1

1.2. Техническая характеристика полуразгруженных компенсаторов приведена в табл.2.

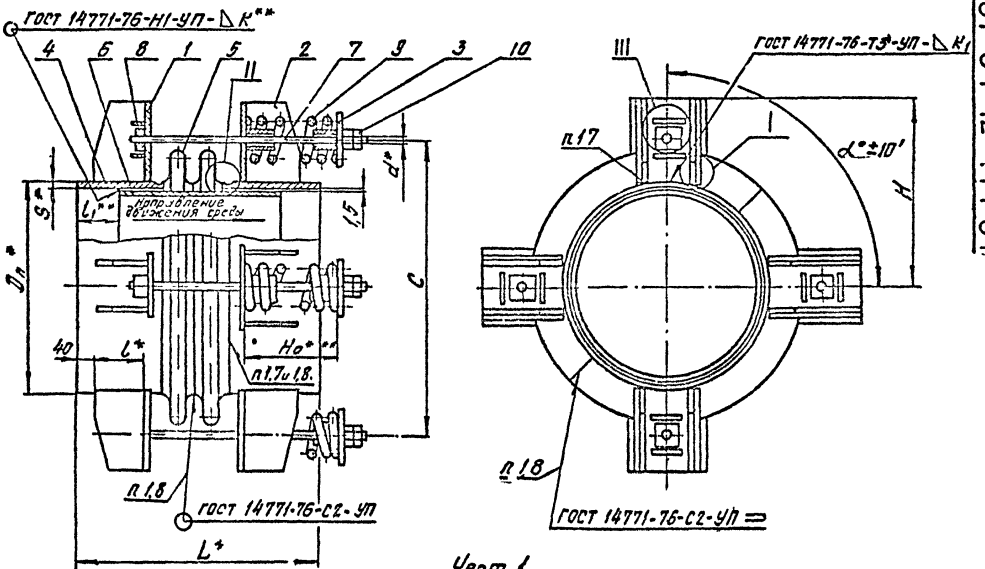
ГОСТ 14771-76-Н1-УП-Δ К**
4
6
8
1
5
II
2
7
9
3
10
Направление движения среды
S*
l1**
1,5
d*
Dп*
C
40
l*
Ho**
п1,7 и 1,8.
п1,8
ГОСТ 14771-76-С2-УП
L*
III
ГОСТ 14771-76-Т3*-УП-Δ К1
п17
I
α°±10'
H
п1,8
ГОСТ 14771-76-С2-УП

Черт. 1

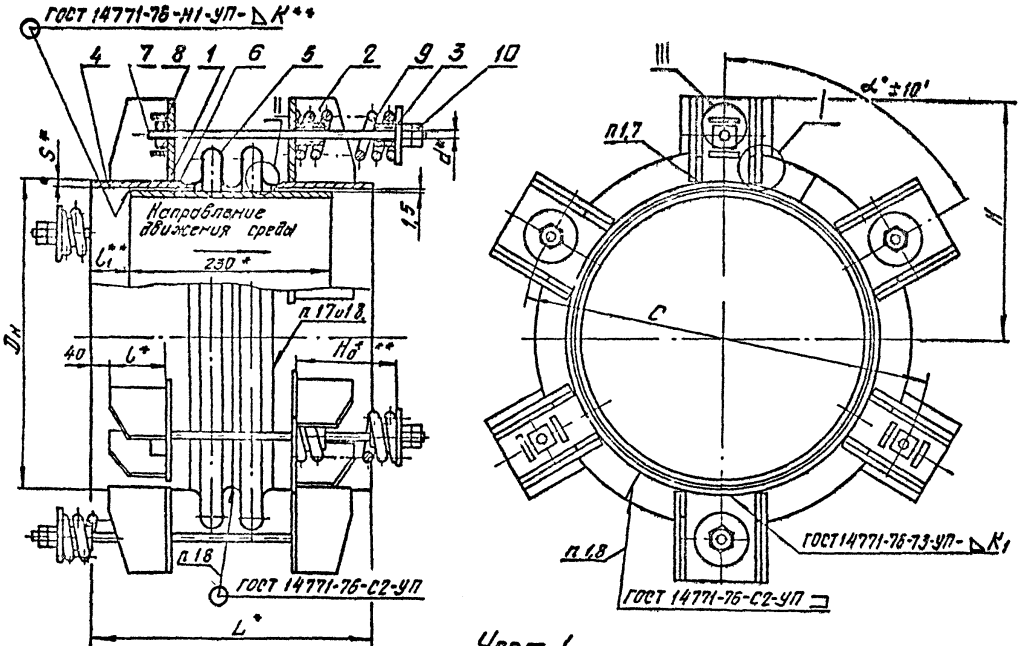

Черт. 1

ОСТ-34-42-444-84 Стр.3

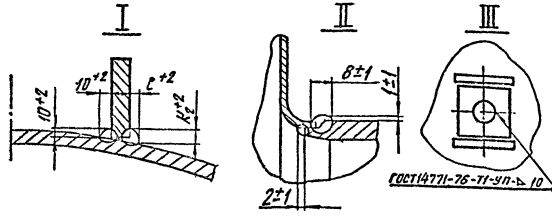

1.3* Размеры для справок.

1.4** Размеры l_1 = 300 мм для $D_y \leq 600$мм и l_1 = 350 мм для $D_y \geq 700$ мм, K = 4мм для $D_y \leq 500$ мм и K = 5мм для $D_y \geq 600$мм

При сборке компенсатора между патрубками (поз 4) и направляющим стаканом (поз 6) должен быть выдержан необходимый кольцевой зазор, обеспечивающий их взаимное свободное перемещение

1.5*** Размер H_0 – в свободном состоянии пружины Затяжка пружин производится после установки компенсатора между неподвижными опорами

1.6. При установке щитов (поз 1 и 2) на патрубки необходима расположить их вне сварных швов патрубков

1.7. Сборка автоматическая или полуавтоматическая в углекислом газе.

Проволока СВ-08 ГС или СВ-08Г2С по ГОСТ 2246-70*

1.8 Технология сборки и объем контроля по РТМ-1С-81

1.9 При количестве пружин 6 и 8 необходимо располагать их в шахматном порядке, соответственно чередуя детали поз. 1 и 2.

1.10 Неуказанные предельные отклонения размеров $\pm \frac{IT16}{2}$.

1.11 Остальные технические требования по ОСТ 34-42-681-82

Таблица 1

Размеры в мм

Обозначение типоразмера компенсатора	Давление условное P_y, МПа (кгс/см²)	Проход условный D_y	$D_н$	L	l	H	C	H_0	S	d	k_1	k_2	e	$\alpha°$	Кол. груз. n	Масса кг
01	0,6 (6)	400	426	825	250	433	666	277	9	24	8	14	6	120	2	208
02		450	478			463	718		7					120	3	255
03		500	530			491	770		8				8			283
04		600	630			545	870							90	4	370
05		700	720	925	300	593	950		9				10	72	5	490
06		800	820			645	1060	289		30	10			60	6	629
07		900	920			697	1160		12		12	16	12	45	8	876
08		1000	1020			748	1260		14							945
09	1,0 (10)	400	426	825	250	433	666	277	9	24	8	14	6	90	4	336
10		450	478			463	718		7							338
11		500	530			491	770		8				8	72	5	412
12		600	630			543	870	304	12	30	12	16				574

Продолжение табл 1

ГОСТ 34-42-441-84 Стр 9

Размеры в мм

Обозначение типоразмера компенсатора	Давление условное P_y, МПа (кгс/см²)	Проход условный D_y	$D_н$	L	l	H	C	d	S	H_0	K_1	K_2	e	α°	Кол пруж n	Масса, кг
13	1,0 (10)	700	720	925	300	593	950	30	11	289	12	14	10	45	8	794
14		800	820			645	1060									822
15	1,6 (16)	400	426	825	250	433	666		9	289	10	14	8	90	4	373
15		450	478			460	718		10	304		16				421
17		500	530			491	770		11	289	12	14		60	6	557
18		600	630			543	870		12	304		16				664

Пример условного обозначения компенсатора двухлинзового осевого полуразгруженного D_y 600 мм на P_y 0,6 МПа;

Компенсатор 0,6-600 040ст 34-42-441-84

то же на P_y 1,6 МПа

Компенсатор 1,6-600 180ст 34-42-441-84

Таблица 2

Ду, мм	Давление среды P, МПа	Техническая характеристика полуразгруженного компенсатора: компенсирующая способность Δ[1], мм	Жесткость линзы на сжатие $K_{сж.}$, кН/см	Эффективная площадь F, см²	Распорное усилие при P = 0,6 МПа $R^{2}_{пр}$, кН (тс)	Сила пружины при деформации f_{max} = 70 мм P_{max}, кН (кгс)	Кол пружин n	Величина предварительной затяжки пружины ($f_{пр}$ и $P_{пр}$), (мм и кгс) при давлении среды P_1 МПа (кгс/см²)							
								0,45 (4,5)		0,5 (5,0)		0,55 (5,6)		0,6 (6,0)	
								$f_{пр}$	$P_{пр}$	$f_{пр}$	$P_{пр}$	$f_{пр}$	$P_{пр}$	$f_{пр}$	$P_{пр}$
400	0,6	11	35,7	1930	79,4 (7,9)	32,60 (3325)	2	62	2345	67	3182	70	3325	70	3325
450			39,5	2350	90,5 (3,9)		3	51	2422	55	2612	59	2803	63	2992
500			43,3	2820	108 (10,8)			59	2802	64	3040	69	3280	70	3325
600			50,6	3850	148 (14,6)		4								
700			57,1	4900	184 (18,4)		5								
800			64,4	6230	223 (22,3)	40,00 (4080)	6	51	2972	55	3205	61	3555	64	3730
900			71,7	7710	279 (27,9)		8	47	2739	51	2976	56	3265	60	3497
1000			79,0	9340	328 (32,8)			56	3264	61	3555	66	3846	70	4080

1) При 1000 циклах нагружения.

2) Величины распорных усилий, передаваемые полуразгруженными компенсаторами, определяются по формулам: $R_{пр} \simeq P_{пр} \cdot n$ при затяжке пружины $P_{пр} < P_{max}$ и $R_{пр} \simeq R - P_{max} \cdot n \left(1 - \frac{\Delta}{f_{max}}\right)$ при $P_{пр} = P_{max}$, где R – полный распор осевого линзового компенсатора от давления P (МПа) и жесткости линзы при ее сжатии на Δ_1 (мм), определяется по формуле: $R \approx 10 (p F + K_{сж} \cdot \Delta_1)$, кгс

ОСТ 34-42-441-84 Стр 7

Продолжение табл 2

D_y, мм	Давление среды P, МПа	Техническая характеристика полуразгруженного компенсатора: Компенсирующая способность Δ[1], мм	Жесткость линзы на сжатие $K_{сж}$, кН/см	Эффективная площадь F, см²	Распорное усилие при p = 10 МПа $R_{пр}$[2], кН (тс)	Сила пружины при деформации f_{max} = 70 мм P_{max}, кН (кгс)	Кол. пружин n	Величина предварительной затяжки пружины ($f_{пр}$ и $P_{пр}$), (мм и кгс) при давлении среды P, МПа (кгс/см²): 0,7 (7,0) $f_{пр}$	0,7 (7,0) $P_{пр}$	0,8 (8,0) $f_{пр}$	0,8 (8,0) $P_{пр}$	0,9 (9,0) $f_{пр}$	0,9 (9,0) $P_{пр}$	1,0 (10) $f_{пр}$	1,0 (10) $P_{пр}$
400	1,0	8	62,7	1930	118 (11,8)	32,60 (3325)	4	46	2185	52	2470	57	2707	62	2945
450			69,4	2350	144 (14,4)			55	2612	61	2897	67	3182	70	3325
500			76,0	2820	184 (18,4)		5	52	2470	58	2755	64	3040		
600			88,9	3850	226 (22,6)	48,60 (4955)		47	3327	53	3751	58	4105	64	4530
700		7	246,0	4900	308 (30,8)	40,00 (4080)	8	50	2914	55	3205	60	3497	66	3846
800			278,0	6230	426 (42,6)			61	3555	68	3963	70	4080	70	4080

Продолжение табл 2

D_y, мм	Давление среды P_y, МПа	Техническая характеристика полуразгруженного компенсатора: Компенсирующая способность Δ [1], мм	Жесткость линзы на сжатие $K_{сж}$, кН/см	Эффективная площадь F, см²	Распорное усилие при $P=1{,}6$ МПа $R_{пр}$ [2], кН (тс)	Сила пружины при деформации $f_{max}=70$ мм P_{max}, кН (кгс)	Кол пружин n	Величины предварительной затяжки пружины ($f_{пр}$ и $P_{пр}$), (мм и кгс): при давлении среды P, МПа (кгс/см²) 1,1 (11)		1,25 (12,5)		1,4 (14)		1,6 (16)	
								$f_{пр}$	$P_{пр}$	$f_{пр}$	$P_{пр}$	$f_{пр}$	$P_{пр}$	$f_{пр}$	$P_{пр}$
400	1,6	7	154	1930	215 (21,5)	40,00 (4080)	4	61	3555	67	3905	70	4080	70	4080
450			170	2350	257 (25,7)	98,60 (4955)		60	4247	66	4671		4959		4955
500			186	2820	295 (29,5)	40,00 (4080)	6	57	3322	63	3672	69	4021	70	4081
600			218	3850	424,73 (42,4)	98,60 (4955)		63	4059	69	4884	70	4955		4955

ОСТ 34-42-747-84 Стр 6

Таблица 3

Обозначение типоразмера компенсатора	Поз. 1 Щит		Поз. 2 Щит		Поз. 3 Стакан		поз 4 Патрубок кол 2	Поз 5 Полулинза ост 34 42-570-82 Кол 4
	Обозначение	Кол.	Обозначение	Кол.	Обозначение	Кол.	Обозначение	
01	1-01	2	2-01	2	3-01	2	4-01	1-08
02	1-03	3	2-03	3		3	4-02	1-09
03	1-05		2-05				4-04	1-10
04	1-07	4	2-07	4		4	4-06	1-11
05	1-09	5	2-09	5		5	4-08	1-12
06	1-11	6	2-11	6	3-03	6	4-10	1-13
07	1-12	8	2-12	8		8	4-12	1-14
08	1-13		2-13				4-13	1-15
09	1-01	4	2-01	4	3-01	4	4-01	1-29
10	1-03		2-03				4-02	1-30
11	1-05	5	2-05	5		5	4-04	1-31
12	1-08		2-08		3-03		4-07	1-32
13	1-10	8	2-10	8		8	4-09	1-33
14	1-11		2-11				4-11	1-34

Продолжение табл 3

Обозначение типоразмера компенсатора	Поз. 6 Стакан Кол. 1	Поз. 7 Тяга		Поз. 8 Планка		Поз 9 Пружина ОСТ108.764.01-80		Поз. 10 Гайка ГОСТ 5915-70		
	Обозначение		Кол	Обозначение	Кол	Обозначение	Кол	Размер	Кол	Масса кг 1 шт
01	5-01	6-01	2	7-01	2	09	2	М24-7Н	4	0,10
02	5-02		3		3		8		6	
03	5-04									
04	5-06		4		4		4		8	
05	5-08		5		5		5		10	
06	5-10	6-04	6	7-02	6	10	6	М30-7Н	12	0,22
07	5-12		8		8		8		16	
08	5-13									
09	5-01	6-01	4	7-01	4	09	4	М24-7Н	8	0,10
10	5-02									
11	5-04		5		5	11	5		10	
12	5-07	6-04		7-02				М30-7Н		0,22
13	5-09		8		8	10	8		16	
14	5-11									

Продолжение табл 3

Обозначение типоразмера компенсатора	Поз. 1 Щит		Поз 2 Щит		Поз 3 Стакан		Поз 4 Патрубок Кол. 2	Поз 5 Полуплинза ОСТ 34 42-570-82 Кол 4
	Обозначение	Кол.	Обозначение	Кол	Обозначение	Кол	Обозначение	
15	1-02	4	2-02	4	3-03	4	4-01	1-46
16	1-04		2-04				4-03	1-47
17	1-06	6	2-06	6		6	4-05	1-48
18	1-08		2-08				4-07	1-49

Продолжение табл 3

Обозначение типоразмера компенсатора	Поз 6 Стакан Кол 1	Поз 7 Тяга		Поз 8 Планка		Поз 9 Пружина ост ПВ 764-01-80		Поз 10 Гайка гост 5915-70		
	Обозначение	Обозначение	Кол	Обозначение	Кол	Обозначение	Кол	Размеры	Кол	Масса кг 1шт
15	5-01	6-04	4	7-02	4	10	4	М30-7Н	8	0,22
16	5-03					11				
17	5-05		6		6	10	6		12	
18	5-07					11				

2. Конструкция и размеры щитов.

2.1. Конструкция и размеры щитов должны соответствовать указанным на черт. 2 и в табл. 4 и 5

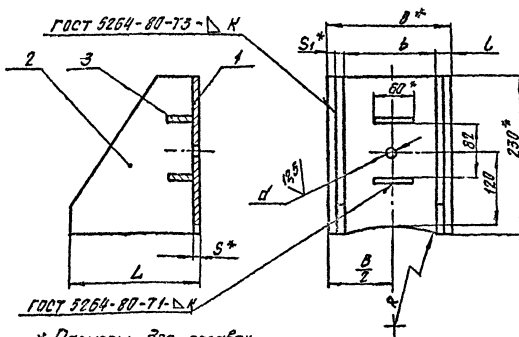

* Размеры для справок

Черт. 2

Размеры в мм

Таблица 4

Обозначение щита	Для пружин с нагрузкой кгс	R	B	L	b	l	d	S	S_1	K	Масса, кг
1-01	3325	215	160	262	110	25	27	12	12	10	11,1
1-02	4080		180	264	120	30	33	14			12,2
1-03	3325	242	160	262	110	25	27	12			11,1
1-04	4955		180	266	120	30	33	16	14	12	14,0
1-05	3325	266	160	262	110	25	27	12	12	10	11,1
1-06	4080		180	264	120	30	33	14			12,2
1-07	3325	316	160	262	110	25	27	12			11,1
1-08	4955		180	266	120	30	33	16	14	12	14,0

Продолжение табл.4

Размеры в мм

Обозначение щита	Для пружин с нагрузкой кгс	R	B	L	b	l	d	S	S_1	K	Масса, кг
1-09	3325	362	160	312	110	25	33	12	12	10	12,6
1-10	4080		180	314	120	30		14	12	10	13,6
1-11		412									
1-12		462							14	12	15,0
1-13		514									

Пример обозначения щита R=242 мм для пружины с нагрузкой 3325 кгс:

Щит 1-03 ОСТ 34-42-441-84.

Таблица 5

Обозначение щита	Поз. 1 Пластина Кол 1	Поз 2 Ребро Кол. 2	Поз 3 Упор Кол. 2
	Обозначение		
1-01	1.1-01	1.2.-01	1.3.
1-02	1.1-02		
1-03	1.1-05		
1-04	1.1-06	1.2-02	
1-05	1.1-09	1.2-01	
1-06	1.1-10		
1-07	1.1-13		
1-08	1.1-14	1.2-02	
1-09	1.1-17	1.2-03	
1-10	1.1-18		
1-11	1.1-21		
1-12	1.1-23	1.2-04	
1-13	1.1-25		

2.2 Неуказанные предельные отклонения размеров: отверстий H 14; остальных $\pm \frac{IT14}{2}$;

2.3 Сварка ручная дуговая, электрод Э42А. ГОСТ 9467-75.

3. Конструкция и размеры пластин

3.1 Конструкция и размеры пластин должны соответствовать указанным на черт. 3 и в табл. 6

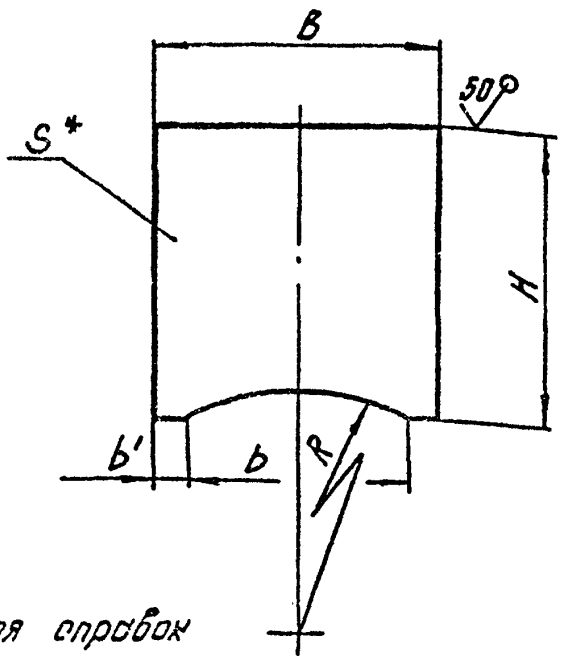

* Размер для справок

Черт. 3

Размеры в мм

Таблица 6

Обозначение пластины	R	H	B	b	b_1	S	Масса, кг
1.1-01	215	230	160	110	25	12	3,5
1.1-02			180	120	30	14	4,5
1.1-03		250	280	220		12	6,5
1.1-04						14	7,5
1.1-05	242	230	160	110	25	12	3,4

Продолжение табл 6

Размеры в мм

Обозначение пластины	R	H	B	b	b_1	S	Масса, кг
1.1-06	242	230	180	120	30	16	5,1
1.1-07		250	280	220		12	6,5
1.1-08			300	230	35	16	9,3
1.1-09	266	230	160	110	25	12	3,4
1.1-10			180	120	30	14	4,5
1.1-11		250	280	220		12	6,5
1.1-12						14	7,6
1.1-13	316	230	160	110	25	12	3,4
11-14			180	120	30	16	5,2
1.1-15		250	280	220		12	6,6
1.1-16			300	230	35	16	9,4
1.1-17	362	230	160	110	25	12	3,5
11-18			180	120	30	14	4,5
11-19		250	280	220		12	6,5
11-20						14	7,7
11-21	412	230	180	120			4,5
11-22		250	280	220			7,6
1.1-23	462	230	180	120			4,5
11-24		250	280	220			7,6
1.1-25	514	230	180	120			4,5
1.1-26		250	280	220			7,6

Пример условного обозначения пластины R242мм с толщиной стенки S=12мм:

Пластина 1.1-05 ОСТ 34-42-441-84

3.2 Материал – лист $\frac{Б\text{-}ПН\text{-}S \text{ ГОСТ } 19903\text{-}74}{20\text{-}3\text{-}1 \text{ ГОСТ } 1577\text{-}81}$

3.3 Предельные отклонения размеров валов $h14$, остальных $\pm \frac{IT14}{2}$

4. Конструкция и размеры ребер.

4.1 Конструкция и размеры ребер должны соответствовать указанным на черт. 4 и в табл 7

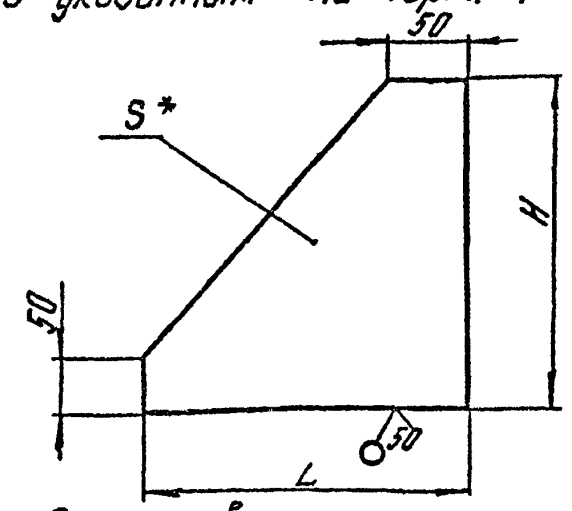

* Размер для справок

Черт. 4

Размеры в мм

Таблица 7

Обозначение ребра	S	L	H	Масса, кг
1.2-01	12	250	230	3,7
1.2-02	14			4,3
1.2-03	12	300		4,4
1.2-04	14			5,1
1.2-05	12	250	250	4,0
1.2-06	14			4,7
1.2-07	12	300		4,7
1.2-08	14			5,5

Пример обозначения ребра L=250 мм, H=230мм, S=12 мм

Ребро 1.2-01 ОСТ 34-42-441-84.

4.2 Предельные отклонения размеров h 14

4.3 Материал: лист $\frac{\text{Б-ПН-S ГОСТ 19903-74}}{\text{20-3-Т ГОСТ 1577-81}}$

5 Конструкция и размеры упоров

5.1 Конструкция и размеры упоров должны соответствовать указанным на черт. 5

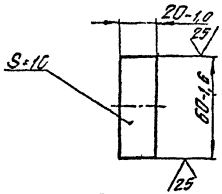

*Размер для справок.

Масса - 0,15 кг.

Черт. 5

Пример условного обозначения упора длиной 60 мм и толщиной стенки S = 16 мм:

Упор 1.3-ОСТ 34.42-441-84

5.2 Материал - лист $\frac{Б\text{-}ПН\text{-}16\ ГОСТ\ 19903\text{-}74*}{20\text{-}3\text{-}Т\ ГОСТ\ 1577\text{-}81}$

6. Конструкция и размеры щитов.

6.1. Конструкция и размеры щитов должны соответствовать указанным на черт. 6 и в табл. 8 и 9

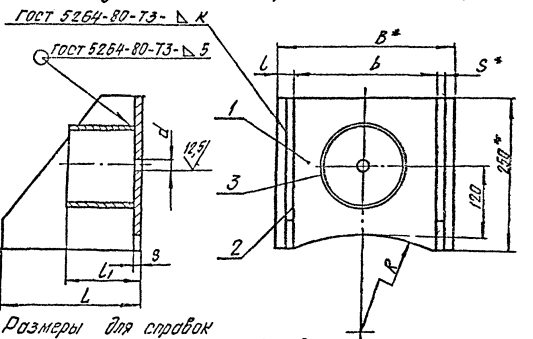

* Размеры для справок

Черт 6

Размеры в мм

Таблица 8

Обозначение щита	Для пружин с нагрузкой кгс	R	B	b	L	l	l_1	d	S	S_1	K	Масса, кг
2-01	3325	215	280	220	262	30	152	27	12	12	10	17,3
2-02	4080				264		164	33	14			18,3
2-03	3325	242			262		162	27	12			17,3
2-04	4955		300	230	266	35	166	33	16	14	12	24,5
2-05	3325	256	280	270	262	30	162	27	12	12	10	17,3
2-06	4080				264		164	33	14			18,4
2-07	3325	316	300	230	262	35	162	27	12	14	12	17,4
2-08	4955				266		166	33	16			21,6

Продолжение табл. 8

Размеры в мм

Обозначение щита	Для пружин с нагрузкой кгс	R	B	b	L	l	l_1	d	S	S_1	K	Масса, кг
2-09	3325	362	280	220	312	30	152	33	12	12	10	18,7
2-10	4080				314		164		14	12	10	19,8
2-11		412										
2-12		462								14	12	21,4
2-13		514										

Пример условного обозначения щита R=242 мм
Щит 2-03 ОСТ 34-42-441-84.

Таблица 9

Обозначение щита	Поз.1 Пластина Кол 1	Поз 2 Ребро Кол. 2	Поз.3 Труба Кол.1
	Обозначение		
2-01	1.1-03	1.2-05	2.1-02
2-02	1.1-04		
2-03	1.1-07		
2-04	1.1-08	1.2-06	
2-05	1.1-11	1.2-05	
2-06	1.1-12		
2-07	1.1-15		
2-08	1.1-16	1.2-06	
2-09	1.1-19	1.2-07	
2-10	1.1-20		
2-11	1.1-22		
2-12	1.1-24	1.2-08	
2-13	1.1-26		

6.2 Неуказанные предельные отклонения размеров: отверстий H 14; остальных $\pm \frac{IT\ 14}{2}$,

6.3 Сварка ручная дуговая, электрод Э42А по ГОСТ 9467-75.

7 Конструкция и размеры труб

7.1. Конструкция и размеры труб должны соответствовать указанным на черт 7 и в табл 10

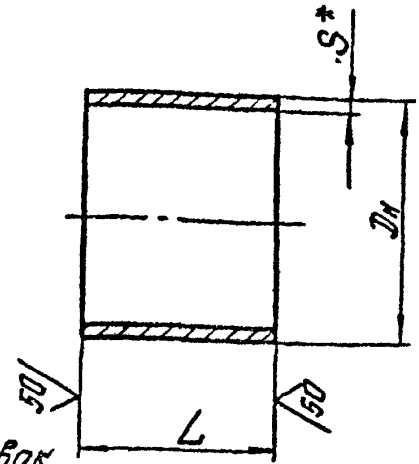

* Размер для справок

Черт. 7

Размеры в мм

Таблица 10

Обозначение трубы	$D_н$	L	S	Масса, кг
2.1-01	133	50	6	1,0
2.1-02		150		2,8
2.1-03		200		3,8

Пример условного обозначения трубы $D_н$ = 133 мм и длиной L = 150 мм.

Труба 2.1 02 ОСТ 34 42-441-84

7.2. Материал - труба $\frac{133\times6\ \text{ГОСТ}\ 8732\text{-}70\ *}{\text{В20}\ \text{ГОСТ}\ 8731\text{-}74*}$

7.3. Неуказанные предельные отклонения размеров h14.

8. Конструкция и размеры стаканов.

8.1. Конструкция и размеры стаканов должны соответствовать указанным на черт. 8 и в табл. 11 и 12

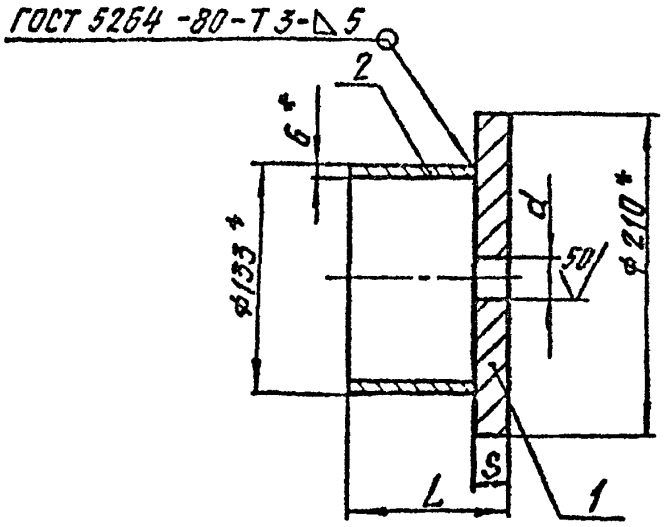

* Размеры для справок

Черт. 8

Размеры в мм

Таблица 11

Обозначение стакана	Для пружин с нагрузкой кгс	L	S	d	Масса, кг
3-01	3325	70	20	27	6,4
3-02		170			8,2
3-03	4080, 4955	75	25	33	7,8
3-04		225			10,6

Пример условного обозначения стакана $D_н$ = 133 мм и L = 170 мм:

Стакан 3-02 ОСТ 34.42-441-84

Таблица 12

Обозначение стакана	Поз 1 Диск Кол 1	Поз 2 Труба Кол. 1
	Обозначение	
3-01	3.1 -01	2.1-01
3-02		2.1-02
3-03	3.1 -02	2.1-01
3-04		2.1 -03

8.2 Предельные отклонения размеров отверстий H12, остальных $\pm \frac{IT14}{2}$

8.3 Сварка ручная электродуговая, электрод Э42 ГОСТ 9467-75.

9. Конструкция и размеры оснований

9.1 Конструкция и размеры оснований должны соответствовать указанным на черт.9 и в табл.13

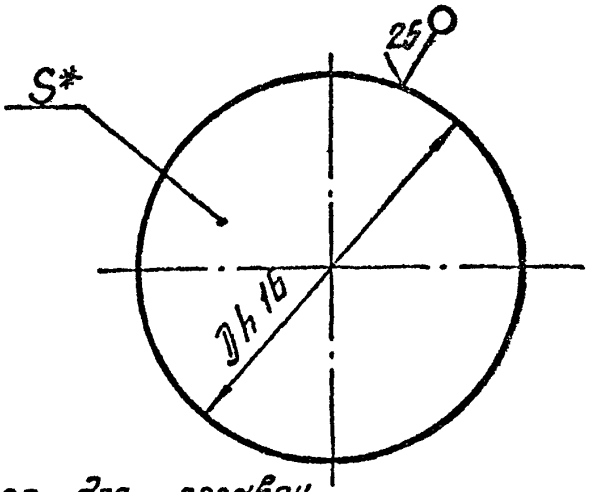

* Размер для справок

Черт.9

Размеры в мм Таблица 13

Обозначение диска	D	S	Масса, кг
3.1-01	210	20	5,4
3.1-02		25	6,8

Пример обозначения основания D=210 мм, S=20 мм:

Основание 3.1-01 ОСТ 34.42-441-84

9.2. Материал - лист $\frac{\text{Б-ПН-С ГОСТ 19903-74*}}{\text{20-3-Т ГОСТ 1577-81}}$

10. Конструкция и размеры патрубков.

10.1 Конструкция и размеры патрубков должны соответствовать указанным на черт 10 и в табл. 14

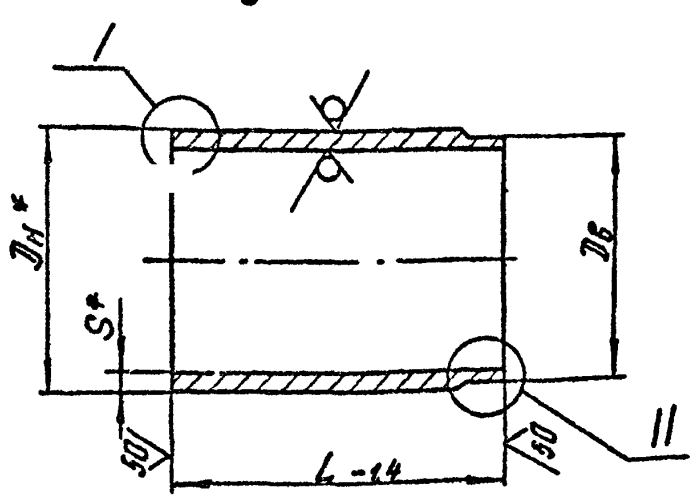

Вариант изготовления из листа для $D_н$ = 920 мм

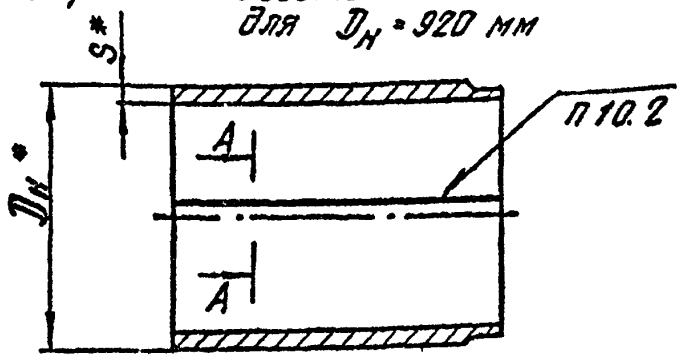

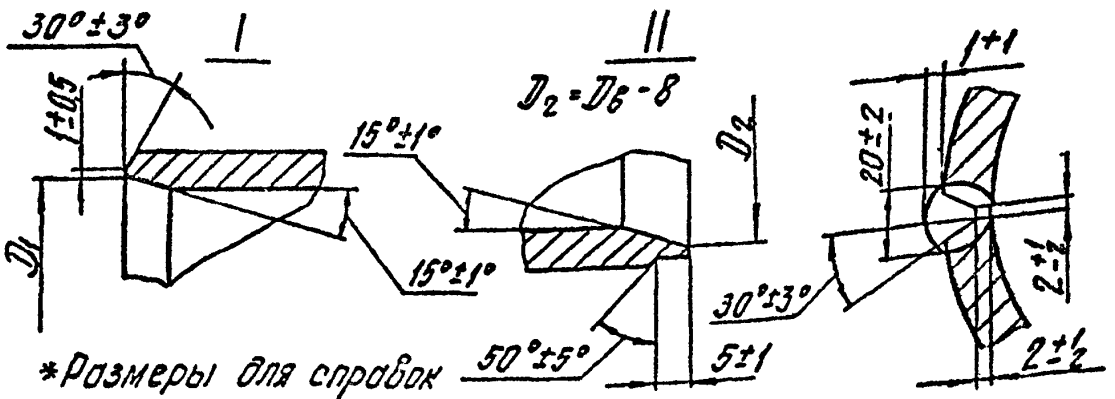

*Размеры для справок

Черт. 10

Размеры в мм

Таблица 14

Обозначение патрубка	$D_н$	S	$D_б$		D_1		L	Масса, кг	Материал	
			Наиб.	Пред. откл.	Наиб.	Пред. откл.			Марка стали	Технические требования
4-01	426	9	420	-0,63	—	—	350	32	Сталь 20 ГОСТ 1050-74*	ТУ 14-3-190-82
4-02	478	7	472					28		ГОСТ 10705-80 гр В
4-03		10			412	+1,55		40		
4-04	530	8	524	-0,7	—	—		36	17ГС, 17Г1С, 14ХГС	ГОСТ 20295-74
4-05		11			514	+1,75		43		
4-06	630	8	624		—	—		43	Сталь 20 ГОСТ 1050-74	ТУ 14-3-808-78
4-07		12			614	+1,75		64		
4-08	720	9	714	-0,8	—	—	400	63	17ГС; 17Г1С 14ХГС	ГОСТ 20295-74
4-09		11			702	+2,0		77		
4-10	820	9	812	-0,9	—	—		72		
4-11		11			802	+2,3		88		

Продолжение табл 14

Размеры в мм

Обозначение патрубка	$D_н$	S	$D_в$		D_1		L	Масса, кг	Материал	
			Ном	Пред откл	Ном	Пред откл			Марка стали	Технические требования
4-12	920	12	912	-0,9	900	+2,3	400	107	Сталь 20 ГОСТ 1050-74*	ГОСТ 1577-70*
4-13	1020	14	1012	-1,05	1000	+2,6		139	17ГІС-У	ТУ 14-3-1138-78

Пример условного обозначения патрубка диаметром $D_н$ 426 мм, толщиной стенки S=9мм и длиной L=350мм

Патрубок 4-01 ОСТ 34-42-441-84

10.2 При изготовлении из листа предельные отклонения $D_н$ по h 14.

Сварка полуавтоматическая в углекислом газе Проволока СВ-08ГС или СВ-08Г2С по ГОСТ 2246-70*. Технология сварки и объём контроля по РТМ-1С-81

11 Конструкция и размеры стаканов

11.1 Конструкция и размеры стаканов должны соответствовать указанным на черт 11 и в табл 15

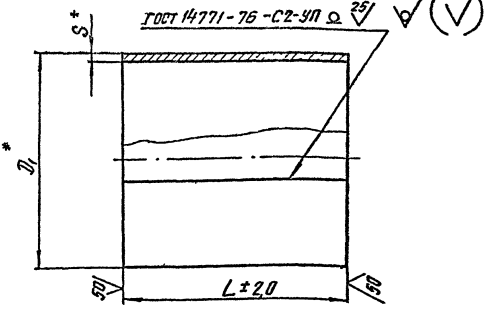

* Размеры для справок

Черт 11

Таблица 15

Размеры в мм

Обозначение стакана	Проход условный	D_1 Ном	D_1 Пред. откл.	L	S	Длина развертки	Масса, кг
5-01	400	446	-1,6	230	2,5	1264	5,7
5-02	450	461				1440	6,5
5-03		455				1422	6,4
5-04	500	511				1598	7,2
5-05		503				1572	7,1

Продолжение табл 15

Размеры в мм

Обозначение стакана	Проход условный	D_1		L	S	Длина развертки	Масса, кг
		Ном	Пред откл				
5-06	600	611	-1,6	230	4	1907	13,8
5-07		603				1882	13,6
5-08	700	701				2190	15,8
5-09		697				2177	15,7
5-10	800	799				2498	18,0
5-11		795				2485	18,0
5-12	900	893				2793	20,2
5-13	1000	988				3091	22,3
5-14	400	405		360	2,5	1264	8,9
5-15	450	461				1440	10,2
5-16		455				1422	10,0
5-17	500	511				1598	11,3
5-18		503				1572	11,1
5-19	600	611			4	1907	21,6
5-20		603				1882	21,2
5-21	700	701				2190	24,8
5-22		697				2177	24,6
5-23	800	799				2498	28,2
5-24		795				2485	28,1
5-25	900	893				2793	31,5
5-26	1000	988				3091	34,9

Продолжение табл.15

Размеры в мм

Обозначение стакана	Проход условный	D_1		L	S	Длина развертки	Масса, кг
		Ном	Пред. откл.				
5-27	400	405	-1,6	503	4	1269	19,8
5-28	450	461				1435	22,5
5-29		455				1416	22,2
5-30	500	511				1593	25,0
5-31		503				1568	24,6
5-32	600	611				1907	29,9
5-33		603				1882	29,4
5-34	700	701				2190	34,3
5-35		697				2177	34,1
5-36	800	799				2498	39,2
5-37		795				2485	39,0
5-38	900	893				2793	43,8
5-39	1000	988				3091	48,5

Пример условного обозначения стакана с диаметром D_1 = 405 мм и длиной L = 230

Стакан 5-01 ОСТ 34-42-441-84

Материал Лист $\frac{Б\text{-}ПН\text{-}2,5\ ГОСТ\ 19903\text{-}74*}{В\ Ст3\ ГОСТ\ 16523\text{-}70}$

Лист $\frac{Б\text{-}ПН\text{-}4\ ГОСТ\ 19903\text{-}74*}{В\ Ст3\ ГОСТ\ 14637\text{-}79}$

12 Конструкция и размеры тяг

12.1 Конструкция и размеры тяг должны соответствовать указанным на черт 12 и в табл 16

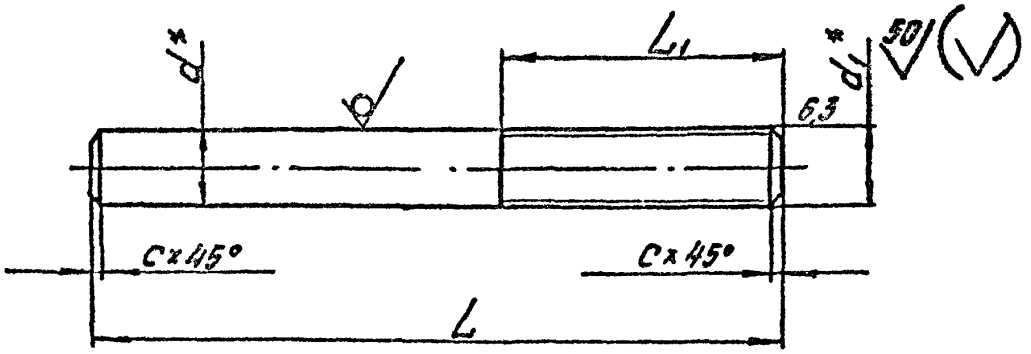

*Размеры для справок

Черт 12

Размеры в мм

Таблица 16

Обозначение тяги	d		d_1	L	L_1	c	Масса, кг
	Ном.	Пред откл					
6-01	24	-0,065 -0,195	М24-8g	630	170	3	2,3
6-02				760			2,7
6-03				1120	250		4,0
6-04	30		М30-8g	670	200	3,5	3,7
6-05				800			4,4
6-06				1050	280		5,6
6-07				1170			6,5

Пример условного обозначения тяги $d = 24$ мм и $L = 630$ мм:

Тяга 6-01 ОСТ 34-42-441-84

6.2 Материал – круг $\frac{\text{Вd ГОСТ 2590-71}}{\text{20 ГОСТ 1050-74*}}$

6.3 Неуказанные предельные отклонения размеров $h14$

13 Конструкция и размеры планок.

13.1. Конструкция и размеры планок должны соответствовать указанным на черт 13 и в табл 17

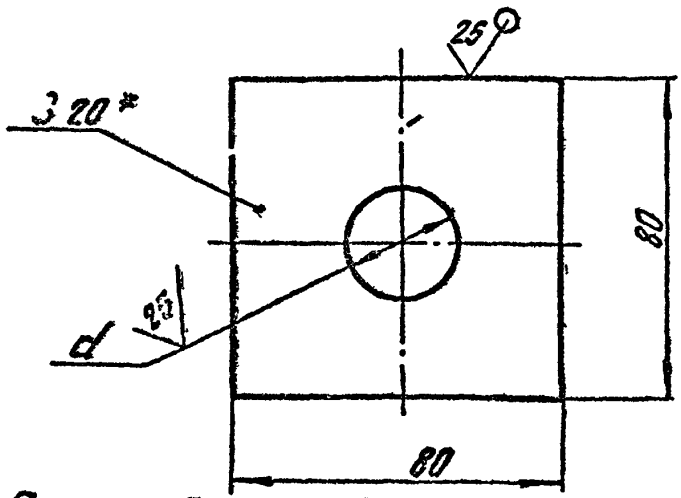

* Размер для справок

Черт 13

Таблица 17

Обозначение планки	d мм	Масса, кг
7-01	27	3,9
7-02	33	3,8

Пример условного обозначения планки d=27мм.
Планка 7-01 ОСТ 34 42-441-84

13.2 Материал - лист $\frac{\text{Б-ПН-20 ГОСТ 19903-74*}}{\text{20 ГОСТ 1577-81}}$

13.3 Неуказанные предельные отклонения размеров отверстий H12, остальных h14

Лист регистрации изменений
ОСТ 34-42-441-84

Изм.	Номер листов (страниц)				Номер документа	Подпись	Дата	Срок введения изм
	измененных	замененных	новых	аннулированных				

ИНФОРМАЦИОННОЕ СООБЩЕНИЕ
№ ЦИК I54-Т

Об ОСТ 34-42-44I-84÷
ОСТ 34-42-443-84 "Компенсаторы осевые полуразгруженные P_y=I,6 МПа.

Москва,I985 г.

МИНИСТЕРСТВО ЭНЕРГЕТИКИ И ЭЛЕКТРИФИКАЦИИ СССР

ГЛАВНИИПРОЕКТ

ВСЕСОЮЗНЫЙ ГОСУДАРСТВЕННЫЙ ОРДЕНА ЛЕНИНА
И ОРДЕНА ОКТЯБРЬСКОЙ РЕВОЛЮЦИИ НАУЧНО-ИССЛЕДОВАТЕЛЬСКИЙ
И ПРОЕКТНО-ИЗЫСКАТЕЛЬСКИЙ ИНСТИТУТ

«АТОМТЕПЛОЭЛЕКТРОПРОЕКТ»

XIII-16

ЦЕНТРАЛЬНЫЙ ПРОЕКТНЫЙ КАБИНЕТ

ИНФОРМАЦИОННОЕ СООБЩЕНИЕ

«19» ноября 1985 г. № вход. 1545

Москва

Об ОСТ 34-42-441-84 и
ОСТ 34-42-443-84 "Компенсаторы осевые полуразгруженные Ру≤1,6МПа. Конструкция и размеры"

Ленинградским филиалом института "Энергомонтажпроект" разработаны ОСТ 34-42-441-84 и ОСТ 34-42-443-84 "Компенсаторы осевые полуразгруженные Ру ≤ 1,6 МПа. Конструкция и размеры".

Срок введения с 01.06.84 до 01.06.89.

С выходом настоящего информационного сообщения аннулируются: и.с. № ЦПК 182-т за 1978г. с приложенными чертежами ТЭП типовой присланный № 17144-т на 48 листах, и.с. № ЦПК 167-т за 1980г. с приложением.

Приложение: ОСТ 34-42-441-84 и ОСТ 34-42-443-84 на 69 листах /рассылается отделениям института/.

Зам. главного инженера института С.Г. Трушин
Начальник ЦПК С.С. Меринов
Руководитель группы В.Н. Баюрина

Информационное сообщение подготовила Токарева Е.И. тел. 267-69-42

Ротапринт МОАТЭПа 1985г Заказ №1966 Тираж 85 экз. Дата 5.12.85

gost.e-ecolog.ru