ТИПОВОЙ ПРОЕКТ

503-9-13.86

АВТОМОБИЛЬНЫЕ ВЕСЫ НА ДВА ПРОЕЗДА ГРУЗОПОДЪЕМНОСТЬЮ 30 И 60 ТОНН

АЛЬБОМ II

Изделия заводского изготовления

РАЗРАБОТАН

проектным институтом
«Госниисибпромзернопроект»
Главный инженер института А.С. Соколов
Главный инженер проекта Л.Н. Емельянов

УТВЕРЖДЕН

Министерством хлебопродуктов СССР
Приказ от 27.01.86 г. № 19
Введен в действие
«Госниисибпромзернопроектом».
Приказ от 06.05.86 г. № 44

				Привязан.	
Инв. №					

gost.e-ecolog.ru

Альбом III

ТП

Обозначение		Наименование	Стр.	Примечание
ТП	КЖИ-ДО	Опись документов	2	
	КБП 48-3-1 КЖИ-КБП 48-3-2	Колонны КБП 48-3-1, КБП 48-3-2	3	
	КЖИ-КБП 48-3-3	Колонна КБП 48-3-3	4	
	КБП 48-3-4 КЖИ-КБП 48-3-5	Колонны КБП 48-3-4, КБП 48-3-5	5	
ТП	КЖИ-ВС	Колонны КБП 48-3-1... КБП 48-3-5		
		Ведомость расхода стали на элемент	6	
		Каркасы пространственные		
ТП	КЖИ-КП1	КП1	7	
	КЖИ-КП2	КП2	7	
	КЖИ-КП3	КП3	8	
	КЖИ-КП4	КП4	8	
	КЖИ-КП5	КП5	9	
	КЖИ-КП6	КП6	9	
	КЖИ-КП7	КП7	10	
	КЖИ-КП8	КП8	10	
	КЖИ-КП9	КП9	11	
	КЖИ-КП10	КП10	11	
	КЖИ-КП11	КП11	12	
	КЖИ-КП12	КП12	12	
	КЖИ-КП13	КП13	13	
	КЖИ-КП14	КП14	13	
	КЖИ-КП15	КП15	14	
		Каркасы плоские		
ТП	КЖИ-КР1	КР1	15	
	КЖИ-КР2	КР2	15	
	КЖИ-КР3	КР3	16	
	КЖИ-КР4	КР4	16	
	КЖИ-КР5	КР5	17	
	КЖИ-КР6	КР6	17	

Обозначение		Наименование	Стр.	Примечание
ТП	КЖИ-КР7	КР7	18	
	КЖИ-КР8	КР8	18	
	КЖИ-КР9	КР9	19	
	КЖИ-КР10	КР10	19	
	КЖИ-КР11	КР11	20	
	КЖИ-КР12	КР12	20	
	КЖИ-КР13	КР13	21	
	КЖИ-КР14	КР14	21	
	КЖИ-КР15	КР15	22	
	КЖИ-КР16	КР16	22	
		Сетки арматурные		
ТП	КЖИ-С1	С1	23	
	КЖИ-С2	С2	23	
		Анкера		
ТП	КЖИ-А1	А1	24	
	КЖИ-А2	А2	24	

Инв. № подл. | Подпись и дата | Взам. инв. №

Привязан

Инв. №

Инженер	Орлова	
Рук. гр.	Мошкина	
Гл. спец.	Коротун	
Нач. отд.	Козлов	
ГИП	Емельянов	
Н. контр.	Коротун	

ТП 503-9-13.86 КЖИ-ДО

Опись документов

Стадия	Лист	Листов
РП		

Министерство Заготовок СССР
ГОСНИИСИБПРОМЗЕРНОПРОЕКТ
г. Новосибирск

Сверил Копировал Свежинина

Формат А3

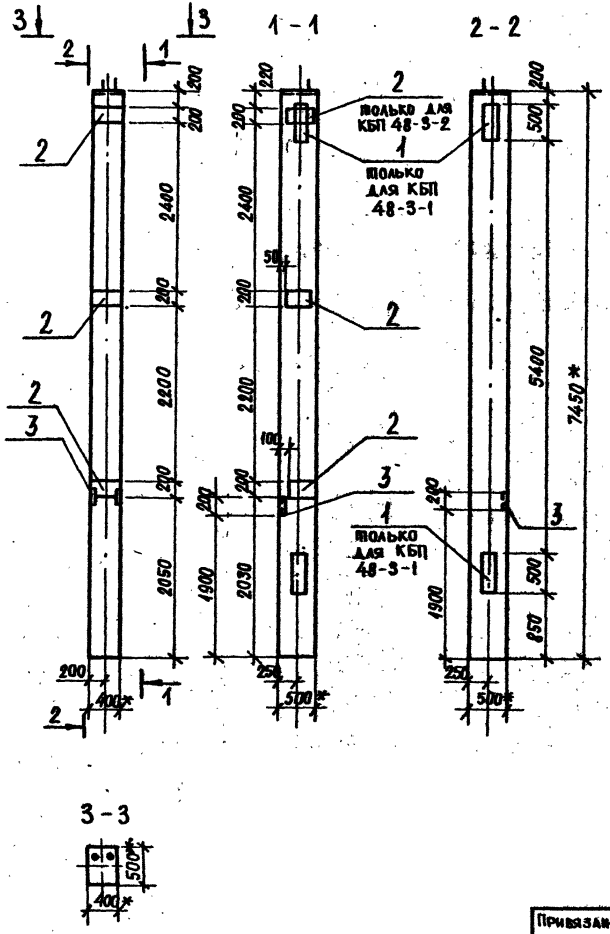

Формат	Зона	Поз.	Обозначение	Наименование	Кол. на испол.			Примечание
				Документация				
			ТП КЖИ-КБП 48-3-1, КБП 48-3-2	Сборочный чертеж				
				Сборочные единицы				
				Колонна				
			Шифр 15-74, выпуск 1	КБП 48-3	1	1		
				Дополнительные сборочные единицы				
				Изделия закладные				
		1	Шифр 15-74, выпуск 2	Мн 9	2	—		
		2	Шифр 15-74, выпуск 2	Мн 10	5	6		
		3	Шифр 15-74, выпуск 2	Мн 12	1	1		

Линия			
Марка	КБП 48-3-1	КБП 48-3-2	

1. Колонна КБП 48-3-1 отличается от колонны КБП 48-3 по шифру 15-74, выпуск 1 только наличием дополнительных закладных деталей Мн 9, Мн 10, Мн 12.
2. Колонна КБП 48-3-2 отличается от колонны КБП 48-3 по шифру 15-74 выпуск 1 только наличием дополнительных закладных деталей Мн 10, Мн 12.
3. Размеры со знаком * проставлены для справок.

Привязан	Инженер	Орлова	
	Рук. гр.	Мошкина	
	Гл. спец.	Коротун	
	Нач. отд.	Козлов	
	ГИП	Емельянов	
Инв. №	Н. контр.	Коротун	

ТП 503-9-15.86 КБП 48-3-1, КЖИ-КБП 48-3-2

Колонны КБП-48-3-1, КБП 48-3-2

Стадия	Масса	Масштаб
РП	3750	1:50

Лист | Листов 1

Минсиспромстрой Заповедный ГОСПИСИБИЛЬМОНТАЖПРОЕКТ г. Новосибирск

Сверил Орлова

Копировал

Формат А3

Альбом III

ТП

Инв. № подл. | Подпись и дата | Взам. инв. №

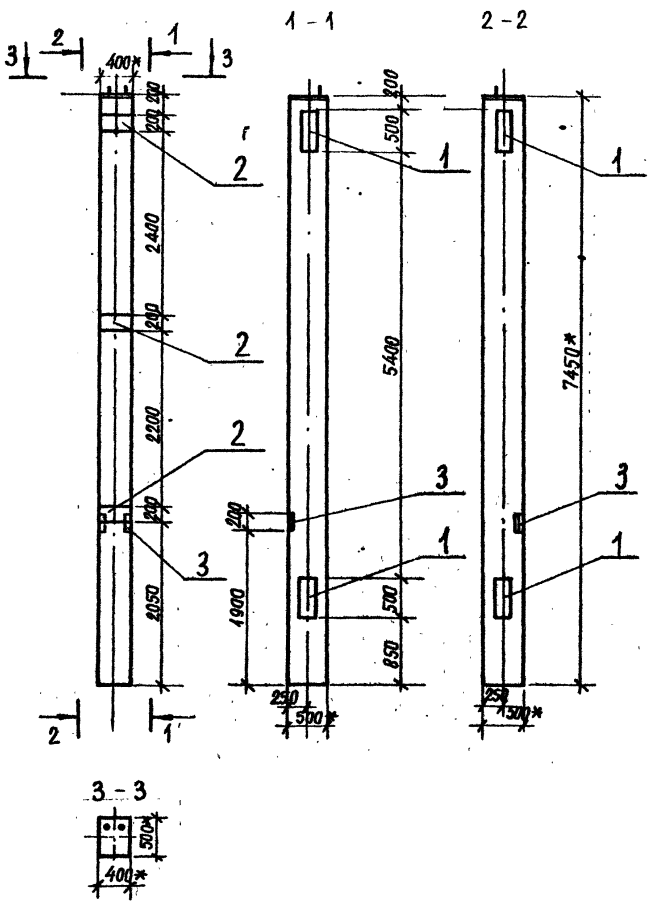

Формат	Зона	Поз.	Обозначение	Наименование	Кол.	Примечание
				Документация		
			ТП КШИ-КБП 48-3-3	Сборочный чертеж		
				Сборочные единицы		
				Колонна		
			Шифр 15-74, выпуск 1	КБП 48-3	1	
				Дополнительные		
				сборочные единицы		
				Изделия закладные		
		1	Шифр 15-74, выпуск 2	Мн 9	2	
		2	Шифр 15-74, выпуск 2	Мн 10	3	
		3	Шифр 15-74, выпуск 2	Мн 12	1	

1. Колонна КБП 48-3-3 отличается от колонны КБП 48-3 по шифру 15-74, выпуск 1 только наличием дополнительных закладных деталей Мн 9, Мн 10, Мн 12.
2. Размеры со знаком * проставлены для справок.

Инженер	Орлова		
Рук. гр.	Мошкина		
Гл. спец.	Коротун		
Нач. отд.	Козлов		
ГИП	Емельянов		
Н. контр.	Коротун		

Привязан

Инв. №

ТП 503-9-13.86 · КШИ-КБП 48-3-3

Колонна КБП 48-3-3

Стадия	Масса	Масштаб
РП	3730	1:50

Лист | Листов 1

Министерство Заготовок СССР
ГОСНИИСИБПРОМЗЕРНОПРОЕКТ
г. Новосибирск

Сверил Дай

Копировал Свежинина

Формат А3

Альбом II

ТП

Взам. инв. №

Подпись и дата

Инв. № п

Альбом II

ТП

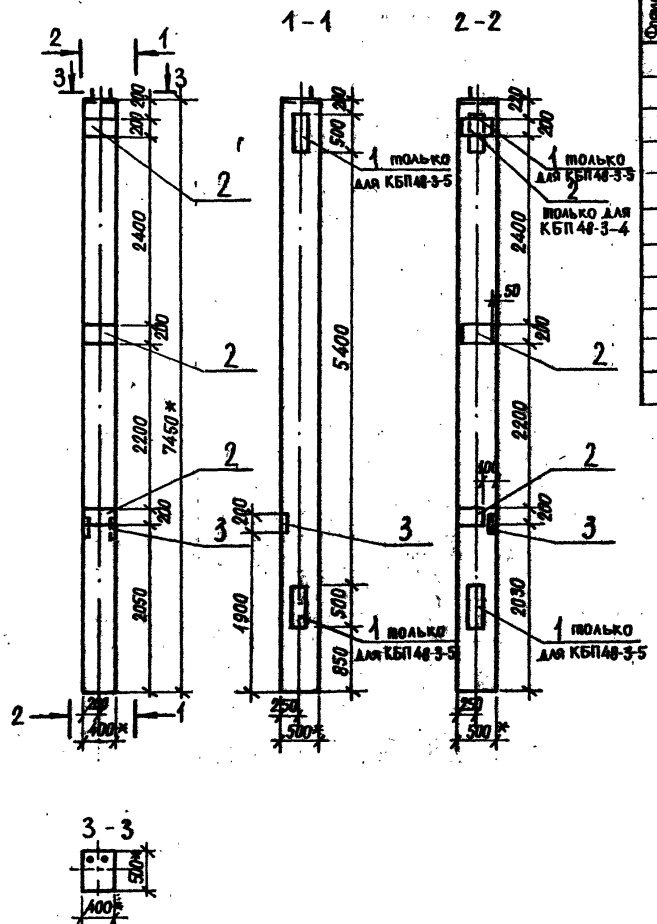

Формат	Зона	Поз.	Обозначение	Наименование	Кол. на исполнение			Примечание
				Документация				
			ТП КБП 48-3-4 КЖИ-КБП 48-3-5	Сборочный чертеж				
				Сборочные единицы				
				Колонна				
			Шифр 15-74, вып.1	КБП 48-3	1	1		
				Дополнительные сборочные единицы				
				Изделия закладные				
		1	Шифр 15-74, выпуск 2	Мн 9	—	2		
		2	Шифр 15-74, выпуск 2	Мн 10	6	5		
		3	Шифр 15-74, выпуск 2	Мн 12	1	1		
				Лит				
				Марка	КБП 48-3-4	КБП 48-3-5		

1. Колонна КБП 48-3-4 отличается от колонны КБП 48-3 по шифру 15-74, выпуск 1 только наличием дополнительных закладных деталей Мн 10, Мн 12.
2. Колонна КБП 48-3-5 отличается от колонны КБП 48-3 по шифру 15-74, выпуск 1 только наличием дополнительных закладных деталей Мн 9, Мн 10, Мн 12.
3. Размеры со знаком * проставлены для справок.

Инженер	Орлова		ТП 503-9-13.86	КБП 48-3-4 КЖИ-КБП 48-3-5	
Рук. гр.	Мошкина		Колонны КБП 48-3-4; КБП 48-3-5	Стадия: РП	Масса: 3730
Гл. спец.	Коротун			Масштаб: 1:50	
Нач. отд.	Козлов			Лист	Листов 1
ГИП	Емельянов			Министерство Загрузки СССР Госпитальный Экспериментальный проект г. Новосибирск	
Н. контр.	Коротун				

Привязан

Инв. №

Инв. № подл. | Подпись и дата | Взам. инв.

Сверил Длиз

Копировал Свежинина

Формат А3

Альбом II

ТП

Ведомость расхода стали на элемент, кг

Марка элемента	Изделия арматурные							Изделия закладные												Общий расход
	Арматура класса						Всего	Арматура класса							Прокат марки				Всего	
	А-I		А-III		В-I			А-I		А-III					В-ст 3 ПСБ					
	ГОСТ 5781-82		ГОСТ 5781-82		ГОСТ 6727-80			ГОСТ 5781-82		ГОСТ 5781-82					ГОСТ 103-76		ГОСТ 8509-72			
	⌀6	Итого	⌀20	Итого	⌀5	Итого		⌀24	Итого	⌀10	⌀12	⌀16		Итого	δ=10	δ=16	L63x5	Итого		
КБП 48-3-1	2,4	2,4	73,6	73,6	4,9	4,9	80,9	7,5	7,5	6,5	3,6	13,0		23,1	69,8	42,8	1,9	114,5	145,1	226,0
КБП 48-3-2	2,4	2,4	73,6	73,6	4,9	4,9	80,9	7,5	7,5	7,8	3,6	—		11,4	76,1	—	1,9	78,0	96,9	177,8
КБП 48-3-3	2,4	2,4	73,6	73,6	4,9	4,9	80,9	7,5	7,5	3,9	3,6	13,0		20,5	57,2	42,8	1,9	101,9	129,9	210,8
КБП 48-3-4	2,4	2,4	73,6	73,6	4,9	4,9	80,9	7,5	7,5	7,8	3,6	—		11,4	76,1	—	1,9	78,0	96,9	177,8
КБП 48-3-5	2,4	2,4	73,6	73,6	4,9	4,9	80,9	7,5	7,5	6,5	3,6	13,0		23,1	69,8	42,8	1,9	114,5	145,1	226,0

Инв. № подл. | Подпись и дата | Взам. инв. №

Привязан

Инв. №

Инженер	Орлова	
Рук. гр.	Мошкина	
Гл. спец.	Коротун	
Нач. отд.	Козлов	
ГИП	Емельянов	
Н. контр.	Коротун	

ТП 503-9-13.86 -КЖИ-ВС

Колонны КБП 48-3-1... КБП 48-3-5. Ведомость расхода стали на элемент

Стадия	Масса	Масштаб
РП	—	—

Лист | Листов 1

Министерство Заготовок СССР Госпитсибпромзернопроект г. Новосибирск

Сверил Дей

Копировал Свеминина

Формат А3

Альбом: II

ТП

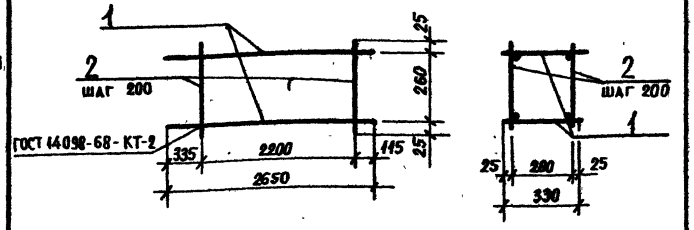

Формат	Зона	Поз.	Обозначение	Наименование	Кол	Примечание
				Сборочные единицы		
		1	ТП КЖИ-КР1	Каркас плоский КР1	2	9.2кг
				Детали		
		2		⌀6А-I ГОСТ 5781-82		
				ℓ=310	24	0.07кг

Привязан

Инв. №

Взам. инв. №

Подпись и дата

Инв. № подл.

Инженер	Орлова	
Рук. гр.	Мошкина	
Гл. спец.	Коротун	
Нач. отд.	Козлов	
ГИП	Емельянов	
Н. контр.	Коротун	

ТП 503-9-13.86 КЖИ-КП1

Каркас пространственный КП1

Стадия	Масса	Масштаб
РП	20,1	Б/м

Лист Листов 1

Министерство Заготовок СССР
Госпиисибпромзернопроект
г. Новосибирск

Формат А4

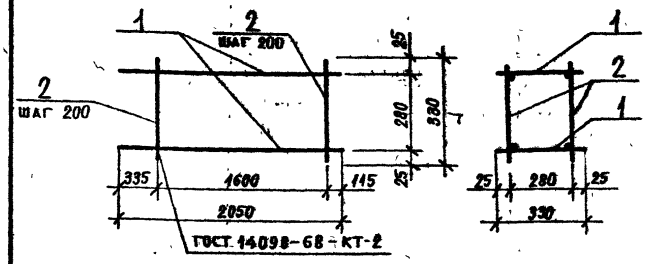

Формат	Зона	Поз.	Обозначение	Наименование	Кол	Примечание
				Сборочные единицы		
		1	ТП КЖИ-КР2	Каркас плоский КР2	2	5,6кг
				Детали		
				⌀6А-I ГОСТ 5781-82		
		2		ℓ=330	18	0,07кг

Привязан

Инв. №

Взам. инв. №

Подпись и дата

Инв. № подл.

Инженер	Орлова	
Рук. гр.	Мошкина	
Гл. спец.	Коротун	
Нач. отд.	Козлов	
ГИП	Емельянов	
Н. контр.	Коротун	

ТП 503-9-13.86 КЖИ-КП2

Каркас пространственный КП2

Стадия	Масса	Масштаб
РП	12,5	Б/м

Лист Листов 1

Министерство Заготовок СССР
Госпиисибпромзернопроект
г. Новосибирск

Сверил Дейт Копировал Свежинина

Формат А4

Альбом II

ТП

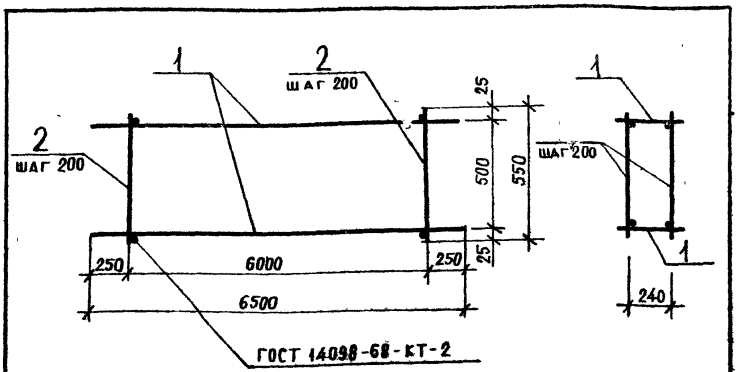

Формат	Зона	Поз	Обозначение	Наименование	Кол.	Примечание
				Сборочные единицы		
		1	ТП КЖИ-КР3	Каркас плоский КР3	2	9.9 кг
				Детали		
				⌀6 А-I ГОСТ 5781-82		
		2		ℓ = 550	62	0.12 кг

Привязан

Инв №

ТП 503-9-13.86 КЖИ-КП3			
Каркас пространственный КП3.	Стадия	Масса	Масштаб
	РП	27.2	Б/м
	Листов	Листов 1	
Министерство Заготовок СССР ГОСНИИСИБПРОМЗЕРНОПРОЕКТ г. Новосибирск			

Инженер	Орлова	
Рук. гр.	Мошкина	
Та. спец.	Коротун	
Нач. отд.	Козлов	
ГИП	Емельянов	
Н. контр	Коротун	

Копировал Свежинина Формат А4

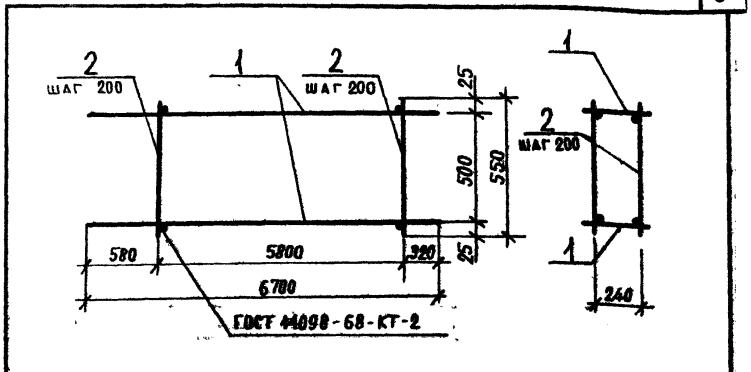

Формат	Зона	Поз	Обозначение	Наименование	Кол.	Примечание
				Сборочные единицы		
		1	ТП КЖИ-КР4	Каркас плоский КР4	2	10.0 кг
				Детали		
				⌀6 А-I ГОСТ 5781-82		
		2		ℓ = 550	60	0.12 кг

Привязан

Инв №

ТП 503-9-13.86 КЖИ-КП4			
Каркас пространственный КП4	Стадия	Масса	Масштаб
	РП	27.2	Б/м
	Листов	Листов 1	
Министерство Заготовок СССР ГОСНИИСИБПРОМЗЕРНОПРОЕКТ г. Новосибирск			

Инженер	Орлова	
Рук. гр.	Мошкина	
Та. спец.	Коротун	
Нач. отд.	Козлов	
ГИП	Емельянов	
Н. контр	Коротун	

Сверил Копировал Свежинина Формат А4

Инв. № подл. | Подпись и дата | Взам. инв. №

Альбом II

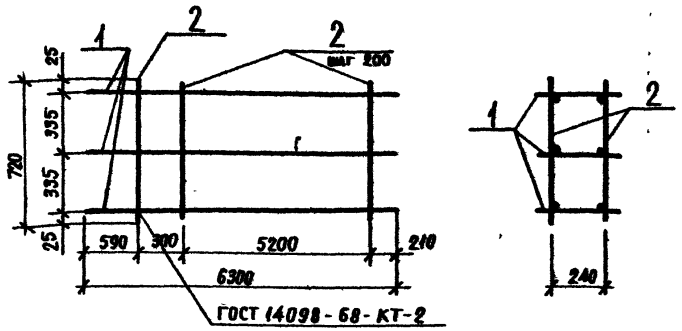

Поз.	Обозначение	Наименование	Кол.	Примечание
		Сборочные единицы		
1	ТП КЖИ-КР5	Каркас плоский КР5	3	9.5кг
		Детали		
2		⌀6А-I ГОСТ 5781-82		
		ℓ=720	56	0.16кг

Привязан

Инв. №

ТП 503-9-13.86 КЖИ-КП5

Каркас пространственный КП5

Стадия	Масса	Масштаб
РП	37.5	б/м
Лист	Листов 1	

Министерство Заготовок СССР ГОСНИИСИБПРОМЭЛЕКТРОПРОЕКТ г. Новосибирск

Инженер	Орлова	
Рук. гр.	Мошкина	
Гл. спец.	Коротун	
Нач. отд.	Козлов	
ГИП	Емельянов	
Н. контр.	Коротун	

Копировал Свежинина Формат А4

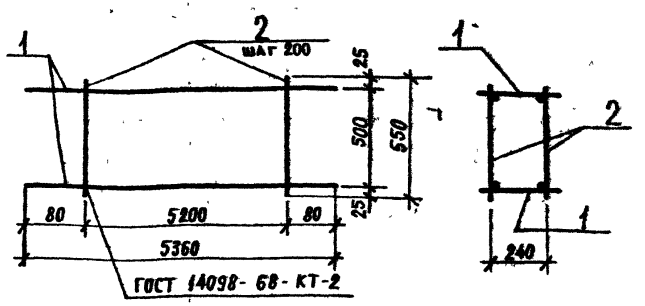

Поз.	Обозначение	Наименование	Кол.	Примечание
		Сборочные единицы		
1	ТП КЖИ-КР6	Каркас плоский КР6	2	8.2кг
		Детали		
		⌀6А-I ГОСТ 5781-82		
2		ℓ=598	54	0.12кг

Привязан

Инв. №

ТП 503-9-13.86 КЖИ-КП6

Каркас пространственный КП6

Стадия	Масса	Масштаб
РП	22.9	б/м
Лист	Листов 1	

Министерство Заготовок СССР ГОСНИИСИБПРОМЭЛЕКТРОПРОЕКТ г. Новосибирск

Инженер	Орлова	
Рук. гр.	Мошкина	
Гл. спец.	Коротун	
Нач. отд.	Козлов	
ГИП	Емельянов	
Н. контр.	Коротун	

Сверил Копировал Свежинина Формат А4

Альбом II

ТП

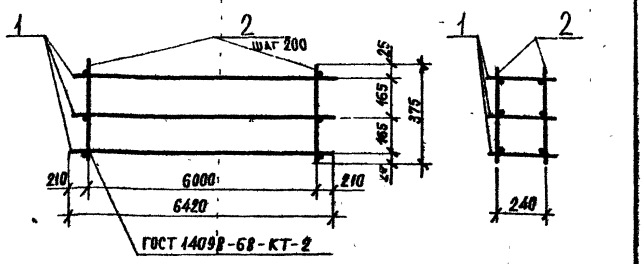

Формат	Зона	Поз.	Обозначение	Наименование	Кол.	Примечание
				Сборочные единицы		
		1	ТП КЖИ-КР7	Каркас плоский КР7	3	17,5кг
				Детали		
		2		⌀6А-I ГОСТ 5781-82		
				ℓ = 375	62	0,08кг

Привязан

Инв. №

Взам. инв. №

Подпись и дата

Инв. № подл.

Инженер	Орлова	
Рук. гр.	Мошкина	
Гл. спец.	Коротун	
Нач. отд.	Козлов	
ГИП	Емельянов	
Н. контр.	Коротун	

ТП 503-9-13.86 КЖИ-КП7

Каркас пространственный КП7

Стадия	Масса	Масштаб
РП	57,5	Б/м

Лист | Листов 1

Министерство Заготовок СССР
Госпиксиопроизвестпроект
г. Новосибирск

Копировал Свежинина

Формат А4

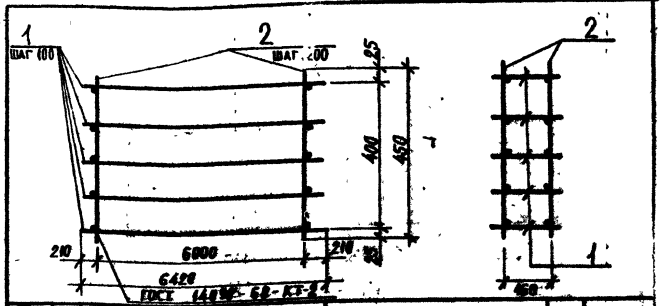

Формат	Зона	Поз.	Обозначение	Наименование	Кол.	Примечание
				Сборочные единицы		
		1	ТП КЖИ-КР8	Каркас плоский КР8	5	32,9кг
				Детали		
		2		⌀6А-I ГОСТ 5781-82	62	0,1 кг
				ℓ = 450		

Привязан

Инв. №

Взам. инв. №

Подпись и дата

Инв. № подл.

Инженер	Орлова	
Рук. гр.	Мошкина	
Гл. спец.	Коротун	
Нач. отд.	Козлов	
ГИП	Емельянов	
Н. контр.	Коротун	

ТП 503-9-13.86 КЖИ-КП8

Каркас пространственный КП8

Стадия	Масса	Масштаб
РП	170,7	Б/м

Лист | Листов 1

Министерство Заготовок СССР
Госпиксиопроизвестпроект
г. Новосибирск

Сверил Дмит

Копировал Свежинина

Формат А4

Альбом II

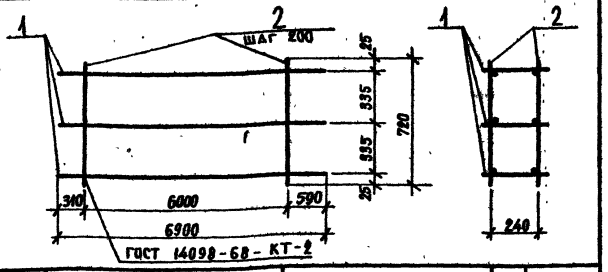

Формат	Зона	Поз.	Обозначение	Наименование	Кол.	Примечание
				Сборочные единицы		
		1	ТП КЖИ-КР9	Каркас плоский КР9	3	10.5 кг
				Детали		
		2		⌀6А-I ГОСТ 5781-82	62	0,16 кг
				ℓ = 720		

ТП

Привязан

Инв. №

Инв. № подл. | Подпись и дата | Взам. инв. №

Инженер	Орлова	
Рук. гр.	Мошкина	
Гл. спец.	Коротун	
Нач. отд.	Козлов	
ГИП	Емельянов	
Н. контр.	Коротун	

ТП 503-9-13.86 КЖИ-КП9

Каркас пространственный КП9

Стадия	Масса	Масштаб
РП	41,4	Б/м

Лист | Листов 1

Министерство Загородных СССР
Госинсибпромпроект
г. Новосибирск

Копировал Сенжинина Формат А4

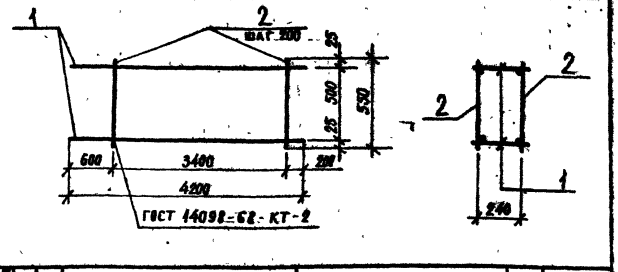

Формат	Зона	Поз.	Обозначение	Наименование	Кол.	Примечание
				Сборочные единицы		
		1	ТП КЖИ-КР10	Каркас плоский КР10	2	6,3 кг
				Детали		
		2		⌀6А-I ГОСТ 5781-82		
				ℓ = 550	36	0,12 кг

Привязан

Инв. №

Инв. № подл. | Подпись и дата | Взам. инв. №

Инженер	Орлова	
Рук. гр.	Мошкина	
Гл. спец.	Коротун	
Нач. отд.	Козлов	
ГИП	Емельянов	
Н. контр.	Коротун	

ТП 503-9-13.86 КЖИ-КП10

Каркас пространственный КП10

Стадия	Масса	Масштаб
РП	46,9	Б/м

Лист | Листов 1

Министерство Загородных СССР
Госинсибпромпроект
г. Новосибирск

Сверил Дмитр Копировал Сенжинина Формат А4

Альбом II

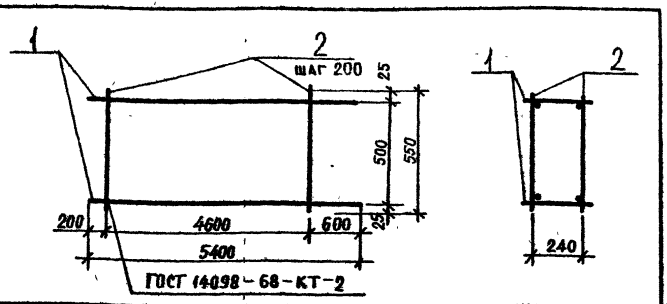

Формат	Зона	Поз.	Обозначение	Наименование	Кол.	Примечание
				Сборочные единицы		
		1	ТП КЖИ-КП11	Каркас плоский КП11	2	8,0 кг
				Детали		
		2		⌀6AI ГОСТ 5781-82		
				ℓ = 550	48	0,12 кг

Привязан

Инв. №

ТП 503-9-15.86 КЖИ-КП11

Каркас пространственный КП11	Стадия	Масса	Масштаб
	РП	21,8	Б/М
	Лист	Листов	
	Министерство Заготовок, ССР Госкомсибпромстройпроект г. Новосибирск		

Инженер	Орлова	
Рук. гр.	Мошкина	
Гл. спец.	Коротун	
Нач. отд.	Козлов	
ГИП	Емельянов	
Н. контр.	Коротун	

Копировал Свяжинина Формат А4

Инв. № подл. | Подпись и дата | Взам. инв. №

ТП

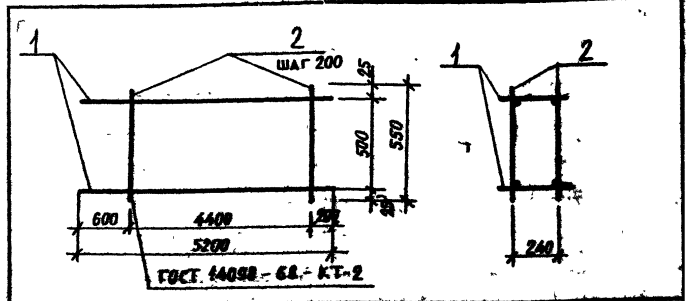

Формат	Зона	Поз.	Обозначение	Наименование	Кол.	Примечание
				Сборочные единицы		
		1	ТП КЖИ-КП12	Каркас плоский КП12	2	7,8 кг
				Детали		
		2		⌀6AI ГОСТ 5781-82		
				ℓ = 550	46	0,12 кг

Привязан

Инв. №

ТП 503-9-15.86 КЖИ-КП12

Каркас пространственный КП12	Стадия	Масса	Масштаб
	РП	21,1	Б/М
	Лист	Листов	
	Министерство Заготовок, ССР Госкомсибпромстройпроект г. Новосибирск		

Инженер	Орлова	
Рук. гр.	Мошкина	
Гл. спец.	Коротун	
Нач. отд.	Козлов	
ГИП	Емельянов	
Н. контр.	Коротун	

Сверил Клеб Копировал Свяжинина Формат А4

Инв. № подл. | Подпись и дата | Взам. инв. №

Альбом II

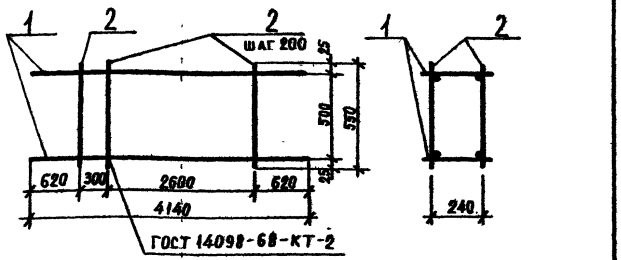

Формат	Зона	Поз.	Обозначение	Наименование	Кол.	Примечание
				Сборочные единицы		
		1	ТП КЖИ-КП13	Каркас плоский КП13	2	6,1 кг
				Детали		
		2		⌀6АI ГОСТ 5781-82		
				ℓ = 550	30	0,12 кг

Привязан

Инв. №

Инв. № подл. | Подпись и дата | Взам. инв. №

ТП 503-9-13.86			КЖИ-КП13
Каркас пространственный КП13	Стадия	Масса	Масштаб
	РП	15,8	б/м
	Листов	Листов 1	
	Минмонтажспецстрой СССР ГОССИБСЕЛЬЭЛЕКТРОПРОЕКТ г. Новосибирск		

Инженер	Орлова	
Рук. гр.	Мошкина	
Гл. спец.	Коропун	
Нач. отд.	Козлов	
ГИП	Емельянов	
Н. контр.	Коропун	

Копировал Свежинина Формат А4

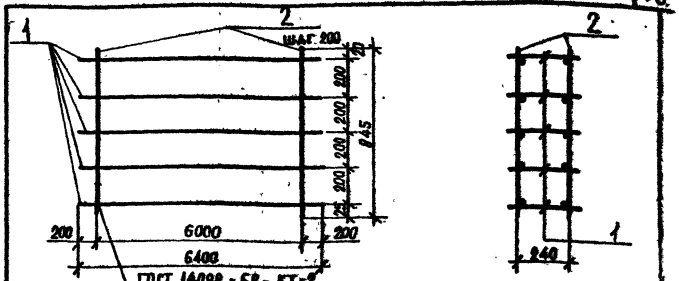

Формат	Зона	Поз.	Обозначение	Наименование	Кол.	Примечание
				Сборочные единицы		
		1	ТП КЖИ-КП14	Каркас плоский КП14	5	17,9кг
				Детали		
		2		⌀6АI ГОСТ 5781-82		
				ℓ = 845	92	0,19 кг

Привязан

Инв. №

Инв. № подл. | Подпись и дата | Взам. инв. №

ТП 503-9-13.86			КЖИ-КП14
Каркас пространственный КП14	Стадия	Масса	Масштаб
	РП	98,5	б/м
	Листов	Листов 1	
	Минмонтажспецстрой СССР ГОССИБСЕЛЬЭЛЕКТРОПРОЕКТ г. Новосибирск		

Инженер	Орлова	
Рук. гр.	Мошкина	
Гл. спец.	Коропун	
Нач. отд.	Козлов	
ГИП	Емельянов	
Н. контр.	Коропун	

Сверил Свеж Копировал Свежинина Формат А4

Альбом II

ТП

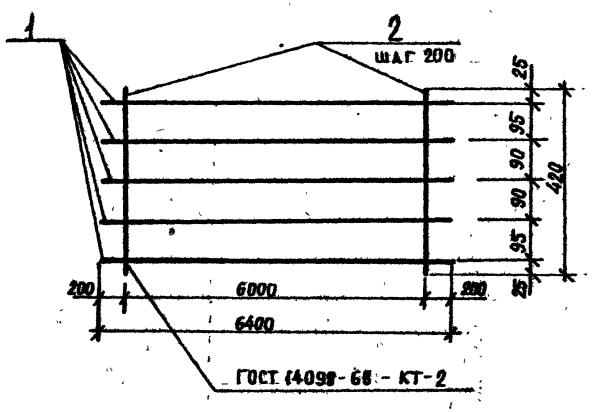

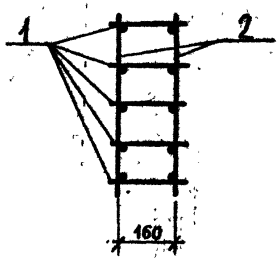

Формат	Зона	Поз.	Обозначение	Наименование	Кол	Примечание
				Сборочные единицы		
		1	ТП КШИ-КР15	Каркас плоский КР15	5	32,8кг
				Детали		
		2		⌀ 6А-I ГОСТ 5781-82		
				l = 420	62	0,09кг

Каркасы изготовлять при помощи контактной точечной электросварки в соответствии с требованиями ГОСТ 14098-68 и СН 393-78.

Инженер	Орлова		
Рук.гр.	Мошкина		
Гл.спец.	Коротун		
Нач.отд.	Козлов		
ГИП	Емельянов		
Н.контр.	Коротун		

ТП 503-9-13.86 · КШИ-КП-15

Каркас пространственный КП15

Стадия	Масса	Масштаб
РП	169,6	Б/м

Лист | Листов 1

Министерство Заготовок СССР
Гостиносибпромзернопроект
г. Новосибирск

Привязан

Инв. №

Инв. № подл. | Подпись и дата | Взам. инв. №

Сверил Дмит

Копировал Свешникова

Формат А3

Альбом II

ТП

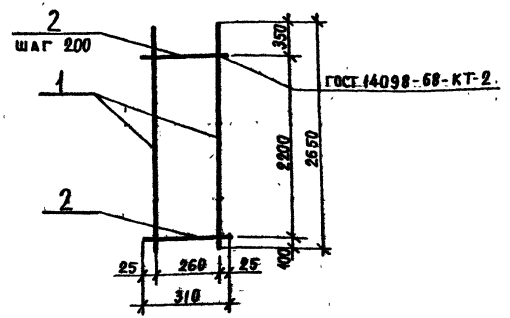

Формат	Зона	Поз.	Обозначение	Наименование	Кол.	Примечание
				Детали		
		1		Ø16А-III ГОСТ 5781-82		
				ℓ=2650	2	4.2кг
		2		Ø 6 А-I ГОСТ 5781-82		
				ℓ=310	12	0.07кг

Привязан

Инв. №

Инженер	Орлова		
Рук. гр.	Мошкина		
Гл. спец.	Коротун		
Нач. отд.	Козлов		
ГИП	Емельянов		
Н. контр.	Коротун		

ТП 503-9-13.86 КЖИ-КР1

Каркас плоский КР1

Стадия	Масса	Масштаб
РП	9,2	Б/м

Лист | Листов

Министерство Заготовок СССР
Госинсибпромзернопроект
г. Новосибирск

Инв. № подл. | Подпись и дата | Взам. инв. №

Копировал Свежинина

Формат А4

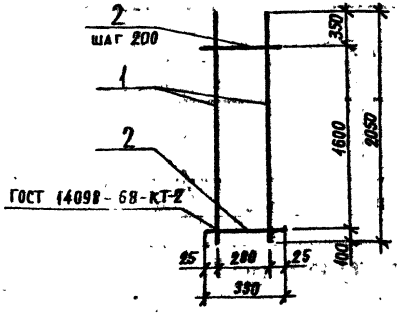

Формат	Зона	Поз.	Обозначение	Наименование	Кол.	Примечание
				Детали		
		1		Ø14А-III ГОСТ 5781-82		
				ℓ=2050	2	2.5кг
		2		Ø 6 А-I ГОСТ 5781-82		
				ℓ=330	9	0.07кг

Привязан

Инв. №

Инженер	Орлова		
Рук. гр.	Мошкина		
Гл. спец.	Коротун		
Нач. отд.	Козлов		
ГИП	Емельянов		
Н. контр.	Коротун		

ТП 503-9-13.86 КЖИ-КР2

Каркас плоский КР 2

Стадия	Масса	Масштаб
РП	5.6	Б/м

Лист | Листов

Министерство Заготовок СССР
Госинсибпромзернопроект
г. Новосибирск

Инв. № подл. | Подпись и дата | Взам. инв. №

Сверил

Копировал Свежинина

Формат А4

Альбом II

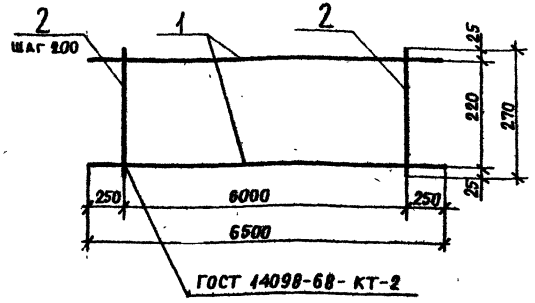

Формат	Зона	Поз.	Обозначение	Наименование	Кол	Примечание
				Детали		
		1		⌀10А-III ГОСТ 5781-82		
				ℓ=6500	2	4.0кг
		2		⌀6А-I ГОСТ 5781-82		
				ℓ=270	31	0.06кг

Привязан

Инв. №

ТП 503-9-13.86 КЖИ-КР3

Инженер	Орлова	
Рук.гр.	Мошкина	
Гл.спец.	Коровун	
Нач.отд.	Козлов	
ГИП	Емельянов	
Н.контр.	Коровун	

Каркас плоский КР 3

Стадия	Масса	Масштаб
РП	9,9	б/м
Лист	Листов 1	

Минсевзапстрой СССР Госгражданпроект г. Новосибирск

Копировал Жирнова Формат А4

Альбом II

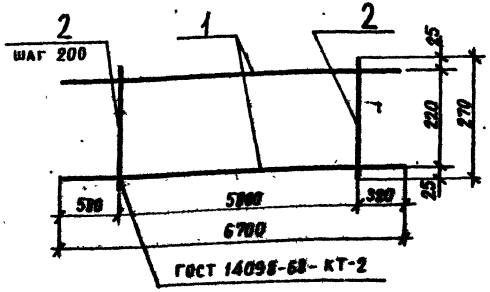

Обозначение	Наименование	Кол	Примечание
	Детали		
	⌀10А-III ГОСТ 5781-82		
1	ℓ=6700	2	4,1кг
	⌀6А-I ГОСТ 5781-82		
2	ℓ=270	30	0,06кг

Привязан

Инв. №

ТП 503-9-13.86. КЖИ-КР4

Инженер	Орлова	
Рук.гр.	Мошкина	
Гл.спец.	Коровун	
Нач.отд.	Козлов	
ГИП	Емельянов	
Н.контр.	Коровун	

Каркас плоский КР 4

Стадия	Масса	Масштаб
РП	10,0	б/м
Лист	Листов 1	

Минсевзапстрой СССР Госгражданпроект г. Новосибирск

Сверил Копировал Сошина Формат А4

Альбом II

ТП

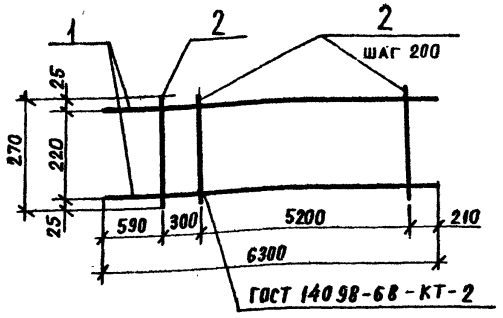

Формат	Зона	Поз.	Обозначение	Наименование	Кол.	Примечание
				Детали		
		1		⌀10А-III ГОСТ 5781-82		
				ℓ = 6300	2	3,9 кг
		2		⌀ 6А-I ГОСТ 5781-82		
				ℓ = 270	28	0,06 кг

Привязан

Инв. №

Инв. № подл. | Подпись и дата | Взам. инв. №

Инженер	Орлова	
Рук. гр.	Мошкина	
Гл. спец.	Коротун	
Нач. отд.	Козлов	
ГИП	Емельянов	
Н. контр.	Коротун	

ТП 503-9-13.86 КЖИ-КР5

Каркас плоский КР 5

Стадия	Масса	Масштаб
РП	9,5	б/м
Лист	Листов 1	

Министерство Заготовок СССР
Госниисибпромзернопроект
г. Новосибирск

Копировал Свежинина Формат А4

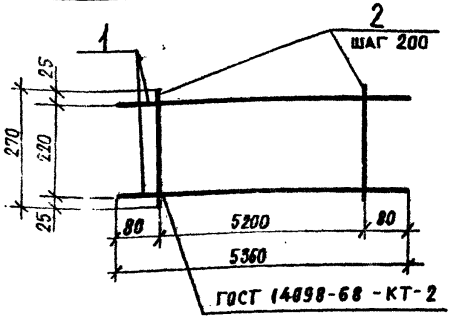

Формат	Зона	Поз.	Обозначение	Наименование	Кол.	Примечание
				Детали		
		1		⌀10А-III ГОСТ 5781-82		
				ℓ = 5360	2	3,3 кг
		2		⌀ 6А-I ГОСТ 5781-82		
				ℓ = 270	27	0,06 кг

Привязан

Инв. №

Инв. № подл. | Подпись и дата | Взам. инв. №

Инженер	Орлова	
Рук. гр.	Мошкина	
Гл. спец.	Коротун	
Нач. отд.	Козлов	
ГИП	Емельянов	
Н. контр.	Коротун	

ТП 503-9-13.86 КЖИ-КР6

Каркас плоский КР 6

Стадия	Масса	Масштаб
РП	8,2	б/м
Лист	Листов 1	

Министерство Заготовок СССР
Госниисибпромзернопроект
г. Новосибирск

Сверил Дмитр Копировал Свежинина Формат А4

Альбом II

ТП

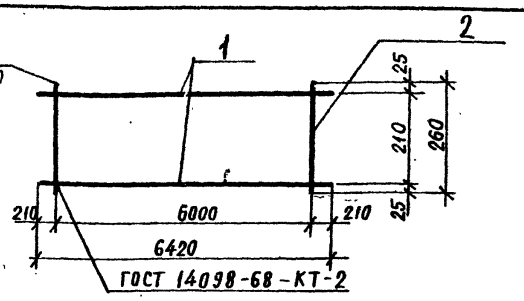

Формат	Зона	Поз.	Обозначение	Наименование	Кол.	Примечание
				Детали		
		1		⌀14 А-III ГОСТ 5781-82		
				ℓ = 6420	2	7.8 кг
		2		⌀6 А-I ГОСТ 5781-82		
				ℓ = 260	31	0.06 кг

Привязан

Инв. №

Взам. инв. №

Подпись и дата

Инв. № подл.

Инженер	Орлова	
Рук. гр.	Мошкина	
Гл. спец.	Коротун	
Нач. отд.	Козлов	
ГИП	Емельянов	
Н. контр.	Коротун	

ТП 503-9-13.86 КЖИ-КР7

Каркас плоский КР7

Стадия	Масса	Масштаб
РП	17,5	б/м
Лист	Листов 1	

Министерство Заготовок СССР
Госкомсибпромзернопроект
г. Новосибирск

Копировал Свежинина

Формат А4

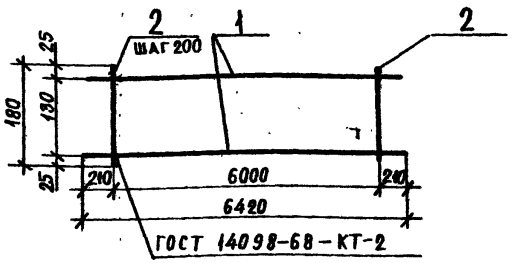

Формат	Зона	Поз.	Обозначение	Наименование	Кол.	Примечание
				Детали		
		1		⌀20 А-III ГОСТ 5781-82		
				ℓ = 6420	2	15.8 кг
		2		⌀6 А-I ГОСТ 5781-82		
				ℓ = 180	31	0.04 кг

Привязан

Инв. №

Взам. инв. №

Подпись и дата

Инв. № подл.

Инженер	Орлова	
Рук. гр.	Мошкина	
Гл. спец.	Коротун	
Нач. отд.	Козлов	
ГИП	Емельянов	
Н. контр.	Коротун	

ТП 503-9-13.86 КЖИ-КР8

Каркас плоский КР8

Стадия	Масса	Масштаб
РП	32,9	б/м
Лист	Листов 1	

Министерство Заготовок СССР
Госкомсибпромзернопроект
г. Новосибирск

Сверил Дмит... Копировал Свежинина

Формат А4

Альбом II

ТП

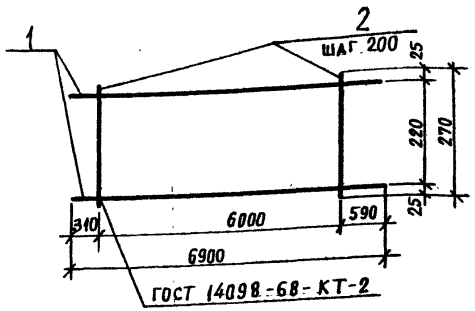

Формат	Зона	Поз.	Обозначение	Наименование	Кол.	Примечание
				Детали		
		1		⌀10 А-III ГОСТ 5781-82		
				ℓ=6900	2	4,3 кг
		2		⌀6 А-I ГОСТ 5781-82		
				ℓ=270	31	0,06 кг

Привязан

Инв.№

ТП 503-9-13.86 КЖИ-КР9			
Каркас плоский КР 9	Стадия	Масса	Масштаб
	РП	10,5	Б/м
	Лист	Листов 1	
	Министерство Заготовок СССР Госниисибпромзерпроект г. Новосибирск		

Инженер	Орлова	
Рук. гр.	Мошкина	
Гл.спец.	Коротун	
Нач.отд.	Козлов	
ГИП	Емельянов	
Н.контр.	Коротун	

Инв.№ подл. | Подпись и дата | Взам. инв.№

Копировал Свежинина Формат А4

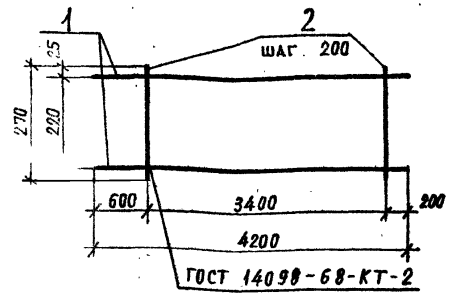

Формат	Зона	Поз.	Обозначение	Наименование	Кол.	Примечание
				Детали		
		1		⌀10 А-III ГОСТ 5781-82	2	2,6 кг
				ℓ=4200		
		2		⌀6 А-I ГОСТ 5781-82		
				ℓ=270	18	0,06 кг

Привязан

Инв.№

ТП 503-9-13.86 КЖИ-КР10			
Каркас плоский КР10	Стадия	Масса	Масштаб
	РП	6,3	Б/м
	Лист	Листов 1	
	Министерство Заготовок СССР Госниисибпромзерпроект г. Новосибирск		

Инженер	Орлова	
Рук. гр.	Мошкина	
Гл.спец.	Коротун	
Нач.отд.	Козлов	
ГИП	Емельянов	
Н.контр.	Коротун	

Инв.№ подл. | Подпись и дата | Взам. инв.№

Сверил Блинт Копировал Свежинина Формат А4

Альбом II

ТП

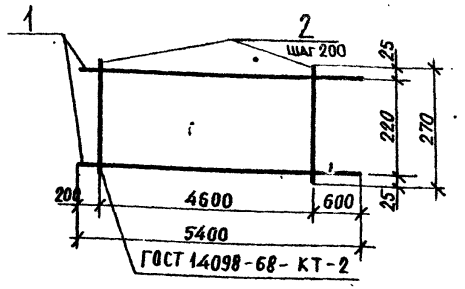

Формат	Зона	Поз.	Обозначение	Наименование	Кол.	Примечание
				Детали		
		1		⌀ 10 А-III ГОСТ 5781-82		
				ℓ = 5400	2	3.3 кг
		2		⌀ 6 А-I ГОСТ 5781-82		
				ℓ = 270	24	0.06 кг

Привязан

Инв. №

Инв. № подл. | Подпись и дата | Взам. инв. №

Инженер	Орлова	
Рук. гр.	Мошкина	
Гл. спец.	Коротун	
Нач. отд.	Козлов	
ГИП	Емельянов	
Н. контр.	Коротун	

ТП 503-9-13.86 КЖИ-КР11

Каркас плоский КР11

Стадия	Масса	Масштаб
РП	8.0	Б/м
Лист	Листов 1	

Министерство Заготовок СССР
Госкомсибпромзернопроект
г. Новосибирск

Копировал Свежинина Формат А4

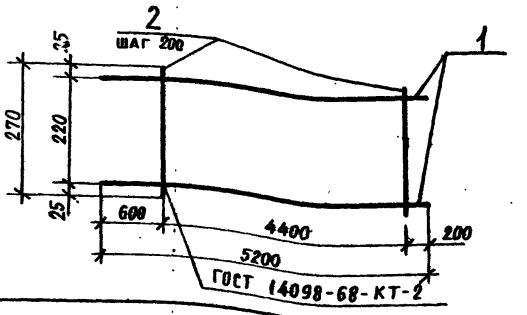

Формат	Зона	Поз.	Обозначение	Наименование	Кол.	Примечание
				Детали		
		1		⌀ 10 А-III ГОСТ 5781-82		
				ℓ = 5200	2	3.2 кг
		2		⌀ 6 А-I ГОСТ 5781-82		
				ℓ = 270	23	0.06 кг

Привязан

Инв. №

Инв. № подл. | Подпись и дата | Взам. инв. №

Инженер	Орлова	
Рук. гр.	Мошкина	
Гл. спец.	Коротун	
Нач. отд.	Козлов	
ГИП	Емельянов	
Н. контр.	Коротун	

ТП 503-9-13.86 КЖИ-КР12

Каркас плоский КР12

Стадия	Масса	Масштаб
РП	7.8	Б/м
Лист	Листов 1	

Министерство Заготовок СССР
Госкомсибпромзернопроект
г. Новосибирск

Сверил Длиб Копировал Свежинина Формат А4

Альбом II

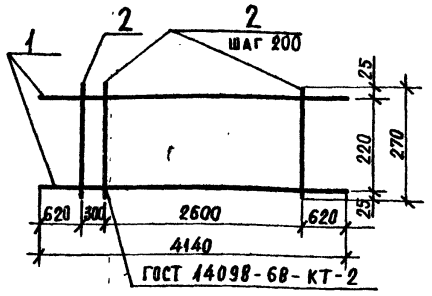

Формат	Зона	Поз.	Обозначение	Наименование	Кол.	Примечание
				Детали		
		1		⌀10А-III ГОСТ 5781-82	2	2.6 кг
				ℓ=4140		
		2		⌀6А-I ГОСТ 5781-82		
				ℓ=270	15	0.06 кг

ТП

Привязан

Инв. №

Взам. инв. №

Подпись и дата

Инв. № подл.

ТП 503-9-13.86 КЖИ-КР 13

Каркас плоский КР 13

Стадия	Масса	Масштаб
РП	6.1	Б/м

Лист | Листов 1

Министерство Заготовок СССР
Госмисибпромзернопроект
г. Новосибирск

Инженер	Орлова	
Рук. гр.	Мошкина	
Гл. спец.	Коротун	
Нач. отд.	Козлов	
ГИП	Емельянов	
Н. контр.	Коротун	

Копировал Свежинина

Формат А4

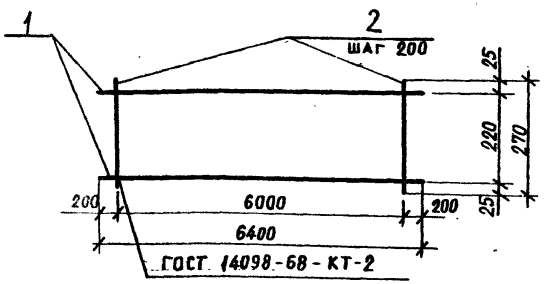

Формат	Зона	Поз.	Обозначение	Наименование	Кол.	Примечание
				Детали		
		1		⌀14А-III ГОСТ 5781-82		
				ℓ=6400	2	7.7кг
		2		⌀6А-I ГОСТ 5781-82		
				ℓ=270	31	0.06кг

Привязан

Инв. №

Взам. инв. №

Подпись и дата

Инв. № подл.

ТП 503-9-13.86 КЖИ-КР 14

Каркас плоский КР 14

Стадия	Масса	Масштаб
РП	17.3	Б/м

Лист | Листов

Министерство Заготовок СССР
Госмисибпромзернопроект
г. Новосибирск

Инженер	Орлова	
Рук. гр.	Мошкина	
Гл. спец.	Коротун	
Нач. отд.	Козлов	
ГИП	Емельянов	
Н. контр.	Коротун	

Сверил Дмит

Копировал Свежинина

Формат А4

Альбом III

ТП

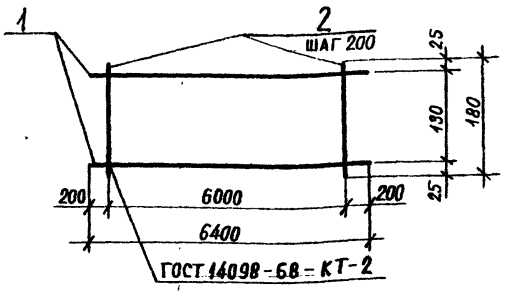

Формат	Зона	Поз.	Обозначение	Наименование	Кол.	Примечание
				Детали		
		1		⌀ 20 А-III ГОСТ 5781-82		
				ℓ = 6400	2	15,8 кг
		2		⌀ 6 А-I ГОСТ 5781-82		
				ℓ = 180	31	0,04 кг

Привязан

Инв. №

Взам. инв. №

Подпись и дата

Инв. № подл.

Инженер	Орлова	
Рук. гр.	Мошкина	
Гл. спец.	Коротун	
Нач. отд.	Козлов	
ГИП	Емельянов	
Н. контр.	Коротун	

ТП 503-9-13.86 КЖИ-КР 15

Каркас плоский КР15

Стадия	Масса	Масштаб
РП	32,8	Б/м
Лист	Листов 1	

Министерство Заготовок СССР
Госнисибпромзернопроект
г. Новосибирск

Копировал Свежинина

Формат А4

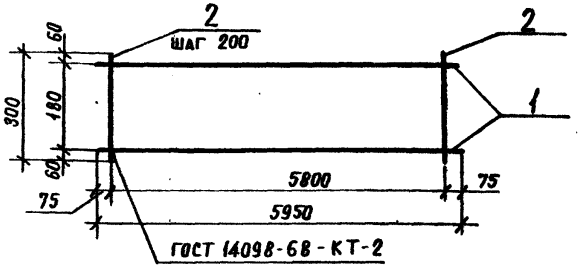

Формат	Зона	Поз.	Обозначение	Наименование	Кол.	Примечание
				Детали		
				⌀ 8 А-I ГОСТ 5781-82		
		1		ℓ = 5950	2	2,35 кг
		2		ℓ = 300	30	0,12 кг

Привязан

Инв. №

Взам. инв. №

Подпись и дата

Инв. № подл.

Инженер	Орлова	
Рук. гр.	Мошкина	
Гл. спец.	Коротун	
Нач. отд.	Козлов	
ГИП	Емельянов	
Н. контр.	Коротун	

ТП 503-9-13.86 КЖИ-КР 16

Каркас плоский КР16

Стадия	Масса	Масштаб
РП	8,3	Б/м
Лист	Листов 1	

В Ст 3 кп 2

Министерство Заготовок
Госнисибпромзернопроект
г. Новосибирск

сверил

Копировал Свежинина

Формат А4

Альбом III

ТП

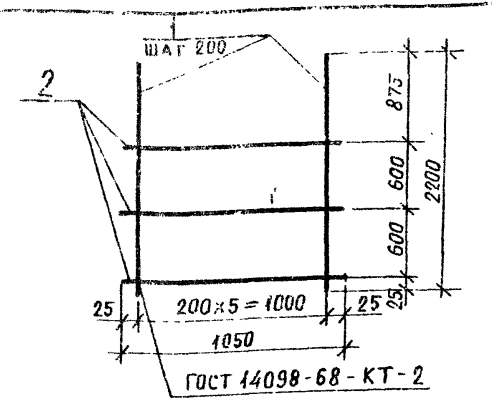

Формат	Зона	Поз.	Обозначение	Наименование	Кол	Примечание
				Детали		
		1		⌀ 12 А-III ГОСТ 5781-82		
				ℓ = 2200	6	2,0 кг
		2		⌀ 8 А-I ГОСТ 5781-82		
				ℓ = 1050	3	0,41 кг

Привязан

Инв. №

Взам. инв. №

Подпись и дата

Инв. № подл.

Инженер	Орлова	
Рук. гр.	Мошкина	
Гл. спец.	Коропун	
Нач. отд.	Козлов	
ГИП	Емельянов	
Н. контр.	Коропун	

ТП 503-9-13.86 КЖИ.-С1

Сетка С1

Стадия	Масса	Масштаб
РП	13,2	Б/М
Лист	Листов 1	

Министерство заготовок СССР
ГОСНИИСИБПРОМЗЕРНОПРОЕКТ
г. Новосибирск

Копировал Свежинина Формат А4

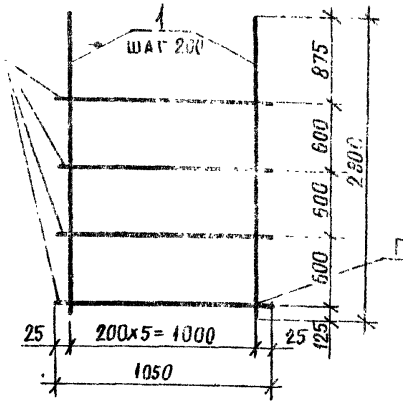

Формат	Зона	Поз	Обозначение	Наименование	Кол	Примечание
				Детали		
		1		⌀ 12 А-III ГОСТ 5781-82		
				ℓ = 2800	6	2,5 кг
		2		⌀ 8 А-I ГОСТ 5781-82		
				ℓ = 1050	4	0,41 кг

Привязан

Инв. №

Взам. инв. №

Подпись и дата

Инв. № подл.

Инженер	Орлова	
Рук. гр.	Мошкина	
Гл. спец.	Коропун	
Нач. отд.	Козлов	
ГИП	Емельянов	
Н. контр.	Коропун	

ТП 503-9-13.86 КЖИ-С2

Сетка С2

Стадия	Масса	Масштаб
РП	16,6	Б/м
Лист	Листов 1	

Министерство заготовок СССР
ГОСНИИСИБПРОМЗЕРНОПРОЕКТ
г. Новосибирск

Сверил Дейт Копировал Свежинина Формат А4

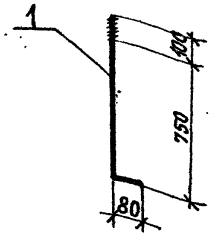

Формат	Зона	Поз.	Обозначение	Наименование	Кол.	Примечание
				Детали		
		1		⌀ 25 А-I ГОСТ 5781-82		
				ℓ = 930	1	3,6 кг

Привязан

Инв. №

Инженер	Орлова		
Рук. гр.	Мошкина		
Гл. спец.	Коротун		
ГИП	Емельянов		
Н. контр.	Коротун		

ТП 503-9-13.86 КЖИ-А1

Анкер А1

Стадия	Масса	Масштаб
РП	3,6	Б/м
Лист	Листов 1	

ВСт 3кп2

Министерство Заготовок СССР
ГОСНИИСИБПРОМЗЕРНОПРОЕКТ
г. Новосибирск

Копировал Свежинина Формат А4

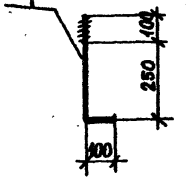

Формат	Зона	Поз.	Обозначение	Наименование	Кол.	Примечание
				Детали		
		1		⌀ 12 А-I ГОСТ 5781-82		
				ℓ = 450	1	0,4 кг

Привязан

Инв. №

Инженер	Орлова		
Рук. гр.	Мошкина		
Гл. спец.	Коротун		
Нач. отд.	Козлов		
ГИП	Емельянов		
Н. контр.	Коротун		

ТП 503-9-13.86 КЖИ-А2

Анкер А2

Стадия	Масса	Масштаб
РП	0,4	Б/м
Лист	Листов 1	

ВСт 3 кп 2

Министерство Заготовок СССР
ГОСНИИСИБПРОМЗЕРНОПРОЕКТ
г. Новосибирск

Сверил Блей Копировал Свежинина Формат А4

gost.e-ecolog.ru