ТИПОВОЙ ПРОЕКТ
503-4-33.85

Производственный корпус гаража на 6 автомашин и 6 тракторов с навесом - стоянкой

Альбом II

Чертежи строительных изделий

20370/02

цена 0-68

gost.e-ecolog.ru

ТИПОВОЙ ПРОЕКТ
503-4-33.85

ПРОИЗВОДСТВЕННЫЙ КОРПУС ГАРАЖА НА 6 АВТОМАШИН И 6 ТРАКТОРОВ С НАВЕСОМ – СТОЯНКОЙ

Состав проекта:

Альбом I	Общая пояснительная записка. Технология производства. Архитектурные решения. Конструкции железобетонные и металлические. Внутренние водопровод и канализация. Отопление и вентиляция. Силовое электрооборудование и электрическое освещение. Связь и сигнализация. Автоматизация отопления и вентиляции. Организация строительства.
Альбом II	Чертежи строительных изделий.
Альбом III	Спецификация оборудования.
Альбом IV	Ведомости потребности в материалах.
Альбом V	Сметы.

Альбом II

Разработан институтом
„Союзгипролесхоз"

Зам. главного инженера
института Ю.И.Кондратьев

И.О. главного инженера
проекта Ю.К.Антонов

Утвержден Гослесхозом СССР
протокол от 28.09 1984г. №12
Введен в действие институтом „Союзгипролесхоз"
приказ от 16.04 1985г. №55

Типовой проект 303-4-5585

Содержание альбома

Шифр	Наименование	Стр.
	Титульный лист	
	Содержание альбома	2
-кжи-ТТ	Технические требования	3
-кжи-0100	Балка 1БДР12-4АIV-1	4
-кжи-0200	Балка 1БДР12-4АIV-2	5
-кжи-0300	Опорная плита ОП1	6
-кжи-0400	Опорная плита ОП2	7
-кжи-0310	Сетка С1	8
-кжи-0410	Сетка С2	8
-кжи-0301	Петля П1	9
-кжи-0500	Сетка С3	9
-кжи-0600	Ограждение ОГ1	10
-кжи-0700	Ограждение ОГ2	10

Шифр	Наименование	Стр.
-кжи-0800	Решетка РШ1	11
-кжи-0900	Изделие закладное МН1	12
-кжи-1000	Изделие закладное МН2	12
-кжи-1100	Изделие закладное МН3	13
-кжи-0001	Уголок (обрамления)	13
-кжи-1200	Анкер А1	14
-кжи-1300	Изделие закладное МН4	14
-кжи-1400 СБ	Изделие закладное (МН5÷МН8)	15
	Сборочный чертеж	
-кжи-1400	Изделие закладное (МН5÷МН8)	16

Копировал: Федотова

Альбом 1

Типовой проект

Технические требования к изготовлению арматурных, закладных и сборных железобетонных изделий.

Арматурные, закладные и сборные железобетонные изделия надлежат выполнять в точном соответствии с рабочими чертежами.

Арматурные и закладные сварные изделия должны соответствовать требованиям. ГОСТ 10922-75; сборные железобетонные изделия — требованиям ГОСТ 13015.1-81.

Приварку элементов изделий следует выполнять:

а) при соединении втавр дуговой сваркой под слоем флюса на сварочных автоматах в соответствии с указаниями по сварке соединений в железобетонных конструкциях СН 393-78 и ГОСТ 19292-73.

При отсутствии оборудования для автоматической сварки допускается применение сварки под слоем флюса на оборудовании, с ручным приводом.

б) для арматуры каркасов контактно-точечной сваркой по ГОСТ 14098-68 во всех пересечениях стержней.

Для изготовления изделий надлежит применять стали марки ВСт.3:

для проката КП2 по ТУ 14-1-3023-80

для арматуры СП и ПС по ГОСТ 380-71* и ТУ 14-1-3023-80

Для сварочных работ следует применять электроды типа Э42 по ГОСТ 9467-75.

Гип	Антонов		т.п. 503-4-33.85	КЖИ-ТТ	
Нконтр.	Воронков				
Нач.отд	Елисеев				
Гл.спец.	Богаенко		Технические требования	Стадия: Р	Лист: 1	Листов:
Рук.гр.	Сафина			Союзгипрапесхоз	

Копировал: Федотова

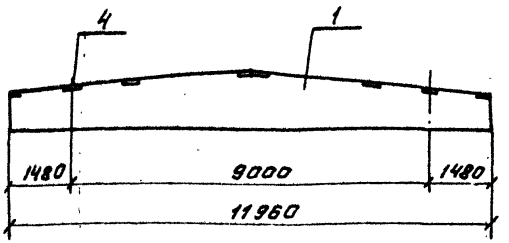

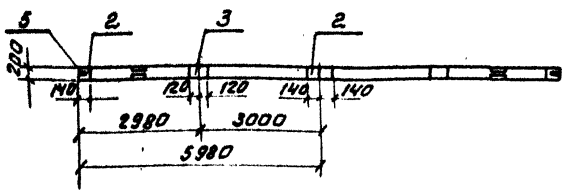

Формат	Зона	Поз.	Обозначение	Наименование	Кол.	Примечание
				Сборочные единицы		
		1	1.462.1-3/80.	Балка 1БДР12-4АIIIТ7	1	
		2	1.400-6/76, Вып.1	Изделие закладное МЧ-1-2	4	
		3	1.400-6/76, Вып.1	То же МЧ-3-3	2	
		4	1.400-6/76. Вып.1	" МЧ-22	2	
		5	1.400-7	Изделие соединительное ММ50	2	

Ведомость расхода стали на дополнительные закладные изделия

Марка	Изделия закладные								Всего
	Арматура класса AIII			Прокат марки ВСт3кп2					
	ГОСТ 5781-82			ГОСТ 19903-74*			ГОСТ 8510-72*		
	Ф8	Ф10	Итого	δ=8	δ=6	Итого	уголок 70×8	Итого	
1БДР12-4АIIIТ7-1	1,6	0,4	2,0	3,6	9,6	13,2	10,4	10,4	25,6

ГИП	Антонов		Т.П. 503-4-33.85 -КЖИ-0100
Н.контр	Воронков		
Нач.отд	Елисеев		Балка 1БДР12-4АIIIТ-1
Гл.спец	Богденко		Стадия: Р; Масса: —; Масштаб: 1:100
Рук.гр	Софина		Лист; Листов 1
			Союзгипролесхоз

Копировал: Федотова

Типовой проект

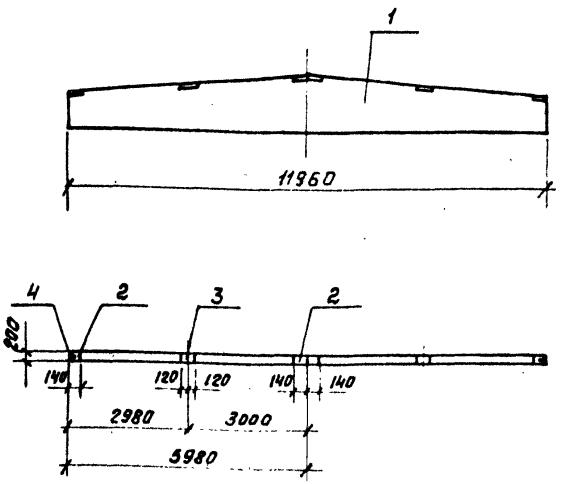

Формат	Зона	Поз.	Обозначение	Наименование	Кол.	Примечание
				Сборочные единицы		
		1	1.462.1-3/80, Вып. 1	Балка 1БДР12-4АIVТ	1	
		2	1.400-6/76, Вып. 1	Изделие закладное МЧ-1-2	4	
		3	1.400-6/76, Вып. 1	То же МЧ-3-3	2	
		4	1.400-7	Изделие соединительное ММ50	2	
					2	
					2	

Ведомость расхода стали на дополнительные закладные изделия

Марка	Изделия закладные							Всего
	Арматура класса			Прокат марки				
	AIII			ВСт3кп2				
	ГОСТ 5781-82			ГОСТ 19903-74*				
	ф8		Итого	б=8	б=6		Итого	
1БДР12-4АIVТ-2	0,8		0,8	3,6	9,6		13,2	14,0

ГИП	Антонов		
Н.контр.	Воронков		
Нач.отд.	Елисеев		
Гл.спец.	Богданенко		
Рук.гр.	Софрина		

Т.п.503-4-33.85 -КЖИ-0200

Балка 1БДР12-4АIVТ-2

Стадия	Масса	Масштаб
Р	—	1:100
Лист	Листов 1	

Союзгипролесхоз

Копировал: Федотова

Альбом V

Типовой проект

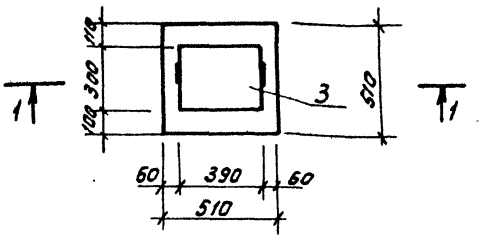

Формат	Зона	Поз.	Обозначение	Наименование	Кол.	Примечание
				Документация		
А3			-КЖИ-ТТ	Технические требования		
				Сборочные единицы и детали		
А4		1	-КЖИ-0310	Сетка С1	1	4,2кг
А4		2	-КЖИ-0301	Петля П1	2	0,2кг
А4		3	1.400-6/76	Изделие закладное М1-1-5	1	11,6кг
				Материалы		
		4		Бетон марки 200	0,06	м³

Ведомость расхода стали на элемент

Марка элемента	Изделия арматурные					Всего	Изделия закладные					Всего	Общий расход
	Арматура класса						Арматура класса		Прокат марки				
	AI			AIII			AIII		ВСт3кп2				
	ГОСТ 5781-82						ГОСТ 5781-82		ГОСТ 19903-74*				
	Ф6		Итого	Ф10	Итого		Ф14	Итого		510	Итого		
ОП1	0,4		0,4	8,4	8,4	8,8	1,2	1,2		10,4	10,4	11,6	20,4

ГИП	Антонов		т.п. 503-4-33.85	-КЖИ-0300	
Н.контр	Воронков				
Нач.отд	Елисеев		Опорная плита ОП1	Стадия	Масса	Масштаб
Гл.спец	Богенко			Р	150	1:20
Рук.гр.	Сафина			Лист	Листов 1
				Союзгипролесхоз	

Копировал: Федотова

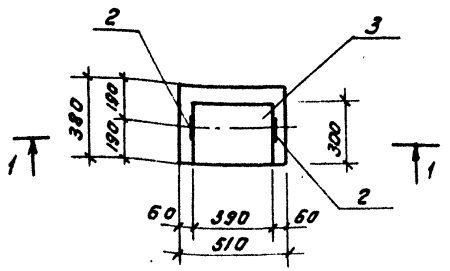

1 - 1

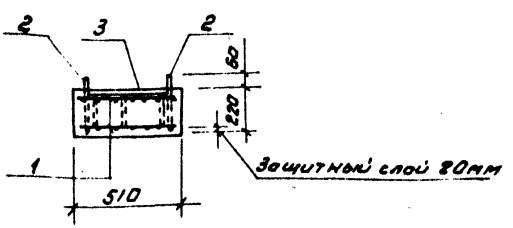

Формат	Зона	Поз.	Обозначение	Наименование	Кол.	Примечание
				Документация		
А3			-КЖИ-ТТ	Технические требования		
				Сборочные единицы и детали		
А4		1	-КЖИ-0410	Сетка С2	2	3,1кг
А4		2	-КЖИ-0301	Петля П1	2	0,17кг
А4		3	1.400-6/76	Изделие закладное М1-1-5	1	11,6кг
				Материалы		
		4		Бетон марки 200	0,04	м³

Ведомость расхода стали на элемент, кг

Марка элемента	Изделия арматурные						Изделия закладные						Общий расход
	Арматура класса					Всего	Арматура класса		Прокат марки			Всего	
	А I			А III			А III		ВСт3кп2				
	ГОСТ 5781-82						ГОСТ 5781-82		ГОСТ 19903-74*				
	ф6		Итого	ф10	Итого		ф14	Итого		δ=10	Итого		
ОП1	0,4		0,4	6,2	6,2	6,6	1,2	1,2		10,4	10,4	11,6	18,2

Гип	Антонов		
Инженер.	Воронков		
Нач.отд	Елисеев		
Гл.спец	Богданка		
Рук. гр	Сафина		

ТП 503-4-33.85 -КЖИ-0400

Опорная плита ОП2

Стадия	Масса	Масштаб
Р	100	1:20
Лист	Листов 1	

Союзгипролесхоз

Копировал: Федотова

Альбом II

Типовой проект

Инв.№ подл. | Подпись и дата | Взам.инв.№

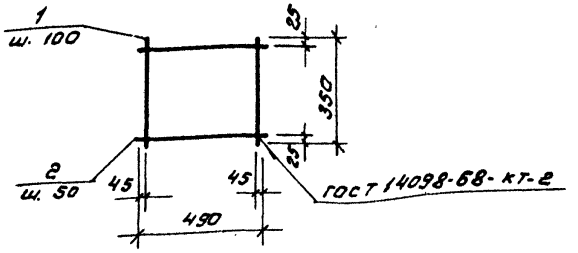

Формат	Зона	Поз	Обозначение	Наименование	Кол.	Примечание
				Документация		
А3			-КЖИ-ТТ	Технические требования		
				Детали		
				Ф10А III ГОСТ 5781-82		
Б4		1	-КЖИ-0411	ℓ=350	5	0,2кг
Б4		2	-01	ℓ=490	7	0,3кг.

ГИП	Антонов		Т.П. 503-4-33.85
Н.контр	Воронков		КЖИ-0410
Нач.отд	Елисеев		Сетка С2
Гл.спец	Богаенка		Стадия: Р; Масса: 3,1кг; Масштаб: б/м
Рук.гр	Сафина		Лист; Листов 1
			Союзгипролесхоз

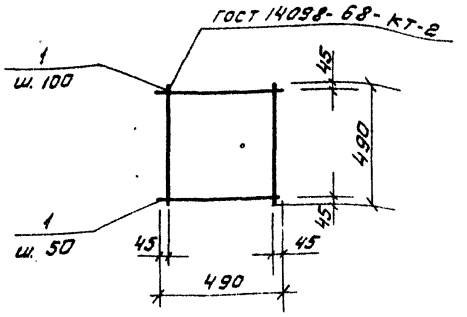

Формат	Зона	Поз	Обозначение	Наименование	Кол.	Примечание
				Документация		
А3			-КЖИ-ТТ	Технические требования		
				Детали		
Б4		1	-КЖИ-0311	Ф10А III ГОСТ 5781-82		
				ℓ=490	14	0,3кг.

ГИП	Антонов		Т.П. 503-4-33.85
Н.контр.	Воронков		-КЖИ-0310
Нач.отд	Елисеев		Сетка С1
Гл.спец	Богаенка		Стадия: Р; Масса: 4,2; Масштаб: б/м
Рук.гр.	Сафина		Лист; Листов 1
			Союзгипролесхоз

Взам.инв.№ | Подпись и дата | Инв.№ подл.

Копировал: Федотова

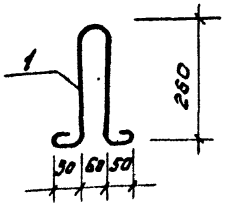

Длина развертки 770 мм.

ГИП	Антонов		Т.П. 503-4-33.85	-КЖИ-0301	
Н.контр	Воронков				
Нач.отд	Елисеев		Петля П1	Стадия: Р	Масса: 0,2	Масштаб: 1:10
Гл.спец	Богаенко			Лист	Листов 1
Рук.гр.	Сафина		ФБАI ГОСТ 5781-82	Союзгипролесхоз	

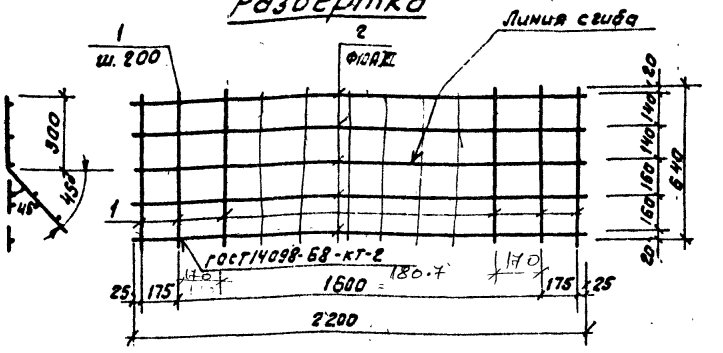

Формат	Зона	Поз.	Обозначение	Наименование	Кол.	Примечание
				Документация		
А3			-КЖИ-ТТ	Технические требования		
				Детали		
Б.Ч		1	-КЖИ-0501	ФБАI ГОСТ 5781-82 ℓ=640	12	0,14кг
Б.Ч		2	-КЖИ-0502	Ф10АIII ГОСТ 5781-82 ℓ=2000	5	1,24кг

Инв.№ подл. | Подпись и дата | Взам.инв.№

ГИП	Антонов		Т.П. 503-4-33.85	-КЖИ-0500	
Н.контр	Воронков				
Нач.отд	Елисеев		Сетка С3	Стадия: Р	Масса: 7,8кг	Масштаб: 1:20
Гл.спец	Богаенко			Лист	Листов 1
Рук.гр.	Сафина			Союзгипролесхоз	

Скировал: Федотова

Альбом II

Типовой проект

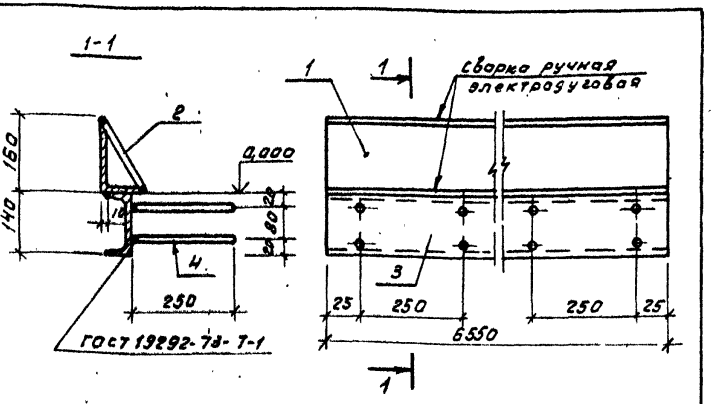

Формат	Зона	Поз	Обозначение	Наименование	Кол.	Примечание
				Документация		
А3			КЖИ-77	Технические требования		
				Детали		
Б.Ч		1	КЖИ-0601	Уголок 160х100х10 ГОСТ 8510-72 / Ст3 ГОСТ 535-79		
				ℓ=6550	1	130кг.
Б.Ч		2	КЖИ-0602	Полоса 140х8 ГОСТ 103-76 / Ст.3 ГОСТ 535-79		
				ℓ=6550	1	53кг.
Б.Ч		3	КЖИ-0603	Швеллер 14 ГОСТ 8240-72* / Ст3 ГОСТ 535-79		
				ℓ=6550	1	81кг.
Б.Ч		4	КЖИ-0604	ФВЛ II ГОСТ 5781-82, ℓ=250	54	0,1кг.

ГИП	Антонов		Т.П. 503-4-33.85	КЖИ-0600		
Н.контр.	Воронков					
Нач.отд.	Елисеев Б.		Ограждение ог1	Стадия	Масса	Масштаб
Гл.спец.	Богаенко			Р	269	1:10
Рук.гр.	Сафина			Лист	Листов 1	
				Союзгипролесхоз		

Копировал: Федотова

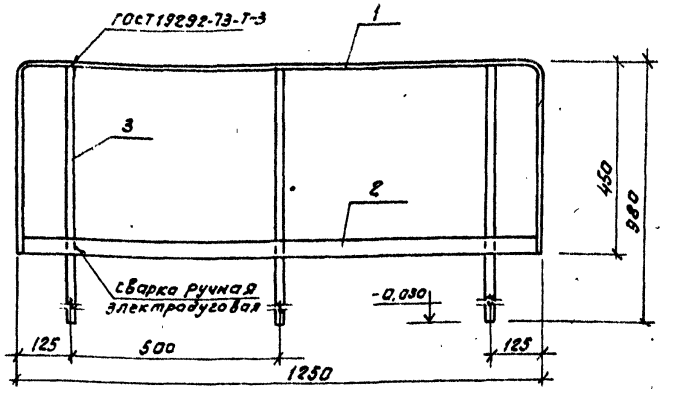

Формат	Зона	Поз	Обозначение	Наименование	Кол.	Примечание
				Документация		
А3			КЖИ-77	Технические требования		
				Детали		
Б.Ч		1	КЖИ-0701	Полоса 40х6 ГОСТ 103-76 / Ст.3 ГОСТ 535-79		
				ℓ=2150	1	4,1кг
Б.Ч		2	-01	ℓ=1250	1	2,4кг
Б.Ч		3	КЖИ-0702	ФВЛ II ГОСТ 5781-82, ℓ=980	3	3 кг.

ГИП	Антонов		Т.П. 503-4-33.85	-КЖИ-0700		
Н.контр.	Воронков					
Нач.отд.	Елисеев Б.		Ограждение ог2	Стадия	Масса	Масштаб
Гл.спец.	Богаенко			Р	15,5	1:10
Рук.гр.	Сафина			Лист	Листов 1	
				Союзгипролесхоз		

Копировал: Федотова

Альбом V

Типовой проект

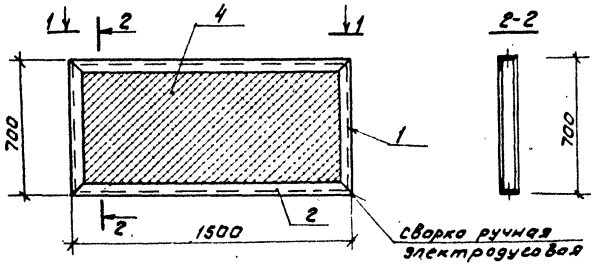

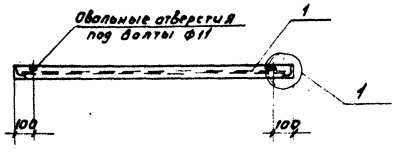

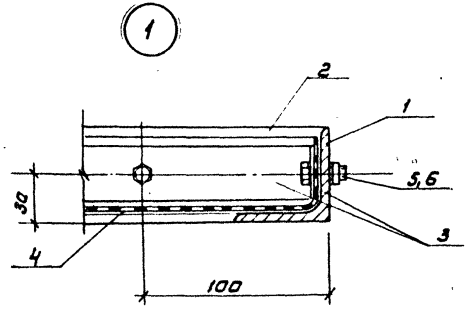

Формат	Зона	Поз.	Обозначение	Наименование	Кол.	Примечание
				Документация		
А3			-КЖИ - ТТ	Технические требования		
				Детали		
А4		1	-КЖИ-0001-03	Уголок 50х5 ГОСТ 8509-72* / Ст.3 ГОСТ 535-79		
				P=69,5	2	2,63кг.
А4		2	-06	P=14,95	2	5,65кг.
Б4		3	КЖИ-0801	Полоса 40х5 ГОСТ 103-76 / Ст.3 ГОСТ 535-79		
				P=42,00	1	4,95кг.
Б.У		4	-КЖИ- 0802	Сетка 20-1,6-0 ГОСТ 5336-80	1	1,7кг.
				Стандартные изделия		
		5		Болт М10х30 ГОСТ 7798-70*	8	0,02кг.
		6		Гайка М10 ГОСТ 5915-70*	8	0,01кг.

ГИП	Антонов	
Н.контр	Воронков	
Нач.отд	Елисеев	
Гл.спец	Богомяко	
Рук.гр	Сафина	

Т.П. 503-4-33.85 -КЖИ - 0800

Решетка РШ1

Стадия	Масса	Масштаб
Р	23,5	1:20

Лист | Листов 1

Союзгипролесхоз

Копировал: Федотова

Альбом II

Типовой проект

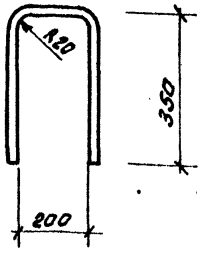

Длина развертки 900 мм

Гип	Антонов		
Н.контр.	Воронков		
Нач.отд.	Елисеев		
Гл.спец	Богаенко		
Рук.гр.	Сафина		

Т.П. 503-4-33.85 — КЖИ-0900

Изделие закладное МН1

Стадия	Масса	Масштаб
Р	2,7	1:10

Лист | Листов 1

Ф22АI ГОСТ 5781-82

Союзгипролесхоз

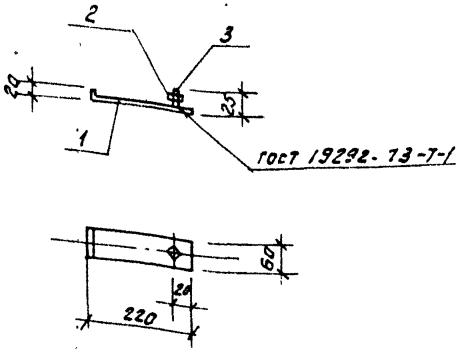

Формат	Зона	Поз.	Обозначение	Наименование	Кол.	Примечание
				Документация		
А2			- КЖИ-ТТ	Технические требования		
				Детали		
Б4		1	-КЖИ-1201	Полоса 60х6 ГОСТ 103-76 Ст.3 ГОСТ 535-79		
				ℓ=240	1	0,68кг
				Стандартные изделия		
		2		Гайка М10 ГОСТ 5915-70*	1	0,01кг
		3		Болт М10 ГОСТ 7798-70*	1	0,02кг

Гип	Антонов		
Н.контр	Воронков		
Нач.отд	Елисеев		
Гл.спец	Богаенко		
Рук.гр	Сафина		

Т.П. 503-4-33.85 — КЖИ-1000

Изделие закладное МН2

Стадия	Масса	Масштаб
Р	0,7	1:10

Лист | Листов 1

Союзгипролесхоз

Инв.№ подл. | Подпись и дата | Взам.инв.№

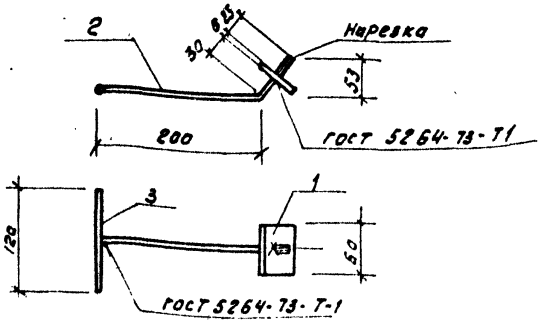

Формат	Зона	Поз.	Обозначение	Наименование	Кол.	Примечание
				Документация		
А3			-КЖИ-ТТ	Технические требования		
				Детали		
Б4		1	-КЖИ-1101	Полоса 60х6 ГОСТ 103-76 / Ст3 ГОСТ 535-79		
				ℓ=60	1	0,17кг.
Б4		2	-КЖИ-1102	Ø10 А1 ГОСТ 5781-82		
				ℓ=260	1	0,16кг.
Б4		3	-01	ℓ=120	1	0,08кг.

ГИП	Антонов		Т.П. 503-4-33.85 КЖИ-1100
Н.контр	Воронков		
Нач.отд	Елисеев		Изделие закладное М.Н3
Гл.спец	Богданова		
Рук.гр	Сафина		

Стадия	Масса	Масштаб
Р	0,41кг.	1:5
Лист	Листов 1	
Союзгипролесхоз		

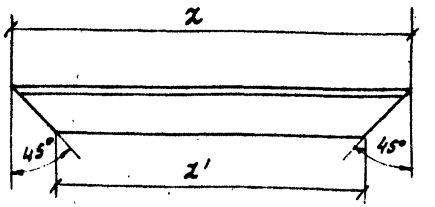

Размеры в мм

Обозначение	ℓ	ℓ'	Масса кг.
-КЖИ-0001	1145	1045	4,32
-01	755	655	2,85
-02	725	625	2,73
-03	695	595	2,62
-04	975	875	3,68
-05	850	750	3,21
-06	1495	1395	5,65

Инв.№ подл. | Подпись и дата | Взам.инв.№

ГИП	Антонов		Т.П. 503-4-33.85 КЖИ-0001
Н.контр	Воронков		
Нач.отд	Елисеев		Уголок (обрамление)
Гл.спец	Баженова		
Рук.гр	Сафина		

Стадия	Масса	Масштаб
Р	см. табл	—
Лист	Листов 1	
Союзгипролесхоз		

Уголок 50х5 ГОСТ 8509-72 / Ст3 ГОСТ 535-79

Копировал: Федотова

Альбом

Типовой проект

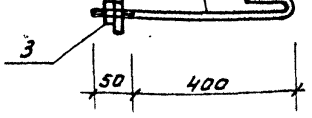

Формат	Зона	Поз.	Обозначение	Наименование	Кол.	Примечание
				Документация		
А3			-КЖИ-1200	Сборочный чертеж		
				Детали		
Б.Ч.		1	-КЖИ-1201	Ф12 АI ГОСТ 5781-82, ℓ=500	1	0,45кг
				Стандартные изделия		
		2		Шайба 12-Он ГОСТ 11371-78	1	0,01кг.
		3		Гайка М12 ГОСТ 5915-70*	1	0,02 кг.

ГИП	Антонов		Т.П. 503-4-33.85 -КЖИ-1200
Н.контр.	Воронков		
Нач. отд	Елисеев		Анкер А1
Гл. спец	Богаенко		
Рук. гр.	Сафина		

Стадия	Масса	Масштаб
Р	0,48	6/м
Лист	Листов 1	
Союзгипролесхоз		

Инв. № подл. | Подпись и дата | Взам. инв. №

1

1-1

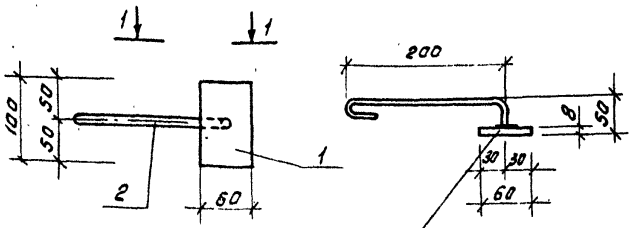

ГОСТ 19292-73 -7-1

Формат	Зона	Поз.	Обозначение	Наименование	Кол.	Примечание
				Документация		
А3			-КЖИ-ТТ	Технические требования		
				Детали		
Б.Ч.		1	-КЖИ-1301	Полоса 60×8 ГОСТ 103-76 Ст3 ГОСТ 535-79		
				ℓ=100	1	0,45кг
Б.Ч.		2	-КЖИ-1302	Ф10 АI ГОСТ 5781-82, ℓ=320	1	0,2 кг.

ГИП	Антонов		Т.П. 503-4-33.85 -КЖИ-1300
Н.контр.	Воронков		
Нач. отд	Елисеев		Изделие закладное МИ4
Гл. спец	Богаенко		
Рук. гр	Сафина		

Стадия	Масса	Масштаб
Р	0,65	1:5
Лист	Листов 1	
Союзгипролесхоз		

Копировал: Федотова

Рис. 1

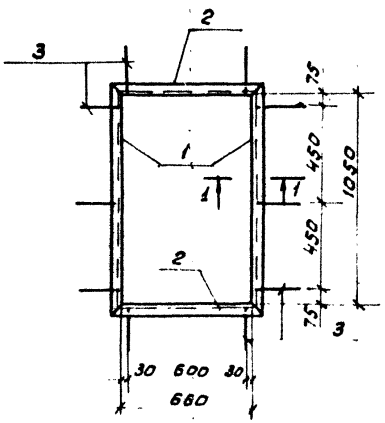

Рис. 2

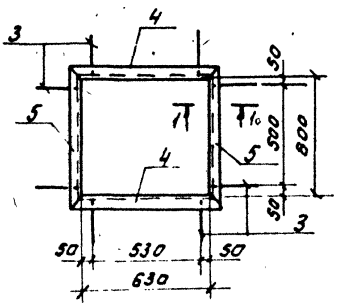

Рис. 3

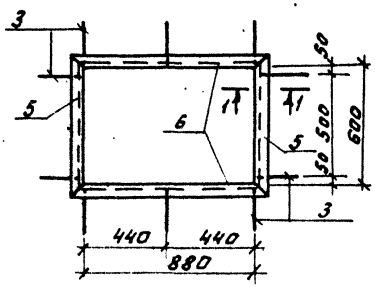

Рис. 4

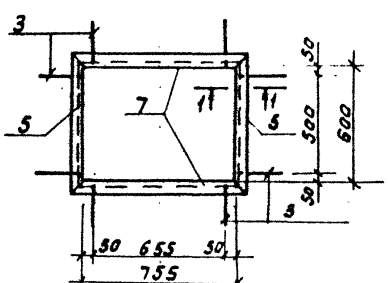

1-1

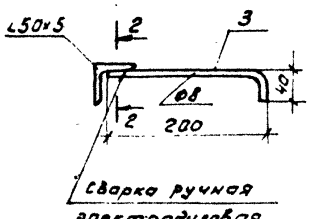

2-2

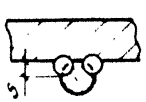

Обозначение	Марка	Рис	Масса
КЖИ-1400	МН5	1	15,34кг
-01	МН6	2	11,30кг
-02	МН7	3	13,60кг
-03	МН8	4	12,46кг

ГИП	Янтаков		
Н.контр	Воронков		
Нач.отд	Елисеев		
Гл.спец	Богданна		
Рук.гр	Сафина	Сафина	

ТП 503-4-33.85 КЖИ-1400 СБ

Изделие закладное (МН5÷МН8)

Сборочный чертеж

Литера	Масса	Масштаб
Р	см. табл.	-
Лист	Листов 1	

Союзгипролесхоз

Копировал: Федотова

Формат	Зона	Поз	Обозначение	Наименование	Кол.	Примечание
				Документация		
			КЖИ-ТТ	Технические требования		
			КЖИ-1400СБ	Сборочный чертеж		
				КЖИ-1400 (МН5)		
				Детали		
А4		1	КЖИ-0001	Уголок 50х5 ГОСТ 8509-72* / Ст3 ГОСТ 535-79		
				е=1145	2	4,32кг
А4		2	-01	е=755	2	2,85кг
Б.Ч.		3	КЖИ-1401	ФВАI ГОСТ 5781-82 е=250	10	0,1кг
				КЖИ-1400-01 (МН6)		
				Детали		
А4		4	КЖИ-0001-02	Уголок 50х5 ГОСТ 8509-72* / Ст3 ГОСТ 535-79		
				е=725	2	2,73кг
А4		5	-03	е=695	2	2,62кг
Б.Ч.		3	КЖИ-1401-01	ФВАI ГОСТ 5781-82 е=250	8	0,1кг

Формат	Зона	Поз	Обозначение	Наименование	Кол.	Примечание
				КЖИ-1400-02 (МН7)		
				Детали		
А4		5	КЖИ-0001-03	Уголок 50х5 ГОСТ 8509-72* / Ст3 ГОСТ 535-79		
				е=695	2	2,62кг
А4		6	-04	е=975	2	3,60кг
Б.Ч.		3	КЖИ-1401-02	ФВАI ГОСТ 5781-82 е=250	10	0,1кг
				КЖИ-1400-03 (МН8)		
				Детали		
А4		5	КЖИ-0001-03	Уголок 50х5 ГОСТ 8509-72* / Ст3 ГОСТ 535-79		
				е=695	2	2,62кг
А4		7	-05	е=850	2	3,21кг
Б.Ч.		3	КЖИ-1401-03	ФВАI ГОСТ 5781-82, е=250	8	0,1кг

ГИП	Антонов		Т.П. 503-4-33.85 КЖИ-1400
Н.контр.	Воронков		
Нач.отд.	Елисеев		Изделие закладное (МН5 ÷ МН8)
Гл.спец.	Богданко		Стадия: Р; Лист: ; Листов: 1
Рук.гр.	Сафина		Союзгипролеспром

Инв.№ подл. | Подпись и дата | Взам.инв.№

gost.e-ecolog.ru