ТИПОВЫЕ КОНСТРУКЦИИ, ИЗДЕЛИЯ И УЗЛЫ ЗДАНИЙ И СООРУЖЕНИЙ.

СЕРИЯ 3.501.1–150.6

ОПОРЫ УНИФИЦИРОВАННЫЕ ЖЕЛЕЗНОДОРОЖНЫХ МОСТОВ ДЛЯ ОБЫЧНЫХ И СЕВЕРНЫХ УСЛОВИЙ, С ПРИМЕНЕНИЕМ ИЗДЕЛИЙ ЗАВОДСКОГО ИЗГОТОВЛЕНИЯ.

ВЫПУСК 6.

ИЗДЕЛИЯ ЗАКЛАДНЫЕ И СОЕДИНИТЕЛЬНЫЕ.

РАБОЧИЕ ЧЕРТЕЖИ.

Разработаны
Ленгипротрансмостом
Минтрансстроя

Утверждены
указанием

Введены в действие

Главный инженер института — А.К.Васин

Начальник отдела типового проектирования — С.С.Ткаченко

Главный инженер проекта — А.И.Серебряный

gost.e-ecolog.ru

Обозначение	Наименование	Стр.
3.501.1-150.6 МН1.00	Изделие закладное МН1	3
3.501.1-150.6 МН2.00	Изделие закладное МН2	4
3.501.1-150.6 МН3.00	Изделие закладное МН3	5
3.501.1-150.6 МН4.00	Изделие закладное МН4	6
3.501.1-150.6 МН5.00	Изделие закладное МН5	6
3.501.1-150.6 МН8.00	Изделие закладное МН8	7
3.501.1-150.6 МН9.00	Изделие закладное МН9	8
3.501.1-150.6 МН10.00	Изделие закладное МН10	8
3.501.1-150.6 МН11.00	Изделие закладное МН11	9
3.501.1-150.6 МН13.00	Изделие закладное МН13	10
3.501.1-150.6 МН14.00	Изделие закладное МН14	11
3.501.1-150.6 ЛП.00	Лист перекрытия стыка.	12

				3.501.1-150.6 00.00		
Нач. отд.	Ткаченко			Содержание	Стадия	Лист	Листов
Н. контр.	Миронов				Р		1
Гл. инж. пр.	Серебряников				Ленгипротрансмост		

Инв. № подл. | Подпись и дата | Взам. инв. №

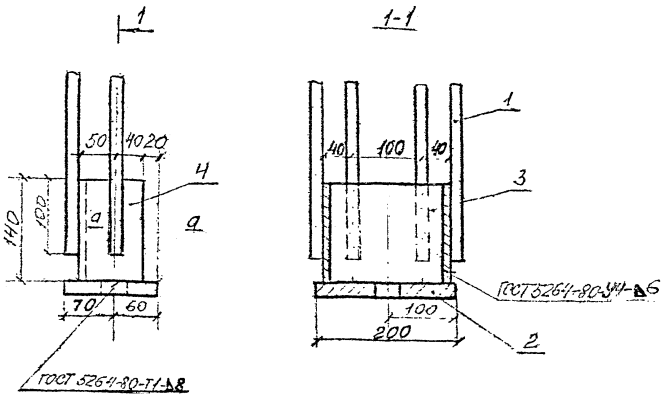

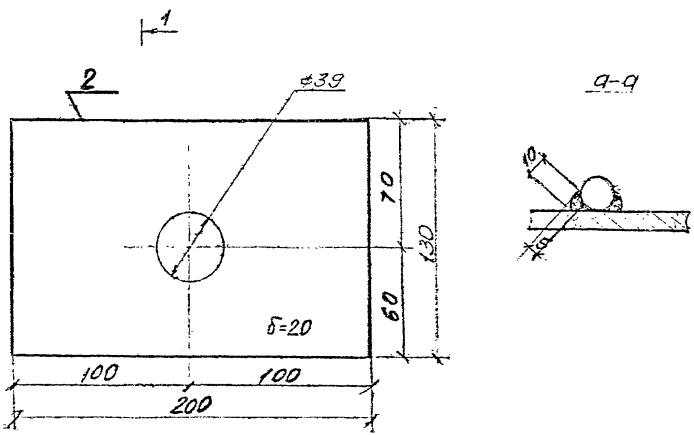

Формат	Зона	Поз.	Обозначение	Наименование	Кол.	Примечание
				Документация		
				Технические условия	X	
				Детали		
Бч		1		Ф20 А-II ГОСТ 5781-82 С=600	4	1,5 кг
Бч		2		Полоса В-20х130х200 ГОСТ 103-76	1	4,1 кг
Бч		3		Полоса В-10х140х160 ГОСТ 103-76	1	1,8 кг
Бч		4		Полоса В-10х90х140 ГОСТ 103-76	2	1,0 кг
				Материалы		
				См. ТУ		

Нач. отд	Ткаченко		
Н. контр	Миронова		
Гл. инж. пр	Серебрянский		
Проверил	Литвинова		
Исполнил	Станкевич		

3.501.1-150.6 МН1.00

Изделие закладное МН1

Стадия	Масса	Масштаб
Р	13,9	1:5
Пист	Листов 1	

Ленгипротрансмост

Инв. № подл. | Подпись и дата | Взам. инв. №

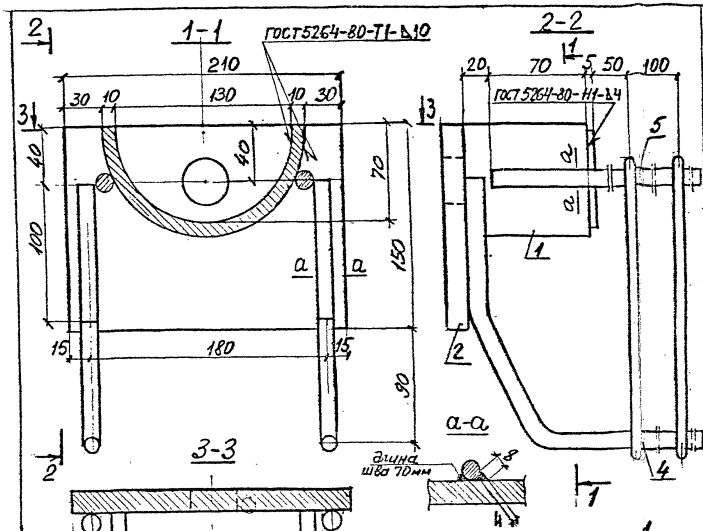

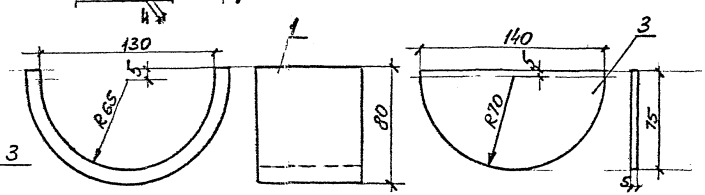

Формат	Зона	Поз	Обозначение	Наименование	Кол	Примечание
				Документация		
				Технические условия	X	
				Детали		
Бч		1		Полоса В-10х90х230 ГОСТ 103-76	1	1,6кг
Бч		2		Полоса В-16х150х210 ГОСТ 103-76	1	4,0кг
Бч		3		Полоса В-5х75х140 ГОСТ 103-76	1	0,4 кг
Бч		4		ф114х2-II ГОСТ 5781-82 ℓ= 450	2	0,5кг
Бч		5		ℓ=420	2	0,5кг
Бч		6		ф8А1 ГОСТ 5781-82 ℓ= 940	2	0,4кг
				Материалы		
				См. ТУ.		

Нач. отд	Ткаченко	
Н. контр	Миронова	
Гл. инж. пр	Серебранский	
Проверил	Тихомирова	
Исполнил	Танкевич	

3.501.1-150.6 МН2.00

Изделие закладное МН2

Стадия	Масса	Масштаб
Р	8,8	1:25
Лист	Листов 1	

Ленгипротрансмост

Инв. № подл. | Подпись и дата | Взам. инв. №

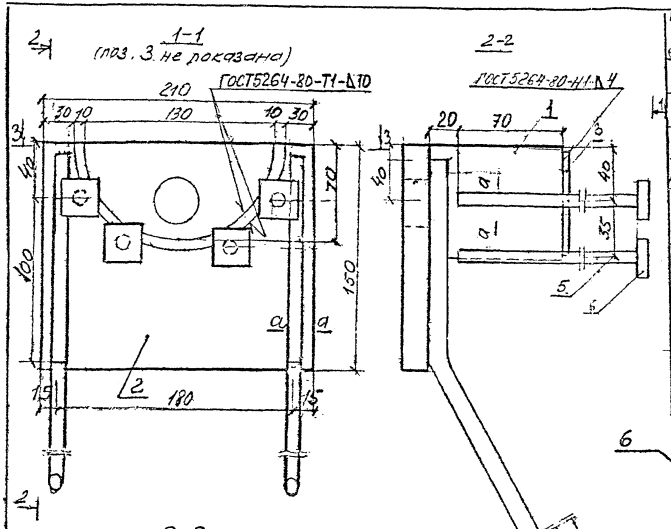

Формат	Зона	Поз.	Обозначение	Наименование	Кол.	Примечание
				Документация		
				Технические условия	X	
				Детали		
А3		1		Полоса В-10х90х230 ГОСТ 103-76	1	1,6 кг
А3		2		Полоса В-16х150х210 ГОСТ 103-76	1	4,0 кг
А3		3		Полоса В-5х75х140 ГОСТ 103-76	1	0,4 кг
Б4		4		ф14 А-II ГОСТ 5781-82 ℓ=450	2	0,5 кг
Б4		5		ф10 А-II ГОСТ 5781-82 ℓ=170	4	0,1 кг
Б4		6		Полоса В-8-45х45 ГОСТ 103-76	4	0,1 кг
				Материалы		
				См. ТУ.		

Нач. отд.	Ткаченко	
Н. контр.	Миронова	
Гл. инж. пр.	Свердянский	
Проверил	Пономарёв	
Исполнил	Станкевич	

3.501.1-150.6 МН3.00.

Изделие закладное МН3.

Стадия	Масса	Масштаб
Р	7,8	1:25
Лист	Листов 1	

Ленгипротрансмост

Инв. № подл. | Подпись и дата | Взам. инв. №

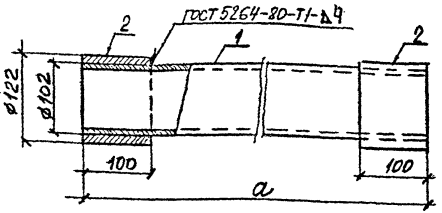

Обозначение	Марка	а мм	Масса, кг
3.501.1-150 .6 МН4.00	МН4	800	16,6
-01	МН4-1	500	12,5

Формат	Зона	Поз	Обозначение	Наименование	Кол	
				Детали		
Б4		1	3.501.1-150 .6 МН4.01	Труба 102×6×800 ГОСТ 8732-78	1	11,2 кг
			-01	Труба 102×6×500 ГОСТ 8732-78	1	7,1 кг
Б4		2		Полоса В-10×100×350 ГОСТ 103-76	2	2,7 кг
				Материалы		
				См. ТУ		

Инв. № подл. | Подпись и дата | Взам. инв. №

Нач. отд.	Ткаченко	
Н. контр.	Миронова	
Гл. инж. пр.	Серебрянский	
Рук. гр.	Алябьева	
Проверил	Брук	
Исполнил	Яценко	

3.501.1-150 .6 МН4.00

Изделие закладное МН4.

Стадия	Масса	Масштаб
Р	см. табл.	1:5
Лист	Листов 1	

Ленгипротрансмост

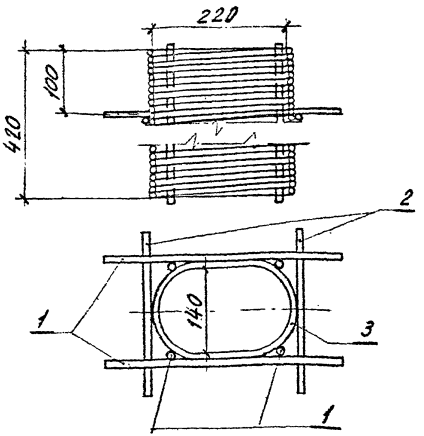

Формат	Зона	Поз	Обозначение	Наименование	Кол	Прим.
				Детали		
Б4		1		ф10А-II ГОСТ 5781-82 ℓ=430	6	0,27 кг
Б4		2		ℓ=270	2	0,17 кг
Б4		3		ф6А-I ГОСТ 5781-82 ℓ=35300	1	7,84 кг
				Материал		
				См ТУ		

Инв. № подл. | Подпись и дата | Взам. инв. №

Нач. отд.	Ткаченко	
Н. контр.	Миронова	
Гл. инж. пр.	Серебрянский	
Рук. гр.	Алябьева	
Проверил	Брук	
Исполнил	Яценко	

3.501.1-150 .Б МН5.00

Изделие закладное МН5

Стадия	Масса	Масштаб
Р	9,8	-
Лист	Листов 1	

Ленгипротрансмост

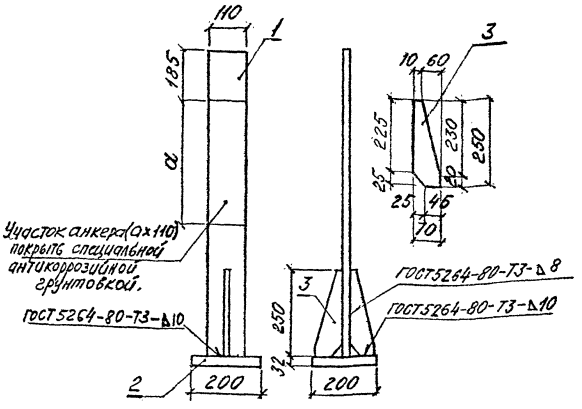

Обозначение	Марка	а мм	Масса, кг
3.501.1-150.6 МН800	МН8	630	72,7
-01	МН8-1	255	61,4
-02	МН8-2	290	62,4
-03	МН8-3	365	64,4
-04	МН8-4	455	66,9

Формат	Зона	Поз	Обозначение	Наименование	Кол	Прим
				Детали		
				Полоса В-32×110 ГОСТ 103-76		
БЧ		1	3.501.1-150.6 МН801	ℓ=2200	1	
			-01	ℓ=1790	1	
			-02	ℓ=1825	1	
			-03	ℓ=1900	1	
			-04	ℓ=1990	1	
БЧ		2		Полоса В-32×200×200 ГОСТ 103-76	1	
БЧ		3		Полоса В-32×70×250 ГОСТ 103-76	2	
				Материалы		
				См ТУ		

Нач.отд.	Ткаченко		
Н.контр.	Миронова		
Гл.инж.пр.	Серебрянский		
Рук.гр.	Алябьева		
Проверил	Брук		
Исполнил	Яценко		

3.501.1-150.6 МН800

Изделие закладное МН8

Стадия	Масса	Масштаб
Р	см. табл.	
Лист	Листов 1	

Ленгипротрансмост

Инв. № подл. | Подпись и дата | Взам. инв. №

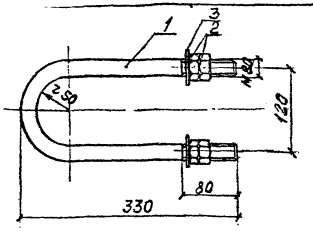

Формат	Зона	Поз	Обозначение	Наименование	Кол	Примечание
				Детали		
бч		1	3.501.1-150.6 МН9.01	ф20А-I ГОСТ 5781-82 е=740	1	1,83кг
				Стандартные изделия		
бч		2		Гайка М20 ГОСТ 5915-70	4	0,063кг
бч		3		Шайба 20 ГОСТ 6958-78	2	0,017кг

Материал см. ТУ

Нач.отд.	Ткаченко		
Н.контр.	Миронова		
Гл.инж.пр.	Серебрянский		
Рук.гр.	Алябьева		
Проверил	Брук		
Исполнил	Яценко		

3.501.1-150.6 МН9.00

Изделие закладное МН9

Стадия	Масса	Масштаб
Р	2,1	1:5

Лист | Листов 1

Ленгипротрансмост

Инв. № подл. | Подпись и дата | Взам. инв. №

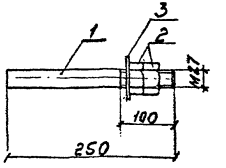

Формат	Зона	Поз	Обозначение	Наименование	Кол	Примечание
				Детали		
бч		1	3.501.1-150.6 МН10.01	ф27А-I ГОСТ 5781-82 е=250	1	1,12 кг
				Стандартные изделия		
бч		2		Гайка М27 ГОСТ 5915-70	2	0,161кг
бч		3		Шайба 27 ГОСТ 6958-78	1	0,042кг

Материал см. ТУ

Нач.отд.	Ткаченко		
Н.контр.	Миронова		
Гл.инж.пр.	Серебрянский		
Рук.гр.	Алябьева		
Проверил	Брук		
Исполнил	Яценко		

3.501.1-150.6 МН10.00

Изделие закладное МН10

Стадия	Масса	Масштаб
Р	1,5	1:5

Лист | Листов 1

Ленгипротрансмост

Инв. № подл. | Подпись и дата | Взам. инв. №

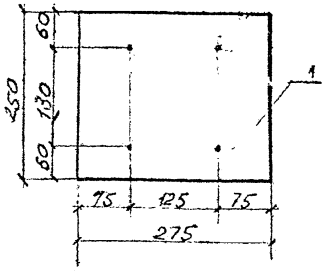

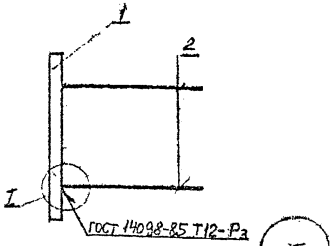



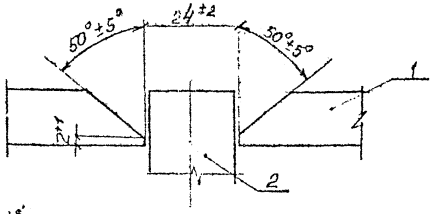

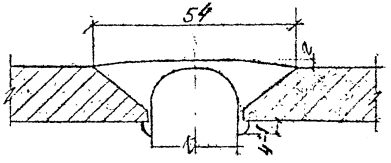

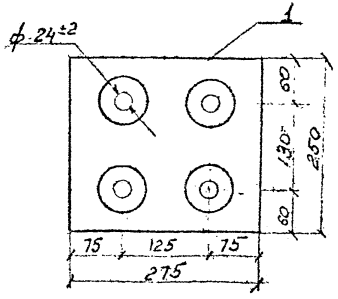

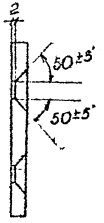

Формат	Зона	Поз	Обозначение	Наименование	Кол	Примечание
				Документация		
				Технические условия	X	
				Детали		
Б4		1		Полоса 16×250×275 ГОСТ 82-70	1	8,6кг
Б4		2		ф20 AIII ГОСТ 5781-82 ℓ=220	4	0,54кг
				Материалы		
				См. технические условия		

Нач. отд	Ткаченко		
Н. контр	Миронова		
Гл. инж. пр	Федрянский		
Проверил	Тихомирова		
Исполнил	Ланкевич		

3.501.1-150 .6 МН11 00.

Изделие закладное МН 11

Стадия	Масса	Масштаб
Р	10,8	1:20
Лист	Листов 1	

Ленгипротрансмост

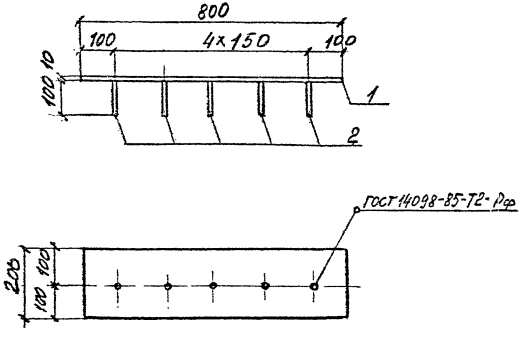

Формат	Зона	Поз	Обозначение	Наименование	Кол	Прим
				Детали		
Б4		1		Полоса В-10×200×800 ГОСТ 103-76	1	12,6кг
Б4		2		Ф12А-I ГОСТ 5781-82 ℓ=100	5	0,09кг
				Материал		
				См ТУ		

				3.501.1-150 Б МН13 00			
Нач. отд.	Ткаченко			Изделие закладное МН13	Стадия	Масса	Масштаб
Н. контр.	Миронова				Р	13,0	—
Гл. инж. пр.	Серебренский				Лист	Листов 1	
Рук. гр.	Алабьева						
Проверил	Брук				Ленгипротрансмост		
Исполнил	Яценко						

Инв. № подл. | Подпись и дата | Взам. инв. №

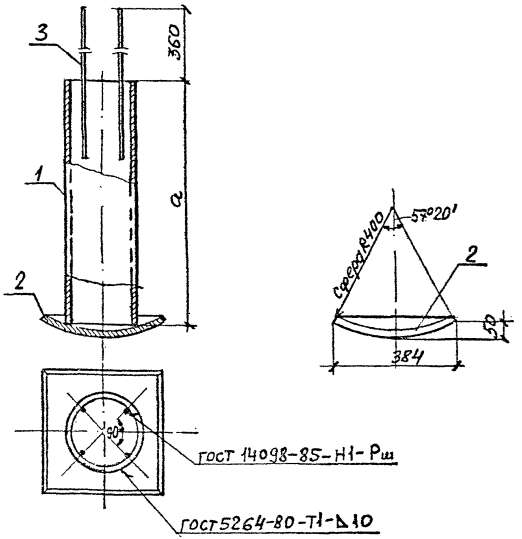

Формат	Зона	Поз	Обозначение	Наименование	Кол	Прим
				Детали		
БЧ		1	3.501.1-150.6 МН14.01	Труба 219х10х1170 ГОСТ 8732-78	1	60,3 кг
			-01	Труба 219х10х970 ГОСТ 8732-78	1	50,0 кг
БЧ		2		Полоса 20х400х400 ГОСТ 82-70	1	25,1 кг
БЧ		3		Ø12А-II ГОСТ 5781-82 ℓ=500	4	0,4 кг
				Материалы		
				см ТУ		

Обозначение	Марка	a мм	Масса кг
3.501.1-150.6 14МН.00	МН14	1170	87.0
-01	МН14-1	970	76,7

Нач.отд	Ткаченко		
Н.контр	Миронова		
Гл.инж.пр	Серебряков		
Проверил	Спильковская		
Исполнил	Галкевич		

3.501.1-150.6.МН14.00.

Изделие закладное МН 14

Стадия	Масса	Масштаб
Р	см табл	1:10
Лист	Листов 1	

Межгипротрансмост

Инв.№ подл. | Подпись и дата | Взам.инв.№

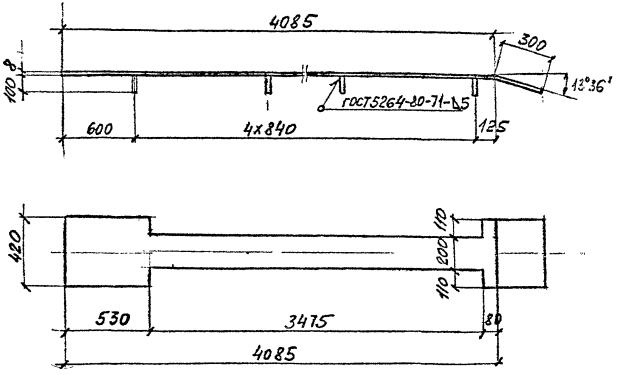

Формат	Зона	Поз	Обозначение	Наименование	Кол	Примечание
				Документация		
				Технические условия	X	
				Детали		
84		1	3.501.1-150.6 ЛП.01	Полоса 8x420x4385 ГОСТ 82-70	1	115,7кг
84		2	3.501.1-150.6 ЛП.02	Ф12 А-I ГОСТ 5781-82 ℓ=100	5	0,09кг
				Материалы		
				См технические условия		

				3.501.1-150.6 ЛП.00			
				Лист перекрытия стыка	Стадия	Масса	Масштаб
					Р	116,2	—
Нач. отд.	Ткаченко				Лист	Листов 1	
Н. контр.	Миронов				Ленгипротрансмос		
Н. инж. пр.	Звездрянск						
Проверил	Стомилов						
Исполнил	Станкевич						

Инв. № подл. | Подп. и дата | Взам. инв. №

gost.e-ecolog.ru