ТИПОВОЙ ПРОЕКТ

330-14-83

САДОВЫЕ ЛЕТНИЕ ДОМИКИ И ХОЗЯЙСТВЕННЫЕ ПОСТРОЙКИ РАЗЛИЧНОГО НАЗНАЧЕНИЯ.

МАЛЫЕ АРХИТЕКТУРНЫЕ ФОРМЫ

АЛЬБОМ I

АРХИТЕКТУРНО-СТРОИТЕЛЬНЫЕ РЕШЕНИЯ.

gost.e-ecolog.ru

ЦЕНТРАЛЬНЫЙ ИНСТИТУТ ТИПОВОГО ПРОЕКТИРОВАНИЯ ГОССТРОЯ СССР
КАЗАХСКИЙ ФИЛИАЛ

Заказ № 4787 Тираж 100 экз. Цена 0-65 Инв № 330-14.83 а1 Сдано в печать 29/IX.86г.

ТИПОВОЙ ПРОЕКТ

330-14.83

САДОВЫЕ ЛЕТНИЕ ДОМИКИ И ХОЗЯЙСТВЕННЫЕ ПОСТРОЙКИ РАЗЛИЧНОГО НАЗНАЧЕНИЯ

МАЛЫЕ АРХИТЕКТУРНЫЕ ФОРМЫ

АЛЬБОМ I

СОСТАВ ПРОЕКТА

АЛЬБОМ I АРХИТЕКТУРНО-СТРОИТЕЛЬНЫЕ РЕШЕНИЯ.

АЛЬБОМ II СМЕТЫ

РАЗРАБОТАН ПРОЕКТНЫМ ИНСТИТУТОМ
„ТАДЖИКГИПРОСЕЛЬХОЗСТРОЙ"
ДИРЕКТОР ИНСТИТУТА КАМИЛОВ А.К.
ГЛАВНЫЙ ИНЖЕНЕР ПРОЕКТА ЯГОФАРОВ Ш.Н.

ТЕХНО-РАБОЧИЙ ПРОЕКТ
УТВЕРЖДЕН
ГОССТРОЕМ ТАДЖИКСКОЙ ССР
ПРИКАЗ N 29 ОТ 25.02.82 г.
ВВЕДЕН В ДЕЙСТВИЕ ГПИ
„ТАДЖИКГИПРОСЕЛЬХОЗСТРОЙ"
ПРИКАЗ N 32-ОД ОТ 23.03. 83г

Типовой проект 330-14.83 Альбом I

Нормоконтроль 70 Гасовской Инвер.

Инв. N подл. | Подпись и дата | Взам. инв. N

Авторский коллектив

ГИП - Ягофаров Ш.Н; ГАП - Головко Н.И
Инженеры - Исаева В.С, Кулакова Н.В
Архитекторы - Забунов В.И, Набиев Ф.У
Инженеры по сметам - Волкова Н.П, Ходжаева З.И

Состав проекта (комплектация)

Обозначение	Наименование	Примечание
XXX Р1 1-1	Архитектурно-строительная часть	
—.— Р 1-1	Сметы	

Общая часть

Проект малых архитектурных форм предназначен для благоустройства территории садовых летних домиков и хозяйственных построек к ним.
Элементы внешнего благоустройства данного альбома представлены песочницами, перголами, декоративными водоемами, скамейками, цветочницами, садовым столом и номерным знаком.

Ведомость чертежей

Лист	Наименование	Стр.	Примечание
АС-1	Малые архитектурные формы Заглавный лист	2	
АС-2	Малые архитектурные формы Декоративный номерной знак	3	
АС-3	Малые архитектурные формы. Пергола 1-ый вариант	4	
АС-4	Малые архитектурные формы. Пергола 2-ой вариант	5	
АС-5	Малые архитектурные формы. Пергола 3-ий вариант	6	
АС-6	Малые архитектурные формы. Песочница	7	
АС-7	Малые архитектурные формы Песочница с декоративной решеткой	8	
АС-8	Малые архитектурные формы Декоративный водоем вариант 1	9	
АС-9	Малые архитектурные формы Декоративный водоем вариант 2	10	
АС-10	Малые архитектурные формы Декоративный водоем вариант 3	11	
АС-11	Малые архитектурные формы Скамейка с цветочницей	12	
АС-12	Малые архитектурные формы Скамейка, песочница, цветочница	13	
АС-13	Малые архитектурные формы Скамейка	14	
АС-14	Малые архитектурные формы Садовый стол.	(15)	

Настоящий проект выполнен в соответствии с действующими нормами и правилами (в том числе по взрыво-пожарной безопасности)

Главный инженер проекта (Ягофаров Ш.Н.)

Привязан

Инв. N

Т.П. -330- 14.83

Садовые летние домики и хозяйственные постройки различного назначения

Нач. отд.	Султанов	
Гл. констр.	Жуков	
Гл. инж. пр.	Ягофаров	
Гл. арх. пр.	Головко	
Рук. груп.	Исаева	
Пробер.	Исаева	
Исполн.	Кулакова	

Малые архитектурные формы

Стадия	Лист	Листов
ТР	АС-1	14

Заглавный лист

МСХ Тадж. ССР Таджикгипросельхозстрой

Альбом I

Типовой проект 330-14.83

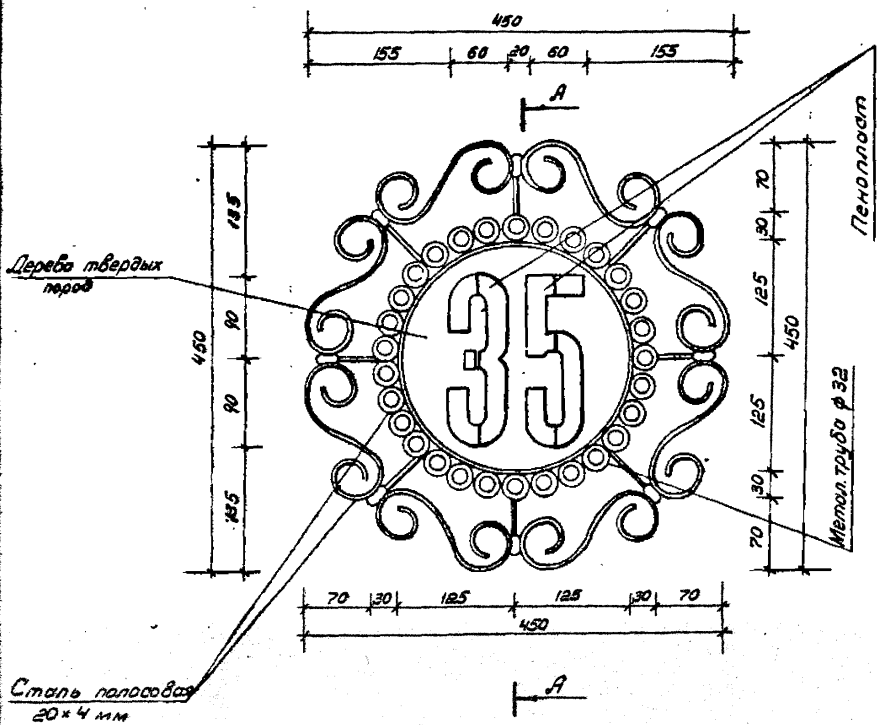

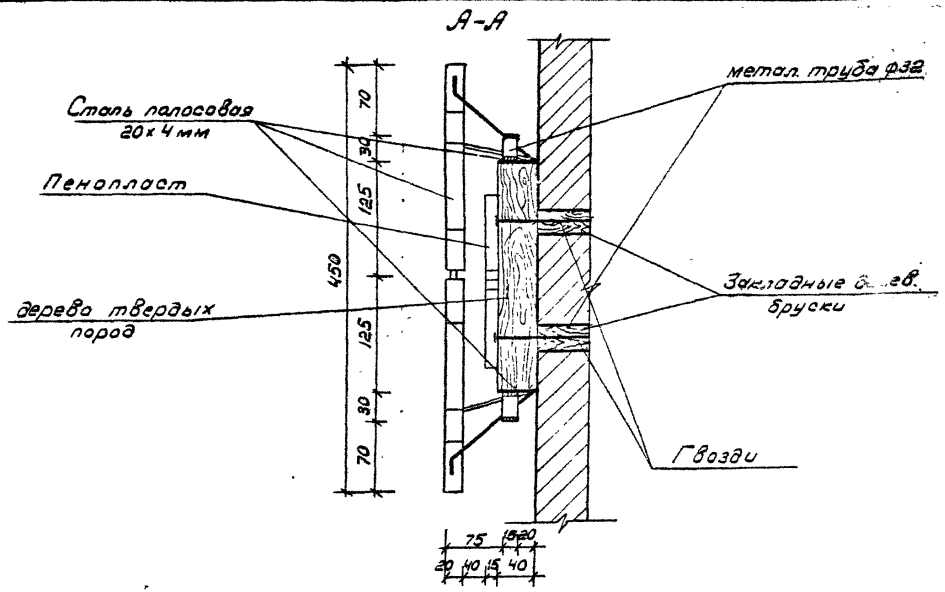

Разбивочная сетка для изготовления цифр

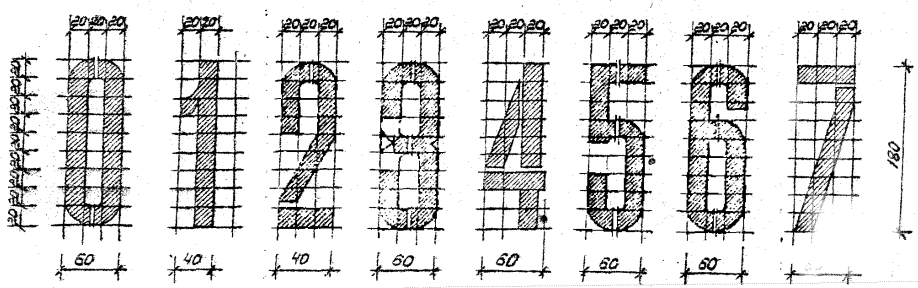

Примечания

1. Декоративный номерной знак состоит из различных по материалам деталей, которые крепятся между собой посредством электросварки, посадки на клей и гвозди.
2. Деревянные детали пропитать горячей олифой с последующим покрытием бесцветным лаком.
3. Цифровой индекс выполняется из пенопласта или полистирола, возможен вариант написания цифры белой нитроэмалью.
4. Все металлические элементы декоративного номерного знака окрасить нитроэмалью (красного или голубого цвета)
5. Для крепления номерного знака заложить при кладке деревянные бруски на фасадной высоте.

Расход материалов.

1. Металл. труба ф32-1,6 кг; 2. Сталь полосовая 20×4мм - 3,2 кг. 3. Дерево твердых пород - 0,003 м³. 4. Пенопласт или полистирол - 0,02 м³

Т.П. 330-14.83

			XXX Р1 1-1	
			Садовые летние домики и хозяйственные постройки различного назначения	
Нач. ОТП	Султанов		Малые архитектурные формы	Стадия: Р; Лист: 2; Листов:
Гл. конс. ОТП	Жуков			
ГИП	Ягофаров			
ГАП	Головко			
Рук. груп.	Исаева			
Проверил	Головко			
Проектир.	Забунов		Декоративный номерной знак	МСХ Тадж. ССР Таджикгипроводхозстрой
Копиров.	Ветлугина			

Привязан

Инв. № подл. | Подпись и дата | Взам. инв. №

Инв. №

Типовой проект 330-14.83 Альбом I

Фасад.

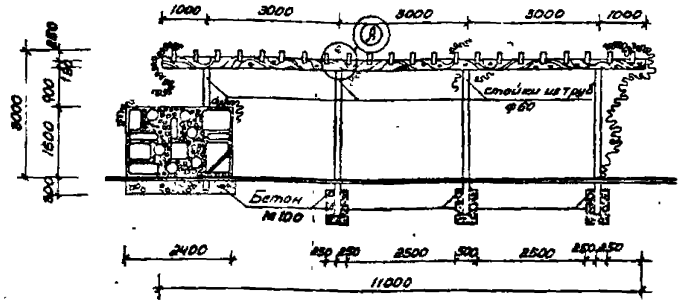

Вид сбоку

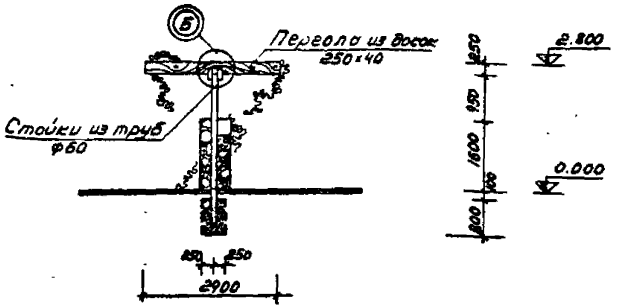

План

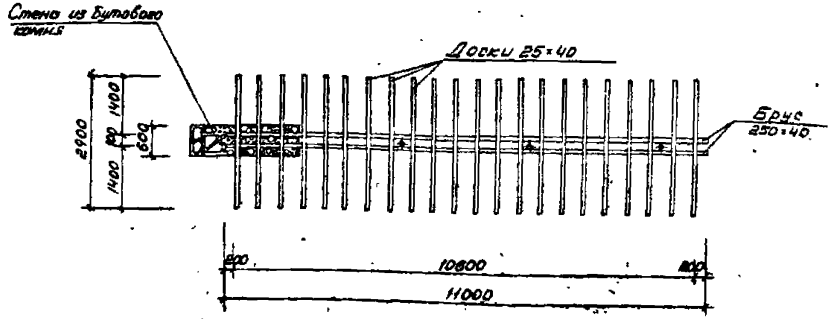

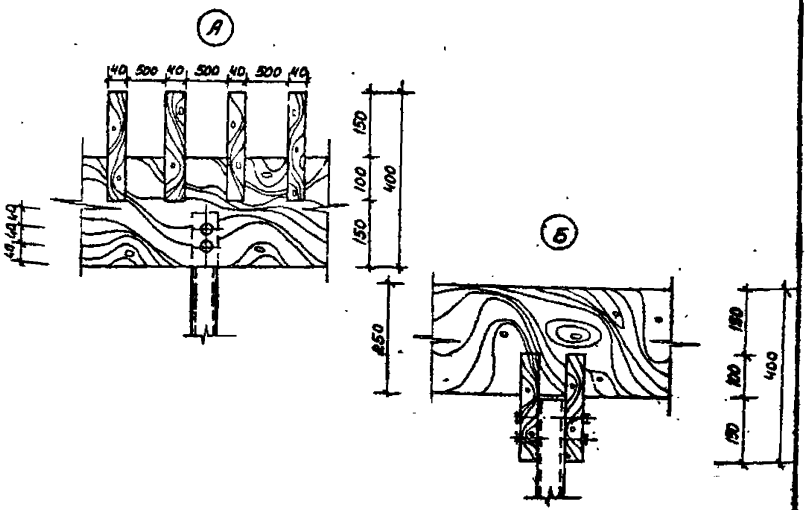

Поз. обознач.	Наименование	Кол. шт.	Вес объем	Примеч.
	Стойка ф60 ℓ=3300 мм	3	41.78 кг	
	Стойка ф60 ℓ=3000	1	12.7 кг	
	Бетон		1.07 м³	
	Доски 250×40 ℓ=2900	22	0.64 м³	
	Брус 250×40 ℓ=1100	2	0.22 м³	

Примечания:
1. Размеры даны в мм
2. Металлические стойки окрашиваются в синий цвет. (Масляной краской)
3. Деревянные элементы окрасить за 2 раза в голубой цвет.

Гл. инж. ин	Чурилин В.И.	
Гл. арх. ин	Хамидов Н.А.	
Нач. отд.	Султанов А.С.	
Гл. конструк.	Жуков А.Ф.	
ГИП	Ягофаров Ш.	
ГАП	Головко Н.И.	
Рук. груп	Исаева В.С.	
Архитектор	Забунов В.И.	
Проверил	Головко Н.И.	
Исполнил	Набиев Ф.У.	

Т.П. 330-14.83 XXX Р1 1-1

Садовые летние домики и хозяйственные постройки различного назначения

Малые архитектурные формы

Стадия	Лист	Листов
ТР	АС-3	

Перегола вариант 1

МСХ Тадж. ССР Таджикгипрогельхозстрой

Привязан

Инв. N

Инв. N подл. | Подпись и дата | Взам. инв. N

Типовой проект 330-14.83 Альбом I

Фасад

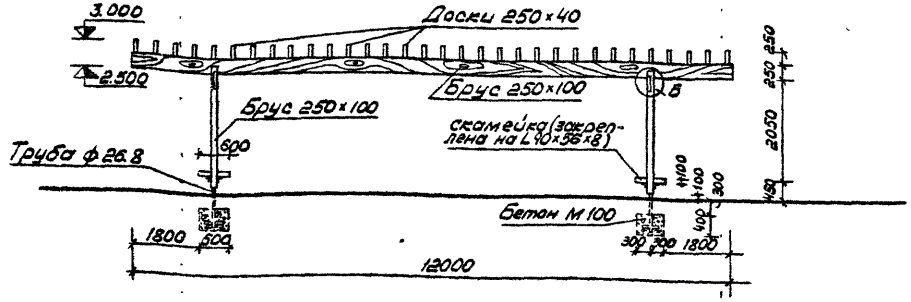

I-I

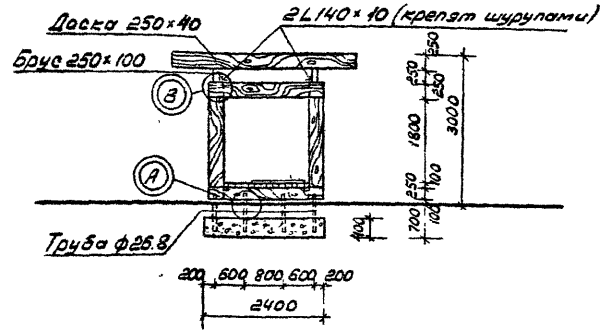

План

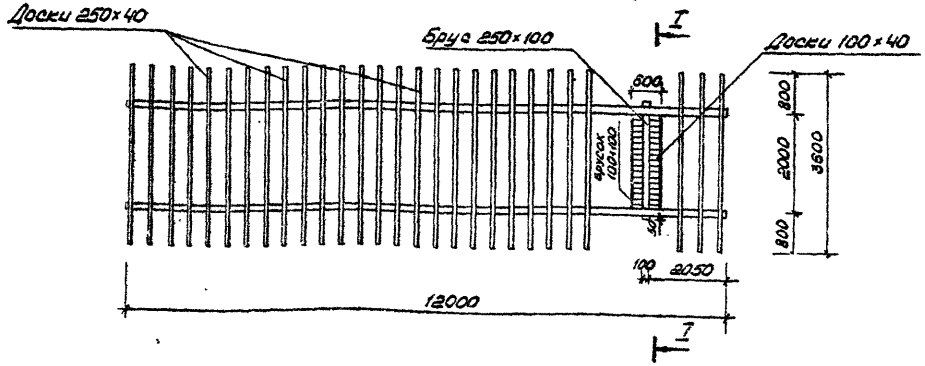

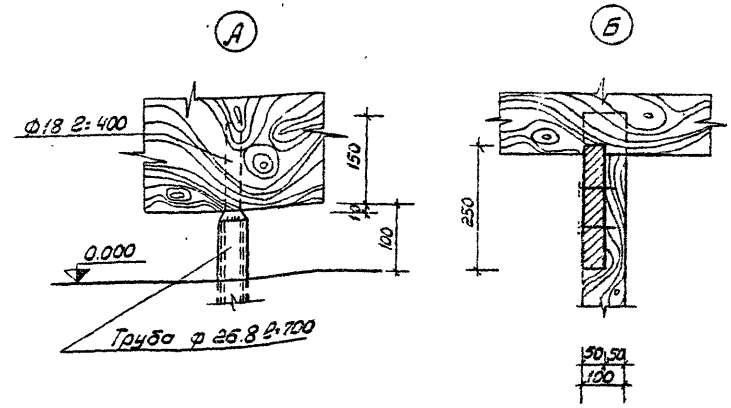

Узел „В"

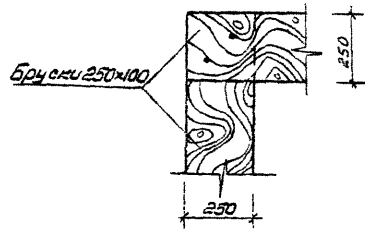

Поз. обознач.	Наименование	Кол. шт.	Вес объем м³ кг	Примеч.
	Расход древесины	—	2.80	
	L 140×10 l=140 ГОСТ 8509-72	2	6.02	
	L 90×56×8 l=1750 ГОСТ 8510-72	4	61.39	
	Труба ф26.8 l=700	8	8.4	
	Арматура ф18АI l=400	8	5.4	

Т.П 330-14.83

Гл. инф. ин	Чусилин В.И.	
Гл. арх. ин	Хамидов Н.А.	
Нач. отд.	Султанов А.С.	
Гл. констр.	Жуков А.Ф.	
Гл. инф. пр.	Ягофаров Ш.	
Гл. арх. пр.	Голов[illegible] Ч.И.	
Рук. груп.	Исаев В.С.	
Архитектор	Забуков В.И.	
Проверил	Головко Н.И.	
Исполнил	Набиев Ф.У.	

Привязан

Инв. N

XXX Р1 1-1

Садовые летние домики и хозяйственные постройки различного назначения

Малые архитектурные формы

Стадия	Лист	Листов
ТР	АС-4	

Пергола

Вариант 2

МСХ Тадж ССР
Таджикгипросельхозстрой

Взам. инв. N | Подпись и дата | Инв. N подл.

Альбом I

Типовой проект 330-14.83

Фасад

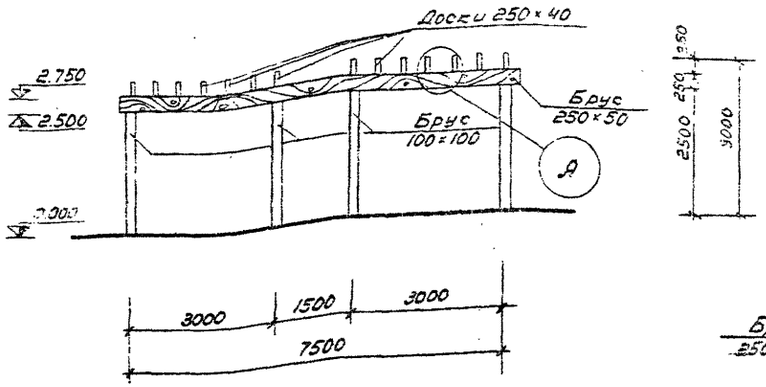

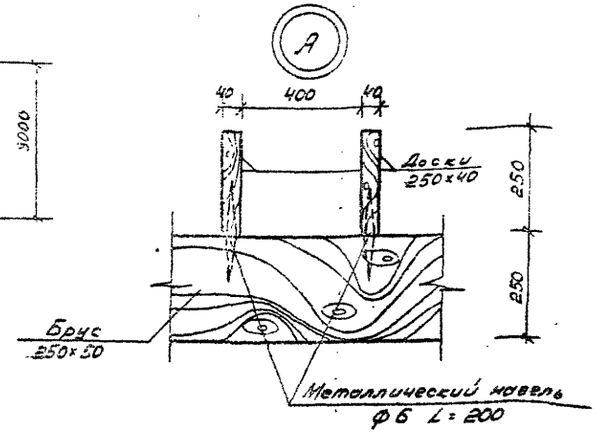

Поз. обознач.	Наименование	Кол. шт.	Вес объем	Примеч.
	Брус 100×100 ℓ=3020	12	0.36	
	Брус 250×50 ℓ=7900	3	0.30	
	Доски 250×40 ℓ=6000	14	0.84	
	Сталь ф8АI ℓ=200	12	0.92	
	L 50×3 ℓ=900 ГОСТ 8509-72	48	33.41	
	Бетон М-100		1.8	

План

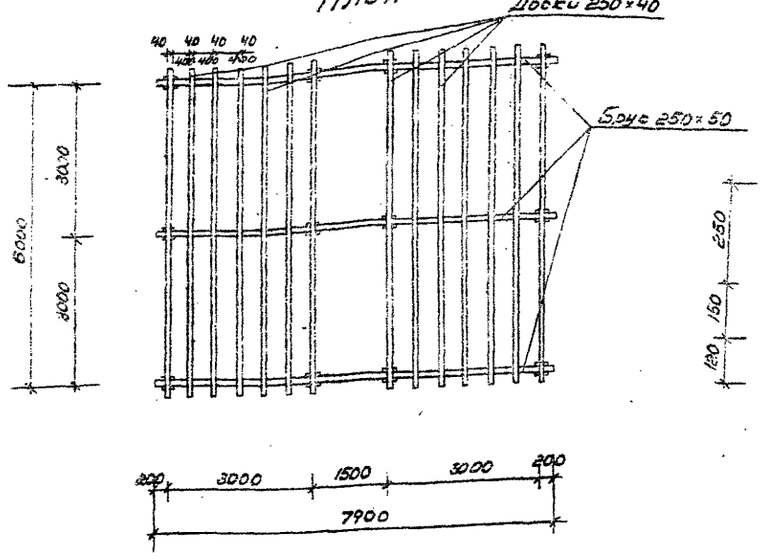

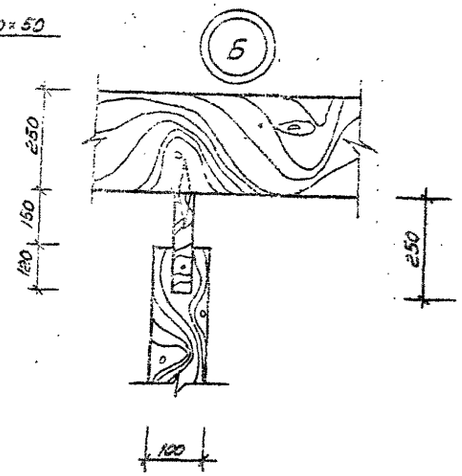

Вид сбоку

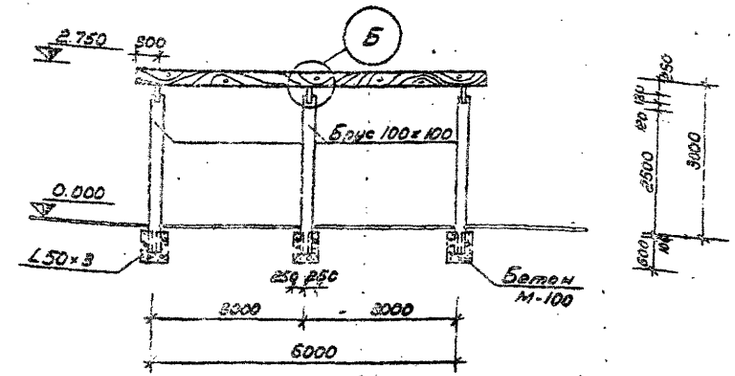

Т.П. 330-14.83

Примечания:

1. Размеры в мм
2. Доски антисептируются и окрашивают масляной краской
3. Доски 250×40 крепят к брусу 250×50 ф 8АI L=200 мм
4. Уголки L50×3 заложить при бетонировании фундамента для крепления в них стоек перголы.

Нач. ОТП	Султанов	
Гл. кон. ОТП	Жуков	
ГИП	Ягофаров	
ГАП	Головко	
Рук. груп.	Исаева	
Провер.	Головко	
Проектир.	Набиев	
Копиров.	Ветлугина	

Привязан

Инв. N

XXX Р1 1-1

Садовые летние домики и хозяйственные постройки различного назначения

Малые архитектурные формы

Стадия	Лист	Листов
Т.Р	АС-5	

Перголы. Вариант 3

МСХ Тадж. ССР Тадфиксиполь хозстрой

Инв. N подл. | Подпись и дата | Взам. инв. N

Сверено

Типовой проект 330-14.83 Альбом I

Фасад

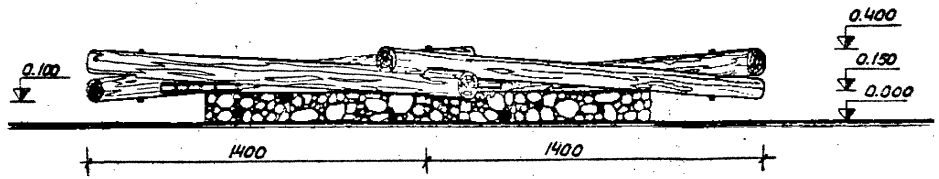

I - I

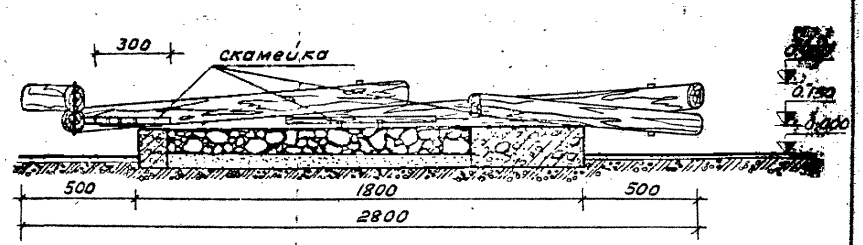

План

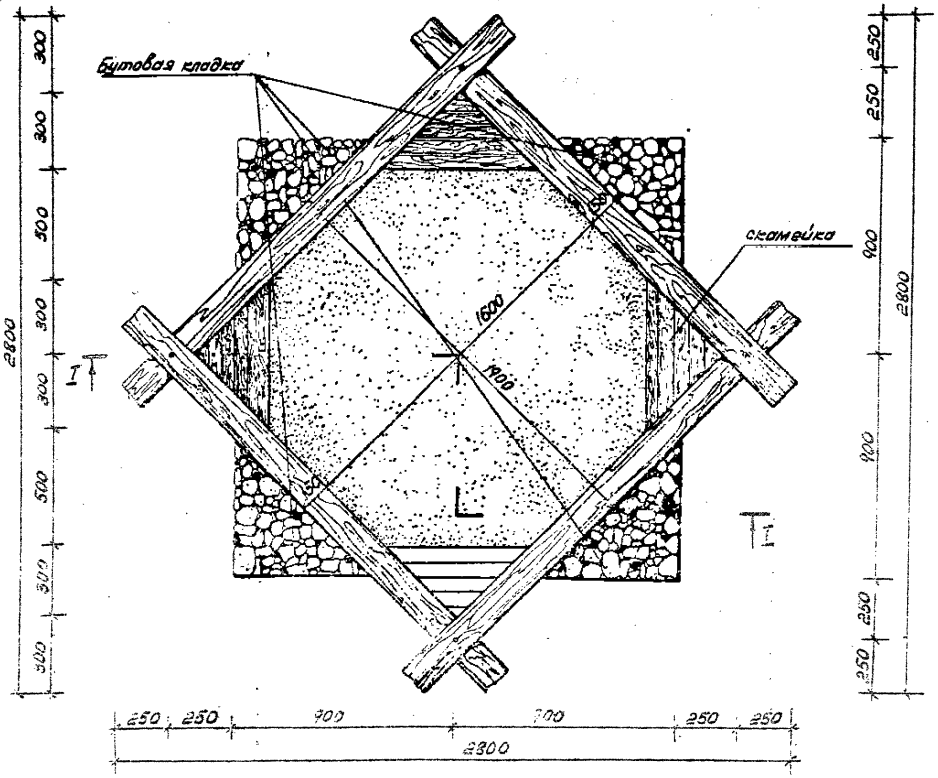

Примечание

1. Расход древесины на песочницу - 0.17 м³
2. Все деревянные элементы песочницы покрыть эмалевой краской не менее чем за 2 раза.

Т.П. 330-14.83

Гл. инж. ин	Чурилин В.Т.		
Гл. арх. ин	Хамидов Н.А.		
Нач. отд	Султанов А.С.		
Гл. констр.	Жуков А.Ф.		
ГИП	Ягофаров Ш.		
ГАП	Головко Н.И.		
Рук. груп	Исаева		
Архитектор	Забунов В.И.		
Проверил	Головко Н.И.		
Исполнил	Забунов В.И.		

XXX Р1 1-1

Садовые летние домики и хозяйственные постройки различного назначения

Малые архитектурные формы

Стадия	Лист	Листов
гр	АС-6	

Песочница

МСХ Таджикской ССР
Таджикгипросельхозстрой

Привязан

Инв. № подл. | Подпись и дата | Взам. инв. №

Инв. №

Типовой проект 330-14.83 Альбом V

Фасад

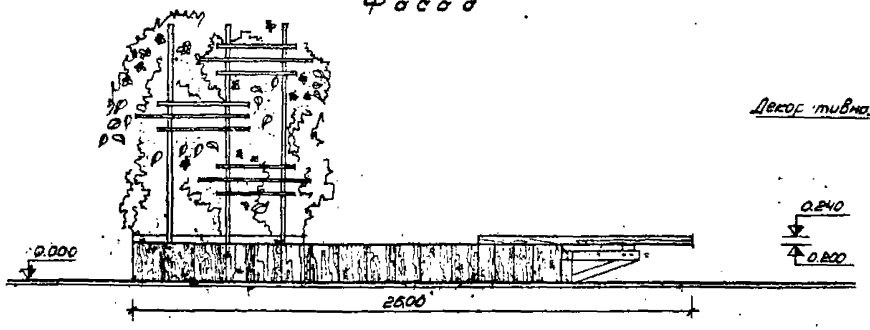

А-А

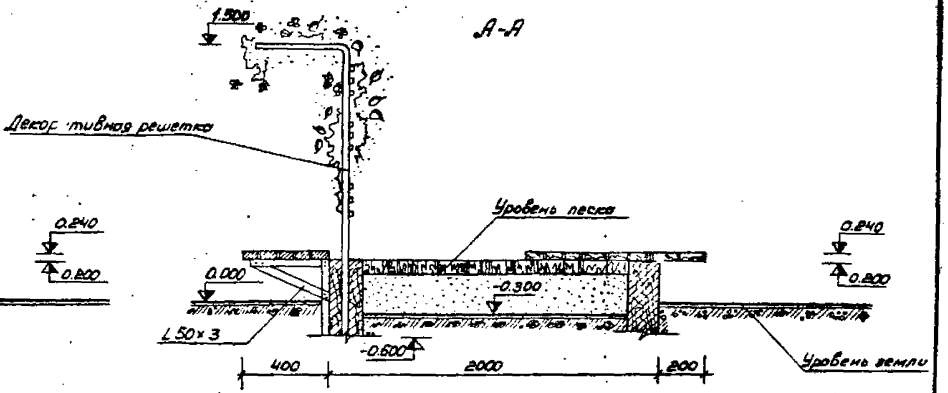

План

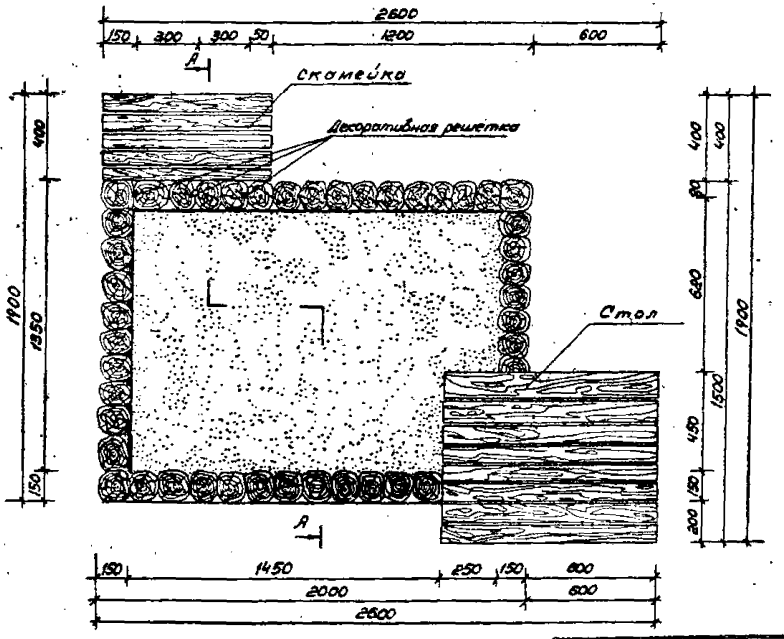

Примечания

1. Размеры в мм
2. Часть бревна (ø 600), закапываемую в землю обмазать горячим битумом.
3. Расход древесины на скамейку - 0.013м³; на стол - 0.032м³ на песочницу - 0.84м³, на декоративную решетку - 0.0479м³
4. Расход L 50×3 - 12.5 кг

Т.П. 330-14.83

Гл.инж.пр.	Чурилин В.И.		
Гл.арх.пр.	Хамидов Н.А.		
Нач.отд.	Султанов А.С.		
Гл.констр.	Жуков Ю.Ф.		
ГИП	Георгоров Ш.		
ГАП	Головко Н.И.		
Рук.груп.	Исаева В.С.		
Архитектор	Забунов В.И.		
Проверил	Головко Н.И.		
Исполнил	Забунов В.И.		

XXX Р1 1-1

Садовые летние домики и хозяйственные постройки различного назначения

Малые архитектурные формы

Стадия	Лист	Листов
ТР	АС-7	

Песочница с декоративной решеткой

МСХ Тадж. ССР
Таджсельхозстрой

Привязан

Инв.№

Инв.№ подл. | Подпись и дата | Взам.инв.№

Типовой проект № 330-14.83 Альбом I

План

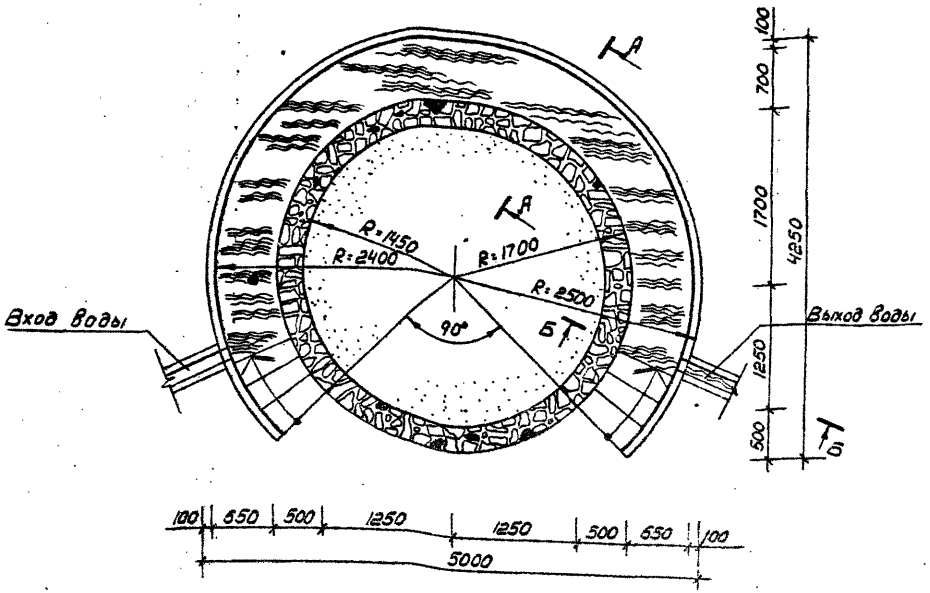

Фасад

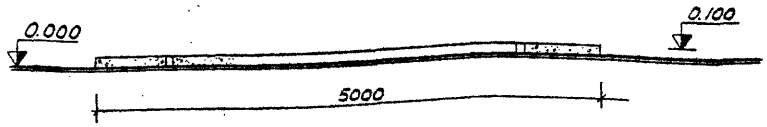

Б-Б

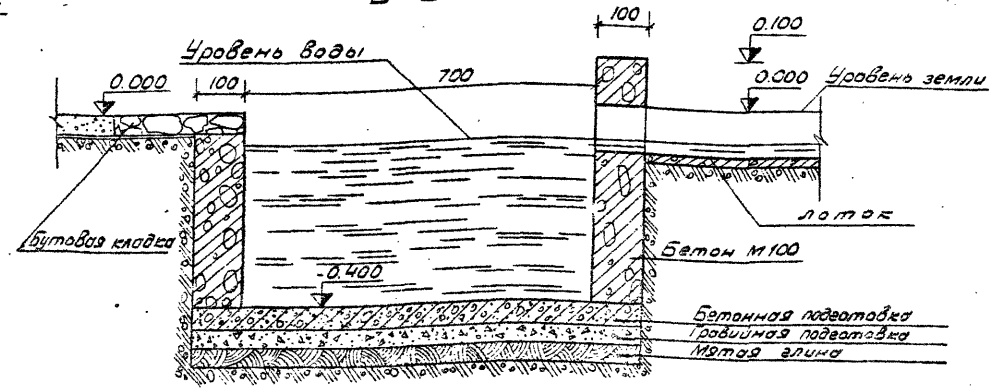

А-А

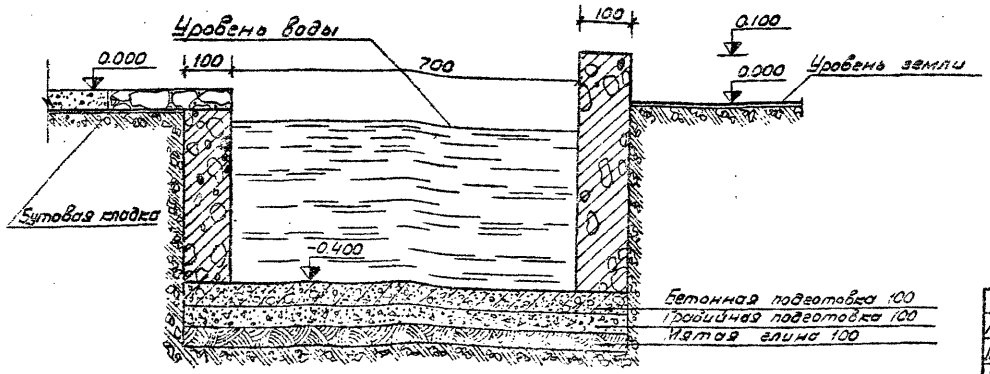

Примечания

1. При привязке декоративного водоема возможно применение скалейки с цветочницей (см. лист 330-11
2. Вход и выход воды может быть изменен при привязке

Т.П. 330-14.83

XXX Р1 1-1

Садовые летние домики и хозяйственные постройки различного назначения

Малые архитектурные формы

Стадия: Р | Лист: 1 | Листов: 3

Декоративный водоем Вариант 1

МСХ Тадж. ССР Таджикгипросельхозстрой

Гл. инж. ин.	Чурилин В.Л.	
Гл. арх. ин.	Хамидов Н.А.	
Нач. отд.	Султанов А.С.	
Гл. констр.	Жуков Л.Ф.	
ГИП	Феофанов Ш.	
ГАП	Головко Н.И.	
Рук. груп.	Усачева Л.С.	
Архитектор	Забунов В.И.	
Проверил	Головко Н.И.	
Исполнил	Забунов В.И.	

Привязан

Инв. №

Подпись и дата | Взам. инв. №

Инв. № подл.

Типовой проект 330-14.83 Альбом I

Фасад



План

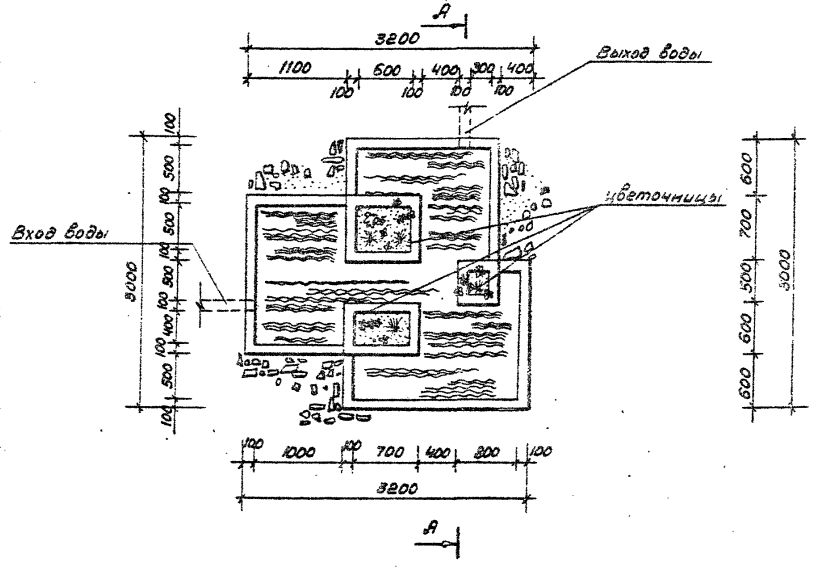

А-А

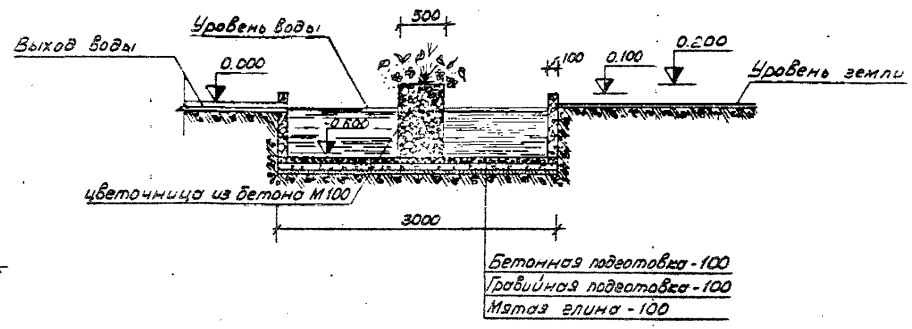

Примечания

1. Размеры в мм
2. Вокруг бассейна предусмотреть травяной ковер с частичным вкраплением постелистого (колотого) камня

Т.П. 330-14.83

Гл. инж. ин.	Чурилин В.И.		XXX Р1 1-1
Гл. арх. ин.	Хамидов Н.А.		Садовые летние домики и хозяйственные постройки различного назначения
Нач. отд.	Султанов А.Ф.		
Гл. констр.	Жуков А.Ф.		
ГИП	Сафаров Ш.		Малые архитектурные формы
ГАП	Головко Н.И.		Стадия: ТР; Лист: АС-9; Листов:
Рук. груп.	Исаева В.С.		
Архитектор	Забунов В.И.		Декоративный водоем вариант 2
Проверил	Головко Н.И.		МСХ Тадж. ССР Таджикгипросельхозстрой
Исполнил	Забунов В.И.		

Привязан

Инв. N

Инв. N подл. | Подпись и дата | Взам. инв. N

Типовой проект 330-14.83 Альбом I

Фасад

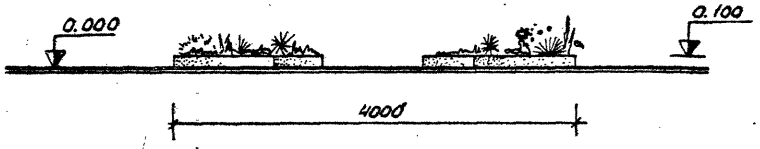

План

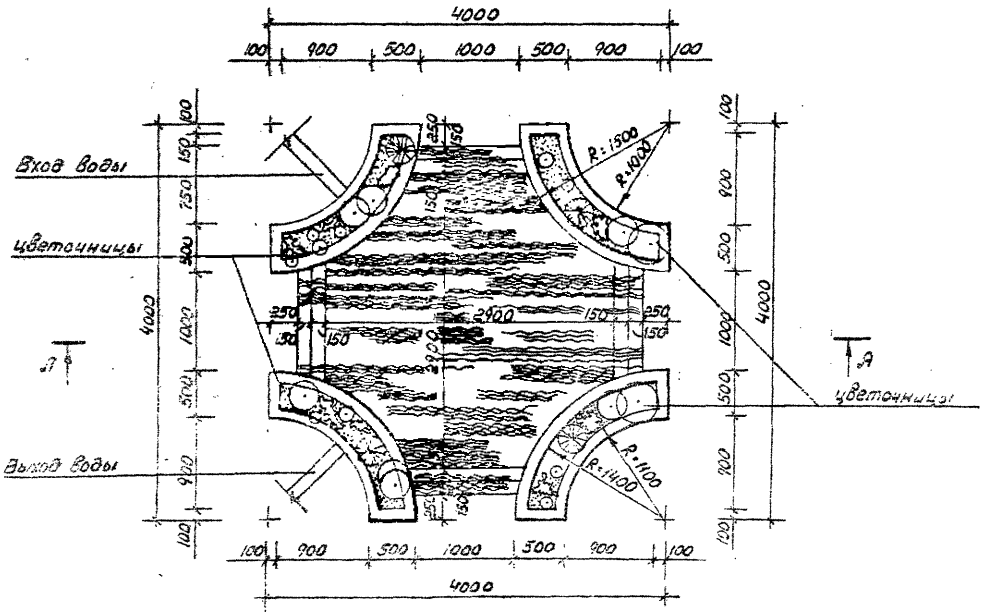

А - А

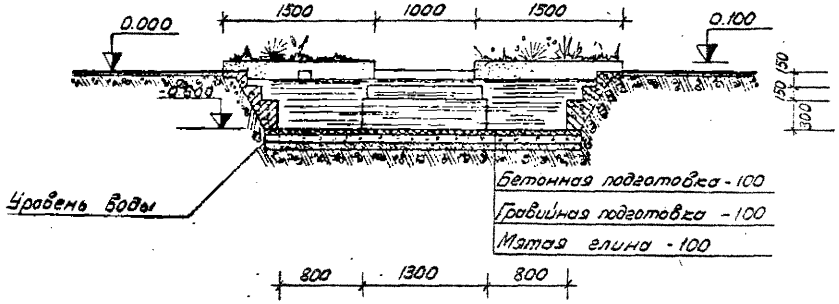

Примечания

1. Размеры в мм
2. Вокруг бассейна предусмотреть травяной ковер с частичным вкраплением постелистого (колотого) камня

Т.П. 330-14.83

Гл.инж.ин	Чурилин З.И.		
Гл.арх.ин.	Хамидов Н.А.		
Нач.отд.	Султанов А.С.		
Гл.констр.	Жуков А.Ф.		
ГИП	Ясофаров Ш.		
ГАП	Головко Н.И.		
Рук.груп.	Исаева З.С.		
Архитектор	Забунов З.И.		
Проверил	Головко Н.И.		
Исполнил	Забунов З.И.		

Привязан

Инв.N

XXX Р1 1-1

Садовые летние домики и хозяйственные постройки различного назначения

Малые архитектурные формы

Стадия	Лист	Листов
ТР	АС-10	

Декоративный водоем вариант 3

МСХ Тадж. ССР
Таджикгипросельхозстрой

Инв.N подл. | Подпись и дата | Взам.инв.N

Альбом I

Типовой проект 330-14.83

Инв.№ подл. | Подпись и дата | Взам. инв.№

Фасад

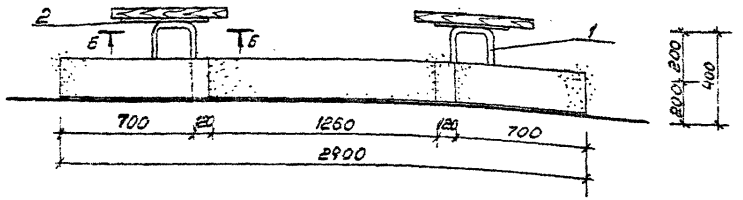

План

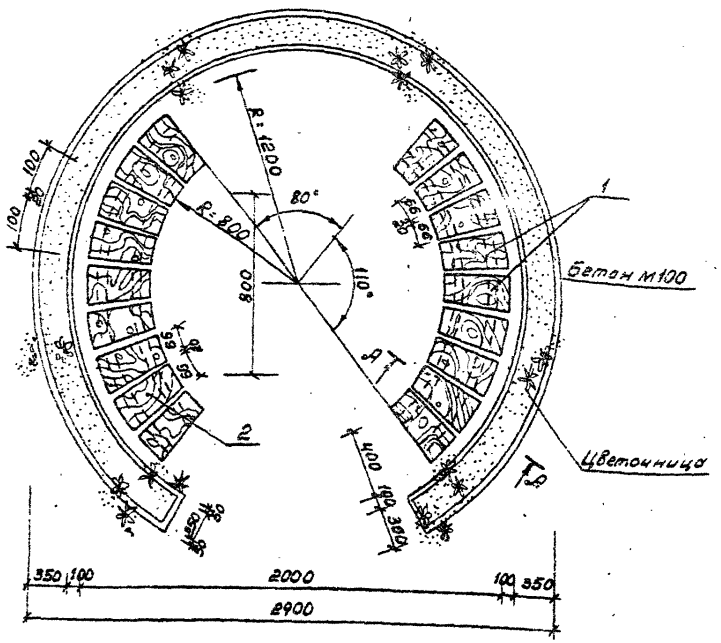

А-А

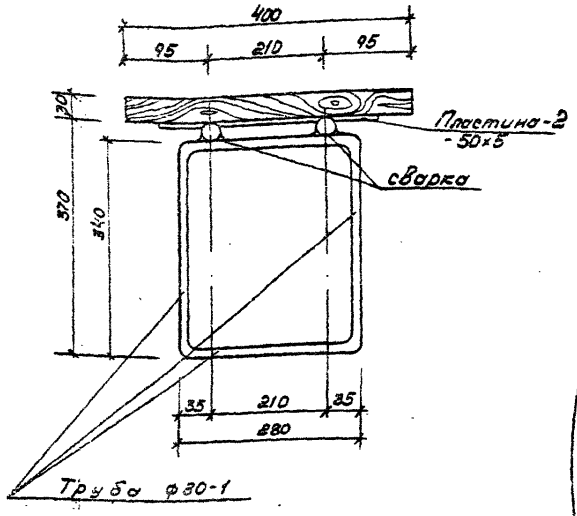

Б-Б

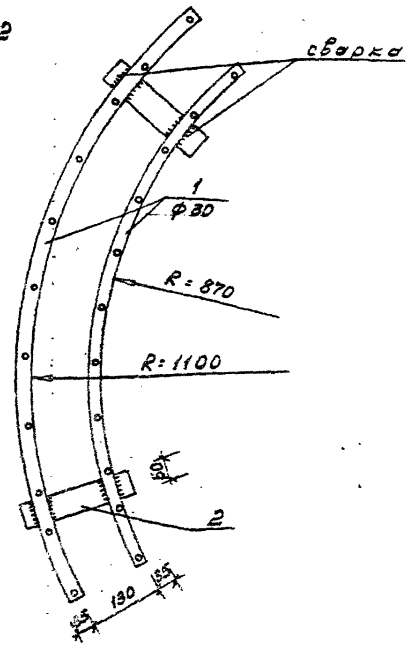

Примечания

1. Древесина строганая: окрашенная масляной краской за 2 раза
2. Металлические детали окрасить масляной краской.
3. Все размеры в миллиметрах
4. Металлические трубы ф30 крепить к деревянным планкам шурупами
5. Расход материалов дан на одну скамейку.

Поз. обознач.	Наименование	Кол. шт.	Объем Вес 1 шт.	Примеч.
1	Труба ф32 ГОСТ 3262-75 ℓ=900 мм	2	2.46	
	Труба ф32 ГОСТ 3262-75 ℓ=1240	2	3.39	
2	Металлическая пластина -50×5 ℓ=200	2	1.57	
3	Расход древесины		0.012м³	

Привязан

Инв.№

Нач. ОТП	Султанов	
Гл. инж. ОТП	Жуков	
ГИП	Эрофаров	
ГАП	Головко	
Рук. группы	Исаева	
Проверил	Головко	
Проект.	Набиев	
Копировал	Ветлугина	

Т.П. 330-14.83

XXX Р1 1-1

Садовые летние домики и хозяйственные постройки различного назначения

Малые архитектурные формы

Стадия	Лист	Листов
ТР	АС-11	

Скамейка с цветочницей

МСХ Тадж. ССР Таджикпроссельхозстрой

Альбом I

Типовой проект 330-14.83

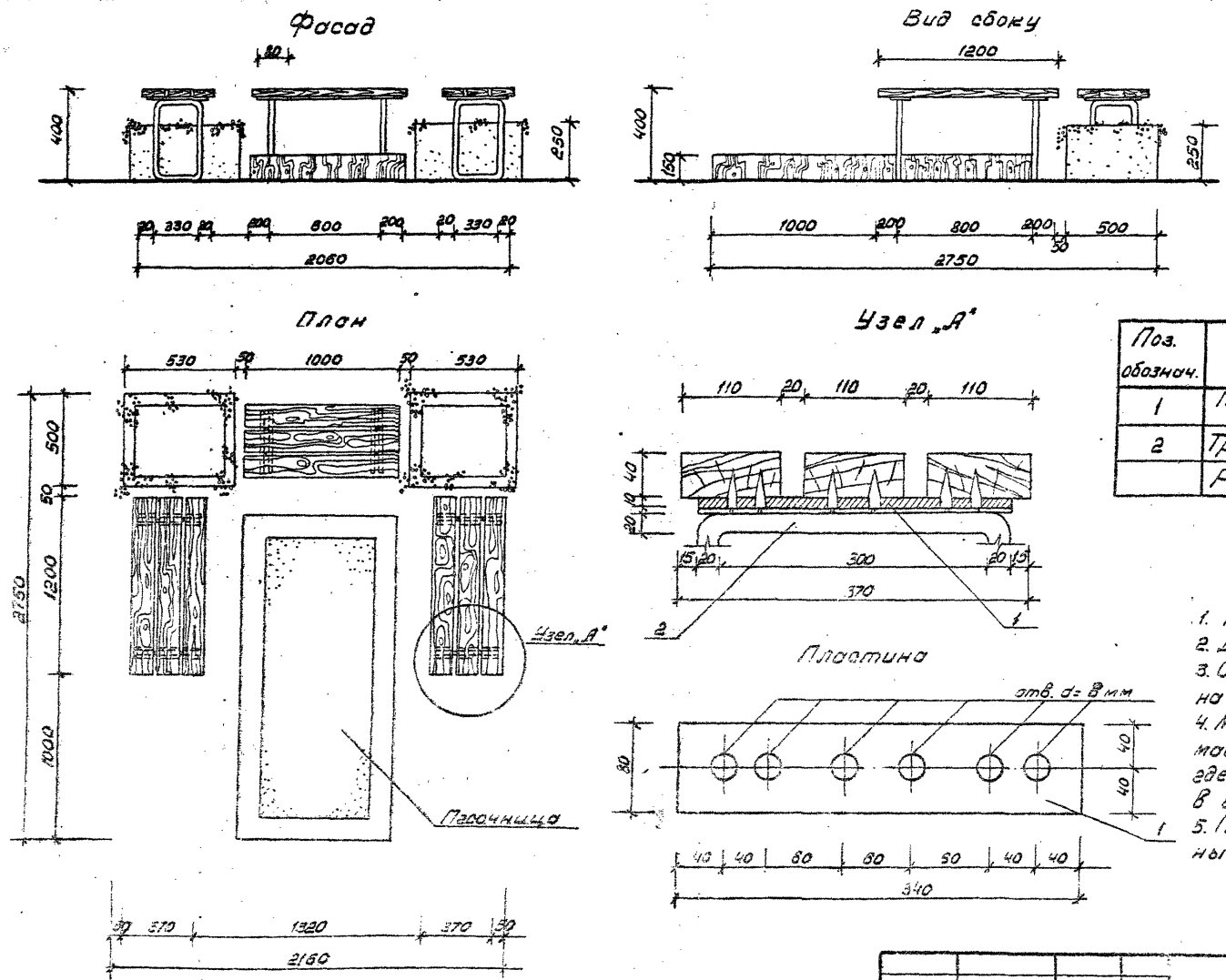

Поз. обознач.	Наименование	Кол. шт.	Вес объем	Примеч.
1	Пластина 10×80 l=340	2	465 кг	
2	Труба ф26.8 l=1400	2	4.2 кг	
	Расход древесины		0.014 кг	

Примечания

1. Размеры в мм.
2. Доски должны быть строганные
3. Отверстия для шурупов разенковать на глубину 5 мм
4. Металлические трубы окрасить масляной краской в красный цвет, где деревянные элементы строганные — в голубой цвет.
5. Песочница с цветочницей показаны условно

Т.П. 330-14.83

XXX Р1 1-1

Сборные летние домики и хозяйственные постройки различного назначения

Нач. ОТП	Султанов	
Гл. кон. ОТП	Жуков	
ГИП	Ягофаров	
ГАП	Головко	
Рук. груп.	Исаева	
Проверил	Головко	
Проектир.	Набиев	
Копиров.	Ветлугина	

Малые архитектурные формы

Стадия	Лист	Листов
Т.Р.	АС-12	

Скамейка. Песочница Цветочница.

МСХ Тадж. ССР Таджикец. просельхозстрой

Привязан

Инв. N подл. | Подпись и дата | Взам. инв. N

Типовой проект 330-14.83 Альбом

Фасад

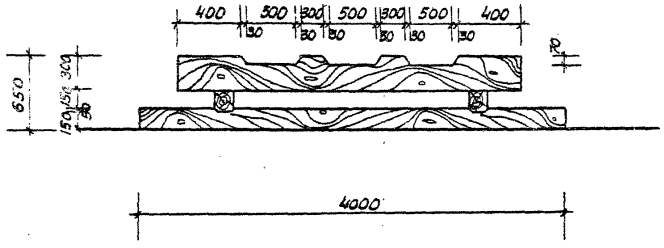

Вид сбоку

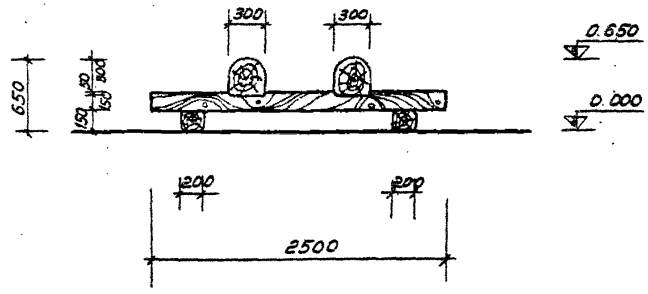

План

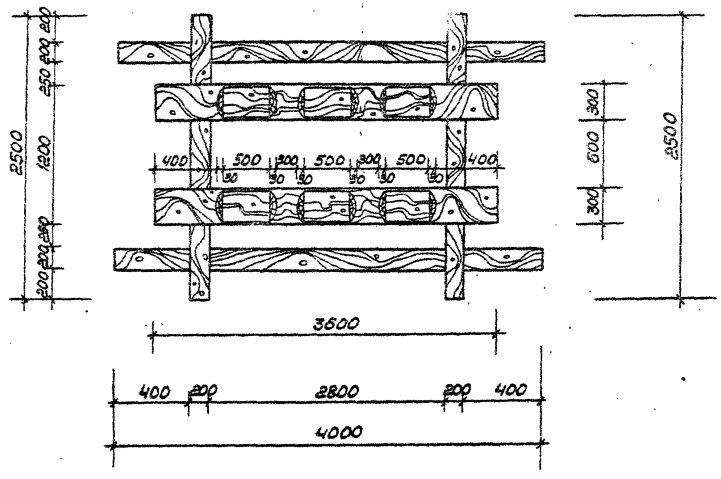

Поз. обознач.	Наименование	Кол. шт.	Объем	Примеч.
	Дерево (тополь, сосна)	—	1.04 м³	
	Гвозди	—	5 кг	

Примечания

1. Размеры даны в мм
2. Деревянные бруски пропитывают олифой и покрывают бесцветным масляным лаком.
3. Крепление отдельных элементов скамейки посредством гвоздей.

Т.П. 330-14.83

Гл. инж. ин.	Чурилин В.И.		
Гл. арх. пр.	Хамидов Н.А.		
Нач. отд.	Султанов А.С.		
Гл. констр.	Жуков А.Ф.		
Гл. инж. пр.	Яеофаров Ш.		
Гл. арх. пр.	Головко Н.И.		
Рук. груп.	Исаева В.С.		
Архитектор	Забунов В.И.		
Проверил	Головко Н.И.		
Исполнил	Забунов В.И.		

Привязан

Инв. N

XXX Р1 1-1

Садовые летние домики и хозяйственные постройки различного назначения

Малые архитектурные формы

Стадия	Лист	Листов
ТР	АС-13	

Скамейка

МСХ Тадж. ССР
Таджикгипросельхозстрой

Инв. N подл. | Подпись и дата | Взам. инв. N

сверено:

Типовой проект 330-14.83 Альбом I

Фасад

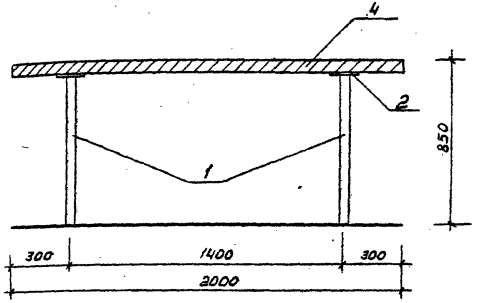

Узел „А"

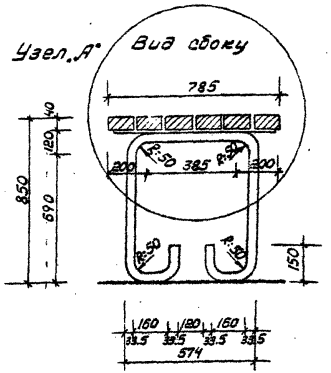

Узел „А"

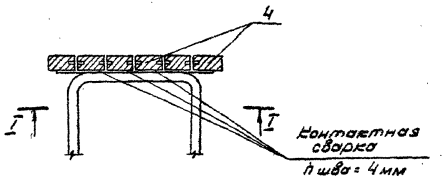

I-I

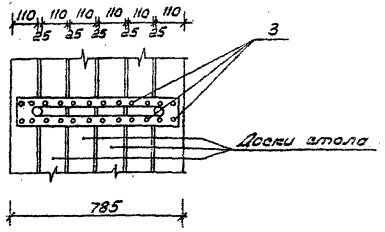

План

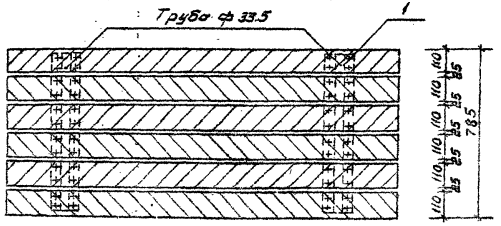

Поз. обознач.	Наименование	Кол. шт.	Объем, вес кг	Примеч.
1	Ножка металлическая ф 33.5 длина - 3000	2	14.34	
2	Подкладка металлическая - 100×10 длина - 780	2	12.86	
3	Шурупы ф6 длина - 40	24	0.21	
4	Доска стола 40×110 длина - 2000	6	0.058	

Примечания

1. Сварные швы перед покраской тщательно зачистить.
2. Крайние кромки досок стола закруглить.
3. Газопроводные трубы обыкновенные ГОСТ 3262-75
4. Все деревянные элементы предварительно зачистить и окрасить масляной краской за 2 раза в голубой цвет

Т.П. -330- 14.83

Гл. инж. ин.	Чирилин В.И.		
Гл. арх. ин.	Хамидов Н.А.		
Нач. отд.	Султанов А.С.		
Гл. констр.	Жуков А.Ф.		
Гл. инж. пр.	Агафаров Ш.		
Гл. арх. пр.	Головко Н.И.		
Рук. груп.	Исаева В.С.		
Архитектор	Забунов В.И.		
Проверил	Головко Н.И.		
Исполнил	Набиев Ф.У.		

Привязан

Инв. N

XXX Р1 1-1

Садовые летние домики и хозяйственные постройки различного назначения

Малые архитектурные формы

Стадия	Лист	Листов
ТР	АС-14	

Садовый стол

МСХ Тадж. ССР
Таджикгипросельхозстрой

Инв. | Подпись и дата | Взам. инв. N

gost.e-ecolog.ru