ГОССТРОЙ РСФСР
КБ
ПО КЕМЕРОВСКОМУ ИМ. А.ЛЯКУШЕВА

КОМПЛЕКСНАЯ
СЕРИЯ 25
ТИПОВЫЕ ПРОЕКТЫ КРУПНОПАНЕЛЬНЫХ ЖИЛЫХ ДОМОВ И ОБЩЕСТВЕННЫХ ЗДАНИЙ

ТИПОВОЙ ПРОЕКТ 111-25-21/1.2

5 ЭТАЖНЫЙ 6 СЕКЦИОННЫЙ ЖИЛОЙ ДОМ НА 79 КВАРТИР

/СЕКЦИИ 3А-4Б; 1А-2Б-3А; 2А2Б-2Б; 2А-2Б-2Б; 1А-2Б-3А; 3А-4Б/

АЛЬБОМ I
ЧАСТЬ 01-1

АРХИТЕКТУРНО-СТРОИТЕЛЬНЫЕ ЧЕРТЕЖИ НИЖЕ ОТМ. 0.000

18855-01 Оптовая цена

gost.e-ecolog.ru

Привязан

Инв. №

Копировал Дом

Формат 22Г

КОМПЛЕКСНАЯ СЕРИЯ ТИПОВЫХ ПРОЕКТОВ
ЖИЛЫХ ДОМОВ И ОБЩЕСТВЕННЫХ ЗДАНИЙ

СЕРИЯ 25

ТИПОВОЙ ПРОЕКТ 111-25-21/1,2

5 ЭТАЖНЫЙ 6 СЕКЦИОННЫЙ ЖИЛОЙ ДОМ НА 79 КВАРТИР

/СЕКЦИИ 3А-4Б; 1А-2Б-3А; 2А-2Б-2Б; 2А-2Б-2Б; 1А-2Б-3А; 3А-4Б/

АЛЬБОМ I
ЧАСТЬ 01-1

АРХИТЕКТУРНО-СТРОИТЕЛЬНЫЕ ЧЕРТЕЖИ НИЖЕ ОТМ. 0.000

РАЗРАБОТАН
КБ ПО ЖЕЛЕЗОБЕТОНУ
ИМ. А.А. ЯКУШЕВА
ГОССТРОЯ РСФСР
НАЧАЛЬНИК КБ В.А БОЛТИНСКИЙ
ГЛ ИНЖЕНЕР КБ В.С САБУРОВ
ГЛ КОНСТР ОТДЕЛА Ю.Ф. ДМИТРИЕВ

ВВЕДЕН В ДЕЙСТВИЕ
ПРИКАЗОМ КБ ПО
ЖЕЛЕЗОБЕТОНУ №230
ОТ 14 ДЕКАБРЯ 1982 г.

ПРИВЯЗАН

ИНВ №

КОПИРОВАЛ. Ф/с 18855-01 2 ФОРМАТ 22Г

Ведомость рабочих чертежей

Лист	Наименование	Примечание
1	Общие данные (начало)	
2	Общие данные (окончание)	
3	Монтажный план техподполья в осях „1÷13"	
4	Монтажный план техподполья в осях „13÷25"	
5	План фундаментов в осях „1-13" Сечения 1-1; 2-2	
6	План фундаментов в осях „13-25" Сечения 3-3÷6-6	
7	Сечения I-I; II-II, III-III; IV-IV; V-V. Узел „1"	
8	Разрез II-IV. Сечения 1-1, 2-2, 7-7, 8-8. (Вариант полосовой разрезки)	
9	Планы и разрезы по колясочной	
10	Вход в техподполье План Разрезы.	
11	Планы и разрезы по лестничным клеткам	
12	Монтажный план перекрытия над техническим подпольем в осях „1-13" из плит шириной 1190 мм	
13	Монтажный план перекрытия над техническим подпольем в осях „13-25" из плит шириной 1190 мм	
14	Монтажный план перекрытия над техническим подпольем в осях „1-13" из плит шириной 2390 мм	
15	Монтажный план перекрытия над техническим подпольем в осях „13-25 из плит шириной 2390 мм	
16	Узлы 4-13	
17	Спецификация бетонных и железобетонных изделий	
18	Спецификация железобетонных, металлических и деревянных изделий.	

I Общая часть

Проект нулевого цикла 5-ти этажного 6 секционного 79 квартирного жилого дома содержит строительные чертежи подземной части здания, включая перекрытие и наружные площадки перед входом в здание.

В подземной части здания запроектировано техподполье. Для размещения коммуникаций инженерного оборудования

Тепловой пункт размещается в техподполье, в осях 11÷13. Вход в тепловой пункт запроектирован из лестничной клетки в осях 10÷11, а в техподполье - с торцов здания.

Кубатура подземной части - 955 куб м

Площадь застройки - 1212,5 кв м.

Привязка настоящего проекта выполнена в соответствии с действующими нормами и правилами и предусматривает мероприятия обеспечивающие взрывную, взрыво-пожарную и пожарную безопасность при эксплуатации здания

Гл инженер проекта.

Типовой проект разработан в соответствии с действующими нормами и правилами и предусматривает мероприятия, обеспечивающие взрывную, взрыво-пожарную и пожарную безопасность при эксплуатации здания

Гл конструктор проекта Голоб.

Представленные в проекте чертежи ленточных фундаментов разработаны из условия расчетного давления на основание на глубине 1.5-2.0 м - 2 кг/см²

Фундаменты располагаются только под поперечными несущими стенами.

На железобетонные плиты фундаментов по слою цементного раствора устанавливаются поперечные несущие внутренние стеновые панели толщиной 160 мм Цокольные панели опираются на бетонные опорные подушки, уложенные по фундаментным панелям Гидроизоляция принята:

а) горизонтальная - по цокольным панелям на отм. -0.69, а под наружные и внутренние стены на отм. - 2.09 и - 2.40 м. выполняется из слоя цементного раствора состава 1:2 с водостойкими добавками толщиной 20 мм;

б) вертикальная - обмазка горячим битумом за 2 раза поверхностей конструкций техподполья, соприкасающихся с землей.

Полы в техподполье - уплотненный грунт, в тепловом узле - цементно-песчаное покрытие 20 мм по подстилающему бетонному слою толщиной 80 мм.

Вокруг здания устраивается отмостка шириной 800 мм из асфальта толщиной 25 мм по глинощебеночному основанию толщиной 100 мм. Уклон отмостки от здания i=0.05

II Указания по производству монтажных и строительных работ.

Монтаж конструкции выполнять в соответствии со СНиП III-16-80. Бетонные и железобетонные конструкции сборные" СНиП III-4-80 „Техника безопасности в строительстве" Руководства по монтажу панельных и каркасно-панельных жилых и общественных зданий, разработанных ЦНИИЭП жилища и указаниями данного альбома.

Особое внимание необходимо обратить на тщательную разбивку осей здания на качество выполнения замоноличенных узлов, сварных соединений и их антикоррозийной защиты.

Марка раствора при монтаже сборных конструкций принята „М-100".

Антикоррозийную защиту стальных элементов и закладных деталей - производить цинковым покрытием толщиной 120-180 мкм в соответствии с СНиП III-23-76. Все сварные швы выполнять электродами Э-42. Длина сварных швов должна быть не менее 60 мм, hш=6 мм. Все стальные элементы и связи (включая оцинкованные) защитить от коррозии и пожара слоем цементного раствора 1:2 толщиной не менее 20 мм.

Инв № подл. | Подп. и дата | Взам. инв. №

Инв №			
Гл. кон. КБ	Афанасьев		
Гл. инж. КБ	Сабуров		
Нач. отд.	Пересыкин		
Гл. инж. от	Сидоров		
Гл. кон. от	Дмитриев		
Гл. кон. пр	Голоб		
Рук. бриг.	Натыкина		
Провер	Натыкина		
Разраб	Прохина		

Привязан:

111-25-21/1.2 Ал.I ч.01-1

5 этажный 6 секционный жилой дом на 79 квартир

Стадия	Лист	Листов
Р	1	18

Общие данные (начало)

КБ по железобетону им А.А.Якушева

Копировал: Доц-18855-01 3 Формат: А2

Указания по производству работ в зимнее время

Монтаж конструкций в зимнее время должен производиться в соответствии с указаниями „Руководства по монтажу панельных и каркасно-панельных жилых и общественных зданий" и ВСН-26-76 „Временная инструкция по безобогревному выполнению швов и стыков в крупнопанельных жилых зданиях"

При применении поташа в качестве противоморозной добавки в растворах и бетонах необходимо разработать защиту лакокрасочными покрытиями оцинкованных деталей в соответствии со СНиП II-28-73* „Защита строительных конструкций от коррозии" (дополнение)

IV Указания по привязке проекта

1 Типовой проект дома, включая чертежи подземной части, может быть применен только после выполнения привязки к участку и утверждения его в установленном порядке.

2 При привязке проекта чертежи фундаментов подлежат корректировке применительно к выбранному варианту толщины наружных стен и в соответствии рельефом местности и характеристиками грунтов

3 Для облегчения работ, связанных с привязкой фундаментов, приводится схема нормативных нагрузок на отметке верха фундаментных плит на отм. -2.40 м

4 Отметка земли в типовом проекте принята условно -1.10 м и подлежит корректировке при привязке Отметка верха плиты входа в лестничные клетки постоянная -0.96 м и должна быть сохранена при привязке независимо от планировки участка

5 При варианте кровли с организованным водостоком под водосточными трубами предусмотреть лотки для отвода воды

6 При привязке необходимо использовать указания, приведенные в соответствующих разделах пояснительной записки

Таблица нагрузок

Равномерно распределенная нагрузка q		Сосредоточенная нагрузка P	
МКГСС в тс/м	Система СИ в н/м	МКГС в тс	Система СИ в н
35.94	352451.0	28.53	279783.72
34.94	342644.35	28.40	278508.86
34.00	333426.10	28.00	274586.20
29.04	284785.12	27.05	265269.88
28.00 28.04	274978.47	26.53	260170.42
27.40 27.43	268996.41	23.00 23.05	226043.28
27.31	267819.61	22.85	224081.95
25.31	248206.31	22.65	222120.62
24.42	239478.39	22.15	207410.65

Равномерно распределенная нагрузка q		Сосредоточенная нагрузка P	
МКГСС в тс/м	Система СИ в н/м	МКГСС в тс	Система СИ в н
23.31	228593.01	16.28	159652.26
19.37 19.39	190150.94	15.30	150041.74
18.90	185345.68	14.20	139254.43
18.60 18.63	182697.89	13.60 13.58	133370.44
18.00	176519.70	13.90	136312.43
17.73 17.72	173871.90	12.60	123563.79
17.37	170341.51	12.38	121406.33
17.00	166713.05	9.45	92672.84
28.30	277528.20	6.95	68156.22
		6.19 6.20	60801.23

Схема нормативных нагрузок на отм -2.40

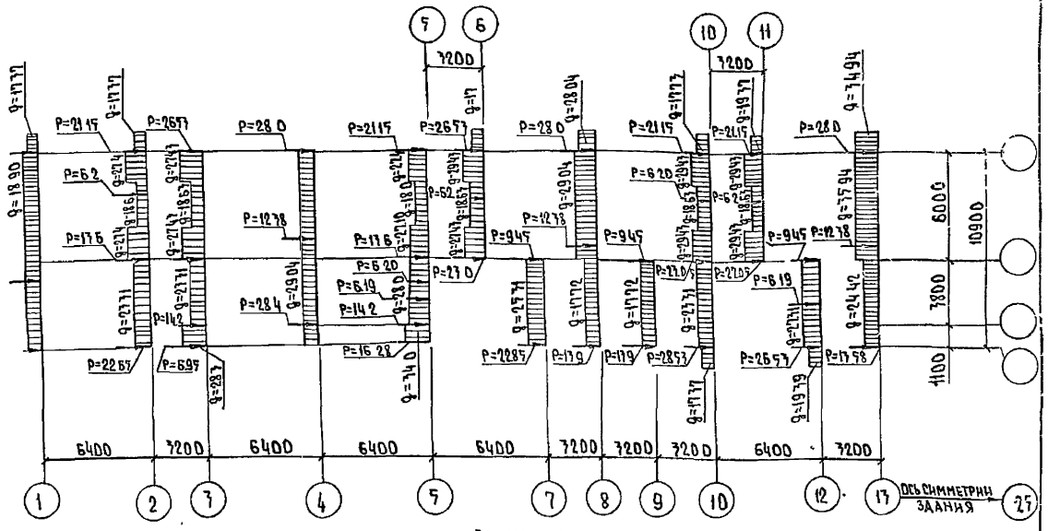

Примечания

1 Равномерно распределенные нагрузки даны в тс/м, сосредоточенные в т

2 Принятые нормативные нагрузки:

а) крыша 600 кгс/м² (5.88 кПа) в том числе снег - 150 кгс/м² (1.47 кПа)

б) междуэтажное перекрытие:

ж б плиты перекрытия	h = 220 мм	- 300 кгс/м²	(2.94 кПа)
конструкция пола		80 кгс/м²	(0.78 кПа)
перегородки		120 кгс/м²	(1.176 кПа)
временная нагрузка		150 × 0,7 = 105 кгс/м²	(1.029 кПа)
	Итого:	q = 605 кгс/м²	(5.929 кПа)

в) внутренние стены из тяжелого бетона толщиной - 160 мм γ=2500 кг/м³

г) наружные стены из легкого бетона γ=1100 кг/м³ при влажности W=8% толщ 300 мм

д) временная нагрузка на лестницы - 300 кгс/м² (2,94 кПа)

3 Схема нормативных нагрузок в осях 13÷25 симметрична схеме в осях 1÷13

4 Значения нагрузок в круглых скобках даны в системе СИ

Условные обозначения

1/1 — номер узла / номер листа данного альбома

1/АСД-1 — номер узла / номер листа Ал II часть 8

1/1 — номер узла / номер листа Ал II часть 17

Привязан

Инв №

Общие данные (окончание)

Лист 2

Копировал: Вер

18855-01 4

Формат 22г

Т.П. III-25-21/1,2 ч 01-1

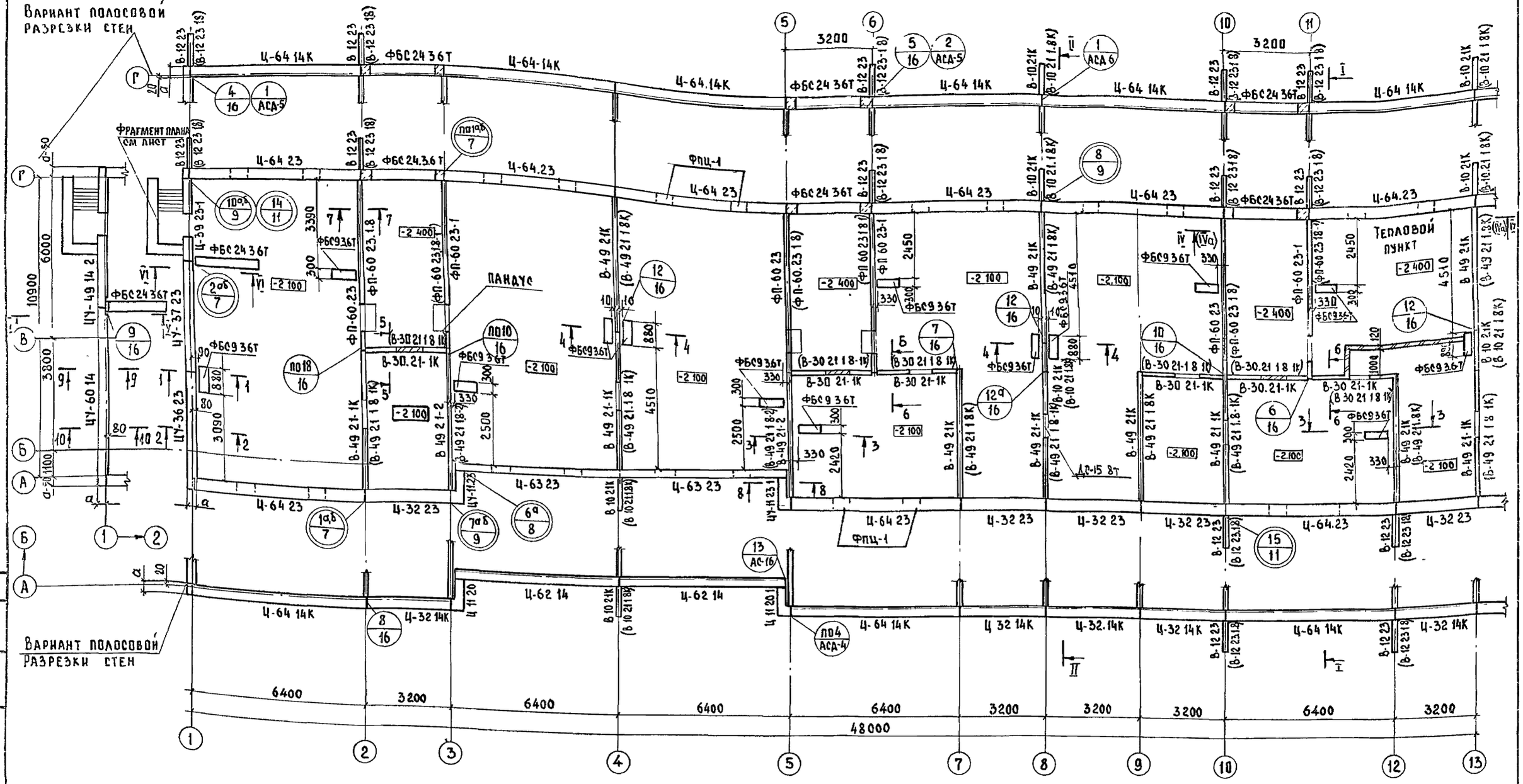

Примечание

Сечение IVа-IVа в скобках дано для однорядной разрезки

Изделия, замаркированные в скобках, даны для полосовой разрезки

Стинж НК	Кузнецова		111-25/21/1 Ал.I ч 01-1
Зав отд	Пересыпкин		
Гл инж. от	Сидоров		5 этажный 6 секционный жилой дом на 79 квартир
Гл кон от.	Дмитриев		
Гл кон пр	Голоб		
Рук бр	Натыкина		Монтажный план техподполья в осях „1-13"
Провер	Романов		
Разраб	Прохина		

Стадия	Лист	Листов
Р	3	

КБ по железобетону им А А. Якушева

Привязан:

Инв №

Копировал: Доц-18855-01 5 Формат 22Г

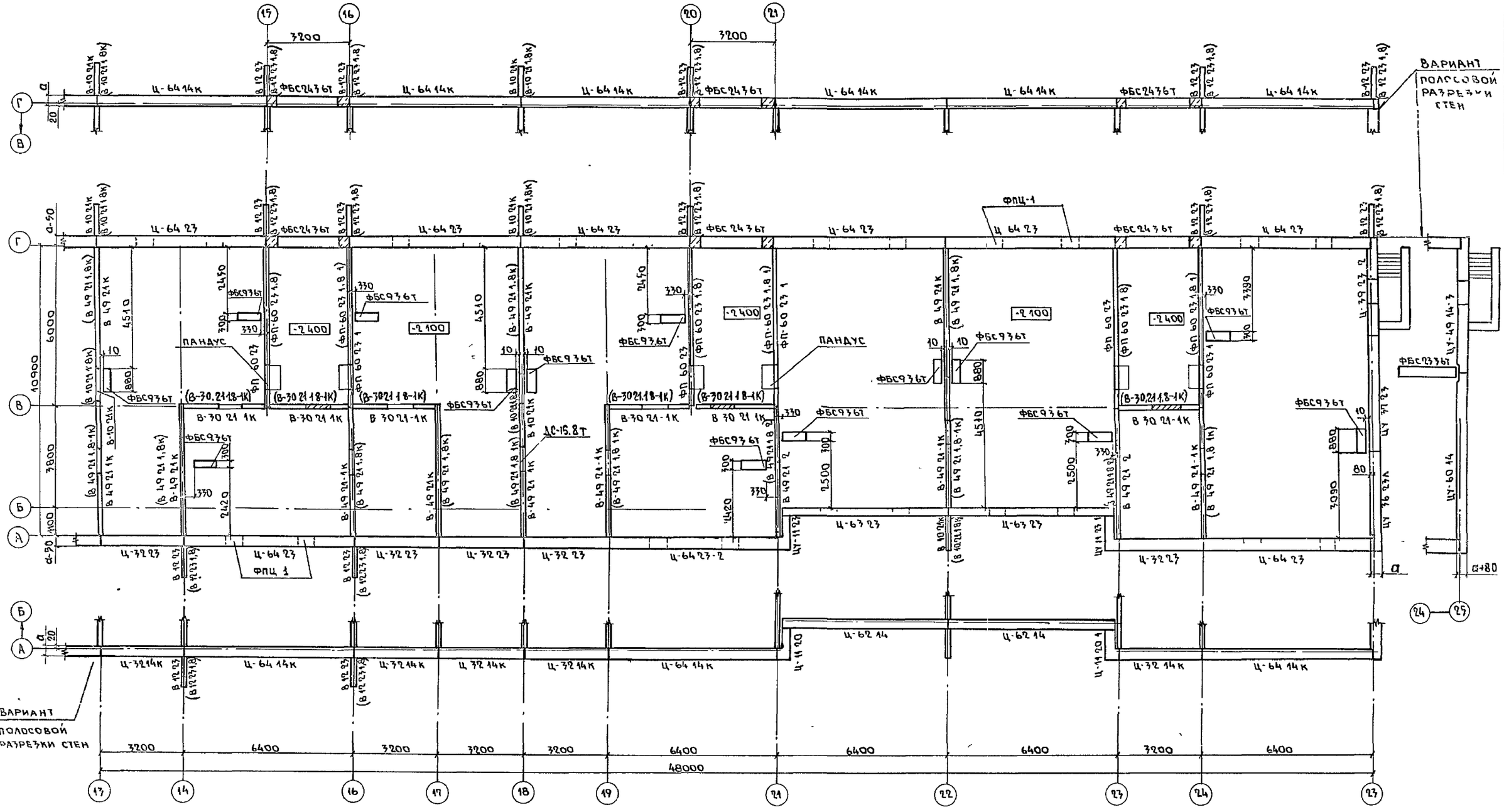

По осям „8", „18" все проемы заложить кирпичом, кроме проемов с дверью ДС-15.8Т
Отверстия в ВС после прокладки коммуникаций заделать бетоном

Ст.инж.НК	Кузнецова		
Зав.отд.	Пересыпкин		
Гл.инж.от.	Сидоров		
Гл.кон.от.	Дмитриев		
Гл.кон.пр.	Голоб		
Рук.бр.	Натыкина		
Провер.	Романов		
Разраб.	Барышников		

Привязан

Инв. №

111-25-21/12 Ал I ч 01-1

5 этажный 6 секционный жилой дом на 79 квартир

Стадия	Лист	Листов
Р	4	

Монтажный план техподполья в осях „13-25"

КБ по железобетону им. А.А. Якушева

Копировал: 18855-01 6 Формат 22Г

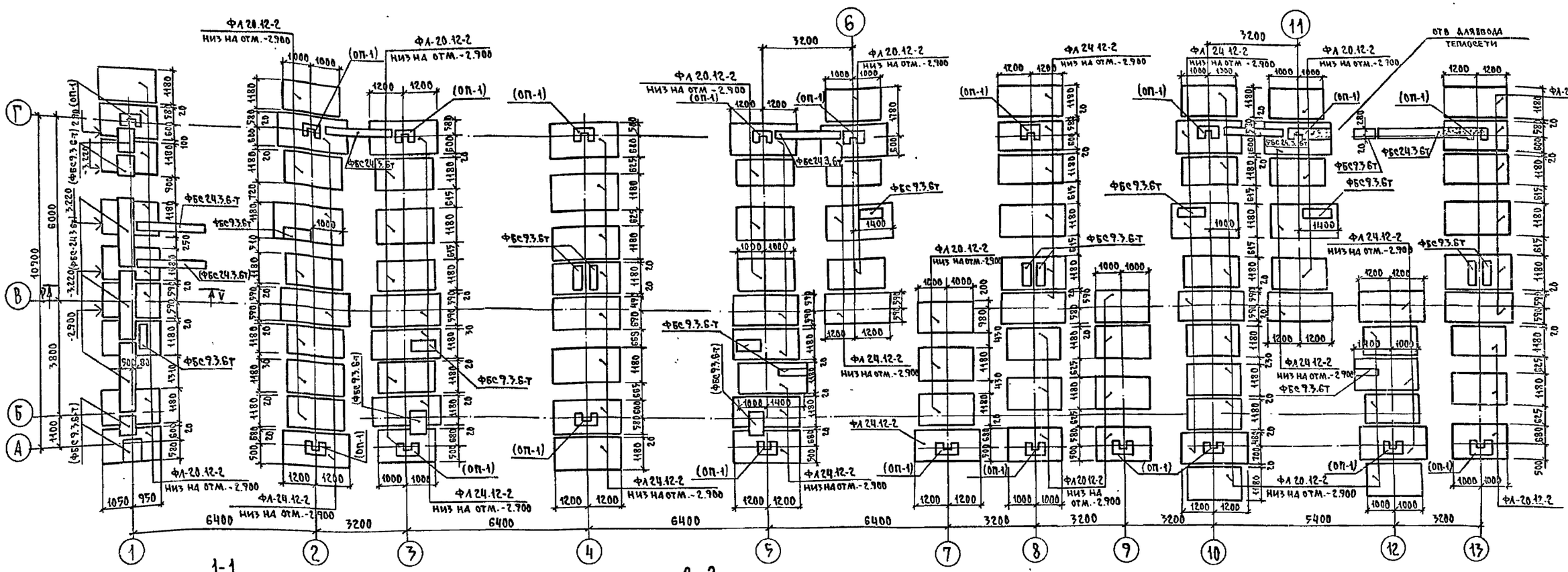

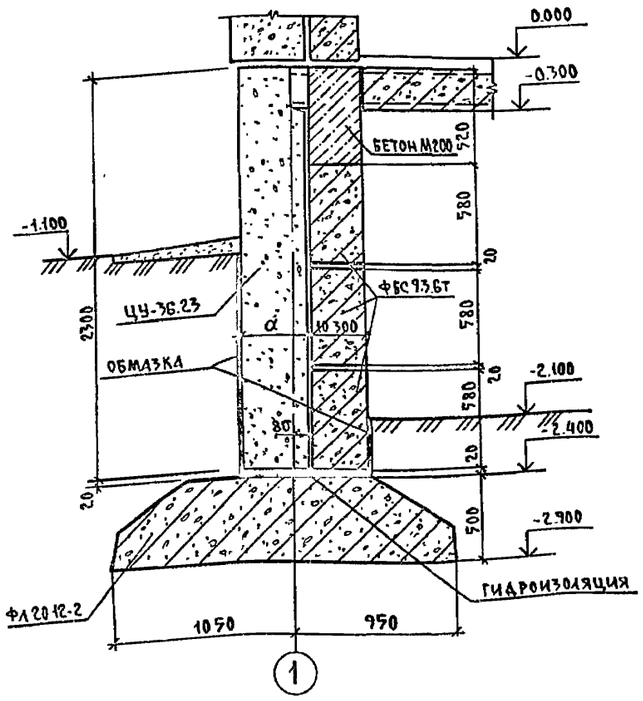

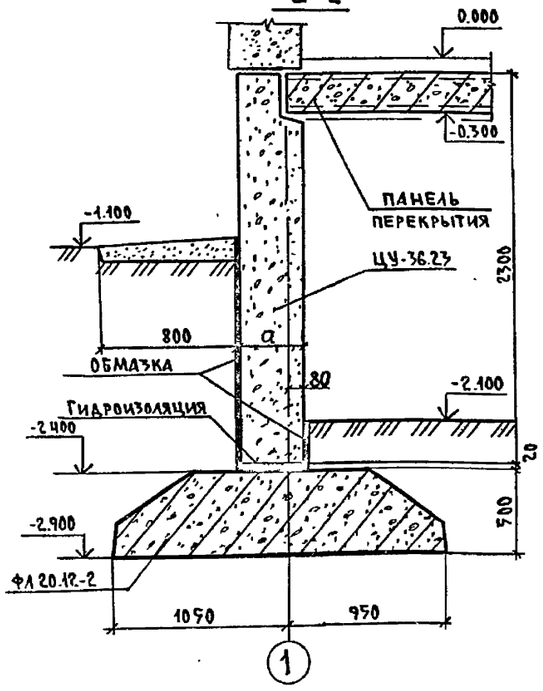

Примечания:

1. Расположение сечений 1-1; 2-2 см. лист 3.
2. Участки кирпичной кладки выполнять из кирпича марки „75" на растворе марки „25".
3. Поверхности панелей, соприкасающиеся с землей, покрыть горячим битумом за 2 раза (см. сечения).
4. Горизонтальную гидроизоляцию по цокольным панелям на отм. - 0.690 выполнять из цементного раствора толщиной 20 мм (см. поясн. записку) Гидроизоляцию на отм. -2.400 под внутренние и наружные стены выполнять из слоя цементного раствора состава 1:2 толщиной 20 мм.
5. Фундаментные блоки укладываются на выравненное песчаное основание (при песчаных грунтах) или песчаную подушку толщиной 5 см.
6. Заделки по месту выполнять из бетона марки „150".
7. Засыпку пазух котлована производить после выполнения вводов в здание всех сантехустройств и монтажа перекрытия над техподпольем.
8. Вертикальные отверстия в вентблоках ВВИ-9.23 заделать бетоном марки „150" на высоту 200 мм от низа ветблока до монтажа.
9. Общие примечания к выполнению фундаментов см. пояснительную записку.
   В цокольных панелях имеющиеся продухи затянуть металлической сеткой по деревянной рамке.
   В зимнее время продухи закрыть съемной деревянной утепленной крышкой, обитой кровельной сталью.
   В местах подбетонок под вентблоками на наклонных участках фундаментных плит сделать насечки.
10. Изделия, замаркированные в скобках, применяются только при полосовой разрезке.
11. Разрез У-У см. лист АС-7.

Ст.инж.НК	Кузнецова		111-25-21/1.2		Ал.I ч.01-1
Зав.отд.	Пересыпкин		9 этажный 6 секционный жилой дом на 79 квартир	стадия	лист	листов
Гл.инж.от.	Сидоров			Р	5	
Гл.кон.от.	Дмитриев					
Гл.кон.пр	Голоб					
Рук.гр.	Натыкина		План фундаментов в осях 1-13 "Сечения 1-1; 2-2"	КБ по железобетону им. А.А. Якушева		
Провер.	Романов					
Разраб.	Прохина					

Привязан:

Инв. №

Инв. № подл. | Подпись и дата | Взам. инв. №

Копировал: 18855-01 7 Формат: 22г

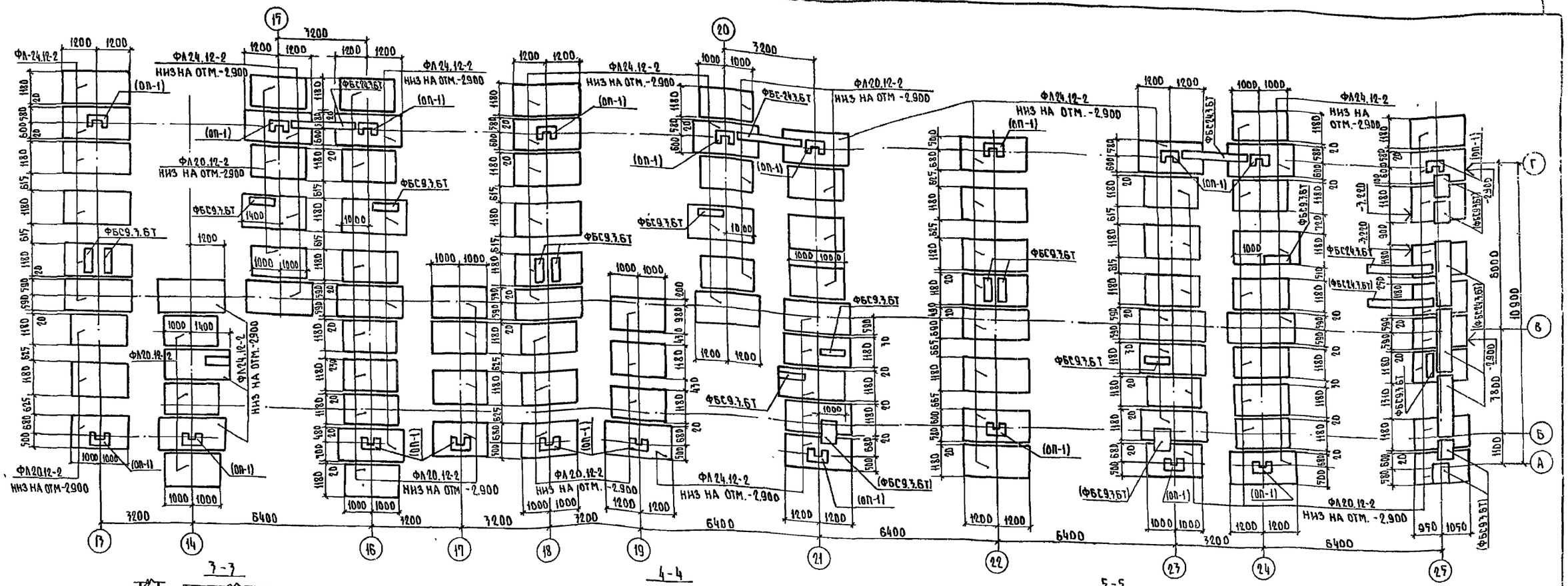
ФА-24.12-2
ФА24.12-2 НИЗ НА ОТМ.-2.900
ФА20.12-2 НИЗ НА ОТМ.-2900
ФБС9.3.6Т
ФБС24.3.6Т
(ОП-1)
(ФБС9.3.6Т)
ФА20.12-2 НИЗ НА ОТМ -2.900
ФА24.12-2 НИЗ НА ОТМ.-2.900
ФА20.12-2 НИЗ НА ОТМ.-2900
ФА24.12-2 НИЗ НА ОТМ.-2900
ФА20.12-2 НИЗ НА ОТМ. -2.900
ФА24.12-2 НИЗ НА ОТМ. -2.

Однорядная разрезка

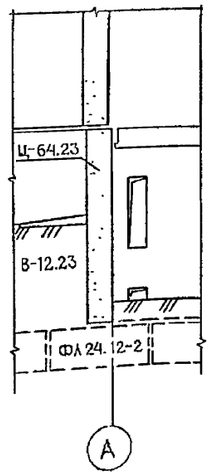

I-I

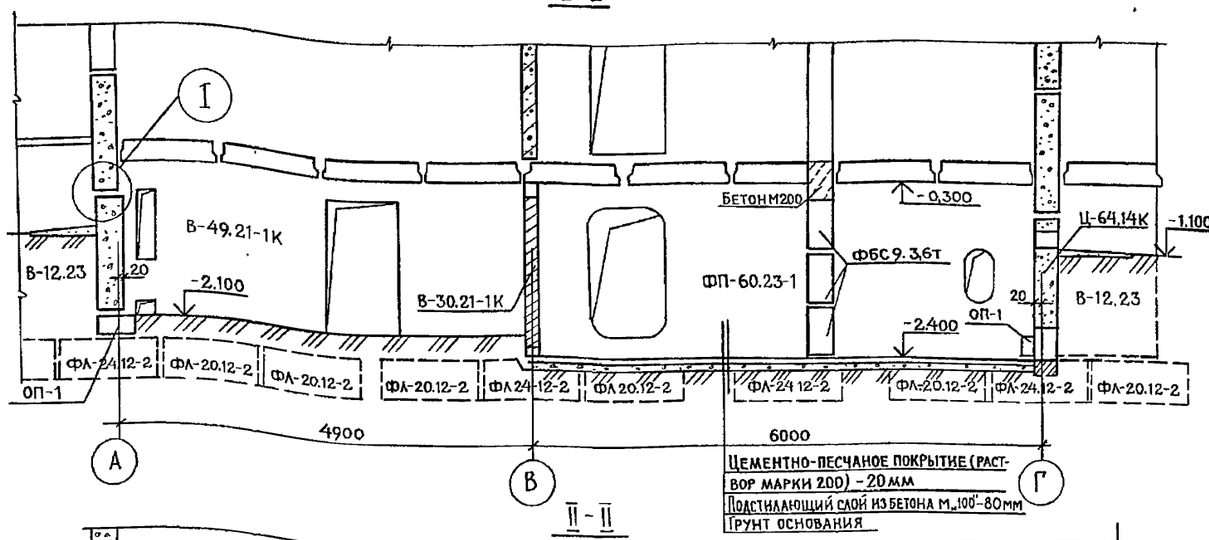

Однорядная разрезка

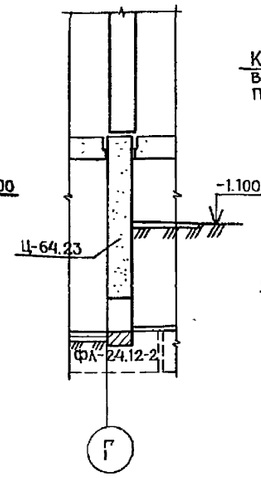

V-V

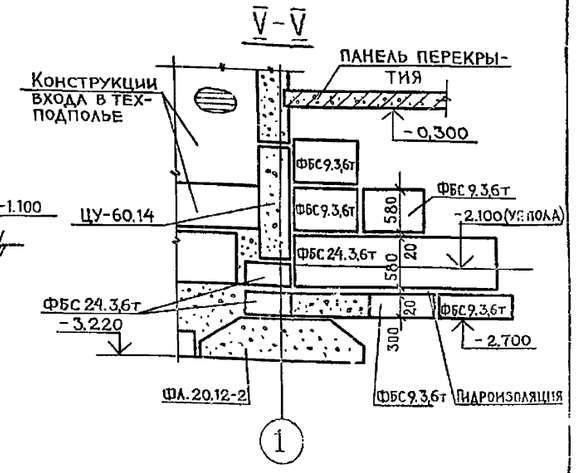

Однорядная разрезка

II-II

Однорядная разрезка

VI-VI

IVа-IVа

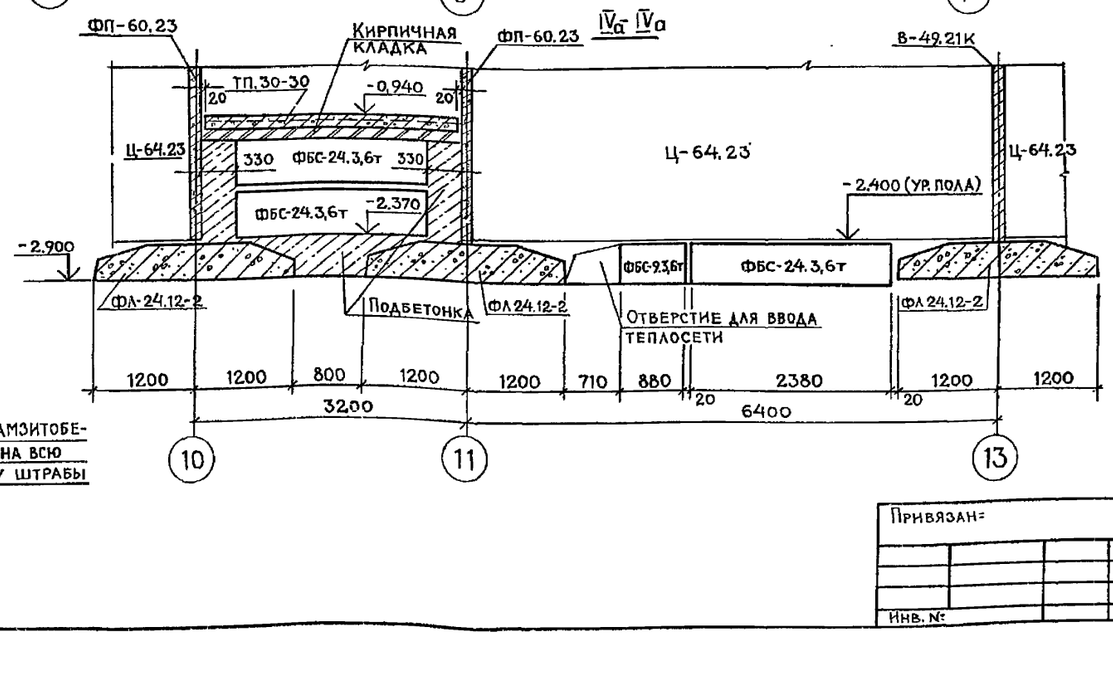

1

Примечание:

Сечения IVаIVаи V-VI даны для однорядной разрезки.

Гл.инж.пр.	Кузнецова		111-25-21/1,2		Ал.I ч.01-1
Зав.отд.	Пересыпкин		5 этажный 6 секционный жилой дом на 79 квартир	Стадия	Лист	Листов
Гл.нн.от.	Сидоров			Р	7	
Гл.кон.от.	Дмитриев					
Гл.кон.пр.	Голоб					
Рук.гр.	Натыкина		Сечения I-I; II-II; IV-IV; V-V; VI-VI. Узел „1"	КБ по железобетону им А.А.Якушева		
Провер.	Романов					
Разраб.	Прохина					

Привязан:

Инв. №

Инв.№ подл. | Подпись и дата | Взам.инв.№

Копировал: 18855-01 9 Формат 22

9-9

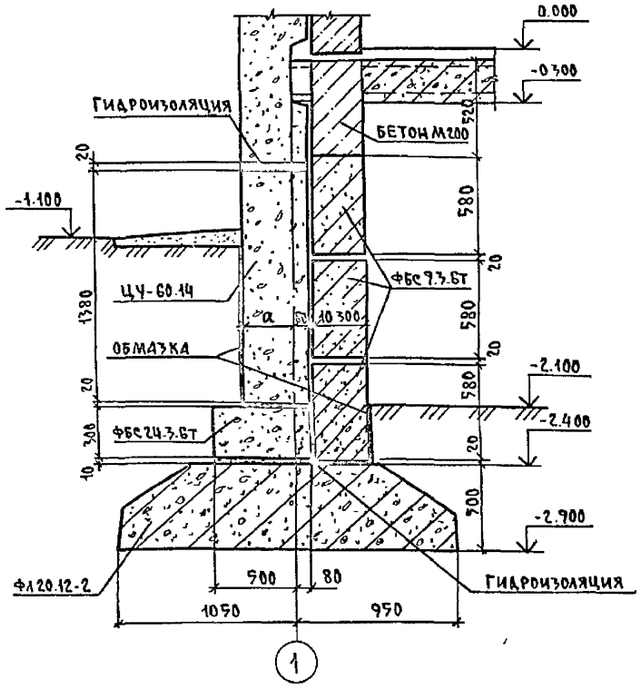

10-10

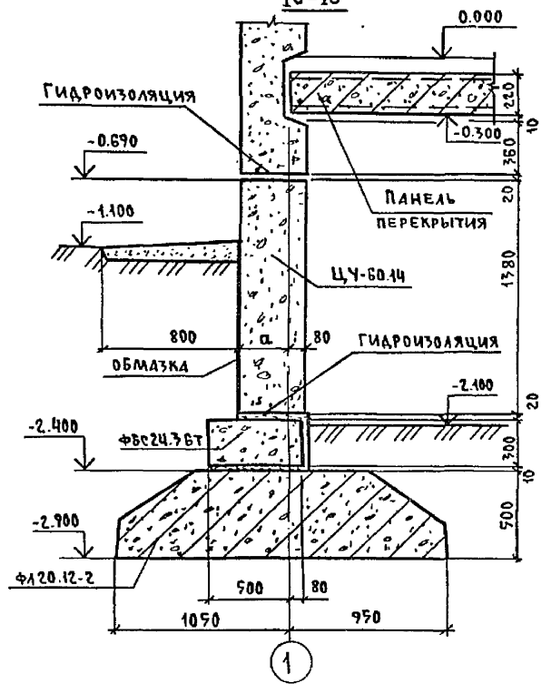

7-7

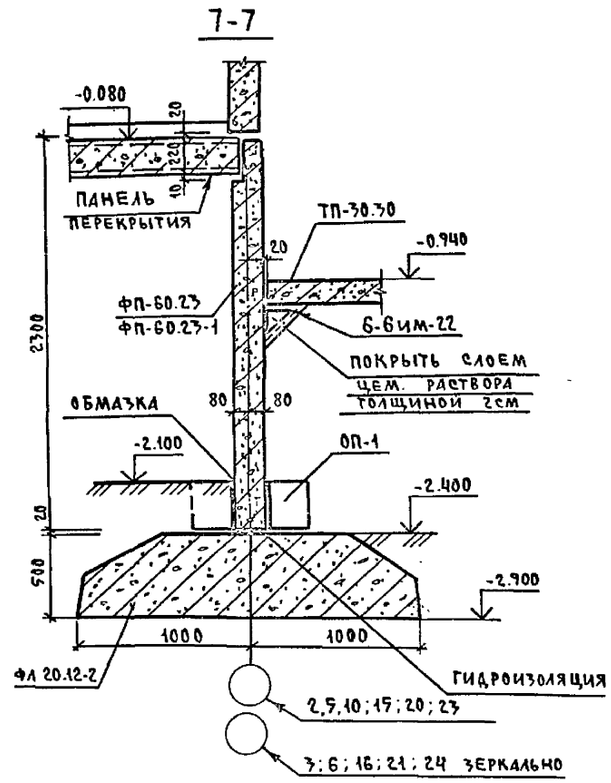

8-8

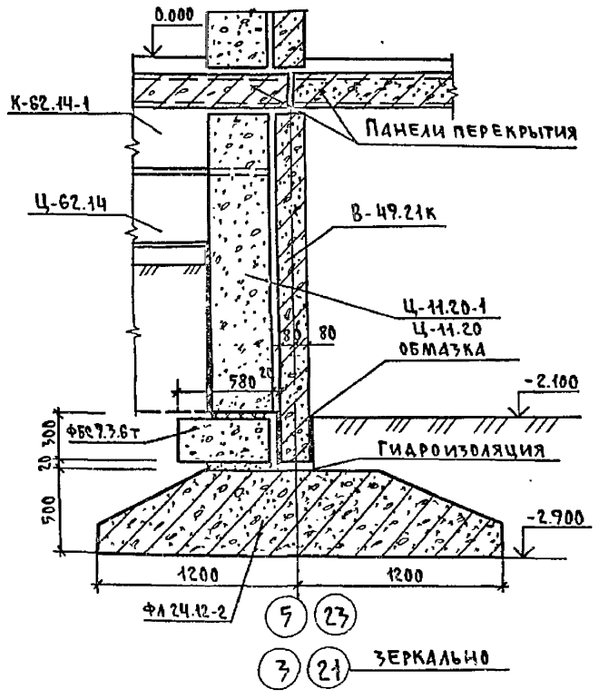

IV - IV

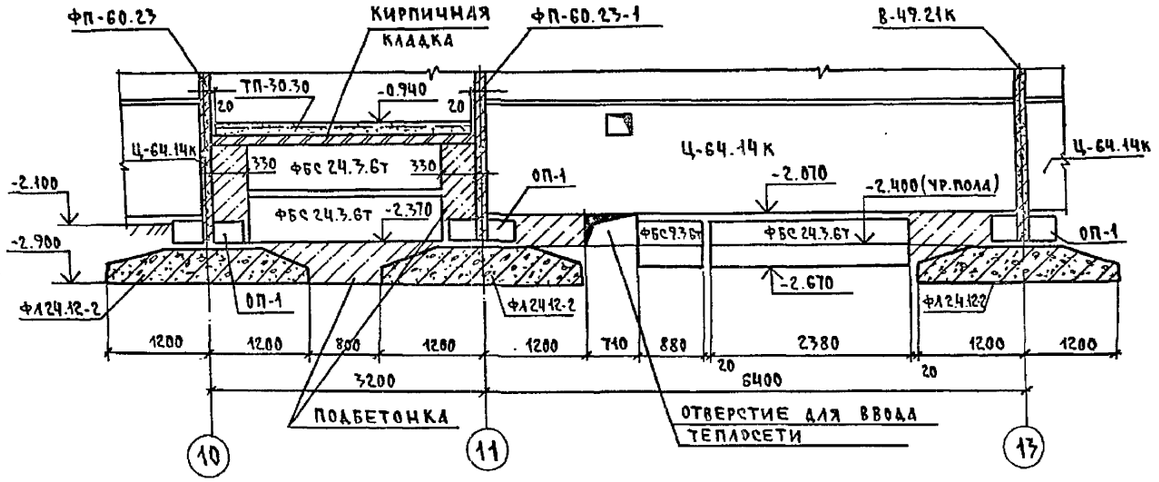

Ст. инж. НК	Кузнецова			111-25-21/1,2	Ал.I ч.01-1
Зав. отд.	Пересыпкин				
Гл. инж. от.	Сидоров			9этажный 8секционный жилой дом на 79квартир	Стадия: Р; Лист: 8; Листов:
Гл. кон. от.	Амитриев				
Гл. кон. пр.	Голоб		30.11.88	Разрез IV-IV Сечения 1-1; 2-2; 7-7; 8-8 (вариант полосовой разрезки)	КБ железобетону им. А.А. Якушева
Рук. гр.	Натыкина				
Провер.	Романов				
Разраб.	Прохина				

Привязан:

Инв. №:

Инв. № подл. | Подпись и дата | Взам. инв. №

Копировал:

18855-01 10 Формат: 22г

Фрагмент монтажного плана 1го этажа с колясочной.

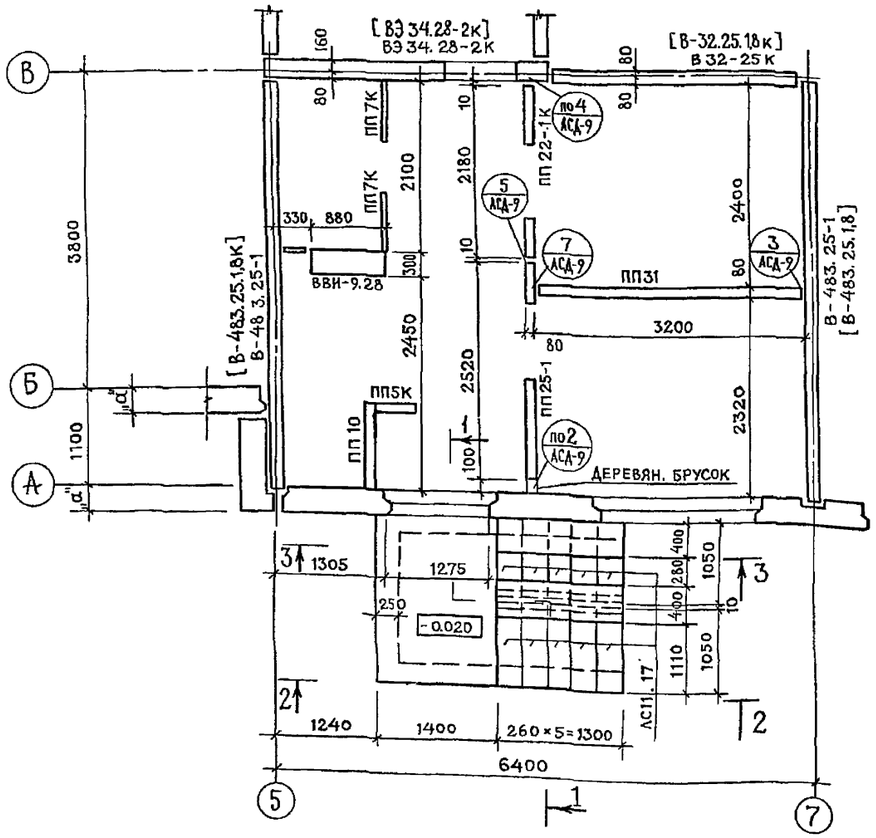

Фрагмент плана фундаментов с входом в колясочную.

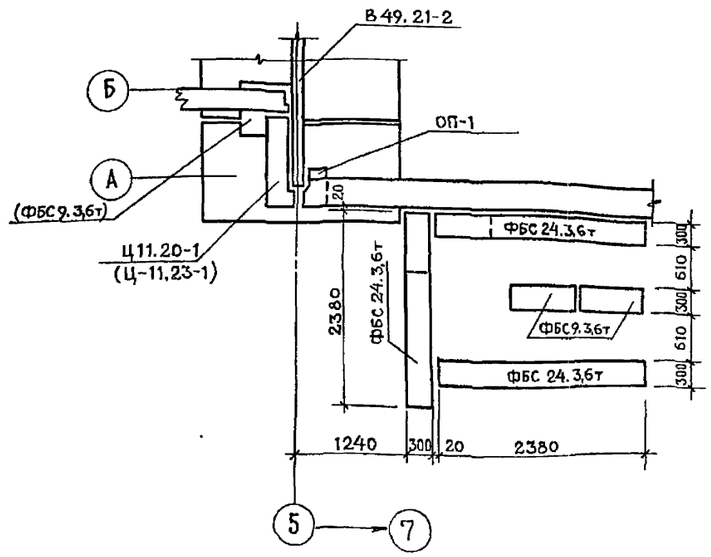

1-1

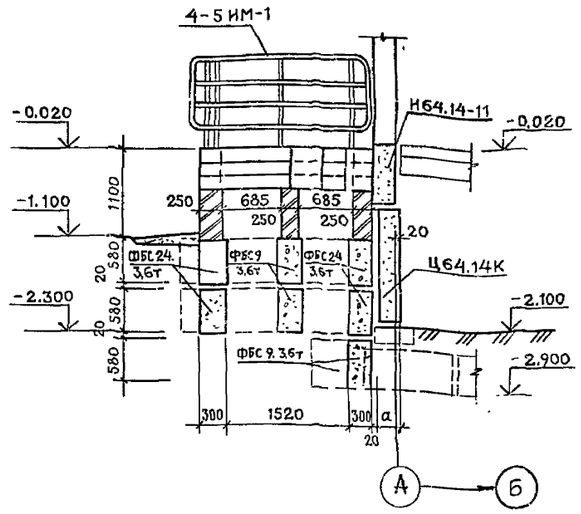

3-3

Цементное покрытие железнённое – цементный раствор состава 1:2 – 20
Бетонная подготовка – бетон м 100 – 100
Грунт трамбованный слоями по 200 мм с поливкой водой.

2-2

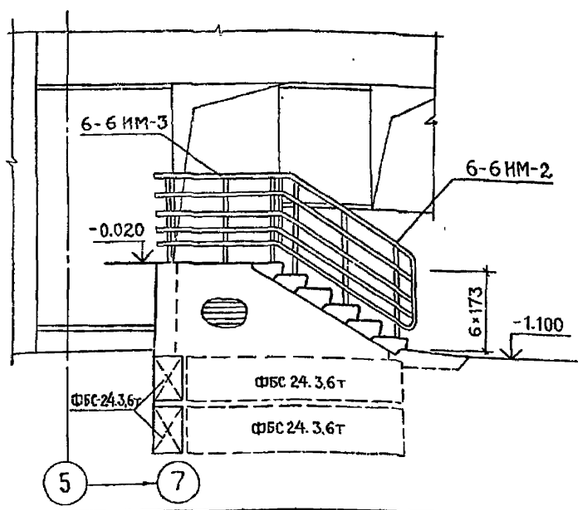

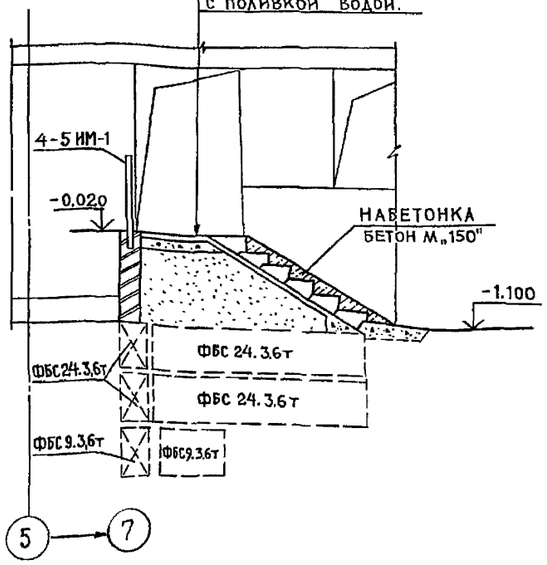

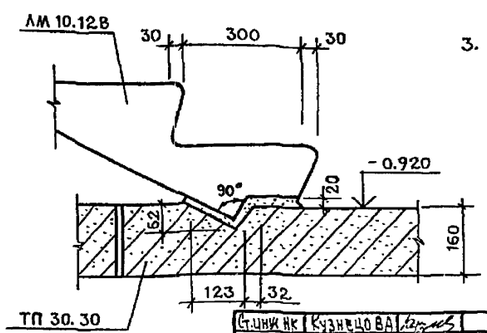

Примечание:

1. Архитектурный план колясочной см. альбом I, часть 1, л. 15.
2. Перегородки ПП учтены в спецификации альбома I, часть 1.
3. Перед устройством набетонки на ступенях сделать насечку.

Ст.инж. НК	Кузнецова		111-25-21/1,2 Ал.I ч.01-1
Зав. отд.	Пересыпкин		
Гл.мн.отд.	Сидоров		5 этажный 6 секционный жилой дом на 79 квартир — Стадия: Р; Лист: 9; Листов:
Гл.кон.отд.	Дмитриев		
Гл.кон.пр.	Голов	21.12.82	
Рук. гр.	Натыкина		Планы и разрезы по колясочной. — КБ по железобетону им А.А. Якушева
Провер.	Романов		
Разраб.	Прохина		

Привязан:

Инв. №

Рук. бриг. арх. Кузнецова | Взам. инв. № | Подпись и дата | Инв. № подл.

Копировал. 18855-01 11 Формат 22

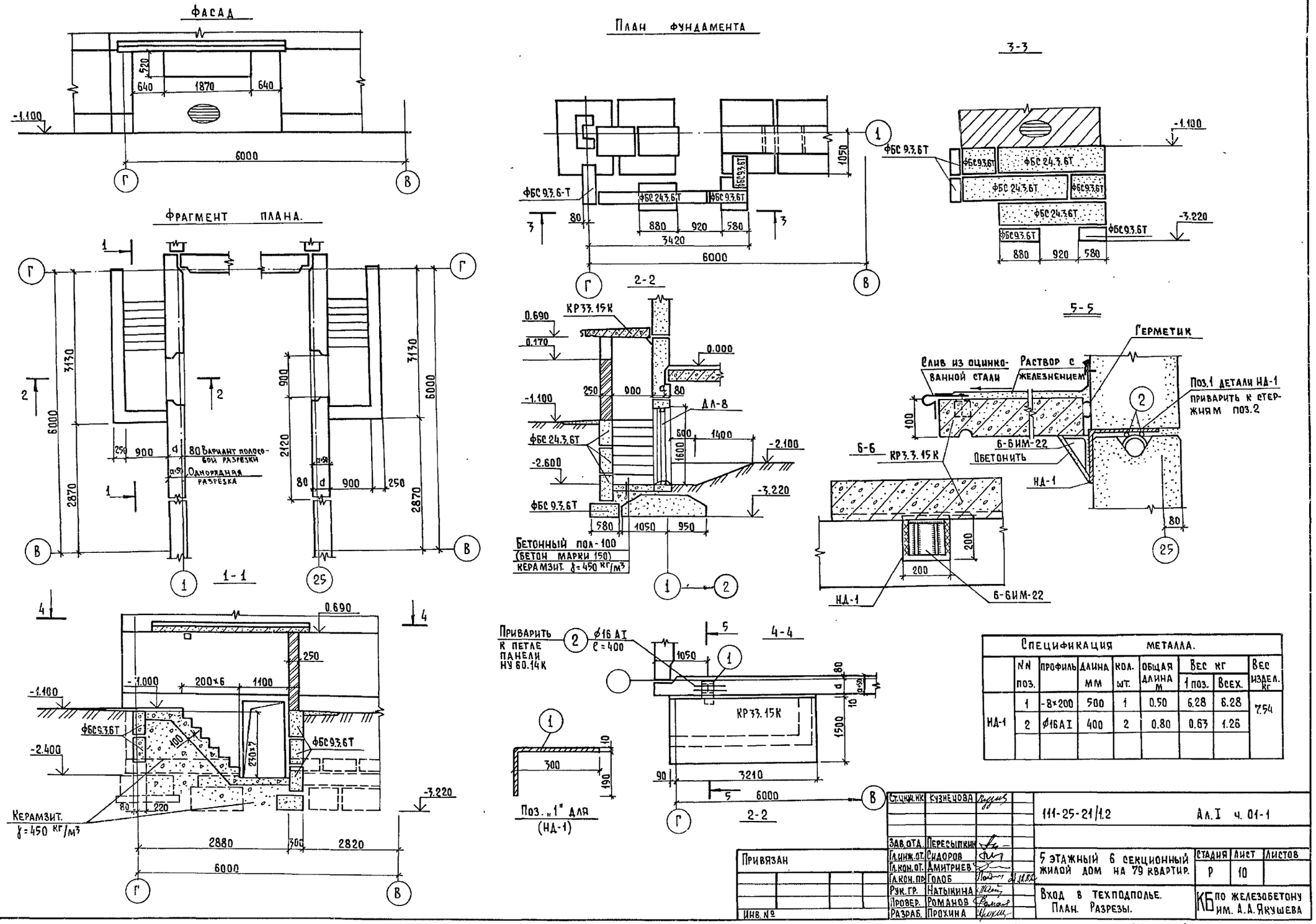

Спецификация металла.								
	NN поз.	профиль	длина мм	кол. шт.	общая длина м	Вес кг 1 поз.	Вес кг Всех.	Вес издел. кг
НД-1	1	-8×200	500	1	0.50	6.28	6.28	7.54
	2	Ø16АI	400	2	0.80	0.63	1.26	

Ст.инж.пр.	Кузнецова		111-25-21/1.2 Ал.I ч. 01-1
Зав.отд.	Пересыпкин		
Гл.инж.от.	Сидоров		5 этажный 6 секционный жилой дом на 79 квартир.
Гл.кон.от.	Дмитриев		Стадия: Р; Лист: 10; Листов:
Гл.кон.пр.	Голоб		
Рук.гр.	Натыкина		Вход в техподполье. План. Разрезы.
Провер.	Романов		КБ по железобетону им. А.А.Якушева
Разраб.	Прохина		

Привязан

Инв. №

Копировал: Балакина. 18855-01 12 Формат: 22г.

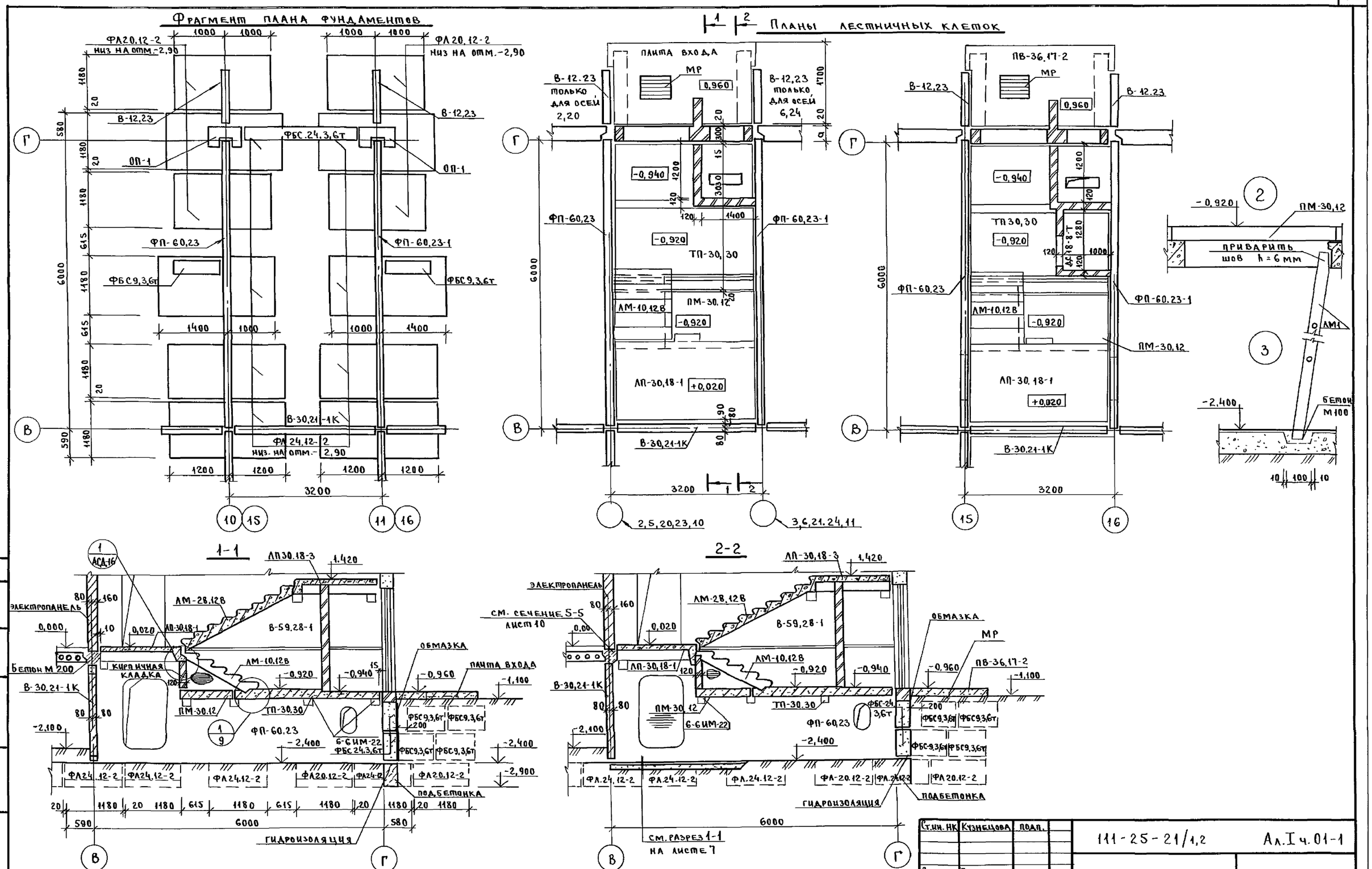

Ст.ин. НК	Кузнецова	подп.	
Зав. отд.	Пересыпкин	"	
Гл.ин. от.	Сидоров	"	
Гл.кон. от.	Дмитриев	"	
Гл.кон. пр.	Голоб	"	
Рук.гр.	Натыкина	"	
Пров.	Романов	"	
Разр.	Прохина	"	

111-25-21/1,2 Ал.I ч.01-1

5 этажный 6 секционный жилой дом на 79 квартир

Планы и разрезы по лестничным клеткам.

Стадия	Лист	Листов
Р	11	

КБ по железобетону им. А.А.Якушева

Привязан:

Инв. №

Согласовано: Рук. бриг. арх. Кузнецова подп.

Взам. инв. N

Подпись и дата

Инв. N подл.

18855-01 13

пров. 28.07.92 кон. Хомяков

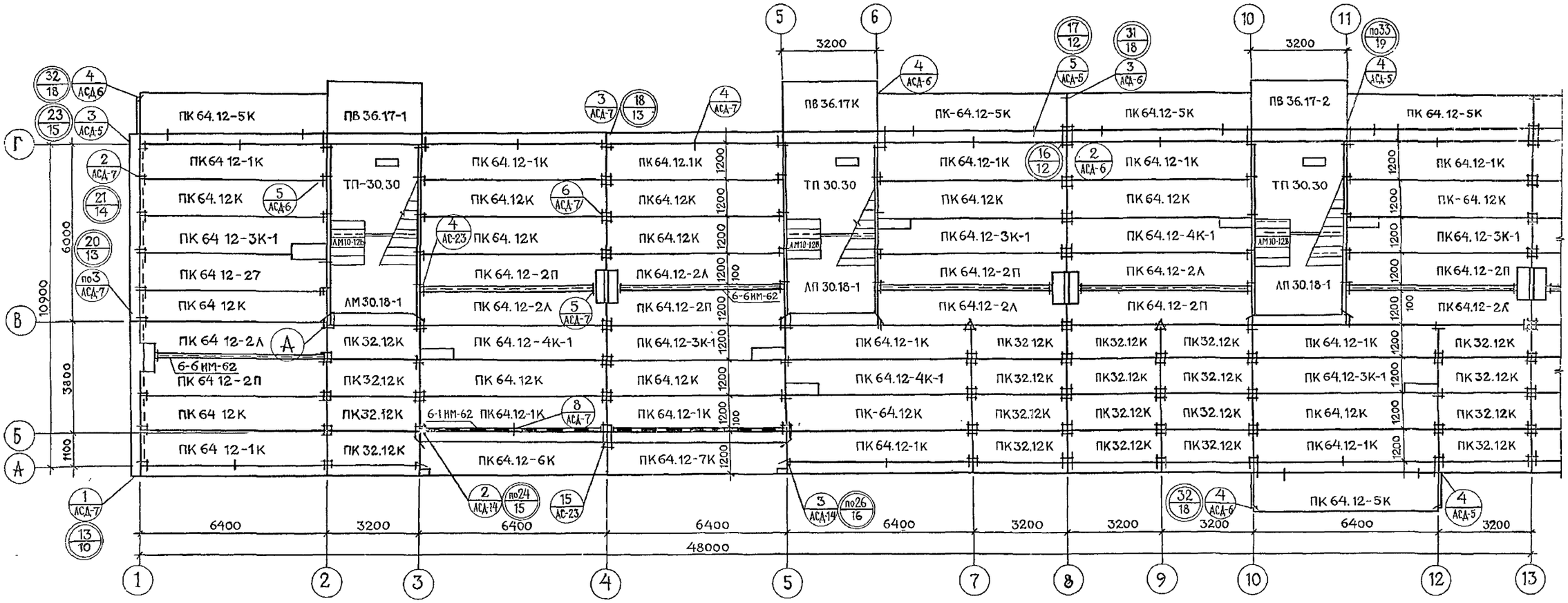

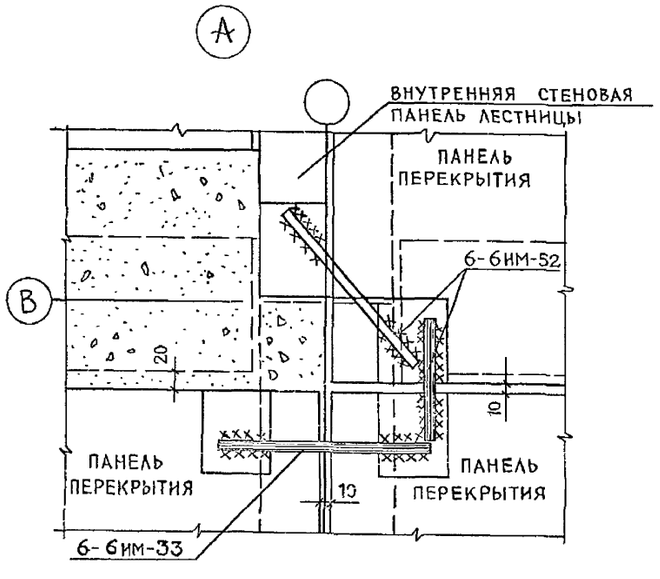

Общие примечания см. на листе 13.

Ст.инж.НК	Кузнецова		
Зав.отд.	Пересыпкин		
Гл.ин.отд	Сидоров		
Гл.кон.отд	Дмитриев		
Гл.кон.пр	Голоб		21.12.82
Рук.бр.	Натыкина		
Провер.	Романов		
Разраб.	Барышникова		

Привязан:

Инв. №

111-25-21/1,2 Ал.I ч.01-1

5 этажный 6 секционный жилой дом на 79 квартир

Стадия	Лист	Листов
Р	12	

Монтажный план перекрытия над техническим подпольем в осях 1÷13. из плит шириной 1190 мм.

КБ по железобетону им. А.А. Якушева

Копировал: 18855-01 14 Формат 22

Инв. № подл. | Подпись и дата | Взам. инв. № | Рук. бриг. спецр. | Рук. бриг. элект. | Сюзюмова | Костина

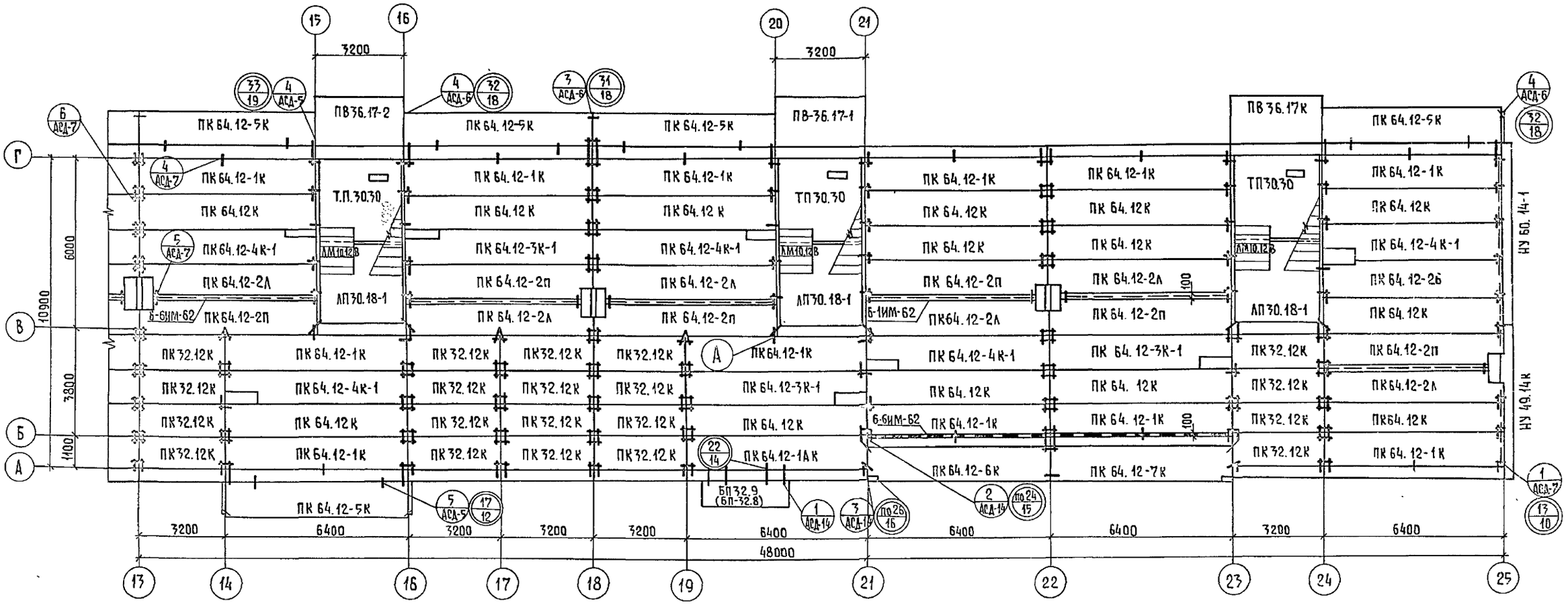

Примечания:

1. Общие указания см. пояснительную записку.
2. Заделку швов между панелями перекрытия производить после их монтажа цементным раствором марки М 100.
3. Марки балконов в скобках даны для варианта полосовой разрезки.
4. Широкие швы (100мм) армируются каркасом 6-6ИМ-62 и заделываются бетоном марки М200.
5. Торцы пустот панелей перекрытия должны быть заделаны в заводских условиях бетоном марки М200 в соответствии с чертежами изделий.
6. Узел „А" см. на листе 12.

Ст.инж.НК	Кузнецова		111-25-21/1.2	Ал.I ч. 01-1	
Зав.отд.	Пересыпкин				
Гл.инж.от.	Сидоров		5 этажный 6 секционный жилой дом на 79 квартир.	Стадия: Р	Лист: 13
Гл.кон.от.	Дмитриев				Листов:
Гл.кон.пр.	Голоб	11.11.82	Монтажный план перекрытия над техподпольем в осях 13-25 из плит шириной 1190 мм.	КБ по железобетону им. А.А.Якушева	
Рук.гр.	Натыкина				
Провер.	Романов				
Разраб.	Барышникова				

Привязан

Инв. №

Копировал: Балакина. 18855-01 15 Формат: 22 г.

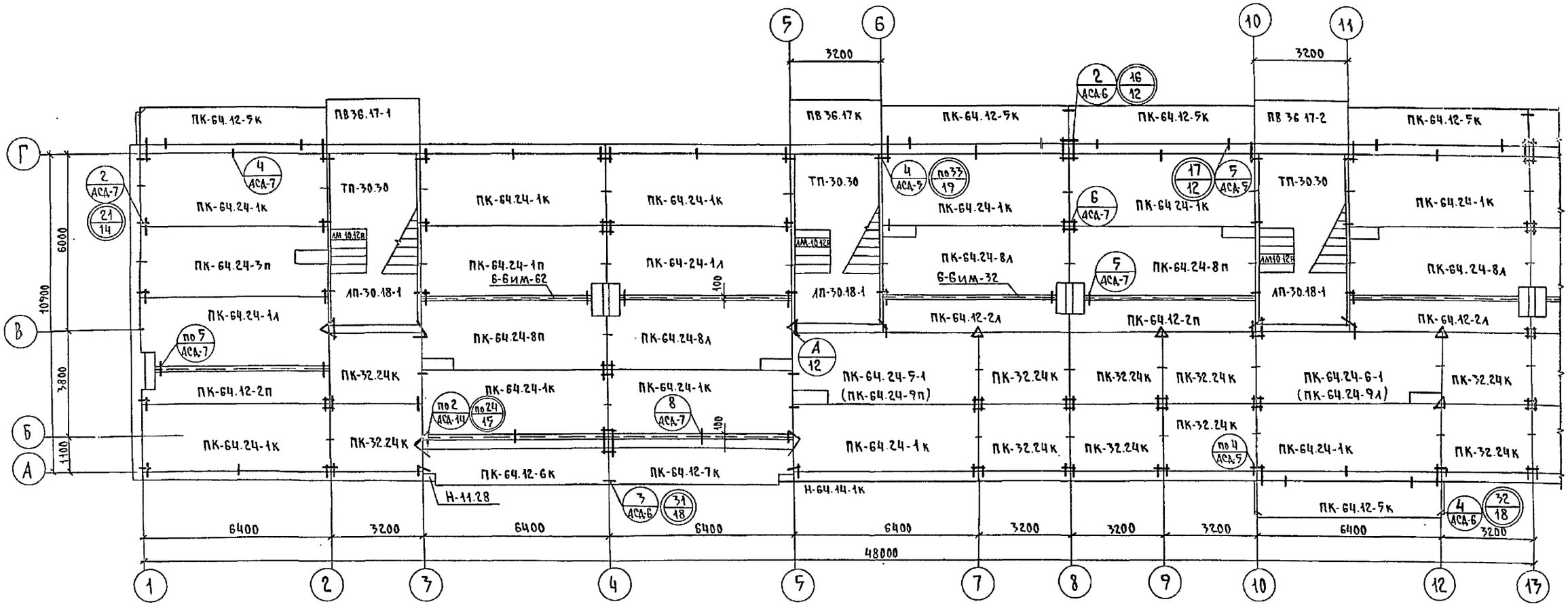

Общие примечания см. на листе 17.

Привязан:			
Инв.№			

Гл.инж.пр.	Кузнецова		
Зав.отд.	Пересыпкин		
Гл.инж.от	Сидоров		
Гл.кон.от	Дмитриев		
Гл.кон.пр.	Голоб		
Рук.гр.	Натыкина		
Провер.	Романов		
Разраб.	Прохина		

111-25-21/1,2 Ал.I ч.01-1

5этажный 6секционный жилой дом на 79квартир

Стадия	Лист	Листов
Р	14	

Монтажный план перекрытия над техническим подпольем в осях „1-13" из плит шириной 2390мм

КБ по железобетону им.А.А.Якушева

Копировал:

18855-01 16 Формат 22г

Инв.№ подл. | Подпись и дата | Взам.инв.№ | Рукбригадир Кузьмина | Рукбригадир Костина

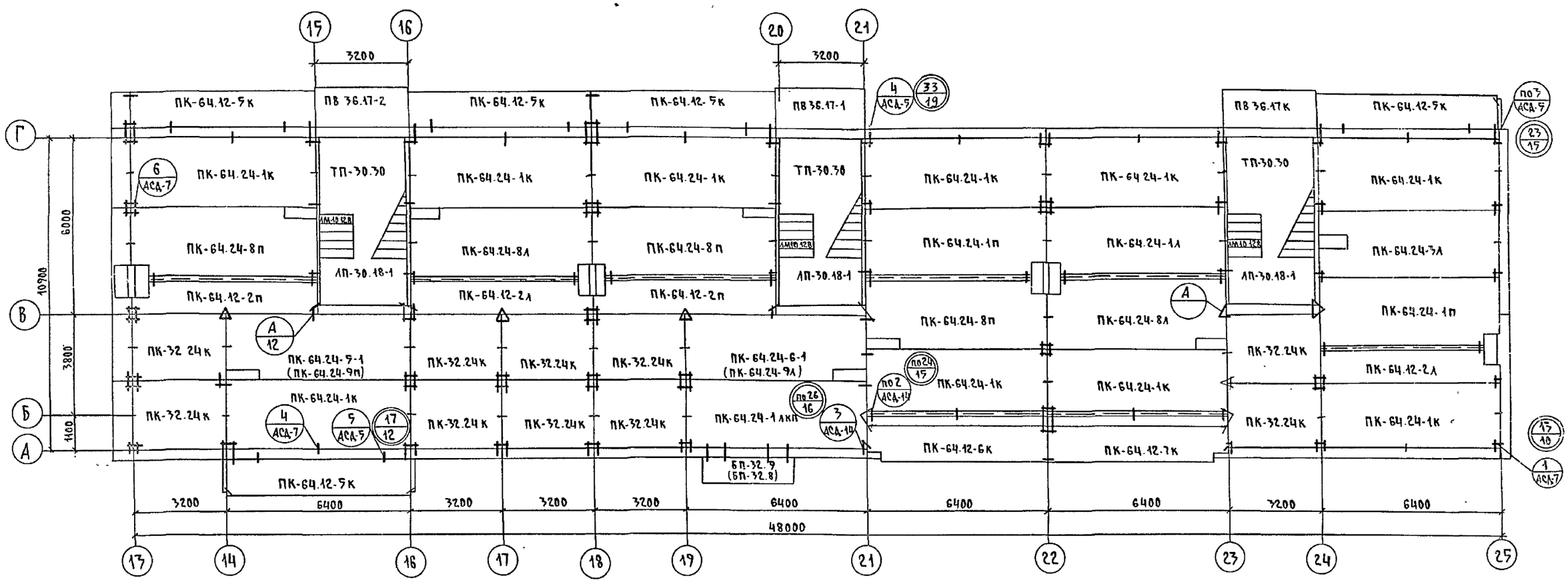

Примечания:

1. Общие примечания см. на листе 13.
2. Марки плит перекрытия в скобках даны для варианта с пустотами диаметром 12,7 мм.

Ст.инж.НК	Кузнецова		111-25-21/1,2	Ал.I ч.01-1
Зав.отд.	Пересыпкин			
Гл.инж.от	Сидоров		5 этажный 6 секционный жилой дом на 79 квартир	Стадия: Р; Лист: 15; Листов:
Гл.кон.от	Дмитриев			
Гл.кон.пр.	Голоб			
Рук.гр.	Натыкина		Монтажный план перекрытия над техническим подпольем в осях „13-25" из плит шириной 2390 мм	КБ по железобетону им. А.А. Якушева
Провер.	Романов			
Разраб.	Барышников			

Привязан:

Инв. №

Копировал: 18855-01 17 Формат: 22г

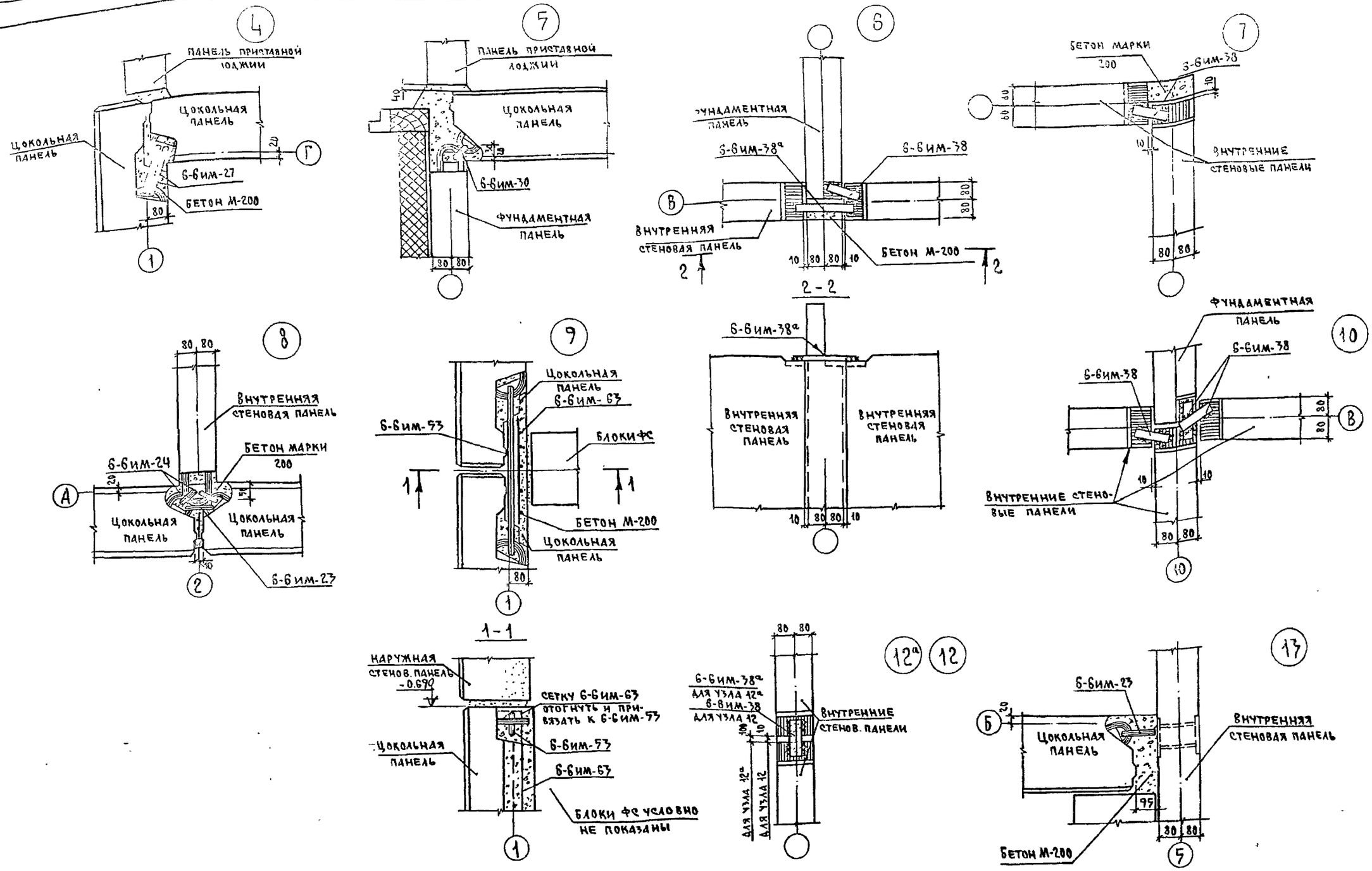

Ст.инж.ЧК	Кузнецова		111-25-21/1.2 Ал. I ч.01-1				
Зав отд	Пересыпкин						
Гл инж от	Сидоров		5 этажный 6 секционный жилой дом на 79 квартир	Стадия	Лист	Листов	
Гл конс от	Дмитриев			Р	16		
Гл кон пр	Голоб						
Рук.гр.	Натыкина		Узлы 4÷13	КБ по железобетону им А А Якушева			
Провер	Натыкина						
Разраб.	Рожкова						

Привязан:

Инв. №

Инв. № подл. | Подпись и дата | Взамен инв.

Копировал: 18855-01 18 Формат: 22г

Марка поз	Обозначение	Наименование	Кол.	Масса ед. кг	Примеч.
Фундаменты при однорядной разрезке стен					
	Серия 1-112.5 вып.2	ФЛ 20.12-2	101	2440	
	То же	ФЛ 24.12-2	90	2845	
	ГОСТ 13579-78	ФБС 9.3.6-Т	165	350	
	То же	ФБС 24.3.6-Т	28	970	
Фундаменты при полосовой разрезке стен					
	Серия 1.112-5 вып.2	ФЛ 20.12-2	101	2440	
	То же	ФЛ 24.12-2	90	2845	
	ГОСТ 13579-78	ФБС-9.3.6-Т	179	350	
	То же	ФБС-24.3.6Т	35	970	
	Серия 25 Ал. III часть 4-8	ОП-1	38	195	
Цокольные панели при однорядной разрезке стен для $t^н$=-20°С					
Ц-32.23	Серия 25 Ал III часть 1-52	Ц-32.23.2.5	10	2870	
Ц-63.23	То же	Ц-63.23-2.5	4	5620	
Ц-64.23	"	Ц-64.23.2.5	17	6480	
Ц-64.23-2	"	Ц-64.23.2.5-2	1	5470	
ЦУ-11.23	"	ЦУ-11.23-2.5	2	980	
ЦУ-11-23-1	"	ЦУ-11.23.2.5-1	2	980	
ЦУ-36.23	"	ЦУ-36.2.3.3	1	4340	
ЦУ-36.23А	"	ЦУ-36.23.3л	1	4340	
ЦУ-37.23	"	ЦУ-37.23.3	2	4550	
ЦУ-39.23-1	часть 4-32	ЦУ-39.23.3-1	1	3240	
ЦУ-39.23-2	То же	ЦУ-39.23.3-2	1	3240	
Цокольные панели при однорядной разрезке стен для $t^н$=-30°С					
Ц-32.23	Серия 25 Ал. III часть 1-52	Ц-32.23.3	10	3450	
Ц-63.23	То же	Ц-63.23.3	4	6750	
Ц-64.23	"	Ц-64.23.3	17	7630	
Ц-64.23-2	"	Ц-64.23.3-2	1	6570	
ЦУ-11.23	"	ЦУ-11.23.3	2	1140	
ЦУ-11.23-1	"	ЦУ-11.23.3-1	2	1140	
ЦУ-36.23	"	ЦУ-36.23.3.5	1	5020	
ЦУ-36.23А	"	ЦУ-36.23.3.5л	1	5020	
ЦУ-37.23	"	ЦУ-37.23.3.5	2	5210	
ЦУ-39.23-1	часть 4-32	ЦУ-39.23.3.5-1	1	3880	
ЦУ-39.23-2	То же	ЦУ-39.23.3.5-2	1	3880	

Марка	Обозначение	Наименование	Кол.	Масса ед. кг	Примеч.
Цокольные панели при однорядной разрезке стен для $t^н$=-40°С					
Ц-32.23	Серия 25 Ал. III часть 1-52	Ц-32.23.3.5	10	4030	
Ц-63.23	То же	Ц-63.23.3.5	4	7860	
Ц-64.23	"	Ц-64.23.3.5	17	8760	
Ц-64.23-2	"	Ц-64.23.3.5-2	1	7650	
ЦУ-11.23	"	ЦУ-11.23.3.5	1	1340	
ЦУ-11.23-1	"	ЦУ-11.23.3.5-1	2	1340	
ЦУ-36.23	"	ЦУ-36.23.4	1	5700	
ЦУ-36.23-1	"	ЦУ-36.26.4л	1	5700	
ЦУ-37.23	"	ЦУ-37.23-4	2	5880	
ЦУ-39.23-1	часть 4-32	ЦУ-39.23.4-1	1	4510	
ЦУ-39.23-2	То же	ЦУ-39.23.4-2	1	4510	
Цокольные панели при полосовой разрезке стен для $t^н$=-20°С					
	часть 1-24	Ц-32.14к	10	2150	
	То же	Ц-62.14	4	4200	
		Ц-64.14к	18	4300	
		Ц-11.20	2	950	
		Ц-11.20-1	2	950	
	часть 4-5	ЦУ-49.14-2	1	4000	
	То же	ЦУ-49.14-3	1	4000	
	часть 1-24	ЦУ-60.14	2	5260	
Цокольные панели при полосовой разрезке стен для $t^н$=-30°С					
	часть 1-24	Ц-32.14к	10	2420	
	То же	Ц-62.14	4	4800	
	"	Ц-64.14к	18	4950	
	"	Ц-11.20	2	1170	
	"	Ц-11.20-1	2	1170	
	часть 4-5	ЦУ-49.14-2	1	4390	
	То же	ЦУ-49.14-3	1	4390	
	часть 1-24	ЦУ-60.14	2	6000	
Цокольные панели при полосовой разрезке стен для $t^н$=-40°С					
	часть 1-24	Ц-32.14к	10	2780	
	То же	Ц-62.14	4	5500	
	"	Ц-64.14к	18	5630	
	"	Ц-11.20	2	1320	

Марка поз.	Обозначение	Наименование	Кол	Масса ед. кг	Примеч.
	часть 1-24	Ц-11.20-1	2	1320	
	часть 4-5	ЦУ-49.14-2	1	4840	
	то же	ЦУ-49.14-3	1	4840	
	часть 1-24	ЦУ-60.14	2	6750	
Внутренние стеновые панели					
	Серия 25 Ал. III часть 2-4	В-10.21к	8	825	
	То же	В-12.23	14	950	
	"	В-30.21-1к	12	1800	
	"	В-49.21к	10	4000	
	"	В-49.21-1к	10	3270	
	"	В-49.21-2	4	4000	
Внутренние стеновые панели из керамзитобетона/вариант/					
	Серия 25 Ал. III часть 2-16	В-10.21.1.8к	8	590	
	То же	В-12.23.1.8	14	720	
	"	В-30.21.1.8-1к	12	1310	
	"	В-49.21.1.8к	10	2780	
	"	В-49.21.1.8-1к	10	1980	
	"	В-49.21.1.8-2	4	2780	
Фундаментные панели					
	Серия 25 Ал. III часть 4-5	ФП-60.23	6	4600	
	То же	ФП-60 23-1	6	4600	
Фундаментные панели из керамзитобетона/вариант/					
	Серия 25 Ал. III часть 2-14	ФП-60 23.1.8	6	3780	
	То же	ФП-60.23.1.8-1	6	3780	

Привязан:

Инв. №

Инв. № подл. | Подпись и дата | Взам. инв. №

Гл.инж.пр.	Кузнецова		111-25-21/1,2 Ал.I ч.01-1
Зав.отд.	Пересыпкин		
Гл.инж.от.	Сидоров		9этажный 6секционный жилой дом на 79 квартир
Гл.кон.от.	Дмитриев		Стадия: Р; Лист: 17; Листов:
Гл.конпр.	Голов	11.11.22	Спецификация бетонных и железобетонных элементов
Рук.гр.	Натыкина		КБ по железобетону им. А.А. Якушева
Провер.	Романов		
Разраб.	Поликарпова		

Копировал: Формат: А2г

Марка	Обозначение	Наименование	Кол.	Масса ед.кг	Примеч.
	Панели перекрытия шириной 1190				
	Серия 25, альб. III часть 3-3	ПК-64.12К	28	2300	
	то же	ПК-64.12-1К	25	2600	
	"	ПК-64.12-1АК	1	2600	
	"	ПК-64.12-2А	12	2270	
	"	ПК-64.12-2П	12	2270	
	"	ПК-64.12-3К-1	8	2500	
	"	ПК-64.12-4К-1	8	2500	
	часть 3-10	ПК-64.12.26	1	2175	
	то же	ПК-64.12-27	1	2175	
	часть 3-3	ПК-64.12-5К	10	2600	
	то же	ПК-64.12-6К	2	2250	
	"	ПК-64.12-7К	2	2250	
	"	ПК-32.12К	40	1100	
	Панели перекрытия шириной 2390 (вариант)				
	Серия 25, Альб. III, часть 3-10	ПК-64.24-1К	21	4675	
	то же	ПК-64.24-1А	3	4600	
	"	ПК-64.24-1П	3	4600	
	"	ПК-64.24-5-1	2	4450	
	"	ПК-64.24-6-1	2	4450	
	"	ПК-64.24-8А	5	4470	
	"	ПК-64.24-8П	5	4470	
	часть 3-3	ПК-64.12-2А	4	2270	
	то же	ПК-64.12-2П	4	2270	
	"	ПК-64.12-5К	10	2600	
	"	ПК-64.12-6К	2	2250	
	"	ПК-64.12-7К	2	2250	
	часть 3-10	ПК-64.24-1АКП	1	4675	
	то же	ПК-32.24К	20	2325	
	"	ПК-64.24-3П	1	4550	
	"	ПК-64.24-3А	1	4550	
	Панели перекрытия шириной 2390 с пустотами 127 (вариант)				
	Серия 25 Альб. III часть 3-19	ПК-64.24-1К	21	5925	
	то же	ПК-64.24-1А	3	5850	
	"	ПК-64.24-1П	3	5850	
	"	ПК-64.24-9А	2	5750	
	"	ПК-64.24-9П	2	5750	
	"	ПК-64.24-8А	5	5750	
	"	ПК-64.24-8П	5	5750	

Марка поз.	Обозначение	Наименование	Кол.	Масса ед.кг	Примеч.
	то же	ПК-64.12-2А	4	3075	
	"	ПК-64.12-2П	4	3075	
	"	ПК-64.12-5К	10	3025	
	"	ПК-64.12-6К	2	2900	
	"	ПК-64.12-7К	2	2900	
	"	ПК-64.24-1АКП	1	5925	
	"	ПК-32.24К	20	2900	
	"	ПК-64.24-3П	1	5750	
	"	ПК-64.24-3А	1	5750	
	Прочие изделия				
	Серия 25, Альб. III, часть 4-8	ПВ-36.17К	2	2230	
	то же	ПВ-36.17-1	2	2230	
	"	ПВ-36.17-2	2	2030	
	"	АМ-10,12В	6	875	
	"	КР-33.15К	2	1250	
	часть 4-5	ТП-30.30	6	3175	
	то же	АП-30.18-1	6	1750	
	"	ПМ-30.12	5	1425	
	"	ПМ-30.12-1	1	1175	
	часть 12-18	БП-32.8	1	790	полосовая разрезка
	то же	БП-32.9	1	1075	
	Серия 1.038.1-1	АС 11.17	12	115	
	Ограждение лестницы и площадки				
	Серия 25, альб. III, ч.6-6	6-6ИМ-2	7	18.24	
	то же	6-6ИМ-3	1	18.20	
	ч. 4-5	4-5ИМ-1	1	16.62	
	Решётка для вытирания ног				
	Серия ИИ-03-03Ал.VI-64	МР	6	12.71	
	Накладная деталь				
	Ал. I ч.01-1, л.10	НД-1	2	7,54	
	Стремянка в техподполье				
	Серия 25, Ал. III ч.4-5	АМ1	1	11,34	
	Монтажные связи для однорядной разрезки.				
	Серия 25, альбом III, ч.66	6-6ИМ-23	4	0,285	
	то же	6-6ИМ-27	4	0,32	
	"	6-6ИМ-28	28	0,20	
	"	6-6ИМ-29	4	0,535	
	"	6-6ИМ-32	32	0,49	
	"	6-6ИМ-33	237	0,154	
	"	6-6ИМ-34	44	0,20	
	"	6-6ИМ-35	68	0,11	

Марка поз.	Обозначение	Наименование	Кол.	Масса ед.кг	Примеч.
	Серия 25, альбом III, ч.6-6	6-6ИМ-37	12	0,115	
	то же	6-6ИМ-38	59	0,27	
	"	6-6ИМ-38а	19	0,47	
	"	6-6ИМ-40	5	0,98	
	"	6-6ИМ-51	44	0,19	
	"	6-6ИМ-52	190	0,09	
	"	6-6ИМ-60	31	0,58	
	"	-40×8; ℓ=220	4	17,6	
	Монтажные связи для полосовой разрезки.				
	Серия 25, альб. III, ч.66	6-6ИМ-23	55	0,285	
	то же	6-6ИМ-27	12	0,32	
	"	6-6ИМ-28	48	0,20	
	"	6-6ИМ-29	24	0,535	
	"	6-6ИМ-30	38	0,23	
	"	6-6ИМ-32	30	0,49	
	"	6-6ИМ-33	249	0,154	
	"	6-6ИМ-34	14	0,20	
	"	6-6ИМ-35	40	0,11	
	"	6-6ИМ-37	16	0,115	
	"	6-6ИМ-38	33	0,27	
	"	6-6ИМ-38а	7	0,47	
	"	6-6ИМ-51	26	0,19	
	"	6-6ИМ-52	190	0,09	
	"	6-6ИМ-53	2	0,88	
	"	6-6ИМ-57	22	1,43	
	"	6-6ИМ-40	5	0,98	
	"	6-6ИМ-60	12	0,68	
	"	6-6ИМ-63	2	1,09	
	"	6-6ИМ-22	72	4,67	
	Спецификация деревянных изделий			Объём древес	
	Серия 25, альбом III, ч. 4-32	ФПЦ-1 (Рамки в цокольных)	28	0,008	
	Серия 1.136-11	ДА-8 Дверь-ААЗ	3	0,085	
	Серия 1-136-1 ч.1	ДС-15.8т	2	0.063	
	Для установки ДС-15.8т для самозакрывания	ставятся скобы пружины ГОСТ 5088-72			

Привязан:

Инв. №

Гл. инж. пр.	Кузнецова		
Зав. отд.	Пересыпкин		
Гл. ин. от.	Сидоров		
Гл. кон. от	Дмитриев		
Гл. кон. пр.	Голоб		
Рук. гр.	Натыкина		
Провер.	Романов		
Разраб.	Полкарпова		

111-25-21/1,2 Ал. I ч.01-1

5 этажный 6 секционный жилой дом на 79 квартир

Стадия	Лист	Листов
Р	18	

Спецификация железобетонных металлических и деревянных изделий.

КБ по железобетону им. А.А. Якушева

Копировал: 18855-01 (20) Формат А2

Инв. № подл. | Подпись и дата | Взам. инв. №

gost.e-ecolog.ru