ГОСУДАРСТВЕННЫЙ КОМИТЕТ СОВЕТА МИНИСТРОВ СССР ПО ДЕЛАМ СТРОИТЕЛЬСТВА
(ГОССТРОЙ СССР)

ТИПОВЫЕ КОНСТРУКЦИИ И ДЕТАЛИ ЗДАНИЙ И СООРУЖЕНИЙ

СЕРИЯ ИС—01—08/67
ОТКРЫТЫЕ КРАНОВЫЕ ЭСТАКАДЫ

ВЫПУСК 2

РАБОЧИЕ ЧЕРТЕЖИ СБОРНЫХ ЖЕЛЕЗОБЕТОННЫХ КОНСТРУКЦИЙ

9382-02
Цена 2-22

ЦЕНТРАЛЬНЫЙ ИНСТИТУТ ТИПОВЫХ ПРОЕКТОВ
МОСКВА

gost.e-ecolog.ru

Центральный институт типовых проектов просит дать Ваши замечания и предложения по улучшению качества направляемого Вам проекта

ТИПОВОЙ ПРОЕКТ . . . . . .
(номер проекта)

Наименование проекта . . . . . .
. . . . . .
. . . . . .

Проектная организация-автор проекта . . . . . .

Замечания о недостатках в проекте (нерациональные объемно-планировочные и конструктивные решения, ошибки, опечатки, полиграфические дефекты и т.п.) и предложения по их устранению . . . . . .
. . . . . .

Подпись должностного лица наименование организации и ее адрес
. . . . . .
. . . . . .

ЦЕНТРАЛЬНЫЙ ИНСТИТУТ ТИПОВЫХ ПРОЕКТОВ ГОССТРОЯ СССР

Москва, Б-66, Спартаковская ул., 2а, корпус В
Сдано в печать 24 V 1971 года
Заказ № 2007 Тираж 300 экз.

ГОСУДАРСТВЕННЫЙ КОМИТЕТ СОВЕТА МИНИСТРОВ СССР ПО ДЕЛАМ СТРОИТЕЛЬСТВА
(ГОССТРОЙ СССР)

ТИПОВЫЕ КОНСТРУКЦИИ И ДЕТАЛИ ЗДАНИЙ И СООРУЖЕНИЙ

СЕРИЯ ИС—01—08/67

ОТКРЫТЫЕ КРАНОВЫЕ ЭСТАКАДЫ

ВЫПУСК 2

РАБОЧИЕ ЧЕРТЕЖИ СБОРНЫХ ЖЕЛЕЗОБЕТОННЫХ КОНСТРУКЦИЙ

РАЗРАБОТАНЫ
ГОСУДАРСТВЕННЫМ ПРОЕКТНЫМ ИНСТИТУТОМ
КИЕВСКИЙ ПРОМСТРОЙПРОЕКТ
ПРИ УЧАСТИИ НИИЖБ И НИИСК Госстроя КИЕВ

УТВЕРЖДЕНЫ
И ВВЕДЕНЫ В ДЕЙСТВИЕ с 1/XI-67г
указом Госстроя СССР от 15/VII-1967г № 112

ЦЕНТРАЛЬНЫЙ ИНСТИТУТ ТИПОВЫХ ПРОЕКТОВ
МОСКВА

9382-02 2

Содержание

	№№ листов	№№ страниц
Содержание.	-	2
Пояснительная записка.	-	3
Колонны КДЭI-1-1, КДЭ I-1-2 КДЭ I-2-1, КДЭI-2-2, КДЭI-3-2, КДЭI-3-3, КДЭI-4-2, КДЭI-4-3, КДЭI-5-3, КДЭIV-1-1, КДЭIV-1-2, КДЭIV-2-1, КДЭIV-2-2, КДЭIV-3-2, КДЭIV-3-3, КДЭIV-4-2, КДЭIV-4-3, КДЭIV-5-3. Опалубочный чертеж.	1	4
Колонны КДЭI-1-1, КДЭI-1-2. Арматурный чертеж.	2	5
Колонны КДЭI-2-1, КДЭI-2-2. Арматурный чертеж.	3	6
Колонны КДЭI-3-2, КДЭI-3-3. Арматурный чертеж.	4	7
Колонны КДЭI-4-2, КДЭI-4-3. Арматурный чертеж.	5	8
Колонны КДЭ I-5-3. Арматурный чертеж.	6	9
Колонны КДЭ IV-1-1, КДЭIV-1-2, КДЭIV-2-1, КДЭ IV-2-2. Арматурный чертеж.	7	10
Колонны КДЭIV-3-2, КДЭIV-3-3, КДЭIV-4-2, КДЭIV-4-3. Арматурный чертеж.	8	11
Колонна КДЭIV-5-3 Арматурный чертеж.	9	12
Колонны КДЭII-1-1, КДЭ II-1-2, КДЭII-2-2, КДЭII-3-2, КДЭII-3-3, КДЭII-4-3, КДЭV-1-1, КДЭV-1-2, КДЭV-2-1, КДЭV-2-2, КДЭV-3-2, КДЭV-3-3, КДЭV-4-2, КДЭV-4-3, КДЭV-5-3. Опалубочный чертеж.	10	13
Колонны КДЭ II-1-1, КДЭII-1-2. Арматурный чертеж.	11	14
Колонна КДЭ II-2-2. Арматурный чертеж.	12	15
Колонна КДЭ II-3-2, КДЭII-3-3. Арматурный чертеж.	13	16
Колонна КДЭ II-4-3. Арматурный чертеж.	14	17
Колонны КДЭ V-1-1, КДЭ V-1-2. Арматурный чертеж.	15	18
Колонны КДЭ V-2-1, КДЭV-2-2. Арматурный чертеж.	16	19
Колонны КДЭ V-3-2. КДЭV-3-3. Арматурный чертеж.	17	20
Колонны КДЭ V-4-2, КДЭ V-4-3. Арматурный чертеж.	18	21
Колонна КДЭ V-5-3. Арматурный чертеж.	19	22
Колонны КДЭ III-1-1, КДЭ III-2-1, КДЭ III-2-2, КДЭ III-3-2, КДЭ VI-1-1, КДЭ VI-2-1, КДЭ VI-2-2, КДЭ VI-3-1, КДЭ VI-3-2, КДЭ VI-4-2. Опалубочный чертеж.	20	23
Колонна КДЭ III-1-1. Арматурный чертеж.	21	24
Колонны КДЭ III-2-1, КДЭ III-2-2. Арматурный чертеж.	22	25
Колонна КДЭ III-3-2. Арматурный чертеж.	23	26
Колонна КДЭ VI-1-1. Арматурный чертеж.	24	27
Колонны КДЭ VI-2-1, КДЭ VI-2-2. Арматурный чертеж.	25	28
Колонны КДЭ VI-3-1, КДЭ VI-3-2. Арматурный чертеж.	26	29
Колонна КДЭ VI-4-2. Арматурный чертеж.	27	30
Узлы 1÷9.	28	31
Закладные элементы М-1÷М-11.	29	32
Накладные элементы МН-1÷МН-7. Сетки С-1, С-2.	30	33
Монтажные схемы форм для колонн типоразмеров КДЭI÷КДЭIII	31	34
Монтажные схемы форм для колонн типоразмеров КДЭ IV ÷КДЭ VI.	32	35

ГОССТРОЙ СССР КИЕВСКИЙ ПРОМСТРОЙПРОЕКТ г. Киев	Нач. отдела	Савускан	
	Гл. инж. пр.	Санолетов	
	Рук. группы	Харитонов	

ТК 1967г.	Содержание.	Серия ИС-01-08/67 Выпуск 2	Стр. 2

9382-02 3

Пояснительная записка

I. Общая часть.

1. В рабочие чертежи выпусков 1÷4 серии ИС-01-08 издания 1967г./ИС-01-08/67/ внесены изменения, связанные с действующими требованиями Госгортехнадзора к площадкам для посадки на краны и с заменой конструкций лестниц в соответствии с приказом Главстальконструкции от 10 июня 1966г. №36.

2. В настоящем выпуске 2 приведены рабочие чертежи сборных железобетонных двухветвевых колонн открытых крановых эстакад.

3. Обозначение марок колонн принято следующее: буквенная часть марки КДЭ обозначает тип колонны – колонна двухветвевая эстакад, первая цифра (римская) обозначает типоразмер колонны, вторая цифра характеризует несущую способность колонн данного типоразмера, третья цифра указывает на различия в колоннах данного типоразмера, вызванные наличием закладных элементов для опирания подкрановых балок.

4. В настоящем выпуске разработаны только основные колонны эстакад. Колонны, устанавливаемые в местах расположения вертикальных связей, имеют дополнительный индекс „а". Колонны, к которым крепятся посадочные площадки, имеют дополнительный индекс „б". Связевые колонны и колонны, к которым крепятся посадочные площадки, отличаются от основных колонн наличием дополнительных закладных элементов, разбивка которых производится при разработке конкретного проекта в соответствии с данными, приведенными в соответствующих выпусках настоящей серии, содержащих материалы для проектирования эстакад.

II. Конструктивные решения.

1. Сборные железобетонные колонны открытых крановых эстакад запроектированы из бетона марки 300 и 400.

2. Для рабочей арматуры колонн применена сталь класса А-III ГОСТ 5781-61, для хомутов – сталь класса А-I ГОСТ 5781-61. Защитный слой рабочей арматуры принят 30мм.

3. В настоящем выпуске разработаны следующие закладные элементы:

а) для крепления подкрановых балок;

б) для крепления связей (в колоннах, которые устанавливаются в местах расположения вертикальных связей);

в) для крепления вспомогательных ферм (в крайних колоннах);

г) для крепления посадочных площадок (в крайних колоннах, в местах расположения посадочных площадок);

ж) для съема колонн из опалубки и монтажа.

4. Для выверки колонн на поверхности их наносятся риски разбивочных осей в виде треугольных канавок глубиной 5мм. Риски расположены на уровне верха фундаментного стакана, на верхнем конце колонн и на боковых гранях подкрановых консолей. Кроме того, в средних колоннах риски разбивочных осей наносятся также на первом или втором ригеле снизу. Местоположение рисок указано на чертежах колонн.

5. Для улучшения условий заделки ветвей колонн в стаканах фундаментов на нижнем конце по двум боковым поверхностям ветвей предусматриваются горизонтальные бороздки в виде треугольных канавок глубиной 25мм. Детали устройства бороздок приведены на листе 28 настоящего выпуска.

III. Основные положения по изготовлению

1. Сборные железобетонные двухветвевые колонны должны изготовляться в полном соответствии с рабочими чертежами и „Техническими условиями на изготовление и приемку сборных железобетонных и бетонных изделий" (СН 1-61).

2. Производство колонн может быть организовано как в заводских условиях, так и на полигонах, оборудованных необходимыми кранами и пропарочными камерами. Предусмотрено изготовление колонн в металлических формах, предназначенных для изготовления колонн по серии КЭ-01-52, в соответствии со схемами, приведенными на листах 31, 32 настоящего выпуска. Допускается изготовление колонн в деревянной щитовой опалубке.

Во всех случаях колонны должны изготовляться в положении „плашмя".

3. При формовании колонн вкладыши, образующие в колоннах отверстия, а также бортоснастка могут быть удалены после начала схватывания цемента /через 1,0-1,5 часа после окончания бетонирования/.

Снятие колонн с поддонов после пропаривания может осуществляться при достижении бетоном прочности на сжатие не менее 70% от проектной. Изготовитель должен гарантировать проектную марку бетона в сроки, предусмотренные техническими условиями и согласованные с потребителем, но не более, чем в месячный срок с момента изготовления колонн при твердении их в нормальных условиях.

4. Подъем колонн после распалубки производится траверсой ПИ Промстальконструкция, схема которой показана на листе 25 выпуска 1. Захват колонн производится стропами за стальные стержни, пропускаемые в специально предусмотренные для строповки отверстия, находящиеся в теле колонны. Для обеспечения горизонтального положения колонны при ее отрыве от поддона необходимо траверсу и крюк крана располагать по центру тяжести колонны. Расстояния от нижнего конца колонн до центра тяжести даны в таблице на листе 25 выпуска 1.

Условные обозначения

Ссылка на деталь — номер детали / номер листа, где деталь изображена

Маркировка детали — Номер детали / Номер листа, где деталь замаркирована

ТК 1967г.	Пояснительная записка.	Серия ИС-01-08/67 Выпуск 2	Стр. 3

9382-02 4

Госстрой СССР
Киевский Промстройпроект г. Киев

Нач отдела — Савускан
Гл инж. пр — Самолетов
Рук группы — Харитонов

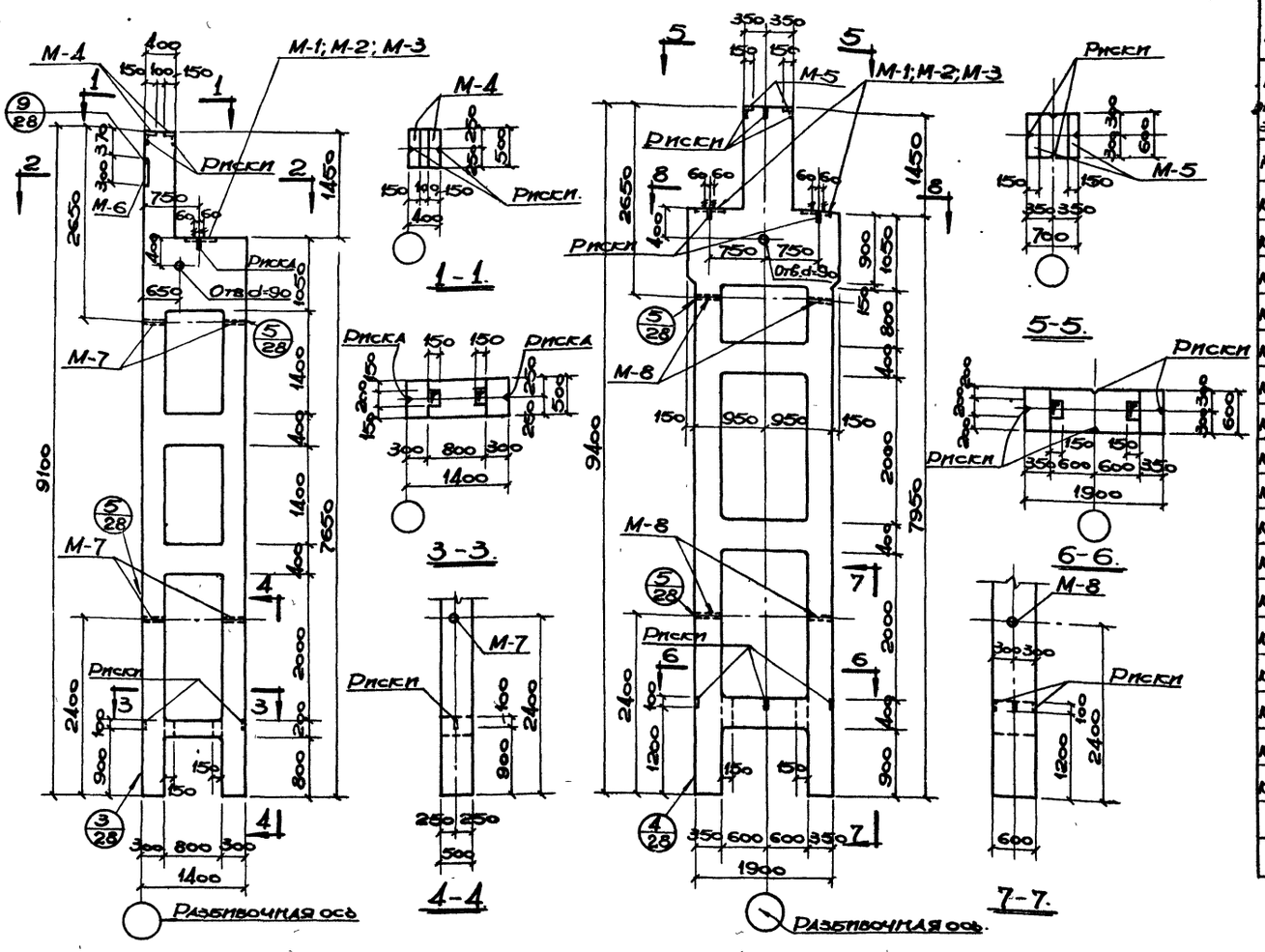

КЭГ-1-1; КЭГ-1-2; КЭГ-2-1;
КЭГ-2-2; КЭГ-3-2; КЭГ-3-3;
КЭГ-4-2; КЭГ-4-3; КЭГ-5-3.

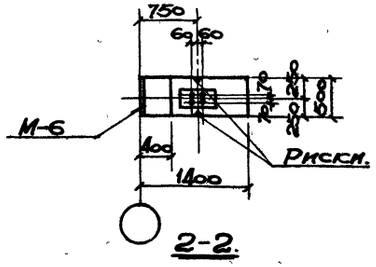

КЭГ-1-1; КЭГ-1-2; КЭГ-2-1;
КЭГ-2-2; КЭГ-3-2; КЭГ-3-3;
КЭГ-4-2; КЭГ-4-3; КЭГ-5-3.

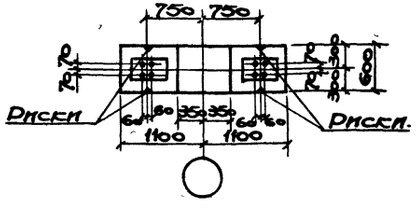

Показатели на один конструктивный элемент:

Марка констр. элемен.	Вес в т.	Марка бетона	Объем бетона м³	Расход стали кг.
КЭГ-1-1	8,5	300	3,41	426,9
КЭГ-1-2	8,5	300	3,41	436,9
КЭГ-2-1	8,5	300	3,41	497,2
КЭГ-2-2	8,5	300	3,41	507,2
КЭГ-3-2	8,5	300	3,41	593,8
КЭГ-3-3	8,5	300	3,41	617,8
КЭГ-4-2	8,5	300	3,41	661,7
КЭГ-4-3	8,5	300	3,41	685,7
КЭГ-5-3	8,5	400	3,41	943,0
КЭГ-1-1	14,4	300	5,74	563,3
КЭГ-1-2	14,4	300	5,74	583,3
КЭГ-2-1	14,4	300	5,74	640,1
КЭГ-2-2	14,4	300	5,74	660,1
КЭГ-3-2	14,4	300	5,74	740,2
КЭГ-3-3	14,4	300	5,74	788,2
КЭГ-4-2	14,4	300	5,74	858,0
КЭГ-4-3	14,4	300	5,74	906,0
КЭГ-5-3	14,4	400	5,74	1116,9

Примечание:

Армирование колонн см. на листах 2 ÷ 9

Выборка марок закладных элементов на один конструктивный элемент

Марка констр. элемен.	Марка заклад. элемен.	К-во штук.	№ листа, где показ. элемент
КЭГ-1-1	М-1	1	29
КЭГ-2-1	М-4	2	
	М-6	1	
	М-7	4	
КЭГ-1-2	М-2	1	29
КЭГ-2-2	М-4	2	
КЭГ-3-2	М-6	1	
КЭГ-4-2	М-7	4	
КЭГ-3-3	М-3	1	29
КЭГ-4-3	М-4	2	
КЭГ-5-3	М-6	1	
	М-7	4	
КЭГ-1-1	М-1	2	29
КЭГ-2-1	М-5	2	
	М-8	4	
КЭГ-1-2	М-2	2	29
КЭГ-2-2	М-5	2	
КЭГ-3-2	М-8	4	
КЭГ-4-2			
КЭГ-3-3	М-3	2	29
КЭГ-4-3	М-5	2	
КЭГ-5-3	М-8	4	

Госстрой СССР	Киевский Промстройпроект г. Киев	Нач. отдела	Гл. инж. пр.	Рук. груп.	Ст. инж.
		Савуская	Сафонтьев	Самойлов	Ненар
		Рассчитал	Конструктор	Проверил	
		Молодова	Скаков	Молодова	

ТК 1967 г.

Колонны КЭГ-1-1; КЭГ-1-2; КЭГ-2-1; КЭГ-2-2; КЭГ-3-2; КЭГ-3-3; КЭГ-4-2; КЭГ-4-3; КЭГ-5-3; КЭГ-1-1; КЭГ-1-2; КЭГ-2-1; КЭГ-2-2; КЭГ-3-2; КЭГ-3-3; КЭГ-4-2; КЭГ-4-3; КЭГ-5-3. Опалубочный чертеж.

Серия ИС-01-08/67 | Выпуск 2 | Лист 1

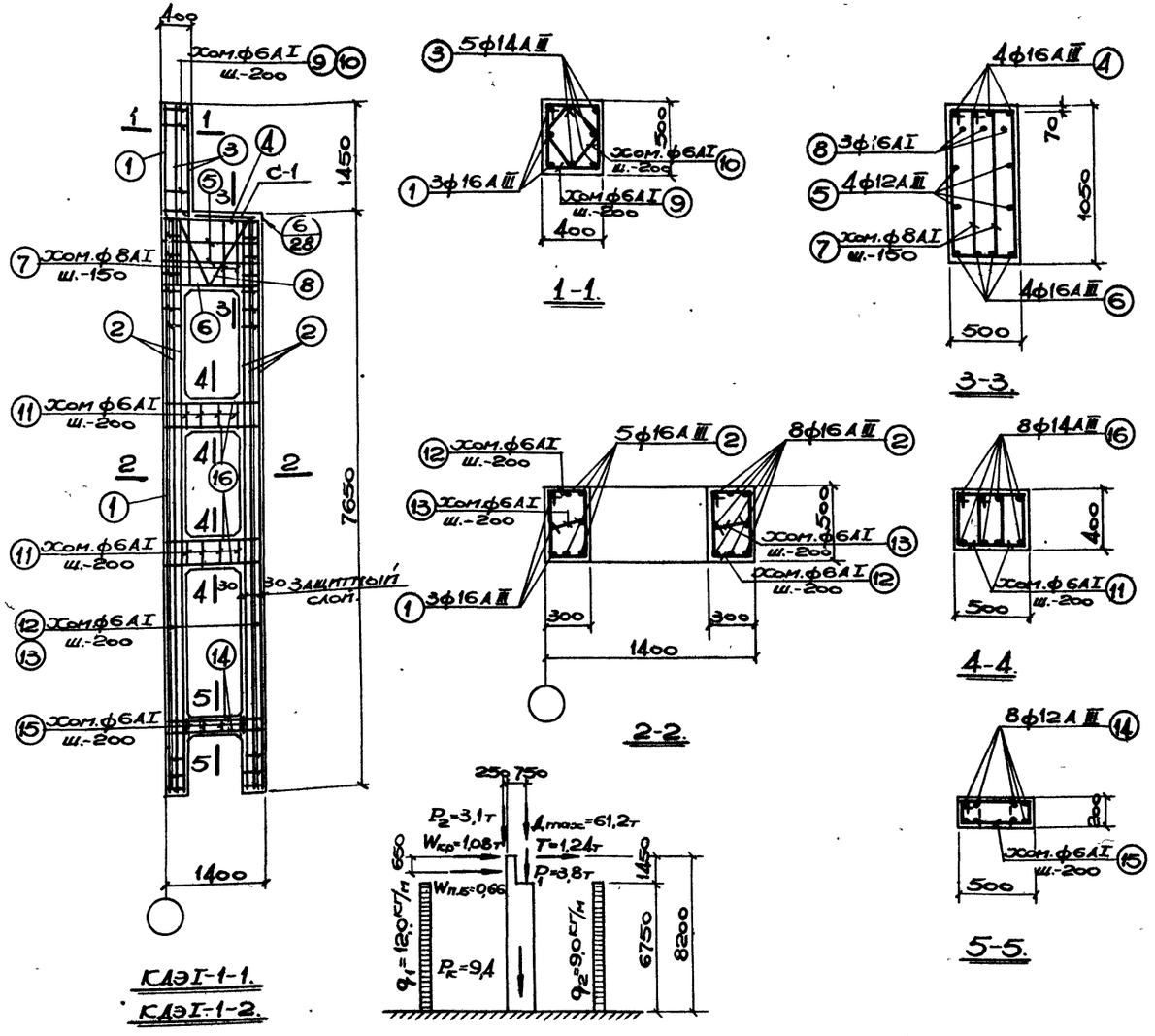

Спецификация арматуры на один конструктивный элемент.

Марка конструк. элем.	№ поз.	Эскиз	ф мм.	Длина мм.	Кол. шт.	Общ. длина м.
КЭI-1-1; КЭI-1-2	1	9050	16АIII	9050	3	27,2
	2	7550	16АIII	7550	13	98,2
	3	2450	14АIII	2450	5	12,3
	4	370 1340 370	16АIII	2080	4	8,3
	5	1340	12АIII	1340	4	5,4
	6	50 1340 50	16АIII	1440	4	5,8
	7	375 950 300 200 470 200 1025 1060 1060 650 r=30	8АI	2650	12	31,8
	8		16АI	2760	3	8,3
	9	415 515 440 340	6АI	1710	9	15,4
	10	355 355 280 280 220 170	6АI	1270	9	11,4
	11	415 375 300 340	6АI	1430	20	28,6
	12	315 515 440 240	6АI	1510	78	117,8
	13	240	6АI	390	78	30,4
	14	210 1340 1210	12АIII	1760	8	14,1
	15	215 515 440 140	6АI	1310	5	6,6
	16	290 1340 290	14АIII	1920	16	30,7

Примечание:

Опалубочные чертежи колонн см. на листе 1.

Спецификация марок арматурных изделий на один конструктивный элем.

Марка конструк. элем.	Марка изделия	Колич. штук	№ листа где изображ. изделие
КЭI-1-1 КЭI-1-2	С-1	1	30

Выборка стали на один конструктивный элемент (кг.)

Марка конструк. элемента	Арматура класса А-I ф мм 6	8	16	18	Итого	Арматура класса А-III ф мм 12	14	16	Итого	Прокат Вст. 3 сп. Профиль δ-10	δ-14	δ-30	δ-40	▭2×23	Пл. тр. ф2"	Итого	Всего
КЭI-1-1	49,9	12,6	13,1	5,2	80,8	27,4	51,9	220,1	299,4	23,6	1,6	15,1	—	0,4	6,0	46,7	426,9
КЭI-1-2	49,9	12,6	13,1	5,2	80,8	27,4	51,9	220,1	299,4	23,6	1,6	—	25,1	0,4	6,0	56,7	436,9

Госстрой СССР	Киевский Промстройпроект г. Киев.	Нач. отдела	Самсонов	Молоцева	
		Гл. инж. пр.	Субботская		
		Рук. гр.	Харитонов	Молодова	
		Ст. инж.	Немая		
		6 сент. 1967			

ТК 1967 г.	Колонны КЭI-1-1; КЭI-1-2. Арматурный чертеж.	Серия ИС-01-08/67 Выпуск 2	Лист 2

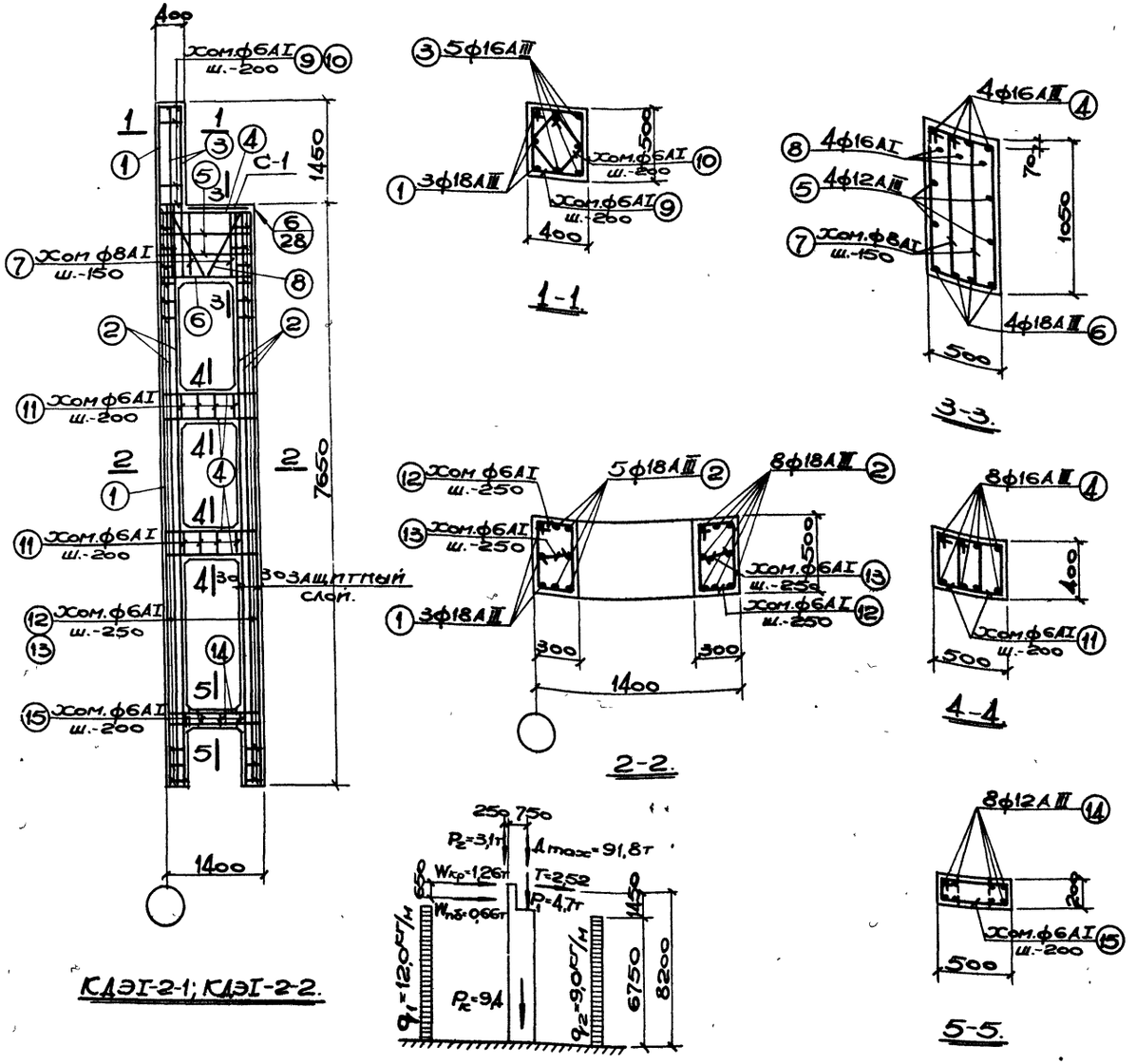

КДЭI-2-1; КДЭI-2-2.

Расчетная схема КДЭI-2.

Спецификация арматуры на один конструктивный элемент.

Марка констр. элем.	№ поз.	Эскиз	ф мм	Длина мм	Кол. штук	Общ. длина м.
КДЭI-2-1; КДЭI-2-2	1	9050	18АIII	9050	3	27,2
	2	7550	18АIII	7550	13	98,2
	3	2450	16АIII	2450	5	12,3
	4	370 1340 370	16АIII	2080	20	41,6
	5	1340	12АIII	1340	4	5,4
	6	90 1340 90	18АIII	1520	4	6,1
	7	375 1025 950 300	8АI	2650	12	31,8
	8	200 470 200 1060 1060 950 r=30	16АI	2760	3	8,3
	9	415 515 440 340	6АI	1710	9	15,4
	10	355 355 280 280 22 170	6АI	1270	9	11,4
	11	415 375 300 340	6АI	1430	20	28,6
	12	315 515 440 240	6АI	1510	64	96,6
	13	240	6АI	390	64	25,0
	14	210 1340 210	12АIII	1760	8	14,1
	15	215 515 440 140	6АI	1310	5	6,6

Примечание:

Опалубочные чертежи колонн см. на листе 1

Спецификация марок арматурных изделий на один конструктивный элем.

Марка констр. элемен.	Марка изделия	Колич. штук	№ листа, где изображ. изделие
КДЭI-2-1 КДЭI-2-2	С-1	1	30

Выборка стали на один конструктивный элемент (кг)

Марка конструк. элемента	Арматура класса А-I ф мм 6	8	16	18	Итого	Арматура класса А-III ф мм 12	16	18	Итого	Прокат Вст. 3кп. Профиль δ=10	δ=14	δ=30	δ=40	20×20	Лаз. тр. ф2"	Итого	Всего
КДЭI-2-1	44,0	12,6	13,1	5,2	74,9	27,4	85,2	263,0	375,6	23,6	1,6	15,1	–	0,4	6,0	46,7	497,2
КДЭI-2-2	44,0	12,6	13,1	5,2	74,9	27,4	85,2	263,0	375,6	23,6	1,6	–	25,1	0,4	6,0	56,7	507,2

ТК 1967г.	Колонны КДЭI-2-1; КДЭI-2-2. Арматурный чертеж.	Серия ИС-01-08/67 Выпуск 2	Лист 3

Госстрой СССР
Киевский промстройпроект г. Киев

Нач отдела		Савускан	Рассчитал		Молодова
Гл. инж. пр.		Самолетов	Конструктор		Субботская
Рук. груп.		Харитонов	Проверил		Молодова
Ст инж.		Немая			

9382-02 7

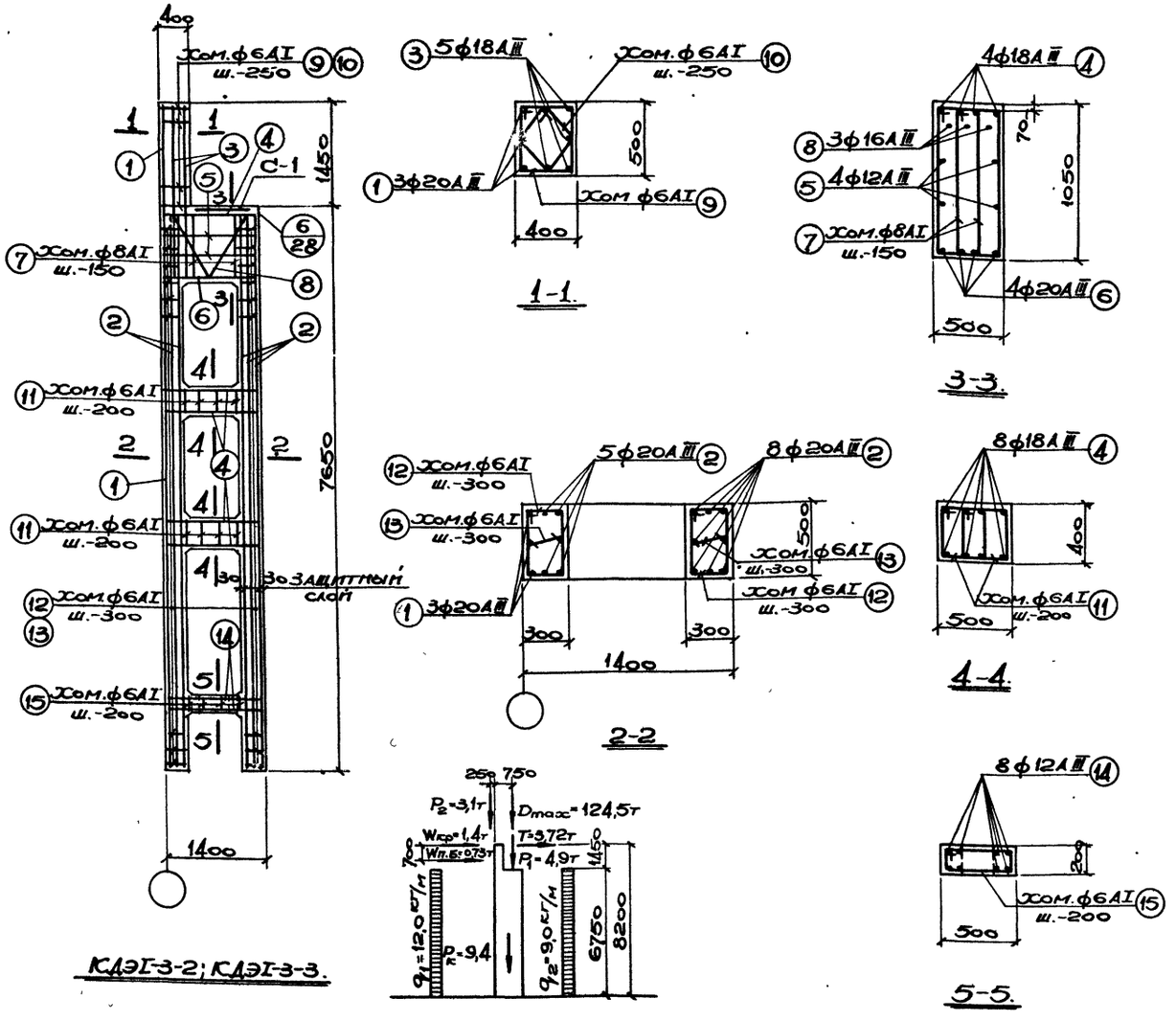

Расчетная схема КДЭI-3.

Спецификация арматуры на один конструктивный элемент.

Марка констр. элем.	№ поз.	Эскиз	ф мм	Длина мм	Кол. шт.	Общ. длина м.
КДЭI-3-2; КДЭI-3-3.	1	9050	20АIII	9050	3	27,2
	2	7550	20АIII	7550	13	98,2
	3	2450	18АIII	2450	5	12,3
	4	450 1340 450	18АIII	2240	20	44,8
	5	1340	12АIII	1340	4	5,4
	6	130 1340 130	20АIII	1600	4	6,4
	7	375 1025 950 300 200 470 200 1060 1060 950 с=30	8АI	2650	12	31,8
	8		16АI	2760	3	8,3
	9	415 515 440 340	6АI	1710	8	13,7
	10	355 355 280 280 220 170	6АI	1270	8	10,2
	11	415 375 300 340	6АI	1430	20	28,6
	12	315 515 440 240	6АI	1510	54	81,5
	13	240	6АI	390	54	21,1
	14	210 1340 210	12АIII	1760	8	14,1
	15	215 515 440 140	6АI	1310	5	6,6

Примечание:

Опалубочные чертежи колонн см. на листе 1.

Спецификация марок арматурных изделий на один конструктивный элемент.

Марка констр элемента	Марка изделия	Колич. штук	№ листа, где изображ. изделие
КДЭI-3-2 КДЭI-3-3	С-1	1	30

Выборка стали на один конструктивный элемент (кг.)

Марка конструкт. элемента	Арматура класса А-I ф мм 6	8	16	18	Итого	Арматура класса АIII ф мм 12	18	20	Итого	Прокат Вст.3 кп. Профиль δ=10	δ=14	δ=40	δ=50	а20-20	Газ.тр. ф2"	Итого	Всего
КДЭI-3-2	39,1	12,6	13,1	5,2	70,0	27,4	114,2	325,5	467,1	23,6	1,6	25,1	–	0,4	6,0	56,7	593,8
КДЭI-3-3	39,1	12,6	13,1	5,2	70,0	27,4	114,2	325,5	467,1	23,6	1,6	–	49,1	0,4	6,0	80,7	617,8

ТК 1967г.	Колонны КДЭI-3-2; КДЭI-3-3. Арматурный чертеж.	Серия ИС-01-08/67	В. вып. 2 / Лист 4

Госстрой СССР
Киевский Промстройпроект г. Киев

Нач. отдела Гл. инж.-пр. Рук. груп. Ст. инж.
Савускан Самолетов Харитонов Немая
Рассчитал Конструктор Проверил
Молодова Субботская Молодова

9382-02 8

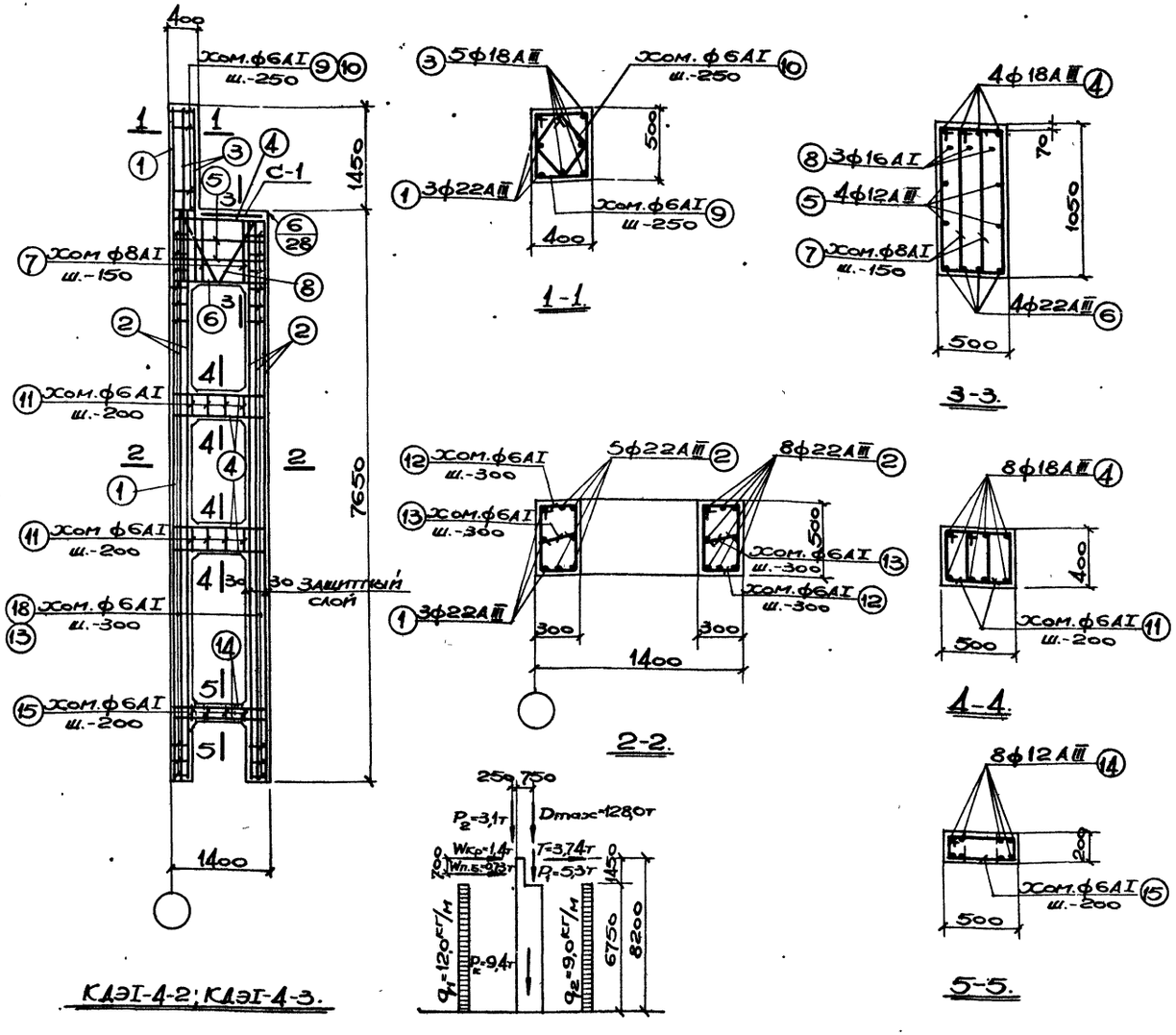

Расчетная схема КДЭI-4.

Спецификация арматуры на один конструктивный элемент.

Марка констр. элем.	№ поз.	Эскиз.	ф мм.	Длина мм.	Кол шт.	Общ. длина м.
КДЭI-4-2; КДЭI-4-3	1	9050	22АIII	9050	3	27,2
	2	7550	22АIII	7550	13	98,2
	3	2450	18АIII	2450	5	12,2
	4	450 1340 450	18АIII	2240	20	44,8
	5	1340	12АIII	1340	4	5,4
	6	170 1340 170	22АIII	1680	4	6,7
	7	375 1025 950 300 200 470 200 1060 1060 950 z=30	8АI	2650	12	31,8
	8		16АI	2760	3	8,3
	9	415 515 440 340	6АI	1710	8	13,7
	10	355 355 280 280 170	6АI	1270	8	10,2
	11	415 375 300 340	6АI	1430	20	28,6
	12	315 515 440 240	6АI	1510	54	81,5
	13	240	6АI	390	54	21,1
	14	210 1340 210	12АIII	1760	8	14,1
	15	215 515 440 140	6АI	1310	5	6,6

Примечание:

Опалубочные чертежи колонн см на листе 1.

Спецификация марок арматурных изделий на один конструктивный элемент.

Марка констр. элем.	Марка изделия	Колич. штук	№ листа, где изображено изделие
КДЭI-4-2 КДЭI-4-3	С-1	1	30

Выборка стали на один конструктивный элемент (кг.)

Марка конструк элемента	Арматура класса А-I ф мм 6	8	16	18	Итого	Арматура класса А-III ф мм 12	18	22	Итого	Прокат Вст. 3 кп. Профиль δ=10	δ=14	δ=40	δ=50	□20-20	Газ.тр. ф-2"	Итого	Всего
КДЭI-4-2	39,1	12,6	13,1	5,2	70,0	27,4	114,0	393,6	535,0	23,6	1,6	25,1	–	0,4	6,0	56,7	661,7
КДЭI-4-3	39,1	12,6	13,1	5,2	70,0	27,4	114,0	393,6	535,0	23,6	1,6	–	49,1	0,4	6,0	80,7	685,7

ТК 1967г.	Колонны КДЭI-4-2; КДЭI-4-3. Арматурный чертеж.	Серия ИС-01-08/67	Выпуск 2 Лист 5

9382-02 9

Госстрой СССР Киевский промстройпроект г. Киев

Нач. отд.		Савускан	Рассчитал		Молодова
Гл. инж. пр.		Самолетов	Конструкт.		Субботская
Рук. груп.		Харитонов	Проверил		Молодова
Ст. инж.		Немая			

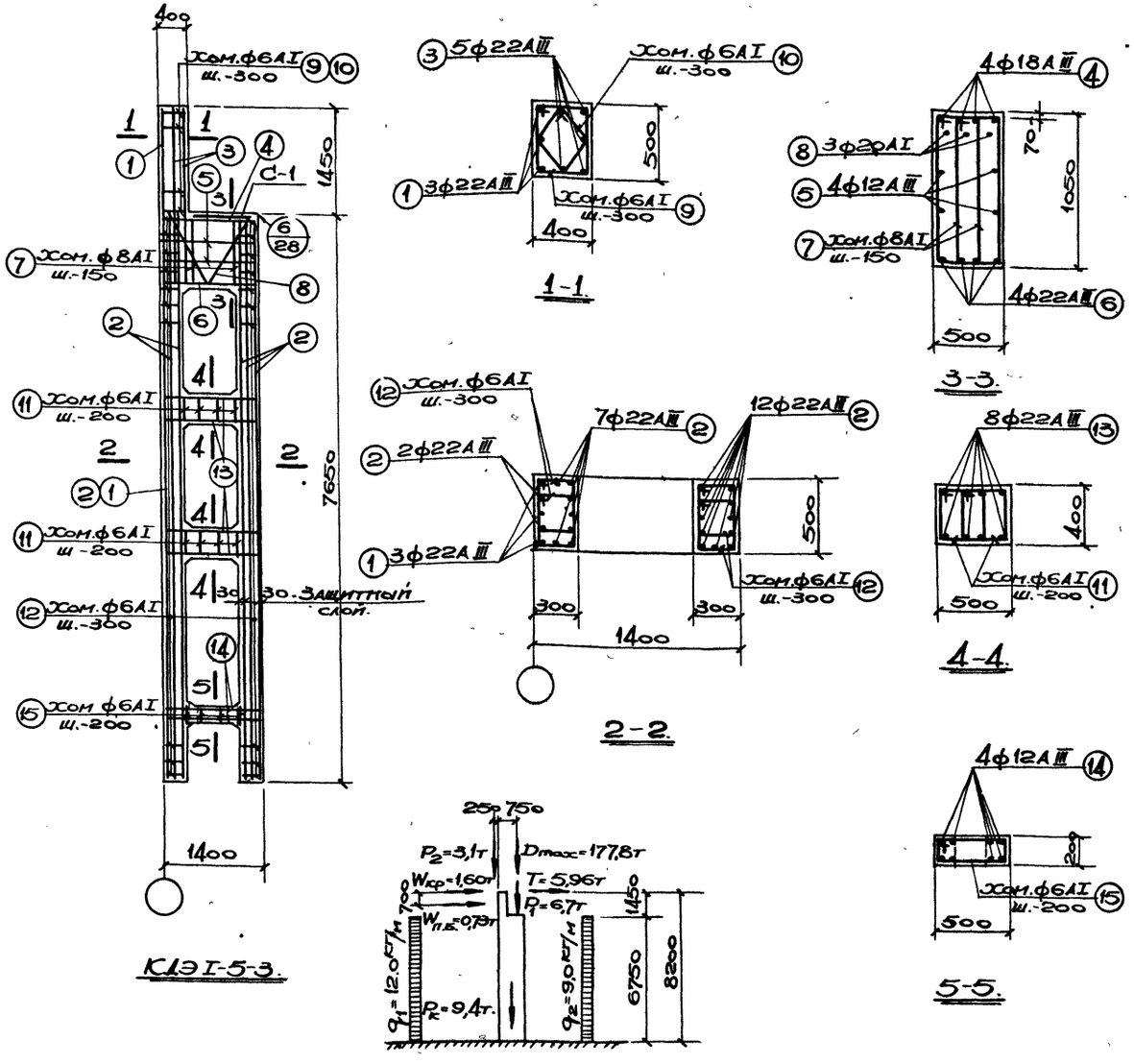

КЭI-5-3.

Расчетная схема КЭI-5.

Спецификация арматуры на один конструктивный элемент.

Марка констр. элем.	№ поз.	Эскиз.	ф мм	Длина мм	Кол. шт.	Общая длина м.
КЭI-5-3.	1	9050	22АIII	9050	3	27,2
	2	7550	22АIII	7550	21	158,6
	3	2450	22АIII	2450	5	12,2
	4	450 1340 450	18АII	2240	4	9,0
	5	1340	12АIII	1340	4	5,4
	6	170 1340 170	22АIII	1680	4	6,7
	7	375 1025 300 200 470 200 95 1060 1060 50 r=30	8АI	2650	12	31,8
	8		20АI	2820	3	8,5
	9	415 515 440 340	6АI	1710	7	12,0
	10	355 355 280 280 220 170	6АI	1270	7	8,9
	11	415 375 300 340	6АI	1430	20	28,6
	12	415 315 340 240	6АI	1310	10,4	136,2
	13	610 1340 610	22АIII	2560	16	41,0
	14	210 1340 210	12АIII	1760	8	14,1
	15	215 515 440 140	6АI	1310	5	6,6

Примечание:

Опалубочный чертеж колонны см. на листе 1.

Спецификация марок арматурных изделий на один конструктивный элемент.

Марка констр. элемен.	Марка изделия	Колич. шт.	№ листа, где изображено изделие
КЭI-5-3	С-1	1	30

Выборка стали на один конструктивный элемент (кг).

Марка конструк. элемента	Арматура класса А-I ф мм 6	8	18	20	Итого	Арматура класса А-III ф мм 12	18	22	Итого	Прокат Вст.3кп. Профиль δ10	δ14	δ50	▱ 2×8	∠ 75×75×6	Итого	Всего
КЭI-5-3	45,9	12,6	5,2	21,0	84,7	27,4	18,0	732,2	777,6	23,6	1,6	49,1	0,4	6,0	80,7	943,0

ТК	Колонна КЭI-5-3. Арматурный чертеж.	Серия ИС-01-08/67
1967г.		Выпуск 2 Лист 6

Госстрой СССР	Киевский Промстройпроект г. Киев.
Нач. отдела	Савуская
Гл. инж. пр.	Самолетов
Рук. груп.	Задорогов
Ст. инж.	Нем. я
Рассчитал	Молодова
Конструктор	Субботская
Проверил	Молодова

9382-02 10

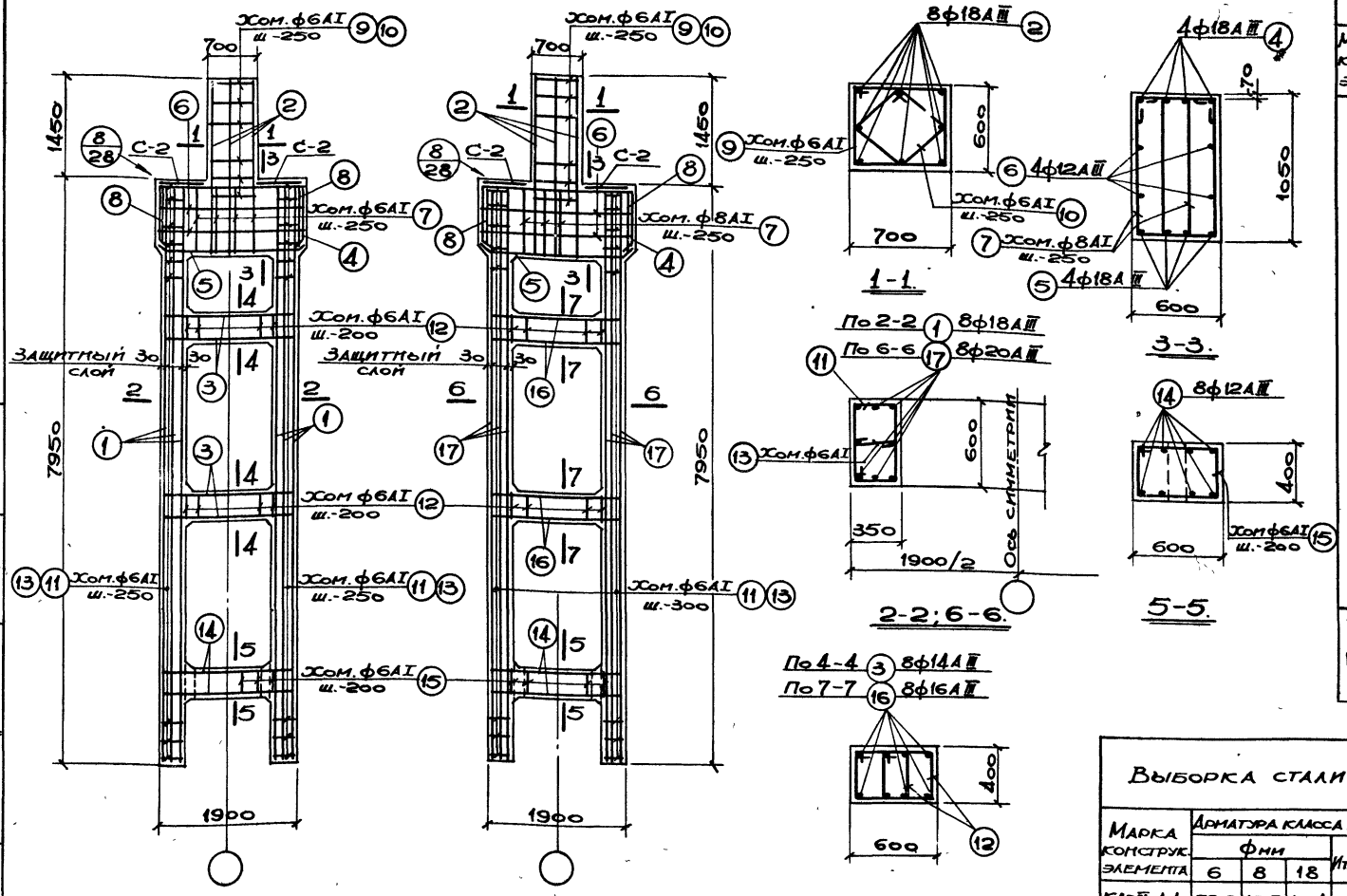

КДЭIV-1-1; КДЭIV-1-2.

КДЭIV-2-1; КДЭIV-2-2.

Спецификация арматуры на один конструктивный элемент.

Марка констр. элем.	№ поз.	Эскиз	ф мм.	Длина мм.	Кол. шт.	Общ. длина м
КДЭIV-1-1; КДЭIV-1-2	1	7850	18АIII	7850	16	125,6
	2	2450	18АIII	2450	8	19,6
	3	240 1840 240	14АIII	2320	16	37,1
	4	800 2140 800 190 190 135 135	18АIII	4120	4	16,5
	5	190 135 1870 190 135	18АIII	2250	4	9,0
	6	330 2090 330	12АIII	2750	4	11,0
	7	1025 440 950 365	8АI	2780	14	38,9
	8	945 440 870 365	8АI	2620	4	10,5
	9	715 615 640 540 495 495 420 270 320	6АI	2510	7	17,6
	10		6АI	1830	7	12,8
	11	615 365 540 290	6АI	1810	66	119,5
	12	445 415 370 340	6АI	1570	28	44,0
	13	290	6АI	440	66	29,0
	14	1840 160 160	12АIII	2160	8	17,3
	15	615 415 540 340	6АI	1910	7	13,4
КДЭIV-2-1 КДЭIV-2-2		Поз. 2; 4÷15. См. колонну КДЭIV-1-1.				
	16	1840 320 320	16АIII	2480	16	39,7
	17	7850	20АIII	7850	16	125,6

Выборка стали на один конструктивный элемент (кг.)

Марка конструк. элемента	Арматура класса А-I ф мм 6	8	18	Итого	Арматура класса А-III ф мм 12	14	16	18	20	Итого	Прокат Вст. 3кп. Профиль δ=10	δ=14	δ=30	δ=40	Газ.тр. ф=2"	Итого	Всего
КДЭIV-1-1	59,6	19,5	10,4	89,5	33,1	44,9	–	341,4	–	419,4	14,2	3,2	30,2	–	6,8	54,4	563,3
КДЭIV-1-2	59,6	19,5	10,4	89,5	33,1	44,9	–	341,4	–	419,4	14,2	3,2	–	50,2	6,8	74,4	583,3
КДЭIV-2-1	59,6	19,5	10,4	89,5	33,1	–	62,7	90,2	310,2	496,2	14,2	3,2	30,2	–	6,8	54,4	640,1
КДЭIV-2-2	59,6	19,5	10,4	89,5	33,1	–	62,7	90,2	310,2	496,2	14,2	3,2	–	50,2	6,8	74,4	660,1

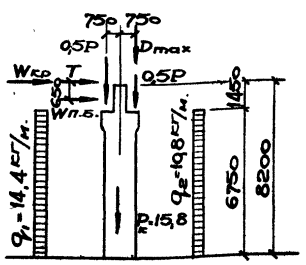

Расчетная схема КДЭIV-1; КДЭIV-2.

Таблица расчетных нагрузок на колонну (т.)

Тип колонны	Dmax	T	Wкр	Wп.б.	P
КДЭIV-1	61,2	1,24	1,08	0,66	4,7
КДЭIV-2	91,8	2,52	1,26	0,66	5,6

Спецификация марок арматурных изделий на один конструктивный элемент.

Марка констр. элем	Марка изделия	Колич. штук	N листа, где изображ. изделие
КДЭIV-1-1 КДЭIV-1-2 КДЭIV-2-1 КДЭIV-2-2	С-2	2	30

Примечание:

Опалубочные чертежи колонн смотреть на листе 1.

ТК 1967г.	Колонны КДЭIV-1-1; КДЭIV-1-2; КДЭIV-2-1; КДЭIV-2-2 Арматурные чертежи.	Серия ИС-01-08/67 Выпуск 2	Лист 7

Госстрой СССР Киевский Промстройпроект г. Киев.

Нач. отд. Гл. инж. пр. Рук. груп. Ст. инж. Савускан Самолетов Харитонов Немая Рассчитал Конструктор Проверил Молодова Субботская Молодова

9382-02 11

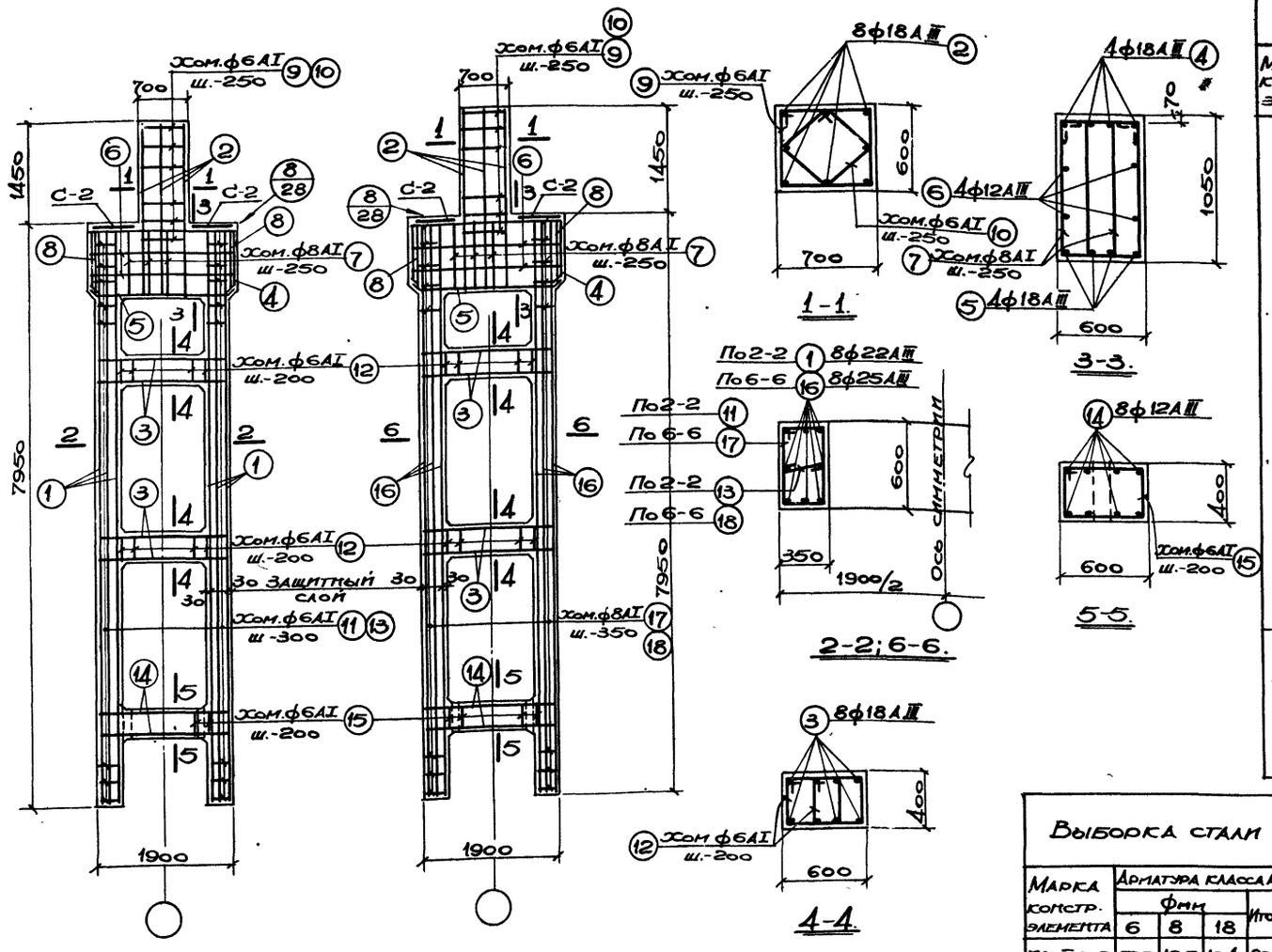

КДЭIV-3-2; КДЭIV-3-3.

КДЭIV-4-2; КДЭIV-4-3.

Спецификация арматуры на один конструктивный элемент

Марка констр. элем.	N поз.	Эскиз	ф мм.	Длина мм.	Кол. шт.	Общ. длина м.
КДЭIV-3-2; КДЭIV-3-3.	1	7850	22AIII	7850	16	125,6
	2	2450	18AIII	2450	8	12,6
	3	400 1840 400	18AIII	2640	16	42,3
	4	800 190 190 800 2140 135 135	18AIII	4120	4	16,5
	5	135 135 1870 135	18AIII	2250	4	9,0
	6	330 2090 330	12AIII	2750	4	11,0
	7	440 365 950 1025 945 440 870 365	8AI	2780	14	38,9
	8		8AI	2620	4	10,5
	9	615 540 540 715 495 495 420 420 270 320	6AI	2510	7	17,6
	10	365 540 290 615	6AI	1830	7	12,8
	11		6AI	1810	54	97,7
	12	415 370 340 445	6AI	1570	28	44,0
	13	290	6AI	440	54	23,8
	14	160 1840 160	12AIII	2160	8	17,3
	15	415 540 340 615	6AI	1910	7	13,4
КДЭIV-4-2 КДЭIV-4-3		Поз. 2÷10; 12; 14; 15 см. колонну КДЭIV-3-2				
	16	7850	25AIII	7850	16	125,6
	17	365 540 290 615	8AI	1810	48	86,9
	18	290	8AI	440	48	21,1

Выборка стали на один конструктивный элемент (кг.)

Марка констр. элемента	Арматура класса A-I ф мм 6	8	18	Итого	Арматура класса A-III ф мм 12	18	22	25	Итого	Прокат Вст. 3кп. Профиль ∠10	∠14	∠40	∠50	Газ тр. ф 2"	Итого	Всего
КДЭIV-3-2	53,7	19,5	10,4	83,6	33,1	174,8	374,5	—	582,2	14,2	3,2	50,2	—	6,8	74,4	740,2
КДЭIV-3-3	53,7	19,5	10,4	83,6	33,1	174,8	374,5	—	582,2	14,2	3,2	—	98,2	6,8	122,4	788,2
КДЭIV-4-2	19,5	62,2	10,4	92,1	33,1	174,8	—	483,6	691,5	14,2	3,2	50,2	—	6,8	74,4	858,0
КДЭIV-4-3	19,5	62,2	10,4	92,1	33,1	174,8	—	483,6	691,5	14,2	3,2	—	98,2	6,8	122,4	906,0

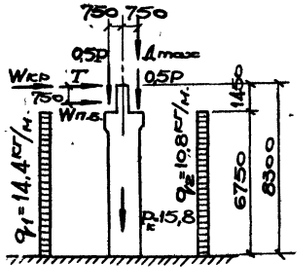

Расчетная схема КДЭIV-3; КДЭIV-4.

Таблица расчетных нагрузок на колонну (т.)

Тип колонны	Δmax	T	Wкр	Wп.в.	P
КДЭIV-3	124,5	3,72	1,40	0,73	5,8
КДЭIV-4	128,0	3,74	1,40	0,73	6,8

Спецификация марок арматурных изделий на один конструктивный элемент

Марка констр элем	Марка изделия	Колич. штук	№листа где изображ. изделие
КДЭIV-3-2 КДЭIV-3-3 КДЭIV-4-2 КДЭIV-4-3	С-2	2	30

Примечание:

Опалубочные чертежи колонн см. на листе 1.

ТК 1967г.	Колонны КДЭIV-3-2; КДЭIV-3-3; КДЭIV-4-2; КДЭIV-4-3. Арматурный чертеж.	Серия ИС-01-08/67	
		Выпуск 2	Лист 8

Гипростройиндустрия	СССР	Нач. отдела	С. Ефимов
	Киевский промстройпроект г. Киев.	Гл. инж. пр.	Славуская
		Рук. груп.	Самсонов
		Ст. инж.	Немало
		Славуская	Молодцова
		Рассчитал	Самсонов
		Конструкт.	Субботская
		Проверил	Молодцова
		Самсонов	Артемов
		Артемов	Немало

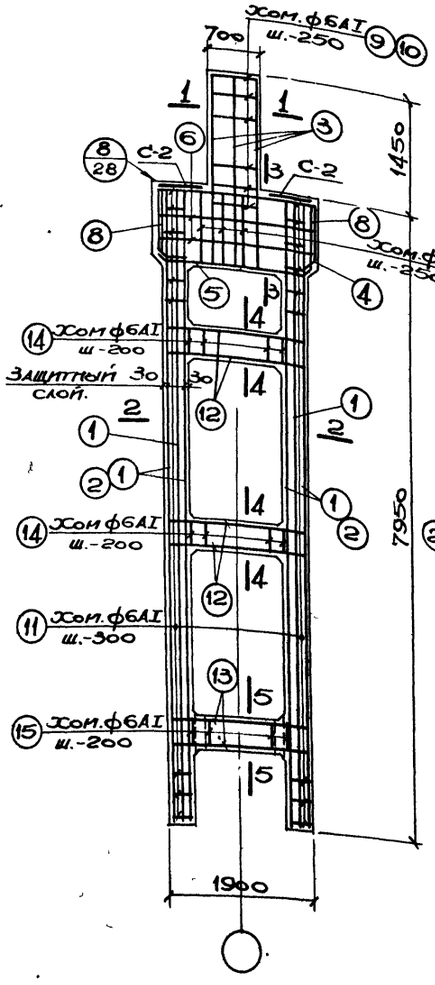

КДЭIV-5-3.

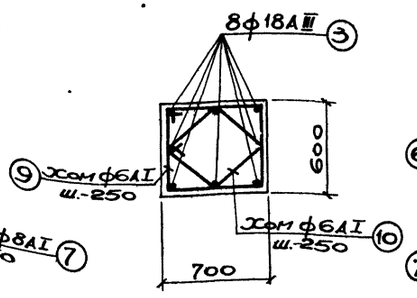

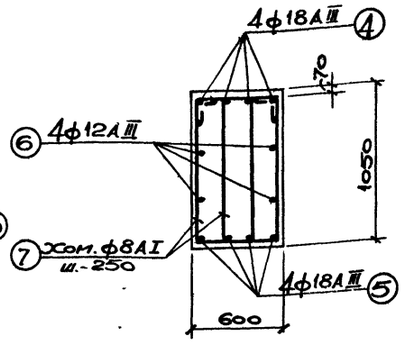

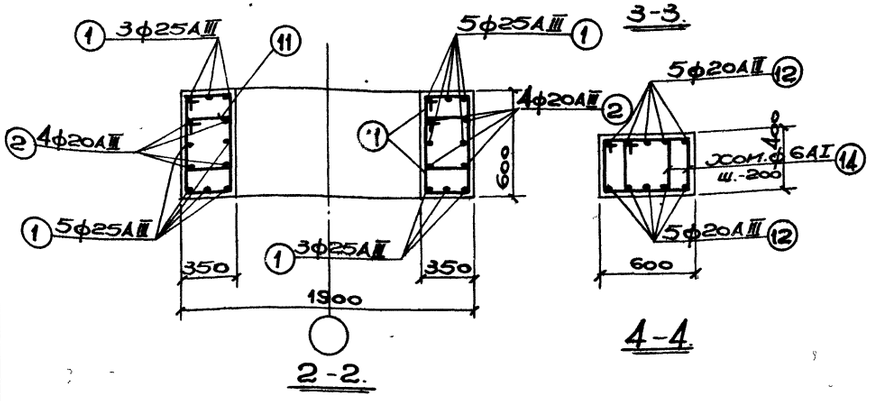

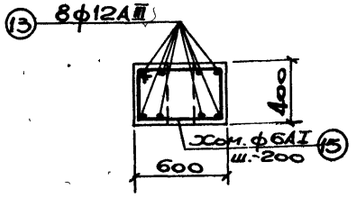

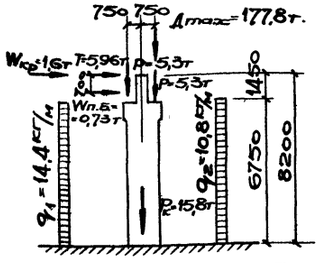

Расчетная схема КДЭIV-5.

Спецификация арматуры на один конструктивный элемент.

Марка констр. элем.	№ поз.	Эскиз.	ф мм.	Длина мм.	Кол. штук	Общ. длина м.
КДЭIV-5-3	1	7850	25АIII	7850	16	125,6
	2	7850	20АIII	7850	8	62,8
	3	2450	18АIII	2450	8	19,6
	4	2140; 800, 190, 190, 800, 135, 135	18АIII	4120	4	16,5
	5	135, 190, 1870, 190, 135	18АIII	2250	4	9.0
	6	2090; 330, 330	12АII	2750	4	11.0
	7	1025; 440, 950, 365	8АI	2780	14	38,9
	8	945; 440, 870, 365	8АI	2620	4	10,5
	9	715; 615, 640, 540	6АI	2510	7	17,6
	10	495, 495, 420, 270, 320	6АI	1830	7	12,8
	11	485; 365, 410, 290	6АI	1550	108	167,4
	12	1840; 480, 480	20АIII	2800	20	56,0
	13	1840; 160, 160	12АIII	2160	8	17,3
	14	485; 415, 410, 340, 615	6АI	1650	28	46,2
	15	415, 540, 340	6АI	1910	7	13,4

Примечание:

Опалубочный чертеж колонн см. на листе 1.

Спецификация марок арматурных изделий на один конструктивный элемент.

Марка констр. элем.	Марка изделия	Кол. штук	№ листа где изображено изделие
КДЭIV-5-3	С-2	2	30

Выборка стали на один конструктивный элемент (кг.)

Марка конструк. элемента	Арматура класса А-I ф мм. 6	8	18	Итого	Арматура класса А-III ф мм 12	18	20	25	Итого	Прокат Вст. 3кп. Профиль. ∠10	∠14	∠50	Гл. тр. ф=2*	Итого	Всего
КДЭIV-5-3	64,3	19,5	10,4	94,2	33,1	90,2	293,4	483,6	900,3	14,2	3,2	98,2	6,8	122,4	1116,9

ТК 1967г.	Колонна КДЭIV-5-3. Арматурный чертеж.	Серия ИС-01-08/67 Выпуск 2 Лист 9

Госстрой СССР, Киевский Промстройпроект г. Киев. Нач. отдела Молодова; Гл. инж. пр. Субботская; Рук. групп. Молодова; Ст. инж. Немая; Рассчитал Сабуская; Конструкт. Самойлов; Проверил Захаренков; С. бригад. Самойлов; Ст. техник Тишина.

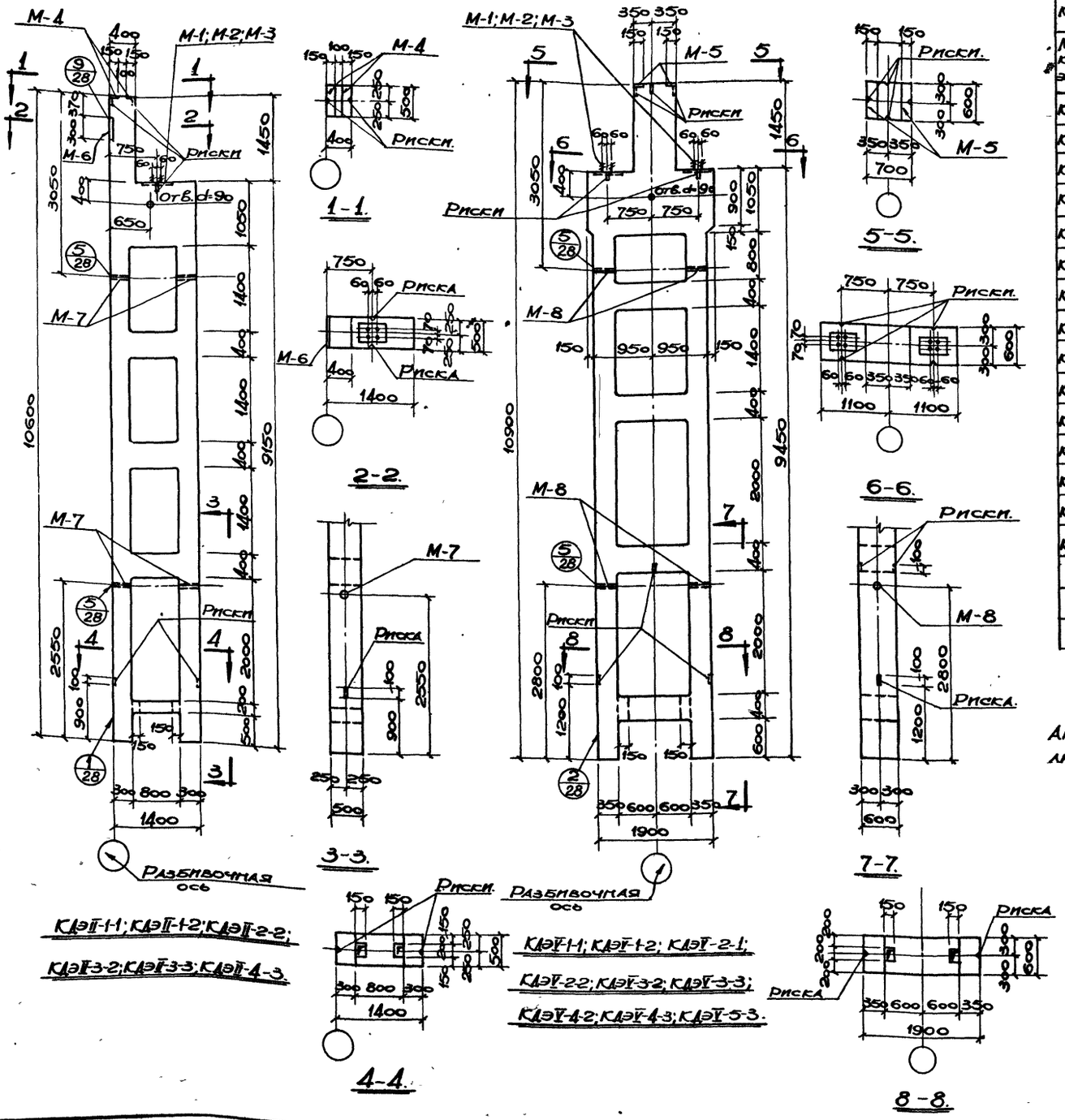

Показатели на один конструктивный элемент.

Марка констр. элемен.	Вес в т.	Марка бетона	Объем бетона $м^3$	Расход стали кг.
КДЭII-1-1	10,1	300	4,02	550,1
КДЭII-1-2	10,1	300	4,02	560,1
КДЭII-2-2	10,1	300	4,02	654,0
КДЭII-3-2	10,1	300	4,02	771,7
КДЭII-3-3	10,1	300	4,02	795,7
КДЭII-4-3	10,1	400	4,02	1031,8
КДЭV-1-1	16,7	300	6,66	590,9
КДЭV-1-2	16,7	300	6,66	610,9
КДЭV-2-1	16,7	300	6,66	671,3
КДЭV-2-2	16,7	300	6,66	691,3
КДЭV-3-2	16,7	300	6,66	787,4
КДЭV-3-3	16,7	300	6,66	835,4
КДЭV-4-2	16,7	300	6,66	863,7
КДЭV-4-3	16,7	300	6,66	911,7
КДЭV-5-3	16,7	400	6,66	1158,4

Выборка марок закладных элементов на один конструктивный элемент

Марка констр. элемен.	Марка закладн. элем.	К-во штук	№ листа, где изобр. элемент
КДЭII-1-1	М-1	1	29
	М-4	2	
	М-6	1	
	М-7	4	
КДЭII-1-2	М-2	1	29
КДЭII-2-2	М-4	2	
КДЭII-3-2	М-6	1	
	М-7	4	
КДЭII-3-3	М-3	1	29
КДЭII-4-3	М-4	2	
	М-6	1	
	М-7	4	
КДЭV-1-1	М-1	2	29
КДЭV-2-1	М-5	2	
	М-8	4	
КДЭV-1-2	М-2	2	29
КДЭV-2-2	М-5	2	
КДЭV-3-2	М-8	4	
КДЭV-4-2			
КДЭV-3-3	М-3	2	29
КДЭV-4-3	М-5	2	
КДЭV-5-3	М-8	4	

Примечание:

Армирование колонн см. на листах 11 ÷ 19

ТК 1967г.	Колонны КДЭII-1-1; КДЭII-1-2; КДЭII-2-2; КДЭII-3-2; КДЭII-3-3; КДЭII-4-3; КДЭV-1-1; КДЭV-1-2; КДЭV-2-1; КДЭV-2-2; КДЭV-3-2; КДЭV-3-3; КДЭV-4-2; КДЭV-4-3; КДЭV-5-3. Опалубочный чертеж.	Серия ИС-01-08/67	
		Выпуск 2	Лист 10

Госстрой СССР
Киевский промстройпроект г. Киев.

Нач отдела	С. Сорокин	Савускан	Рассчитал	Молодова
Гл инж пр.	[illegible]	Самолетов	Конструкт	Скауков
Рук груп	[illegible]	Харитонов	Проверил	Молодова
Ст. инж.	[illegible]	Немая		

9382-02 14

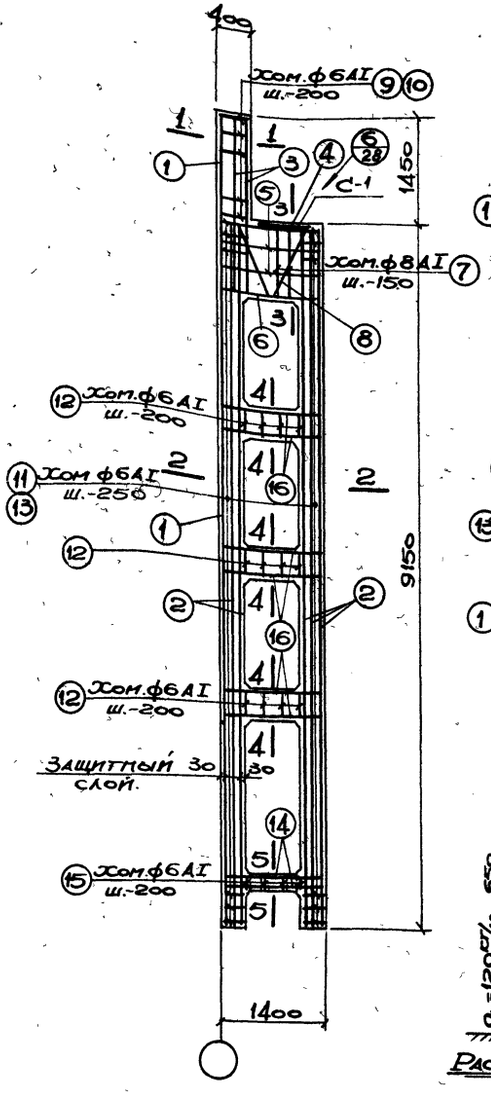

КДЭII-1-1; КДЭII-1-2.

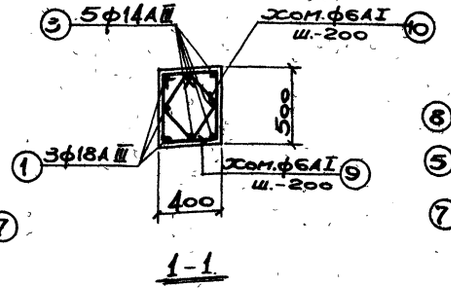

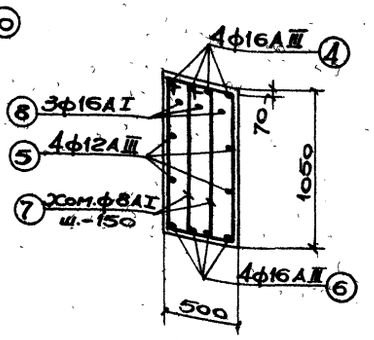

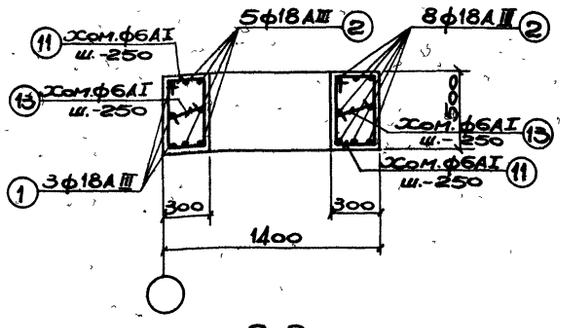

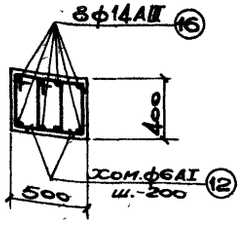

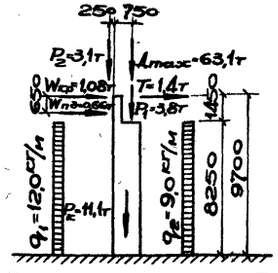

Расчетная схема КДЭII-1.

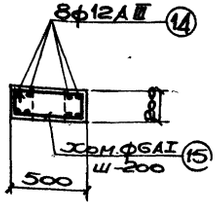

Спецификация арматуры на один конструктивный элемент.

Марка констр. элем.	№ поз.	Эскиз	ф мм.	Длина мм.	Колич. штук	Общ. длина м.
КДЭII-1-1; КДЭII-1-2.	1	10550	18АIII	10550	3	31,6
	2	9050	18АIII	9050	13	117,6
	3	2450	14АIII	2450	5	12,2
	4	370 1340 370	16АIII	2080	4	8,3
	5	1340	12АIII	1340	4	5,4
	6	50 1340 50	16АIII	1440	4	5,8
	7	375 1025 950 300 200 470 200 1060 1060 30° 950	8АI	2650	12	31,8
	8	1060 30°	16АI	2760	3	8,3
	9	415 515 440 340	6АI	1710	9	15,4
	10	355 355 280 280 170	6АI	1270	9	11,4
	11	315 515 440 240	6АI	1510	76	114,8
	12	415 375 300 340	6АI	1430	30	42,9
	13	240	6АI	390	76	29,5
	14	210 1340 210	12АIII	1760	8	14,1
	15	215 515 440 140	6АI	1310	5	6,6
	16	320 1340 320	14АIII	1980	24	47,5

Спецификация марок арматурных изделий на один конструктивный элемент.

Марка констр. элем.	Марка издел.	Колич. штук	№ листа, где изображ. изделие
КДЭII-1-1 КДЭII-1-2	С-1	1	30

Примечание:

Опалубочные чертежи колонн см. на листе 10

Выборка стали на один конструктивный элемент. (кг)

Марка конструк. элемента	Арматура класса А-I ф мм 6	8	16	18	Итого	Арматура класса А-III ф мм 12	14	16	18	Итого	Прокат Вст. Эсп. Профиль 5-10	5-14	5-30	5-40	20-24	Ав.IV ф2	Итого	Всего
КДЭII-1-1	522	12,6	13,1	5,2	83,1	27,4	72,2	22,3	298,4	420,3	23,6	1,6	15,1	–	0,4	6,0	46,7	560,1
КДЭII-1-2	522	12,6	13,1	5,2	83,1	27,4	72,2	22,3	298,4	420,3	23,6	1,6	–	25,1	0,4	6,0	56,7	560,1

ТК 1967г.	Колонны КДЭII-1-1; КДЭII-1-2. Арматурный чертеж.	Серия ИС-01-08/67 Выпуск 2 Лист 11

Госстрой СССР	Нач. отдела	Славская	
Киевский Промстройпроект г. Киев	Гл. инж. пр.	Самсонов	
	Рук. груп.	Харитонов	
	Ст. инж.	Ненад	
	Гл. спец.	Шевцов	
	Рассчитал	Самсонов	Субботское
	Конструкт.	Самсонов	Колодова
	Проверил	Шевцов	Колодова

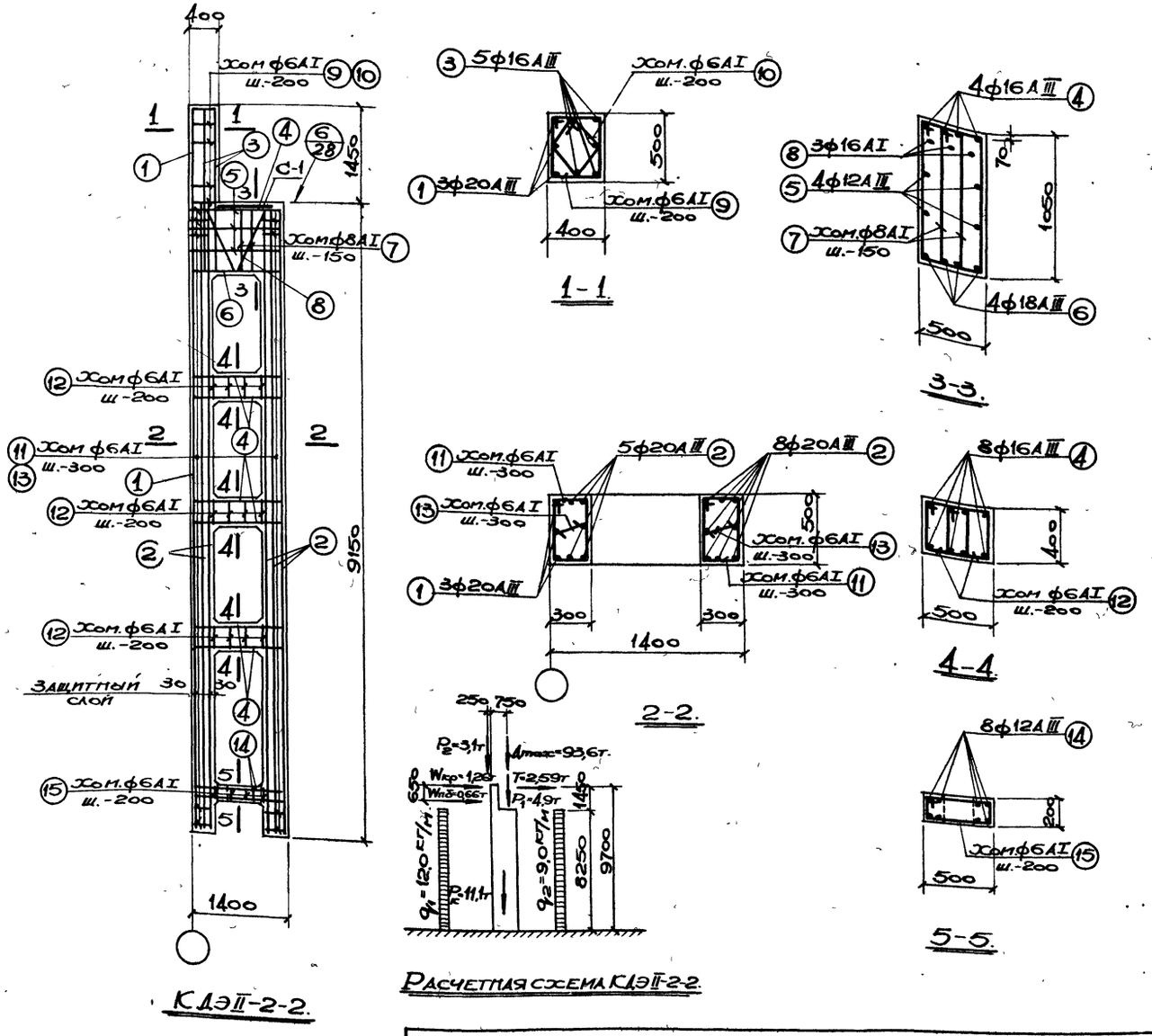

КДЭII-2-2.

Расчетная схема КДЭII-2-2.

Спецификация арматуры на один конструктивный элемент.

Марка констр. элем.	№ поз.	Эскиз	ф мм.	Длина мм.	Кол. штук	Общ. длина м.
КДЭII-2-2.	1	10550	20АIII	10550	3	31,6
	2	9050	20АIII	9050	13	117,6
	3	2450	16АIII	2450	5	12,2
	4	370 1340 370	16АIII	2080	28	58,2
	5	1340	12АIII	1340	4	5,4
	6	90 1340 90	18АIII	1520	4	6,1
	7	375 1025 950 300	8АI	2650	12	31,8
	8	200 470 200 1060 1060 950 r=30	16АI	2760	3	8,3
	9	415 515 440 340	6АI	1710	9	15,4
	10	355 355 280 280 220 170	6АI	1270	9	11,4
	11	315 515 440 240	6АI	1510	64	96,6
	12	415 375 300 340	6АI	1430	30	42,9
	13	240	6АI	390	64	24,9
	14	210 1340 210	12АIII	1760	8	14,1
	15	215 515 440 140	6АI	1310	5	6,6

Примечание:

Опалубочный чертеж колонны см. на листе 10

Спецификация марок арматурных изделий на один конструктивный элемент.

Марка констр. элем.	Марка изделия	Колич. штук	№ листа, где изображено изделие
КДЭII-2-2	С-1	1	30

Выборка стали на один конструктивный элемент (кг.)

Марка констр. элемента	Арматура класса А-I					Арматура класса А-III					Прокат В ст. 3 кп.						Всего
	ф мм				Итого	ф мм				Итого	Профиль					Итого	
	6	8	16	18		12	16	18	20		δ=10	δ=14	δ=40	∞20×20	Газ. тр. ф2"		
КДЭII-2-2	47,1	12,6	13,1	5,2	78,0	27,4	111,2	12,2	368,5	519,3	23,6	1,6	25,1	0,4	6,0	56,7	654,0

ТК 1967	Колонна КДЭII-2-2 Арматурный чертеж.	Серия ИС-01-08/67	Выпуск 2 / Лист 12

Госстрой СССР Киевский Промстройпроект г. Киев.

Нач. отдела Савускан; Гл. инж. пр. Самолетов; Рук. груп. Харитонов; Ст. инж. Немая; Рассчитал Молодова; Конструктор Субботская; Проверил Молодова

9382-02 16

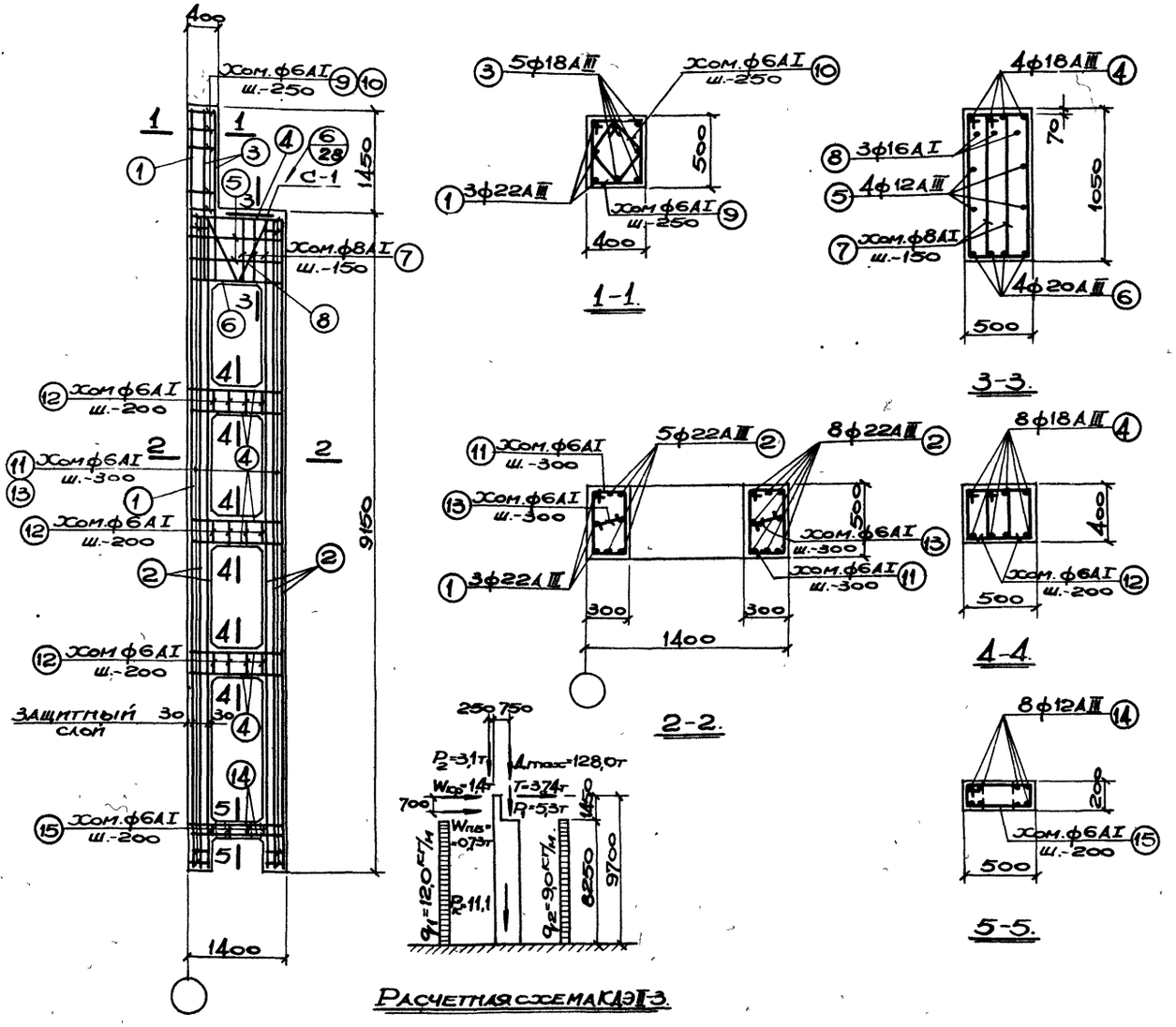

КДЭII-3-2; КДЭII-3-3.

Расчетная схема КДЭII-3.

Спецификация арматуры на один конструктивный элемент.

Марка констр. элем.	№ поз.	Эскиз	ф мм	Длина мм	Кол. штук	Общ. длина м.
КДЭII-3-2; КДЭII-3-3.	1	10550	22АIII	10550	3	31,6
	2	9050	22АIII	9050	13	117,6
	3	2450	18АIII	2450	5	12,2
	4	450 1340 450	18АIII	2240	28	62,7
	5	1340	12АIII	1340	4	5,4
	6	130 1340 130	20АIII	1600	4	6,4
	7	375 1025 950 300 200 470 200 1060 1060 950	8АI	2650	12	31,8
	8	z=30	16АI	2760	3	8,3
	9	415 515 440 340	6АI	1710	8	13,7
	10	355 355 280 280 220 170	6АI	1270	8	10,2
	11	315 515 440 240	6АI	1510	64	96,6
	12	415 375 300 340	6АI	1430	30	42,9
	13	240	6АI	390	64	24,9
	14	210 1340 210	12АIII	1760	8	14,1
	15	215 515 440 140	6АI	1310	5	6,6

Примечание:

Опалубочные чертежи колонн см. на листе 10

Спецификация марок арматурных изделий на один конструктивный элем

Марка констр. элем.	Марка изделия	Колич. штук	№ листа, где изображ. изделие
КДЭII-3-2 КДЭII-3-3	С-1	1	30

Выборка стали на один конструктивный элемент (кг.)

Марка конструк. элемента	Арматура класса А-I ф мм 6	8	16	18	Итого	Арматура класса А-III ф мм 12	18	20	22	Итого	Прокат Вст. 3 кп. Профиль δ=10	δ=14	δ=40	δ=50	δ=20+20	Гл. тр. ф=2	Итого	Всего
КДЭII-3-2	46,5	12,6	13,1	5,2	77,4	27,4	149,8	15,8	444,6	637,6	23,6	1,6	25,1	–	0,4	6,0	56,7	771,7
КДЭII-3-3	46,5	12,6	13,1	5,2	77,4	27,4	149,8	15,8	444,6	637,6	23,6	1,6	–	49,1	0,4	6,0	80,7	795,7

ТК 1967г.	Колонны КДЭII-3-2; КДЭII-3-3. Арматурный чертеж.	Серия ИС-01-08/67 Выпуск 2	Лист 13

9382-02 17

Госстрой СССР Киевский Промстройпроект г. Киев.

Нач. отдела	Савускан	Рассчитал		Молодова	
Гл. инж. пр.	Самолетов	Конструкт.		Субботская	
Рук. груп	Харитонов	Проверил		Молодова	
Ст. инж.	Немая				

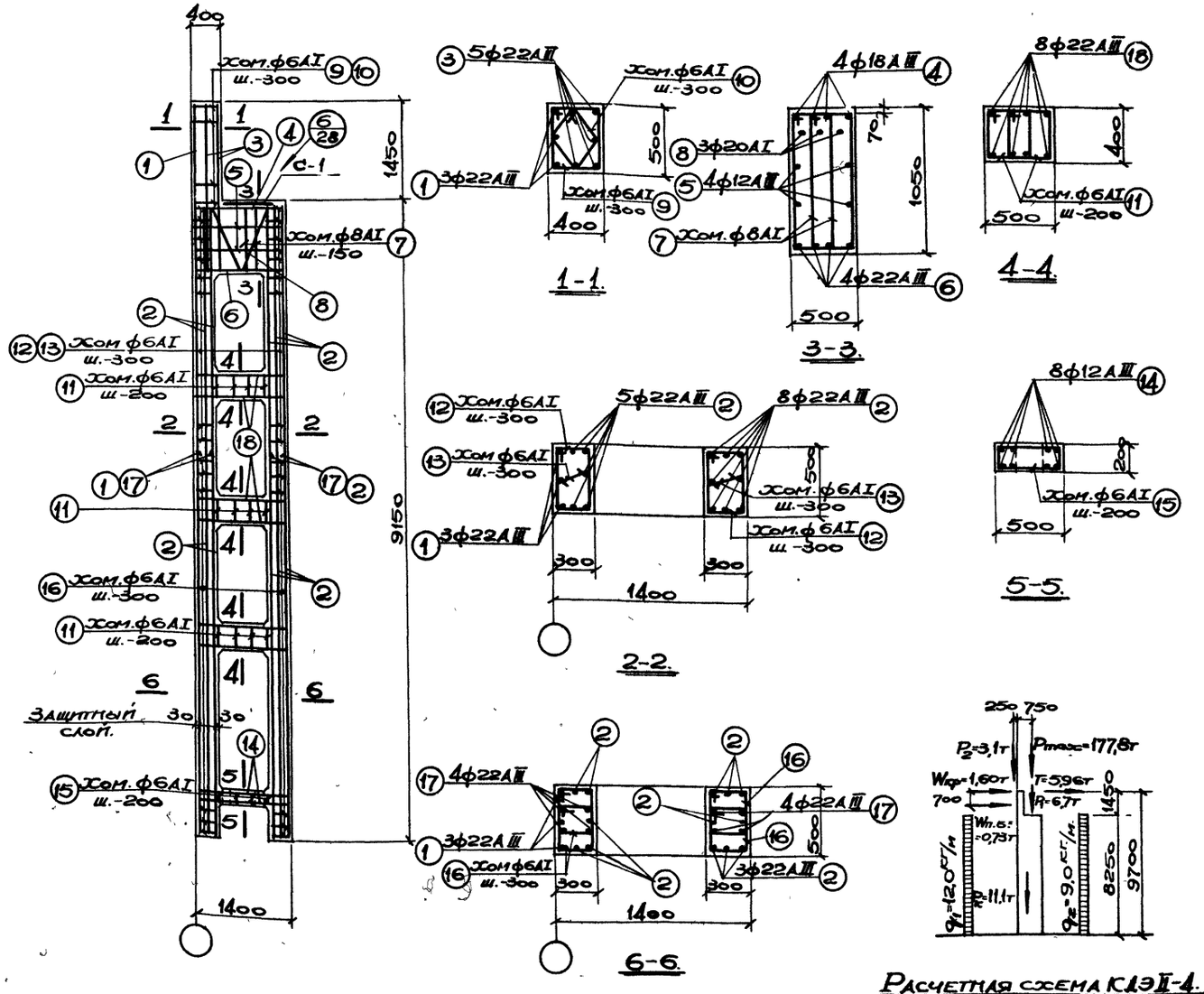

КДЭII-4-3.

Расчетная схема КДЭII-4.

Спецификация арматуры на один конструктивный элемент.

Марка констр. элем.	№ поз.	Эскиз.	ф мм.	Длина мм.	Кол. штук	Общ. длина м.
КДЭII-4-3.	1	10550	22АIII	10550	3	31,6
	2	9050	22АIII	9050	13	117,6
	3	2450	22АIII	2450	5	12,2
	4	450 1340 450	18АIII	2240	4	9,0
	5	1340	12АIII	1340	4	5,4
	6	170 1340 170	22АIII	1680	4	6,7
	7	375 1025 950 300 200 470 200	8АI	2650	12	31,8
	8	1060 z=30 1060 950	20АI	2820	3	8,5
	9	415 515 440 340	6АI	1710	7	12,0
	10	355 355 280 280 220 170	6АI	1270	7	8,9
	11	415 375 300 340	6АI	1430	30	42,9
	12	315 515 440 240	6АI	1510	26	39,3
	13	240	6АI	390	26	10,1
	14	210 1340 210	12АIII	1760	8	14,1
	15	215 515 440 140	6АI	1310	5	6,6
	16	315 415 340 240	6АI	1310	76	99,6
	17	5500	22АIII	5500	8	44,0
	18	610 1340 610	22АIII	2560	24	61,4

Примечание:

Опалубочный чертеж колонны см. на листе 10

Спецификация марок арматурных изделий на один конструктивный элем.

Марка констр. элем.	Марка изделия	Колич. штук	№ листа, где изображ. изделие
КДЭII-4-3	С-1	1	30

Выборка стали на один конструктивный элемент (кг)

Марка конструк. элемента	Арматура класса А-I ф мм. 6	8	18	20	Итого	Арматура класса А-III ф мм 12	18	22	Итого	Прокат Вст, 3кп. Профиль δ=10	δ=16	δ=50	20×20	Газ. тр. ф2"	Итого	Всего
КДЭII-4-3	51,9	12,6	5,2	21,0	90,7	27,4	18	815,0	860,4	23,6	1,6	49,1	0,4	6,0	80,7	1031,8

ТК 1967г.	Колонна КДЭII-4-3. Арматурный чертеж.	Серия ИС-01-08/67 Выпуск 2	Лист 14

Госстрой СССР Киевский Промстройпроект г. Киев.

Нач. отдела Гл. инж. пр. Рук. груп. Ст. инж. — Савускан, Самолетов, Харитонов, Немая

Рассчитал Конструкт Проверил — Молодова, Субботская, Молодова

9382-02 18

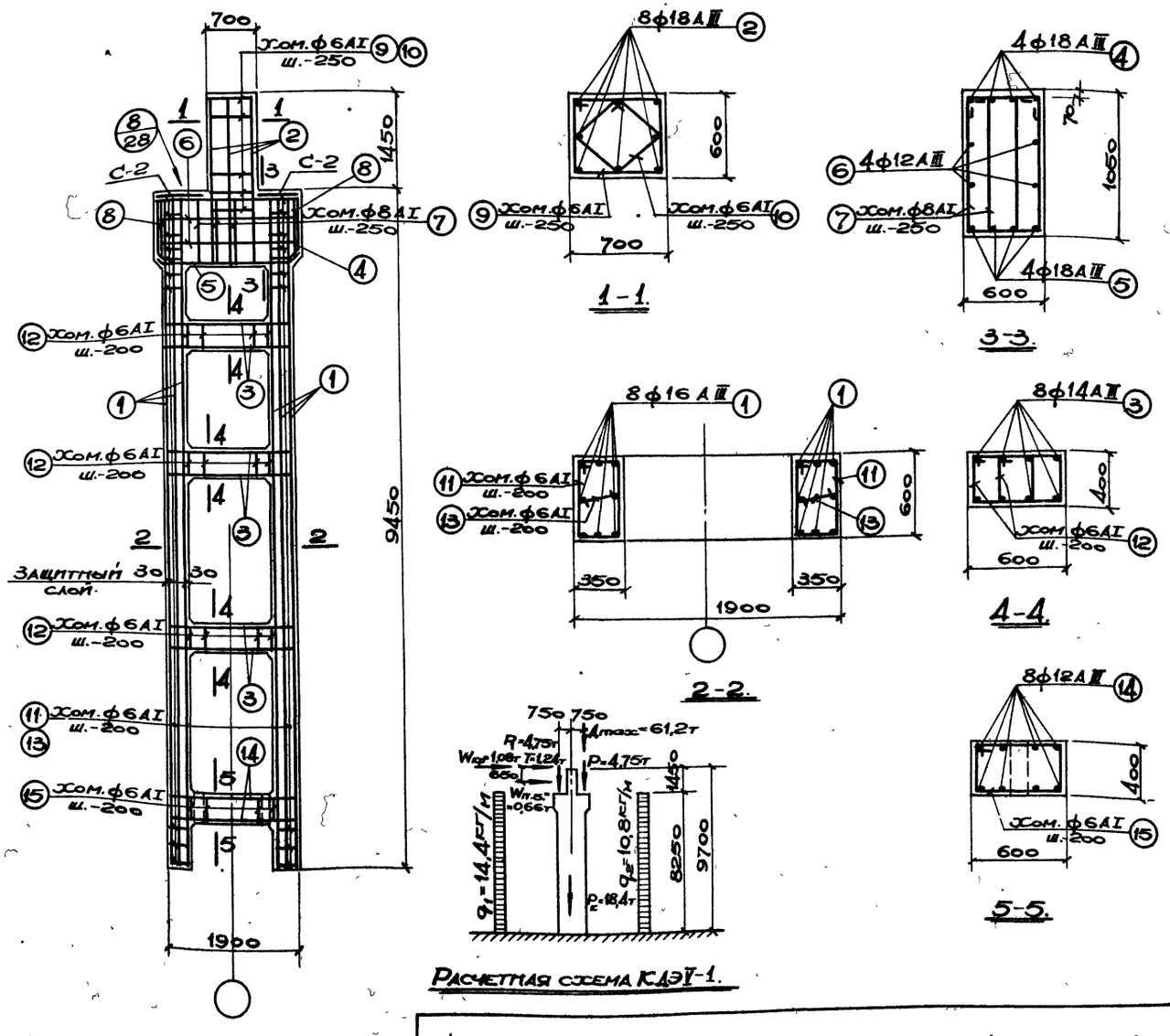

Спецификация арматуры на один конструктивный элемент.

Марка констр. элем.	№ поз.	Эскиз	ф мм.	Длина мм.	Кол. штук	Общ. длина м.
КДЭV-1-1; КДЭV-1-2.	1	9350	16АIII	9350	16	149,6
	2	2450	18АIII	2450	8	19,6
	3	240 1840 240	14АIII	2320	24	55,7
	4	800 190 135 2140 800 190 135	18АIII	4120	4	16,5
	5	190 135 135 1870 190	18АIII	2250	4	9,0
	6	330 2090 330	12АIII	2750	4	11,0
	7	440 1025 950 365 945 870 365	8АI	2780	14	38,9
	8	440 870 365	8АI	2620	4	10,5
	9	615 715 640 540 495 495	6АI	2510	7	17,6
	10	420 420 270 320	6АI	1830	7	12,8
	11	365 615 540 290	6АI	1810	96	173,8
	12	415 445 370 340	6АI	1570	42	65,9
	13	290	6АI	440	96	42,2
	14	160 1840 160	12АIII	2160	8	17,3
	15	415 615 540 340	6АI	1910	7	13,4

Примечание:

Опалубочный чертеж колонны см. на листе 10

Спецификация марок арматурных изделий на один конструктивный элем.

Марка констр. элем.	Марка изделия	Колич. штук	№ листа, где изображ. изделие
КДЭV-1-1 КДЭV-1-2	С-2	2	30

Выборка стали на один конструктивный элемент (кг.)

Марка констр. элемента	Арматура класса А-I				Арматура класса А-III					Прокат В ст. 3сп.						Всего
	ф мм.			Итого	ф мм				Итого	Профиль					Итого	
	6	8	18		12	14	16	18		δ=10	δ=14	δ=30	δ=40	Ав.тр. ф2"		
КДЭV-1-1	79,5	19,5	10,4	109,4	33,1	67,4	236,4	90,2	427,1	14,2	3,2	30,2	—	6,8	54,4	590,9
КДЭV-1-2	79,5	19,5	10,4	109,4	33,1	67,4	236,4	90,2	427,1	14,2	3,2	—	50,2	6,8	74,4	610,9

Госстрой СССР, Киевский Промстройпроект г. Киев.	Нач. отдела Славусепп; Гл. инж. пр. Кулешов; Рук. гр. Самойлов; Ст. инж. Ненад	Рассчитал Молодова; Конструктор Субботская; Проверил Молодова;	ТК 1967 г.
Колонны КДЭV-1-1; КДЭV-1-2. Арматурный чертеж.		Серия ИС-01-08/67 Выпуск 2 Лист 15	

9382-02 19

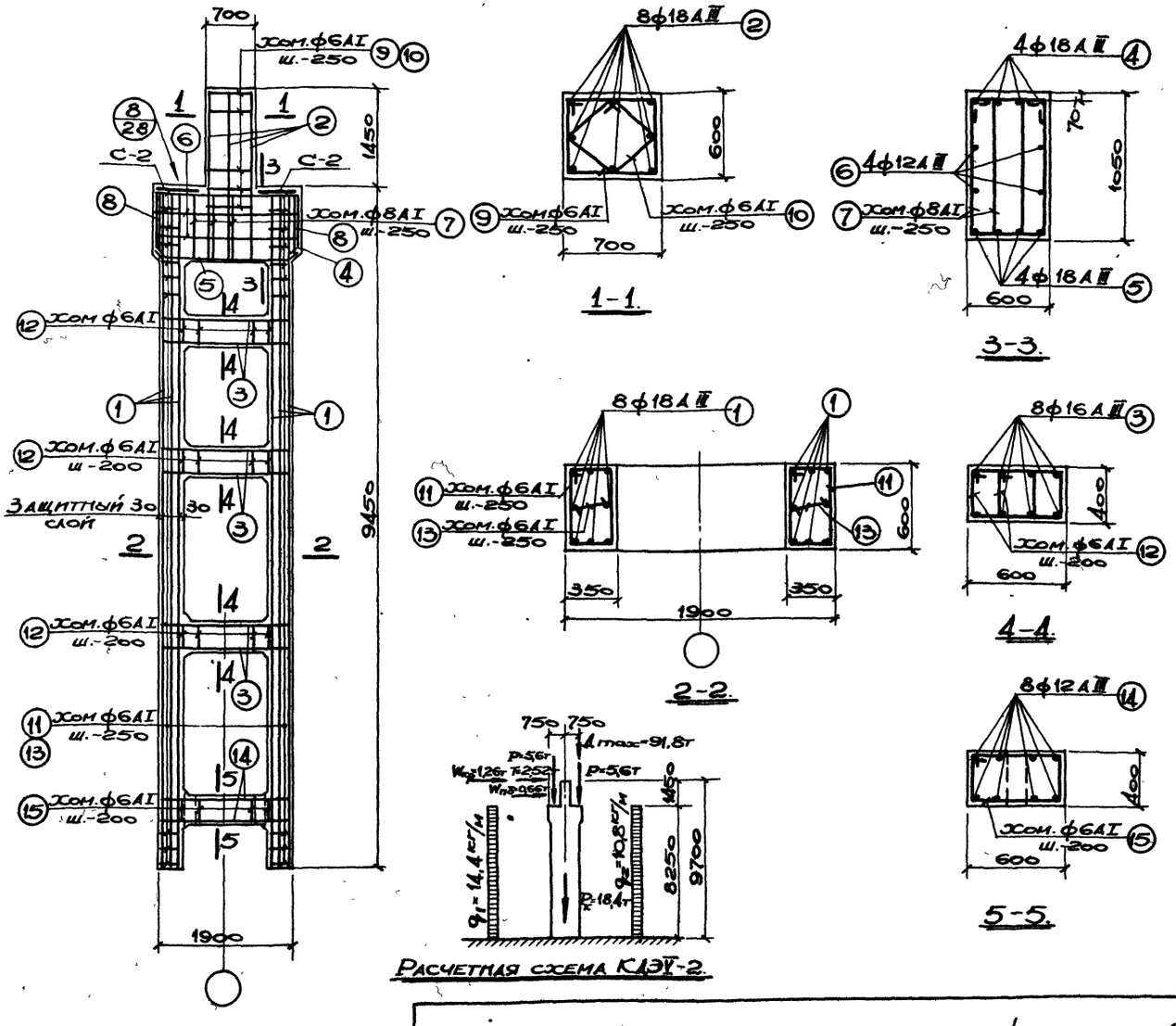

Расчетная схема КДЭV-2.

КДЭV-2-1; КДЭV-2-2.

Спецификация арматуры на один конструктивный элемент.

Марка констр. элем.	№ поз.	Эскиз	ф мм.	Длина мм.	Кол. штук	Общ. длина м.
КДЭV-2-1; КДЭV-2-2.	1	9350	18АIII	9350	16	149,6
	2	2450	18АIII	2450	8	19,6
	3	320 1840 320	16АIII	2480	24	59,5
	4	800 190 2140 190 800 135 135	18АIII	4120	4	16,5
	5	190 135 135 1870 190	18АIII	2250	4	9,0
	6	330 2090 330	12АIII	2750	4	11,0
	7	440 1025 950 365	8АI	2780	14	38,9
	8	440 945 870 365	8АI	2620	4	10,5
	9	615 715 640 540 495 495 420 420 270 320	6АI	2510	7	17,6
	10		6АI	1830	7	12,8
	11	365 615 290 540	6АI	1810	78	141,2
	12	415 445 370 340	6АI	1570	42	65,9
	13	290	6АI	440	78	34,3
	14	160 1840 160	12АIII	2160	8	17,3
	15	415 615 540 340	6АI	1910	7	13,4

Примечание:

Опалубочные чертежи колонн см. на листе 10

Спецификация марок арматурных изделий на один конструктивный элем.

Марка констр. элем.	Марка изделия	Кол. штук	№ листа, где изображ. изделие
КДЭV-2-1 КДЭV-2-2	С-2	2	30

Выборка стали на один конструктивный элемент (кг.)

Марка констр. элемента	Арматура класса А-I ф мм. 6	8	18	Итого	Арматура класса А-III ф мм 12	16	18	Итого	Прокат В ст. 3 кп. Профиль δ=10	δ=14	δ=30	δ=40	Газ. тр. ф 2"	Итого	Всего
КДЭV-2-1	70,5	19,5	10,4	100,4	33,1	94,0	389,4	516,5	14,2	3,2	30,2	—	6,8	54,4	671,3
КДЭV-2-2	70,5	19,5	10,4	100,4	33,1	94,0	389,4	516,5	14,2	3,2	—	50,2	6,8	74,4	691,3

ТК 1967г.	Колонны КДЭV-2-1; КДЭV-2-2. Арматурный чертеж.	Серия ИС-01-08/67 Выпуск 2	Лист 16

9382-02 20

Госстрой СССР Киевский промстройпроект г. Киев

Нач. отд. Гл. инж. пр. Рук. груп. Ст. инж. — Савускан, Самолетов, Харитонов, Немая — Рассчитал, Конструкт., Проверил — Молодова, Субботская, Молодова

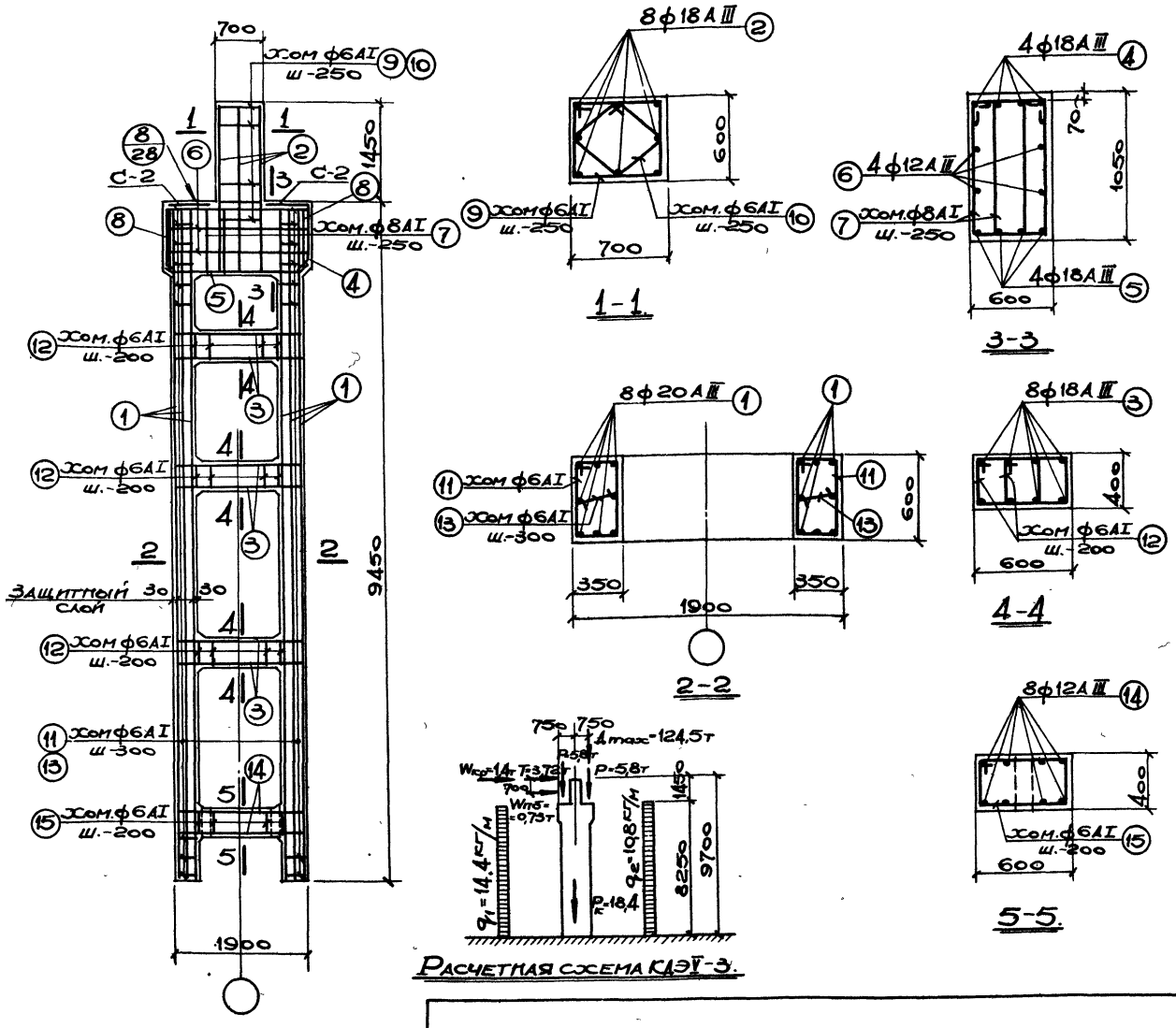

КДЭV-3-2.
КДЭV-3-3.

Расчетная схема КДЭV-3.

Спецификация арматуры на один конструктивный элемент.

Марка констр. элем.	№ поз.	Эскиз	ф мм.	Длина мм.	Кол. штук	Общ. длина м.
КДЭV-3-2; КДЭV-3-3.	1	9350	20АIII	9350	16	149,6
	2	2450	18АIII	2450	8	19,6
	3	400 1840 400	18АIII	2640	24	63,4
	4	800 2140 800 190 190 135 135	18АIII	4120	4	16,5
	5	190 135 135 1870 190	18АIII	2250	4	9,0
	6	330 2090 330	12АIII	2750	4	11,0
	7	440 1025 950 365	8АI	2780	14	38,9
	8	440 945 870 365	8АI	2620	4	10,5
	9	615 715 640 540 495 495 420 420 270 320	6АI	2510	7	17,6
	10		6АI	1830	7	12,8
	11	365 615 540 290	6АI	1810	64	115,8
	12	415 445 370 340	6АI	1570	42	65,9
	13	290	6АI	440	64	28,2
	14	160 1840 160	12АIII	2160	8	17,3
	15	415 615 540 340	6АI	1910	7	13,4

Примечание:

Опалубочные чертежи колонн см. на листе 10.

Спецификация марок арматурных изделий на один конструктивный элем

Марка констр элемен.	Марка изделия	Колич штук	№ листа, где изображ элемент
КДЭV-3-2 КДЭV-3-3	С-2	2	30

Выборка стали на один конструктивный элемент (кг.)

Марка конструк элементов	Арматура класса А-I ф мм 6	8	18	Итого	Арматура класса А-III ф мм 12	18	20	Итого	Прокат Вст. 3кп. Профиль δ=10	δ=14	δ=40	δ=50	Газ.тр. ф2"	Итого	Всего
КДЭV-3-2	63,5	19,5	10,4	93,4	33,1	217,0	369,5	619,6	14,2	3,2	50,2	—	6,8	74,4	787,4
КДЭV-3-3	63,5	19,5	10,4	93,4	33,1	217,0	369,5	619,6	14,2	3,2	—	98,2	6,8	122,4	835,4

ТК 1967г.	Колонны КДЭV-3-2; КДЭV-3-3. Арматурный чертеж.	Серия ИС-01-08/67 Выпуск 2	Лист 17

9382-02 21

Госстрой СССР Киевский промстройпроект г. Киев.

Нач. отд. Гл. инж. пр. Рук. груп. Ст. инж. | Савускан Самолетов Харитонов Немая | Рассчитал Конструкт. Проверил | Молодова Субботская Молодова

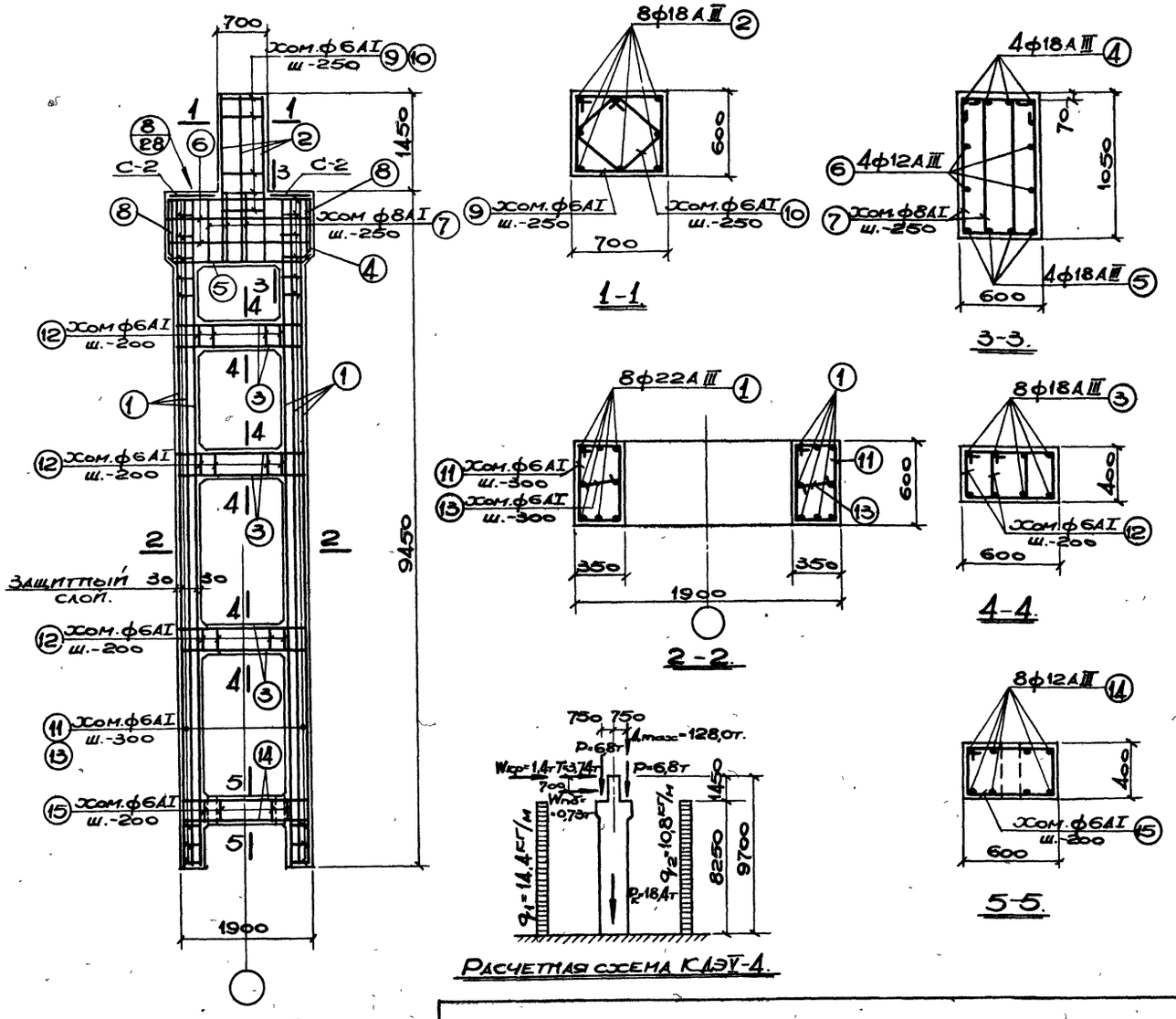

КДЭV-4-2; КДЭV-4-3.

Расчетная схема КДЭV-4.

Спецификация арматуры на один конструктивный элемент.

Марка констр. элем.	№ поз.	Эскиз.	ф мм.	Длина мм.	Кол. штук	Общ. длина м
КДЭV-4-2; КДЭV-4-3.	1	9350	22АIII	9350	16	149,6
	2	2450	18АIII	2450	8	19,6
	3	400 1840 400	18АIII	2640	24	63,4
	4	800 2140 190 190 800 135 135	18АIII	4120	4	16,5
	5	190 135 1870 190 135	18АIII	2250	4	9.0
	6	330 2090 330	12АIII	2750	4	11.0
	7	1025 440 950 365 945	8АI	2780	14	38,9
	8	440 870 365	8АI	2620	4	10,5
	9	715 615 640 540 495 495 420 320 270	6АI	2510	7	17,6
	10	615 365 540 290	6АI	1830	7	12,8
	11	445 415 370 340	6АI	1810	64	115,8
	12	290	6АI	1570	42	65,9
	13	160 1840 160	6АI	440	64	28,2
	14	615 415 540 340	12АIII	2160	8	17,3
	15		6АI	1910	7	13,4

Примечание:

Опалубочные чертежи колонн см. на листе 10.

Спецификация марок арматурных изделий на один конструктивный элем.

Марка констр. элем.	Марка изделия	Кол. штук	№ листа, где изображ. изделие
КДЭV-4-2 КДЭV-4-3	С-2	2	30

Выборка стали на один конструктивный элемент (кг.)

Марка констр. элемента	Арматура класса А-I ф мм 6	8	18	Итого	Арматура класса А-III ф мм 12	18	22	Итого	Прокат Вст.3сп Профиль ∠10	∠14	∠40	∠50	Полоса 73,тр ф2	Итого	Всего
КДЭV-4-2	63,5	19,5	10,4	93,4	33,1	217,0	445,8	695,9	14,2	3,2	58,2	—	6,8	74,4	863,7
КДЭV-4-3	63,5	19,5	10,4	93,4	33,1	217,0	445,8	695,9	14,2	3,2	—	98,2	6,8	122,4	911,7

ГОССТРОЙ СССР Киевский Промстройпроект г. Киев.	Нач. отдела Гл. инж. пр. Рук. груп. Ст. инж.	Савуская Самойлетов Самойленко	Пеная
Рассчитал Конструктор Проверил	Субботская Колодова		

ТК 1967г.	Колонны КДЭV-4-2; КДЭV-4-3. Арматурный чертеж.	Серия ИС-01-08/67 Выпуск 2 Лист 18

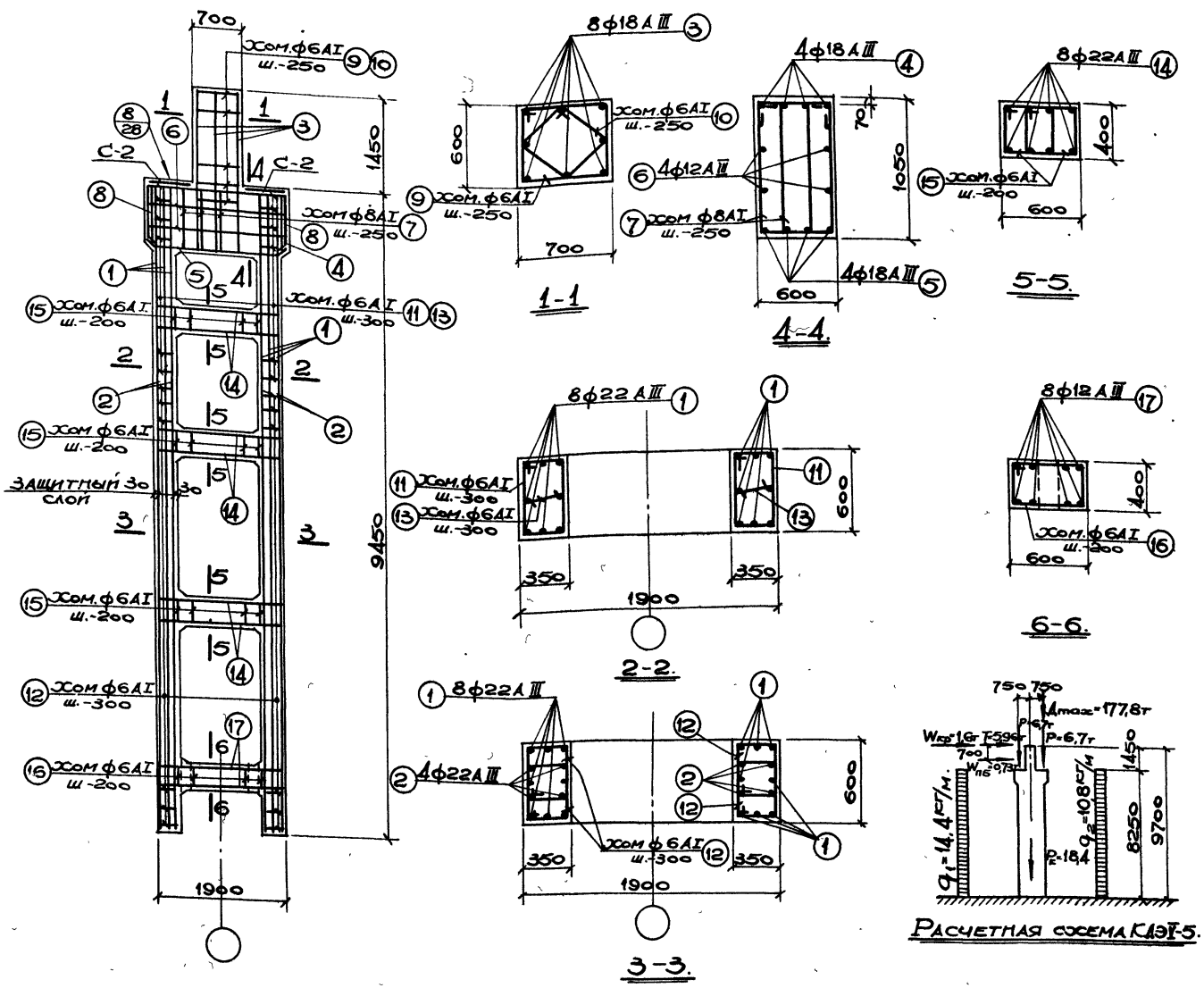

КДЭV-5-3.

Расчетная схема КДЭV-5.

Спецификация арматуры на один конструктивный элемент.

Марка констр. элем.	№ поз.	Эскиз	ф мм.	Длина мм.	Кол. штук	Общ. длина м.
КДЭV-5-3	1	9350	22АIII	9350	16	149,6
	2	6400	22АIII	6400	8	51,2
	3	2450	18АIII	2450	8	19,6
	4	2140 (800, 190, 190, 135, 800, 135)	18АIII	4120	4	16,5
	5	190, 135, 1870, 190, 135	18АIII	2250	4	9,0
	6	2090 (330, 330)	12АIII	2750	4	11,0
	7	1025 (440, 950, 365); 945 (440, 870, 365)	8АI	2780	14	38,9
	8		8АI	2620	4	10,5
	9	715 (615, 640, 540); 495, 495, 420, 420, 320	6АI	2510	7	17,6
	10		6АI	1830	7	12,8
	11	615 (365, 540, 290); 485 (365, 410, 290)	6АI	1810	20	36,2
	12		6АI	1550	88	136,4
	13	290	6АI	440	20	8,8
	14	1840 (560, 560)	22АIII	2960	24	71,0
	15	445 (415, 370, 340); 615 (415, 540, 340)	6АI	1570	42	65,9
	16		6АI	1910	7	13,4
	17	1840 (160, 160)	12АIII	2160	8	17,3

Примечание:

Опалубочный чертеж колонны см. на листе 10.

Спецификация марок арматурных изделий на один конструктивный элемент

Марка констр. элем.	Марка изделия	Колич. штук	№ листа где изображ. изделие
КДЭV-5-3	С-2	2	30

Выборка стали на один конструктивный элемент (кг.)

Марка конструк. элемента	Арматура класса А-I				Арматура класса А-III				Прокат Вст.3кп.					Всего
	ф мм			Итого	ф мм			Итого	Профиль				Итого	
	6	8	18		12	18	22		δ=10	δ=14	δ=50	Газ тр. ф 2"		
КДЭV-5-3	71,8	19,5	10,4	101,7	33,1	90,2	81,0	934,3	14,2	3,2	98,2	6,8	122,4	1158,4

ТК 1967г.	Колонна КДЭV-5-3. Арматурный чертеж	Серия ИС-01-08/67	
		Выпуск 2	Лист 19

Госстрой СССР. Киевский Промстройпроект г. Киев.

Нач. отдела Гл. инж. пр. Рук. груп. Ст. инж. | Савуская Самолетов Харитонов Неная | Рассчитал Конструктор Проверил | Молодова Субботская Молодова

9382-02 23

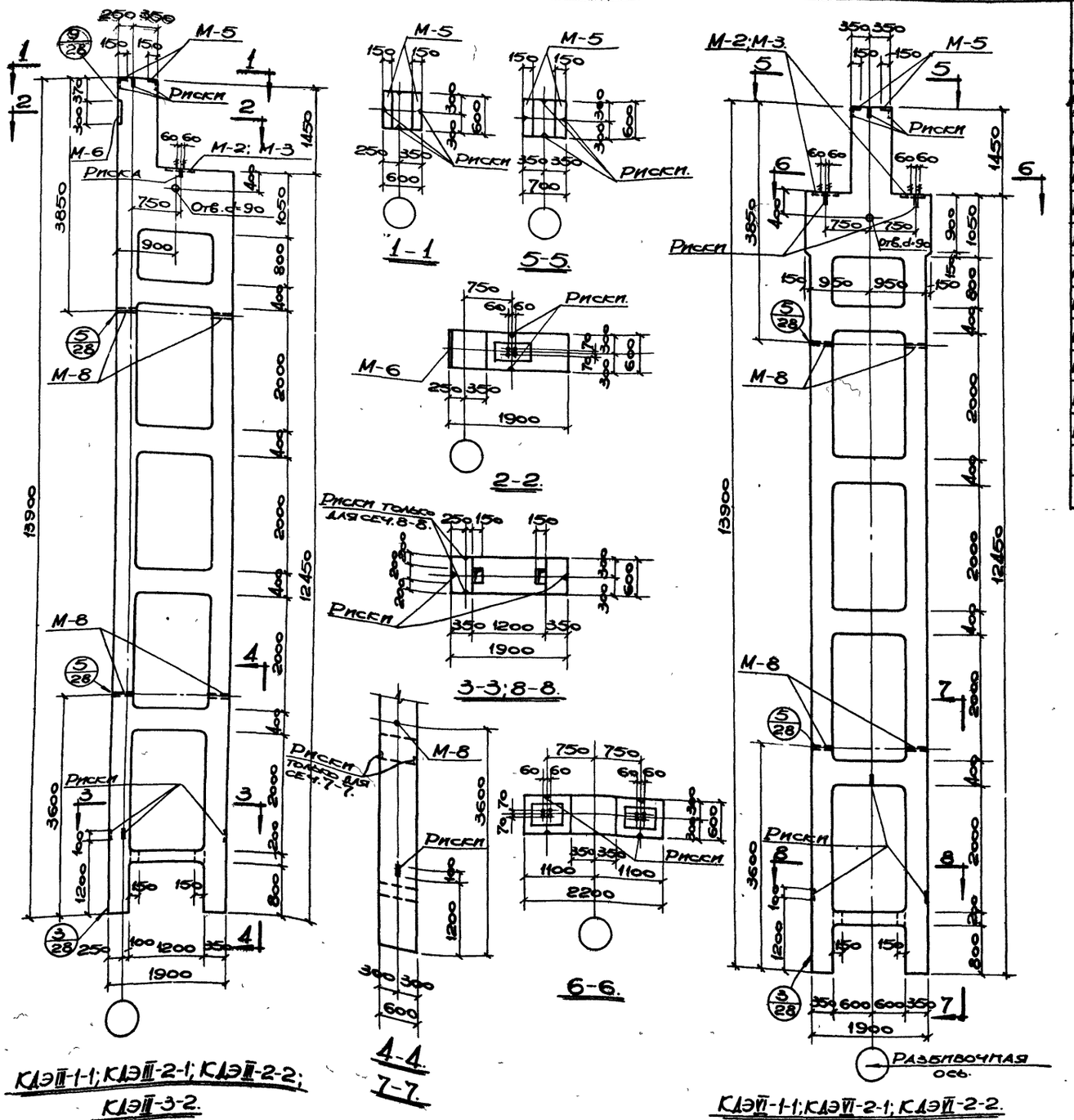

Показатели на один конструктивный элемент

Марка констр. элемент.	Вес в т.	Марка бетона	Объем бетона м³	Расход стали кг.
КЭП-1-1	19,5	300	7,8	796,8
КЭП-2-1	19,5	300	7,8	950,4
КЭП-2-2	19,5	300	7,8	974,4
КЭП-3-2	19,5	400	7,8	1497,2
КЭП-1-1	20,2	300	8,06	834,9
КЭП-2-1	20,2	300	8,06	961,7
КЭП-2-2	20,2	300	8,06	1009,7
КЭП-3-1	20,2	300	8,06	1259,5
КЭП-3-2	20,2	300	8,06	1307,5
КЭП-4-2	20,2	400	8,06	2002,5

Выборка марок закладных элементов на один конструктивный элемент

Марка констр. элемент.	Марка закладн. элем.	К-во штук	№№ листа, где изобр. элемент.
КЭП-1-1 КЭП-2-1	М-2	1	29
	М-5	2	
	М-6	1	
	М-8	4	
КЭП-2-2 КЭП-3-2	М-3	1	29
	М-5	2	
	М-6	1	
	М-8	4	
КЭП-1-1 КЭП-2-1 КЭП-3-1	М-2	2	29
	М-5	2	
	М-8	4	
КЭП-2-2 КЭП-3-2 КЭП-4-2	М-3	2	29
	М-5	2	
	М-8	4	

Примечание:
Армирование колонн см. на листах 21÷27.

Госстрой СССР	Киевский Промстройпроект г. Киев	Нач. отдела	Славская
		Гл. инж. пр.	Самолетов
		Рук. груп.	Скарятов
		Ст. инж.	Неная
		Рассчитал	Холодова
		Конструкт.	Скаубов
		Проверил	Холодова

ТК 1967 г.	Колонны КЭП-1-1; КЭП-2-1; КЭП-2-2; КЭП-3-2; КЭП-1-1; КЭП-2-1; КЭП-2-2, КЭП-3-1; КЭП-3-2; КЭП-4-2. Опалубочный чертеж.	Серия ИС-01-08/67	
		Выпуск 2	Лист 20

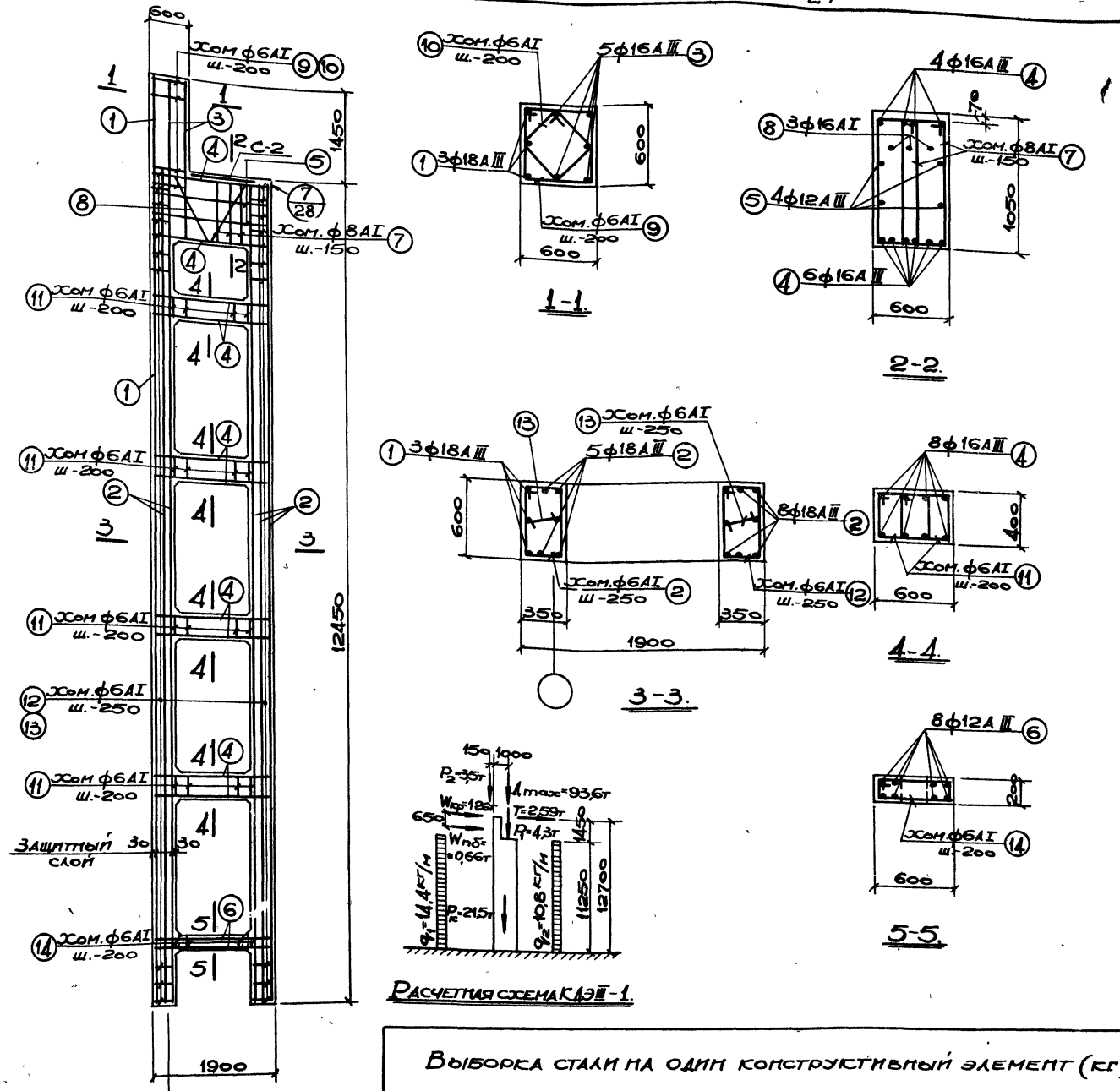

Расчетная схема КЭIII-1.

КЭIII-1-1.

Спецификация арматуры на один конструктивный элемент.

Марка констр. элем.	№ поз.	Эскиз.	ф мм	Длина мм	Кол. штук	Общ. длина м.
КЭIII-1-1	1	13850	18AIII	13850	3	41,6
	2	12350	18AIII	12350	13	160,6
	3	2450	16AIII	2450	5	12,2
	4	320 1840 320	16AIII	2480	42	104,2
	5	1840	12AIII	1840	4	7,4
	6	160 1840 160	12AIII	2160	8	17,3
	7	405 1025 950 330 200 720 200 1190 950 1190 r=30	8AI	2710	12	32,5
	8		16AI	3020	3	9,1
	9	615 615 540 540 455 455 380 270 270	6AI	2310	9	20,8
	10		6AI	1670	9	15,0
	11	445 415 370 340	6AI	1570	56	87,9
	12	615 365 540 290	6AI	1810	102	184,6
	13	290	6AI	440	102	44,9
	14	615 215 540 140	6AI	1510	7	19,6

Спецификация марок арматурных изделий на один конструктивный элем.

Марка констр. элем.	Марка изделия	Колич. штук	№ листа где изображ. изделие
КЭIII-1-1	С-2	1	30

Примечание.

Опалубочный чертеж колонн см. на листе 20.

Выборка стали на один конструктивный элемент (кг)

Марка конструк. элемента	Арматура класса А-I ф мм 6	8	16	18	Итого	Арматура класса А-III ф мм 12	16	18	Итого	Прокат Вст.3кп. Профиль δ=10	δ=14	δ=40	▱20-20	Гн.тр ф2"	Итого	Всего
КЭIII-1-1	84,4	12,8	14,4	5,2	116,8	32,0	183,7	404,4	620,1	26,0	1,6	25,1	0,4	6,8	59,9	796,8

ГПИ Госстрой СССР Киевский Промстройпроект г. Киев.	Нач. отдела	Б. Гладкий		Рассчитал	Гладкий	Согласовано	Недзельская
	Гл. инж. пр.	Субботовский		Конструкт.	Сытник		Субботовский
	Рук. груп.	Сытник		Проверил	Гладкий		Недзельская
	Ст. инж.	Шишкин					
				Славуская	Самойлетов	Ассистентов	Немая

ТК 1967г.

Колонна КЭIII-1-1. Арматурный чертеж.

Серия ИС-01-08/67. Выпуск 2. Лист 21.

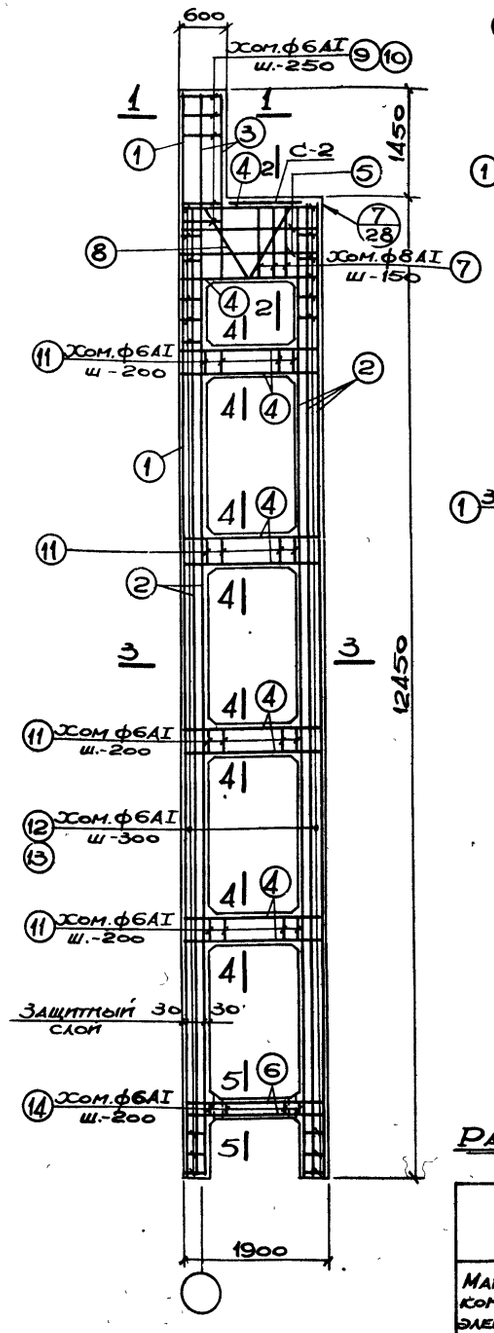

КДЭIII-2-1; КДЭIII-2-2.

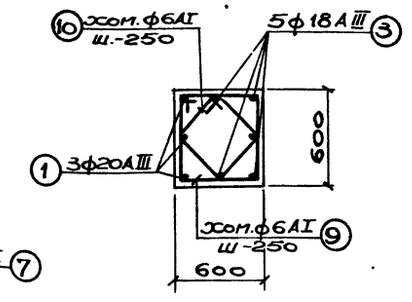

1-1

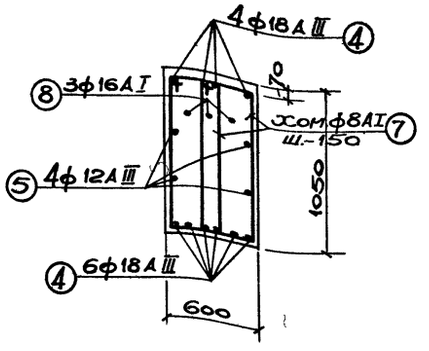

2-2.

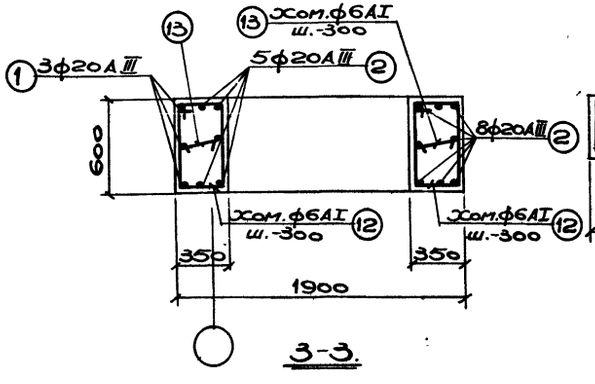

3-3.

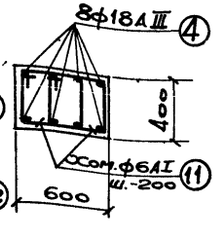

4-4.

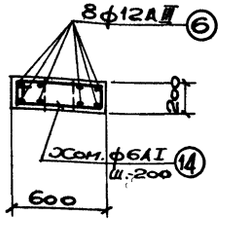

5-5.

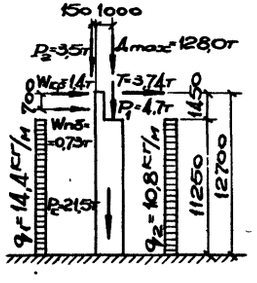

Расчетная схема КДЭIII-2.

Спецификация арматуры на один конструктивный элемент.

Марка констр. элем.	№ поз.	Эскиз.	ф мм.	Длина мм.	Кол. штук	Общ. длина м.
КДЭIII-2-1; КДЭIII-2-2.	1	13850	20АIII	13850	3	41,6
	2	12350	20АIII	12350	13	160,6
	3	2450	18АIII	2450	5	12,2
	4	400 1840 400	18АIII	2640	42	110,9
	5	1840	12АIII	1840	4	7,4
	6	160 1840 160	12АIII	2160	8	17,3
	7	405 1025 950 330	8АI	2710	12	32,5
	8	200 720 200 1190 1190 950 r=30	16АI	3020	3	9,1
	9	615 615 540 540	6АI	2310	8	18,5
	10	455 455 380 380	6АI	1670	8	13,4
	11	445 415 370 340	6АI	1570	56	87,9
	12	615 365 540 290	6АI	1810	96	173,8
	13	290	6АI	440	96	42,2
	14	615 215 540 140	6АI	1510	7	10,6

Примечание.

Опалубочные чертежи колонн см. на листе 20.

Спецификация марок арматурных изделий на один конструктивный элемент.

Марка констр. элем.	Марка изделия	Колич. штук	№ листа где изображ. изделие
КДЭIII-2-1 КДЭIII-2-2	С-2	1	30

Выборка стали на один конструктивный элемент (кг).

Марка констр. элемента	Арматура класса А-I ф мм. 6	8	16	18	Итого	Арматура класса А-III ф мм 12	18	20	Итого	Прокат В ст. 3 кп. Профиль δ=10	δ=14	δ=40	δ=50	□20×20	Газ. тр. ф2"	Итого	Всего
КДЭIII-2-1	80,5	12,8	14,4	5,2	112,9	32,0	246,2	499,4	777,6	26,0	1,6	25,1	—	0,4	6,8	59,9	950,4
КДЭIII-2-2	80,5	12,8	14,4	5,2	112,9	32,0	246,2	499,4	777,6	26,0	1,6	—	49,1	0,4	6,8	83,9	974,4

ТК 1967г.	Колонны КДЭIII-2-1, КДЭIII-2-2. Арматурный чертеж.	Серия ИС-01-08/67 Выпуск 2	Лист 22

Госстрой СССР Киевский Промстройпроект г. Киев.

Нач. отдела С. Сабуская; Гл. инж. пр. Самолетов; Рук. груп. Харитонов; Ст. инж. Ненаш; Рассчитал Молодова; Конструкт Субботская; Проверил Молодова

9382-02 26

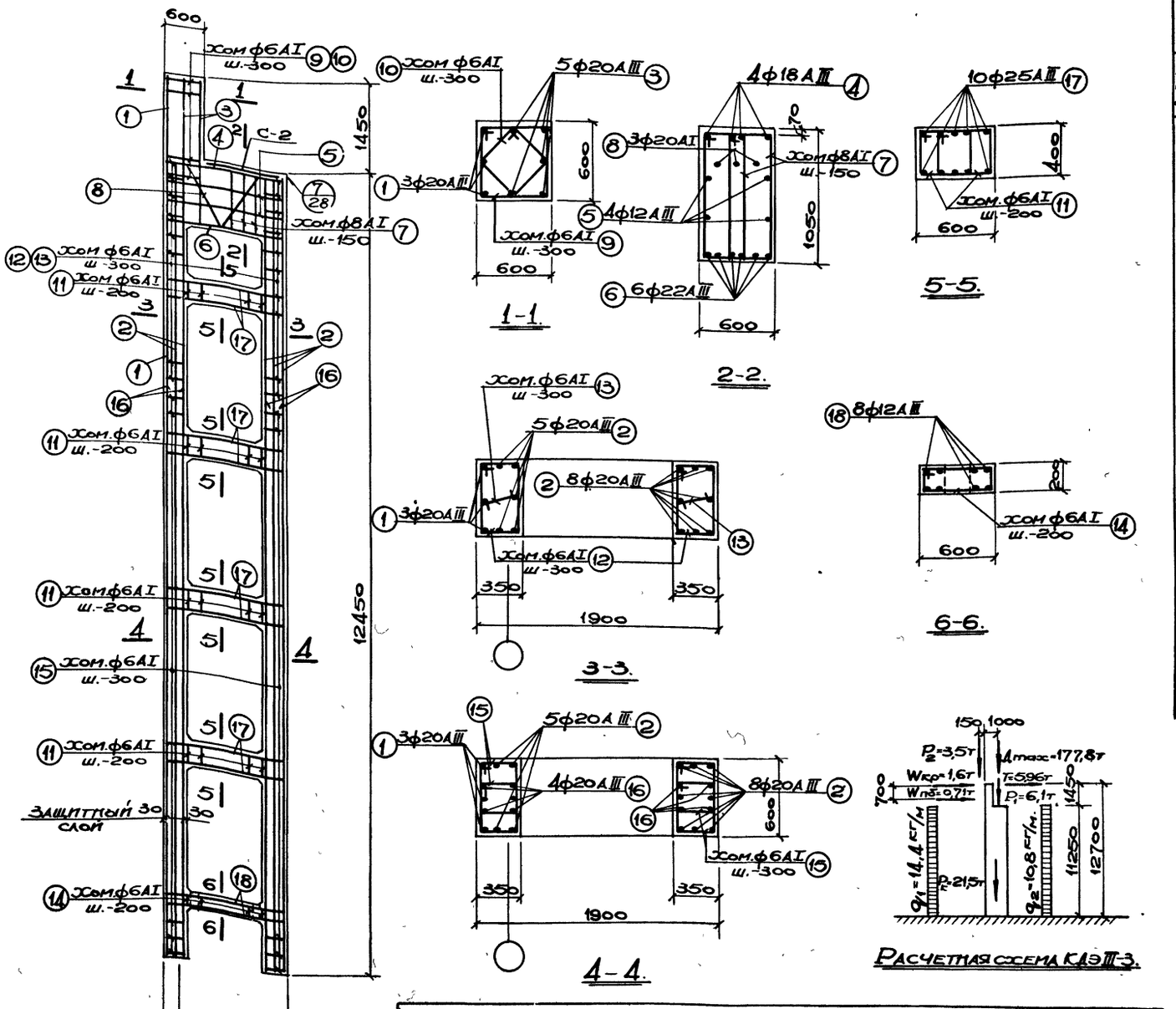

Спецификация арматуры на один конструктивный элемент.

Марка констр. элем.	№ поз.	Эскиз.	ф мм	Длина мм.	Кол. штук	Общ. длина м.
КДЭ III-3-2	1	13850	20А III	13850	3	41,6
	2	12350	20А III	12350	13	160,6
	3	2450	20А III	2450	5	12,2
	4	400 1840 400	18А III	2640	4	10,6
	5	1840	12А III	1840	4	7,4
	6	120 1840 120	22А III	2080	6	12,5
	7	405 1025 950 330	8А I	2710	12	32,5
	8		20А I	3080	3	9,2
	9	615 615 540 540	6А I	2310	7	16,2
	10	455 455 380 380	6А I	1670	7	11,7
	11	415 485 410 340	6А I	1650	56	92,4
	12	365 615 540 290	6А I	1810	26	47,1
	13	290	6А I	440	26	11,4
	14	215 615 540 140	6А I	1510	7	10,6
	15	365 485 410 290	6А I	1550	116	179,8
	16	8750	20А III	8750	8	70,0
	17	680 1840 680	25А III	3200	40	128,0
	18	210 1840 210	12А III	2260	8	18,1

Примечание:

Опалубочный чертеж колонны см. на листе 20

Спецификация марок арматурных изделий на один конструктивный элем.

Марка констр. элем.	Марка изделия	Колич. штук	№ листа, где изображ. изделие
КДЭ III-3-2	С-2	1	30

Выборка стали на один конструктивный элемент (кг).

Марка конструк. элемента	Арматура класса А-I ф мм 6	8	18	20	Итого	Арматура класса А-III ф мм 12	18	20	22	25	Итого	Прокат Вст. 3 кп. Профиль δ=10	δ=14	δ=50	20×20	Газ. тр. ф2"	Итого	Всего
КДЭ III-3-2	85,6	12,8	5,2	22,7	126,3	32,8	21,2	702,5	37,3	493,2	1287,0	26,0	1,6	49,1	0,4	6,8	83,9	1497,8

ТК 1967г.	Колонна КДЭ III-3-2. Арматурный чертеж.	Серия ИС-01-08/67 Выпуск 2	Лист 23

9382-02 27

Госстрой СССР Киевский Промстройпроект г. Киев.

Нач. отдела Гл. инж. пр. Рук. груп. Ст. инж. | Савускан Самолетов Жаритов Немая | Рассчитал Конструкт. Проверил | Молодова Субботская Молодова

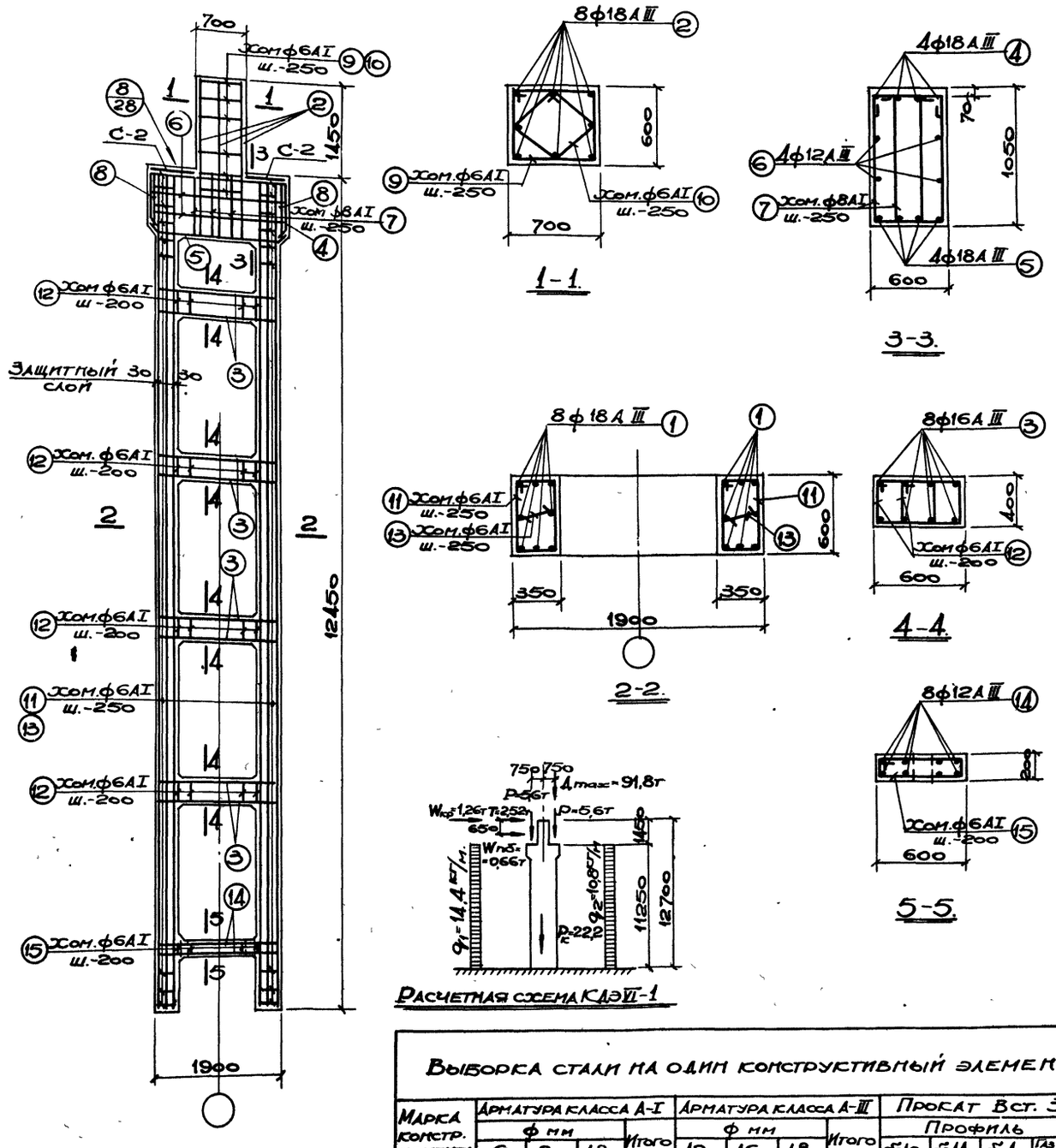

Расчетная схема КЭVII-1

Спецификация арматуры на один конструктивный элемент.

Марка констр. элем.	№ поз.	Эскиз.	ф мм.	Длина мм.	Кол. штук	Общ. длина м
КЭVII-1-1.	1	12350	18АIII	12350	16	197,6
	2	2450	18АIII	2450	8	19,6
	3	320 1840 320	16АIII	2480	32	79,4
	4	800 2140 190 190 135 800 135	18АIII	4120	4	16,5
	5	190 135 135 1870 190	18АIII	2250	4	9.0
	6	330 2090 330	12АIII	2750	4	11.0
	7	440 1025 950 365 945 870	8АI	2780	14	38,9
	8	440 870 365	8АI	2620	4	10,5
	9	615 715 640 540 495 495 420 420 270	6АI	2510	7	17,6
	10		6АI	1830	7	12,8
	11	365 615 290 540	6АI	1810	102	184,6
	12	415 445 370 340	6АI	1570	56	87,9
	13	290	6АI	440	102	44,9
	14	160 1840 160	12АIII	2160	8	17,3
	15	215 615 140 540	6АI	1510	7	19,6

Примечание:

Опалубочные чертежи колонн см. на листе 20.

Спецификация марок арматурных изделий на один конструктивный элем.

Марка констр. элем.	Марка изделия	Колич. штук	№ листа где изображ. изделие
КЭVII-1-1	С-2	2	30

Выборка стали на один конструктивный элемент (кг.)

Марка констр. элемента	Арматура класса А-I ф мм 6	8	18	Итого	Арматура класса А-III ф мм 12	16	18	Итого	Прокат Вст. 3 кп. Профиль δ=10	δ=14	δ=40	Гнутые ф2	Итого	Всего
КЭVII-1-1	86,8	19,5	10,4	116,7	33,1	125,3	485,4	643,8	14,2	3,2	50,2	6,8	74,4	834,9

ТК 1967г.	Колонна КЭVII-1-1. Арматурный чертеж.	Серия ИС-01-08/67 Выпуск 2 Лист 24

Госстрой СССР	Киевский Промстройпроект г. Киев.	Нач. отдела	Гл. инж. пр.	Рук. груп.	Ст. инж.	Сафуканов	Самолетов	Усаматов	Неная
		Рассчитал	Конструктор	Проверил		Холодова	Субботкая	Холодова	

9382-02 28

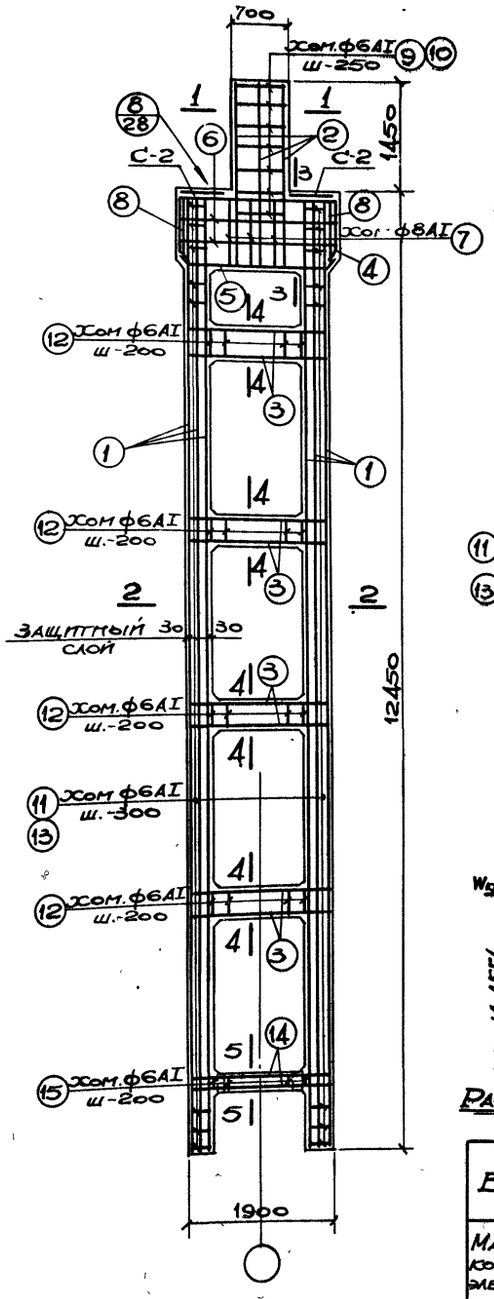

КДЭVI-2-1; КДЭVI-2-2.

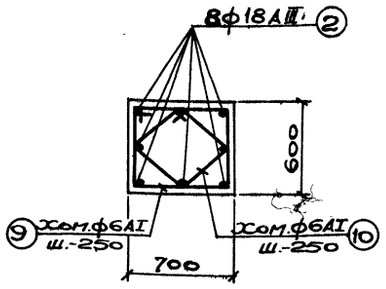

1-1.

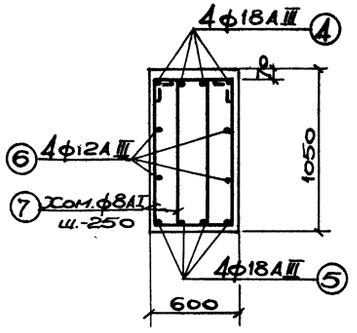

3-3.

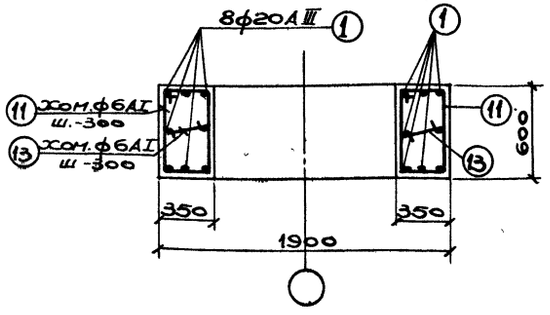

2-2.

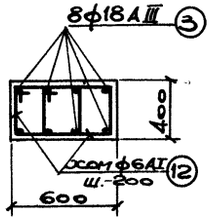

4-4.

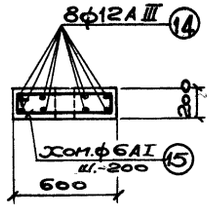

5-5.

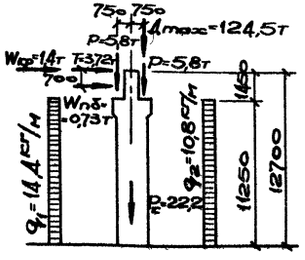

Расчетная схема КДЭVI-2.

Спецификация арматуры на один конструктивный элемент.

Марка констр. элем.	№ поз.	Эскиз	ф мм	Длина мм.	Кол. штук	Общ. длина м
КДЭVI-2-1; КДЭVI-2-2	1	12350	20АIII	12350	16	197,6
	2	2450	18АIII	2450	8	19,6
	3	400 1840 400	18АIII	2640	32	84,5
	4	800 190 190 135 2140 800 135	18АIII	4120	4	16,5
	5	190 135 135 1870 190	18АIII	2250	4	9,0
	6	330 2090 330	12АIII	2750	4	11,0
	7	440 1025 960 365 945	8АI	2780	14	38,9
	8	440 870 365	8АI	2620	4	10,5
	9	615 715 640 540 495 495 420 420 270 320	6АI	2510	7	17,6
	10		6АI	1830	7	12,8
	11	365 615 290 540	6АI	1810	84	152,0
	12	415 445 370 340	6АI	1570	56	87,9
	13	290	6АI	440	84	37,0
	14	160 1840 160	12АIII	2160	8	17,3
	15	215 615 140 540	6АI	1510	7	10,6

Примечание:

Опалубочные чертежи колонн см. на листе 20.

Спецификация марок арматурных изделий на один конструктивный элем.

Марка констр. элем.	Марка изделия	Колич. штук	№ листа, где изображ. изделие
КДЭVI-2-1 КДЭVI-2-2	С-2	2	30

Выборка стали на один конструктивный элемент (кг.)

Марка констр. элемента	Арматура класса А-I ф мм 6	8	18	Итого	Арматура класса А-III ф мм 12	18	20	Итого	Прокат Вст. 3кп. Профиль δ=10	δ=14	δ=40	δ=50	Газ.тр. ф2"	Итого	Всего
КДЭVI-2-1	77,8	19,5	10,4	107,7	33,1	259,2	487,3	779,6	14,2	3,2	50,2	—	6,8	74,4	961,7
КДЭVI-2-2	77,8	19,5	10,4	107,7	33,1	259,2	487,3	779,6	14,2	3,2	—	98,2	6,8	122,4	1009,7

ТК 1967г.	Колонны КДЭVI-2-1; КДЭVI-2-2. Арматурный чертеж.	Серия ИС-01-08/67 Выпуск 2	Лист 25

9382-02 29

Госстрой СССР
Киевский промстройпроект г. Киев

Нач отдела		Савускан	Рассчитал		Молодова
Гл инж пр.		Самолетов	Конструкт		Субботская
Рук груп		Харитонов	Проверил		Молодова
Ст. инж		Немая			

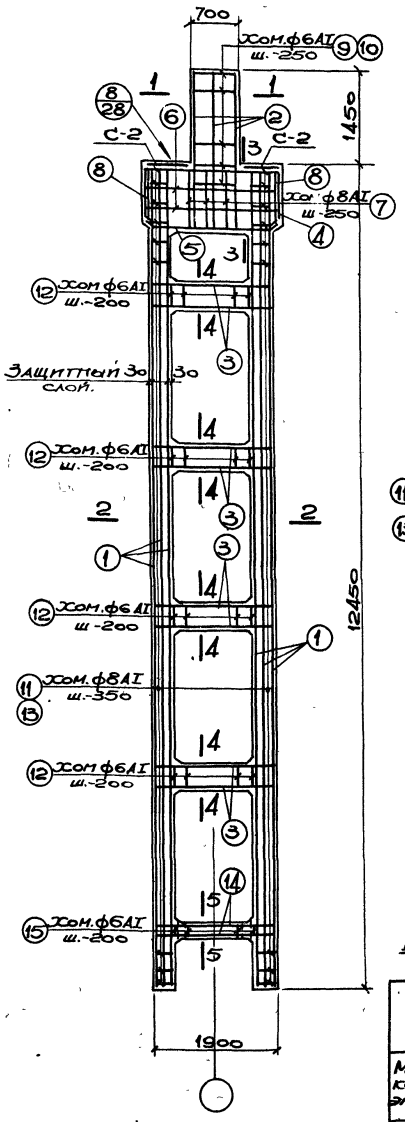

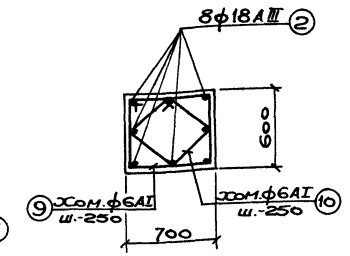

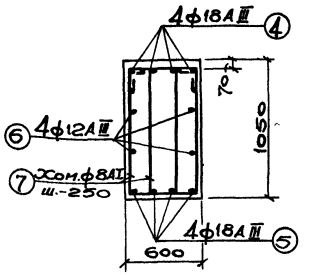

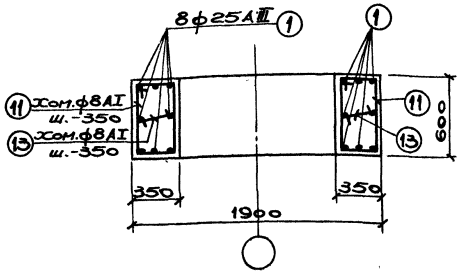

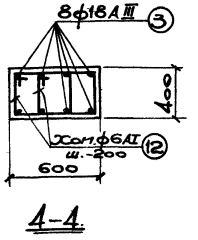

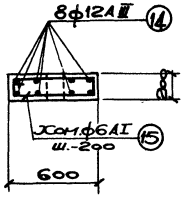

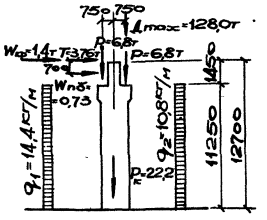

Расчетная схема КЛЭVI-3

Спецификация арматуры на один конструктивный элемент

Марка констр. элем.	№ поз.	Эскиз	ф мм.	Длина мм.	Кол. штук	Общ. длина м
КЛЭ VI-3-1; КЛЭ VI-3-2.	1	12350	25АIII	12350	16	197,6
	2	2450	18АIII	2450	8	19,6
	3	400, 1840, 400	18АIII	2640	32	84,5
	4	800, 2140, 800, 190, 190, 135, 135	18АIII	4120	4	16,5
	5	190, 135, 135, 1870, 190	18АIII	2250	4	9,0
	6	330, 2090, 330	12АIII	2750	4	11,0
	7	440, 1025, 950, 365, 945	8АI	2780	14	38,9
	8	440, 870, 365	8АI	2620	4	10,5
	9	615, 715, 640, 540, 495, 495, 420, 270, 330	6АI	2510	7	17,6
	10	420, 615, 330	6АI	1830	7	12,8
	11	365, 615, 540, 290	8АI	1810	74	133,9
	12	415, 445, 370, 340	6АI	1570	56	87,9
	13	290	8АI	440	74	32,6
	14	160, 1840, 1160	12АIII	2160	8	17,3
	15	215, 615, 540, 140	6АI	1510	7	10,6

Примечание:

Опалубочные чертежи колонн см. на листе 20

Спецификация марок арматурных изделий на один конструктивный элем.

Марка констр. элем	Марка изделия	Колич. штук	№ листа, где изобр. изделие
КЛЭVI-3-1 КЛЭVI-3-2	С-2	2	30

Выборка стали на один конструктивный элемент (кг.)

Марка констр. элемента	Арматура класса А-I ф мм 6	8	18	Итого	Арматура класса А-III ф мм 12	18	25	Итого	Прокат Вст. 3 кп. Профиль δ-10	δ-14	δ-40	δ-50	Ø3 Ø2 тр	Итого	Всего
КЛЭVI-3-1	35,7	85,3	10,4	131,4	33,1	259,2	761,4	1053,7	14,2	3,2	50,2	—	6,8	74,4	1259,5
КЛЭVI-3-2	35,7	85,3	10,4	131,4	33,1	259,2	761,4	1053,7	14,2	3,2	—	98,2	6,8	122,4	1307,5

Госстрой СССР Киевский промстройпроект г. Киев.	Нач. отд.	Сальсин				
	Гл. инж. пр.	Самойлов				
	Рук. гр. эт.	Золотогор				
	Ст. инж.	Нелая				
	К-р.	Ткешин				
	Рассчит.	Молодова				
	Конструктор	Субботская				
	Проверил	Молодова				

ТК 1967г.	Колонны КЛЭVI-3-1; КЛЭVI-3-2. Арматурный чертеж.	Серия ИС-01-08/67	Выпуск 2	Лист 26

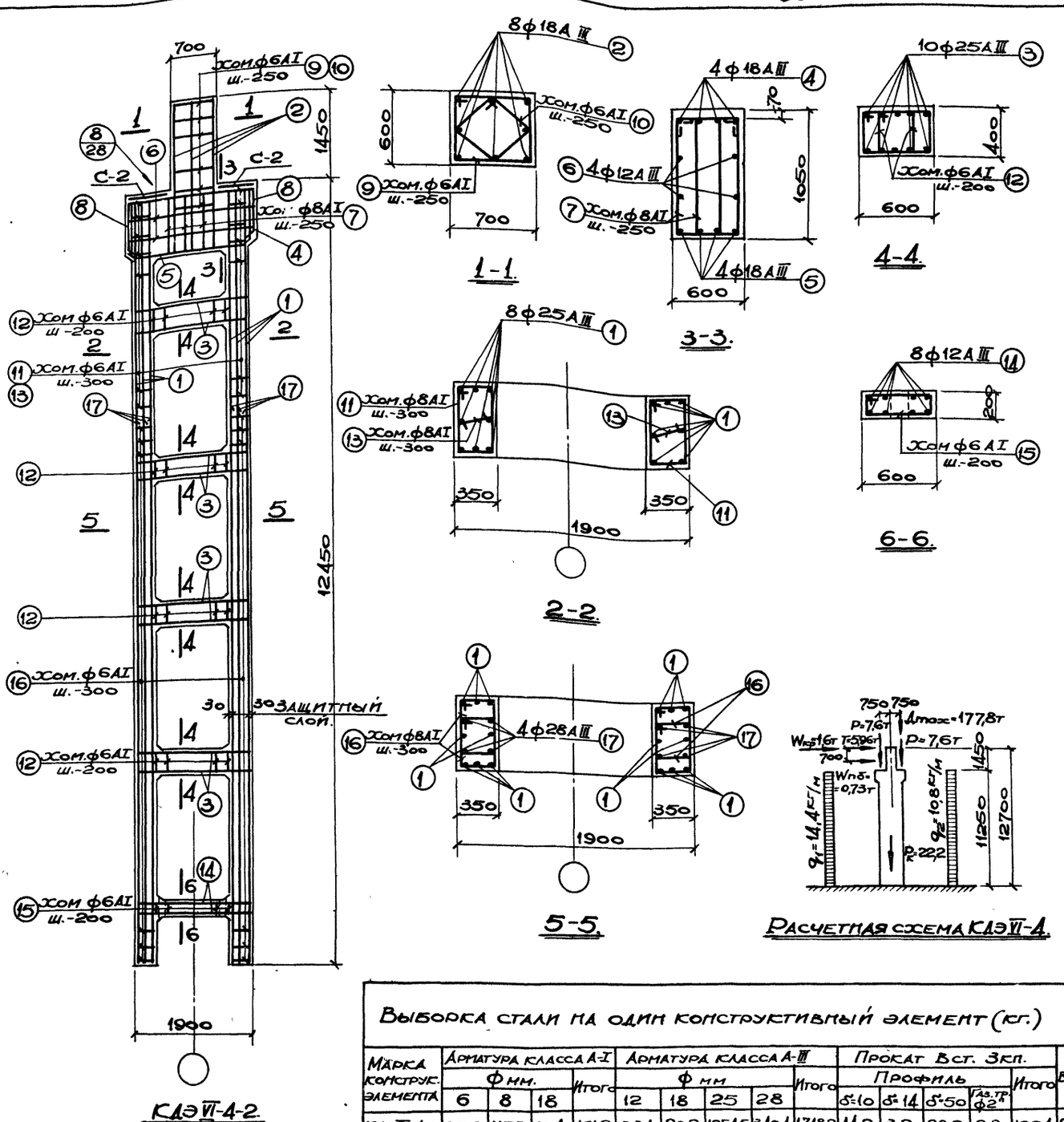
700
Хом.ф6АI ш.-250
1450
12450
1900
Хом.ф6АI ш.-200
Хом.ф6АI ш.-300
30 30 Защитный слой.
Хом.ф8АI ш.-250
Хом.ф8АI ш.-300
1-1
2-2
3-3
4-4
5-5
6-6
8ф18АIII
4ф18АIII
4ф12АIII
10ф25АIII
8ф25АIII
8ф12АIII
4ф28АIII
600
700
1050
400
350
1900
Хом.ф6АI ш.-200
Хом.ф6АI ш.-300
Хом.ф8АI ш.-300
Хом.ф6АI ш.-200
Хом.ф6АI ш.-300
Хом.ф6АI ш.-200
Хом.ф6АI ш.-200
Хом.ф6АI ш.-300
Хом.ф8АI ш.-250
Хом.ф8АI ш.-250
Хом.ф6АI ш.-250
Хом.ф6АI ш.-250
Хом.ф6АI ш.-200
Хом.ф6АI ш.-200
Хом.ф6АI ш.-200
Хом.ф6АI ш.-200
Хом.ф6АI ш.-300
Хом.ф8АI ш.-300
Хом.ф8АI ш.-300
Хом.ф6АI ш.-200
Хом.ф6АI ш.-300
Хом.ф8АI ш.-300
Хом.ф6АI ш.-200
Хом.ф6АI ш.-200
Хом.ф6АI ш.-200
Хом.ф6АI ш.-200

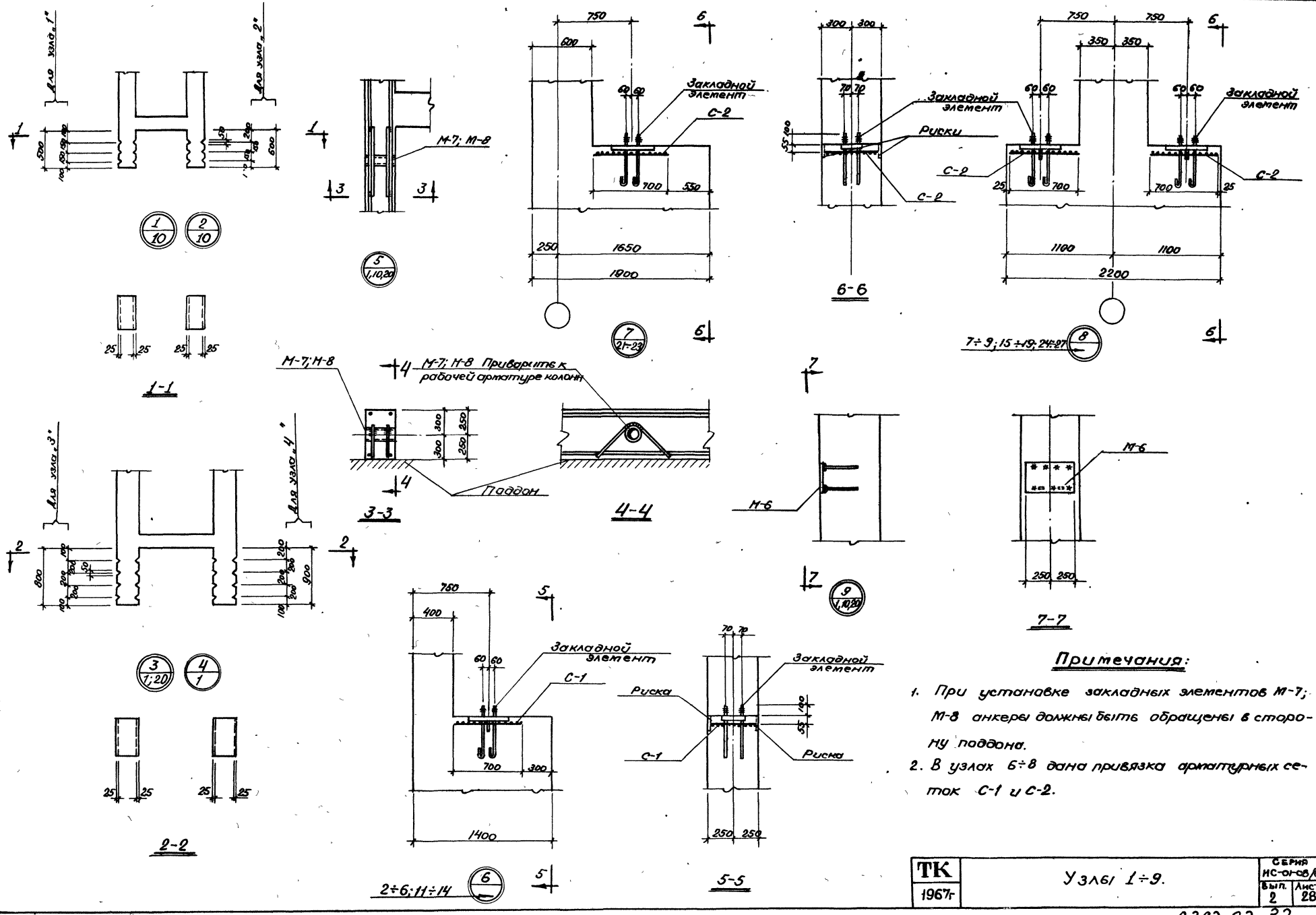

Примечания:

1. При установке закладных элементов М-7; М-8 анкеры должны быть обращены в сторону поддона.
2. В узлах 6÷8 дана привязка арматурных сеток С-1 и С-2.

ТК 1967г	Узлы 1÷9.	Серия ИС-01-08/67 Вып. 2	Лист 28

ПРОМСТРОЙПРОЕКТ г. КИЕВ

Рук. груп. Ст. инж. | Нарушенов | Немов

9382-02 32

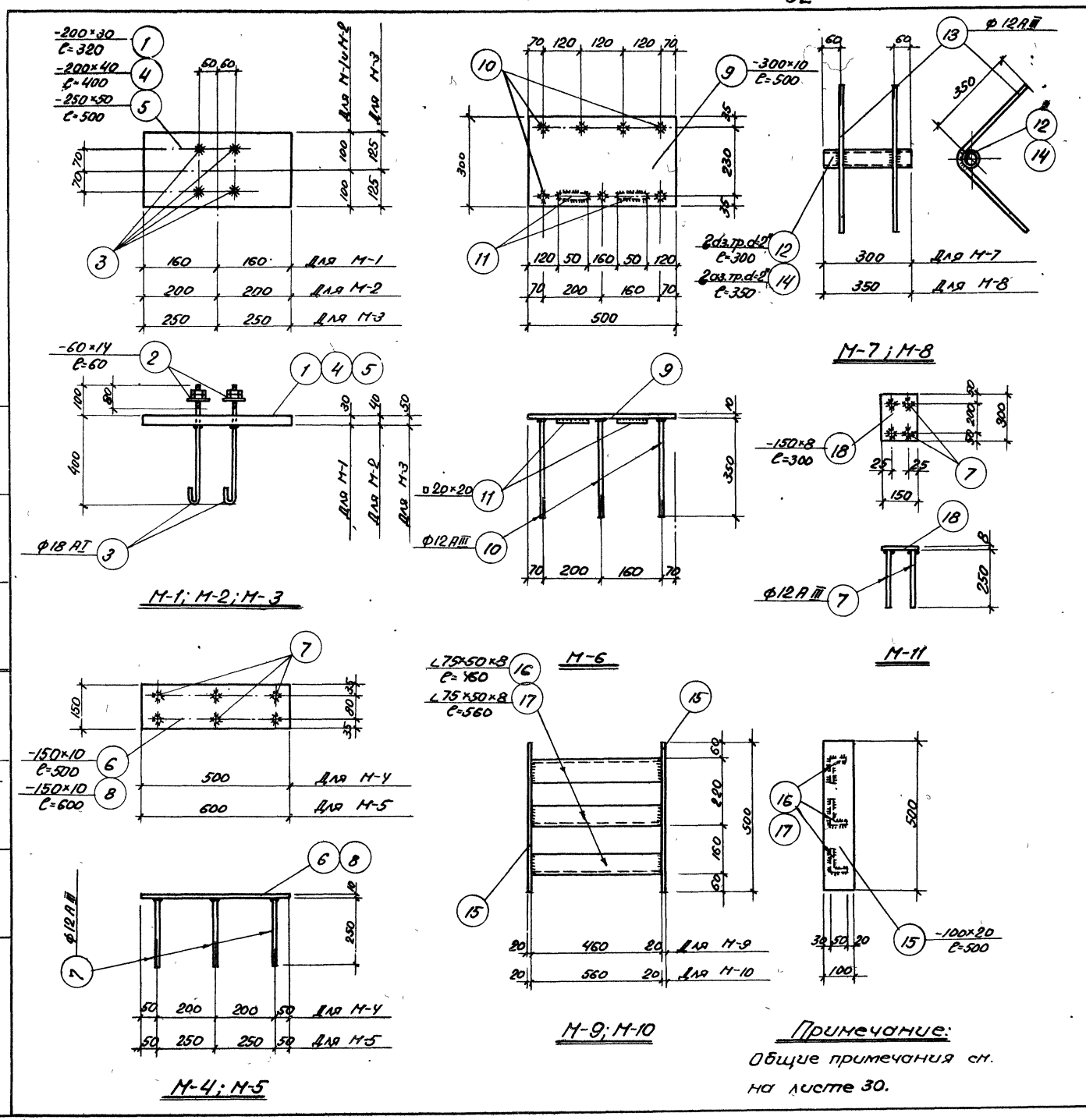

Спецификация стали на один закладной элемент

Марка заклад. элемен.	№ поз.	Эскиз	Длина мм	Кво шт.	Вес кг Одной поз.	Вес кг Всех поз.	Вес кг Элем.	Примечан.
М-1	1	-200×30	320	1	15,1	15,1	21,9	4отв. d=19,5
	2	-60×14	60	4	0,4	1,6		
	3	•ф18 АI	630	4	1,3	5,2		с гайками
М-2	2	см. выше	60	4	0,4	1,6	31,9	
	3	см. выше	630	4	1,3	5,2		с гайками
	4	-200×40	400	1	25,1	25,1		4отв. d=19,5
М-3	2	см. выше	60	4	0,4	1,6	55,9	
	3	см. выше	630	4	1,3	5,2		с гайками
	5	-250×50	500	1	49,1	49,1		4отв. d=19,5
М-4	6	-150×10	500	1	5,9	5,9	7,1	
	7	•ф12 АIII	250	6	0,2	1,2		
М-5	7	см. выше	250	6	0,2	1,2	8,3	
	8	-150×10	600	1	7,1	7,1		
М-6	9	-300×10	500	1	11,8	11,8	14,3	
	10	•ф12 АIII	350	7	0,3	2,1		
	11	□20×20	50	2	0,2	0,4		
М-7	12	2аз.тр. d=2"	300	1	1,5	1,5	2,9	
	13	•ф12 АIII	750	2	0,7	1,4		
М-8	14	2аз.тр. d=2"	350	1	1,7	1,7	3,1	
	13	см. выше	750	2	0,7	1,4		
М-9	15	-100×20	500	2	7,9	15,8	26,0	
	16	∠75×50×8	460	3	3,4	10,2		
М-10	15	см. выше	500	2	7,9	15,8	28,4	
	17	∠75×50×8	560	3	4,2	12,6		
М-11	18	-150×8	300	1	2,8	2,8	3,6	
	7	см. выше	250	4	0,2	0,8		

Примечание:
Общие примечания см. на листе 30.

ТК 1967г.	Закладные элементы М-1÷М-11.	Серия ИС-01-08/67 Вып. 2	Лист 29

Инж. пр. Рук. груп. Ст. инж. Конструкт. Самолетов Харитонов Немая Проверил Делова Молодова

ПРОМСТРОЙПРОЕКТ г. Киев

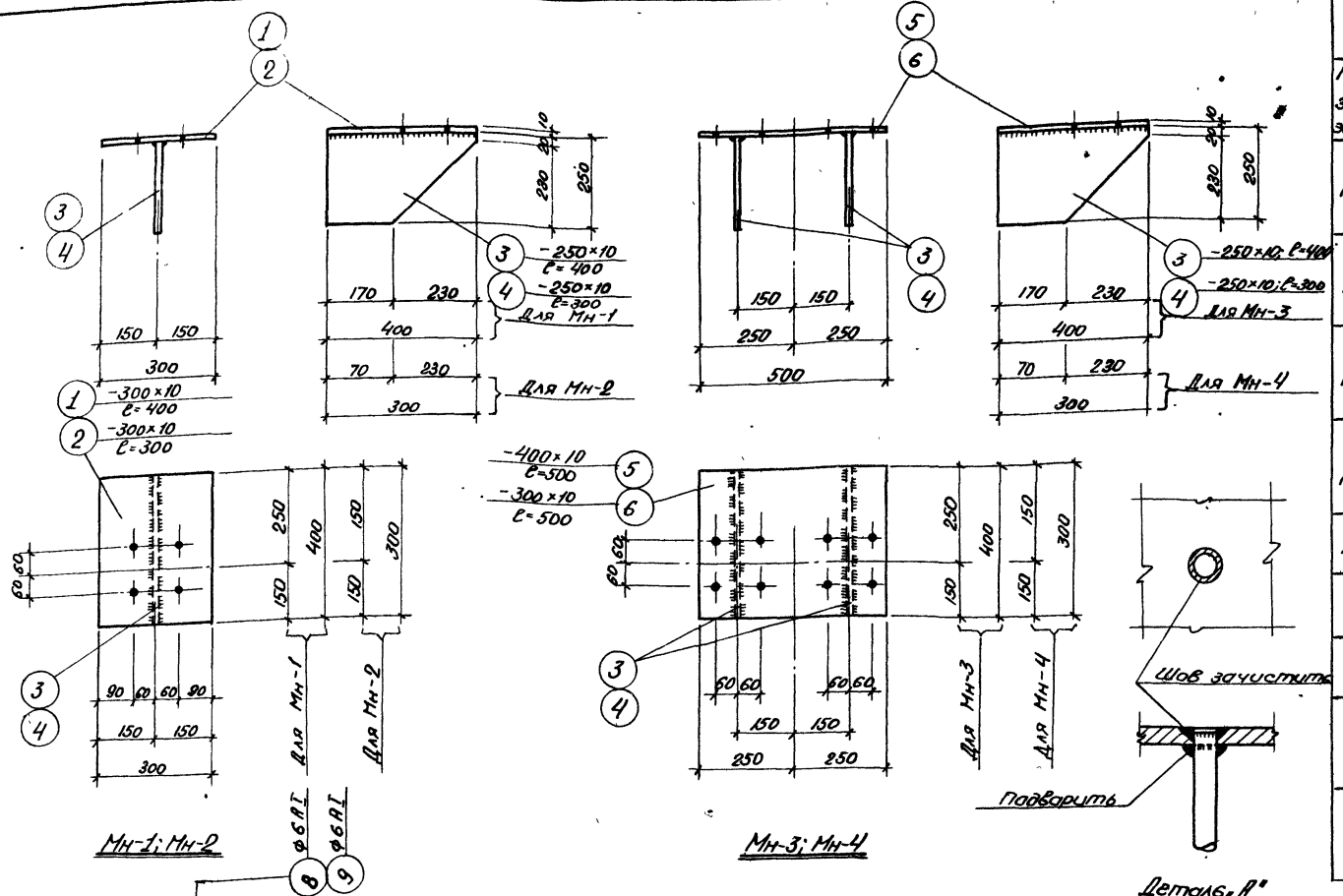

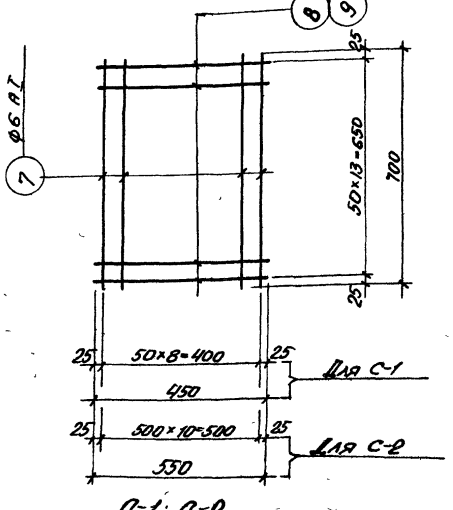

Спецификация стали на один закладной элемент

Марка заклад. элемен.	№ поз.	Эскиз	Длина мм	К-во шт	Вес кг одной поз.	Вес кг всех поз.	Вес кг элемента	Примечан.
Мн-1	1	-300×10	400	1	9.4	9.4	17.3	4 отв. d=19.5
	3	-250×10	400	1	7.9	7.9		
Мн-2	2	-300×10	300	1	7.1	7.1	13,0	4 отв. d=19.5
	4	-250×10	300	1	5.9	5.9		
Мн-3	3	См. выше	400	2	7.9	15,8	31,5	8 отв. d=19.5
	5	-400×10	500	1	15,7	15,7		
Мн-4	4	См. выше	300	2	5.9	11.8	23,6	8 отв. d=19.5
	6	-300×10	500	1	11,8	11,8		
Мн-5	–	[10	1000	1	8,6	8,6	8,6	Простой рез
Мн-6	–	[10	1150	1	9.9	9.9	9.9	Простой рез
Мн-7	–	[10	1500	1	12,9	12,9	12,9	Простой рез
С-1	7	• ф6 AI	700	9	0.2	1.8	3.2	
	8	• ф6 AI	450	14	0,1	1.4		
С-2	7	см. выше	700	11	0.2	2,2	3,6	
	9	• ф6 AI	550	14	0.1	1.4		

Примечания:

1. Материал закладных элементов:
   а) прокат из стали марки в Ст 3 кп для сварных конструкций по ГОСТ 380-60;
   б) болты из арматурной стали класса AI ГОСТ 5781-61;
   в) анкеры из арматурной стали класса A III ГОСТ 5781-61.
2. Приварку торцов круглых стержней к закладным листам выполнять впритык под слоем флюса. Высота шва h=8мм.
3. При отсутствии возможности сварки под слоем флюса лист просверлить и приварить анкеры вторец дуговой сваркой круговыми швами сверху с выполнением разделки на листе и подваркой снизу (см деталь „А").
4. Приварку анкерных стержней к прокатным профилям фланговыми швами производить дуговой сваркой швами высотой h=5мм. Электроды Э-42 по ГОСТ 9467-60.
5. Все неоговоренные сварные швы h=5мм. Электроды Э-42 по ГОСТ 9467-60.
6. Допускаемые отклонения в размерах листов закладных элементов по длине и ширине ±2мм.
7. Сварные сетки С-1 и С-2 изготовлять при помощи точечной сварки в соответствии с ГОСТ 10922-64 „Арматура и закладные детали сварные для железобетонных конструкций. Технические условия и методы испытания."
8. Гайки и контргайки по ГОСТ 5915-62.

ТК 1967г.	Накладные элементы Мн-1÷Мн-7. Сетки С-1, С-2.	Серия ИС-01-08/67	Вып. 2	Лист 30

Госстрой СССР Киевский Промстройпроект г. Киев

Нач. отд. Белова
Гл. инж. пр. Молодова
Рук. группы Кондрат
Ст. инжен. Тишин
Констр. Кондрат
Проверил Молодова
Собуская
Осколетов
Харитонов
Ненад

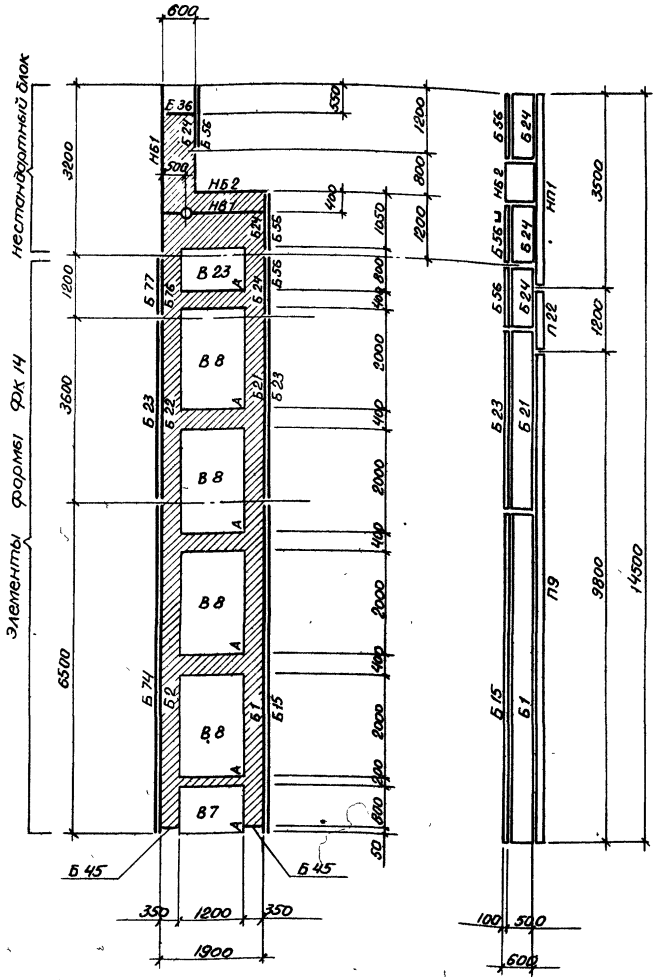

Монтажная схема формы для колонн типоразмера КДЭ II.

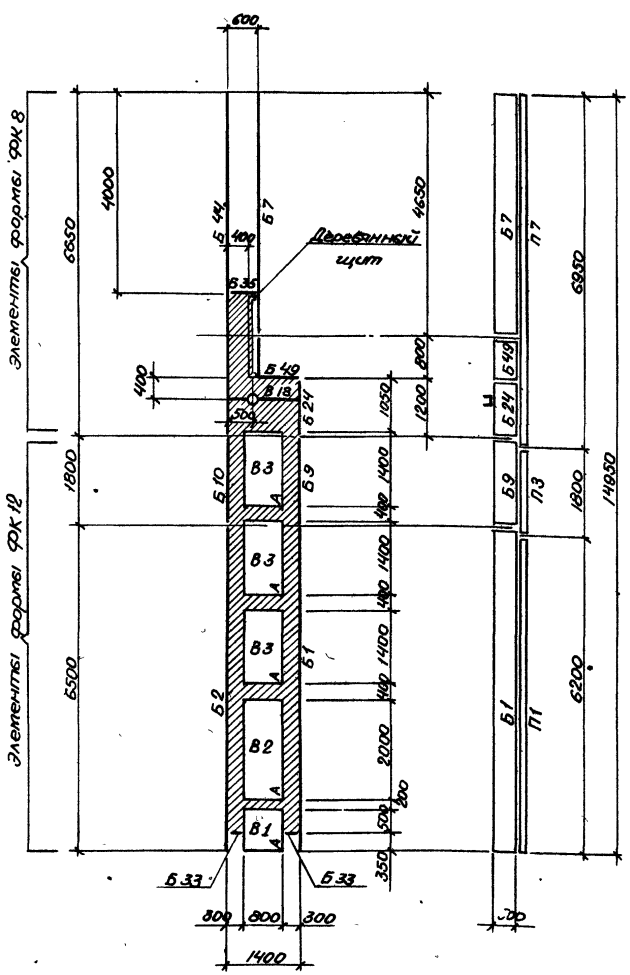

Монтажная схема формы для колонн типоразмера КДЭ II.

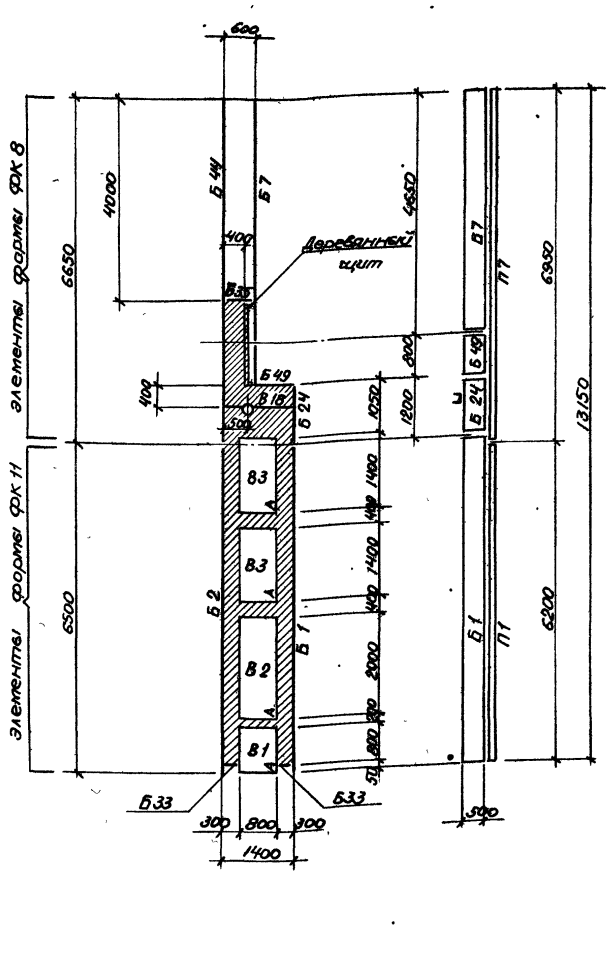

Монтажная схема формы для колонн типоразмера КДЭ I.

Примечания:

1. На данном листе и листе 32 настоящего выпуска приведены монтажные схемы стальных форм для изготовления сборных железобетонных колонн наружных и внутренних рядов открытых крановых эстакад.
2. Стальные формы компануются из элементов форм, предназначенных для изготовления колонн одноэтажных промышленных зданий по серии КЭ-01-52 с добавлением минимального количества нестандартных элементов.
3. Стальные формы для изготовления колонн по серии КЭ-01-52 приняты по чертежам объекта 82452 Р, разработанным ГПИ Проектстальконструкция г. Москва в 1962 г.
4. Монтажные схемы форм ФК 8, ФК 11, ФК 12, ФК 14 см. на чертежах 82452 Р-4 ÷ 82452 Р-6.

ТК 1967г.	Монтажные схемы форм для колонн типоразмеров КДЭ I ÷ КДЭ III.	серия ИС-01-08/67	
		выпуск 2	лист 31

Госстрой СССР
КИЕВСКИЙ ПРОМСТРОЙПРОЕКТ г. Киев
Нач. отдела Скачков
Гл. инж. пр. Немая
Рук. группы Тишин
Ст. инженер Тишин
Н. контр. Тишин
Гл. спец. Немая
Ст. техник Харитонов
Проверил Сапожников
Конструктор Тишин

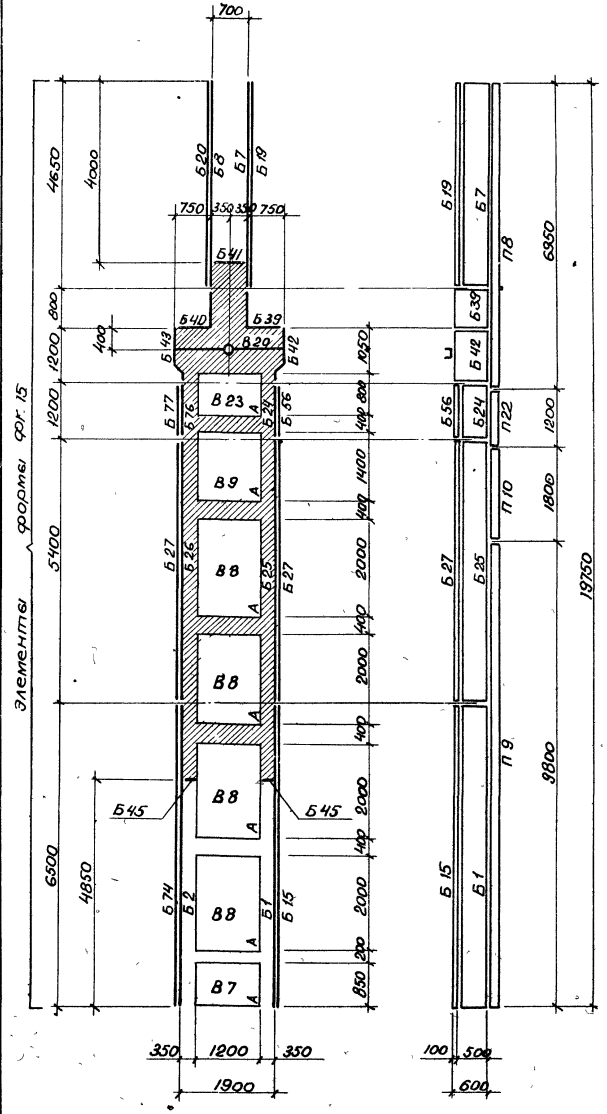

Монтажная схема формы для колонн типоразмера КДЭ V

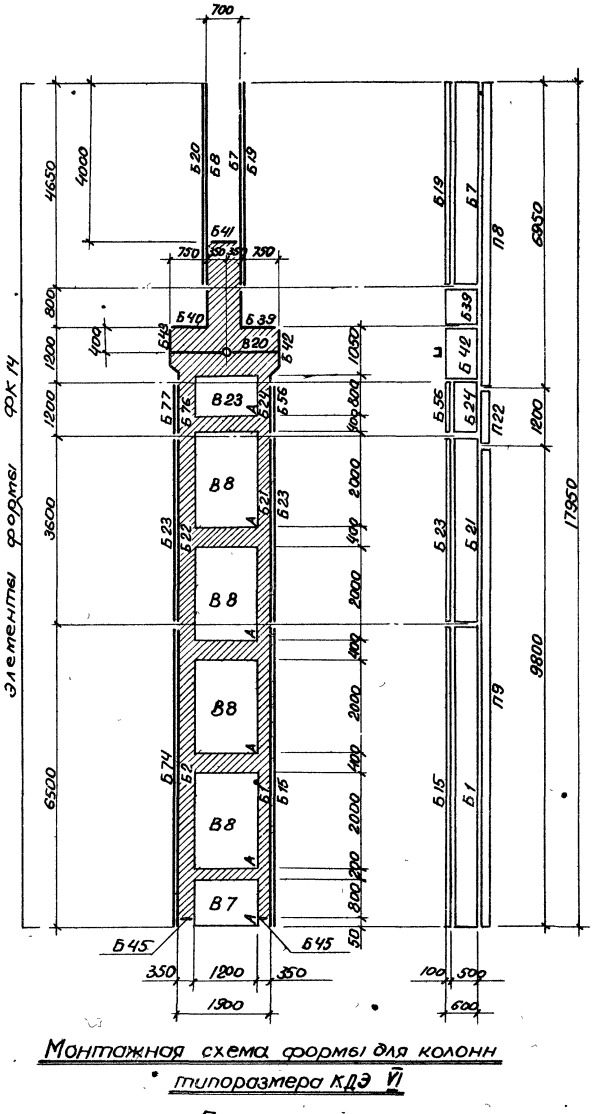

Монтажная схема формы для колонн типоразмера КДЭ VI

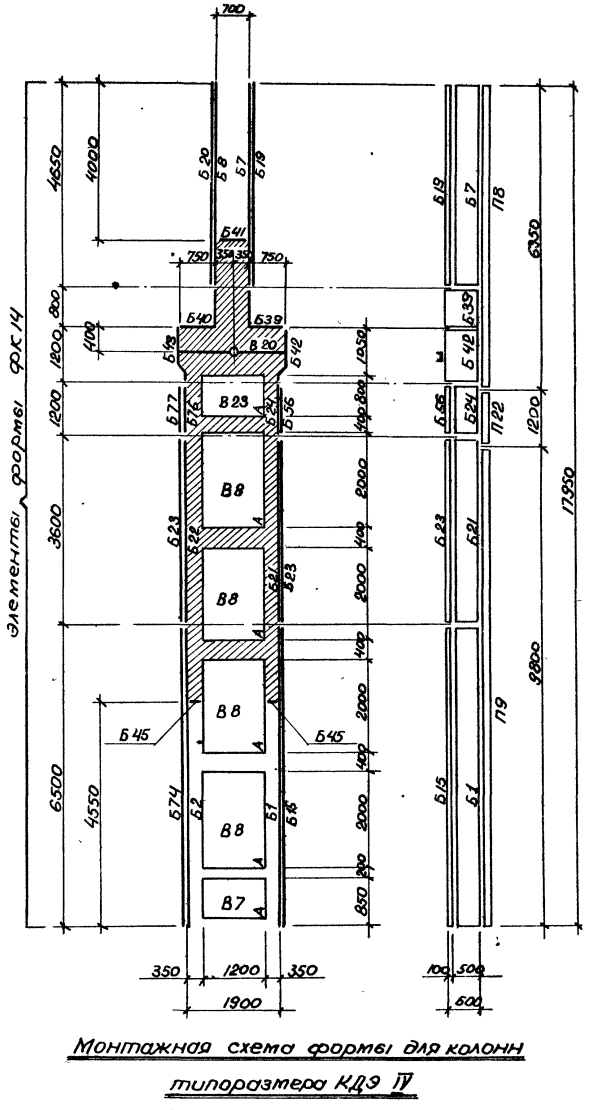

Монтажная схема формы для колонн типоразмера КДЭ IV

Примечания:

1. Общие примечания см. на листе 31.
2. Монтажные схемы форм фк 14; фк 15 см. на чертеже 82452 Р-6.

ТК 1967 г.	Монтажные схемы форм для колонн типоразмеров КДЭ IV ÷ КДЭ VI.	Серия ИС-01-08/67 Вып 2	Лист 32

gost.e-ecolog.ru