

ОТРАСЛЕВЫЕ СТАНДАРТЫ

Детали и элементы
пылегазовоздухопроводов
тепловых электростанций

БЛОКИ - КОРОБА С ПОВОРОТНОЙ ЗАСЛОНКОЙ

Типы и основные размеры

ОСТ 34.42.407-78÷ОСТ 34.42.414-78

Издание официальное

gost.e-ecolog.ru

РАЗРАБОТАНЫ Ленинградским филиалом проектно-технологического института "Энергомонтажпроект"

Директор Г.М.ГОВЯДКО

Начальник отдела Н.И.ВАСИЛЬЕВ

Гл.специалист Б.Д.КУЗЬМИН

Руководитель темы Р.М.БАРКАН

Исполнитель Л.Д.СОБОЛЕВА

ВНЕСЕНЫ Проектно-технологическим институтом "Энергомонтажпроект"

Директор Ю.С.МЕДВЕДЕВ

ПОДГОТОВЛЕНЫ К УТВЕРЖДЕНИЮ

Главным управлением по монтажу теплосилового оборудования электростанций при Министерстве энергетики и электрификации СССР.

Главный инженер В.П.БАННИК

Начальник тех.отдела Е.Е.КАСЬЯНОВ

Ст.инженер Б.И.РЕЗНИКОВ

Главным производственно-техническим управлением по строительству Минэнерго СССР.

Главный инженер Ф.И.СЛОЕВСКИЙ

СОГЛАСОВАНЫ Всесоюзным государственным проектным институтом "Теплоэлектропроект"

Главный инженер В.Н.ОХОТИН

Научно-производственным объединением по исследованию и проектированию энергетического оборудования (ЦКТИ)

Зам.генерального директора по научной работе В.В.МИТОР

УТВЕРЖДЕНЫ И ВВЕДЕНЫ В ДЕЙСТВИЕ ПРИКАЗОМ

Министерства энергетики и электрификации СССР от 11 апреля 1978г. № 154

УДК 621.643 : 621.311.22 Группа Е11

ОТРАСЛЕВОЙ СТАНДАРТ

Детали и элементы пылегазовоздухопроводов тепловых электростанций

БЛОКИ - КОРОБА С ПОВОРОТНОЙ ЗАСЛОНКОЙ С СИММЕТРИЧНЫМ ПОДВОДОМ ВОЗДУХА УСЛОВНЫМ ПРОХОДОМ 2000÷3500х10400 и 11200мм

Типы и основные размеры.

ОСТ 34.42.414-78

Вводится впервые

Приказом Министерства энергетики и электрификации СССР от 11.04.1978г. № 154 срок введения установлен с 01.06.1978г.

НЕСОБЛЮДЕНИЕ СТАНДАРТА ПРЕСЛЕДУЕТСЯ ПО ЗАКОНУ

1. Настоящий стандарт распространяется на блоки - короба с поворотной заслонкой с симметричным подводом воздуха условным проходом 2000÷3500х10400 и 11200 мм, предназначенные для установки во всасывающих шахтах забора холодного воздуха котельных установок тепловых электростанций.

2. Типы и основные размеры блоков - коробов с поворотной заслонкой должны соответствовать чертежу и таблице.

Издание официальное Перепечатка воспрещена
ГР 8073720 от 19.05.78

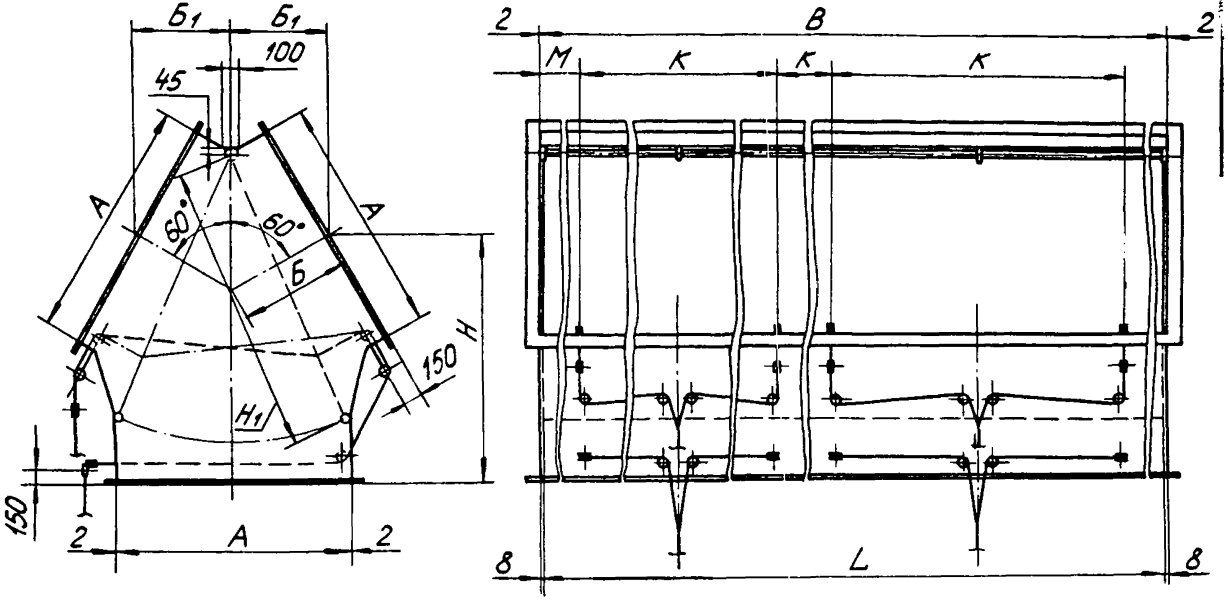
Б1
Б1
100
45
А
А
60°
60°
Б
H
150
H1
150
2
А
2
2
В
2
М
К
К
К
8
L
8

мм

Обозначение блок-короба с заслонкой	А	В	Б	$Б_1$	Н	$Н_1$
01 ОСТ 34.42.414-78	2006	10406	960	831	2115	2510
02		11206				
03	2406	10406	1100	958	2410	2970
04		11206				
05	3506	10406	1500	1299	3240	4240
06 ОСТ 34.42.414-78		11206				

Продолжение

мм

Обозначение блок-короба с заслонкой	Г	М	К
01 ОСТ 34.42.414-78	10390	1303	2600
02	11190	1403	2800
03	10390	1303	2600
04	11190	1403	2800
05	10390	1303	2600
06 ОСТ 34.42.414-78	11190	1403	2800

Пример условного обозначения блок - короба с поворотной заслонкой с симметричным подводом воздуха сечением 2406 х 10406 мм:

БЛОК - КОРОБ С ЗАСЛОНКОЙ 03 ОСТ 34.42.414-78

С О Д Е Р Ж А Н И Е

Стр.

ОСТ 34.42.407-78	Блоки-короба с поворотной заслонкой с осевым и боковым подводом воздуха условным проходом I200 ÷ 3500 х х I200 ÷ 2800 мм	3
ОСТ 34.42.408-78	Блоки-короба с поворотной заслонкой с осевым и боковым подводом воздуха условным проходом I200 ÷ 3500 х х 3200 ÷ 5600 мм	8
ОСТ 34.42.409-78	Блоки-короба с поворотной заслонкой с осевым и боковым подводом воздуха условным проходом 2000 ÷ 3500 х 7800 и 8400 мм	I3
ОСТ 34.42.4I0-78	Блоки-короба с поворотной заслонкой с осевым и боковым подводом воздуха условным проходом 2000 ÷ 3500 х х I0400 и II200 мм	I6
ОСТ 34.42.4II-78	Блоки-короба с поворотной заслонкой с симметричным подводом воздуха условным проходом I200 ÷ 3500 х х I200 ÷ 2800 мм	I9
ОСТ 34.42.4I2-78	Блоки-короба с поворотной заслонкой с симметричным подводом воздуха условным проходом I200 ÷ 3500 х х 3200 ÷ 5600 мм	23

ОСТ 34.42.418-78 Блоки-короба с поворотной заслонкой с симметричным подводом воздуха условным проходом 2000 ÷ 3500 х х 7800 и 8400 мм 28

ОСТ 34.42.414-78 Блоки-короба с поворотной заслонкой с симметричным подводом воздуха условным проходом 2000 ÷ 3500 х х 10400 и 11200 мм 31

Подписано в печать 28.06.78 Формат 60x84 1/16
Ротапринт Печ.л. 2,25 (Усл.печ.л. 2,09) Уч.-изд.л. 1,4
Тираж 700 экз. Заказ № 782 Цена 21 коп.

Центр научно-технической информации по энергетике и электрификации Минэнерго СССР, 129041, Москва, проспект Мира, д.68
Типография Информэнерго, Москва, 1-й Переяславский пер., д.5

gost.e-ecolog.ru