

ОТРАСЛЕВЫЕ СТАНДАРТЫ

Детали и элементы
пылегазовоздухопроводов
тепловых электростанций

БЛОКИ - КОРОБА С ПОВОРОТНОЙ ЗАСЛОНКОЙ

Типы и основные размеры

ОСТ 34.42.407-78÷ОСТ 34.42.414-78

Издание официальное

gost.e-ecolog.ru

РАЗРАБОТАНЫ Ленинградским филиалом проектно-технологического института "Энергомонтажпроект"

Директор Г.М.ГОВЯДКО

Начальник отдела Н.И.ВАСИЛЬЕВ

Гл.специалист Б.Д.КУЗЬМИН

Руководитель темы Р.М.БАРКАН

Исполнитель Л.Д.СОБОЛЕВА

ВНЕСЕНЫ Проектно-технологическим институтом "Энергомонтажпроект"

Директор Ю.С.МЕДВЕДЕВ

ПОДГОТОВЛЕНЫ К УТВЕРЖДЕНИЮ

Главным управлением по монтажу теплосилового оборудования электростанций при Министерстве энергетики и электрификации СССР.

Главный инженер В.П.БАННИК

Начальник тех.отдела Е.Е.КАСЬЯНОВ

Ст.инженер Б.И.РЕЗНИКОВ

Главным производственно-техническим управлением по строительству Минэнерго СССР.

Главный инженер Ф.И.СЛОЕВСКИЙ

СОГЛАСОВАНЫ Всесоюзным государственным проектным институтом "Теплоэлектропроект"

Главный инженер В.Н.ОХОТИН

Научно-производственным объединением по исследованию и проектированию энергетического оборудования (ЦКТИ)

Зам.генерального директора по научной работе В.В.МИТОР

УТВЕРЖДЕНЫ И ВВЕДЕНЫ В ДЕЙСТВИЕ ПРИКАЗОМ

Министерства энергетики и электрификации СССР от 11 апреля 1978г. № 154

УДК 621.643 : 621.311.22 Группа Е11

ОТРАСЛЕВОЙ СТАНДАРТ

Детали и элементы пылегазовоздухопроводов тепловых электростанций

БЛОКИ - КОРОБА С ПОВОРОТНОЙ ЗАСЛОНКОЙ С СИММЕТРИЧНЫМ ПОДВОДОМ ВОЗДУХА УСЛОВНЫМ ПРОХОДОМ 1200÷3500х3200÷5600 мм

Типы и основные размеры.

ОСТ 34.42.412-78

Вводится впервые

Приказом Министерства энергетики и электрификации СССР от 11.04.1978г. № 154 срок введения установлен с 01.06.1978г.

НЕСОБЛЮДЕНИЕ СТАНДАРТА ПРЕСЛЕДУЕТСЯ ПО ЗАКОНУ

1. Настоящий стандарт распространяется на блоки - короба с поворотной заслонкой с симметричным подводом воздуха условным проходом 1200÷3500х3200÷5600 мм, предназначенные для установки во всасывающих шахтах забора холодного воздуха котельных установок тепловых электростанций.

2. Типы и основные размеры блоков - коробов с поворотной заслонкой должны соответствовать чертежу и таблице.

Издание официальное Перепечатка воспрещена

ГР 8073705 от 19.05.78

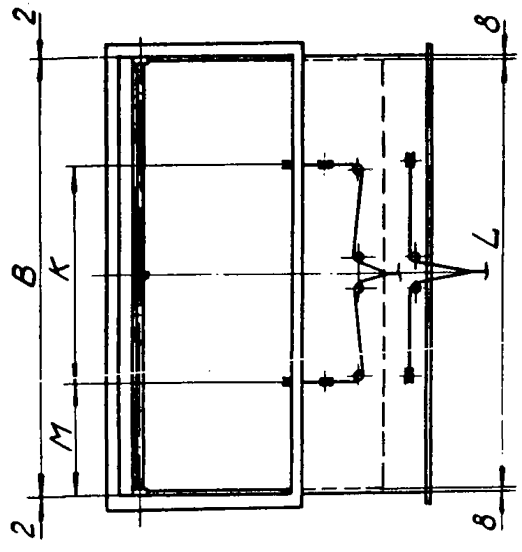
2
8
B
K
M
L
2
8

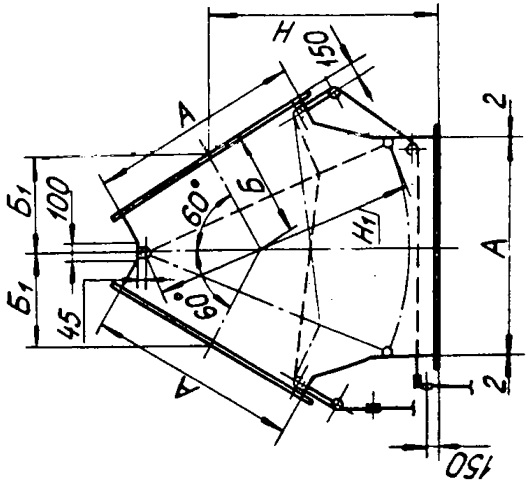
H
150
A
2
Б1
100
60°
Б
H1
A
Б1
45
60°
A
2
150

мм

Обозначение блок-короба с заслонкой	А	В	Б	$Б_I$	Н	$Н_I$
01 ОСТ 34.42.412-78	1205	3206	720	624	1525	1580
02		3606				
03		4006				
04		4406				
05		4806				
06		5206				
07		5606				
08	1406	3206	750	658	1670	1820
09		3606				
10		4006				
11		4406				
12		4806				
13		5206				
14		5606				
15	1606	3206	800	693	1810	2050
16		3606				
17		4006				
18		4406				
19		4806				
20		5206				
21		5606				
22	2006	5206	960	831	2115	2510
23		5606				
24	2406	5206	1100	953	2410	2970
25		5606				
26	3506	5206	1500	1299	3240	4240
27 ОСТ 34.42.412-78		5606				

Продолжение

мм

Обозначение блок-короба с заслонкой	L	M	K
0I ОСТ 34.42.4I2-78	3I90	803	I600
02	3590	903	I800
03	3990	I003	2000
04	4390	II03	2200
05	4790	I203	2400
06	5I90	I303	2600
07	5590	I403	2800
08	3I90	803	I600
09	3590	903	I800
I0	3990	I003	2000
II	4390	II03	2200
I2	4790	I203	2400
I3	5I90	I303	2600
I4	5590	I403	2800
I5	3I90	803	I600
I6	3590	903	I800
I7	3990	I003	2000
I8	4390	II03	2200
I9	4790	I203	2400
20	5I90	I303	2600
2I	5590	I403	2800
22	5I90	I303	2600
23	5590	I403	2800
24	5I90	I303	2600
25	5590	I403	2800
26	5I90	I303	2600
27 ОСТ 34.42.4I2-78	5590	I403	2800

Пример условного обозначения блок-короба с поворотной заслонкой с симметричным подводом воздуха сечением 1606 х 4806 мм :

БЛОК - КОРОБ С ЗАСЛОНКОЙ 19 ОСТ 34,42.412-78

С О Д Е Р Ж А Н И Е

Стр.

ОСТ 34.42.407-78	Блоки-короба с поворотной заслонкой с осевым и боковым подводом воздуха условным проходом I200 ÷ 3500 х х I200 ÷ 2800 мм	3
ОСТ 34.42.408-78	Блоки-короба с поворотной заслонкой с осевым и боковым подводом воздуха условным проходом I200 ÷ 3500 х х 3200 ÷ 5600 мм	8
ОСТ 34.42.409-78	Блоки-короба с поворотной заслонкой с осевым и боковым подводом воздуха условным проходом 2000 ÷ 3500 х 7800 и 8400 мм	I3
ОСТ 34.42.4I0-78	Блоки-короба с поворотной заслонкой с осевым и боковым подводом воздуха условным проходом 2000 ÷ 3500 х х I0400 и II200 мм	I6
ОСТ 34.42.4II-78	Блоки-короба с поворотной заслонкой с симметричным подводом воздуха условным проходом I200 ÷ 3500 х х I200 ÷ 2800 мм	I9
ОСТ 34.42.4I2-78	Блоки-короба с поворотной заслонкой с симметричным подводом воздуха условным проходом I200 ÷ 3500 х х 3200 ÷ 5600 мм	23

ОСТ 34.42.418-78 Блоки-короба с поворотной заслонкой с симметричным подводом воздуха условным проходом 2000 ÷ 3500 х х 7800 и 8400 мм 28

ОСТ 34.42.414-78 Блоки-короба с поворотной заслонкой с симметричным подводом воздуха условным проходом 2000 ÷ 3500 х х 10400 и 11200 мм 31

Подписано в печать 28.06.78 Формат 60x84 1/16
Ротапринт Печ.л. 2,25 (Усл.печ.л. 2,09) Уч.-изд.л. 1,4
Тираж 700 экз. Заказ № 782 Цена 21 коп.

Центр научно-технической информации по энергетике и электрификации Минэнерго СССР, 129041, Москва, проспект Мира, д.68
Типография Информэнерго, Москва, 1-й Переяславский пер., д.5

gost.e-ecolog.ru