ОТРАСЛЕВЫЕ СТАНДАРТЫ

Детали и элементы пылегазовоздухопроводов тепловых электростанций

Карманы всасывающие типа Рихтера

Типы и основные размеры

ОСТ34.42.301-81 – ОСТ34.42.303-81

Издание официальное

gost.e-ecolog.ru

УТВЕРЖДЕНЫ И ВВЕДЕНЫ В ДЕЙСТВИЕ ПРИКАЗОМ *Министерства энергетики и электрификации СССР № 359 от 31.12.81 г.*

ИСПОЛНИТЕЛИ: *ПТИ „Энергомонтажпроект"*
Главный инженер А.Д.Шанин

Ленинградский филиал
ПТИ „Энергомонтажпроект"
Главный инженер А.М.Щагин
Заведующий отделом Л.Д.Рязанов

ИСПОЛНИТЕЛИ: *Б.Д.Кузьмин*
Л.Н.Кравченко
Л.Д.Соболева

ПОДГОТОВЛЕНЫ К УТВЕРЖДЕНИЮ *Главным управлением по монтажу теплосилового оборудования электростанций при Министерстве энергетики и электрификации СССР.*
Главный инженер В.А.Федоров

СОГЛАСОВАНЫ *Главным производственно-техническим управлением по строительству Минэнерго СССР*
Главный инженер В.Г.Чумаченко

ВГПИ „Теплоэлектропроект"
Главный инженер В.Н.Охотин

НПО по исследованию и проектированию энергетического оборудования им. И.И.Ползунова
Зам. директора по научной части В.В.Митор

УДК 621.61-2 Группа Е25

ОТРАСЛЕВОЙ СТАНДАРТ

Детали и элементы пылегазовоздухопроводов тепловых электростанций

КАРМАНЫ ВСАСЫВАЮЩИЕ ТИПА РИХТЕРА ПРИ СТЕСНЕННОЙ КОМПОНОВКЕ

Типы и основные размеры

ОСТ 34.42.303-81

Взамен ОСТ 34.42.303-76

Приказом Министерства энергетики и электрификации СССР от 31 декабря 1981 г. № 359 срок введения установлен 1 марта 1982 г.

Несоблюдение стандарта преследуется по закону

1. Настоящий стандарт распространяется на карманы всасывающие типа Рихтера при стесненной компоновке, предназначенные для газовоздухопроводов котлоагрегатов при реконструкции и расширении существующих электростанций.

Настоящий стандарт не распространяется на карманы, являющиеся элементами тягодутьевых машин.

2. Типы и основные размеры карманов всасывающих типа Рихтера при стесненной компоновке должны соответствовать черт. 1 и 2 и таблице.

Издание официальное ГР 8239751 от 250282 Перепечатка воспрещена

Исполнение 1

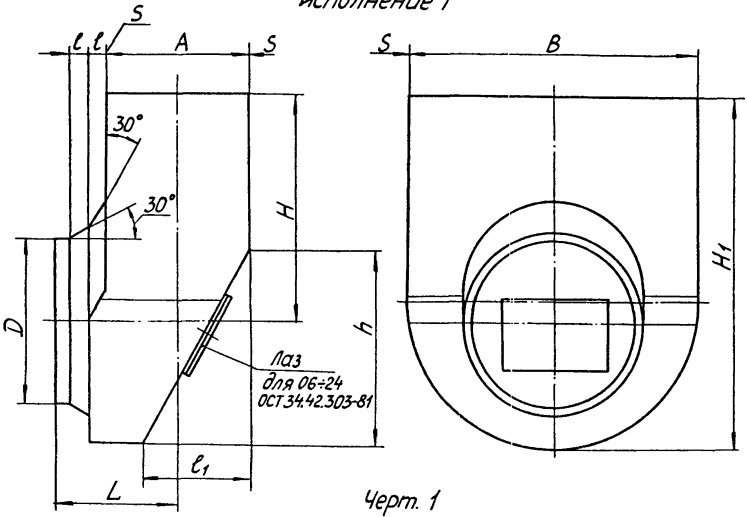

Черт. 1

Исполнение 2

Черт. 2

Размеры в мм

Обозначение кармана	Типоразмер тягодутьевой машины	Давление (разрежение) Па (кгс/м²)	Температура, °С	D	A	B
01 ОСТ34.42.303-81	Вентилятор ВДН-8; ВДН-9	980 (100)	100	530	420	856
02	Дымосос ДН-9	1745 (178)	200			850
03	Вентилятор ВДН-10; ВДН-11,2	980 (100)	100	660	530	1066
04	Вентилятор ВГДН-11,2	2304 (235)	400			1064
05	Дымосос ДН-10; ДН-11,2		200			1060
06	Вентилятор ВДН-12,5	980 (100)	100	830	660	1336
07	Вентилятор ВГДН-12,5	2794 (285)	400			1334
08	Дымосос ДН-12,5	2843 (290)	200			1330
09	Вентилятор ВДН-15; ВДН-17	980 (100)	100	1085	860	1746
10	Вентилятор ВГДН-15; ВГДН-17	3922 (400)	400			1744
11	Дымосос ДН-15; ДН-17	4167 (425)	200			1740
12	Вентилятор ВГДН-19Б	3236 (330)	400	1235	980	1984
13 ОСТ34.42.303-81	Дымосос ДН-19Б		200			1980

Продолжение

Размеры в мм

Обозначение кармана	H	H_1	h	S	l	l_1	Исполнение 1 L	Исполнение 2 L_1	Исполнение 2 S_1
01 ОСТ34.42.303-81	685	1049	584	2	40	292	319	324	12
02		1046		5			325	330	
03	825	1279	726	2	50	363	399	404	
04		1278		3			400	405	
05		1276		5			405	410	
06	1050	1618	914	2	62	457	494	499	16
07		1617		3			495	500	
08		1615		5			500	505	
09	1400	2143	1194	2	81	597	650	655	20
10		2142		3			651	656	
11		2140		5			656	661	
12	1600	2444	1358	3	93	679	738	743	
13 ОСТ34.42.303-81		2442		5			740	745	

Продолжение

Размеры в мм

Обозначение кармана	Типоразмер тягодутьевой машины	Давление (разрежение) Па (кгс/м²)	Температура, °С	D	A	B
14 ОСТ 34.42.303-81	Дымосос рециркуляции ГД-20-500у	4805 (490)	400	1400	1100	2240
15	Дымосос ДН-21	3138 (320)	200			
16	Вентилятор ВГДН-21	3177 (324)	400			2244
17	Вентилятор ВДН-18	980 (100)	100	1650	1290	2644
18	Дымосос ДН-22	3334 (340)	200			2640
19	Вентилятор ВДН-20	980 (100)	100	1800	1410	2884
20	Дымосос ДН-24	3824 (390)	200			2880
21	Вентилятор ВДН-22-II у; ВДН-31,5	980 (100)	100	2020	1580	3230
22	Дымосос ДН-26	4491 (458)	200			3226
23	Дымосос рециркуляции ГД-31	4020 (410)	365			
24	Вентилятор ВДН-24-II у	980 (100)	100	2100	1640	3360
25	Вентилятор ВДН-26-II у			2300	1800	3680
26 ОСТ 34.42.303-81	Вентилятор ВДН-28-II; ВДН-32Б			2500	1950	4000

Продолжение

Размеры в мм

Обозначение кармана	H	H_1	h	S	l	l_1	Исполнение 1	Исполнение 2		
							L	L_1	S_1	
14 ОСТ34.42.303-81	1800	2752	1540	5	105	770	835	840	20	
15										
16		2754		3			833	838		
17	2100	3224	1815		124	908	981	986		
18		3222		5			983	988		
19	2250	3476	1980	3	135	990	1068	1073		
20		3474		5			1070	1075		
21	2550	3923	2222	3	152	1111	1197	1202		
22		3921		5			1199	1204		
23										
24	2650	4078	2310	3	158	1155	1243	1248	25	
25	2900	4464	2530		173	1265	1363	1368		
26 ОСТ34.42.303-81	3150	4850	2750		188	1375	1478	1483		

Пример условного обозначения кармана всасывающего типа Рихтера при стесненной компоновке для установки с вентилятором ВДН-11,2 исполнения 1:

КАРМАН 1 03 ОСТ 34.42.303-81

Содержание

Стр.

ОСТ 34.42.301-81 Карманы всасывающие типа Рихтера нормальные 3

ОСТ 34.42.302-81 Карманы всасывающие типа Рихтера наклонные 11

ОСТ 34.42.303-81 Карманы всасывающие типа Рихтера при стесненной компоновке. 19

Подписано в печать 3.11.82. Формат 60x84 1/16

Печать офсетная Усл.печ.л.1,63

Уч.-изд.л. 1,26 Тираж 1000 экз. Заказ 972 Цена 19 коп.

Центр научно-технической информации по энергетике и электрификации Минэнерго СССР, Москва, проспект Мира, д.68.

Типография Информэнерго, Москва, 1-й Переяславский пер., д.5

ОСТ 34.42.301-81 ÷ ОСТ 34.42.303-81

Лист регистрации

ИЗМЕНЕНИЙ _____

Изм.	Номер листов (страниц)				Номер документа	Подпись	Дата	Срок введения изменения
	Измененных	Замененных	Новых	Аннулированных				

gost.e-ecolog.ru