ОТРАСЛЕВОЙ СТАНДАРТ

ЗАТВОР ЗОЛОВОЙ ДЛЯ СТАЦИОНАРНЫХ ПАРОВЫХ КОТЛОВ

КОНСТРУКЦИЯ И РАЗМЕРЫ

ОСТ 24.838.14—73

Издание официальное

МИНИСТЕРСТВО ТЯЖЕЛОГО, ЭНЕРГЕТИЧЕСКОГО И ТРАНСПОРТНОГО МАШИНОСТРОЕНИЯ

Москва

gost.e-ecolog.ru

РАЗРАБОТАН Кусинским машиностроительным заводом

Директор	**БАРАБАНОВ Н. Г.**
Начальник КТБС	**ГЛИНИН С. И.**
Главный конструктор	**ПУРГИН В. М.**
Руководитель темы	**УСОЛЬЦЕВ М. К.**
Основные исполнители:	**ДЕДЮХИН Ю. П.,**
	ГРИЦЫК А. П.

Центральным научно-исследовательским и проектно-конструкторским котлотурбинным институтом им. И. И. Ползунова

Директор	**МАРКОВ Н. М.**
Руководитель темы	**КУЛЕВ Х. В.**
Исполнитель	**БУРДА М. Н.**

ВНЕСЕН Центральным научно-исследовательским и проектно-конструкторским котлотурбинным институтом им. И. И. Ползунова

Директор	**МАРКОВ Н. М.**
И. о. заведующего базовым отраслевым отделом стандартизации	**СУПРЯДКИН К. А.**

ПОДГОТОВЛЕН К УТВЕРЖДЕНИЮ Главным управлением атомного машиностроения и котлостроения Министерства тяжелого, энергетического и транспортного машиностроения

Начальник Главного управления	**ЛОБАНОВ В. П.**

УТВЕРЖДЕН Министерством тяжелого, энергетического и транспортного машиностроения

Первый заместитель министра	**КРОТОВ В. В.**

УДК 662.929.7(083.75)

Группа Е21

ОТРАСЛЕВОЙ СТАНДАРТ

ЗАТВОР ЗОЛОВОЙ ДЛЯ СТАЦИОНАРНЫХ ПАРОВЫХ КОТЛОВ

КОНСТРУКЦИЯ И РАЗМЕРЫ

ОСТ 24.838.14—73

Взамен
НО 899—64
НО 905—64

Указанием Министерства тяжелого, энергетического и транспортного машиностроения от 29 декабря 1973 г. № ВК-002/23631 срок введения установлен

с 1 июня 1974 г

Срок действия до 1 июня 1979 г.

Несоблюдение стандарта преследуется по закону

Настоящий стандарт распространяется на золовой затвор, предназначенный для установки под золовыми бункерами топок и газоходов стационарных паровых и водогрейных котлов малой производительности.

1. КОНСТРУКЦИЯ И РАЗМЕРЫ ЗОЛОВОГО ЗАТВОРА

1.1. Конструкция и размеры золового затвора должны соответствовать указанным на черт. 1.

Условное обозначение золового затвора:

ЗАТВОР ОСТ 24.838.14—73

1.2. Технические требования — по ОСТ 24.030.34—73.

2. КОНСТРУКЦИЯ И РАЗМЕРЫ РАМЫ

2.1. Конструкция и размеры рамы должны соответствовать указанным на черт. 2.

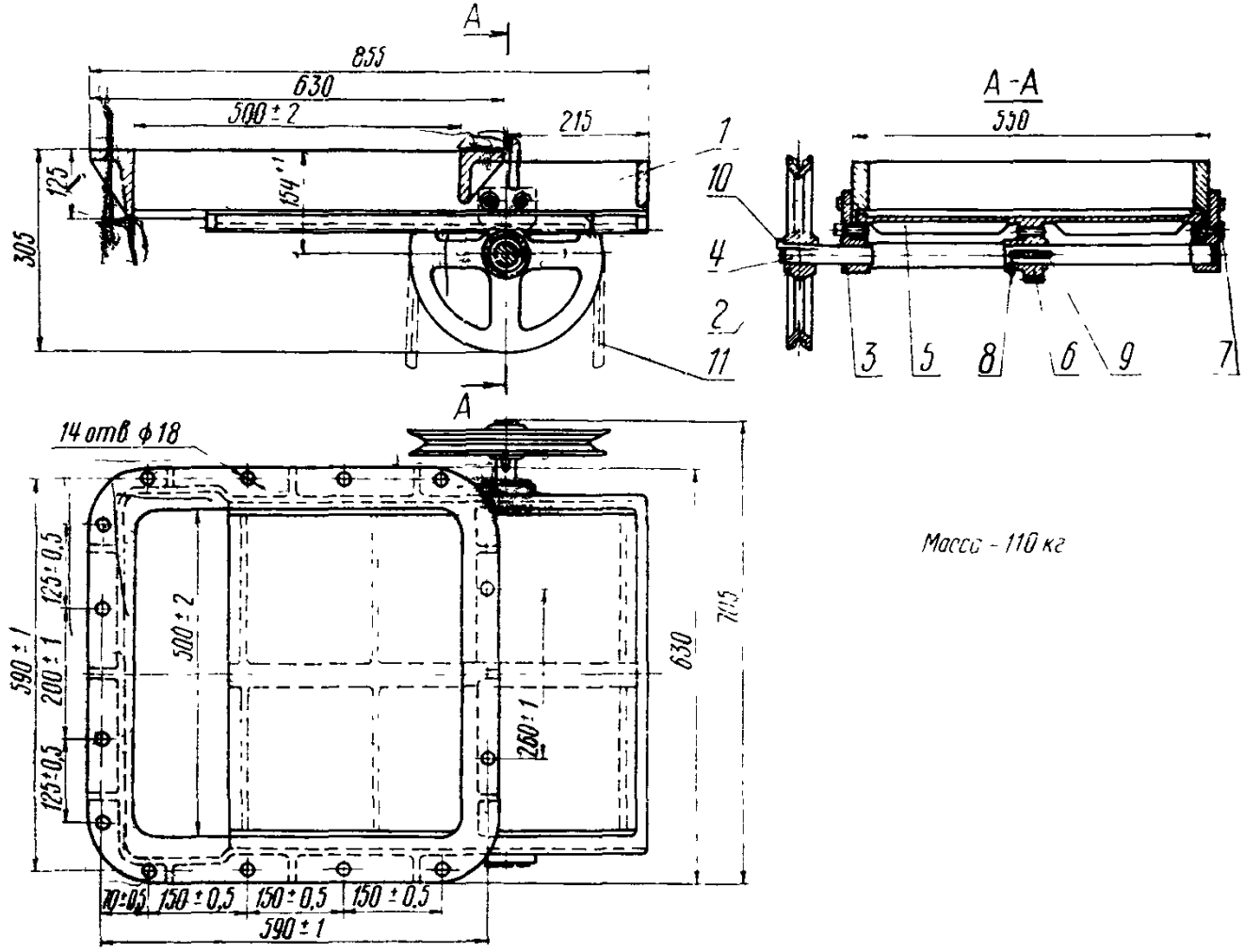

Масса - 110 кг

1 — рама, *2* — колесо цепное, *3* — подшипник (2 шт), *4* — вал, *5* — шибер *6* — колесо зубчатое, *7* — болт М12×35.36 ГОСТ 7796—70 (6 шт), *8* — винт М10×25 ГОСТ 1476—64, *9* — шпонка 3-8×7×56 ГОСТ 8793—68; *10* — шпонка 8×7×56 ГОСТ 8793—68, *11* — цепь СН6×19 ГОСТ 2319—70 (длина 3 м)
Масса 110 кг

Черт. 1

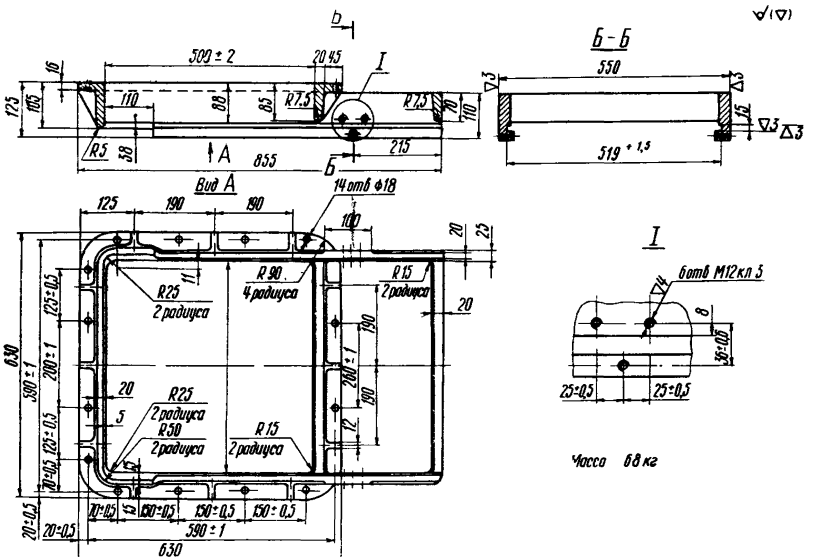

Черт 2

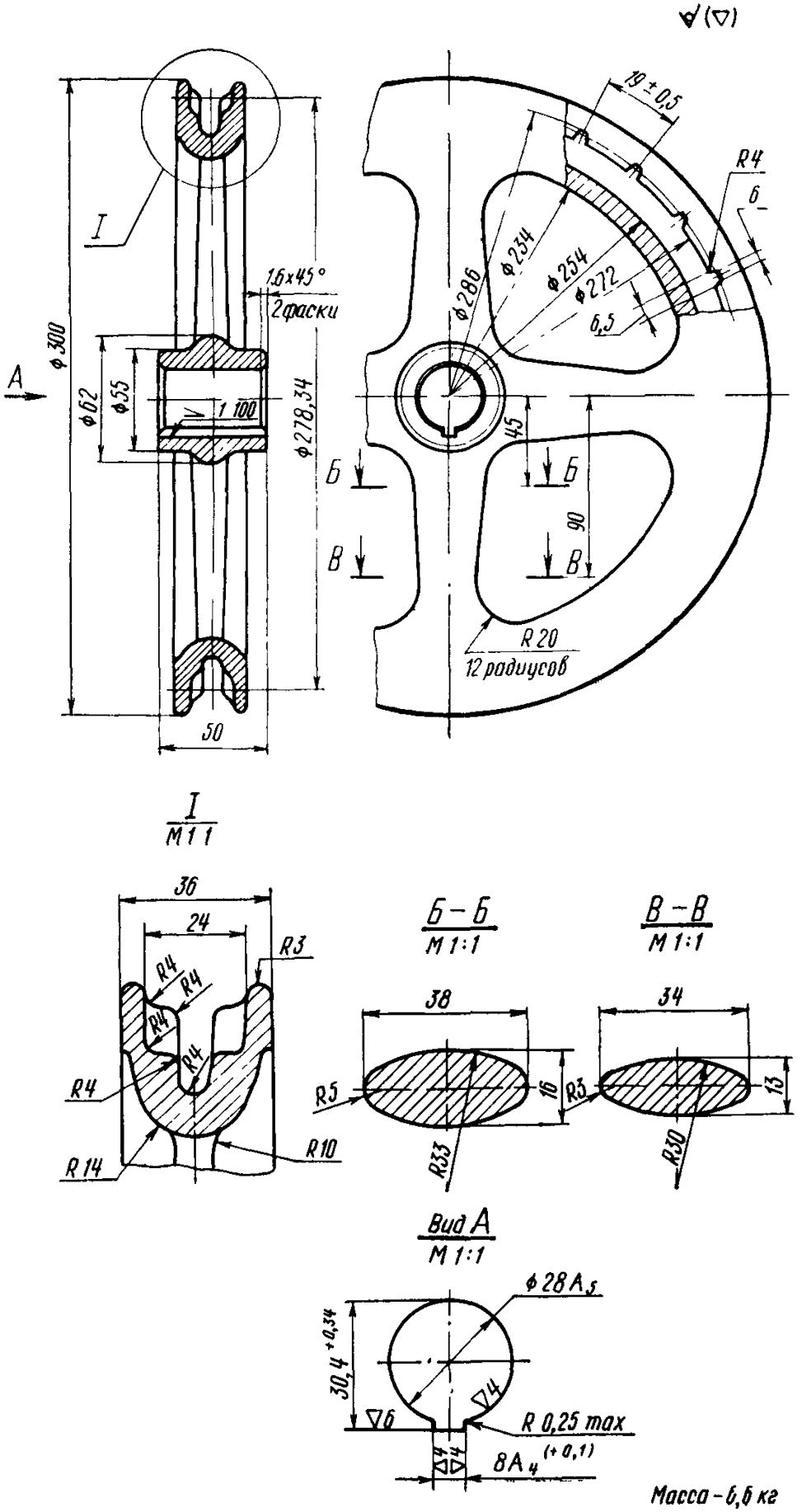

19 ± 0,5
R4
6
I
1,6×45°
2 фаски
ф 300
ф 62
ф 55
1 100
ф 278,34
ф 286
ф 234
ф 254
ф 272
6,5
A
45
Б
Б
90
В
В
R 20
12 радиусов
50
I
М 1 1
36
24
R3
R4
R4
R4
R4
R4
R 14
R 10
Б – Б
М 1:1
38
R5
16
R33
В – В
М 1:1
34
R3
13
R30
Вид А
М 1:1
ф 28 A5
30,4 +0,34
R 0,25 max
8 A4 (+0,1)
Масса – 6,6 кг

Черт. 3

Условное обозначение рамы:

РАМА ОСТ 24.838.14—73

2.2. Материал — чугун марки СЧ 15—32 по ГОСТ 1412—70.
2.3. Остальные технические требования — по ОСТ 24.030.34—73.

3. КОНСТРУКЦИЯ И РАЗМЕРЫ ЦЕПНОГО КОЛЕСА

3.1. Конструкция и размеры цепного колеса должны соответствовать указанным на черт. 3.

Условное обозначение цепного колеса:

КОЛЕСО ЦЕПНОЕ ОСТ 24.834.14—73

3.2. Материал — чугун марки СЧ 15—32 по ГОСТ 1412—70.
3.3. Остальные технические требования — по ОСТ 24.030.34—73.

4. КОНСТРУКЦИЯ И РАЗМЕРЫ ПОДШИПНИКА

4.1. Конструкция и размеры подшипника должны соответствовать указанным на черт. 4.

Условное обозначение подшипника:

ПОДШИПНИК ОСТ 24.838.14—73

4.2. Материал — чугун марки СЧ 15—32 по ГОСТ 1412—70.
4.3. Остальные технические требования — по ОСТ 24.030.34—73.

5. КОНСТРУКЦИЯ И РАЗМЕРЫ ВАЛА

5.1. Конструкция и размеры вала должны соответствовать указанным на черт. 5.

Условное обозначение вала:

ВАЛ ОСТ 24.838.14—73

5.2. Материал — сталь марки ВСт3пс по ГОСТ 380—71.
5.3. Остальные технические требования — по ОСТ 24.030.34—73.

6. КОНСТРУКЦИЯ И РАЗМЕРЫ ШИБЕРА

6.1. Конструкция и размеры шибера должны соответствовать указанным на черт. 6.

Условное обозначение шибера:

ШИБЕР ОСТ 24.838.14—73

6.2. Материал — чугун марки СЧ15—32 по ГОСТ 1412—70.
6.3. Остальные технические требования — по ОСТ 24.030.34—73.

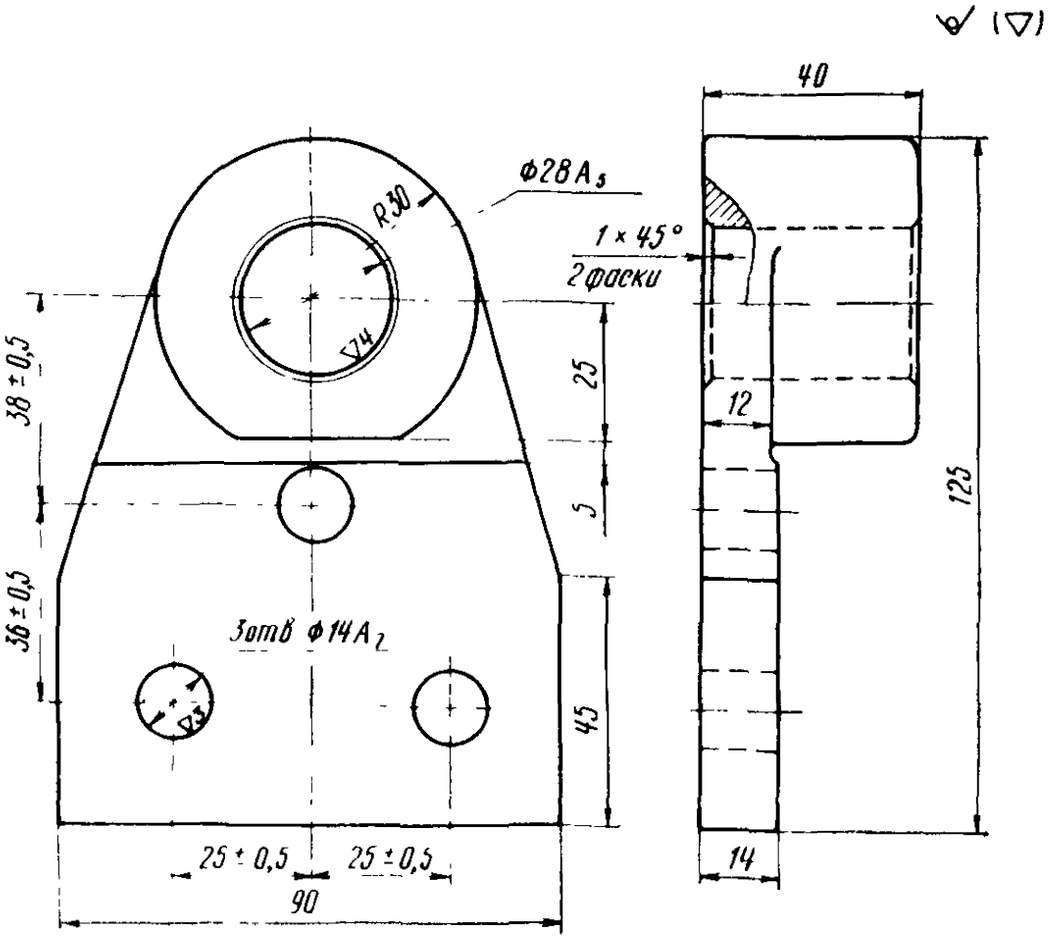

Черт. 4

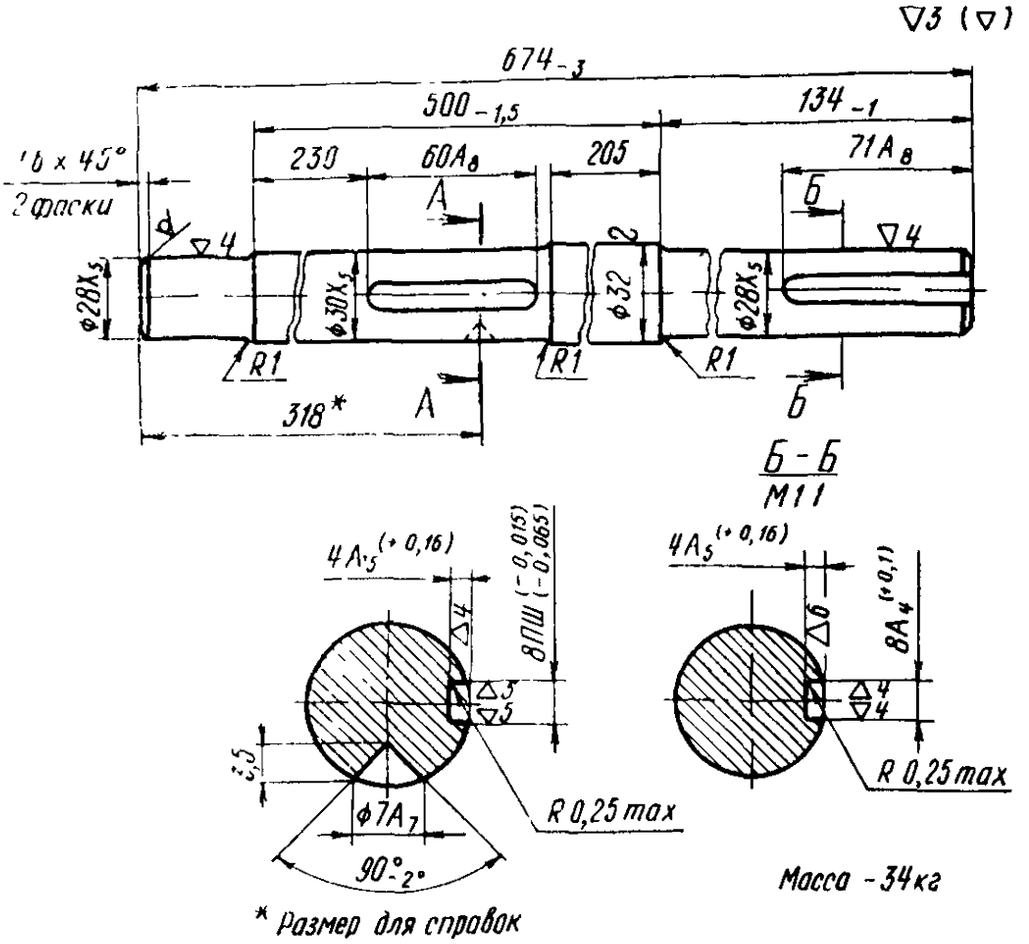

* Размер для справок

Черт. 5

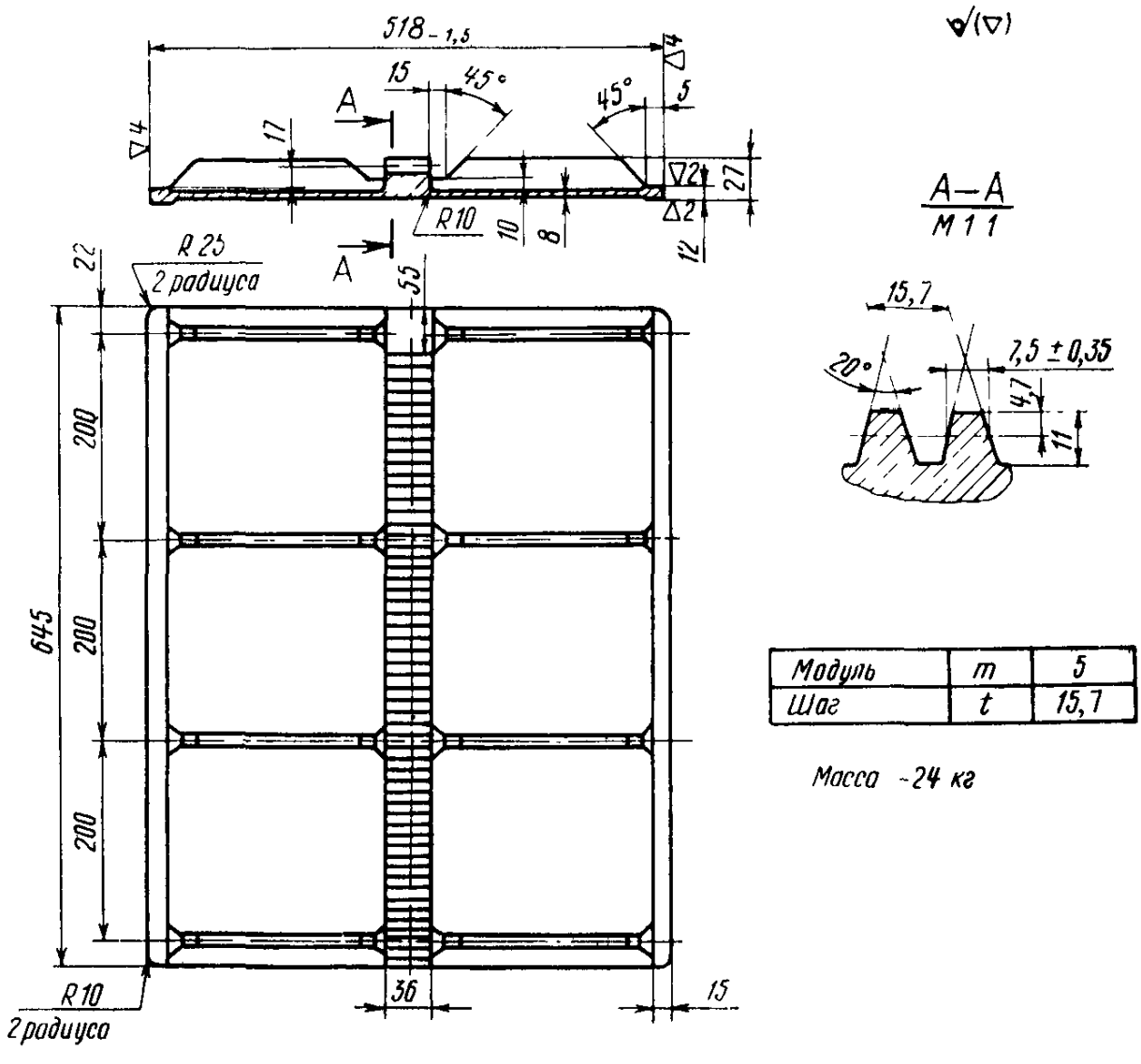

Модуль	m	5
Шаг	t	15,7

Масса - 24 кг

Черт. 6

7. КОНСТРУКЦИЯ И РАЗМЕРЫ ЗУБЧАТОГО КОЛЕСА

7.1. Конструкция и размеры зубчатого колеса должны соответствовать указанным на черт. 7.

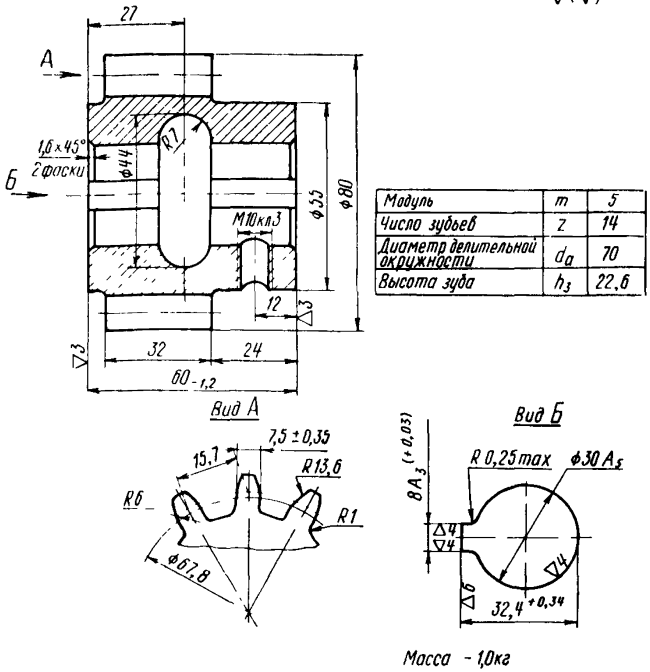

Модуль	m	5
Число зубьев	z	14
Диаметр делительной окружности	d_a	70
Высота зуба	h_3	22,6

Черт 7

Условное обозначение зубчатого колеса:

КОЛЕСО ЗУБЧАТОЕ ОСТ 24.838.14—73

7.2. Материал — чугун марки СЧ15—32 по ГОСТ 1412—70.

7.3. Остальные технические требования—по ГОСТ 24.030.34—73.

Ответственный за выпуск *В С. Розанова*

Редактор *Л. П Коняева*

Техн. ред. *Н П. Белянина* Корректор *Г. Х. Макарова.*

Сдано в набор 14 05 74 Подп к печ 6 06 74 Форм бум 60×90¹/₁₆

Тираж 1000. Зак 346 Цена 10 коп

gost.e-ecolog.ru

Группа полиграфических работ ОНТИ ЦКТИ им. И И Ползунова.
194021, Ленинград, Политехническая ул., д 24.