ОТКРЫТОЕ АКЦИОНЕРНОЕ ОБЩЕСТВО
ТЯЖПРОМЭЛЕКТРОПРОЕКТ
НАУЧНО–ИССЛЕДОВАТЕЛЬСКИЙ ПРОЕКТНО–КОНСТРУКТОРСКИЙ ИНСТИТУТ

РУКОВОДСТВО

по внедрению ГОСТ Р 21.1101-2009 в части "Основные надписи"

ПКО-2010.2

2010

gost.e-ecolog.ru

ОТКРЫТОЕ АКЦИОНЕРНОЕ ОБЩЕСТВО
ТЯЖПРОМЭЛЕКТРОПРОЕКТ
НАУЧНО–ИССЛЕДОВАТЕЛЬСКИЙ ПРОЕКТНО–КОНСТРУКТОРСКИЙ ИНСТИТУТ

РУКОВОДСТВО

по внедрению ГОСТ Р 21.1101-2009 в части "Основные надписи"

ПКО-2010.2

Главный инженер института В.Д.Астрахан

Начальник ПКО А.А.Комиссаров

2010

Взам. инв. №

Подпись и дата

Инв. № подл.

Формат А4

1. Руководство определяет порядок применения ГОСТ Р 21.1101–2009 в части "Основные надписи" для электротехнической части проектной и рабочей документации. Данное руководство выполнено взамен ПКО–2006.2.

2. Каждый лист графического и текстового документа, как правило, оформляют основной надписью и дополнительными графами к ней.

Формы основных надписей и примеры заполнения их приведены на листах 5...8.

Дополнительные графы к основной надписи и пример их заполнения приведены на листе 9.

3. В проектной и рабочей документации основную надпись оформляют по :

форме 3 – на всех листах основного комплекта рабочих чертежей, на листах строительных заданий, на листах графической части проектной документации. Допускается на последующих листах чертежей выполнять основную надпись по форме 6 ;

– на основных листах графической части документации ;

форме 4 – на первых листах чертежей изделий, узлов и деталей ;

форме 5 – на первых листах :

– текстовых документов ;

– чертежей и текстовых документов типовых проектов (альбомов) ;

– нормативной документации.

Допускается на последующих листах чертежей применять основную надпись так же по форме 5 ;

Взам. инв. №

Подпись и дата

Инв. № подл.

Изм.	Кол.уч.	Лист	№док.	Подпись	Дата
Разраб.		Комиссарова			04.10
Пров.		Сердюшкина			04.10
Н.контр.		Комиссаров			04.10
Нач.отд.		Комиссаров			04.10

ПКО–2010.2

Руководство по внедрению ГОСТ Р 21.1101–2009 в части "Основные надписи"

Стадия	Лист	Листов
Р	1	13

НАУЧНО ИССЛЕДОВАТЕЛЬСКИЙ ПРОЕКТНО-КОНСТРУКТОРСКИЙ И Н С Т И Т У Т

ТЯЖПРОМЭЛЕКТРОПРОЕКТ

Формат А4

форме 6 – на последующих листах чертежей и текстовых документов.

4. Расположение основной надписи и дополнительных граф к ней, а также размерных рамок на листах приведено на листе 10.

Допускается для кабельного журнала, оформленного на листах формата А4, основную надпись располагать вдоль длинной стороны формата и при этом не учитывать примечание на листе 10 (примеры оформления см. листы 11...13).

5. Основные надписи, дополнительные графы к ним и рамки выполняют сплошными толстыми основными и сплошными тонкими линиями по ГОСТ 2.303–68*.

Указания по заполнению основной надписи и дополнительных граф к ней

В графах основной надписи и дополнительных графах к ней (номера граф обведены кружками) приводят :

а) в графе 1 – обозначение документа ;

б) в графе 2 – наименование объекта строительства ;

в) в графе 3 – наименование здания (сооружения) и, при необходимости, вид строительства (реконструкция, капитальный ремонт) ;

г) в графе 4 – наименование документа ;

д) в графе 5 – наименование изделия и/или наименование документа в соответствии с ГОСТ 2.102–68* (табл.3) ;

е) в графе 6 – условное обозначение вида документации :

П – для проектной документации ;

Р – для рабочей документации ;

Взам. инв. №

Подпись и дата

Инв. № подл.

Изм.	Кол.уч.	Лист	№док.	Подпись	Дата	ПКО–2010.2	Лист 2

Формат А4

ж) в графе 7 – порядковый номер листа. На документах, состоящих из одного листа, графу не заполняют ;

и) в графе 8 – общее число листов документа. Графу заполняют только на первом листе.

к) в графе 9 – логотип института ;

л) в графе 10 (см. табл. 1 на листе 4) – характер работы (разработал, проверил, нормоконтроль).

В зависимости от стадии проектирования, сложности и значимости документа допускается свободные строки заполнять по усмотрению руководства организации (указать должности лиц , ответственных за разработку документа (чертежа) ;

м) в графах 11...13 – фамилии и подписи лиц, указанных в графе 10, и дату подписания.

Согласующие подписи размещают на поле для подшивки листа ;

н) в графах 14...19 – графы таблицы изменений, которые заполняют при внесении изменений в документы ;

п) в графе 20 – инвентарный номер подлинника ;

р) в графе 21 – подпись лица, принявшего подлинник на хранение, и дату приемки (число, месяц, год) ;

с) в графе 22 – инвентарный номер подлинника документа, взамен которого выпущен новый подлинник ;

т) в графе 23 – обозначение материала детали (графу заполняют только на чертежах деталей) ;

у) в графе 24 – массу изделия, изображенного на чертеже, в килограммах без указания единицы измерения. Массу изделия в других единицах измерения приводят с указанием единицы измерения.

Пример – 2,4т

ф) в графе 25 – масштаб (проставляют в соответствии с ГОСТ 2.302–68*) ;

х) в графе 26 – обозначение формата листа по ГОСТ 2.301–68* ;

Состав и порядок записи должностных лиц в основной надписи в графе 10

Таблица 1

Наименование должностных лиц, характер работы	Допускаемые сокращения слов
Разработал	Разраб.
Проверил	Пров.
Главный конструктор	Гл. констр.
Главный инженер проекта	ГИП
Главный специалист	Гл. спец.
Нормоконтроль	Н. контр.
Начальник отдела	Нач. отд.

Формы основных надписей для различных видов проектной документации

Таблица 2

Вид проектной документации	№ формы основной надписи		Примечание
	Первый лист	Последующий лист	
1. Основной комплект рабочих чертежей, чертежи строительных заданий :			*Допускается на последующих листах чертежей выполнять основную надпись по форме 6
чертежи	3	3(6)*	
текстовые документы	3	6	
2. Проектная документация :			
чертежи	3	6	
текстовые документы	5	6	
3. Чертежи изделий, узлов и деталей	4	6	
4. Типовые проекты (альбомы) :			*Допускается на последующих листах чертежей выполнять основную надпись по форме 5
чертежи	5	6(5)*	
текстовые документы	5	6	
5. Нормативная документация (руководства, пособия и т.п.)			
чертежи	5	6	
текстовые документы	5	6	

Взам. инв. №

Подпись и дата

Инв. № подл.

Изм.	Кол.уч.	Лист	№док.	Подпись	Дата

ПКО–2010.2

Лист 4

Формат А4

Инв. № подл.	Подпись и дата	Взам. инв. №

Изм. | Кол.уч. | Лист | №док. | Подпись | Дата

ПКО–2010.2

Лист 5

Формат А4

Форма 3

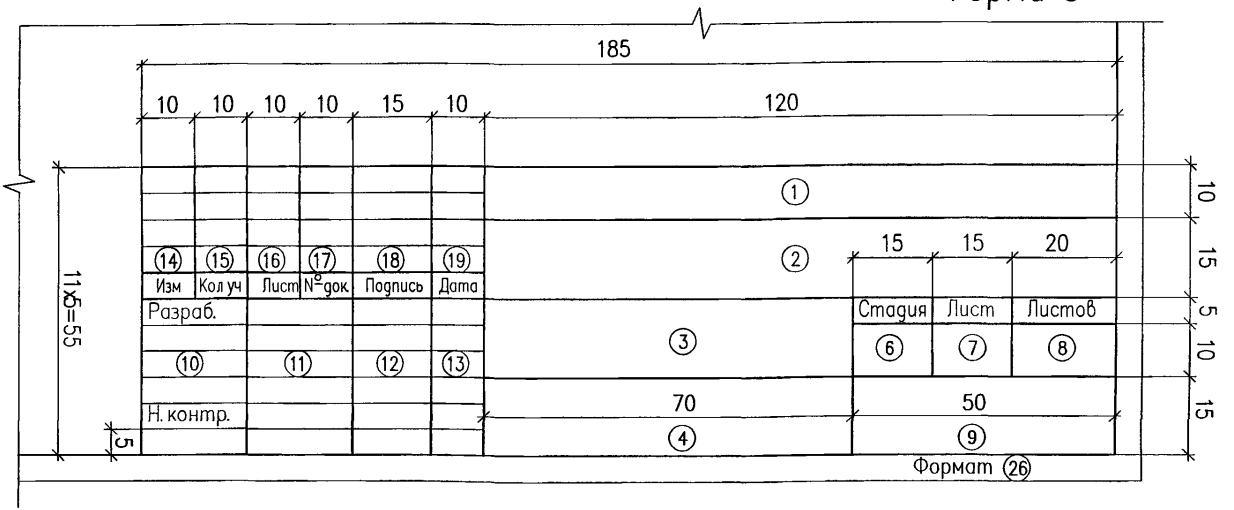

Пример заполнения основной надписи по форме 3

Изм	Кол.уч.	Лист	№док.	Подпись	Дата	4010–ЭМ1		
						Центр детского творчества по адресу : Москва, ул. Амундсена, вл. 14		
Разраб.		Комиссарова			03.10	Здание библиотеки. Силовое электрооборудование	Стадия	Лист	Листов
Пров		Сердюшкина		Подписи	03.10		Р	4	
ГИП		Дудкина			03 10				
Н. контр		Комиссаров			03 10	Расположение электрооборудования и прокладка кабелей на 1 этаже	НАУЧНО ИССЛЕДОВАТЕЛЬСКИЙ ПРОЕКТНО КОНСТРУКТОРСКИЙ И Н С Т И Т У Т ТЯЖПРОМЭЛЕКТРОПРОЕКТ		
Нач отд		Горбачева			03 10				

Инв. № подл.	Подпись и дата	Взам. инв. №

Изм. Кол.уч. Лист №док. Подпись Дата

ПКО–2010.2

Лист 6

Формат А4

Форма 4

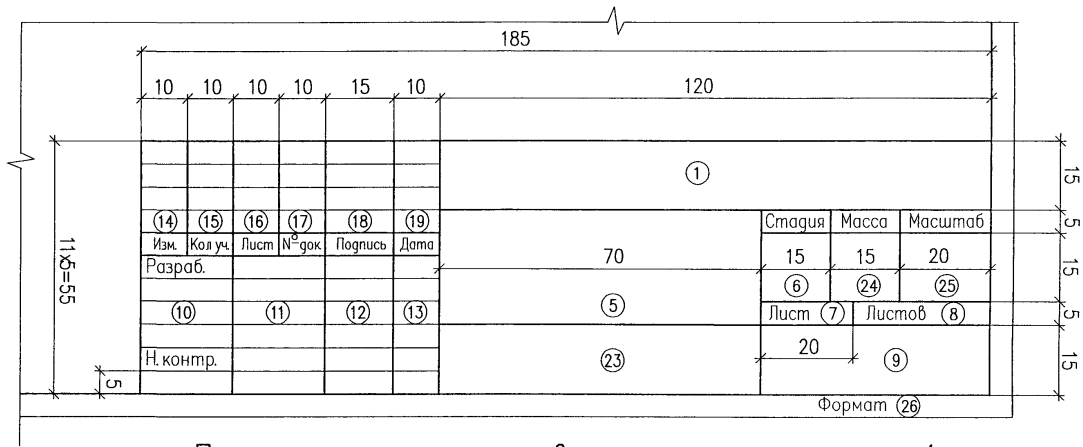

Пример заполнения основной надписи по форме 4

Изм	Кол уч	Лист	№док	Подпись	Дата
Разраб.		Хромова			03.10
Пров.		Сердюшкина			03.10
Н. контр		Комиссаров			03.10
Нач. отд		Комиссаров			03.10

Подписи

ПКО–2001

Кронштейн	Стадия	Масса	Масштаб
	Р	0,25	1:5
	Лист	Листов 1	

НАУЧНО ИССЛЕДОВАТЕЛЬСКИЙ ПРОЕКТНО-КОНСТРУКТОРСКИЙ И Н С Т И Т У Т
ТЯЖПРОМЭЛЕКТРОПРОЕКТ

Инв. № подл.	Подпись и дата	Взам. инв. №

Изм. Кол.уч. Лист № док. Подпись Дата

ПКО–2010.2

Форма 5

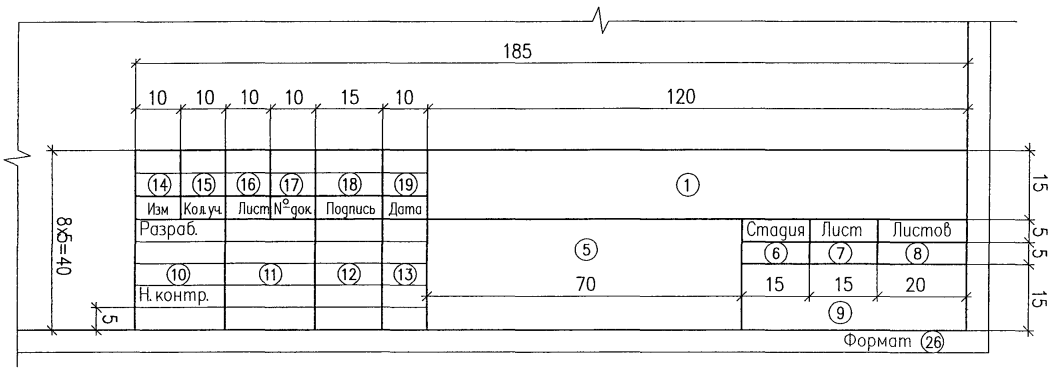

Пример заполнения основной надписи по форме 5

						1075–ЭС–2С		
Изм	Кол.уч	Лист	№док.	Подпись	Дата			
Разраб		Садомцева			03.10	Содержание тома 5.1	Стадия	Лист	Листов
Пров.		Буре			03.10		Р	1	2
ГИП		Голуб			03.10		НАУЧНО-ИССЛЕДОВАТЕЛЬСКИЙ ПРОЕКТНО-КОНСТРУКТОРСКИЙ ИНСТИТУТ ТЯЖПРОМЭЛЕКТРОПРОЕКТ		
Н. контр		Сурин			03.10				
Нач отд		Минаева			03.10				

Формат А4

Инв. № подл.	Подпись и дата	Взам. инв. №

Изм. | Кол.уч. | Лист | №док. | Подпись | Дата

ПКО-2010.2

Лист 8

Формат А4

Форма 6

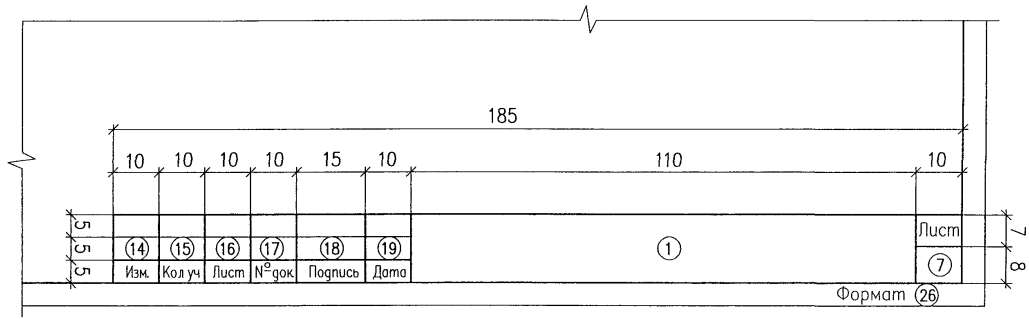

Пример заполнения основной надписи по форме 6

						4010-ЭМ1	Лист 2
Изм	Кол уч	Лист	№док	Подпись	Дата		

Дополнительные графы к основной надписи

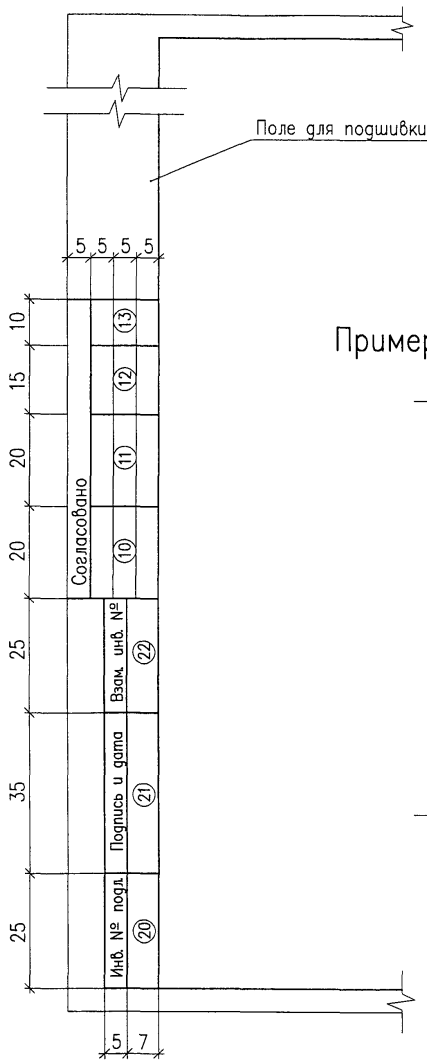

Пример заполнения

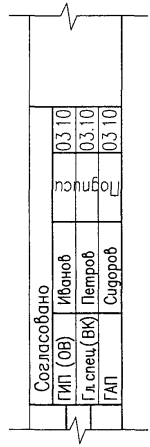

Инв. № подл.	Подпись и дата	Взам. инв. №

Изм.	Кол.уч.	Лист	№док.	Подпись	Дата

ПКО–2010.2

Лист 9

Формат А4

Расположение основной надписи, дополнительных граф к ней и размерных рамок на листах

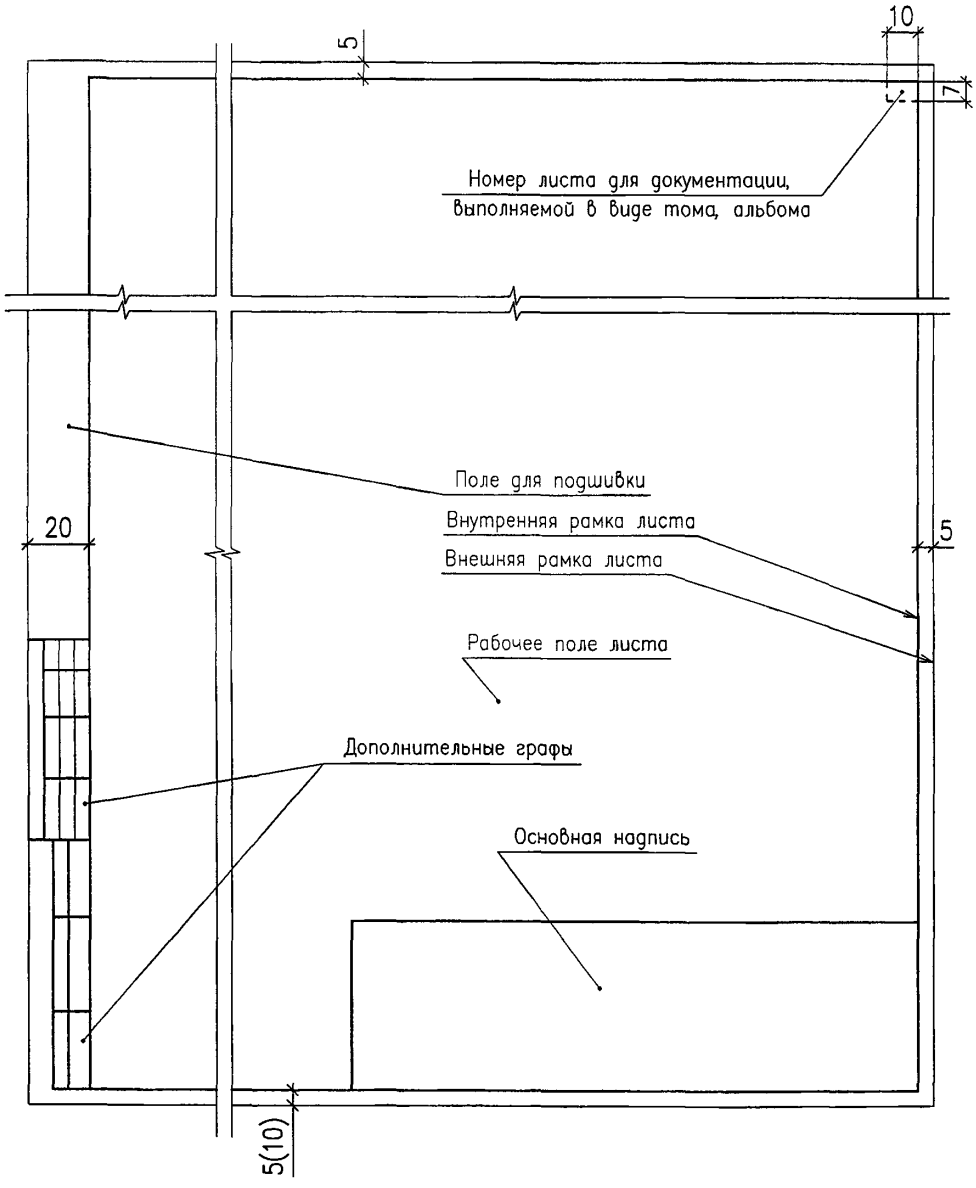

Примечание – Размер в скобках указан для нижней рамки листов форматов А4 и А3.

Взам. инв. №	Подпись и дата	Инв. № подл.

Изм.	Кол.уч.	Лист	№док.	Подпись	Дата	ПКО–2010.2	Лист 10

Формат А4

Инв. № подл.	Подпись и дата	Взам. инв. №

Изм.	Кол.уч.	Лист	№док.	Подпись	Дата

Кабельный журнал (первый лист)

Инв. N подл	Подпись и дата	Взам. инв. N

Обозначение кабеля	Трасса		Кабель					
			по проекту			проложен		
	Начало	Конец	Марка	Количество кабелей, число и сечение жил, напряжение	Длина, м	Марка	Количество кабелей, число и сечение жил, напряжение	Длина, м

Изм	Кол.уч.	Лист	№док.	Подп.	Дата			
Разраб							Стадия	Лист	Листов
Н контр									
							Формат А4		

5

10

Место * для номера листа документации, выполняемой в виде тома, альбома

*Допускается для кабельного журнала, оформляемого на листах формата А4.

ПКО–2010.2

Лист
11

Формат А4

Инв. № подл.	Подпись и дата	Взам. инв. №

Изм.	Кол.уч.	Лист	№ док.	Подпись	Дата

Кабельный журнал (последующий лист)

Инв. N подл.	Подпись и дата	Взам. инв. N

Обозначение кабеля	Трасса		Кабель					
			по проекту			проложен		
	Начало	Конец	Марка	Количество кабелей, число и сечение жил, напряжение	Длина, м	Марка	Количество кабелей, число и сечение жил, напряжение	Длина, м

Изм.	Кол.уч.	Лист	№ док.	Подпись	Дата

Лист

Формат А4

5

10

Место * для номера листа документации, выполняемой в виде тома, альбома

*Допускается для кабельного журнала, оформляемого на листах формата А4.

Изм.	Кол.уч.	Лист	№ док.	Подпись	Дата

ПКО-2010.2

Лист
12

Формат А4

Инв. № подл.	Подпись и дата	Взам. инв. №

Изм.	Кол.уч.	Лист	№ док.	Подпись	Дата

Кабельный журнал (сводка кабелей и проводов)

Инв. N подл.	Подпись и дата	Взам. инв. N

Сводка кабелей и проводов (длина, м)

Число и сечение жил, напряжение	Марка					Число и сечение жил, напряжение	Марка				

Изм.	Кол.уч.	Лист	№ док.	Подпись	Дата	Лист

Формат А4

5

10

*Допускается для кабельного журнала, оформляемого на листах формата А4.

Место * для номера листа документации, выполняемой в виде тома, альбома

ПКО-2010.2

Форм А4

Лист
13

gost.e-ecolog.ru